ТИПОВОЙ ПРОЕКТ

816-1-79.86

ПРОФИЛАКТОРИЙ ДЛЯ ГАРАЖА НА 60 АВТОМОБИЛЕЙ С ТЕПЛОЙ СТОЯНКОЙ НА 22 АВТОМОБИЛЯ

ПАНЕЛЬНЫЕ СТЕНЫ

Альбом 2

Строительные изделия

М-013-01
ц. 3-56

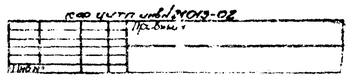

ЦЕНТРАЛЬНЫЙ ИНСТИТУТ ТИПОВОГО ПРОЕКТИРОВАНИЯ
ГОССТРОЯ СССР
КИЕВСКИЙ ФИЛИАЛ
г. Киев-57 ул. Эжена Потье № 12
Заказ № 23/13 2348 Инв. № 21013-02 Тираж 4000
Сдано в печать 12/3 1987 Цена 2-36

ТИПОВОЙ ПРОЕКТ

816-1-79.86

ПРОФИЛАКТОРИЙ ДЛЯ ГАРАЖА НА 60 АВТОМОБИЛЕЙ С ТЕПЛОЙ СТОЯНКОЙ НА 22 АВТОМОБИЛЯ

ПАНЕЛЬНЫЕ СТЕНЫ

АЛЬБОМ 2

СОСТАВ ПРОЕКТА

АЛЬБОМ 1 - ОБЩАЯ ПОЯСНИТЕЛЬНАЯ ЗАПИСКА
ТЕХНОЛОГИЯ ПРОИЗВОДСТВА. АРХИТЕКТУРНЫЕ РЕШЕНИЯ. КОНСТРУКЦИИ ЖЕЛЕЗОБЕТОННЫЕ КОНСТРУКЦИИ МЕТАЛЛИЧЕСКИЕ
АЛЬБОМ 2 - СТРОИТЕЛЬНЫЕ ИЗДЕЛИЯ
АЛЬБОМ 3 - ВНУТРЕННИЕ ВОДОПРОВОД И КАНАЛИЗАЦИЯ
ОТОПЛЕНИЕ И ВЕНТИЛЯЦИЯ
СИЛОВОЕ ЭЛЕКТРООБОРУДОВАНИЕ
АВТОМАТИЗАЦИЯ ОТОПЛЕНИЯ И ВЕНТИЛЯЦИИ
СВЯЗЬ И СИГНАЛИЗАЦИЯ
АЛЬБОМ 4 - ЗАДАНИЕ ЗАВОДУ НА ИЗГОТОВЛЕНИЕ ЩИТОВ
АЛЬБОМ 5 - НЕСТАНДАРТИЗИРОВАННОЕ ОБОРУДОВАНИЕ
АЛЬБОМ 6 - СПЕЦИФИКАЦИИ ОБОРУДОВАНИЯ
АЛЬБОМ 7 - ВЕДОМОСТИ ПОТРЕБНОСТИ В МАТЕРИАЛАХ
АЛЬБОМ 8 - СМЕТЫ

РАЗРАБОТАН
ПРОЕКТНЫМ ИНСТИТУТОМ
„ЦИТЭПсельхозпром"
г. Иваново

УТВЕРЖДЕН
Минсельхозом СССР
Приказ № 62-ЭГ от 11.09.85
ВВЕДЕН В ДЕЙСТВИЕ ИНСТИТУТОМ
„ЦИТЭПсельхозпром"
ПРИКАЗ № 6 от 14.01.86

21013-02

Директор института В.В.Баранов
Главный инженер проекта В.И. Глезин

				Привязан	
Инв.№					

Типовой проект 816-1-79.86 Альбом 2

Содержание

Обозначение	Наименование	Стр
	Колонны	
КЭКИ-К54-8а	К54-8а	3
КЭКИ-К54-8б	К54-8б	3
КЭКИ-К54-8в	К54-8в	4
	К54-8г	4
КЭКИ-К54-1а	К54-1а	4
КЭКИ-К36-6а	К36-6а	5
КЭКИ-К36-6б	К36-6б	5
КЭКИ-К36-6в	К36-6в	6
	К36-6г	6
КЭКИ-К36-1а	К36-1а	6
	Балки	
КЭКИ-2БДР18-3АIVт-а	2БДР18-3АIVт-а	7
КЭКИ-2БДР18-3АIVт-б	2БДР18-3АIVт-б	7
КЭКИ-2БДР18-4АIVт-а	2БДР18-4АIVт-а	8
КЭКИ-2БДР18-4АIVт-б	2БДР18-4АIVт-б	8
КЭКИ-2БДР18-5АIVт-а	2БДР18-5АIVт-а	9
КЭКИ-2БДР18-5АIVт-б	2БДР18-5АIVт-б	9
КЭКИ-2БДР18-5АIVт-в	2БДР18-5АIVт-в	10
КЭКИ-2БДР18-6АIVт-а	2БДР18-6АIVт-а	10
	Панели стеновые	
КЭКИ-ПС60.12.3,0-6Л-1,36А	ПС60.12.3,0-6Л-1.36А	11
КЭКИ-ПС60.18.3,0-2Л-1,38А	ПС60.18.3,0-2Л-1.38А	11
КЭКИ-ПС60.9.3,0-6Л-1.40А	ПС60.9.3,0-6Л-1.40А	11
	Плиты покрытия	
КЭКИ-ПВ4-3АIVт-1	ПВ4-3АIVт-1	12
КЭКИ-ПВ7-3АIVт-1	ПВ7-3АIVт-1	12
КЭКИ-ПГ-3АIVт-1	ПГ-3АIVт-1	12
	ПГ-5АIVт-1	12
КЭКИ-$\frac{ПАIV-4}{1,5\times6}$ 2а	$\frac{ПАIV-4}{1,5\times6}$-2а	13
КЭКИ-$\frac{ПАIV-4}{1,5\times6}$-2а-1	$\frac{ПАIV-4}{1,5\times6}$-2а-1	13
КЭКИ-ПВ4-5АIVт-1	ПВ4-5АIVт-1	13
	Плиты опорные	
КЭКИ-ОП4.4-Т-1	ОП4.4-Т-1	14
КЭКИ-ОП4.4-Т-2	ОП4.4-Т-2	14
КЭКИ-ОП1	ОП1	14
	Перемычки	
КЭКИ-БП7-1а	БП7-1а	17
	БП8-1а	17

Обозначение	Наименование	Стр.
КЭКИ-ЛН2	Крышка приямка ЛН2	11
КЭКИ-М1	Изделие закладное М1	14
КЭКИ-ЩД1	Щит деревянный ЩД1	15
КЭКИ-КД1	Крышка деревянная КД1	15
КЭКИ-КП1	Каркасы пространственные КП1-КП18	16
	Изделия закладные	
КЭКИ-РШ1	РШ1	13
КЭКИ-МН1	МН1-МН6	17
КЭКИ-С1	Сетка С1	18
	Изделия закладные	
КЭКИ-МН7	МН7	18
КЭКИ-МН8	МН8	18
КЭКИ-МН9	МН9	18
	Элементы соединительные	
КЭКИ-МС1т	МС1т	19
	МС1н	19
КЭКИ-МС2	Элемент крепления МС2	19
КЭКИ-НФ1	Насадка фахверка НФ1	19
КЭКИ-ЛН1	Крышка приямка ЛН1	19
	Изделия закладные	
КЭКИ-МН10	МН10	20
КЭКИ-МН11	МН11	20
КЭКИ-МН12	МН12	20
КЭКИ-М1-13а	М1-13а	20
КЭКИ-Р1	Р1	21
КЭКИ-Р2	Р2	21
	Р2А	21
КЭКИ-Р3	Р3	22
КЭКИ-Р4	Р4	22
	Р4А	22
КЭКИ-Р5	Р5	23
	Сетки арматурные	
КЭКИ-САТ-8АI-1	САТ-8АI-1	23
КЭКИ-С2	С2	23
КЭКИ-С3	С3	24
	С4	24
КЭКИ-С5	С5	24
КЭКИ-С6	С6	24
КЭКИ-С7	С7	24

Обозначение	Наименование	Стр.
КЭКИ-С8	С8-С11	25
КЭКИ-С12-С14	С12-С14	25
КЭКИ-С15	1С $\frac{10АIII}{6АIII}$ 85×175-1	26
	1С $\frac{10АIII}{6АIII}$ 105×175-1	26
	1С $\frac{10АIII}{6АIII}$ 145×175-1	26
	1С $\frac{10АIII}{6АIII}$ 85×235-1	26
	1С $\frac{10АIII}{6АIII}$ 105×235-1	26
	Изделия металлические	
КЭКИ-РМ1	РМ1	26
КЭКИ-РМ2	РМ2	26
КЭКИ-Р1	Решетка	27
КЭКИ-КО1	Опорное кольцо	27
КЭКИ-ВФ1	Фильтр ВФ1	28
КЭКИ-Р2	Каркас	29

Взамен инв. № | Подп. и дата | Инв. № подл.

Альбом 2

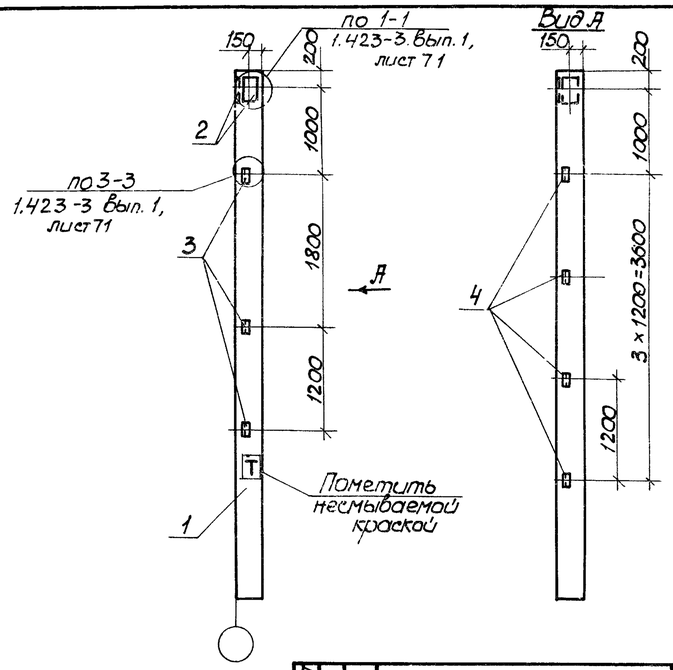

Формат	Зона	Поз.	Обозначение	Наименование	Кол.	Примеч.
				Документация		
			1.423-3 Вып. 1	Чертеж колонны прямоугольного		
				сечения для одноэтажных		
				производственных зданий		
				Сборочные единицы		
		1	1.423-3 Вып. 1	Колонна К54-8	1	
				Изделия закладные		
		2	1.423-3 Вып. 2	М1-12	2	
		3	1.423-3 Вып. 2	М1-13	3	
Д4		4	-КЖИ-М1-13а	М1-13а	4	

Ведомость расхода стали на дополнительные закладные детали, кг

Марка элемента	Изделия закладные							Всего
	Арматура класса А-III		Прокат марки В.Ст.3 кп.2					
	ГОСТ 5781-82		ГОСТ 8509-72		ГОСТ 19903-74			
	ф12	Итого	L63×63×5	Итого	S=10		Итого	
К54-8а	4,4	4,4	7,2	7,2	9,2		9,2	20,8

Остальное см. колонну К54-8 серии 1.423-3

Инженер	Пылайкин		
Вед.инж.	Мишанин		
Рук.гр.	Павлинов		
Гл.спец.	Пилипчук		
Нач.отд.	Тигай		
ГИП	Глезин		
Н.контр.	Антонычева		11.11.85

ТП 816-1-79.86 -КЖИ-К54-8а

Колонна К54-8а

Стадия	Масса	Масштаб
Р	1500	1:50
Лист	Листов 1	

ЦИТЭПсельхозпром г. Иваново

Альбом 2

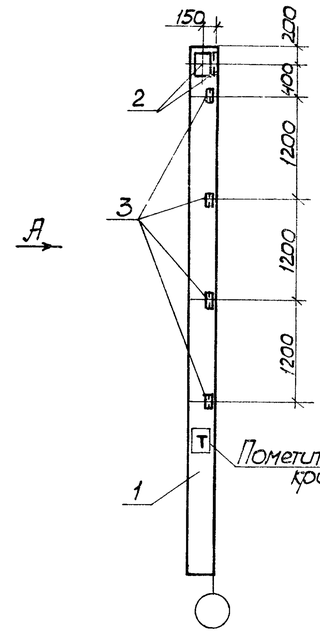

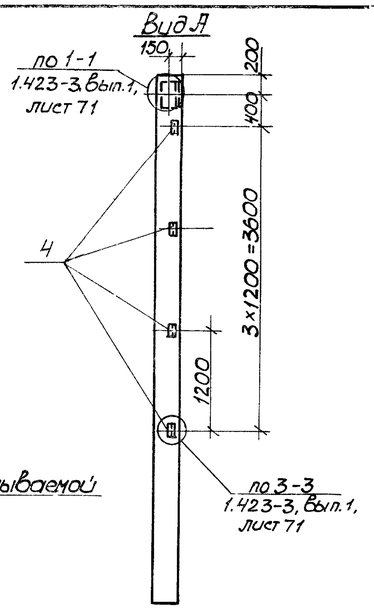

Формат	Зона	Поз.	Обозначение	Наименование	Кол.	Примеч.
				Документация		
			1.423-3 Вып. 1	Чертеж колонны прямоугольного		
				сечения для одноэтажных		
				производственных зданий		
				Сборочные единицы		
		1	1.423-3 Вып. 1	Колонна К54-8	1	
				Изделия закладные		
		2	1.423-3 Вып. 2	М1-12	2	
		3	1.423-3 Вып. 2	М1-13	4	
Д4		4	-КЖИ-М1-13а	М1-13а	4	

Ведомость расхода стали на дополнительные закладные детали, кг

Марка элемента	Изделия закладные							Всего
	Арматура класса А-III		Прокат марки В.Ст.3.кп.2					
	ГОСТ 5781-82		ГОСТ 8509-72		ГОСТ 19903-74			
	ф12	Итого	L63×63×5	Итого	S10		Итого	
К54-8б	4,64	4,64	8,64	8,64	9,2		9,2	224,8

Остальное см. колонну К54-8 серии 1.423-3

3

21013-02

Инженер	Пылайкин		
Вед.инж.	Мишанин		
Рук.гр.	Павлинов		
Гл.спец.	Пилипчук		
Нач.отд.	Тигай		
ГИП	Глезин		
Н.контр.	Антонычева		11.11.85

ТП 816-1-79.86 -КЖИ-К54-8б

Колонна К54-8б

Стадия	Масса	Масштаб
Р	1500	1:50
Лист	Листов 1	

ЦИТЭП сельхозпром г. Иваново

Взам.инв.№ | Подп. и дата | Инв.№подл.

Альбом 2

Рис. 1

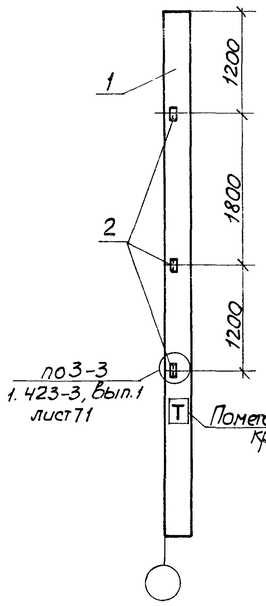

Рис. 2

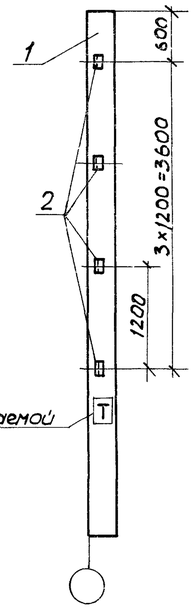

Формат	Зона	Поз.	Обозначение	Наименование	Кол. на исп. –	Кол. на исп. 01	Примеч.
				Документация			
			1.423-3 Вып 1	Ж.б. колонны прямоугольного			
				сечения для одноэтажных			
				производственных зданий			
				Сборочные единицы			
		1	1.423-3 Вып. 1	Колонна К54-8	1	1	
		2	1.423-3 Вып. 2	Изделие закладное М1-13	3	4	

Ведомость расхода стали на дополнительные закладные изделия, кг

Марка элемента	Изделия закладные				
	Арматура класса А-III ГОСТ 5781-82		Прокат марки ВСт3кп2 ГОСТ 8509-72		Всего
	ф12	Итого	L63×63×5	Итого	
К54-8в	0,72	0,72	4,32	4,32	5,04
К54-8г	0,96	0,96	5,76	5,76	6,72

Обозначение	Наименование	Рис.
-КЖИ-К54-8в	Колонна К54-8в	1
-01	Колонна К54-8г	2

Остальное см. колонну К54-8 серии 1.423-3

Инженер	Пылайкин		
Вед.инж.	Мишанин		
Рук.гр.	Павлинов		
Гл.спец.	Пилипчук		
Нач.отд.	Тигай		
ГИП	Глезин		
Н.контр.	Антонычева		1.11.85

ТП 816-1-79.86 -КЖИ-К54-8в

Колонна (К54-8в; К54-8г)

Стадия	Масса	Масштаб
Р	1500	1:50
Лист	Листов 1	

ЦИТЭП сельхозпром г. Иваново

Взам.инв.№ | Подп. и дата

Альбом 2

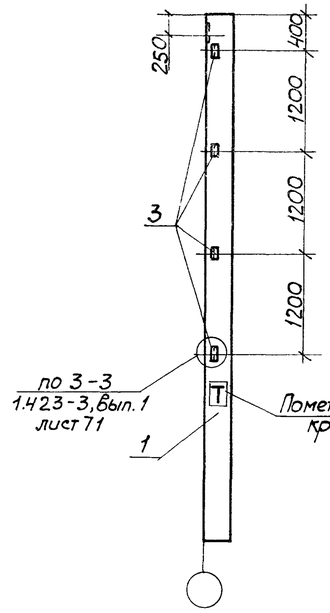

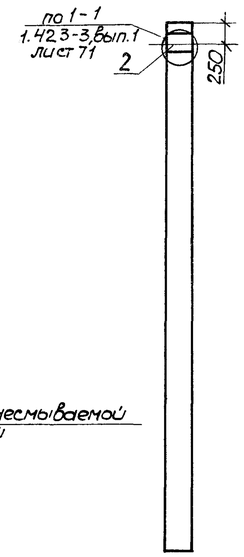

Формат	Зона	Поз.	Обозначение	Наименование	Кол.	Примеч.
				Документация		
			1.423-3 Вып. 1	Ж.б. колонны прямоугольного		
				сечения для одноэтажных		
				производственных зданий		
				Сборочные единицы		
		1	1.423-3 Вып. 1	Колонна К54-1	1	
				Изделия закладные		
		2	1.423-3 Вып. 2	М1-12	1	
		3	1.423-3 Вып. 2	М1-13	4	

Ведомость расхода стали на дополнительные закладные изделия, кг

Марка элемента	Изделия закладные							
	Арматура класса А-III ГОСТ 5781-82		Прокат марки ВСт.3 кп.2					Всего
			ГОСТ 8509-72		ГОСТ 19903-74			
	ф12	Итого	L63×63×5	Итого	S10		Итого	
К54-1а	2,36	2,36	5,76	5,76	4,6		4,6	12,72

Остальное см. колонну К54-1 серии 1.423-3

4

21013-02

Инженер	Пылайкин		
Вед.инж.	Мишанин		
Рук.гр.	Павлинов		
Гл.спец.	Пилипчук		
Нач.отд.	Тигай		
ГИП	Глезин		
Н.контр.	Антонычева		1.11.85

ТП 816-1-79.86 -КЖИ-К54-1а

Колонна К54-1а

Стадия	Масса	Масштаб
Р	1400	1:50
Лист	Листов 1	

ЦИТЭП сельхозпром г. Иваново

Взам.инв.№ | Подп. и дата | Инв.№ подл.

Альбом 2

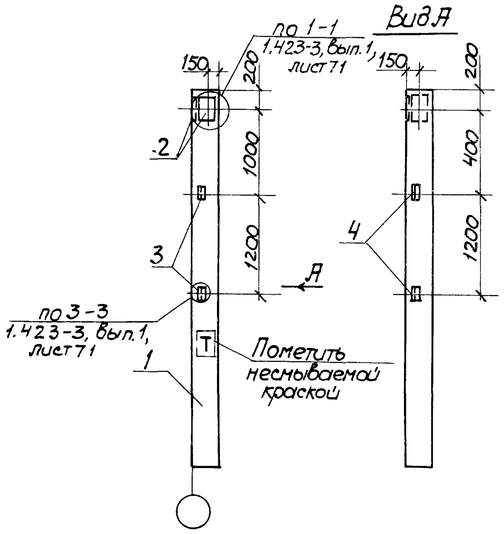

Формат	Зона	Поз	Обозначение	Наименование	Кол	Примеч
				Документация		
			1.423-3 Вып. 1	Ж-6 колонны прямоугольного		
				сечения для одноэтажных		
				производственных зданий		
				Сборочные единицы		
		1	1.423-3 Вып.1	Колонна К36-6	1	
				Изделия закладные		
		2	1.423-3 Вып.2	М1-12	2	
		3	1.423-3 Вып.2	М1-13	2	
А4		4	-КЖИ-М1-13а	М1-13а	2	

Ведомость расхода стали на дополнительные закладные изделия, кг

Марка элемента	Изделия закладные							
	Арматура класса А-III		Прокат марки В Ст.3 кп.2					Всего
	ГОСТ 5781-82		ГОСТ 8509-72		ГОСТ 19903-74			
	ф12	Итого	∠63х63х5	Итого	S10		Итого	
К36-6а	3,72	3,72	4,32	4,32	9,2		9,2	17,24

Остальное см. колонну К36-6 серии 1.423-3

Инжен.	Пылайкин		
Вед.инж.	Мишанин		
Рук.гр.	Павлинов		
Гл.спец.	Пилипчук		
Нач.отд.	Тигай		
ГИП	Глезин		
Н.контр.	Антонычева		11.11.85

ТП 816-1-79.86 -КЖИ-К36-6а

Колонна К36-6а

Стадия	Масса	Масштаб
Р	1000	1:50
Лист	Листов 1	

ЦИТЭПсельхозпром г. Иваново

Альбом 2

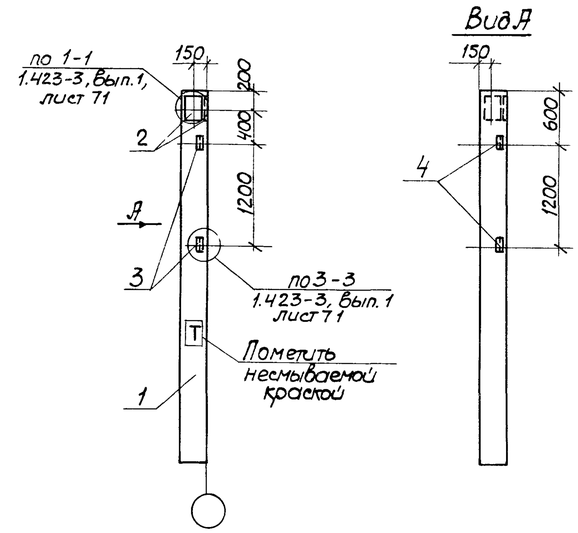

Формат	Зона	Поз.	Обозначение	Наименование	Кол.	Примеч.
				Документация		
			1.423-3 Вып. 1	Ж-6 колонны прямоугольного		
				сечения для одноэтажных		
				производственных зданий		
				Сборочные единицы		
		1	1.423-3 Вып.1	Колонна К36-6	1	
				Изделия закладные		
		2	1.423-3 Вып.2	М1-12	2	
		3	1.423-3 Вып.2	М1-13	2	
А4		4	-КЖИ-М1-13а	М1-13а	2	

Ведомость расхода стали на дополнительные закладные изделия, кг

Марка элемента	Изделия закладные							
	Арматура класса А-III		Прокат марки В Ст.3 кп2					Всего
	ГОСТ 5781-82		ГОСТ 8509-72		ГОСТ 19903-74			
	ф12	Итого	∠63х63х5	Итого	S10		Итого	
К36-6б	3,72	3,72	4,32	4,32	9,2		9,2	17,24

Остальное см.колонну К36-6 серии 1.423-3

21013-02

5

Инженер	Пылайкин		
Вед.инж.	Мишанин		
Рук.гр.	Павлинов		
Гл.спец.	Пилипчук		
Нач.отд.	Тигай		
ГИП	Глезин		
Н.контр.	Антонычева		11.11.85

ТП 816-1-79.86 -КЖИ-К36-6б

Колонна К36-6б

Стадия	Масса	Масштаб
Р	1000	1:50
Лист	Листов 1	

ЦИТЭПсельхозпром г. Иваново

Инв.№ подл. | Подп. и дата | Взам.инв.№

Альбом 2

Рис. 1

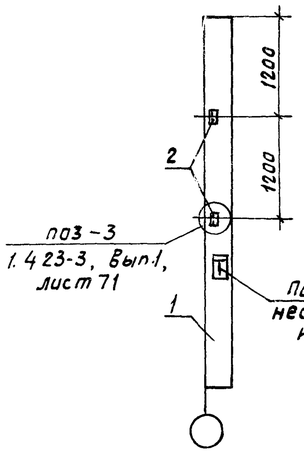

Рис. 2

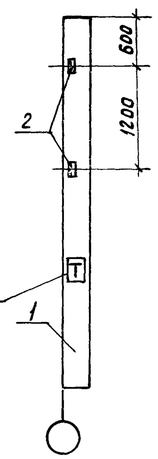

Формат	Зона	Поз.	Обозначение	Наименование	Кол. на исп. —	Кол. на исп. 01	Примеч.
				Документация			
			1.423-3 Вып.1	Ж.б. колонны прямоугольного			
				сечения для одноэтажных			
				производственных зданий			
				Сборочные единицы			
		1	1.423-3 Вып.1	Колонна К36-6	1	1	
		2	1.423-3 Вып.2	Изделие закладное М1-13	2	2	

Ведомость расхода стали на дополнительные закладные изделия, кг

Марка элемента	Изделия закладные				Всего
	Арматура класса А-III		Прокат марки ВСт.3 кп2		
	ГОСТ 5781-82		ГОСТ 8509-72		
	Ф12	Итого	L63×63×5	Итого	
К36-6в, К36-6г	0,48	0,48	2,88	2,88	3,36

Обозначение	Наименование	Рис.
-КЖИ-К36-6в	Колонна К36-6в	1
-01	Колонна К36-6г	2

Остальное см. колонну К36-6 серии 1.423-3

Инжен.	Пылайкин		
Вед. инж.	Мишанин		
Рук. гр.	Павлинов		
Гл. спец.	Пилипчук		
Нач. отд.	Тигай		
ГИП	Глезин		
Н. контр.	Антоньичев		1.11.85

ТП 816-1-79.86-КЖИ-К36-6в

Колонна (К36-6в, К36-6г)

Стадия	Масса	Масштаб
Р	1000	1:50
Лист	Листов 1	

ЦИТЭПсельхозпром г. Иваново

Копировал Кирилкина Формат А3

Инв. № подл. | Подп. и дата | Взам. инв. №

Альбом 2

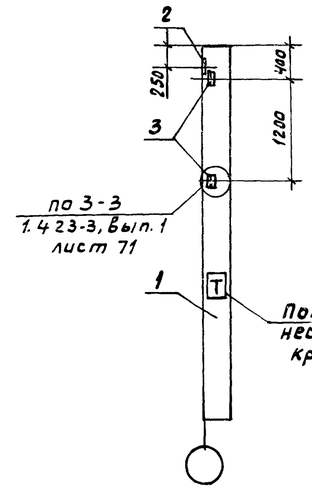

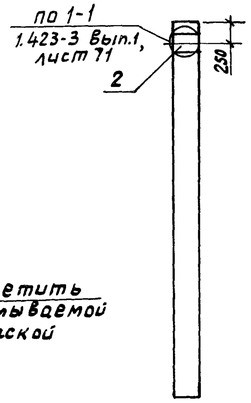

Формат	Зона	Поз.	Обозначение	Наименование	Кол	Примеч.
				Документация		
			1.423-3 Вып.1	Ж.б колонны прямоугольного		
				сечения для одноэтажных		
				производственных зданий		
				Сборочные единицы		
		1	1.423-3 вып.1	Колонна К36-1	1	
				Изделия закладные		
		2	1.423-3 вып. 2	М1-12	1	
		3	1.423-3 вып.2	М1-13	2	

Ведомость расхода стали на дополнительные закладные изделия, кг

Марка элемента	Изделия закладные							Всего
	Арматура класса А-III		Прокат марки ВСт.3 кп2					
	ГОСТ 5781-82		ГОСТ 8509-72		ГОСТ 19903-74			
	Ф12	Итого	L63×63×5	Итого	S10		Итого	
К36-1а	1,88	1,88	2,88	2,88	4,6		4,6	9,36

Остальное см колонну К36-1 серии 1.423-3

6

21013-02

Инжен.	Пылайкин		
Вед. инж.	Мишанин		
Рук. гр.	Павлинов		
Гл. спец.	Пилипчук		
Нач. отд.	Тигай		
ГИП	Глезин		
Н. контр.	Антоньичев		1.11.85

ТП 816-1-79.86-КЖИ-К36-1а

Колонна К36-1а

Стадия	Масса	Масштаб
Р	1000	1:50
Лист	Листов 1	

ЦИТЭПсельхозпром г. Иваново

Копировал Кирилкина Формат А3

Инв. № подл. | Подп. и дата | Взам. инв. №

Альбом 2

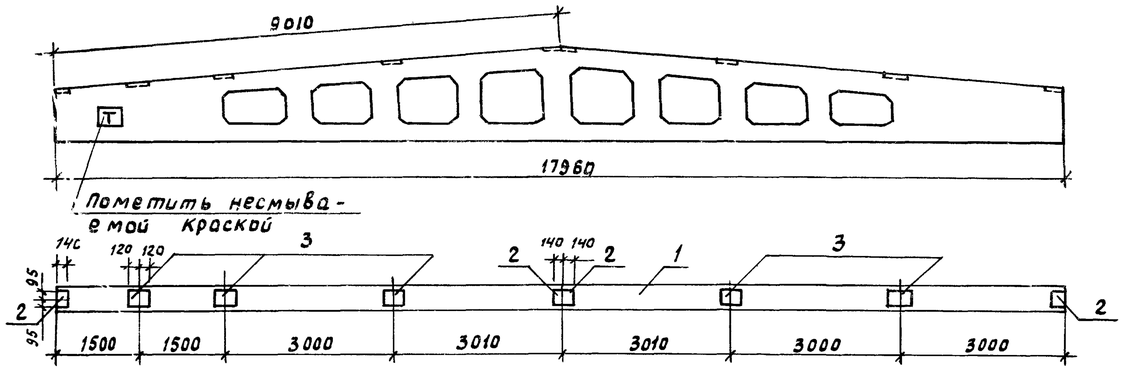

Формат	Зона	Поз.	Обозначение	Наименование	Кол.	Примечание
				Документация		
			1.462.1-3/80.1-2	Балка типа БДР18		
				Сборочные единицы		
		1	1.462.1-3/80.1-2-49	Балка 2БДР18-3АIVт	1	
				Детали закладные		
		2	1.400-6/76 Вып.1	М4-1-3	4	
		3	1.400-6/76 Вып.1	М4-3-4	5	

Ведомость расхода стали на дополнительные закладные изделия, Кг

Марка	Изделия закладные						Всего
	Арматура класса А-III			Прокат марки Вст.3 кп.2			
	ГОСТ 5781-82			ГОСТ 19903-74			
	ф8		Итого	S=6		Итого	
2БДР18-3АIVт-б	1,4		1,4	16,2		16,2	17,6

Инжен.	Пылайкин		
Рук. гр.	Павлинов		
Гл. спец.	Пилипчук		
Нач. отд.	Тигай		
ГИП	Глезин		
Н. контр.	Антонычева		11.11.85

ТП816-1-79.86 -КЖИ-2БДР18-3АIVт-б

Балка 2БДР18-3АIVт-б

Стадия	Масса	Масштаб
Р	10400	1:75
Лист	Листов 1	

ЦИТЭПсельхозпром г. Иваново

Инв. № подл. | Подп. и дата | Взам. инв. №

Альбом 2

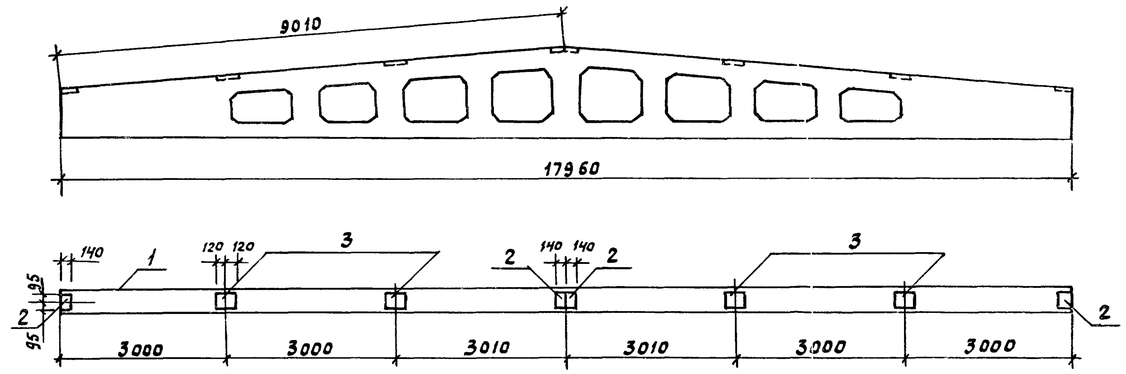

Формат	Зона	Поз.	Обозначение	Наименование	Кол.	Примечание
				Документация		
			1.462.1-3/80.1-2	Балка типа БДР18		
				Сборочные единицы		
		1	1.462.1-3/80.1-49	Балка 2БДР18-3АIVт	1	
				Детали закладные		
		2	1.400-6/76 Вып.1	М4-1-3	4	
		3	1.400-6/76 Вып.1	М4-3-4	4	

Ведомость расхода стали на дополнительные закладные изделия, Кг

Марка	Изделия закладные						Всего
	Арматура класса А-III			Прокат марки Вст.3 кп.2			
	ГОСТ 5781-82			ГОСТ 19903-74			
	ф8		Итого	S=6		Итого	
2БДР18-3АIVт-а	1,2		1,2	14,0		14,0	15,2

7

21013-02

Инж.	Пылайкин		
Рук. гр.	Павлинов		
Гл. спец.	Пилипчук		
Нач. отд.	Тигай		
ГИП	Глезин		
Н. контр.	Антонычева		11.11.85

ТП 816-1-79.86-КЖИ-2БДР18-3АIVт-а

Балка 2БДР18-3АIVт-а

Стадия	Масса	Масштаб
Р	10400	1:75
Лист	Листов 1	

ЦИТЭПсельхозпром г. Иваново

Инв. № подл. | Подп. и дата | Взам. инв. №

Альбом 2

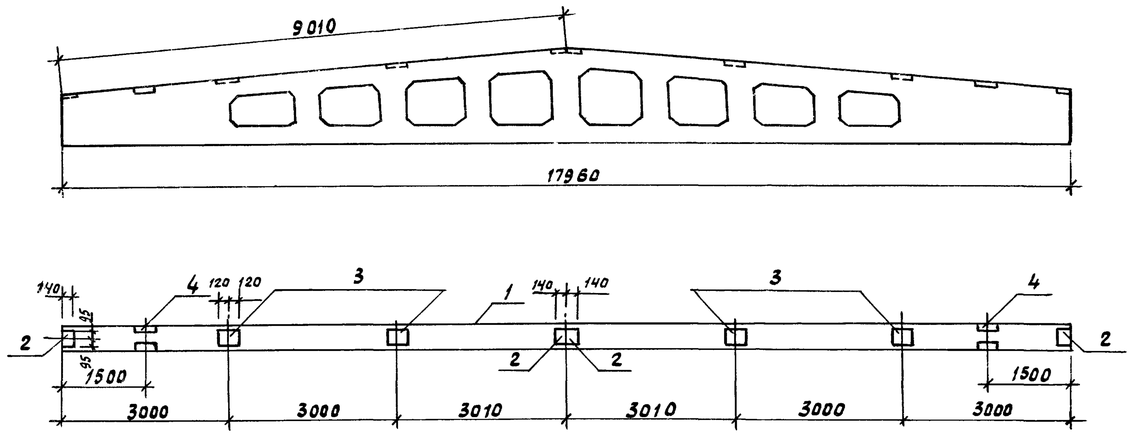

Формат	Зона	Поз.	Обозначение	Наименование	Кол	Примечание
				Документация		
			1.462.1-3/80.1-2	Балка типа 6ДР18		
				Сборочные единицы		
		1	1.462.1-3/80.1-2-50	Балка 2БДР18-4АIVт	1	
				Детали закладные		
		2	1.400-6/76 Вып.1	М4-1-3	4	
		3	1.400-6/76 Вып.1	М4-3-4	4	
		4	1.400-6/76 Вып.1	М4-22-1	2	

Ведомость расхода стали на дополнительные закладные изделия, кг

Марка	Изделия закладные									Всего
	Арматура класса А-III ГОСТ 5781-82				Прокат марки ВСт3кп2 ГОСТ 8510-72			ГОСТ 19903-74		
	ф8	ф10		Итого	L 110×70×8		Итого	S=6	Итого	
2БДР18-4АIVт-б	2,0	0,4		2,4	10,4		10,4	14,0	14,0	26,8

Инжен.	Пылайкин		
Рук. гр.	Павлинов		
Гл. спец.	Пилипчук		
Нач. отд.	Тигай		
ГИП	Глезин		
Н. контр.	Антонычева		11.86.85

ТП816-1-79.86 -КЖИ-2БДР18-4АIVт-б

Балка 2БДР18-4АIVт-б

Стадия	Масса	Масштаб
Р	10400	1:75
Лист	Листов 1	

ЦИТЭПсельхозпром г. Иваново

Копировал Кирин Формат А3

Альбом 2

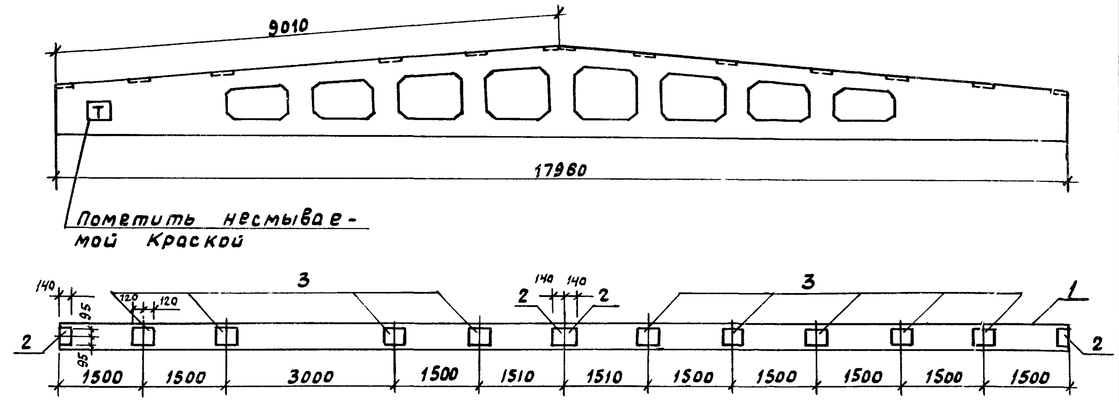

Формат	Зона	Поз.	Обозначение	Наименование	Кол.	Примечание
				Документация		
			1.462.1-3/80.1-2	Балка типа 6ДР18		
				Сборочные единицы		
		1	1.462.1-3/80.1-2-50	Балка 2БДР18-4АIVт	1	
				Детали закладные		
		2	1.400-6/76 Вып.1	М4-1-3	4	
		3	1.400-6/76 Вып1	М4-3-4	9	

Ведомость расхода стали на дополнительные закладные изделия, кг

Марка	Изделия закладные						Всего
	Арматура класса А-III ГОСТ 5781-82			Прокат марки ВСт3кп2 ГОСТ 19903-74			
	ф8		Итого	S=6		Итого	
2БДР18-4АIVт-а	2,2		2,2	25,0		25,0	27,2

8

21013-02

Инжен.	Пылайкин		
Рук. гр.	Павлинов		
Гл. спец.	Пилипчук		
Нач. отд.	Тигай		
ГИП	Глезин		
Н. контр.	Антонычева		11.11.85

ТП816-1-79.86 -КЖИ-2БДР18-4АIVт-а

Балка 2БДР18-4АIVт-а

Стадия	Масса	Масштаб
Р	10400	1:75
Лист	Листов 1	

ЦИТЭПсельхозпром г. Иваново

Взам. инв. № | Подп. и дата | Инв. № подл.

Альбом 2

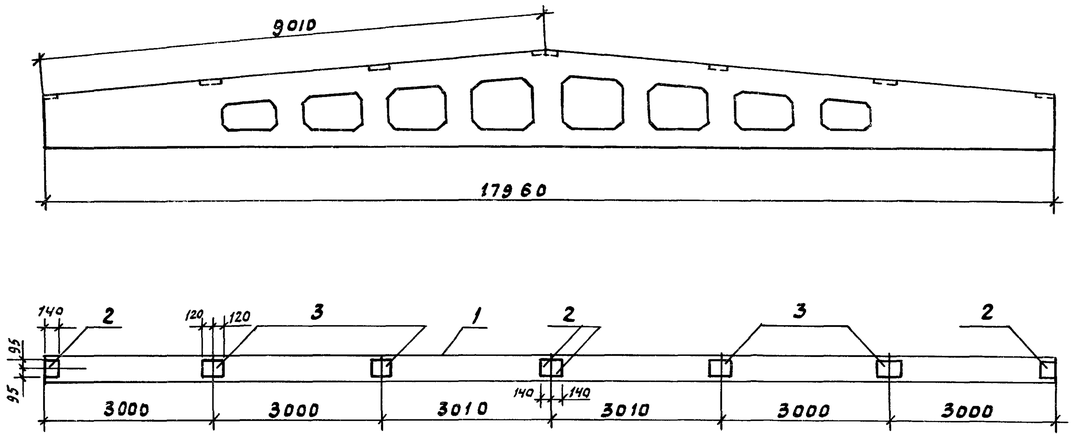

Формат	Зона	Поз.	Обозначение	Наименование	Кол.	Примечание
				Документация		
			1.462.1-3/80.1-2	Балка типа БДР18		
				Сборочные единицы		
		1	1.462.1-3/80.1-2-51	Балка 2БДР18-5AIV т	1	
				Детали закладные		
		2	1.400-6/76 Вып.1	М4-1-3	4	
		3	1.400-6/76 Вып.1	М4-3-4	4	

Ведомость расхода стали на дополнительные закладные изделия, кг

Марка	Изделия закладные						Всего
	Арматура класса А-III ГОСТ 5781-82			Прокат марки Вст3кп2 ГОСТ 19903-74			
	Ф8		Итого	S=6		Итого	
2БДР18-5AIV т-б	1,2		1,2	14,0		14,0	15,2

Вед.инж.	Мишанин		
Рук.гр.	Павлинов		
Гл.спец.	Пилипчук		
Нач.отд.	Тигай		
ГИП	Глезин		
Н.контр.	Антонычева		1.11.85

ТП816-1-79.86 -КЖИ-2БДР18-5AIVТ-б

Балка 2БДР18-5AIVТ-б

Стадия	Масса	Масштаб
Р	10400	1:75
Лист	Листов 1	

ЦИТЭПсельхозпром г. Иваново

Взам.инв.№ | Подп. и дата | Инв.№подл.

Копировал Кирюшкина Формат А3

Альбом 2

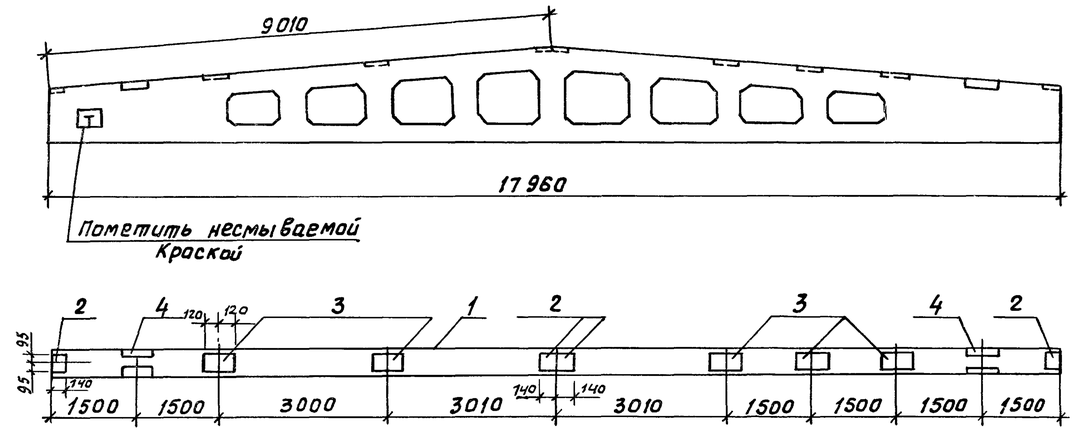

Формат	Зона	Поз.	Обозначение	Наименование	Кол.	Примечание
				Документация		
			1.462.1-3/80.1-2	Балка типа БДР18		
				Сборочные единицы		
		1	1.462.1-3/80.1-2-51	Балка 2БДР18-5AIVт	1	
				Детали закладные		
		2	1.400-6/76 Вып.1	М4-1-3	4	
		3	1.400-6/76 Вып.1	М4-3-4	5	
		4	1.400-6/76 Вып.1	М4-22-1	2	

Ведомость расхода стали на дополнительные закладные изделия, кг

Марка	Изделия закладные									Всего
	Арматура класса А-III ГОСТ 5781-82				Прокат марки Вст3кп2 ГОСТ 8510-72			ГОСТ 19903-74		
	Ф8	Ф10		Итого	∠110×70×8		Итого	S=6	Итого	
2БДР18-5AIVт-а	2,2	0,4		2,6	10,4		10,4	16,2	16,2	29,2

9

21013-02

Вед.инж.	Мишанин		
Рук.гр.	Павлинов		
Гл.спец.	Пилипчук		
Нач.отд.	Тигай		
ГИП	Глезин		
Н.контр.	Антонычева		1.11.85

ТП816-1-79.86 -КЖИ-2БДР18-5AIVТ-а

Балка 2БДР18-5AIVТ-а

Стадия	Масса	Масштаб
Р	10400	1:75
Лист	Листов 1	

ЦИТЭПсельхозпром г. Иваново

Взам.инв.№ | Подп. и дата | Инв.№подл.

Альбом 2

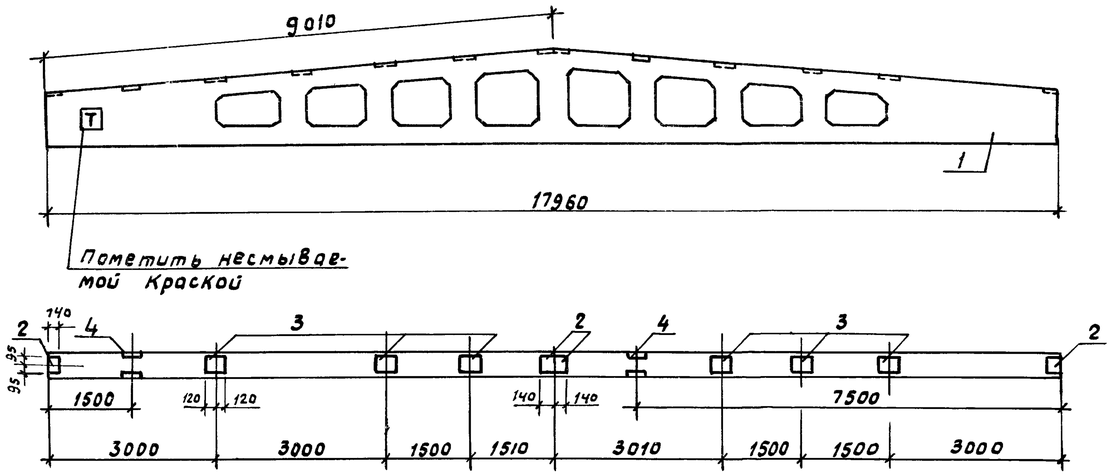

Формат	Зона	Поз.	Обозначение	Наименование	Кол.	Примечание
				Документация		
			1.462.1-3/80.1-2	Балка типа БДР18		
				Сборочные единицы		
		1	1.462.1-3/80.1-2-51	Балка 2БДР18-5АIVт	1	
				Детали закладные		
		2	1.400-6/76 Вып.1	М4-1-3	4	
		3	1.400-6/76 Вып 1	М4-3-4	6	
		4	1.400-6/76 Вып. 1	М4-22-1	2	

Ведомость расхода стали на дополнительные закладные изделия, кг

Марка	Изделия закладные									Всего
	Арматура класса А-III				Прокат марки Вст.3 кп.2					
	ГОСТ 5781-82				ГОСТ 8510-72			ГОСТ 19903-74		
	Ф8	Ф10		Итого	L 110×70×8		Итого	S=6	Итого	
2БДР18-5АIVт-в	2,4	0,4		2,8	10,4		10,4	18,4	18,4	31,6

Инжен.	Пылайкин		
Рук. гр.	Павлинов		
Гл. спец.	Пилипчук		
Нач. отд.	Тигай		
ГИП	Глезин		
Н. контр.	Антонычева		11.11.85

ТП816-1-79.86 -КЖИ-2БДР18-5АIVт-в

Балка 2БДР18-5АIVт-в

Стадия	Масса	Масштаб
Р	10400	1:75
Лист	Листов 1	

ЦИТЭПсельхозпром г. Иваново

Взам. инв. № | Подп. и дата | Инв. № подл.

Альбом 2

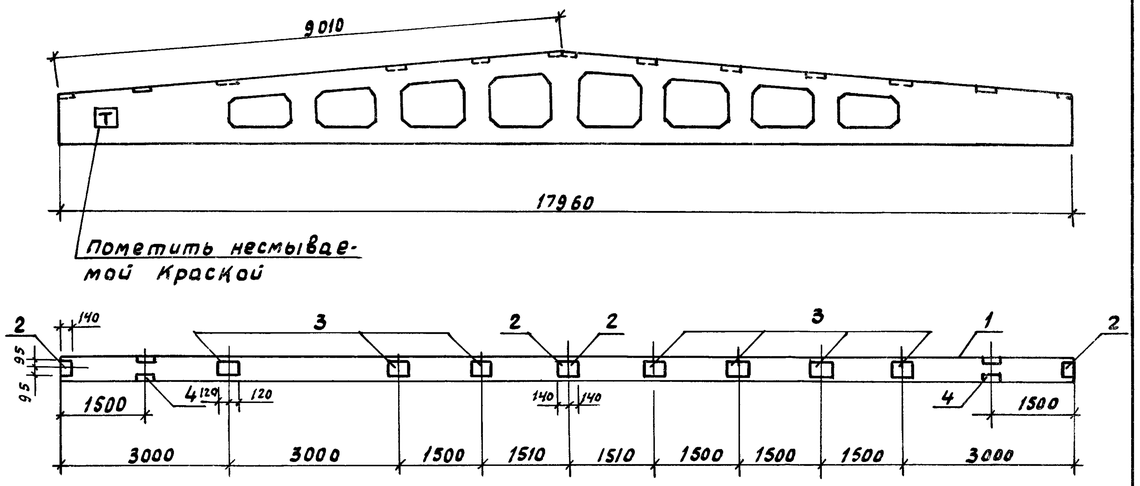

Формат	Зона	Поз.	Обозначение	Наименование	Кол.	Примечание.
				Документация		
			1.462.1-3/80.1-2	Балка типа БДР18		
				Сборочные единицы		
		1	1.462.1-3/80.1-2-52	Балка 2БДР18-6АIVт	1	
				Детали закладные		
		2	1.400-6/76 Вып.1	М4-1-3	4	
		3	1.400-6/76 Вып.1	М4-3-4	7	
		4	1.400-6/76 Вып 1	М4-22-1	2	

Ведомость расхода стали на дополнительные закладные изделия, кг

Марка	Изделия закладные									Всего
	Арматура класса А-III				Прокат марки ВСт.3 кп 2					
	ГОСТ 5781-82				ГОСТ 8510-72			ГОСТ 19903-74		
	Ф8	Ф10		Итого	L 110×70×8		Итого	S=6	Итого	
2БДР18-6АIVт-а	2,6	0,4		3,0	10,4		10,4	20,6	20,6	34,0

10

21013-02

Инжен.	Пылайкин		
Рук. гр.	Павлинов		
Гл. спец.	Пилипчук		
Нач. отд.	Тигай		
ГИП	Глезин		
Н. контр.	Антонычева		11.11.85

ТП816-1-79.86 -КЖИ-2БДР18-6АIVт-а

Балка 2БДР18-6АIVт-а

Стадия	Масса	Масштаб
Р	10400	1:75
Лист	Листов 1	

ЦИТЭПсельхозпром г. Иваново

Взам. инв. № | Подп. и дата | Инв. № подл.

Альбом 2

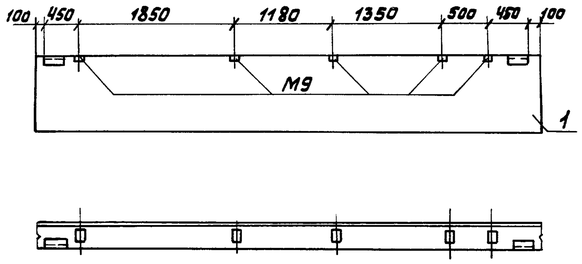

Формат	Зона	Поз.	Обозначение	Наименование	Кол.	Примечание
				Сборочные единицы		
		1	1.030.1-1. 1-1 05-07	Панель ПС60.12.3,0-6.Л-1.36	1	

Инж.	Пылайкин		
Ст.инж.	Чистяков		
Рук.гр.	Павлинов		
Гл.спец.	Пилипчук		
Нач.отд.	Тигай		
ГИП	Глезин		
Н.контр.	Антонычева		11.11.85

ТП 816-1-79.86 - КЖИ-ПС 60.12.3,0-6.Л-1.36А

Панель стеновая ПС60.12.3,0-6Л-1.36А

Стадия	Масса	Масштаб
Р	2520	б/м
Лист	Листов 1	

ЦИТЭПсельхозпром г. Иваново

Инв.№ подл. | Подп. и дата | Взам. инв.№

Копировал Иванова — Формат А4

Альбом 2

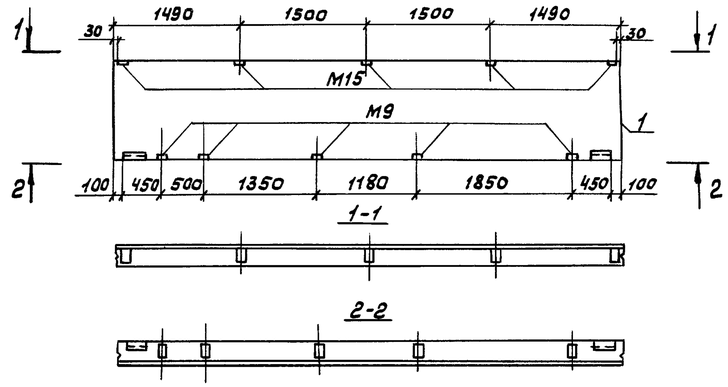

Формат	Зона	Поз.	Обозначение	Наименование	Кол.	Примечание
				Сборочные единицы		
		1	1.030.1-1.1-1 04-11	Панель ПС60.9.3,0-6Л-1.40	1	

Инж.	Пылайкин		
Ст.инж.	Чистяков		
Рук.гр.	Павлинов		
Гл.спец.	Пилипчук		
Нач.отд.	Тигай		
ГИП	Глезин		
Н.контр.	Антонычева		11.11.85

ТП 816-1-79.86 - КЖИ-ПС 60.9.3,0-6Л-1.40А

Панель стеновая ПС 60.9.3,0-6.Л-1.40А

Стадия	Масса	Масштаб
Р	1910	б/м
Лист	Листов 1	

ЦИТЭПсельхозпром г. Иваново

Копировал Иванова — Формат А4

Альбом 2

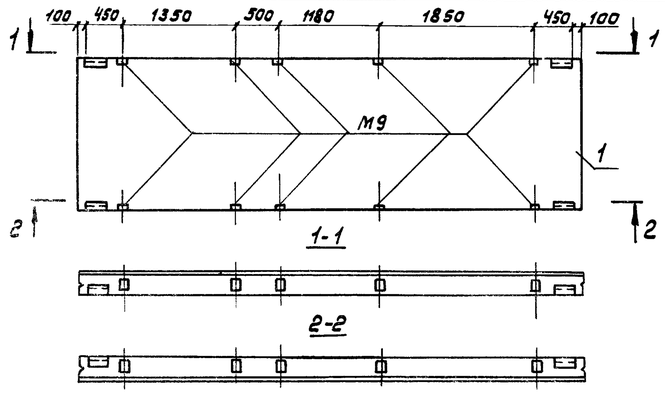

Формат	Зона	Поз.	Обозначение	Наименование	Кол.	Примечание
				Сборочные единицы		
		1	1.030.1-1.1-1 07-08	Панель ПС60.18.3,0-2Л-1.38	1	

Инж.	Пылайкин		
Ст.инж.	Чистяков		
Рук.гр.	Павлинов		
Гл.спец.	Пилипчук		
Нач.отд.	Тигай		
ГИП	Глезин		
Н.контр.	Антонычева		11.11.85

Т.П816-1-79.86 КЖИ-ПС60.18.3,0-2Л-1.38А

Панель стеновая ПС 60.18.3,0-2Л-1.38А

Стадия	Масса	Масштаб
Р	3760	б/м
Лист	Листов 1	

ЦИТЭПсельхозпром г. Иваново

Альбом 2

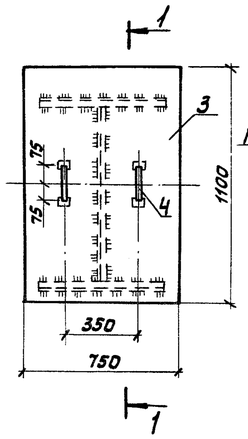

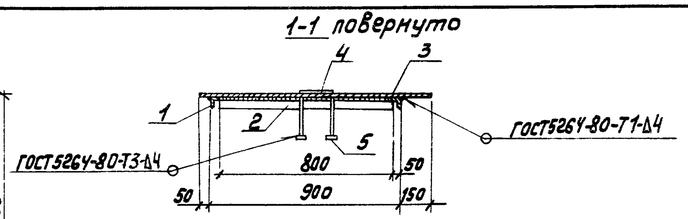

Сварные швы выполнять электродом Э42 ГОСТ9467-75

Формат	Зона	Поз.	Обозначение	Наименование	Кол.	Примечание
				Детали		
Б4		1	КЖИ-ЛН2-1	Уголок $\frac{Б-50\times50\times5\ ГОСТ8509-72}{ВСт3кп2\ ГОСТ535-79}$ ℓ=600	2	2,26кг
		2	-01	Уголок $\frac{Б-50\times50\times5\ ГОСТ8509-72}{ВСт.3кп2\ ГОСТ535-79}$ ℓ=800	1	3,02кг
Б4		3	КЖИ-ЛН2-2	Лист ромб. К-ПУ-4,0		
				БСт3сп ГОСТ8568-77	1	27,38 кг
Б4		4	-3	Круг $\frac{Б-12\ ГОСТ2590-71}{ВСт.3кп.2\ ГОСТ535-79}$ ℓ=450	2	0,40 кг
Б4		5	-4	Полоса $\frac{Б-2\times40\times60\ ГОСТ103-76}{ВСт3кп2\ ГОСТ535-79}$ ℓ=60	2	0,11 кг

Инженер	Пылайкин		
Вед.инж.	Мишанин		
Рук.гр.	Павлинов		
Гл.спец.	Пилипчук		
Нач.отд.	Тигай		
ГИП	Глезин		
Н.контр.	Антонычева		11.11.85

ТП 816-1-79.86 КЖИ-ЛН2

Крышка приямка ЛН2

Стадия	Масса	Масштаб
Р	35,94	1:20
Лист	Листов 1	

ЦИТЭПсельхозпром г. Иваново

11

21013-02

Формат А4

Альбом 2

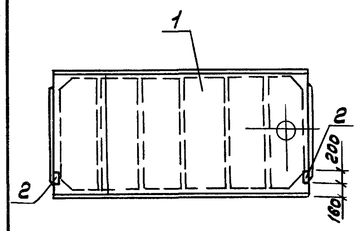

Формат	Зона	Поз.	Обозначение	Наименование	Кол.	Примеч.
				Документация		
			ГОСТ 22701.0-77	Плиты ж-б.ребристые предварит.		
				напряженные размерами 6х3 м		
				для покр. производств. зданий		
				Сборочные единицы		
		1	ГОСТ 22701.2-77	Плита покрытия ПВ4-3АⅤт	1	
		2	ГОСТ 22701.5-77	Изделие закладное М8	2	

Остальное - см. плиту ПВ4-3АⅤт по ГОСТ 22701.2-77

Ведомость расхода стали на дополнительные закладные изделия, кг

Марка	Изделия закладные						Всего
	Арматура класса			Прокат марки			
	А-Ⅲ			Ст3кп2			
	ГОСТ 5781-82			ГОСТ 19903-74			
	Ф10		Итого	С8		Итого	
ПВ4-3АⅤт-1	0,8		0,8	2,6		2,6	3,4

Инж.	Пылайкин		
Рук. гр.	Павлинов		
Гл.спец.	Пилипчук		
Нач.отд.	Тигай		
ГИП	Глезин		
Н.контр.	Антонычева		11.11.85

ТП 816-1-79.86 КЖИ-ПВ4-3АⅤт-1

Плита покрытия ПВ4-3АⅤт-1

Стадия	Масса	Масштаб
Р	3300	1:100
Лист	Листов 1	

ЦИТЭПсельхозпром г. Иваново

Взам.инв.№ | Подп. и дата | Инв.№подл.

Копировал Иванова — Формат А4

Альбом 2

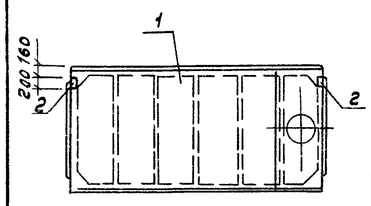

Формат	Зона	Поз.	Обозначение	Наименование	Кол.	Примеч.
				Документация		
			ГОСТ 22701.0-77	Плиты ж-б.ребристые предварит.		
				напряженные размерами 6х3м		
				для покр. производств. зданий		
				Сборочные единицы		
		1	ГОСТ 22701.2-77	Плита покрытия ПВ7-3АⅤт	1	
		2	ГОСТ 22701.5-77	Изделие закладное М8	2	

Остальное - см. плиту ПВ7-3АⅤт по ГОСТ 22701.2-77

Ведомость расхода стали на дополнительные закладные изделия, кг

Марка	Изделия закладные						Всего
	Арматура класса			Прокат марки			
	А-Ⅲ			Ст3кп2			
	ГОСТ 5781-82			ГОСТ 19903-74			
	Ф10		Итого	С8		Итого	
ПВ7-3АⅤт-1	0,8		0,8	2,6		2,6	3,4

Инж.	Пылайкин		
Ст.инж.	Чистяков		
Рук.гр.	Павлинов		
Гл.спец.	Пилипчук		
Нач.отд.	Тигай		
ГИП	Глезин		
Н.контр.	Антонычева		11.11.85

ТП 816-1-79.86 КЖИ-ПВ7-3АⅤт-1

Плита покрытия ПВ7-3АⅤт-1

Стадия	Масса	Масштаб
Р	3200	1:100
Лист	Листов 1	

ЦИТЭПсельхозпром г. Иваново

Взам.инв.№ | Подп. и дата | Инв.№подл.

Копировал Иванова — Формат А4

Альбом 2

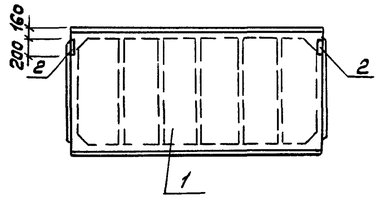

Формат	Зона	Поз.	Обозначение	Наименование	Кол. на исп. –	01		Примечание
				Документация				
			ГОСТ 22701.0-77	Плиты ж-б.ребристые предварит.				
				напряженные размерами 6х3м				
				для покр. производств. зданий				
				Сборочные единицы				
		1	ГОСТ 22701.1-77	Плита покрытия ПГ-3АⅤт	1			
			ГОСТ 22701.1-77	Плита покрытия ПГ-5АⅤт		1		
		2	ГОСТ 22701.5-77	Изделие закладное М8	2	2		

Ведомость расхода стали на дополнительные закладные изделия, кг

Марка	Изделия закладные						Всего
	Арматура класса			Прокат марки			
	А-Ⅲ			Ст3кп2			
	ГОСТ 5781-82			ГОСТ 19903-74			
	Ф10		Итого	С8		Итого	
ПГ-3АⅤт-1	0,8		0,8	2,6		2,6	3,4
ПГ-5АⅤт-1	0,8		0,8	2,6		2,6	3,4

Остальное - см. плиты ПГ-3АⅤт, ПГ-5АⅤт по ГОСТ 22701.1-77

21013-02

Инж.	Пылайкин		
Ст.инж.	Чистяков		
Рук.гр.	Павлинов		
Гл.спец.	Пилипчук		
Нач.отд.	Тигай		
ГИП	Глезин		
Н.контр.	Антонычева		11.11.85

ТП 816-1-79.86 КЖИ-ПГ-3АⅤт-1

Плиты покрытия ПГ-3АⅤт-1; ПГ-5АⅤт-1

Стадия	Масса	Масштаб
Р	2650	1:100
Лист	Листов 1	

ЦИТЭПсельхозпром г. Иваново

Взам.инв.№ | Подп. и дата | Инв.№подл.

Копировал Иванова — Формат А3

Альбом 2

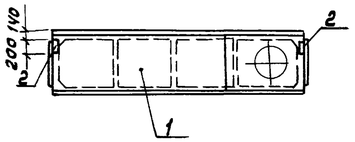

Формат	Зона	Поз.	Обозначение	Наименование	Кол.	Примеч.
				Документация		
			1.465-7 Вып.3 часть1	Сборные ж.б. предварит. напряж. плиты для покр. произв. зданий размером 3х6 и 1,5х6 м		
				Сборочные единицы		
		1	1.465-7 Вып.3 часть1	Плита покрытия ПАIV-4/1,5х6 -2	1	
		2	1.465-7 Вып.3 часть2	Изделие закладное М11	2	

Ведомость расхода стали на дополнительные закладные изделия, кг

Марка	Изделия закладные						Всего
	Арматура класса АIII			Прокат марки Ст.3 кп2			
	ГОСТ 5781-82			ГОСТ 19903-74			
	ф10		Итого	⌀8		Итого	
ПАIV-4/1,5х6 -2а	0,6		0,6	2,6		2,6	3,2

Остальное - см. плиту ПАIV-4/1,5х6 -2 по серии 1.465-7 Вып.3

Инж.	Пылайкин		
Ст.инж.	Чистяков		
Рук.гр.	Павлинов		
Гл.спец.	Пилипчук		
Нач.отд.	Тигай		
ГИП	Глезин		
Н.контр.	Антонычева		11.11.85

ТП 816-1-79.86 КЖИ-ПАIV-4/1,5х6-2а

Плита покрытия ПАIV-4/1,5х6-2а

Стадия	Масса	Масштаб
Р	1950	1:100
Лист	Листов 1	

ЦИТЭПсельхозпром г. Иваново

Копировал Иванова — Формат А4

Инв.№ подл. | Подп. и дата | Взам.инв.№

Альбом 2

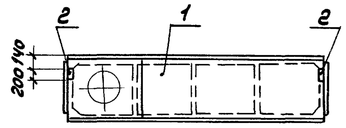

Формат	Зона	Поз.	Обозначение	Наименование	Кол.	Примеч.
				Документация		
			1.465-7 Вып.3. часть1	Сборные ж.б предварит напряж. плиты для покр. произв. зданий размером 3х6 и 1,5х6 м		
				Сборочные единицы		
		1	1.465-7 Вып.3 часть1	Плита покрытия ПАIV-4/1,5х6 -2	1	
		2	1.465-7 Вып.3 часть2	Изделие закладные М11	2	

Ведомость расхода стали на дополнительные закладные изделия, кг

Марка	Изделия закладные						Всего
	Арматура класса АIII			Прокат марки Ст3 кп2			
	ГОСТ 5781-82			ГОСТ 19903-74			
	ф10		Итого	⌀8		Итого	
ПАIV-4/1,5х6 -2а-1	0,6		0,6	2,6		2,6	3,2

Остальное-см. плиту ПАIV-4/1,5х6 -2 по серии 1.465-7, Вып.3

Инж.	Пылайкин		
Ст.инж.	Чистяков		
Рук.гр.	Павлинов		
Гл.спец.	Пилипчук		
Нач.отд.	Тигай		
ГИП	Глезин		
Н.контр.	Антонычева		11.11.85

ТП 816-1-79.86 КЖИ ПАIV-4/1,5х6 -2а-1

Плита покрытия ПАIV-4/1,5х6 - 2а-1

Стадия	Масса	Масштаб
Р	1950	1:100
Лист	Листов 1	

ЦИТЭПсельхозпром г. Иваново

Копировал Иванова — Формат А4

Инв.№ подл. | Подп. и дата | Взам.инв.№

Альбом 2

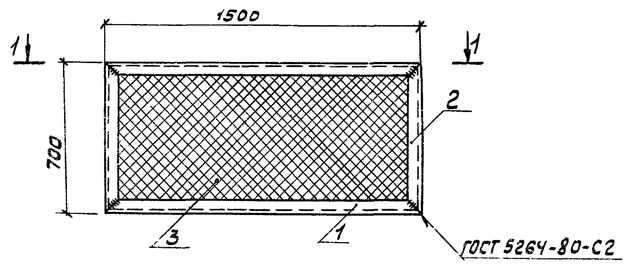

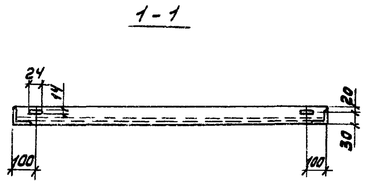

Сварку производить электродом Э42 ГОСТ 9467-75

Формат	Зона	Поз.	Обозначение	Наименование	Кол.	Примечание
				Детали		
БЧ		1	КЖИ-РШ1-1	Уголок $\frac{Б-50\times50\times5\ ГОСТ\ 8509-72}{Ст3кп\ ГОСТ\ 535-79}$ ℓ=1500	2	5,70кг
		2	-01	ℓ=700	2	2,64кг
БЧ		3	КЖИ-РШ1-2	Сетка 2а-2,0-0 ГОСТ 5336-80	1	2,66кг

Инж.	Пылайкин		
Рук.гр.	Павлинов		
Гл.спец.	Пилипчук		
Нач.отд.	Тигай		
ГИП	Глезин		
Н.контр.	Антонычева		11.11.85

ТП 816-1-79.86 КЖИ-РШ1

Изделие закладное РШ1

Стадия	Масса	Масштаб
Р	19,34	1:20
Лист	Листов 1	

ЦИТЭПсельхозпром г. Иваново

Копировал Иванова — Формат А4

Инв.№ подл. | Подп. и дата | Взам.инв.№

Альбом 2

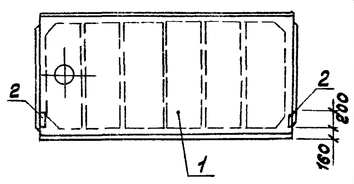

Формат	Зона	Поз.	Обозначение	Наименование	Кол.	Примеч.
				Документация		
			ГОСТ 22701.0-77	Плиты ж.б. ребристые предварительно напряженные размером 6х3м для покрытий производств. зданий		
				Сборочные единицы		
		1	ГОСТ 22701.2-77	Плита покрытия ПВ4-5АIVт	1	
		2	ГОСТ 22701.5-77	Изделие закладное М8	2	

Ведомость расхода стали на дополнительные закладные изделия, кг

Марка	Изделия закладные						Всего
	Арматура класса А-III			Прокат марки Ст.3кп2			
	ГОСТ 5781-82			ГОСТ 19903-74			
	ф10		Итого	⌀8		Итого	
ПВ4-5АIVт-1	0,8		0,8	2,6		2,6	3,4

Остальное-см. плиту ПВ4-5АIVт по ГОСТ 22701.2-77

13

21013-02

Инж.	Пылайкин		
Ст.инж.	Чистяков		
Рук.гр.	Павлинов		
Гл.спец.	Пилипчук		
Нач.отд.	Тигай		
ГИП	Глезин		
Н.контр.	Антонычева		11.11.85

ТП 816-1-79.86 КЖИ-ПВ4-5АIVт-1

Плита ПВ4-5АIVт-1

Стадия	Масса	Масштаб
Р	3300	1:100
Лист	Листов 1	

ЦИТЭПсельхозпром г. Иваново

Копировал Иванова — Формат А4

Инв.№ подл. | Подп. и дата | Взам.инв.№

Альбом 2

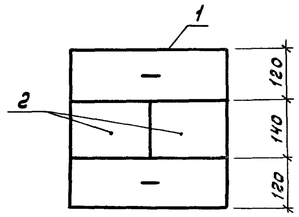

Формат	Зона	Поз.	Обозначение	Наименование	Кол.	Примеч.
				Сборочные единицы		
		1	1.225-2.11-4.0.0.0	Плита опорная ОП4.4-т	1	50кг
		2	1.400-6/76 вып.1	Изделие закладное М4-1	2	1.4кг

Ведомость расхода стали на дополнительные закладные детали, кг

Марка	Изделия закладные						Всего
	Арматура класса А-III ГОСТ 5781-82			Прокат марки Ст3кп2 ГОСТ 19903-74			
	ф8		Итого	S=6		Итого	
ОП4.4-Т-1	0,2		0,2	2,6		2,6	2,8

Инж.	Пылайкин		
Рук.гр.	Павлинов		
Гл.спец.	Пилипчук		
Нач.отд.	Тигай		
ГИП	Глезин		
Н.контр.	Антонычева		11.11.85

ТП 816-1-79 86 КЖИ-ОП 4.4-Т-1

Опорная плита ОП 4 4-Т-1

Стадия	Масса	Масштаб
Р	50	б/м

Лист | Листов 1

ЦИТЭПсельхозпром г. Иваново

Взам.инв.№ | Подп. и дата | Инв.№подл.

Копировал Иванова | Формат А4

Альбом 2

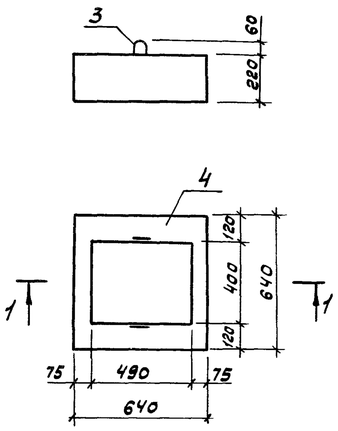

Формат	Зона	Поз.	Обозначение	Наименование	Кол.	Примеч.
				Сборочные единицы		
А4		1	КЖИ-М1	Изделие закладное М1	1	13,44 кг
А4		2	КЖИ-С2	Сетка арматурная С2	2	5,5кг
				Детали		
		3	1.225-2.11-0.002-01	Петля строповочная П6	2	0,20кг
				Материалы		
		4		Бетон марки 200	0,09	$м^3$

Ведомость расхода стали на элемент, кг

Марка	Изделия арматурные					Изделия закладные						Общ рас.
	Арматура класса А-III ГОСТ 5781-82		А-I		Всего	Арматура класса А-III ГОСТ 5781-82		Прокат марки Ст.3 кп2 ГОСТ 19903-74			Всего	
	ф8	Итого	ф6	Итого		ф12	Итого	S=8		Итого		
ОП1	11,0	11,0	0,5	0,5	11,5	1,14	1,14	12,3		12,3	13,44	24,9

Инж.	Пылайкин		
Рук.гр.	Павлинов		
Гл.спец.	Пилипчук		
Нач.отд.	Тигай		
ГИП	Глезин		
Н.контр.	Антонычева		11.11.85

ТП 816-1-79.86 КЖИ-ОП1

Опорная плита ОП1

Стадия	Масса	Масштаб
Р	226	б/м

Лист | Листов 1

ЦИТЭПсельхозпром г. Иваново

Взам.инв.№ | Подп. и дата | Инв.№подл.

Копировал Иванова | Формат А4

Альбом 2

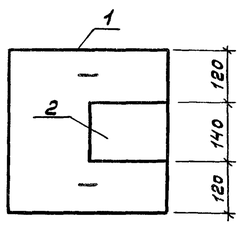

Формат	Зона	Поз.	Обозначение	Наименование	Кол.	Примеч.
				Сборочные единицы		
		1	1.225-2.11-4.0.0.0	Плита опорная ОП4.4-т	1	50кг
		2	1.400-6/76 вып.1	Изделие закладное М4-1	1	1.4кг

Ведомость расхода стали на дополнительные закладные детали, кг

Марка	Изделия закладные						Всего
	Арматура класса А-III ГОСТ 5781-82			Прокат марки Ст.3кп2 ГОСТ 19903-74			
	ф8		Итого	S=6		Итого	
ОП4.4-Т-2	0,1		0,1	1,3		1,3	1,4

Инж.	Пылайкин		
Рук.гр.	Павлинов		
Гл.спец.	Пилипчук		
Нач.отд.	Тигай		
ГИП	Глезин		
Н.контр.	Антонычева		11.11.85

ТП 816-1-79.86 КЖИ-ОП4.4-Т-2

Опорная плита ОП4.4-Т-2

Стадия	Масса	Масштаб
Р	50	б/м

Лист | Листов 1

ЦИТЭПсельхозпром г. Иваново

Взам.инв.№ | Подп. и дата | Инв.№подл.

Копировал Иванова | Формат А4

Альбом 2

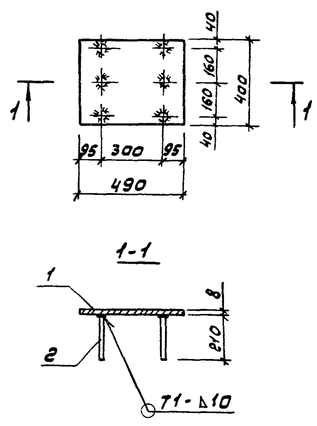

Формат	Зона	Поз	Обозначение	Наименование	Кол.	Примеч.
				Детали		
Б4		1	-КЖИ-М1-1	Полоса $\frac{Б\,8\times400\ ГОСТ\ 82-70}{Ст.3кп2\ ГОСТ\ 14637-79}$ ℓ=490	1	12,3 кг
Б4		2	-2	А-III-12-ГОСТ 5781-82 ℓ=210	6	0,19 кг

Сварку анкерных стержней к пластине выполнить в соответствии с СН 393-78 и ГОСТ 19292-73

14

21013-02

Инж.	Пылайкин		
Рук.гр.	Павлинов		
Гл.спец.	Пилипчук		
Нач.отд.	Тигай		
ГИП	Глезин		
Н.контр.	Антонычева		11.11.85

ТП 816-1-79 86 КЖИ-М1

Изделие закладное М1

Стадия	Масса	Масштаб
Р	13,44	1:20

Лист | Листов 1

ЦИТЭПсельхозпром г. Иваново

Взам.инв.№ | Подп. и дата | Инв.№подл.

Копировал Иванова | Формат А4

Альбом 2

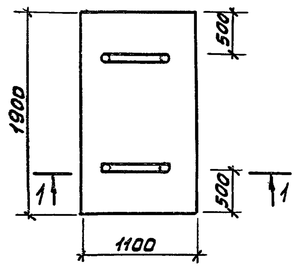

1-1
М 1:25

I
М1:10

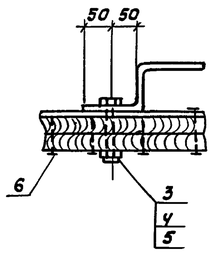

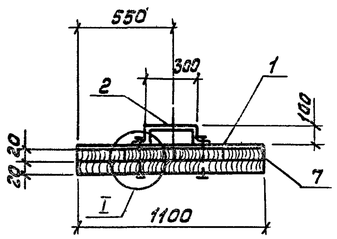

Формат	Зона	Поз.	Обозначение	Наименование	Кол.	Примеч.
				Детали		
54		1	КЖИ-ЩД1-1	Ст 6-ПН-НО-0,8×1000×1900 ГОСТ 19904-79 / Ст 3кп-КР-1 ГОСТ 14918-80	2	12,5 кг
54		2	-2	Я-I-20-ГОСТ 5781-82 ℓ=700	2	1,73 кг
				Стандартные изделия		
		3		Болт М10-8g×100.58 ГОСТ 7798-70	4	
		4		Гайка М10-7Н.5 ГОСТ 5915-70	4	
		5		Шайба 10.01.08кп ГОСТ 11371-78	8	
		6		Гвозди К3,5×40 ГОСТ 4030-63	40	
				Материалы		
		7		Пиломатериал ГОСТ 24454-80	0,06	$м^3$

Инж.	Пылайкин		
Рук.гр.	Павлинов		
Гл.спец.	Пилипчук		
Нач.отд.	Тигай		
ГИП	Глезин		
Н.контр.	Антонычева		11/11.85

ТП 816-1-79.86 КЖ-ЩД1

Щит деревянный ЩД1

Стадия	Масса	Масштаб
Р	-	1:50
Лист	Листов 1	

ЦИТЭПсельхозпром г. Иваново

Копировал Иванова

Формат А3

Инв.№ подл. | Подпись и дата | Взам.инв.№

Альбом 2

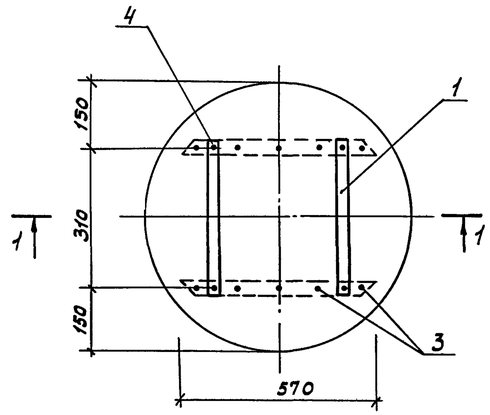

1-1

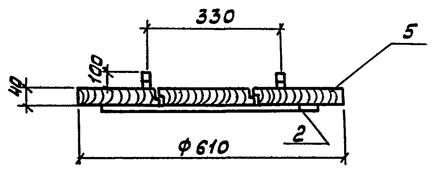

Формат	Зона	Поз.	Обозначение	Наименование	Кол.	Примеч.
				Детали		
54		1	КЖИ-КД1-1	Полоса Б-2 10×30 ГОСТ 103-76 / Ст3кп2 ГОСТ 535-79 ℓ=330	2	0,78 кг
54		2	-2	Полоса Б-2 6×50 ГОСТ 103-76 / Ст3кп2 ГОСТ 535-79 ℓ=570	2	1,35 кг
				Стандартные изделия		
		3		Гвозди К2,5×50 ГОСТ 4028-63	10	
		4		Гвозди К3,0×70 ГОСТ 4028-63	4	
				Материалы		
		5		Пиломатериал ГОСТ 24454-80	0,02	$м^3$

15

21013-02

Инж.	Пылайкин		
Рук.гр.	Павлинов		
Гл.спец.	Пилипчук		
Нач.отд.	Тигай		
ГИП	Глезин		
Н.контр.	Антонычева		11/11.85

ТП 816-1-79.86 КЖИ-КД1

Крышка деревянная КД1

Стадия	Масса	Масштаб
Р	-	1:10
Лист	Листов 1	

ЦИТЭПсельхозпром г. Иваново

Копировал Иванова

Формат А3

Инв.№ подл. | Подпись и дата | Взам.инв.№

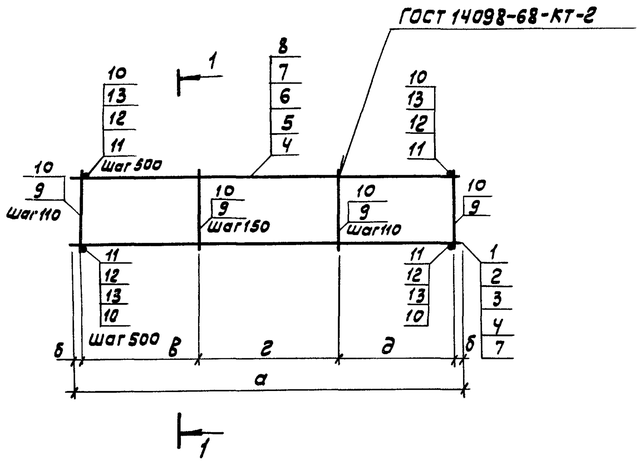

Рис.1
1-1

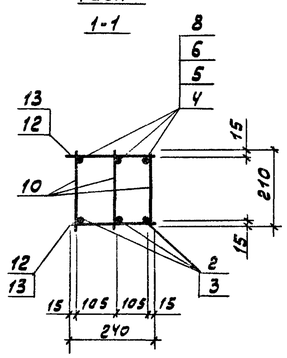

Рис.2
1-1

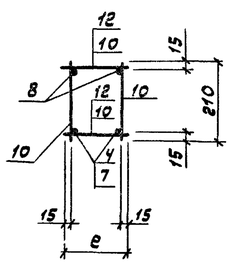

Рис.3
1-1

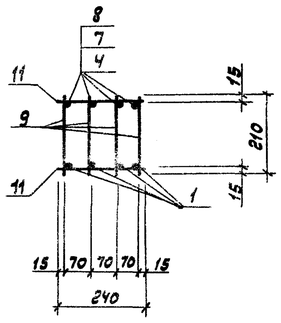

Формат	Зона	Поз.	Обозначение	Наименование	Количество на исполнение КЖИ-КП1-																			Примечание
					–	01	02	03	04	05	06	07	08	09	10	11	12	13	14	15	16	17	18	
				Детали																				
Б4		1		А-III-25-ГОСТ 5781-82		4	4		4	4				4	4									
Б4		2		А-III-22-ГОСТ 5781-82	3			3					3						3				2	
Б4		3		А-III-20-ГОСТ 5781-82												3	3				3	3		
Б4		4		А-III-18-ГОСТ 5781-82					4			2							3	2				
Б4		5		А-III-16-ГОСТ 5781-82	3								3											
Б4		6		А-III-14-ГОСТ 5781-82												3					3			
Б4		7		А-III-10-ГОСТ 5781-82							2				4			2						
Б4		8		А-I-10-ГОСТ 5781-82		4	4	3		4	2	2		4			3	2		2		3	2	
Б4		9		А-I-8-ГОСТ 5781-82		204	204		200	200				204	200									
Б4		10		А-I-6-ГОСТ 5781-82	153			150			78	100	153			153	153	62	147	98	200	200	102	
Б4		11		А-I-8-ГОСТ 5781-82		28	28		28	28				28	28									
Б4		12		А-I-6-ГОСТ 5781-82	28			28				28	28			28	28	28		28	28	28	28	
Б4		13		А-I-6-ГОСТ 5781-82															28					

Обозначение	Наименование	Рис.	Размеры, мм						Масса, кг
			а	б	в	г	д	е	
	Каркасы пространственные								
КЖИ-КП1	КП1	1	6310	5	1650	3000	1650	—	94,94
-01	КП2	3	6310	5	1650	3000	1650	—	132,31
-02	КП3	3	6250	15	1760	2700	1760	—	131,25
-03	КП4	1	6120	5	1760	2700	1650	—	74,51
-04	КП5	3	6120	5	1760	2700	1650	—	162,45
-05	КП6	3	6120	5	1760	2700	1650	—	128,59
-06	КП7	2	3650	10	990	1650	990	210	12,63
-07	КП8	2	6120	5	1760	2700	1650	190	37,87
-08	КП9	1	6240	10	1760	2700	1760	—	93,97
-09	КП10	3	6240	10	1760	2700	1760	—	131,06
-10	КП11	3	6120	5	1760	2700	1650	—	128,59
-11	КП12	1	6310	5	1650	3000	1650	—	78,28
-12	КП13	1	6310	5	1650	3000	1650	—	67,06
-13	КП14	2	3710	5	1100	1500	1100	240	13,54
-14	КП15	1	6060	30	1650	2700	1650	190	98,56
-15	КП16	2	6060	30	1650	2700	1650	190	37,45
-16	КП17	1	6120	5	1760	2700	1650	—	78,37
-17	КП18	1	6120	5	1760	2700	1650	—	67,49
-18	КП19	2	6250	15	1760	2700	1760	240	51,2

21013-02 16

Рук.гр.	Павлинов		
Гл.спец.	Пилипчук		
Нач.отд.	Тигай		
Гип	Глезин		
Н.контр.	Антонычева		11.11.85

ТП 816-1-79.86 КЖИ-КП1

Каркас пространственный (КП1-КП18)

Стадия	Масса	Масштаб
Р	См. табл.	6/м
Лист	Листов 1	

ЦИТЭПсельхозпром г. Иваново

Копировал Иванова

Формат А2

Взам.инв.№ | Подп. и дата | Инв.№ подл.

Альбом 2

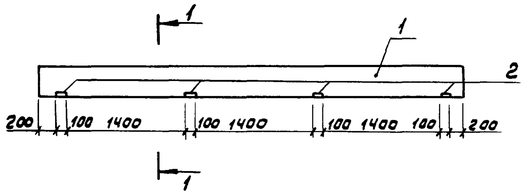

1-1

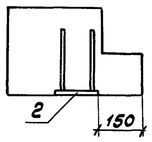

Формат	Зона	Поз.	Обозначение	Наименование	Кол. на исп. –	01	Примечание
				Документация			
			КЭ-01-58 Вып.2	Сборные ж.б. обвязочные балки и			
				перемычки для промышленных			
				зданий			
				Сборочные единицы			
		1	КЭ-01-58 Вып.2	Перемычка БП7-1	1		
			КЭ-01-58 Вып.2	Перемычка БП8-1		1	
		2	КЭ-01-58 Вып.2	Деталь закладная МЧ	4	4	1,9 кг

Ведомость расхода стали на дополнительные закладные детали, кг

Марка элемента	Изделия закладные						Всего
	Арматура класса А-II ГОСТ 5781-82			Прокат марки ВСт.3 кп.2 ГОСТ 19903-74			
	Ф10		Итого	S10		Итого	
БП7-1а	1,2		1,2	6,4		6,4	7,6
БП8-1а	1,2		1,2	6,4		6,4	7,6

Обозначение	Наименование	Масса, кг
-КЖИ-БП7-1а	Перемычка БП7-1а	1100
-01	Перемычка БП8-1а	1600

Инж.	Пылайкин		
Рук.гр.	Павлинов		
Гл.спец.	Пилипчук		
Нач.отд.	Тигай		
ГИП	Глезин		
Н.контр.	Антонычева		11.11.85

ТП 816-1-79.86 КЖИ-БП7-1а

Перемычка (БП7-1а; БП8-1а)

Стадия	Масса	Масштаб
Р	см. таблицу	1/м
Лист	Листов 1	

ЦИТЭПсельхозпром г. Иваново

Копировал Иванова

Формат А3

Инв. № подл. | Подп. и дата | Взам. инв. №

Альбом 2

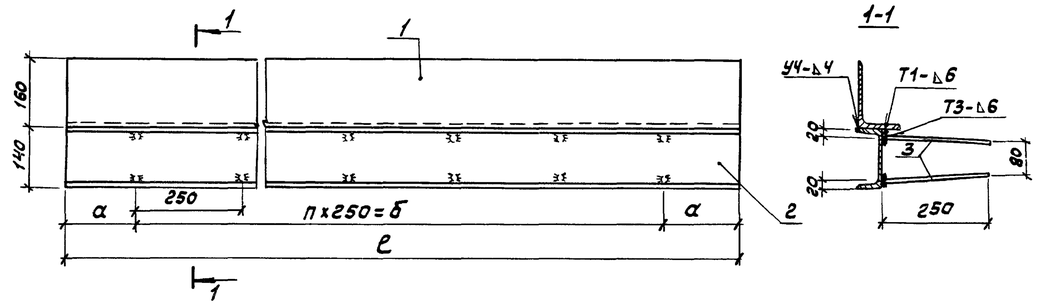

Обозначение	Наименование	Размеры в мм а	б	в	Кол. п	Масса, кг
	Изделия закладные					
КЖИ-МН1	МН1	175	8500	8850	34	291,19
-01	МН2	75	8000	8150	32	267,9
-02	МН3	20	15000	15040	60	482,78
-03	МН4	45	14250	14340	57	460,31
-04	МН5	75	8250	8400	33	276,17
-05	МН6	100	7500	7700	30	253,11

Формат	Зона	Поз.	Обозначение	Наименование	Кол. на исполн. КЖИ-МН1 –	01	02	03	04	05		Примеч.
				Детали								
БЧ		1	КЖИ-МН1-1	Уголок $\frac{6\text{-}160\times100\times10\ ГОСТ\ 8510\text{-}72}{Ст3кп2\ ГОСТ\ 535\text{-}79}$	1	1	1	1	1	1		
БЧ		2	-2	Швеллер $\frac{14\ ГОСТ\ 8240\text{-}72}{Ст.3кп2\ ГОСТ\ 535\text{-}79}$	1	1	1	1	1	1		
БЧ		3	-3	А-III-8 - ГОСТ 5781-82	70	66	122	116	68	62		

1. Сварку производить электродом Э42 ГОСТ 9467-75.
2. Сварные швы выполнять по ГОСТ 5264-80

17

21013-02

Инж.	Пылайкин		
Рук.гр.	Павлинов		
Гл.спец.	Пилипчук		
Нач.отд.	Тигай		
ГИП	Глезин		
Н.контр.	Антонычева		11.11.85

ТП 816-1-79.86 КЖИ-МН1

Изделия закладные (МН1-МН6)

Стадия	Масса	Масштаб
Р	см. таблицу	1/м
Лист	Листов 1	

ЦИТЭПсельхозпром г. Иваново

Копировал Иванова

Формат А4

Инв. № подл. | Подп. и дата | Взам. инв. №

Альбом 2

Развертка

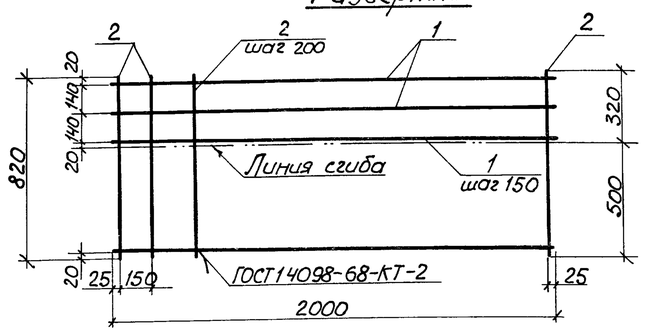

Формат	Зона	Поз.	Обозначение	Наименование	Кол.	Примечание
				Детали		
Б4		1	-КЖИ -С1-1	А-III-10 ГОСТ 5781-82 ℓ=2000	6	1,24 кг
Б4		2	-2	А-I-6 ГОСТ 5781-82 ℓ=820	11	0,182 кг

Инжен.	Пылайкин		
Рук. гр.	Павлинов		
Гл. спец.	Пилипчук		
Нач. отд.	Тигай		
ГИП	Глезин		
Н. контр.	Антонычева		10.07.86

ТП 816-1-79.86 -КЖИ-С1

Сетка С1

Стадия	Масса	Масштаб
Р	9,44	1:20
Лист	Листов 1	

ЦИТЭП сельхозпром г. Иваново

Копировал Сорокина — Формат А4

Альбом 2

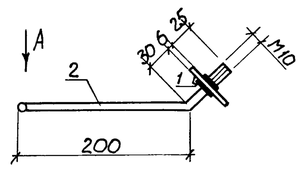

Вид А

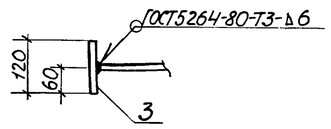

Сварку производить электродом Э42 ГОСТ 9467-75

Формат	Зона	Поз	Обозначение	Наименование	Кол.	Примечание
				Детали		
Б4		1	-КЖИ-МН8-1	Полоса $\frac{Б\text{-}26\times60\ ГОСТ\ 103\text{-}76}{Ст3кп2\ ГОСТ\ 535\text{-}79}$ ℓ=60	1	0,14 кг
Б4		2	-2	А-I-12-ГОСТ 5781-82 ℓ=260	1	0,23 кг
Б4		3	-3	А-I-10 ГОСТ 5781-82 ℓ=120	1	0,072 кг

Инжен.	Пылайкин		
Рук. гр.	Павлинов		
Гл. спец.	Пилипчук		
Нач. отд.	Тигай		
ГИП	Глезин		
Н. контр.	Антонычева		11.07.86

ТП 816-1-79.86 -КЖИ-МН8

Изделие закладное МН8

Стадия	Масса	Масштаб
Р	0,44	1:5
Лист	Листов 1	

ЦИТЭП сельхозпром г. Иваново

Копировал Сорокина — Формат А4

Альбом 2

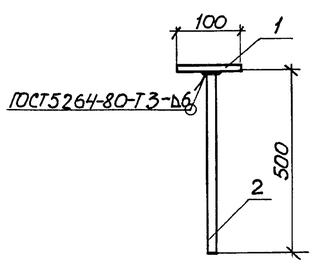

Формат	Зона	Поз.	Обозначение	Наименование	Кол.	Примеч.
				Детали		
Б4		1	-КЖИ -МН7-1	Полоса $\frac{Б\ 26\times100\ ГОСТ\ 103\text{-}76}{Ст3кп2\ ГОСТ\ 535\text{-}79}$ ℓ=100	1	0,47 кг
Б4		2	-2	А-I-10 - ГОСТ 5781-82 ℓ=500	1	0,31 кг

Сварку производить электродом Э-42 по ГОСТ 9467-75

Инжен.	Пылайкин		
Рук. гр.	Павлинов		
Гл. спец.	Пилипчук		
Нач. отд.	Тигай		
ГИП	Глезин		
Н. контр.	Антонычева		11.07.86

ТП 816-1-79.86 -КЖИ-МН7

Изделие закладное МН7

Стадия	Масса	Масштаб
Р	0,78	б/м
Лист	Листов 1	

ЦИТЭП сельхозпром г. Иваново

Копировал Сорокина — Формат А4

Альбом 2

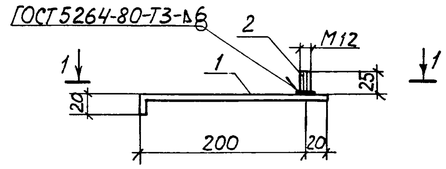

1-1

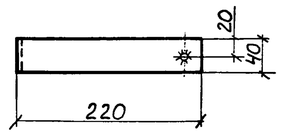

Формат	Зона	Поз	Обозначение	Наименование	Кол	Примечание
				Детали		
Б4		1	-КЖИ-МН9-1	Полоса $\frac{Б\text{-}26\times40\ ГОСТ\ 103\text{-}76}{Ст3\ кп2\ ГОСТ\ 535\text{-}79}$ ℓ=240	1	0,45 кг
Б4		2	-2	А-I-12 -ГОСТ 5781-82 ℓ=25	1	0,03 кг

Сварку производить электродом Э42 ГОСТ 9467-75

18

21013-02

Инжен.	Пылайкин		
Рук. гр.	Павлинов		
Гл. спец.	Пилипчук		
Нач. отд.	Тигай		
ГИП	Глезин		
Н. контр.	Антонычева		11.07.86

ТП816-1-79.86 -КЖИ-МН9

Изделие закладное МН9

Стадия	Масса	Масштаб
Р	0,48	1:5
Лист	Листов 1	

ЦИТЭП сельхозпром г. Иваново

Копировал Сорокина — Формат А4

Альбом 2

КЖИ-МС1Т - изображено
КЖИ-МС1Т-01 - зеркальное отражение

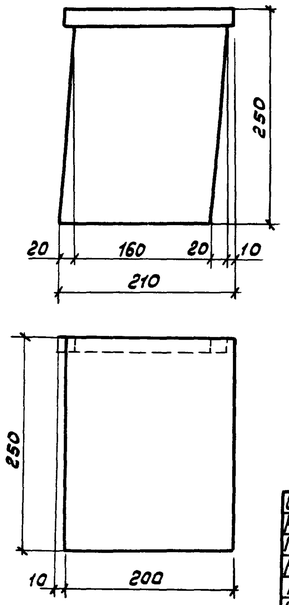

Марка	Обозначение
МС1Т	КЖИ-МС1Т
МС1Н	-01

Инженер	Пылайкин		
Рук.гр.	Павлинов		
Гл.спец.	Пилипчук		
Нач.отд.	Тигай		
ГИП	Глезин		
Н.контр.	Антонычева		1.11.85

ТП 816-1-79.86 КЖИ-МС1Т

Элемент соединительный (МС1Т, МС1Н)

Стадия	Масса	Масштаб
Р	12,91	1:5
Лист	Листов 1	

Уголок Б-250×250×16 ГОСТ8509-72 / ВСТ3СП5-1 ГОСТ19281-73

ЦИТЭПсельхозпром г. Иваново

Копировал Иванова Формат А4

Альбом 2

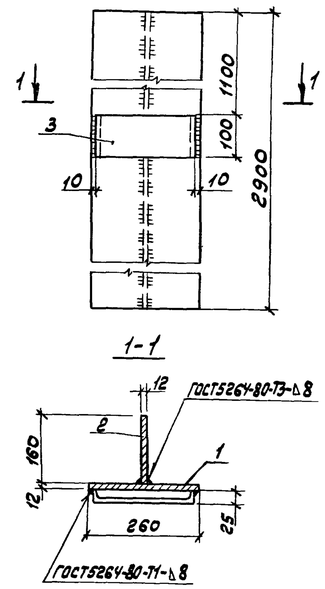

Формат	Зона	Поз.	Обозначение	Наименование	Кол.	Примечание
				Детали		
Б4		1	КЖИ-НФ1-1	Лист В12 ГОСТ19903-74 / ВСТ3СП5-1 ГОСТ14-1-3023-80	1	71,0 кг
Б4		2	-2	Лист В12 ГОСТ19903-74 / ВСТ3СП5-1 ГОСТ14-1-3023-80	1	43,7 кг
Б4		3	-3	Швеллер 24 ГОСТ8240-72 / ВСТ3СП5 ГОСТ380-71 ℓ=100	1	2,4 кг

Сварку производить электродом типа Э42 по ГОСТ9467-75

Инженер	Пылайкин		
Вед.инж.	Мишанин		
Рук.гр.	Павлинов		
Гл.спец.	Пилипчук		
Нач.отд.	Тигай		
ГИП	Глезин		
Н.контр.	Антонычева		1.11.85

ТП 816-1-79.86 КЖИ-НФ1

Насадка фахверка НФ1

Стадия	Масса	Масштаб
Р	117,10	5/м
Лист	Листов 1	

ЦИТЭПсельхозпром г. Иваново

Копировал Иванова Формат А4

Альбом 2

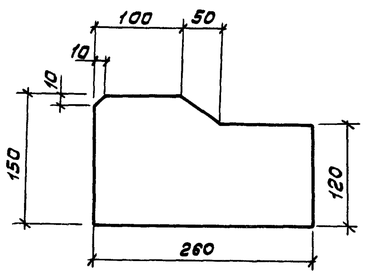

Инженер	Пылайкин		
Рук.гр.	Павлинов		
Гл.спец.	Пилипчук		
Нач.отд.	Тигай		
ГИП	Глезин		
Н.контр.	Антонычева		1.11.85

ТП 816-1-79.86 КЖИ-МС2

Элемент крепления МС2

Стадия	Масса	Масштаб
Р	1,9	1:5
Лист	Листов 1	

Полоса Б-2 6×150 ГОСТ103-76 / Вст.3кп2 ГОСТ535-79

ЦИТЭПсельхозпром г. Иваново

Копировал Иванова Формат А4

Альбом 2

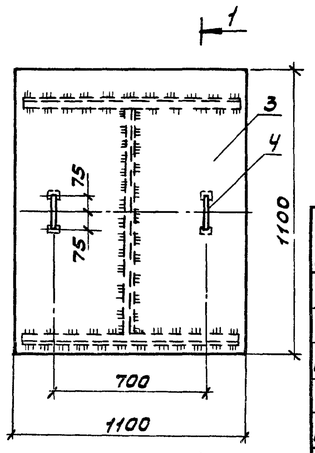

Сварные швы выполнять электродом Э42 ГОСТ9467-75

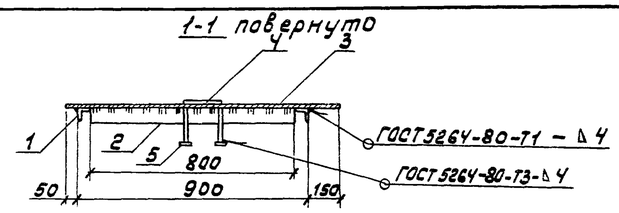

Формат	Зона	Поз.	Обозначение	Наименование	Кол.	Примеч.
				Детали		
Б4		1	КЖИ-ЛН1-1	Уголок Б-50×50×5 ГОСТ8509-72 / Вст3кп2 ГОСТ535-79 ℓ=1000	2	3,77 кг
		2	-01	Уголок Б-50×50×5 ГОСТ8509-72 / Вст3кп2 ГОСТ535-79 ℓ=800	1	3,02 кг
Б4		3	-КЖИ-ЛН1-2	Лист ромб. К-ПУ-4,0		
				Вст3сп ГОСТ8568-77	1	33,06 кг
Б4		4	-3	Круг Б-12 ГОСТ2590-71 / Вст3кп2 ГОСТ535-79 ℓ=450	2	0,40 кг
Б4		5	-4	Полоса Б-2 4×60 ГОСТ103-76 / Вст3кп2 ГОСТ535-79 ℓ=60	2	0,11 кг

Инженер	Пылайкин		
Рук.гр.	Павлинов		
Гл.спец.	Пилипчук		
Нач.отд.	Тигай		
ГИП	Глезин		
Н.контр.	Антонычева		1.11.85

ТП 816-1-79.86 -КЖИ-ЛН1

Крышка приямка ЛН1

Стадия	Масса	Масштаб
Р	44,64	1:20
Лист	Листов 1	

ЦИТЭПсельхозпром г. Иваново

21013-02

Копировал Иванова Формат А4

Альбом 2

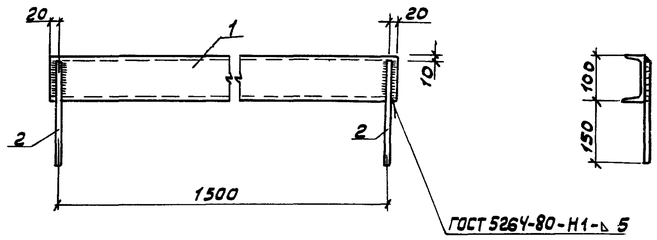

Сварку производить электродом Э42 ГОСТ 9467-75

Формат	Зона	Поз.	Обозначение	Наименование	Кол.	Примеч.
				Детали		
Б4		1	КЖИ-МН 10 -1	Швеллер $\frac{10\ ГОСТ\ 8240-72}{Ст.3кп2\ ГОСТ\ 535-79}$ ℓ=1540	1	13,23кг
Б4		2	-2	А-I-14- ГОСТ 5781-82 ℓ=240	2	0,29кг

Инженер	Пылайкин		
Рук.гр.	Павлинов		
Гл.спец.	Пилипчук		
Нач.отд.	Тигай		
ГИП	Глезин		
Н.контр.	Антонычева		11.11.85

ТП 816-1-79.86 КЖИ-МН10

Изделие закладное МН10

Стадия	Масса	Масштаб
Р	13,81	б/м
Лист	Листов 1	

ЦИТЭПсельхозпром г. Иваново

Инв.№подл. | Подп. и дата | Взам.инв.№

Копировал Иванова — Формат А4

Альбом 2

Вид А

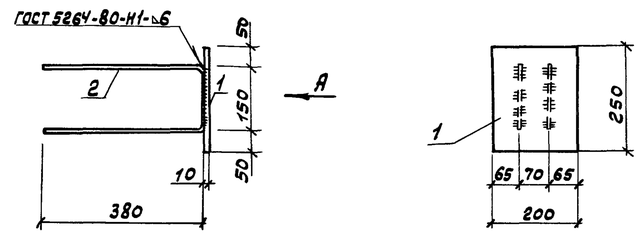

Сварку производить электродом Э42 ГОСТ 9467-75

Формат	Зона	Поз.	Обозначение	Наименование	Кол.	Примеч.
				Детали		
Б4		1	КЖИ-МН12-1	Полоса $\frac{А-10х200\ ГОСТ\ 82-70}{Ст3\ кп2\ ГОСТ\ 14637-79}$ ℓ=250	1	3,93кг
Б4		2	-2	А-I-6 ГОСТ 5781-82 ℓ=920	2	0,20кг

Инженер	Пылайкин		
Ст.инж.	Чистяков		
Рук.гр.	Павлинов		
Гл.спец.	Пилипчук		
Нач.отд.	Тигай		
ГИП	Глезин		
Н.контр.	Антонычева		11.11.85

ТП 816-1-79.86 КЖИ-МН12

Изделие закладное МН12

Стадия	Масса	Масшта
Р	4,33	б/м
Лист	Листов 1	

ЦИТЭПсельхозпром г. Иваново

Инв.№подл. | Подп. и дата | Взам.инв.№

Копировал Иванова — Формат А4

Альбом 2

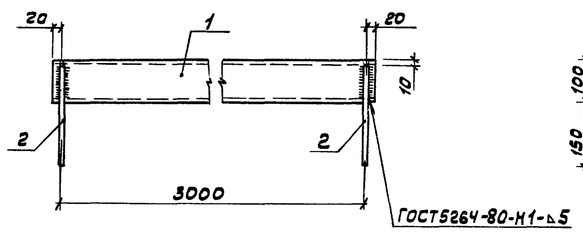

Сварку производить электродом Э42 ГОСТ 9467-75

Формат	Зона	Поз.	Обозначение	Наименование	Кол.	Примеч.
				Детали		
Б4		1	-КЖИ-МН11 -1	Швеллер $\frac{10\ ГОСТ\ 8240-72}{Ст.3кп2\ ГОСТ\ 535-79}$ ℓ=3040	1	26,11кг
Б4		2	-2	А-I-14-ГОСТ 5781-82 ℓ=240	2	0,29кг

Инж.	Пылайкин		
Рук.гр.	Павлинов		
Гл.спец.	Пилипчук		
Нач.отд.	Тигай		
ГИП	Глезин		
Н.контр.	Антонычева		11.11.85

ТП 816-1-79.86 КЖИ-МН11

Изделие закладное МН11

Стадия	Масса	Масштаб
Р	26,69	б/м
Лист	Листов 1	

ЦИТЭПсельхозпром г. Иваново

Инв.№подл. | Подп. и дата | Взам.инв.№

Копировал Иванова — Формат А4

Альбом 2

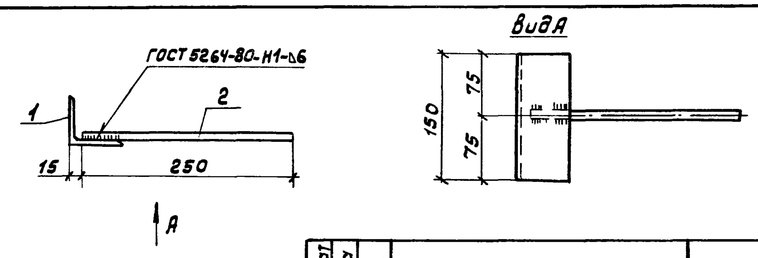

Формат	Зона	Поз.	Обозначение	Наименование	Кол.	Приме
				Детали		
Б4		1	КЖИ-М11-13а -1	Уголок $\frac{Б-63х63х5\ ГОСТ\ 8509-72}{Ст3кп2\ ГОСТ\ 535-79}$ ℓ=150	1	0,72кг
Б4		2	-2	А-III-12 ГОСТ 5781-82 ℓ=250	1	0,22кг

Сварку производить электродом Э42 ГОСТ 9467-75

20

21013-02

Инж.	Пылайкин		
Вед.инж.	Мишанин		
Рук.гр.	Павлинов		
Гл.спец.	Пилипчук		
Нач.отд.	Тигай		
ГИП	Глезин		
Н.контр.	Антонычева		11.11.85

ТП 816-1-79.86 КЖИ-М1-13а

Изделие закладное М1-13а

Стадия	Масса	Масштаб
Р	0,94	б/м
Лист	Листов 1	

ЦИТЭПсельхозпром г. Иваново

Инв.№подл. | Подп. и дата | Взам.инв.№

Копировал Иванова — Формат А4

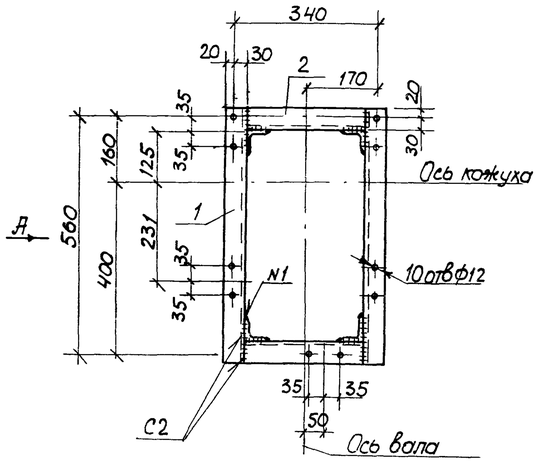

Вид А повернуто

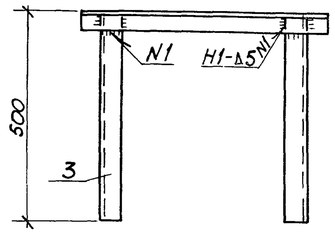

Формат	Зона	Поз.	Обозначение	Наименование	Кол.	Примеч.
				Детали		
Б4		1	-КЖИ-Р1-1	Уголок $\frac{Б\text{-}50\times50\times5\ ГОСТ\ 8509\text{-}72}{Ст3кп2\ ГОСТ\ 535\text{-}79}$ ℓ=600	2	2,26 кг
		2	-01	Уголок $\frac{Б\text{-}50\times50\times5\ ГОСТ\ 8509\text{-}72}{Ст3кп2\ ГОСТ\ 535\text{-}79}$ ℓ=280	2	1,06 кг
Б4		3	-КЖИ-Р1-2	Уголок $\frac{Б\text{-}63\times63\times5\ ГОСТ\ 8509\text{-}72}{Ст3кп2\ ГОСТ\ 535\text{-}79}$ ℓ=500	4	2,40 кг

Сварные швы выполнять по ГОСТ 5264-80, электродом типа Э42 по ГОСТ 9467-75

Инжен.	Пылайкин			ТП 816-1-79.86 -КЖИ-Р1		
Рук. гр.	Павлинов					
Гл. спец.	Лилипчук			Изделие закладное Р1	Стадия	Масса	Масштаб
Нач. отд	Тигай				Р	16,24	Б/м
ГИП	Глезин				Лист	Листов 1
Н. контр.	Антонычева		1.11.85		ЦИТЭП сельхозпром г. Иваново	

Копировал Сорокина Формат А3

Рис. 1

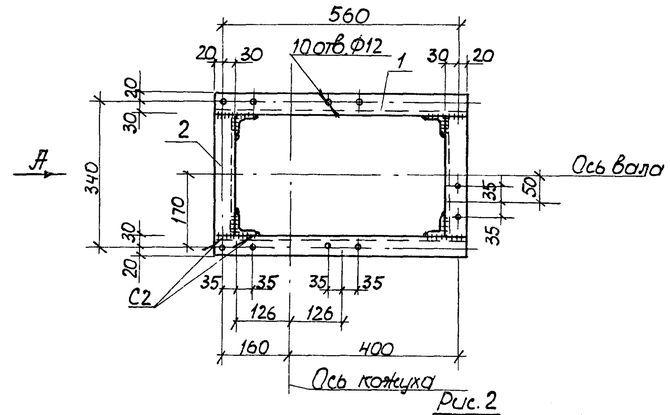

Вид А повернуто

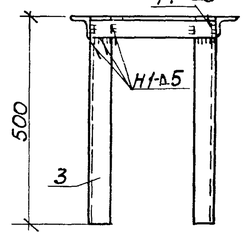

Рис. 2
остальное см. рис. 1

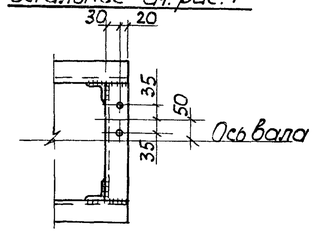

Марка	Обозначение	Рис.
Р2	КЖИ-Р2	1
Р2А	-01	2

Формат	Зона	Поз.	Обозначение	Наименование	Кол. —	Кол. 01	Примеч.
				Детали			
Б4		1	-КЖИ-Р2-1	Уголок $\frac{Б\text{-}50\times50\times5\ ГОСТ\ 8509\text{-}72}{Ст3кп2\ ГОСТ\ 535\text{-}79}$ ℓ=600	2	2	2,26 кг
		2	-01	Уголок $\frac{Б\text{-}50\times50\times5\ ГОСТ\ 8509\text{-}72}{Ст3кп2\ ГОСТ\ 535\text{-}79}$ ℓ=280	2	2	1,06 кг
Б4		3	-КЖИ-Р2-2	Уголок $\frac{Б\text{-}63\times63\times5\ ГОСТ\ 8509\text{-}72}{Ст3кп2\ ГОСТ\ 535\text{-}79}$ ℓ=500	4	4	2,40 кг

Сварные швы выполнять по ГОСТ 5264-80 электродом Э42 по ГОСТ 9467-75

21013-02

Инжен.	Пылайкин			ТП 816-1-79.86 -КЖИ-Р2		
Рук. гр.	Павлинов					
Гл. спец.	Лилипчук			Изделие закладное (Р2, Р2А)	Стадия	Масса	Масштаб
Нач. отд	Тигай				Р	16,24	Б/м
ГИП	Глезин				Лист	Листов 1
Н. контр.	Антонычева		1.11.85		ЦИТЭП сельхозпром г. Иваново	

Взам. инв. №
Подп. и дата
Инв. № подл.

Копировал Сорокина Формат А3

Альбом 2

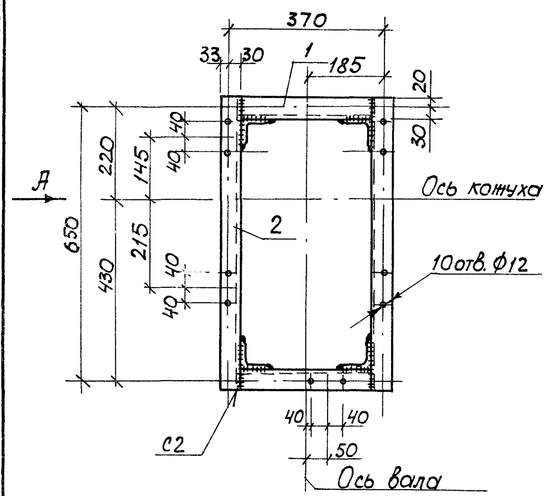

Вид А повернуто

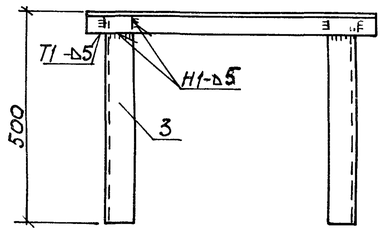

Формат	Зона	Поз.	Обозначение	Наименование	Кол.	Примеч.
				Детали		
Б4		1	-КЖИ-Р3-1	Уголок $\frac{Б\text{-}50\times50\times5\ ГОСТ8509\text{-}72}{Ст3кп2\ ГОСТ535\text{-}79}$ ℓ=310	2	1,17 кг
Б4		2	-2	Уголок $\frac{Б\text{-}63\times63\times5\ ГОСТ8509\text{-}72}{Ст3кп2\ ГОСТ535\text{-}79}$ ℓ=690	2	3,32 кг
		3	-01	Уголок $\frac{Б\text{-}63\times63\times5\ ГОСТ8509\text{-}72}{Ст3кп2\ ГОСТ535\text{-}79}$ ℓ=500	4	2,40 кг

Сварные швы выполнять по ГОСТ 5264-80
электродом Э42 по ГОСТ 9467-75

Инв.№ подл. | Подп. и дата | Взам. инв.№

Инжен.	Пылайкин		ТП 816-1-79.86 -КЖИ-Р3
Рук. гр.	Павлинов		
Гл. спец.	Пилипчук		
Нач. отд.	Тигай		Изделие закладное Р3
ГИП	Глезин		
Н. контр.	Антонычева		

Стадия	Масса	Масштаб
Р	19,58	1/м
Лист	Листов 1	

ЦИТЭП сельхозпром г. Иваново

Копировал Сорокина Формат А3

Альбом 2

Рис.1

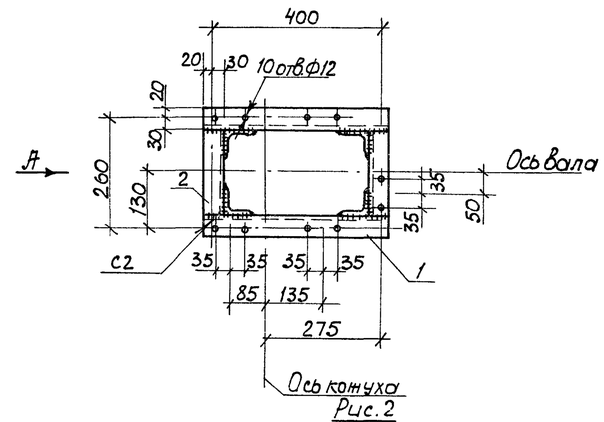

Вид А повернуто

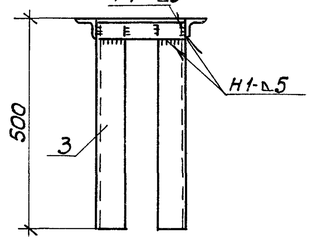

Рис.2
(остальное см. рис. 1)

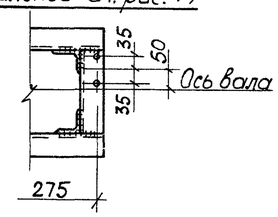

Марка	Обозначение	Рис
Р4	КЖИ -Р4	1
Р4А	-01	2

Формат	Зона	Поз.	Обозначение	Наименование	Кол. –	Кол. 01	
				Детали			
Б4		1	-КЖИ-Р4-1	Уголок $\frac{Б\text{-}50\times50\times5\ ГОСТ8509\text{-}72}{Ст3кп2\ ГОСТ535\text{-}79}$ ℓ=440	2	2	1,66 кг
		2	-01	Уголок $\frac{Б\text{-}50\times50\times5\ ГОСТ8509\text{-}72}{Ст3кп2\ ГОСТ535\text{-}79}$ ℓ=200	2	2	0,75 кг
Б4		3	-КЖИ-Р4-2	Уголок $\frac{Б\text{-}63\times63\times5\ ГОСТ8509\text{-}72}{Ст3кп2\ ГОСТ535\text{-}79}$ ℓ=500	4	4	2,40 кг

Сварные швы выполнять по ГОСТ 5264-80
электродом Э42 по ГОСТ 9467-75

21013-02

Инв.№ подл. | Подп. и дата | Взам. инв.№

Инжен.	Пылайкин		ТП 816-1-79.86 -КЖИ-Р4
Рук. гр.	Павлинов		
Гл. спец.	Пилипчук		
Нач. отд.	Тигай		Изделие закладное (Р4, Р4А)
ГИП	Глезин		
Н. контр.	Антонычева		

Стадия	Масса	Масштаб
Р	14,42	1/м
Лист	Листов 1	

ЦИТЭП сельхозпром г. Иваново

Копировал Сорокина Формат А3

Альбом 2

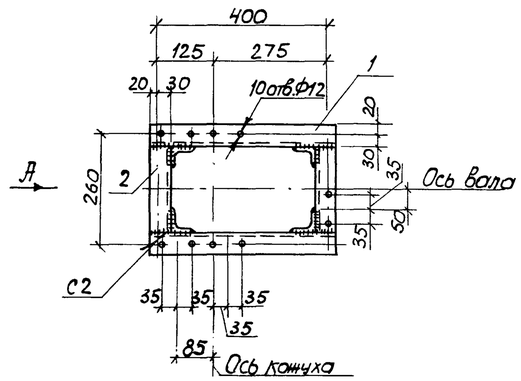

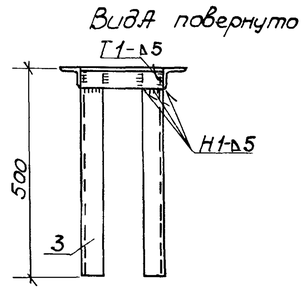

Формат	Зона	Поз.	Обозначение	Наименование	Кол.	Примеч.
				Детали		
Б4		1	-КЖИ-Р5-1	Уголок $\frac{Б\text{-}50\times50\times5\ ГОСТ\ 8509\text{-}72}{Ст3кп2\ ГОСТ\ 535\text{-}79}$ ℓ=440	2	1,66кг
		2	-01	Уголок $\frac{Б\text{-}50\times50\times5\ ГОСТ\ 8509\text{-}72}{Ст3кп2\ ГОСТ\ 535\text{-}79}$ ℓ=200	2	0,75кг
Б4		3	-КЖИ-Р5-2	Уголок $\frac{Б\text{-}63\times63\times5\ ГОСТ\ 8509\text{-}72}{Ст3кп2\ ГОСТ\ 535\text{-}79}$ ℓ=500	4	2,40кг

Сварные швы выполнять по ГОСТ 5264-80, электродом Э42 по ГОСТ 9467-75

Инжен.	Пылайкин			ТП 816-1-79.86 -КЖИ-Р5		
Рук. гр.	Павлинов					
Гл. спец.	Пилипчук			Изделие закладное Р5	Стадия	Масса	Масштаб
Нач. отд.	Тигай				Р	14,42	6/м
ГИП	Глезин				Лист	Листов 1
Н. контр.	Антонычева		11.85		ЦИТЭП сельхозпром г. Иваново	

Копировал Сорокина Формат А3

Альбом 2

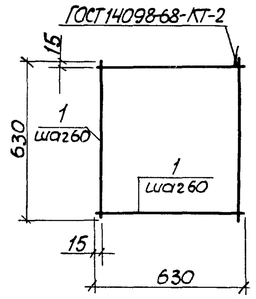

Формат	Зона	Поз.	Обозначение	Наименование	Кол.	Примечание
				Детали		
Б4		1	-КЖИ-С2-1	А-III-8-ГОСТ 5781-82 ℓ=630	22	0,25кг

Инжен.	Пылайкин			ТП 816-1-79.86 -КЖИ-С2		
Рук. гр.	Павлинов					
Гл. спец.	Пилипчук			Сетка арматурная С2	Стадия	Масса	Масштаб
Нач. отд.	Тигай				Р	5,5	6/м
ГИП	Глезин				Лист	Листов 1
Н. контр.	Антонычева		11.85		ЦИТЭП сельхозпром г. Иваново	

Копировал Сорокина Формат А4

Альбом 2

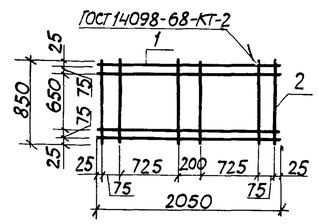

Формат	Зона	Поз.	Обозначение	Наименование	Кол.	Примеч.
				Детали		
Б4		1	-КЖИ-САТ-8АТ-1-1	А-I-8-ГОСТ 5781-82 ℓ=2050	4	0,81кг
		2	-01	ℓ=850	6	0,34кг

23

21013-02

Инжен.	Пылайкин			ТП 816-1-79.86 -КЖИ-САТ-8АТ-1		
Вединж.	Мишанин					
Рук. гр.	Павлинов					
Гл. спец.	Пилипчук			Сетка арматурная САТ-8А-I-1	Стадия	Масса	Масштаб
Нач. отд.	Тигай				Р	5,2	6/м
ГИП	Глезин				Лист	Листов 1
Н. контр.	Антонычева		11.85		ЦИТЭП сельхозпром г. Иваново	

Копировал Сорокина Формат А4

Альбом 2

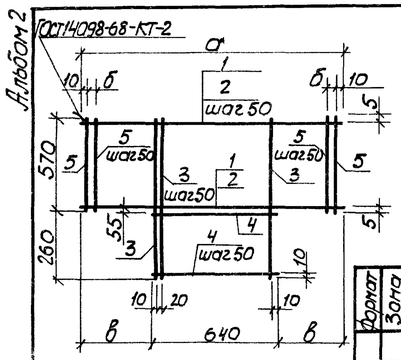

Обозначение	Наименование	Размеры, мм а	б	в	Масса, кг
	Сетки арматурные				
-КЖИ - С3	С3	1550	55	455	3,72
-01	С4	2360	60	860	5,4

Формат	Зона	Поз	Обозначение	Наименование	Кол наисл —	01	Примечание
				Детали			
				4Вр-1 ГОСТ 6727-80			
Б4		1	-КЖИ-С3-1	ℓ=1550	11		0,14 кг
		2	-01	ℓ=2360		11	0,22 кг
		3	-02	ℓ=770	14	14	0,07 кг
		4	-03	ℓ=640	5	5	0,06 кг
		5	-04	ℓ=510	18	34	0,05 кг

Инженер	Пылайкин		
Рук. гр	Павлинов		
Гл. спец	Пилипчук		
Нач. отд.	Тигай		
ГИП	Глезин		
Н. контр.	Антонычева		11.11.85

ТП 816-1-79.86-КЖИ-С3

Сетка арматурная (С3, С4)

Стадия	Масса	Масштаб
Р	см. таблицу	1/м
Лист	Листов 1	

ЦИТЭП сельхозпром г. Иваново

Копировал Сорокина Формат А4

Взам. инв. № | Подп. и дата | Инв. № подл.

Альбом 2

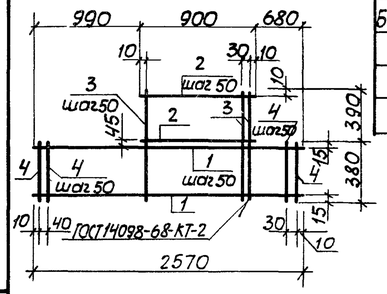

Формат	Зона	Поз.	Обозначение	Наименование	Кол.	Примечание
				Детали		
				4Вр 1 ГОСТ6727-80		
Б4		1	-КЖИ - С6 - 1	ℓ=2570	8	0,24 кг
		2	-01	ℓ=1020	8	0,102 кг
		3	-02	ℓ=770	19	0,07 кг
		4	-03	ℓ=380	34	0,04 кг

Инжен	Пылайкин		
Рук. гр.	Павлинов		
Гл. спец	Пилипчук		
Нач. отд.	Тигай		
ГИП	Глезин		
Н. контр.	Антонычева		11.11.85

ТП 816-1-79.86 -КЖИ-С6

Сетка арматурная С6

Стадия	Масса	Масштаб
Р	5,43	1/м
Лист	Листов 1	

ЦИТЭП сельхозпром г. Иваново

Копировал Сорокина Формат А4

Альбом 2

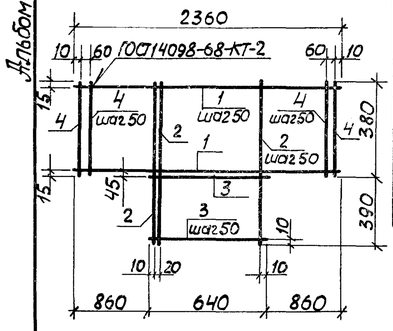

Формат	Зона	Поз.	Обозначение	Наименование	Кол.	Примечание
				Детали		
				4Вр-1 ГОСТ6727-80		
Б4		1	-КЖИ-С5-1	ℓ=2360	8	0,22 кг
		2	-01	ℓ=770	14	0,07 кг
		3	-02	ℓ=640	8	0,06 кг
		4	-03	ℓ=380	34	0,04 кг

Инжен.	Пылайкин		
Рук. гр.	Павлинов		
Гл. спец.	Пилипчук		
Нач. отд.	Тигай		
ГИП	Глезин		
Н. контр.	Антонычева		11.11.85

ТП 816-1-79.86-КЖИ-С5

Сетка арматурная С5

Стадия	Масса	Масштаб
Р	4,5	1/м
Лист	Листов 1	

ЦИТЭП сельхозпром г. Иваново

Копировал Сорокина Формат А4

Альбом 2

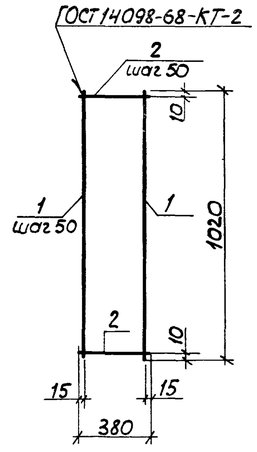

Формат	Зона	Поз.	Обозначение	Наименование	Кол.	Примечание
				Детали		
				4Вр 1 ГОСТ6727-80		
Б4		1	-КЖИ -С7 - 1	ℓ=1020	8	0,102 кг
		2	-01	ℓ=380	21	0,04 кг

24

21013-02

Инжен.	Пылайкин		
Рук. гр.	Павлинов		
Гл. спец.	Пилипчук		
Нач. отд.	Тигай		
ГИП	Глезин		
Н. контр.	Антонычева		11.11.85

ТП 816-1-79.86 -КЖИ-С7

Сетка арматурная С7

Стадия	Масса	Масштаб
Р	1,66	1/м
Лист	Листов 1	

ЦИТЭП сельхозпром г. Иваново

Копировал Сорокина Формат А4

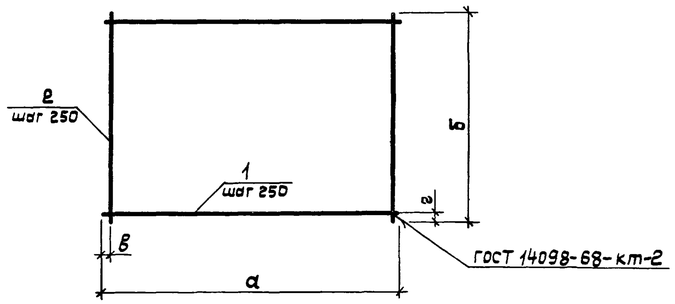

Формат	Зона	Поз.	Обозначение	Наименование	Кол. на исполн. —	01	02	03		Примеч.
				Детали						
Б4		1	-КЖИ-С8-1	А-III-12-ГОСТ5781-82	13	13	5	5		
		2	-01	А-III-12-ГОСТ5781-82	24	25	22	11		

Обозначение	Наименование	Размеры в мм а	б	в	г	Масса, кг
	Сетки арматурные					
-КЖИ-С8	С8	5800	3250	25	125	136,07
-01	С9	6140	3250	70	125	142,85
-02	С10	5900	1500	325	250	55,41
-03	С11	2520	1400	10	200	24,84

Инж.	Пылайкин		
Рук.гр.	Павлинов		
Гл.спец.	Пилипчук		
Нач.отд.	Тигай		
ГИП	Глезин		
Н.контр.	Антонычева		11.11.85

ТП 816-1-79.86 -КЖИ-С8

Сетка арматурная (С8 - С11)

Стадия	Масса	Масштаб
Р	см. табл.	5/м
Лист	Листов 1	

ЦИТЭПсельхозпром г. Иваново

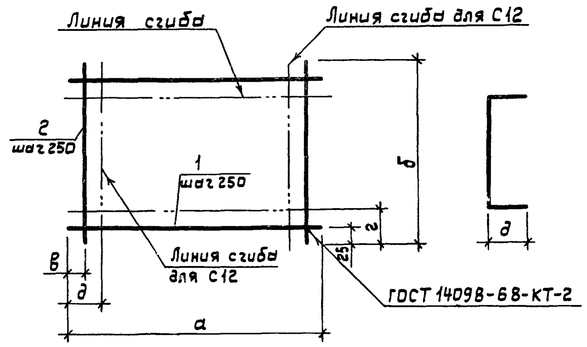

Формат	Зона	Поз.	Обозначение	Наименование	Кол. на исполн. —	01	02		Примеч
				Детали					
Б4		1	-КЖИ-С12-1	А-III-12-ГОСТ5781-82	9	7	9		
		2	-01	А-III-12-ГОСТ5781-82	28	13	13		

Обозначение	Наименование	Размеры в мм а	б	в	г	д	Масса, кг
	Сетки арматурные						
-КЖИ-С12	С12	6800	2050	25	260	380	105,92
-01	С13	3250	1550	125	220	—	38,1
-02	С14	3250	2050	125	240	—	49,58

21013-02

Инж.	Пылайкин		
Рук.гр.	Павлинов		
Гл.спец.	Пилипчук		
Нач.отд.	Тигай		
ГИП	Глезин		
Н.контр.	Антонычева		11.11.85

ТП 816-1-79.86 -КЖИ-С12

Сетка арматурная (С12 - С14)

Стадия	Масса	Масштаб
Р	см. табл.	5/м
Лист	Листов 1	

ЦИТЭПсельхозпром г. Иваново

Инв.№ подл. | Подпись и дата | Взам.инв.№

Альбом 2

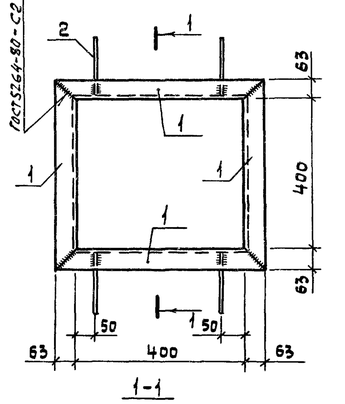

Формат	Зона	Поз.	Обозначение	Наименование	Кол.	Примеч.
				Детали		
Б4		1	-кжи-РМ1 - 1	Уголок $\frac{Б\text{-}63\times63\times5\ ГОСТ\ 8509\text{-}72}{Ст.3кп2\ ГОСТ\ 535\text{-}79}$ ℓ=526	4	2,53кг
Б4		2	- 2	А-I-6- ГОСТ 5781-82 ℓ=150	4	0,03кг

Сварку производить электродом Э42 ГОСТ 9467-75

Инженер	Пылайкин		
Рук. гр.	Павлинов		
Гл. спец.	Пилипчук		
Нач. отд.	Тигай		
ГИП	Глезин		
Н. контр.	Антонычева		11.11.85

ТП 816-1-79.86 -кжи-РМ1

Изделие закладное РМ1

Стадия	Масса	Масштаб
Р	10,24	Б/М
Лист	Листов 1	

ЦИТЭПсельхозпром г. Иваново

Инв. № подл. | Подпись и дата | Взам. инв. №

Копировал Крайнова — Формат А4

Альбом 2

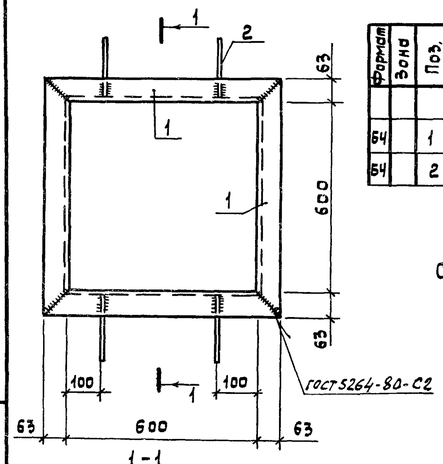

Формат	Зона	Поз.	Обозначение	Наименование	Кол	Примеч.
				Детали		
Б4		1	-кжи-РМ2 - 1	Уголок $\frac{Б\text{-}63\times63\times5\ ГОСТ\ 8509\text{-}72}{Ст.3кп2\ ГОСТ\ 535\text{-}79}$ ℓ=726	4	3,49кг
Б4		2	- 2	А-I-6 - ГОСТ 5781-82 ℓ=150	4	0,03кг

Сварку производить электродом Э42 ГОСТ 9467-75

Инженер	Пылайкин		
Рук. гр.	Павлинов		
Гл. спец.	Пилипчук		
Нач. отд.	Тигай		
ГИП	Глезин		
Н. контр.	Антонычева		11.11.85

ТП 816-1-79.86 -кжи-РМ2

Изделие закладное РМ2

Стадия	Масса	Масштаб
Р	14,08	Б/М
Лист	Листов 1	

ЦИТЭПсельхозпром г. Иваново

Инв. № подл. | Подпись и дата | Взам. инв. №

Копировал Крайнова — Формат А4

Альбом 2

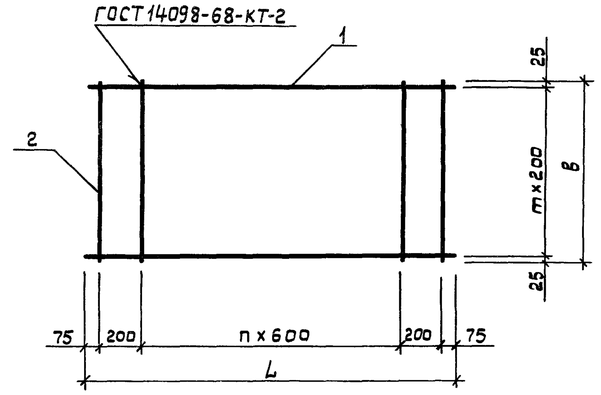

Формат	Зона	Поз.	Обозначение	Наименование	Кол. на исполнение —	01	02	03	04	Примечание
				Детали						
Б4		1	-кжи-С15-1	А-III-10-ГОСТ 5781-82	5	6	8	5	6	
Б4		2	- 01	А-III-6 ГОСТ 5781-82	5	5	5	6	6	

Обозначение	Наименование	Размеры, мм L	B	Кол. шагов n	m	Масса, кг
	Сетки арматурные					
-кжи -С15	1С $\frac{10АIII}{6АIII}$ 85×175 -1	1750	850	2	4	6,4
-01	1С $\frac{10АIII}{6АIII}$ 105×175 -1	1750	1050	2	5	7,7
-02	1С $\frac{10АIII}{6АIII}$ 145×175 -1	1750	1450	2	7	10,2
-03	1С $\frac{10АIII}{6АIII}$ 85×235 -1	2350	850	3	4	8,5
-04	1С $\frac{10АIII}{6АIII}$ 105×235 -1	2350	1050	3	5	10,1

26

21013-02

Ст. инж.	Куриленко		
Рук. гр.	Павлинов		
Нач. отд.	Тигай		
ГИП	Глезин		
Н. контр.	Антонычева		11.11.85

ТП 816-1-79.86 -кжи-С15

Сетка арматурная (1С $\frac{10АIII}{6АIII}$ 85×175-1, 1С $\frac{10АIII}{6АIII}$ 105×175-1, 1С $\frac{10АIII}{6АIII}$ 145×175-1, 1С $\frac{10АIII}{6АIII}$ 85×235-1, 1С $\frac{10АIII}{6АIII}$ 105×235-1)

Стадия	Масса	Масштаб
Р	см. табл.	Б/М
Лист	Листов 1	

ЦИТЭПсельхозпром г. Иваново

Инв. № подл. | Подпись и дата | Взам. инв. №

Копировал Крайнова — Формат А3

Альбом 2

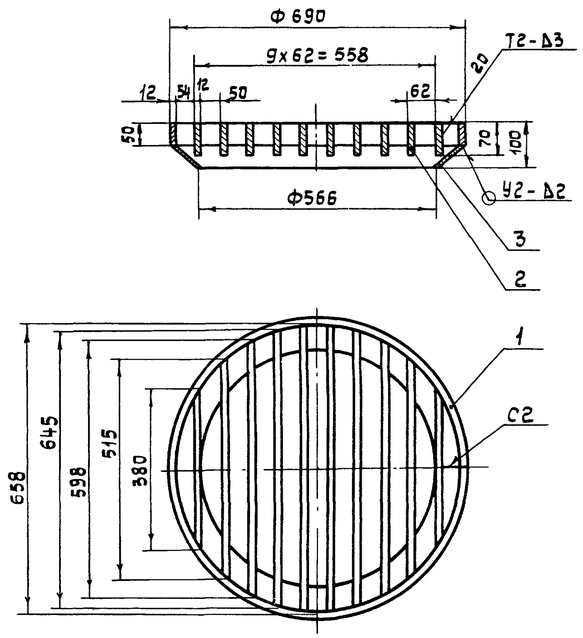

Сварные швы по ГОСТ 5264-80

Формат	Зона	Поз.	Обозначение	Наименование	Кол.	Прим.
				Детали		
Б4		1		Обвязка	1	10кг
				Полоса $\frac{Б\text{-}2\ 12х50ГОСТ103\text{-}76}{Ст3кп\ ГОСТ535\text{-}79}$		
				L=2,13м		
Б4		2		Переплет	10	40кг
				Полоса $\frac{Б\text{-}2\ 12х70ГОСТ103\text{-}76}{Ст.3кп\ ГОСТ535\text{-}79}$		
				L=5,61м		
Б4		3		Конус	1	2,2кг
				Лист $\frac{Б\text{-}2\ ГОСТ19903\text{-}74}{Ст.3кп\ ГОСТ16523\text{-}70}$		

Исполн.	Михайлычева		25.10.85
Рук.гр.	Селиверстов		25.10.85
Гл.спец.	Гороховацкий		25.10.85
Нач.отд.	Виноградов		25.10.85
Н.контр.	Антонычева		11.11.85

ТП 816-1-79.86-КЖИ-Р1

Решетка

Стадия	Масса	Масштаб
Р	52,2	1:10
Лист	Листов 1	

ЦИТЭПсельхозпром г. Иваново

Альбом 2

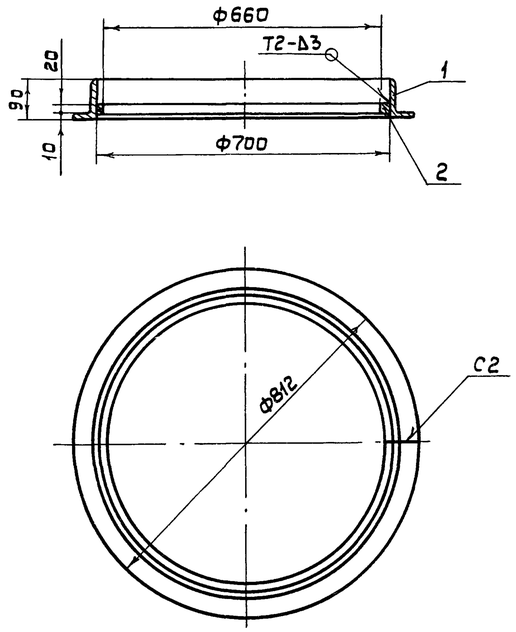

Сварные швы по ГОСТ 5264-80

Формат	Зона	Поз.	Обозначение	Наименование	Кол.	Примеч.
				Детали		
Б4		1		Обвязка	1	20кг
				Уголок $\frac{Б\text{-}90х56х8ГОСТ8510\text{-}72}{Ст3кп\ ГОСТ535\text{-}79}$		
				L=2,28м		
Б4		2		Опора	1	7,1кг
				Квадрат $\frac{В20ГОСТ2591\text{-}71}{Ст.3\ ГОСТ535\text{-}79}$		
				L=2,26м		

Исполн.	Михайлычева		25.10.85
Рук.гр.	Селиверстов		25.10.85
Гл.спец.	Гороховацкий		25.10.85
Нач.отд.	Виноградов		25.10.85
Н.контр.	Антонычева		11.11.85

ТП.816-1-79.86-КЖИ-К01

Опорное кольцо

Стадия	Масса	Масштаб
Р	27,1	1:10
Лист	Листов 1	

ЦИТЭПсельхозпром г. Иваново

Инв.№ подл. | Подпись и дата | Взам.инв.№

Инв.№ подл. | Подпись и дата | Взам.инв.№

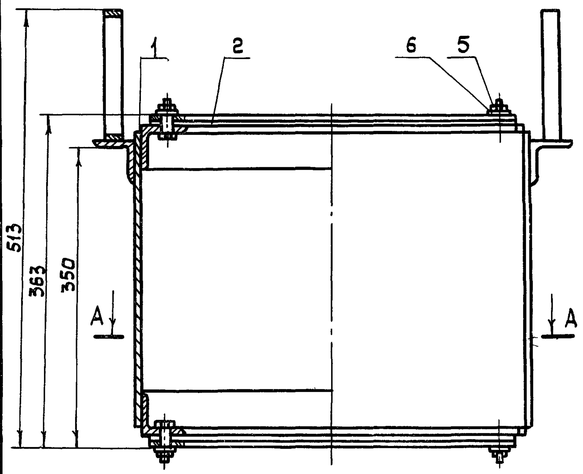

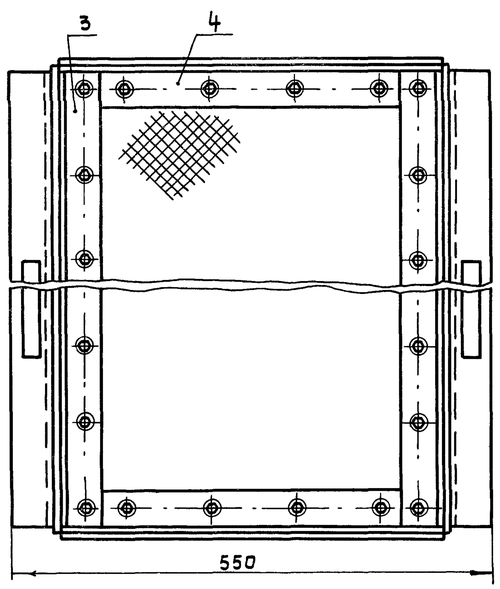

А-А повернуто

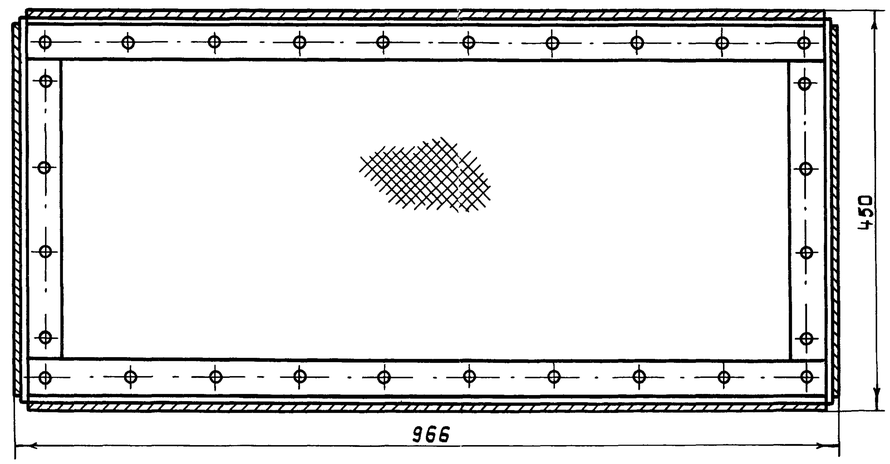

Формат	Зона	Поз.	Обозначение	Наименование	Кол.	Примеч.
				Сборочные единицы		
А3		1	-КЖИ-Р2	Каркас	1	
				Детали		
Б4		2		Сетка Р-5-1,2	2	0,65кг
				ГОСТ 5336-80		
				L×B = 960×444		
				Лист $\frac{Б\text{-}3\ ГОСТ\ 19903\text{-}74}{Ст.3кп\ ГОСТ\ 16523\text{-}70}$		
Б4		3		Планка	4	1,12кг
				L×B = 954×50		
Б4		4		Планка	4	0,4кг
				L×B = 342×50		
				Стандартные изделия		
		5		Гайка М12-6Н.5 ГОСТ 5915-70	56	0,015кг
		6		Шайба 12.01 08кп 016 ГОСТ 11371-78	56	0,006кг

Испол. н.	Михайлычева		25.10.85
Рук. гр.	Селиверстов		25.10.85
Гл. спец.	Горохавацкий		25.10.85
Нач. отд.	Виноградов		25.10.85
Н. контр.	Антонычева		11.11.85

ТП 816-1-79.86 КЖИ — ВФ1

Фильтр ВФ1

Стадия	Масса	Масштаб
Р	57,1	1:5
Лист	Листов 1	

ЦИТЭ Псельхозпром г. Иваново

Инв. № подл. | Подпись и дата | Взам. инв. №

21013-02

Копировал Крайнова

Формат А2

Альбом 2

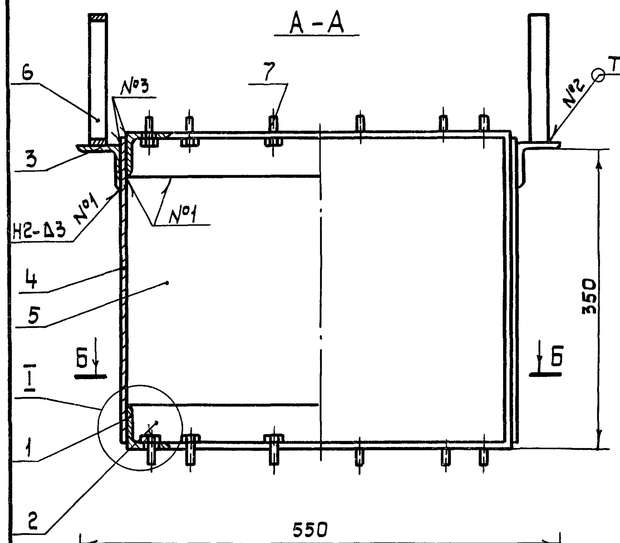

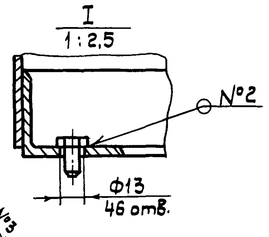

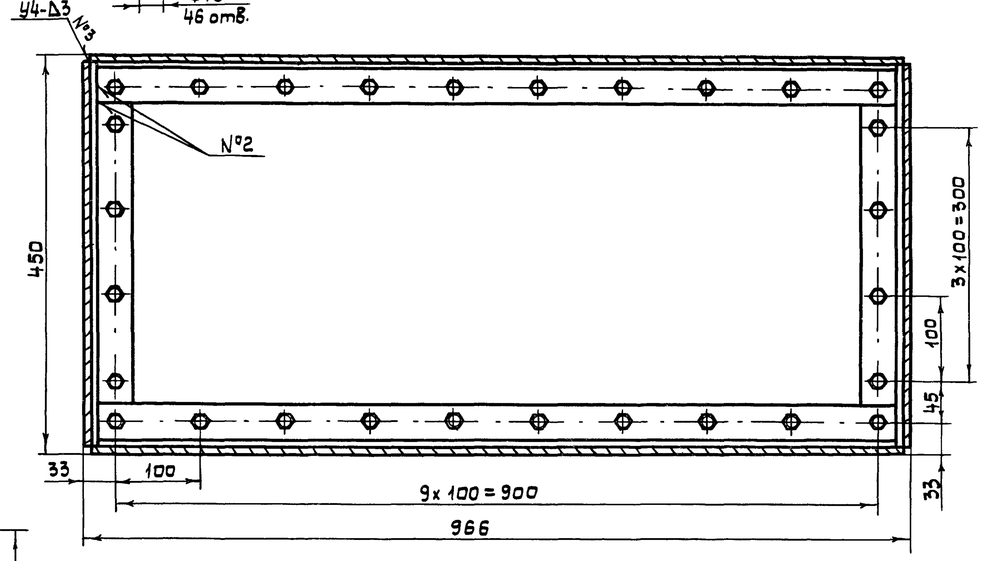

Поз. 2
М1:2

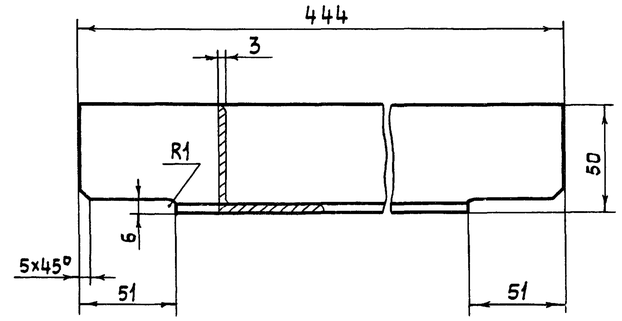

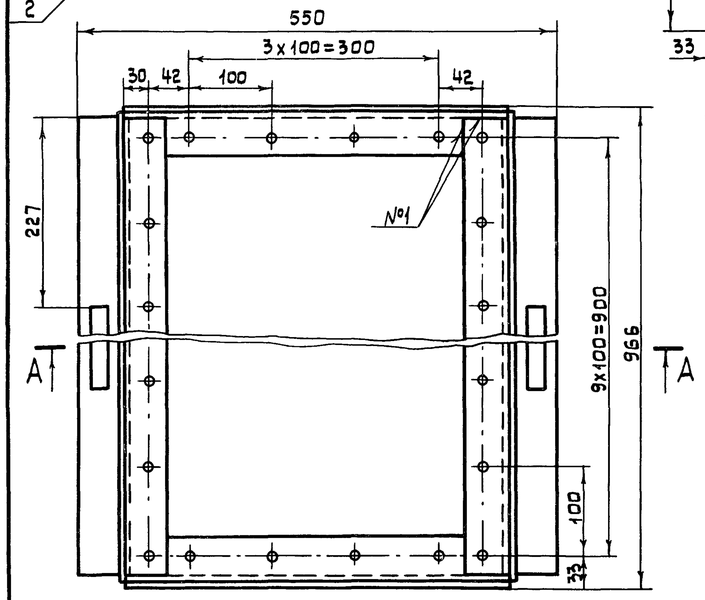

Поз. 6
М1:2

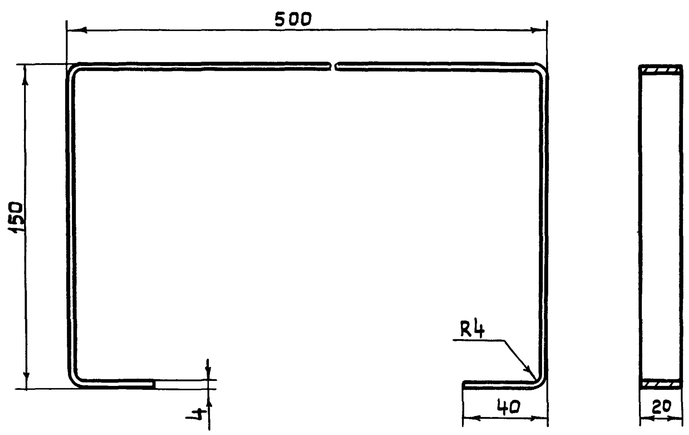

Сварные швы по ГОСТ 5264-80

Формат	Зона	Поз.	Обозначение	Наименование	Кол	Прим.
				Детали		
				Уголок $\frac{Б\text{-}50\times50\times3\ ГОСТ8509\text{-}72}{Ст.3кп\ ГОСТ535\text{-}79}$		
Б4		1		Связь	4	2,21кг
				L=954		
Б4		2		Связь	4	1,02кг
Б4		3		Полка	4	2,21кг
				L=954		
				Лист $\frac{Б\text{-}3\ ГОСТ19903\text{-}74}{3\text{-}IV\ Ст3кп ГОСТ16523\text{-}70}$		
Б4		4		Стенка	2	7,93кг
				L×B=960×353		
Б4		5		Стенка	2	3,67кг
				L×B=444×353		
Б4		6		Ручка	2	0,55кг
				Полоса $\frac{Б\text{-}2\ 4\times20\ ГОСТ103\text{-}76}{Ст.3кп\ ГОСТ535\text{-}79}$		
				L разв.=880		
				Стандартные изделия		
		7		Болт М12-8g×25.58 ГОСТ7798-70	56	0,04кг

Исполн.	Михайлычева		25.10.85
Рук.гр.	Селиверстов		25.10.85
Гл.спец.	Гороховацкий		25.10.85
Нач.отд	Виноградов		25.10.85
Н контр	Антонычева		11.11.85

ТП 816-1-79.86-КЖИ-Р2

Каркас

Стадия	Масса	Масштаб
Р	48,5	1:5
Лист	Листов 1	

ЦИТЭПсельхозпром г. Иваново

Инв.№ подл. | Подпись и дата | Взам. инв.№

29

21013-02

Копировал Крайнова

Формат А2