ТИПОВОЙ ПРОЕКТ
810-98

БЛОЧНАЯ СЕЛЕКЦИОННАЯ МНОГОПРОЛЕТНАЯ ТЕПЛИЦА
ПЛОЩАДЬЮ 1300 м²

Альбом VII

16167-07
ЦЕНА 3-12

ЦЕНТРАЛЬНЫЙ ИНСТИТУТ ТИПОВОГО ПРОЕКТИРОВАНИЯ
ГОССТРОЯ СССР
Москва, А-445, Смольная ул., 22
Сдано в печать III 1982 г.
Заказ № 3113 Тираж 100 экз.

ТИПОВОЙ ПРОЕКТ
810-98

БЛОЧНАЯ СЕЛЕКЦИОННАЯ МНОГОПРОЛЕТНАЯ ТЕПЛИЦА ПЛОЩАДЬЮ 1300 м²

АЛЬБОМ VII

Альбом I. Пояснительная записка.
Схема генерального плана.
Блочная селекционная теплица и соединительный коридор.
Технологические чертежи и архитектурно-строительные решения.

Альбом II Блочная селекционная теплица и соединительный коридор
Водопровод и канализация. Отопление и вентиляция.
Подкормка углекислым газом.

Альбом III Блочная селекционная теплица и соединительный коридор.
Электроосвещение и силовое электрооборудование.

Альбом IV Блочная селекционная теплица и соединительный коридор.
Лабораторно бытовой корпус.
Автоматизация технологических процессов.

Альбом V Блочная селекционная теплица и соединительный коридор.
Нестандартизированное оборудование.

Альбом VI Блочная селекционная теплица и соединительный коридор.
Монтажные узлы нестандартизированного оборудования.

Альбом VII Блочная селекционная теплица и соединительный коридор.
Лабораторно-бытовой корпус.
Нетиповые конструкции.

Альбом VIII Лабораторно-бытовой корпус.
Технологические чертежи. Архитектурно-строительные решения. Конструкции железобетонные. Водопровод и канализация. Отопление и вентиляция. Электроосвещение и силовое электрооборудование. Связь и сигнализация.

Альбом IX Блочная селекционная теплица и соединительный коридор.
Сметы.

Альбом X Лабораторно-бытовой корпус.
Сметы.

Альбом XI Блочная селекционная теплица и соединительный коридор.
Заказные спецификации.

Альбом XII Лабораторно-бытовой корпус.
Заказные спецификации.

Разработано
институтом „Гипронисельпром"
Главсельстройпроекта МСХ СССР
Главный инженер института А.Д. Бутенко
Главный инженер проекта В.Я. Гиновкер

Утвержден
МСХ СССР
Сводное заключение
№ 4/10 от 24 января 1977 г
Введен в действие институтом
„Гипронисельпром" с 15 июля 1979 г.
Приказ № 183 от 15.06.79 г.

№ п/п	Наименование листа	Обозначение	Стр.
1	2	3	4
1	Содержание альбома		2
2	Опора под водонагреватель. Опора под водонагреватель. Спецификации.	ОК373.00.00-03 ОК373.00.00-01	3
3	Опора. Опора. Кронштейн. Кронштейн. Спецификации.	ОК230.00.00-02 ОК391.00.00 ОК391.01.00 Д3-00-00-01	4
4	Подвеска. Подвеска. Спецификации. Опора под водоподогреватель. Сборочный чертеж.	ОК41.00.00-01 ОК170.00.00-01 ОК373.00.00-03СБ	5
5	Опора под водоподогреватель. Подвеска. Подвеска. Сборочные чертежи	ОК373 00 00СБ -01СБ ОК170 00.00-01СБ ОК41.00.00-01СБ	6
6	Подвеска. Чертеж детали. Кронштейн. Опора. Сборочные чертежи.	ОК413.00.00-02 Д3-00-00-01СБ ОК230.00.00-02СБ	7
7	Опора. Кронштейн. Сборочные чертежи. Пластина. Подвеска. Чертежи деталей.	ОК391.00.00СБ -01СБ ОК391.01.00СБ ОК391.01.01 ОК173.00.00-01 -02	8
8	Стол передвижной. Каркас. Спецификации.	СП8.00.00 -01 СП8.01.00 -01	9
9	Стол передвижной. Сборочный чертеж.	СП8.00.00СБ	10
10	Корпус. Дно. Патрубок. Чертежи деталей. Опора. Сборочный чертеж.	П64.00.01-01 П64.00.03 Б115.01.01.00СБ П64.00.06-01	11
11	Каркас. Сборочный чертеж. Косынка. Плита. Чертежи деталей.	СП8.01.00СБ СП8.01.04 СП8.01.05	12
12	Ограждение баллонов. Рубашка защитная. Коллектор. Перемычка. Спецификация.	П65.00.00-01 П64.00.00-01 П64.01.00-01 П65.03.00-01	13
13	Ограждение баллонов. Монтажный чертеж. Рубашка защитная. Коллектор. Сборочные чертежи. Патрубок. Чертеж детали.	П65.00.00-01МЧ П64.00.00-01СБ П64.01.00-01СБ П64.01.02-01	14
14	Перемычка. Сборочный чертеж. Стойка. Стойка. Спецификации. Сборочные чертежи. Хомут. Чертеж детали.	П65.03.00-01СБ П65.01.00-01 П65.02.00-01 ОК-142.01	15
15	Петля Крюк. Пробка. Опора. Чертежи деталей.	П65.01.02 П65.03.03-01 П65.01.04-01 П65.01.03-01	16
16	Конструкции крепления лотков и электроаппаратуры. Опора. Спецификации.	Б117.00.00.00 Б115.01.01.00	17
17	Узел крепления розетки. Узел крепления выключателя 0261. Узел крепления коробки КОР-74. Узел крепления щитка ШУ5401-0383Д (ОЩВ-6) Спецификации.	Б117.02.00.00 Б117.01.00.00 Б117.03.00.00 Б115.01.00.00	18
18	Узел крепления аппаратов ПРА-1ДН-1000ДРЛ/220-Н-02Б-У1 Узел крепления аппаратов ПРА-1ДБН-1000ДРЛ/220-Н-02Б-У1 Узел крепления коробки СК-40. Узел крепления ящика ЯВШ-3-25-Т Спецификации.	Б117.04.00.00 Б117.05.00.00 Б117.06.00.00 Я1.00.00.00А	19
19	Узел крепления светильника Спецификация. Узел крепления светильника. Монтажный чертеж. Узел крепления ящика ЯВШ-3-25-Т. Монтажный чертеж.	С1.00.00.00Б С1.00.00.00Б.МЧ Я1.00.00.00.А.МЧ	20
20	Конструкции крепления лотков и электроаппаратуры. Монтажный чертеж.	Б117.00.00.00.МЧ	21
21	Конструкции крепления лотков и электроаппаратуры. Монтажный чертеж.	Б117.00.00.00.МЧ	22
22	Конструкции крепления лотков и электроаппаратуры. Монтажный чертеж	Б117.00.00.00.МЧ	23
23	Узел крепления аппаратов ПРА-1ДБН-1000 ДРЛ/220 -Н-02Б-У1. Узел крепления коробки СК-40. Монтажные чертежи.	Б117.04.00.00 МЧ Б117.06.00.00.МЧ	24
24	Узел крепления аппаратов ПРА-1ДБН-1000 ДРЛ/220-Н-02Б-У1 Монтажный чертеж. Каркас. Сборочный чертеж.	Б117.05.00.00.МЧ СП8.01.00-01	25
25	Узел крепления розетки. Узел крепления выключателя 0261. Монтажные чертежи.	Б117.02.00.00МЧ Б117.01.00.00.МЧ	26
26	Узел крепления щитка ШУ5401-0383Д (ОЩВ-6) Узел крепления коробки КОР-74. Монтажные чертежи.	Б115.01.00.00.МЧ Б117.03.00.00.МЧ	27
27	Конструкции подвески и подъема ламп досвечивания. Узел крепления ответвитель- ной коробки КР-60-7У5. Спецификации. Узел крепления ответвительной коробки КР-60-7У5. Монтажный чертеж.	СВ21.00.00.00 СВ21.01.00.00 СВ21.01.00.00МЧ	28
28	Конструкции подвески и подъема ламп досвечивания. Монтажный чертеж.	СВ21.00.00.00.МЧ	29
29	Конструкции подвески и подъема ламп досвечивания. Монтажный чертеж.	СВ21.00.00.00.МЧ	30
30	Конструкции подвески и подъема ламп досвечивания. Монтажный чертеж.	СВ21.00.00.00МЧ	31
31	Конструкции подвески и подъема ламп досвечивания. Монтажный чертеж.	СВ21.00.00.00.МЧ	32
32	Конструкции подвески и подъема ламп досвечивания. Монтажный чертеж.	СВ21.00.00.00МЧ	33
33	Фильтр. Корпус. Корпус. Корпус. Спецификации.	ФР19.00.00 ФР19.01.00 ФР19.03.00 ФР4.04.00	34
34	Стакан Спецификация. Фильтр. Сборочный чертеж. Втулка. Чертеж детали.	ФР19.02.00 ФР19.00.00СБ ФР19.02.01	35
35	Корпус. Корпус. Корпус. Стакан. Сборочные чертежи.	ФР19.01.00СБ ФР19.03.00СБ ФР4.04.00СБ ФР19.02.00СБ	36
36	Конструкции крепления лотков и электроаппаратуры. Конструкции подвески и подъема ламп досвечивания. Ведомости спецификаций.	Б117.00.00.00ВС СВ21.00.00.00ВС	37
37	Стол передвижной. Фильтр. Ведомости спецификаций	СП8.00.00ВС ФР19.00.00ВС	38
38	Ограждение баллонов. Ведомость спецификаций. Стол передвижной. Ведомость покупных изделий.	П65.00.00-01ВС СП8.00.00ВП	39

Типовой проект 901-5-21.83

Изм.	Лист	№ докум.	Подп.	Дат.	Т.П. 810-			
					Блочная селекционная многопролетная теплица площадью 1300 м².			
Гл.инж.пр.		Бутенко		10.07.78	Селекционные теплицы и соединительный коридор.	Дит.	Лист	Листов
Нач.отд.		Гореза		10.07.78		А		1
ГИП		Чиновкер		10.07.78				
Рук.гр.		Боев		15.06.78	Содержание альбома	ГИПРОНИСЕЛЬПРОМ г. Орел		
Ст.инж.		Балашов		15.06.78				

Копировал Семенова 16167-07 3 формат 22

Формат	Зона	Поз.	Обозначение	Наименование	Кол.	Примечание
				Документация		
12			ОК 373.00.00-03 СБ	Сборочный чертеж		
				Детали		
Б4		1	ОК 373.00.01	Стойка		
				Швеллер $\frac{8\ ГОСТ\ 8240-72}{Ст3\ ГОСТ\ 535-58}$	2	10,6 кг
Б4		2	ОК 373.00.02-03	Опора		
				Уголок $\frac{Б-75\times50\times5\ ГОСТ\ 8510-72}{Ст3\ ГОСТ\ 535-58}$	6	4,0 кг
Б4		3	ОК 373.00.03	Подкос		
				Уголок $\frac{Б-45\times45\times4\ ГОСТ\ 8509-72}{Ст3\ ГОСТ\ 535-58}$	2	2,0 кг
Б4		4	-01	Подкос		
				Уголок $\frac{Б-45\times45\times4\ ГОСТ\ 8509-72}{Ст3\ ГОСТ\ 535-58}$	2	1,8 кг
Б4		5	ОК 373.00.04	Основание		
				Уголок $\frac{Б-45\times45\times4\ ГОСТ\ 8509-72}{Ст3\ ГОСТ\ 535-58}$	4	1,5
Б4		6	ОК 373.00.05	Плита		
				Лист $\frac{Б-ПН-НО-12\ ГОСТ\ 19903-74}{В\ Ст3\ ПС3\ ГОСТ\ 14637-69}$	6	3,7
Б4		7	ОК 373.00.06	Шайба $L=80$ мм		
				Полоса $\frac{Ш-Б-220\times50\ ГОСТ\ 103-76}{Ст3\ ГОСТ\ 535-58}$	6	0,[illegible]
Б4		8	ОК 373.00.07	Косынка		
				Полоса $\frac{Ш-Б-2\ 8\times130\ ГОСТ\ 103-76}{Ст3\ ГОСТ\ 535-58}$	4	1,0 кг
Б4		9	ОК 373.00.08	Платик		
				Полоса $\frac{Ш-Б-2\ 8\times130\ ГОСТ\ 103-76}{Ст3\ ГОСТ\ 535-58}$	4	0,7 кг.

Изм.	Лист	№докум.	Подпись	Дата	ОК 373.00.00-03			
Разраб.		Семенова	Семен	15.06.78	Опора под водонагреватель	Лит. А	Лист 1	Листов 2
Пров.		Балашов	Семен	15.06.78		ГИПРОНИСЕЛЬПРОМ г. Орел		
Рук. гр.		Боев		21.06.78				
Н.контр.		Чикова		26.06.78				

Копировал Гукова Формат 11

Формат	Зона	Поз.	Обозначение	Наименование	Кол.	Примечание
Б4		10	ОК 373.00.09-03	Скоба		
				Полоса $\frac{Ш-Б-24\times40\ ГОСТ\ 103-76}{Ст3\ ГОСТ\ 535-58}$	12	0,9 кг
		11	ОК 373.00.10-01	Связь		
				Уголок $\frac{Б-50\times50\times5\ ГОСТ\ 8509-72}{Ст3\ ГОСТ\ 535-58}$	2	6,7
		12				
				Стандартные изделия		
		13		Болт М12×25.58.096 ГОСТ 7796-70	28	
		14		Гайка М12.5.096 ГОСТ 5915-70	28	

Инв.№ подл. | Подпись и дата | Взам. инв.№ | Инв. № дубл. | Подпись и дата

Изм.	Лист	№докум.	Подп.	Дата	ОК 373.00.00-03	Лист 2

Копировал Гукова Формат 11

альбом III

Типовой проект 801-98

Формат	Зона	Поз.	Обозначение	Наименование	Кол.	Примечание
				Документация		
12			ОК 373.00.00 СБ	Сборочный чертеж		
				Детали		
Б4		1	ОК 373.00.01	Стойка		
				Швеллер $\frac{8\ ГОСТ\ 8240-72}{Ст3\ ГОСТ\ 535-58}$ $L=1500$ мм	2	11,7 кг
Б4		2	ОК 373.00.03	Подкос		
				Уголок $\frac{Б-45\times45\times4\ ГОСТ\ 8509-72}{Ст3\ ГОСТ\ 535-58}$ $L=720$ мм	2	2,0 кг
Б4		3	ОК 373.00.04	Основание		
				Уголок $\frac{Б-45\times45\times4\ ГОСТ\ 8509-72}{Ст3\ ГОСТ\ 535-58}$ $L=540$ мм	2	1,5 кг
Б4		4	ОК 373.00.05	Плита		
				Лист $\frac{Б-ПН-НО-16\ ГОСТ\ 19903-74}{В\ Ст3\ ПС3\ ГОСТ\ 14637-69}$	4	4,0
Б4		5	ОК 373.00.06	Шайба		
				Полоса $\frac{Ш-Б-220\times50\ ГОСТ\ 103-76}{Ст3\ ГОСТ\ 535-58}$ $L=80$ мм	4	0,7 кг
Б4		6	ОК 373.00.07	Косынка		
				Полоса $\frac{Ш-Б-28\times130\ ГОСТ\ 103-76}{Ст3\ ГОСТ\ 535-58}$	4	1,05 кг
Б4		7	ОК 373.00.08	Платик		
				Полоса $\frac{Ш-Б-28\times130\ ГОСТ\ 103-76}{Ст3\ ГОСТ\ 535-58}$	2	1,9 кг
Б4		8	ОК 373.00.10	Связь		
				Уголок $\frac{Б-50\times50\times5\ ГОСТ\ 8509-72}{Ст3\ ГОСТ\ 535-58}$	2	5,9 кг

Изм.	Лист	№докум.	Подпись	Дата	ОК 373.00.00			
Разраб.		Семенова	Семен	15.06.78	Опора под водонагреватель	Лит. А	Лист 1	Листов 2
Пров.		Балашов	Семен	15.06.78		ГИПРОНИСЕЛЬПРОМ г. Орел		
Рук. гр.		Боев		21.06.78				
Н.контр.		Чикова		26.06.78				

Копировал Гукова Формат 11

Формат	Зона	Поз.	Обозначение	Наименование	Кол.	Примечание
				Стандартные изделия		
		10		Болт М12×25.58.0120 ГОСТ 7796-70	12	
		11		Гайка М12.5.0120 ГОСТ 5915-70	12	
			Переменные данные	для исполнений		
				ОК 373.00.00		
				Детали		
Б4		13	ОК 373.00.09	Скоба		
				Полоса $\frac{Ш-Б-2\ 4\times40\ ГОСТ\ 103-76}{Ст3\ ГОСТ\ 535-58}$ $L=725$ мм	2	0,9 кг
Б4		14	ОК 373.00.02	Опора		
				Уголок $\frac{Б-90\times56\times6\ ГОСТ\ 8510-72}{Ст3\ ГОСТ\ 535-58}$	2	3,9 кг
Б4		15	ОК 373.00.13	Опора		
				Уголок $\frac{Б-90\times56\times6\ ГОСТ\ 8510-72}{Ст3\ ГОСТ\ 535-58}$ $L=580$ мм	2	3,9 кг
				ОК 373.00.00-01		
				Детали		
Б4		13	ОК 373.00.09-01	Скоба		
				Полоса $\frac{Ш-Б-24\times40\ ГОСТ\ 103-76}{Ст3\ ГОСТ\ 535-58}$ $L=415$ мм	2	0,4 кг
Б4		14	ОК 373.00.02-01	Опора		
				Уголок $\frac{Б-75\times50\times5\ ГОСТ\ 8510-72}{Ст3\ ГОСТ\ 535-58}$ $L=450$ мм	2	2,15 кг
Б4		15	ОК 373.00.11-01	Опора		
				Уголок $\frac{Б-75\times50\times5\ ГОСТ\ 8510-72}{Ст3\ ГОСТ\ 535-58}$		
				$L=450$ мм	2	2,15 кг

Инв.№ подл. | Подпись и дата | Взам. инв.№ | Инв. № дубл. | Подпись и дата

Изм.	Лист	№докум.	Подп.	Дата	ОК 373.00.00	Лист 2

Копировал Гукова 16167-07 4 Формат 11

Формат	Зона	Поз.	Обозначение	Наименование	Кол.	Примечание
				Документация		
12			ОК 230.00.00-02 СБ	Сборочный чертеж		
				Детали		
Б4		1	ОК 230.00.07	Стойка		
				Швеллер $\frac{10\ ГОСТ\ 8240-72}{Ст.3\ ГОСТ\ 535-58}$ L=2900 мм	2	24.9кг
Б4		2	ОК 230.00.08	Связь		
				Полоса $\frac{Ш-Б-2\ 5\times30\ ГОСТ\ 103-76}{Ст.3\ ГОСТ\ 535-58}$ L=300 мм	10	0.35кг
Б4		3	ОК 230.00.09-01	Плита		
				Лист $\frac{Б-ПН-НО-8.0\ ГОСТ\ 19903-74}{В\ Ст.3\ ПС3\ ГОСТ\ 14637-69}$	2	19.0кг
Б4		4	ОК 230.00.10	Косынка		
				Лист $\frac{Б-ПН-НО-8.0\ ГОСТ\ 19903-74}{В\ Ст.3\ ПС3\ ГОСТ\ 14637-69}$	2	0.2кг
				Стандартные изделия		
		7		Болт М10х30.58.016ГОСТ7796-70	4	
		8		Гайка М10.5.016ГОСТ5915-70	4	
		9		Шайба 10.01.016ГОСТ11371-68	4	

Изм.	Лист.	№докум.	Подп.	Дата	ОК. 230.00.00-02			
Разраб.		Семенова	Семен	15.06.78	Опора	Лит. А	Лист	Листов 1
Пров.		Балашов	Семен	15.06.78		ГИПРОНИСЕЛЬПРОМ г.Орел		
Рук.гр.		Боев	Боев	21.06.78				
Н.контр.		Чикова	Чик	26.06.78				

Копировал Шекшуева Формат 11

Формат	Зона	Поз.	Обозначение	Наименование	Кол.	Примечание
				Документация		
11			ОК 391.00.00 СБ	Сборочный чертеж		
				Сборочные единицы		
11		1	ОК 391 01 00	Кронштейн	1	
				Стандартные изделия		
		3		Болт М10х110.58.016ГОСТ7796-70	2	
		4		Гайка М10.5.016ГОСТ5915-70	2	
		5		Шайба 10.01.016ГОСТ11371-68	2	
				Переменные данные для исполнений		
				ОК 391.00.00		
				Детали		
11		7	ОК 391.01.01	Накладка	2	
				ОК 391.00.00-01		
				Стандартные изделия		
		7		Шайба 10.01.016ГОСТ11371-68	2	

Изм.	Лист	№докум.	Подп.	Дата	ОК. 391.00.00			
Разраб.		Семенова	Семен	15.06.78	Опора	Лит. А	Лист	Листов 1
Пров.		Балашов	Семен	15.06.78		ГИПРОНИСЕЛЬПРОМ г.Орел		
Рук.гр.		Боев	Боев	21.06.78				
Н.контр.		Чикова	Чик	26.06.78				

Копировал Шекшуева Формат 11

Формат	Зона	Поз.	Обозначение	Наименование	Кол.	Примечание
				Документация		
11			ОК 391.01.00 СБ	Сборочный чертеж		
				Детали		
Б4		1	ОК 391.00.01	Пластина		
				Лист $\frac{Б-ПН-НО-8.0\ ГОСТ\ 19903-74}{В\ Ст.3\ ПС3\ ГОСТ\ 14637-69}$		
				80х230 мм	1	11кг
Б4		2	ОК 391.00.02	Опора		
				Швеллер $\frac{60х40х25\ ГОСТ\ 8278-75}{Ст.3кп\ ГОСТ\ 11474-76}$		
				L=280 мм	1	0.71кг
Б4		3	ОК 391.00.03	Подкос		
				Швеллер $\frac{60х40х2,5\ ГОСТ\ 8278-75}{Ст\ 3кп\ ГОСТ\ 11474\ 76}$		
				L = 270мм	1	0.7кг
Б4		4	ОК 391 00.04	Упор		
				Уголок $\frac{Б-50х50х4\ ГОСТ\ 8509-72}{Ст.3\ ГОСТ\ 535-58}$		
				L = 40мм	1	0.12кг

Изм.	Лист	№докум.	Подпись	Дата	ОК 391.01.00			
Разраб.		Семенова	Семен	15.06.78	Кронштейн	Лит. А	Лист	Листов 1
Пров.		Балашов	Семен	15.06.78		ГИПРОНИСЕЛЬПРОМ г.Орел		
Рук.гр.		Боев	Боев	21.06.78				
Н.контр.		Чикова	Чик	26.06.78				

Копировал Шекшуева Формат 11

Формат	Зона	Поз.	Обозначение	Наименование	Кол.	Примечание
				Документация		
11			Д3-00-00-01 СБ	Сборочный чертеж		
				Детали		
Б4		1	Д3-00-03-01	Накладка		
				Лист $\frac{Б-ПН-НО-8.0\ ГОСТ\ 19903-74}{В\ Ст.3\ ПС3\ ГОСТ\ 14637-69}$		
				50х150мм	1	0.47кг
Б4		2	Д3-00-04-01	Пластина		
				Лист $\frac{Б-ПН-НО-8.0\ ГОСТ\ 19903-74}{В\ Ст.3\ ПС3\ ГОСТ\ 14637-69}$		
				60х80 мм	1	0.3кг
				Стандартные изделия		
		4		Болт М10х100.58.016ГОСТ7796-70	2	
		5		Гайка М10.5.016ГОСТ5915-70	2	
		6		Шайба 10.01.016ГОСТ11371-68	2	

Изм.	Лист	№докум.	Подпись	Дата	Д3-00-00-01			
Разраб.		Семенова	Семен	15.06.78	Кронштейн	Лит. А	Лист	Листов 1
Пров.		Балашов	Семен	15.06.78		ГИПРОНИСЕЛЬПРОМ г.Орел		
Рук.гр.		Боев	Боев	21.06.78				
Н.контр.		Чикова	Чик	26.06.78				

Копировал Шекшуева 16167-07 5 Формат 11

Подпись и дата | Инв.№ дубл. | Взам.инв.№ | Подпись и дата | Инв.№ подл.

Формат	Зона	Поз.	Обозначение	Наименование		Примечание
				Документация		
11			ОК 41.00.00-01 СБ	Сборочный чертеж		
				Детали		
БЧ		1	ОК 41.00.01-01	Щека		
				Лист $\frac{Б\text{-}ПН\text{-}НО\text{-}5.0\ ГОСТ\ 19903\text{-}74}{В\ ст3пс3\ ГОСТ\ 14637\text{-}69}$	2	0,2кг.
БЧ		2	ОК 41.00.02-01	Скоба		
				Лист $\frac{Б\text{-}ПН\text{-}НО\text{-}5.0\ ГОСТ\ 19903\text{-}74}{В\ ст3пс3\ ГОСТ\ 14637\text{-}69}$	1	0,3кг
				Стандартные изделия		
		4		Болт М10х30.58.019 ГОСТ 7796-70	2	
		5		Болт М12х40.58.019 ГОСТ 7796-70	1	
		6		Гайка М10.5.019 ГОСТ 5915-70	2	
		7		Гайка М12.5.019 ГОСТ 5915-70	1	
		8		Шайба 10.01.019 ГОСТ 11371-68	2	
		9		Шайба 12.01.019 ГОСТ 11371-68	1	

Изм.	Лист	№докум.	Подпись	Дата	ОК 41.00.00-01			
Разраб.		Семенова		15.06.78	Подвеска	Лит.	Лист	Листов
Пров.		Балашов		15.06.78		А		1
Рук. гр.		Боев		21.06.78		ГИПРОНИСЕЛЬПРОМ г. Орел		
Н.контр.		Чикова		26.06.78				

Копировал Мерк- Формат 11

Формат	Зона	Поз.	Обозначение	Наименование	Кол.	Примечание
				Документация		
11			ОК 170.00.00-01 СБ	Сборочный чертеж		
				Детали		
БЧ		1	ОК 170.00.01	Подвеска		
				Проволока 8-II ГОСТ 3282-74	1	0,45кг.
БЧ		2	ОК 170.00.02	Подвеска		
				Проволока 8-II ГОСТ 3282-74	1	0,45кг.

Подпись и дата | Инв. № дубл. | Взам. инв. № | Инв. № подл. | Подпись и дата

Изм.	Лист	№докум.	Подпись	Дата	ОК 170.00.00-01			
Разраб.		Семенова		15.06.78	Подвеска	Лит.	Лист	Листов
Пров.		Балашов		15.06.78		А		1
Рук. гр.		Боев		21.06.78		ГИПРОНИСЕЛЬПРОМ г. Орел		
Н.контр.		Чикова		26.06.78				

Копировал Мерк- Формат 11

Альбом VII

ОК 373.00.00-03.СБ

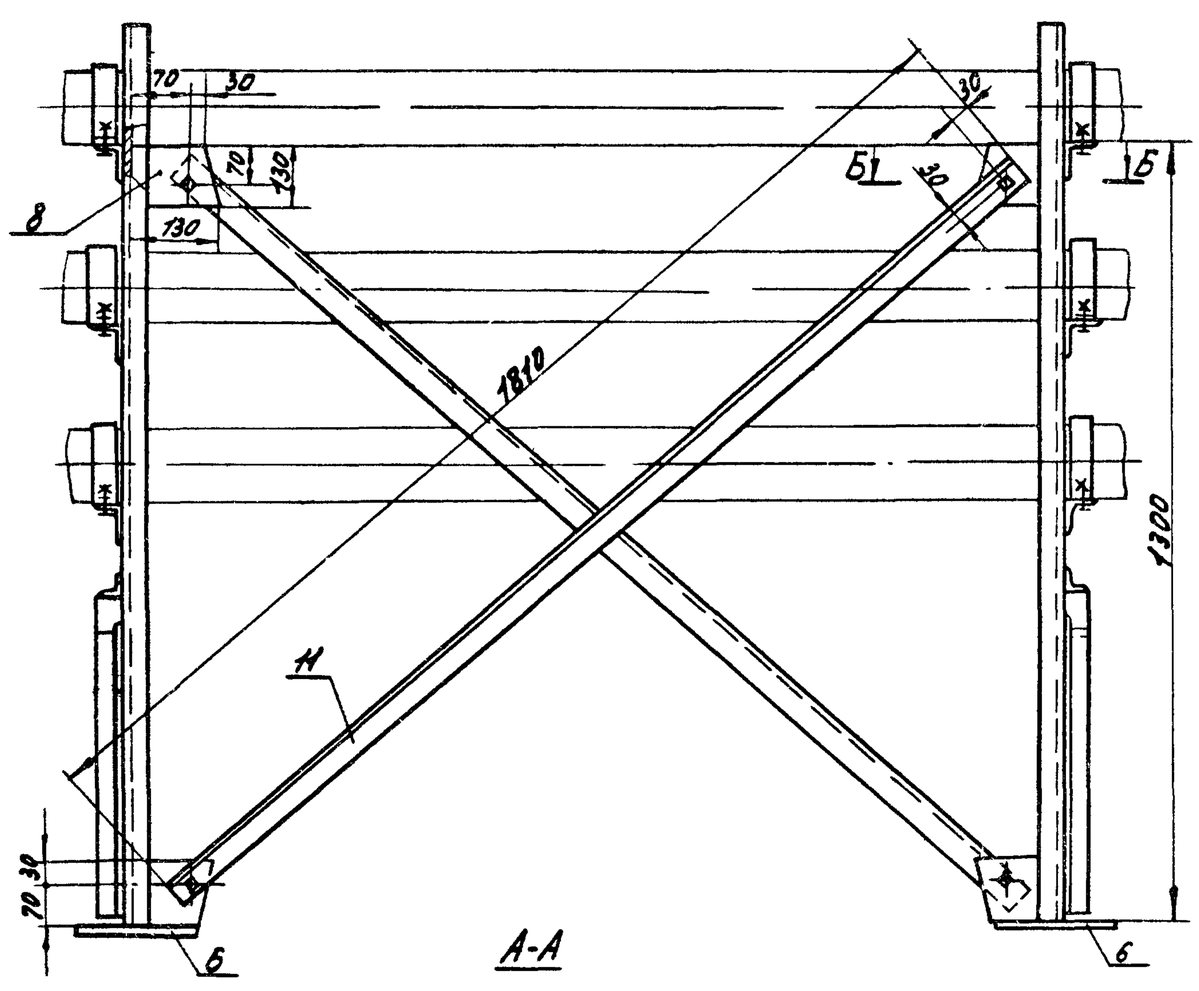

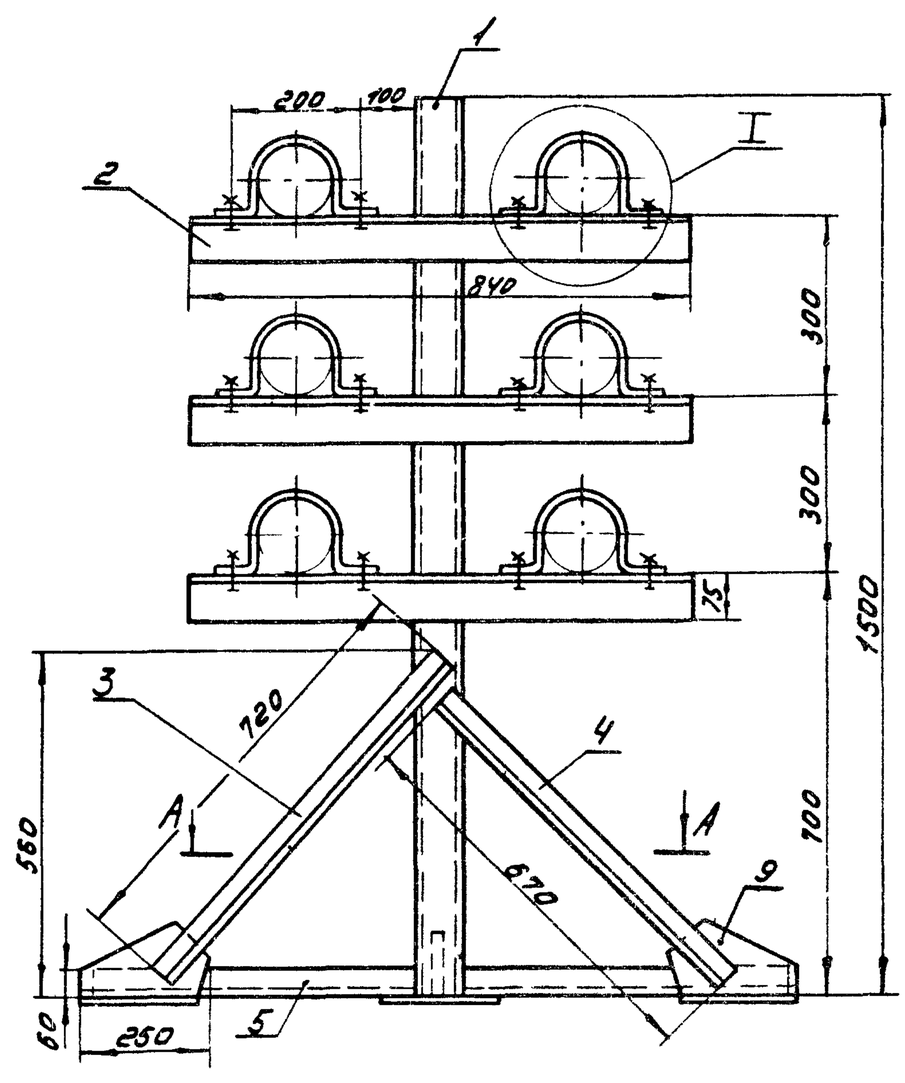

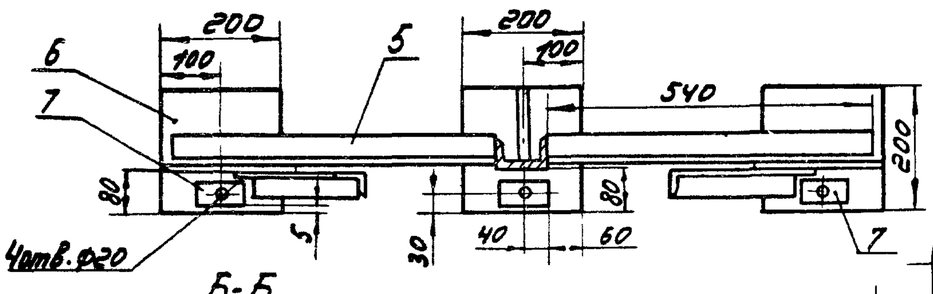

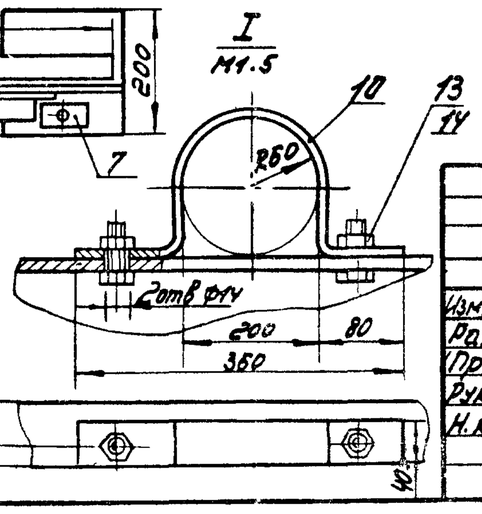

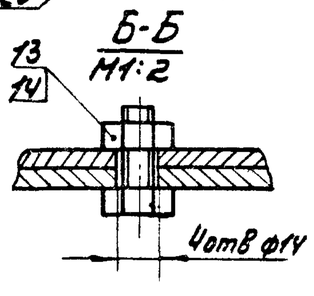

1. Сварку производить электродом ОММ-5-342-2,0-Р ГОСТ 9467-75 швом Т1 и Н1 ГОСТ 3254-69 с катетом шва 4 по месту прилегания деталей.
2. Опору покрыть краской БТ-177 ГОСТ 5631-70 II 4.

Изм.	Лист	№докум.	Подпись	Дата	ОК 373.00.00-03.СБ			
Разраб.		Семенова		15.06.78	Опора под водоподогреватель. Сборочный чертеж.	Лит.	Масса	Масштаб
Провер.		Балашов		15.06.78		А	117,6	1:10
Рук. гр.		Боев		21.06.78		Лист	Листов	
Н.контр.		Чикова		26.06.78		ГИПРОНИСЕЛЬПРОМ г. Орел		

Копировал Меркулова 16167-07 6 Формат 12

ОК373.00.00 СБ

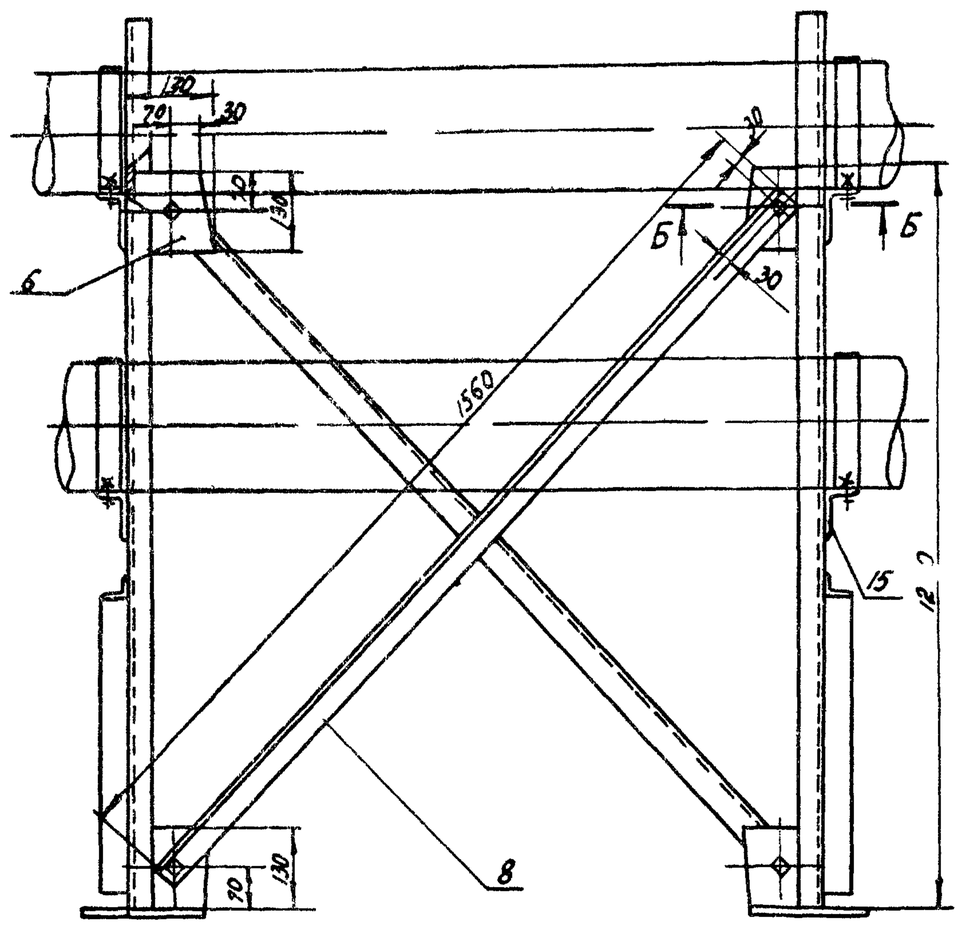

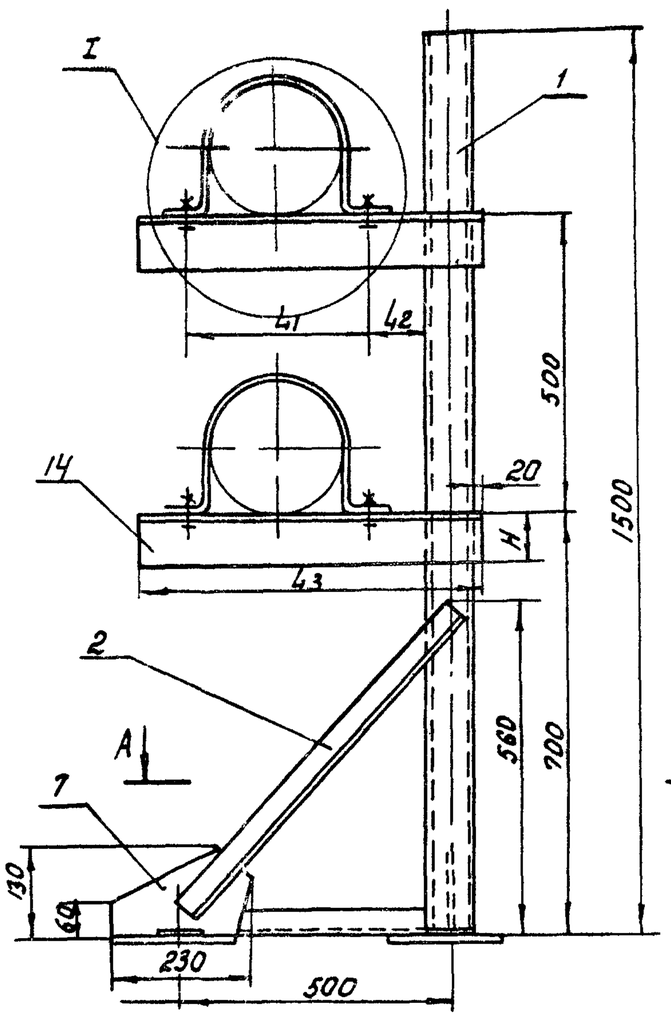

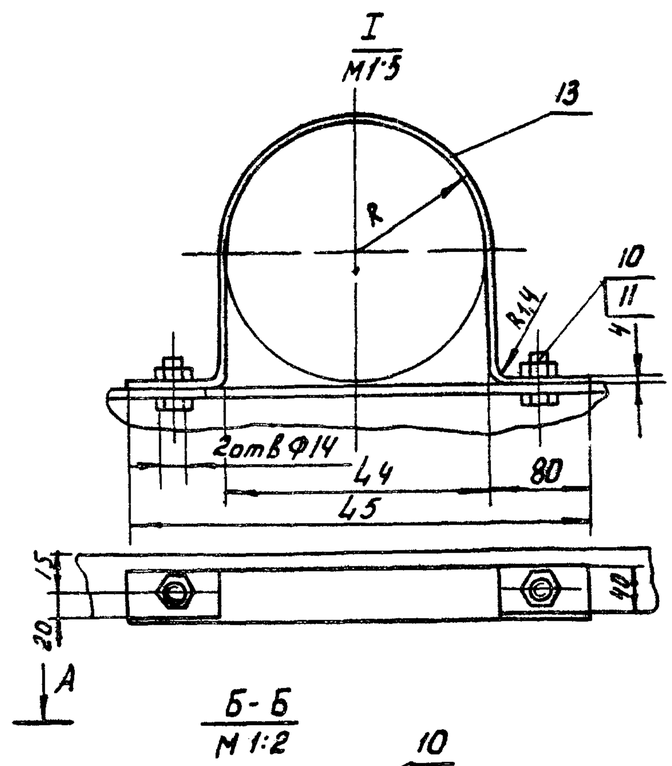

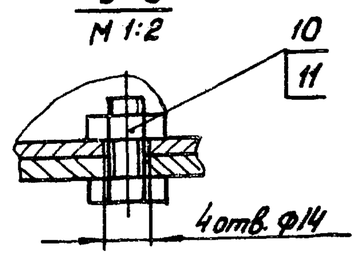

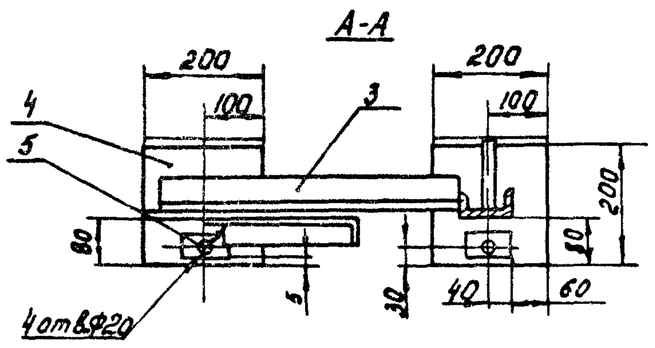

1. Сварку производить электродом ОММ-5-342-2,0-Р ГОСТ 9467-75 швом Т1 и Н1 ГОСТ 5264-69 с катетом шва 4 по месту прилегания деталей.
2. Опору покрыть краской БТ-177 ГОСТ 5631-70. II. 4

Размеры в мм

Обозначение	R	L_1	L_2	L_3	L_4	L_5	L_6	H	Масса, кг
ОК373.00.00	110	300	100	580	220	380	35	90	88.8
-01	30	140	130	450	60	220	30	75	81.8

Изм.	Лист	№ докум.	Подпись	Дата	ОК373.00.00 СБ.			
Разраб.		Семенова	Семен	15.06.78	Опора под водоподогреватель Сборочный чертеж	Лит.	Масса	Масштаб
Пров.		Балашов	Семен	15.06.78		А	см. табл.	1:10
Рук.гр.		Боев	Боев	21.06.78		Лист	Листов 1	
Н.контр.		Чикова	Чик	26.06.78		ГИПРОНИСЕЛЬПРОМ г. Орел		

Копировал Шестакова Формат 12

ОК 170.00.00-01СБ

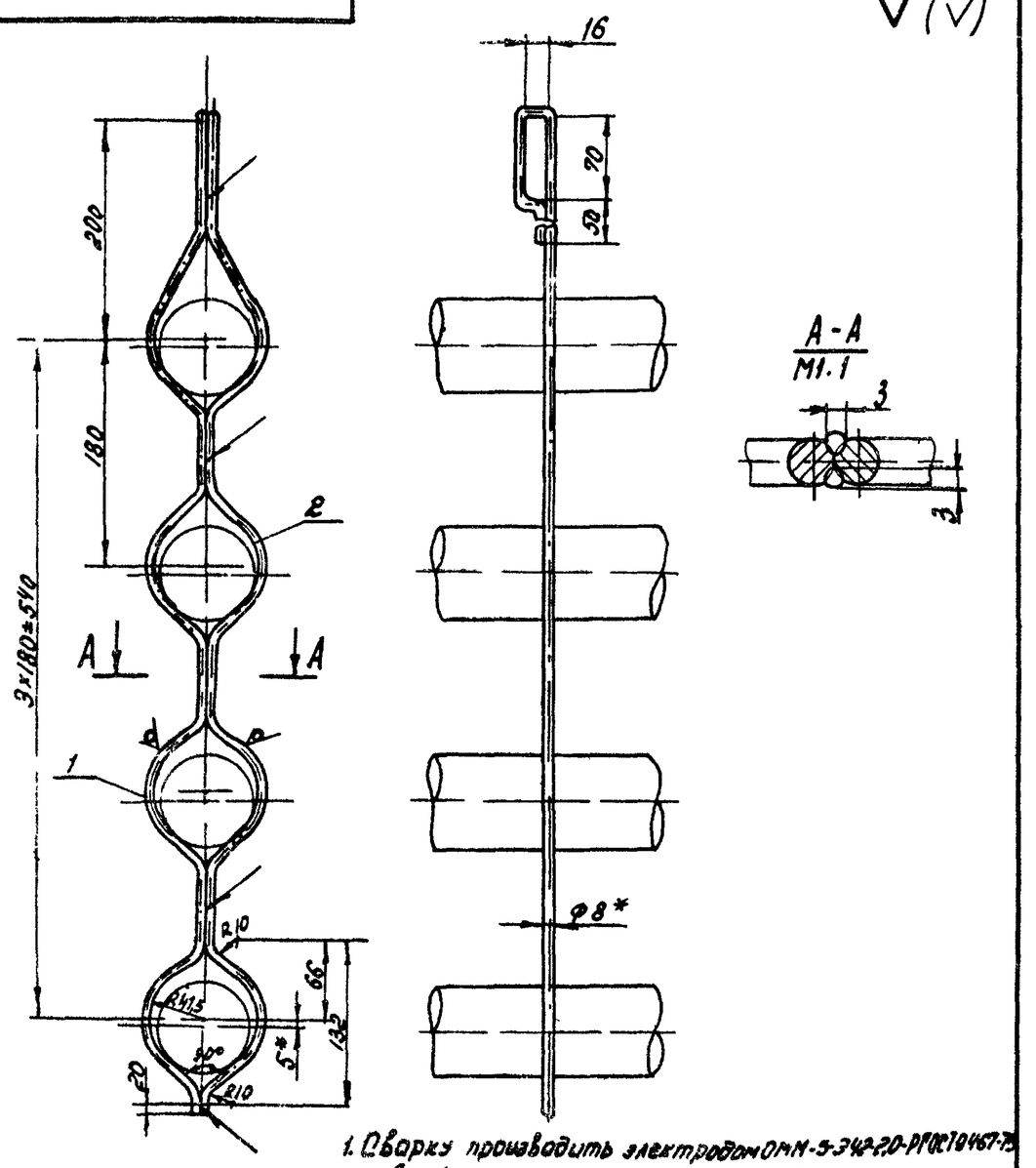

1. Сварку производить электродом ОММ-5-342-2,0-Р ГОСТ 9467-75 по всей длине прилегания проволоки.
2. Сварные швы зачистить
3. Покрытие Гор. Ц60
4*. Размеры для справок.

Изм.	Лист	№ докум.	Подпись	Дата	ОК 170.00.00-01 СБ			
Разраб.		Семенова	Семен	15.06.78	Подвеска Сборочный чертеж	Лит.	Масса	Масштаб
Пров.		Балашов	Семен	15.06.78		А	0,9	1:5
Рук.гр.		Боев	Боев	21.06.78		Лист	Листов 1	
Н.контр.		Чикова	Чик	26.06.78	Проволока 8-II ГОСТ 3282-74	ГИПРОНИСЕЛЬПРОМ г. Орел		

Копировал Шестакова Формат II

ОК 41.00.00-01СБ

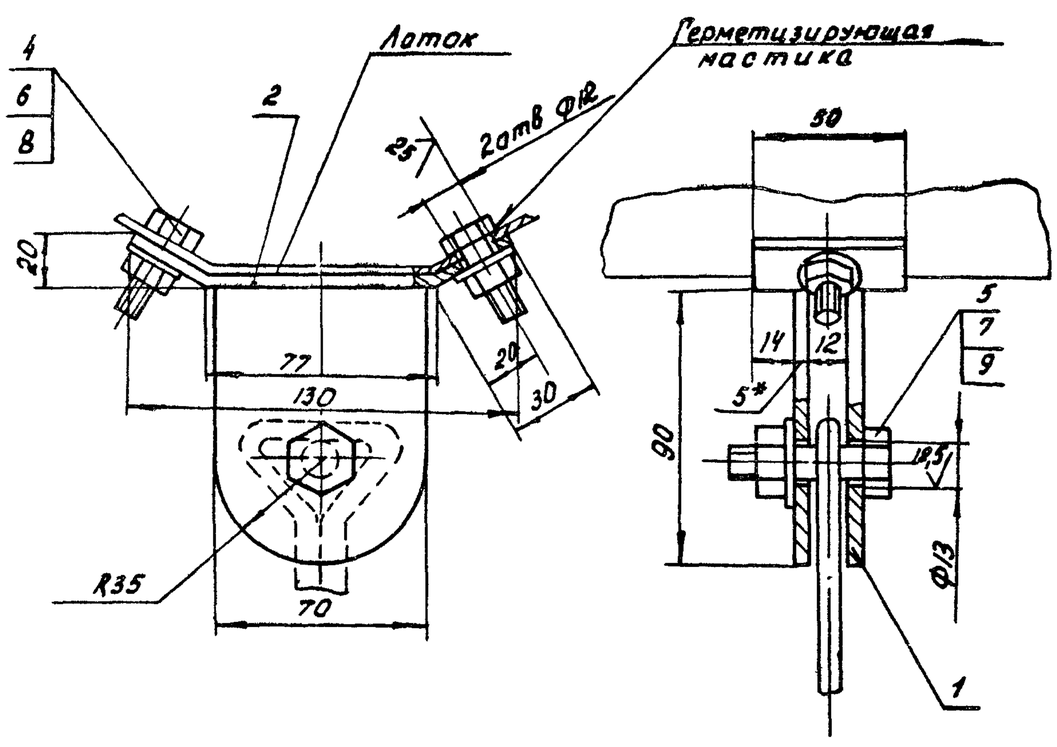

1. Сварку производить электродом ОММ-5-342-2,0-Р ГОСТ 9467-75 швом Т1 ГОСТ 5264-69.
2. Сварные швы зачистить
3. Покрытие Гор. Ц60.
4*. Размер для справок.

Изм.	Лист	№ докум.	Подпись	Дата	ОК 41.00.00-01 СБ			
Разраб.		Семенова	Семен	15.06.78	Подвеска Сборочный чертеж	Лит.	Масса	Масштаб
Пров.		Балашов	Семен	15.06.78		А	0,82	1:2
Рук.гр.		Боев	Боев	21.06.78		Лист	Листов 1	
Н.контр.		Чикова	Чик	26.06.78		ГИПРОНИСЕЛЬПРОМ г. Орел		

Копировал Шестакова 16167-07 7 Формат II

Инв. № подл. | Подпись и дата | Взам. инв. № | Инв. № дубл. | Подпись и дата

ОК413.00.00

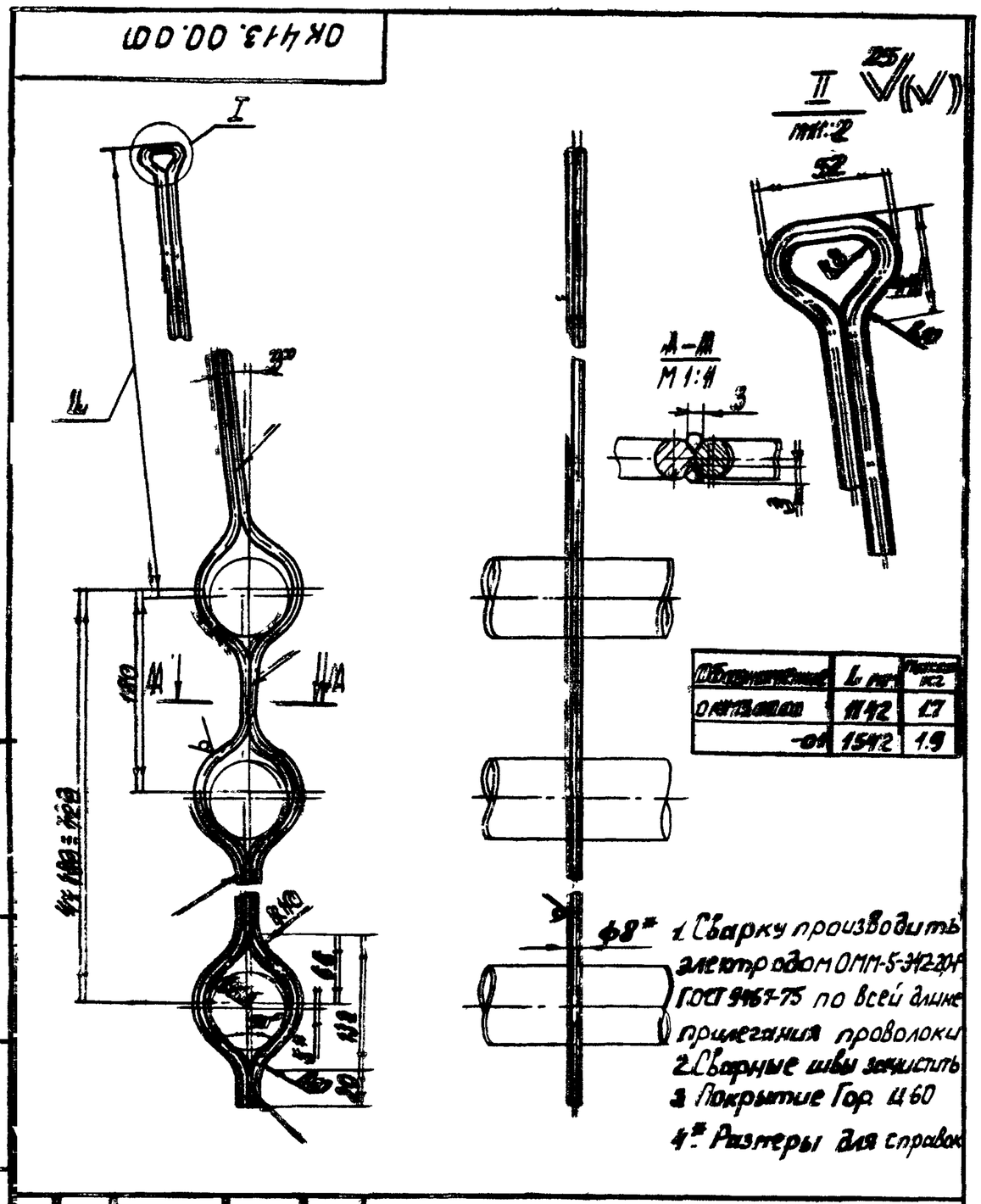

Обозначение	L мм	Масса кг
ОК413.00.00	1142	1.7
-01	1542	1.9

1. Сварку производить электродом ОММ-5-342-2,0-Р ГОСТ 9467-75 по всей длине прилегания проволоки
2. Сварные швы зачистить
3. Покрытие Гор. Ц 60
4. * Размеры для справок

Изм.	Лист	№ докум.	Подп.	Дата	ОК413.00.00		
Разраб.		Семенова			Подвеска	Лит.	Масса: См. табл.	Масштаб 1:5
Пров.		Балашов				А	Лист	Листов 1
Рук.гр.		Боев			Проволока 8-II ГОСТ 3282-74	ГИПРОНИСЕЛЬПРОМ г. Орел	
Н.контр.		Чикова					

Копировал Формат 11

ОК 230.00.00-02 СБ

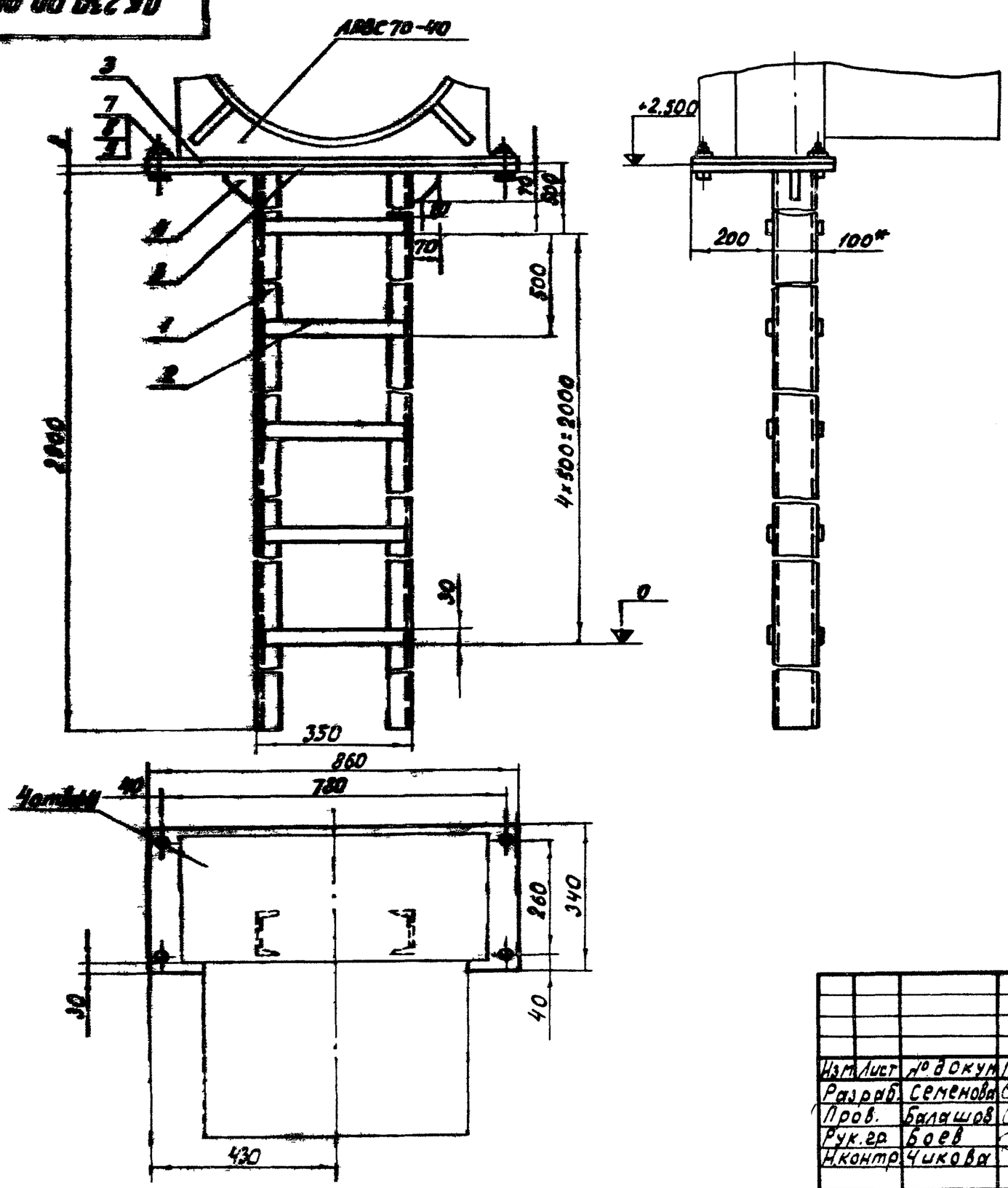

1. Плиту поз. 4 приварить к днищу агрегата АПВС 70-40 (АПВС 50-30).
2. Сварку производить швом с катетом 4мм по месту прилегания деталей электродом ОММ-5-342-2.0-Р ГОСТ 9467-75
3. Сварные швы зачистить
4. После установки опору грунтовать ГФ-020 ГОСТ 4056-63 и покрыть краской БТ-177 ГОСТ 5631-70 Ц4
5. * Размеры для справок.

Изм.	Лист	№ докум.	Подп.	Дата	ОК 230.00.00-02 СБ		
Разраб.		Семенова			Опора	Лит.	Масса: 92.0	Масштаб 1:10
Пров.		Балашов			Сборочный чертеж	А	Лист	Листов 1
Рук.гр.		Боев				ГИПРОНИСЕЛЬПРОМ г. Орел	
Н.контр.		Чикова					

Копировал Шекшуева 16167-07 8 Формат 12

Д3.00.00-01 СБ

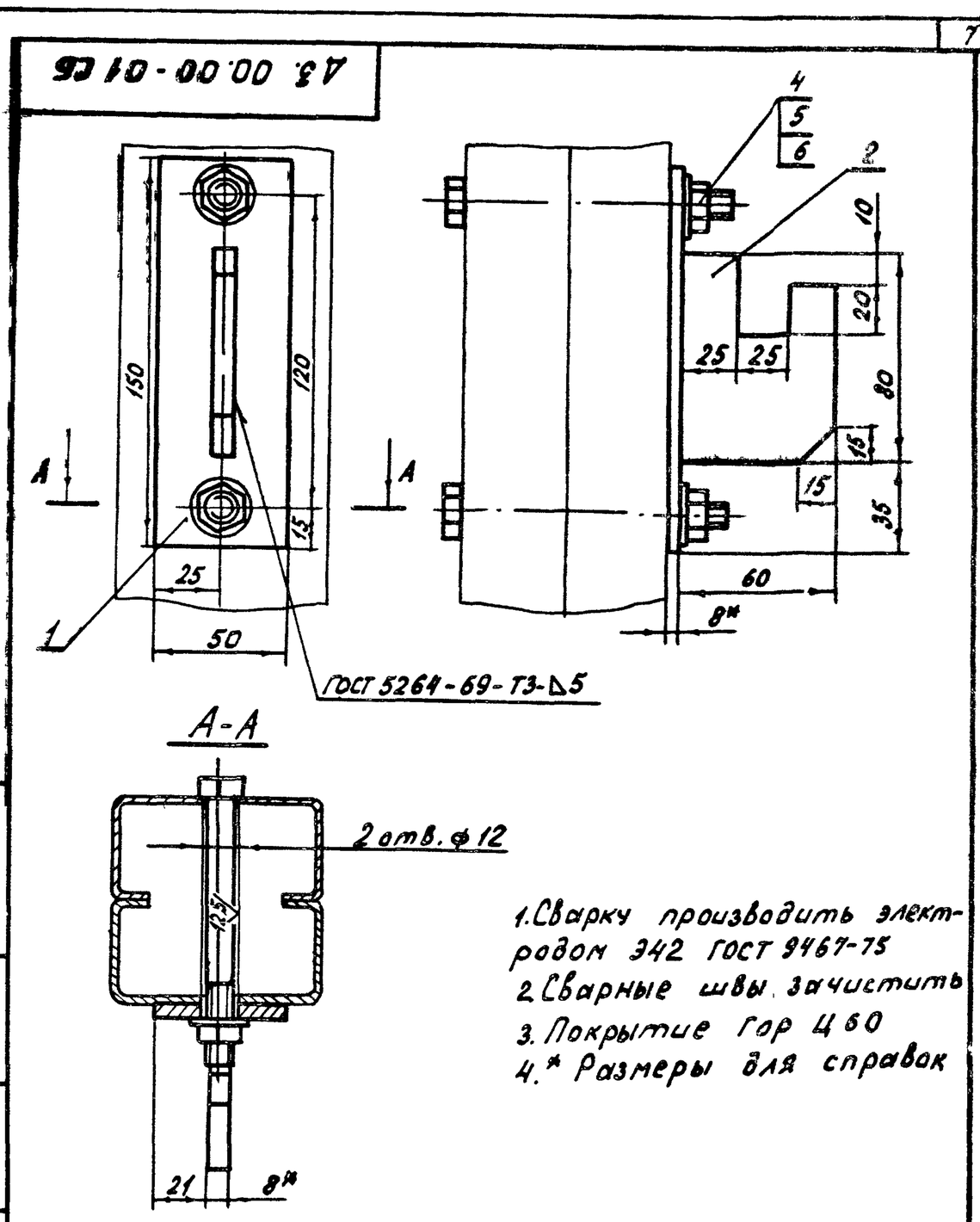

1. Сварку производить электродом Э42 ГОСТ 9467-75
2. Сварные швы зачистить
3. Покрытие Гор Ц 60
4. * Размеры для справок

Изм.	Лист	№ докум.	Подп.	Дата	Д3.00.00.01 СБ		
Разраб.		Семенова		15.06.78	Кронштейн	Лит.	Масса: 0.93	Масштаб 1:2
Пров.		Балашов		15.06.78	Сборочный чертеж	А	Лист	Листов 1
Рук.гр.		Боев		21.06.78		ГИПРОНИСЕЛЬПРОМ г. Орел	
Н.контр.		Чикова		26.06.78			

Копировал Формат 11

ОК.391.00.00 СБ

Рис.1

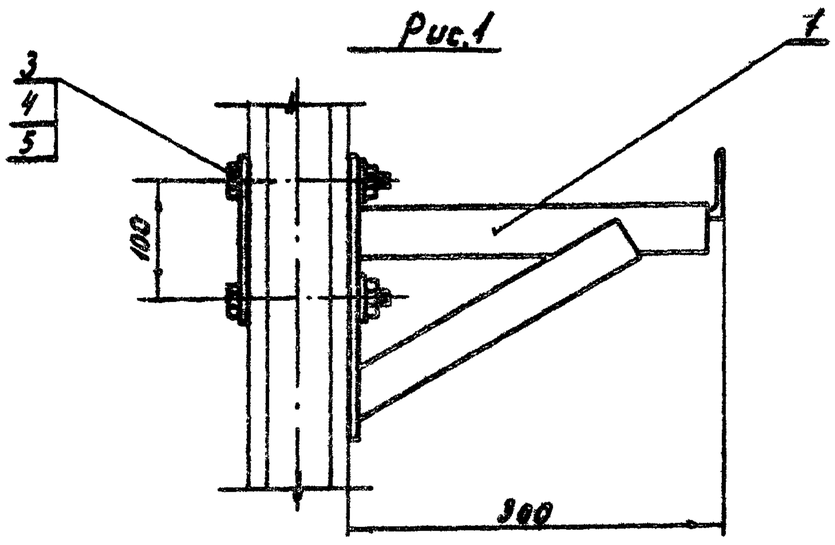

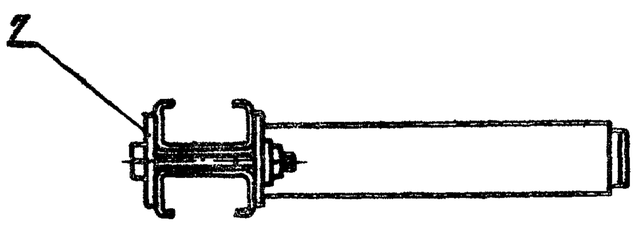

Рис 2
остальное-см. рис.1

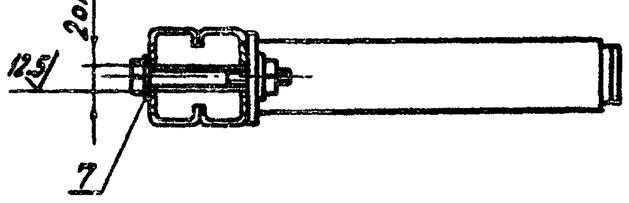

Обозначение	Рис.	Масса кг
ОК391 00.00	1	3,1
-01	2	2.82

Изм.	Лист	№ докум.	Подп.	Дата	ОК.391.00.00 СБ			
Разраб.		Семенова	Семенова	15.06.78	Опора	Лит	Масса	Масштаб
Пров.		Балашов	Семенова	15.06.78	Сборочный чертеж	А	см. табл	1:5
Рук. гр.		Боев	Боев	21.06.78		Лист	Листов 1	
Н.контр.		Чикова	Чикова	26.06.78		ГИПРОНИСЕЛЬПРОМ г.Орел		

Копировал Шекшуева Формат 11

ОК 391.01.00 СБ

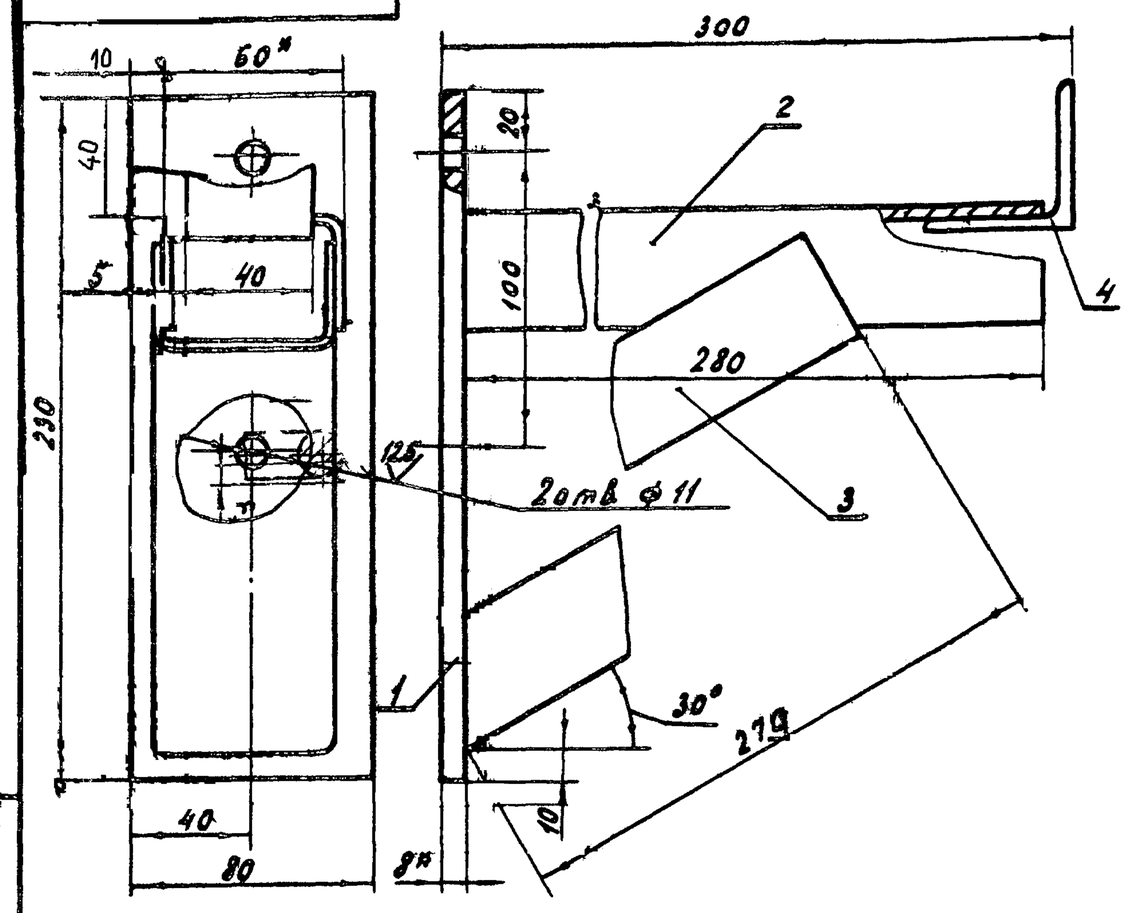

Сварку производить электродом ОММ 5 342 2.0-Р ГОСТ 9467-75 швом Т1, Н1 ГОСТ 5264-69 с катетом шва мм по месту прилегания деталей
2. Покрытие Гор Ц6в
3. *Размеры для справок

Изм.	Лист	№ докум.	Подп.	Дата	ОК.391.00.00 СБ			
Разраб.		Семенова	Семенова	15.06.78	Кронштейн	Лит	Масса	Масшт 5
Пров.		Балашов	Семенова	15.06.78	Сборочный чертеж	А	2.63	1:2
Рук. гр.		Боев	Боев	21.06.78		Лист	Листов 1	
Н.контр.		Чикова	Чикова	26.06.78		ГИПРОНИСЕЛЬПРОМ г.Орел		

Копировал Шекшуева Формат 11

ОК.391.01.01

25 √(√)

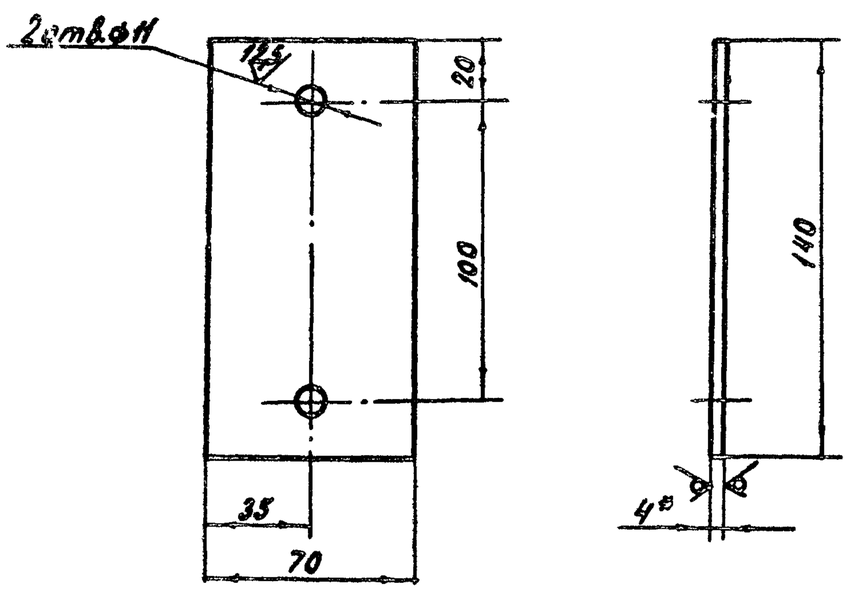

1. Предельные отклонения размеров. диаметров - по A_1, остальных - по CM_8
2. Покрытие Ц40
3. * Размер для справок.

Изм.	Лист	№ докум.	Подп.	Дата	ОК 391.01.01			
Разраб.		Семенова	Семенова	15.06.78	Пластина	Лит	Масса	Масштаб
Пров.		Балашов	Семенова	15.06.78		А	0.3	1:2
Рук. гр.		Боев	Боев	21.06.78		Лист	Листов 1	
Н.контр.		Чикова	Чикова	26.06.78	Лист Б-ПН-НО-4 ГОСТ 19903-74 / В Ст3пс3 ГОСТ 14637-69	ГИПРОНИСЕЛЬПРОМ г.Орел		

Копировал Шекшуева Формат 11

ОК 173.00.00-01

25 √(√)

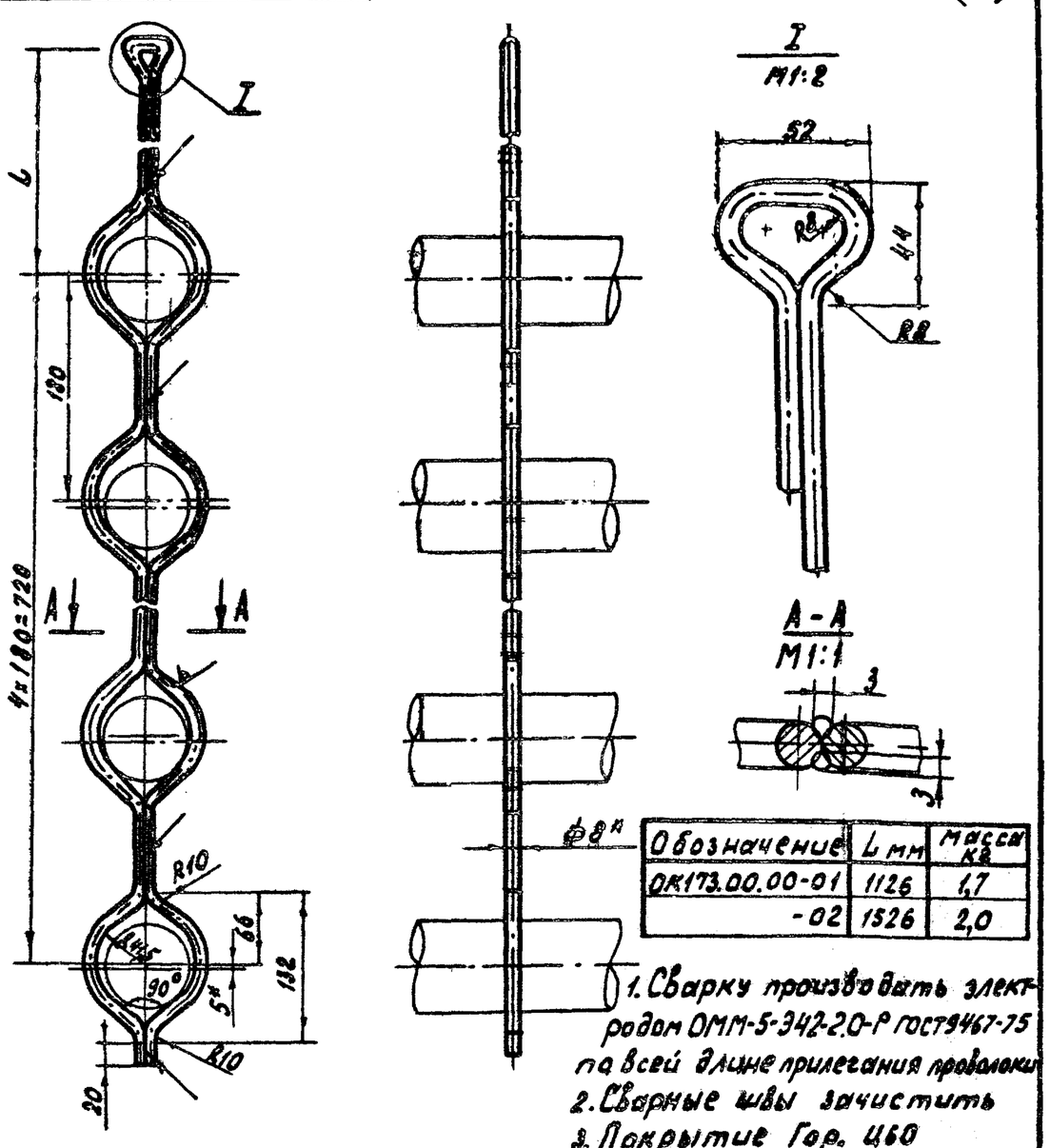

Обозначение	L мм	Масса кг
ОК173.00.00-01	1126	1,7
-02	1526	2,0

1. Сварку производить электродом ОММ-5-342-2.0-Р ГОСТ 9467-75 по всей длине прилегания проволоки
2. Сварные швы зачистить
3. Покрытие Гор. Ц60
4. * Размеры для справок

Изм.	Лист	№ докум.	Подп.	Дата	ОК 173.00.00-01			
Разраб.		Семенова	Семенова	15.06.78	Подвеска	Лит.	Массы	Масштаб
Пров.		Балашов	Семенова	15.06.78		А	см. табл	1:5
Рук. гр.		Боев	Боев	21.06.78		Лист	Листов 1	
Н.контр.		Чикова	Чикова	26.06.78	Проволока 8-I ГОСТ 3282-74	ГИПРОНИСЕЛЬПРОМ г.Орел		

Копировал Шекшуева 16167-07 9 Формат 11

Типовой проект 816-68

Формат	Зона	Поз.	Обозначение	Наименование	Кол.	Примечание
				Документация		
22			СП8.00.00СБ	Сборочный чертеж		
				Детали		
54		1	СП8.00.01	Рамка		
				Уголок 32×32×2 ГОСТ19771-74 / ВСт3кп2 ГОСТ11474-76		
				L разв. = 3400 мм	1	3,2 кг
54		2	СП8.00.02	Доска		
				Пиломатериалы ГОСТ8486-66		
				25×115 мм, L = 490 мм	12	0,6 кг
54		3	СП8.00.03	Лист		
				ДБСП-АМО-690×990×2		
				ГОСТ 9590-76	1	2 кг
				Стандартные изделия		
		5		Болт М8×25.58.0120 ГОСТ7796-70	16	
		6		Гайка М8.5.0120 ГОСТ5915-70	16	
		7		Колесо 2В-125-63 ГОСТ11112-70	4	
		8		Шайба 8Б5Г0120 ГОСТ6402-70	16	
		9		Шуруп А4×30 ГОСТ1145-70	24	

Изм.	Лист	№ докум.	Подпись	Дата	СП8.00.00		
Разраб.	Балашов			25.06.78	Стол передвижной	Лит. А	Лист 1 / Листов 2
Пров.	Семенова			25.06.78		ГИПРОНИСЕЛЬПРОМ г. Орел	
Рук. гр.	Боев			25.06.78			
Н. контр.	Чикова			12.07.78			

Копировал Гукова Формат 11

Формат	Зона	Поз.	Обозначение	Наименование	Кол.	Примечание
				Переменные данные для исполнения		
				СП8.00.00		
				Сборочные единицы		
		16	СП8.01.00	Каркас	1	
				СП8.00.00-01		
				Сборочные единицы		
		16	СП8.01.00-01	Каркас	1	

Подпись и дата | Инв. № дубл. | Взам. инв. № | Инв. № подл. | Подпись и дата

Изм.	Лист	№ докум.	Подпись	Дата	СП8.00.00	Лист 2

Копировал Гукова Формат 11

Альбом III

Типовой проект 810-98

Формат	Зона	Поз.	Обозначение	Наименование	Кол.	Примечание
				Документация		
12			СП8.01.00СБ	Сборочный чертеж		
				Детали		
54		1	СП8.01.01	Рамка		
				Уголок Б-40×25×4 ГОСТ8510-72 / Ст3 ГОСТ 535-58		
				L разв. = 2388 мм	2	4,6 кг
54		2	СП8.01.02	Стойка		
				Уголок Б-32×32×4 ГОСТ8509-72 / Ст3 ГОСТ 535-58		
				L = 500 мм	4	0,95 кг
54		3	СП8.01.03	Рамка		
				Уголок Б-32×32×4 ГОСТ8509-72 / Ст3 ГОСТ 535-58		
				L разв = 3320 мм	1	6,3 кг
11		4	СП8.01.04	Косынка	4	
11		5	СП8.01.05	Плита	4	
11		6	СП8.01.06	Крюк		
				Круг В8 ГОСТ 2590-71 / Ст3 ГОСТ 535-58		
				L разв. = 90 мм	2	0,04 кг

Изм.	Лист	№ докум.	Подпись	Дата	СП8.01.00		
Разраб.	Балашов			25.06.78	Каркас	Лит. А	Лист 1 / Листов 1
Пров.	Семенова			25.06.78		ГИПРОНИСЕЛЬПРОМ г. Орел	
Рук. гр.	Боев			25.06.78			
Н. контр.	Чикова			12.07.78			

Копировал Гукова Формат 11

Формат	Зона	Поз.	Обозначение	Наименование	Кол.	Примечание
				Документация		
12			СП8.01.00-01СБ	Сборочный чертеж		
				Детали		
54		1	СП8.01.01	Рамка		
				Уголок Б-40×25×4 ГОСТ8510-72 / Ст3 ГОСТ 535-58		
				L разв. = 2388 мм	2	4,6 кг
11		2	СП8.01.05	Плита	4	
54		3	СП8.01.07	Крюк		
				Круг В8 ГОСТ 2590-71 / Ст3 ГОСТ 535-58		
				L разв. = 90 мм	2	0,04 кг

Подпись и дата | Инв. № дубл. | Взам. инв. № | Инв. № подл. | Подпись и дата

Изм.	Лист	№ докум.	Подпись	Дата	СП8.01.00-01		
Разраб.	Балашов			25.06.78	Каркас	Лит. А	Лист 1 / Листов 1
Пров.	Семенова			25.06.78		ГИПРОНИСЕЛЬПРОМ г. Орел	
Рук. гр.	Боев			25.06.78			
Н. контр.	Чикова			12.07.78			

Копировал Рукова 16167-07 10 Формат 11

СП8.00.00СБ

Рис. 1

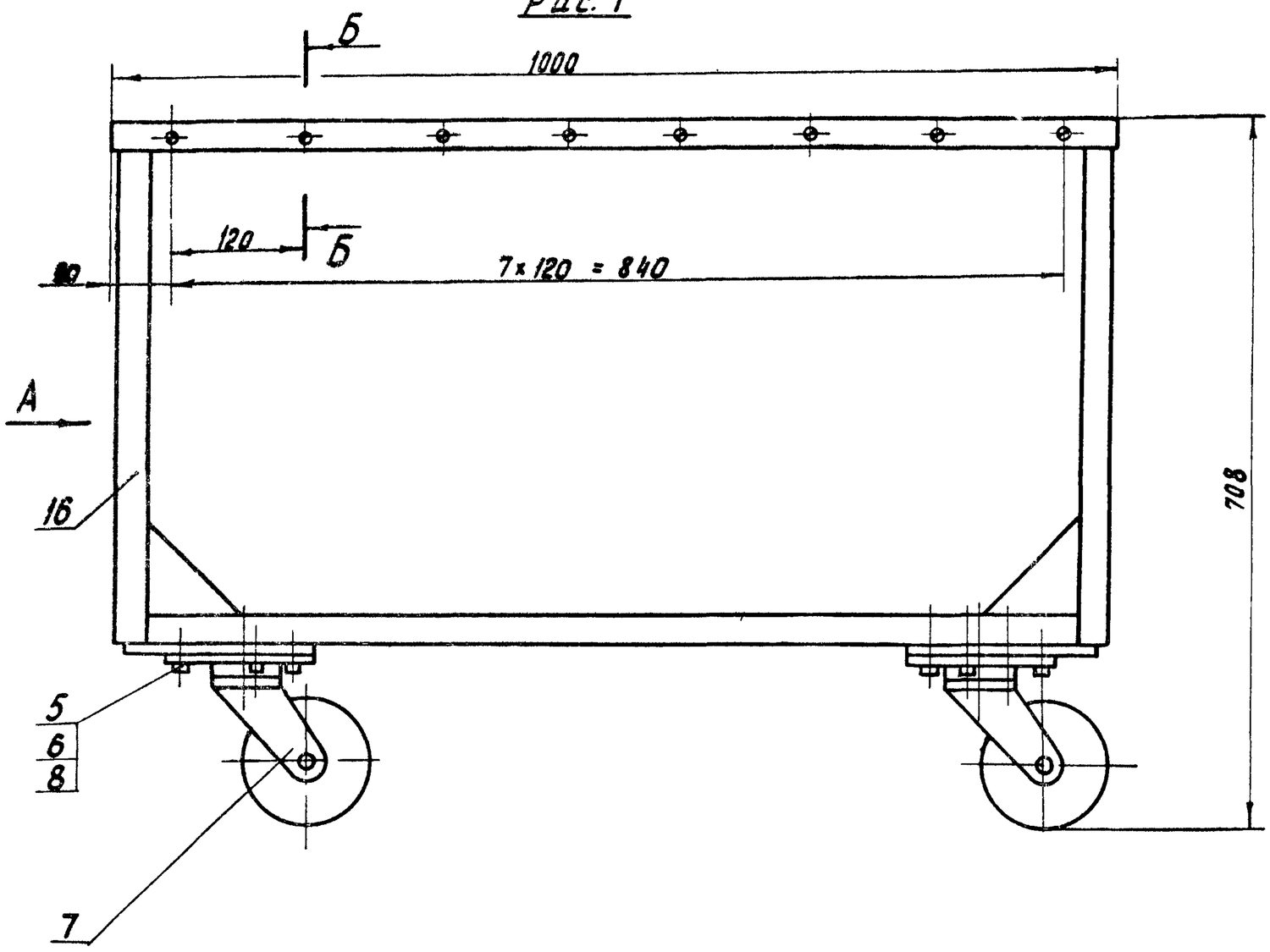

Рис. 2
Остальное см. рис. 1

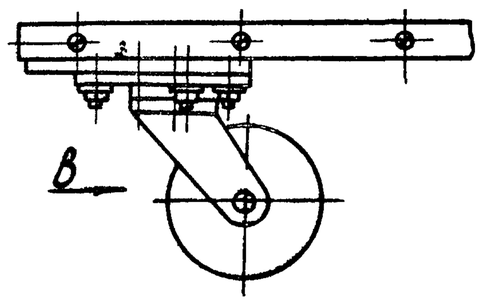

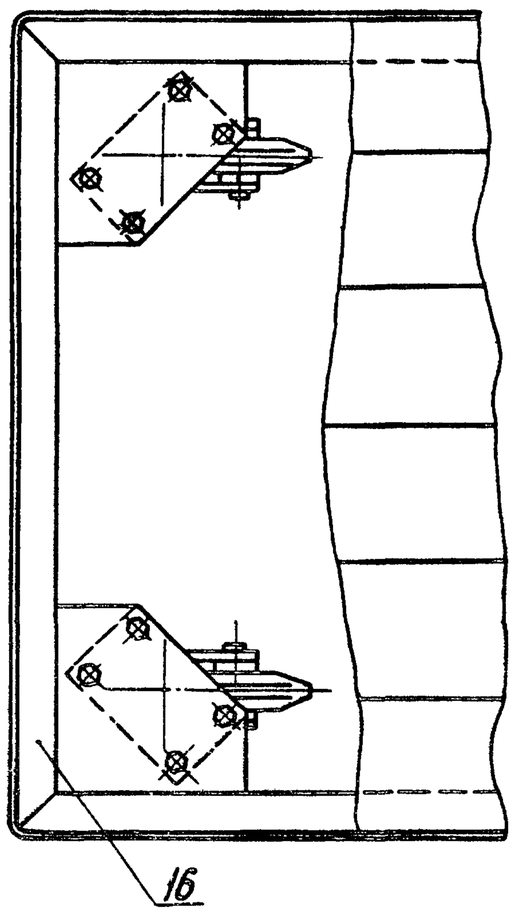

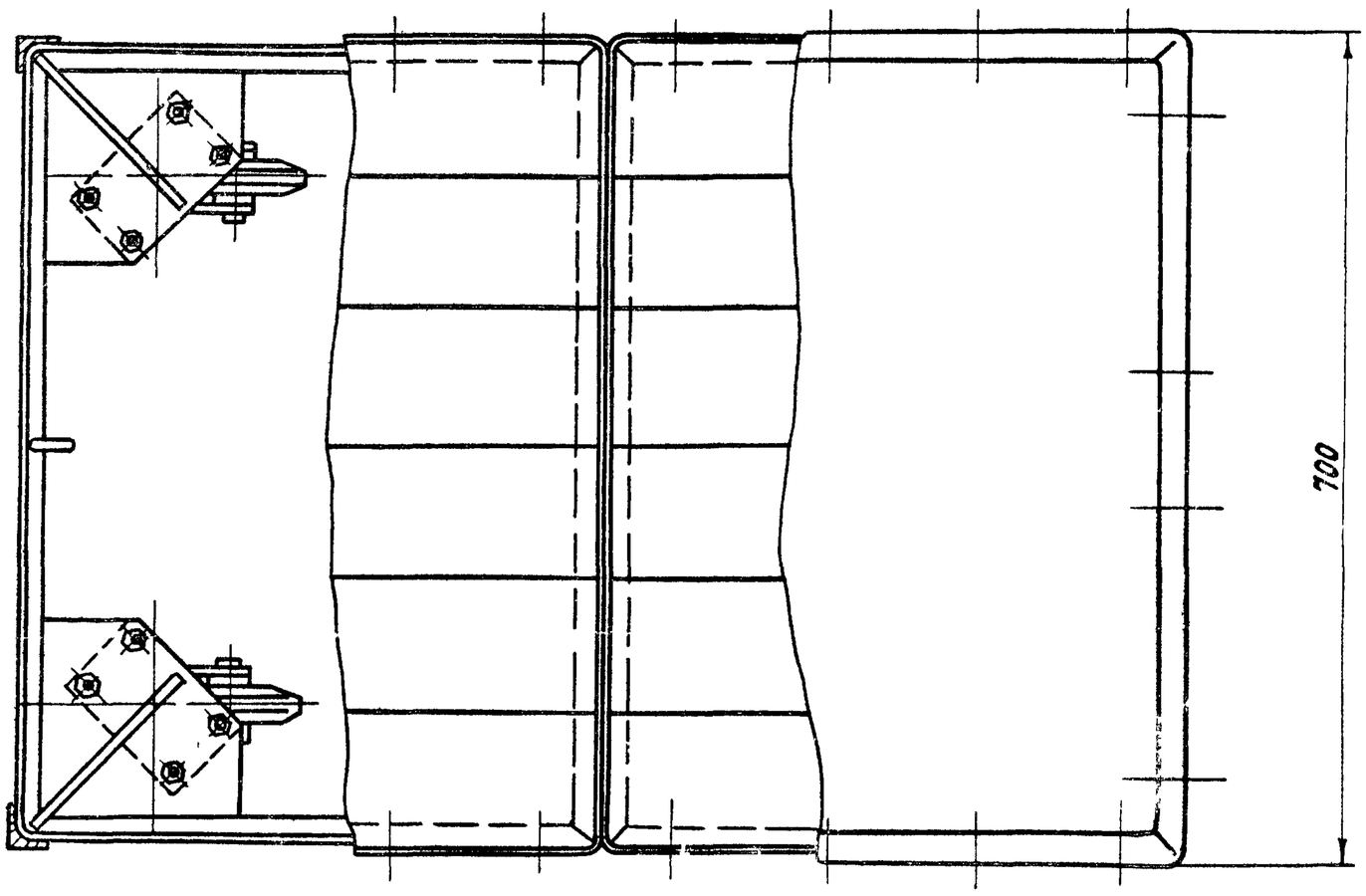

Б-Б
М 1:2

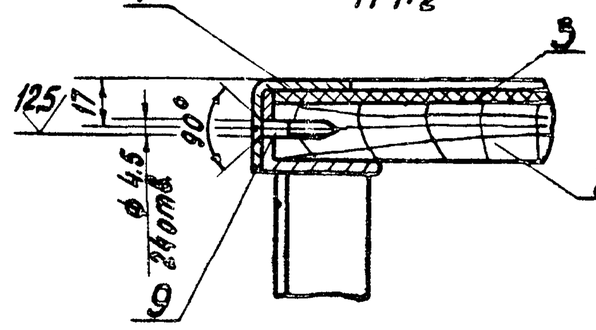

Г-Г
М 1:2

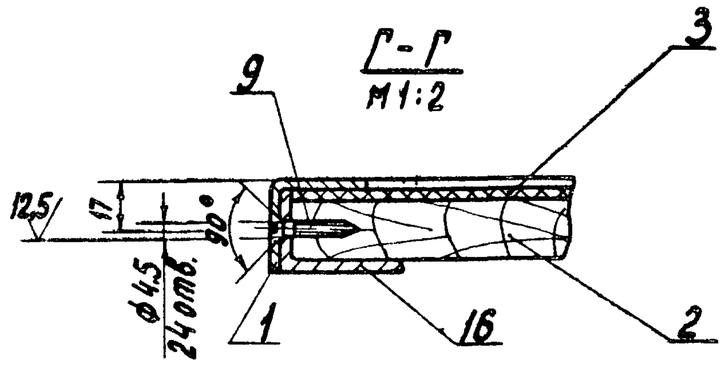

Вид А

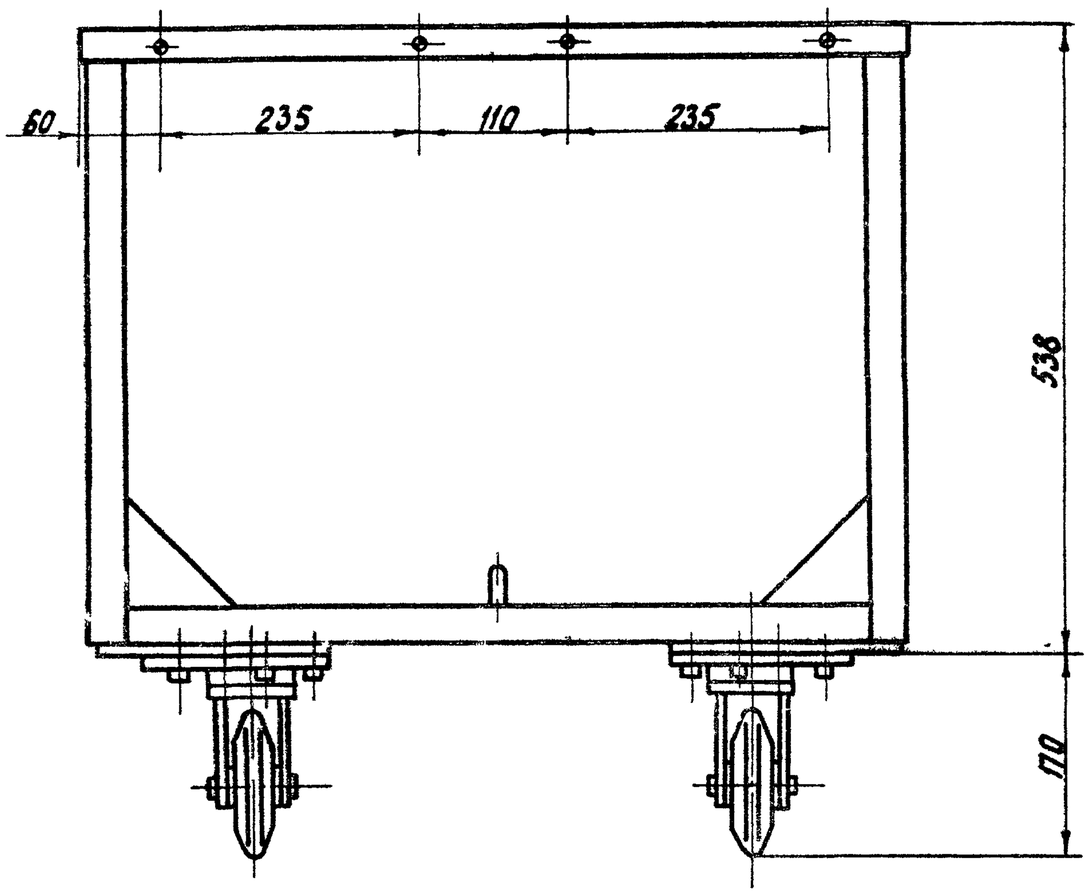

Вид В

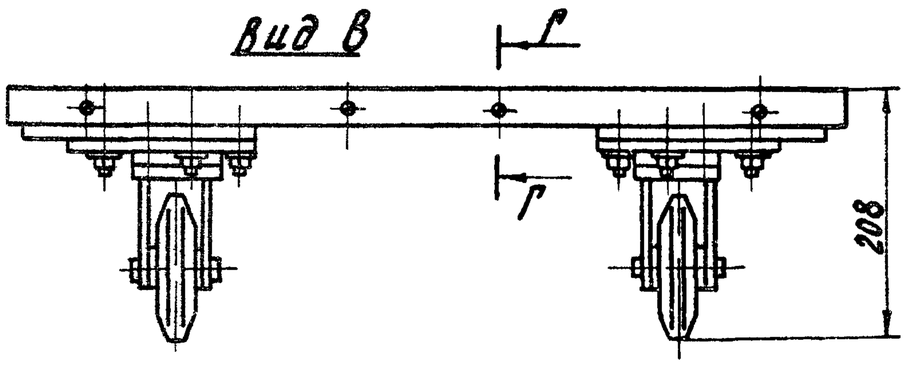

Обозначение	Рис.	Масса кг
СП8.00.00	1	45
-01	2	32.5

Рамку поз. 1 покрыть краской
БТ-177 ГОСТ 5631-70 ⅡⅡ 4

Изм.	Лист	№ докум.	Подп.	Дата	СП 8.00.00 СБ			
Разраб.		Будник		25.06.78	Стол передвижной. Сборочный чертеж.	Лит. А	Масса см. табл.	Масштаб 1:5
Пров.		Балашов		25.06.78		Лист	Листов 1	
Рук. гр.		Боев		25.06.78		ГИПРОНИСЕЛЬПРОМ г. Орел		
Н. контр.		Чикова		12.07.78				

П64.00.01-01

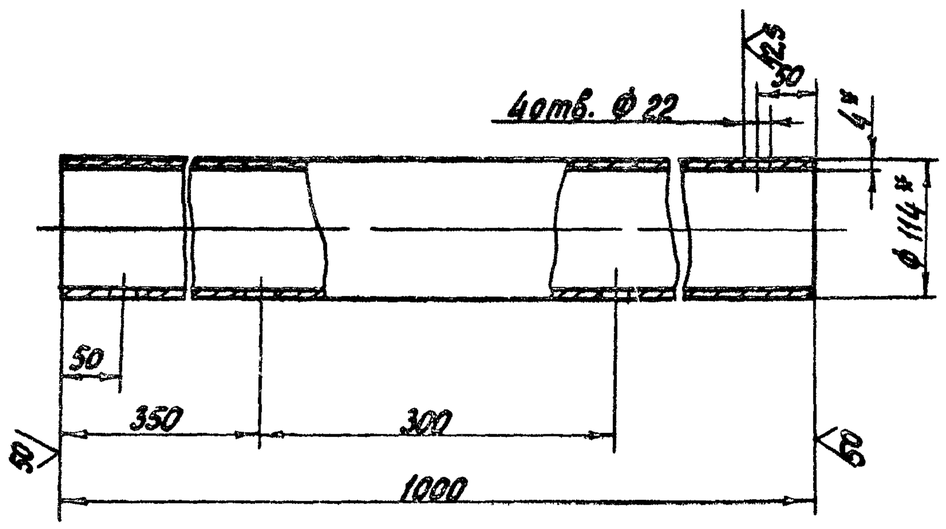

1. Предельные отклонения размеров: диаметров - по A_7, остальных - по CM_8
2.* Размеры для справок.

					П64.00.01-01			
Изм.	Лист	N докум.	Подпись	Дата	Корпус	Лит.	Масса	Масштаб
Разраб.		Балашов		25.06.78		А	10,8	1:5
Пров.		Семенова		25.06.78		Лист	Листов 1	
Рук. гр.		Боев		25.06.78	Труба 114×4 ГОСТ 10704-76 / Ст3 ГОСТ 10705-63	ГИПРОНИСЕЛЬПРОМ г. Орел		
Н. контр.		Чикова		12.07.78				

Копировал Гукова Формат 11

П64.00.03

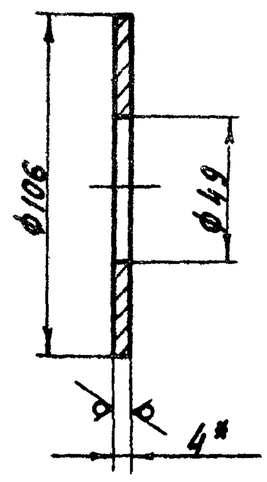

1. Предельные отклонения размеров: диаметров - по A_7, B_7; остальных - по CM_8.
2.* Размер для справок.

					П64.00.03			
Изм.	Лист	N докум.	Подпись	Дата	Дно	Лит.	Масса	Масштаб
Разраб.		Балашов		25.06.78		А	0,12	1:2
Пров.		Семенова		25.06.78		Лист	Листов 1	
Рук. гр.		Боев		25.06.78	Лист Б-ЛН-НО-4,0 ГОСТ 19903-74 / ВСт3пс3 ГОСТ 14637-69	ГИПРОНИСЕЛЬПРОМ г. Орел		
Н. контр.		Чикова		12.07.78				

Копировал Гукова Формат 11

Инв. N подл. | Подпись и дата | Взам. инв. N | Инв. N дубл. | Подпись и дата

Б115.01.01.00.СБ

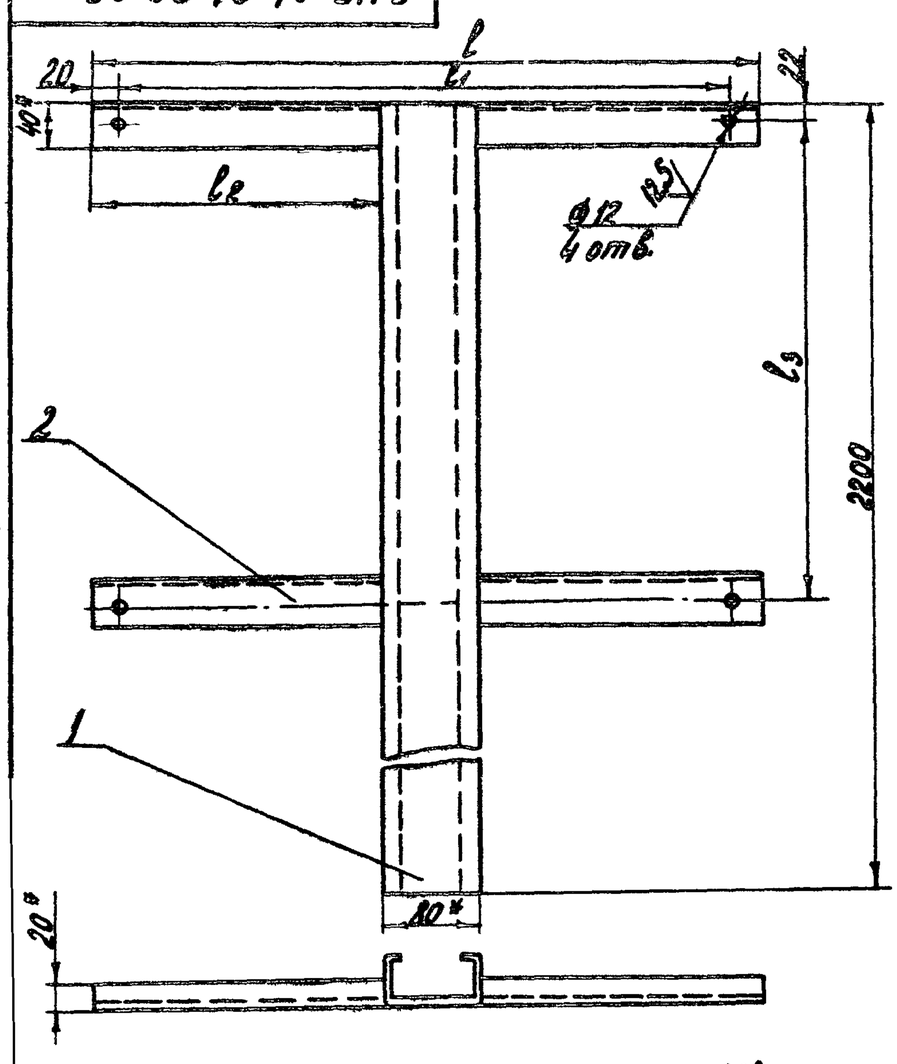

Обозначение	l, мм	l_1 мм	l_2 мм	l_3 мм	Масса, кг
Б115.01.01.00	540	500	230	320	8,0
-02	340	300	130	400	7,64

1. Сварку производить электродом ОММ-5-342-40-Р ГОСТ 9467-75 швом Т1 ГОСТ 5264-69 по месту прилегания деталей.
2. Опору покрыть битумным лаком.
3. Размеры для справок.

					Б115.01.01.00.СБ			
Изм.	Лист	N докум.	Подпись	Дата	Опора. Сборочный чертеж	Лит.	Масса	Масштаб
Разраб.		Балашов		25.06.78		А	см. табл.	1:5
Пров.		Семенова		25.06.78		Лист	Листов 1	
Рук. гр.		Боев		25.06.78		ГИПРОНИСЕЛЬПРОМ г. Орел		
Н. контр.		Чикова		12.07.78				

Копировал Гукова Формат 11

П64.00.06-01

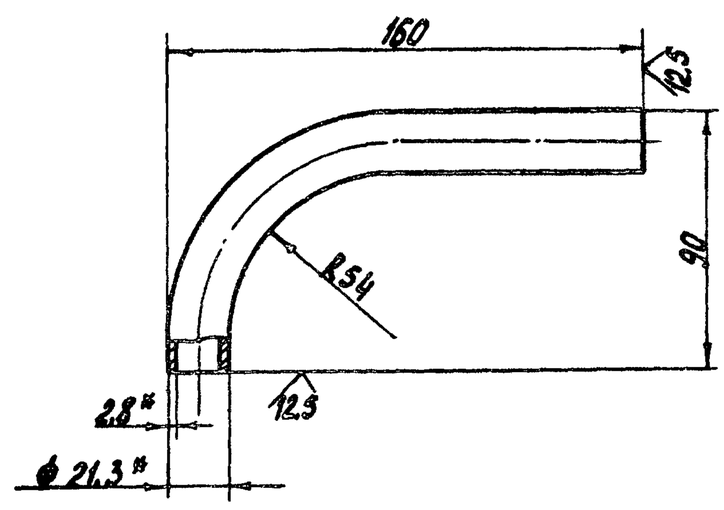

1. Предельные отклонения размеров: радиуса - по A_7, остальных - по CM_8.

					П64.00.06-01			
Изм.	Лист	N докум.	Подпись	Дата	Патрубок	Лит.	Масса	Масштаб
Разраб.		Балашов		25.06.78		А	0,26	1:2
Пров.		Семенова		25.06.78		Лист	Листов 1	
Рук. гр.		Боев		25.06.78	Труба 15×2,5 ГОСТ 3262-75	ГИПРОНИСЕЛЬПРОМ г. Орел		
Н. контр.		Чикова		12.06.78				

Копировал Гукова 16167-07 12 Формат 11

СП8. 01. 00. СБ

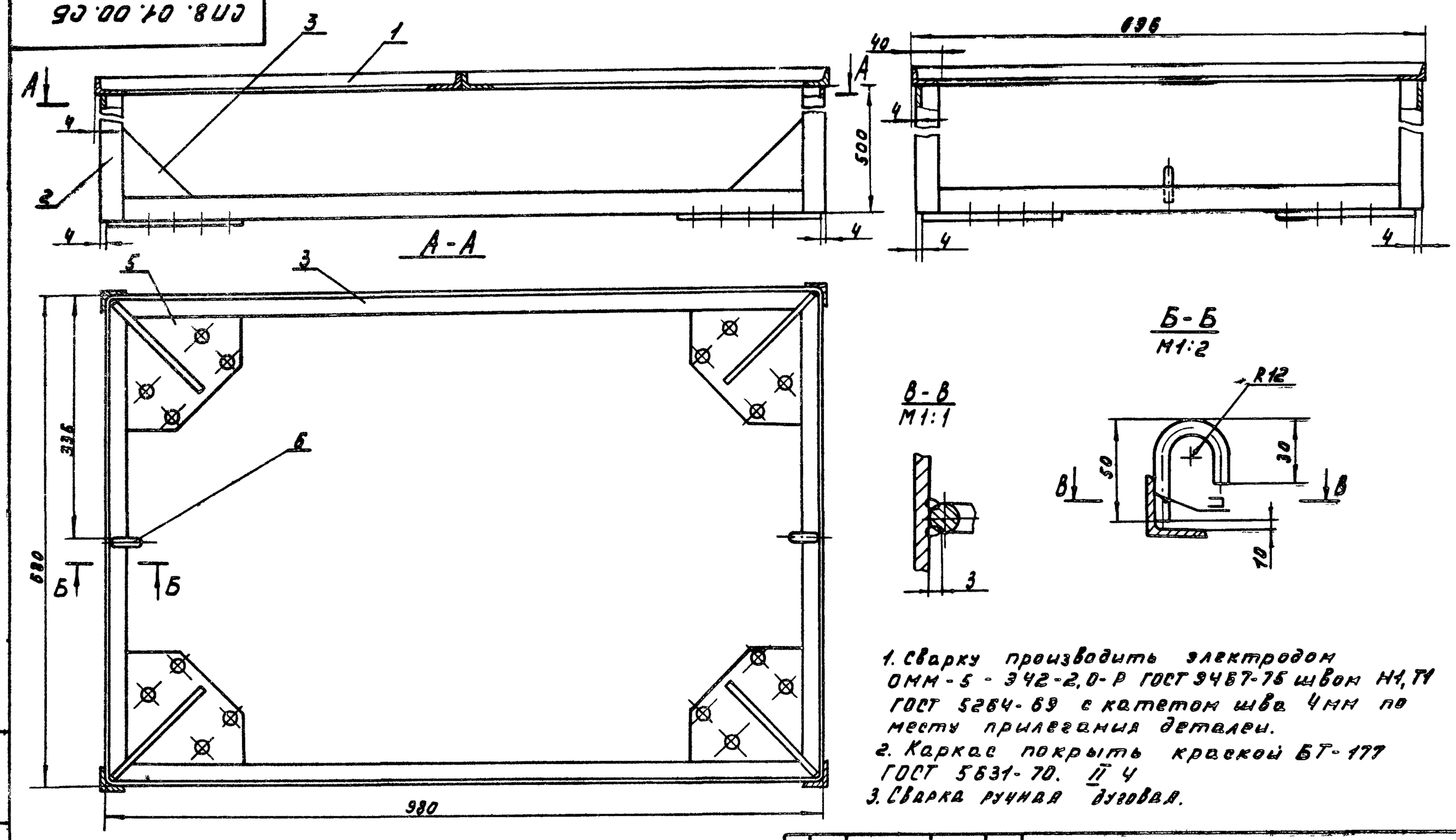

1. Сварку производить электродом ОММ-5 - Э42-2,0-Р ГОСТ 9467-75 швом Н1, Т1 ГОСТ 5264-69 с катетом шва 4мм по месту прилегания деталей.
2. Каркас покрыть краской БТ-177 ГОСТ 5631-70. II Ч
3. Сварка ручная дуговая.

Изм.	Лист	№докум.	Подп.	Дата	СП8. 01. 00 СБ		
Разраб.		Балашов		15.06.78	Каркас. Сборочный чертеж	Лит.	Масса	Масштаб
Пров.		Семенова		15.06.78		А	25,38	1:5
Рук. гр.		Боев		21.06.78		Лист	Листов 1
Н. контр.		Чикова		26.06.78		ГИПРОНИСЕЛЬПРОМ г. Орел	

Копировал Мерк- Формат 12

СП8. 01. 04

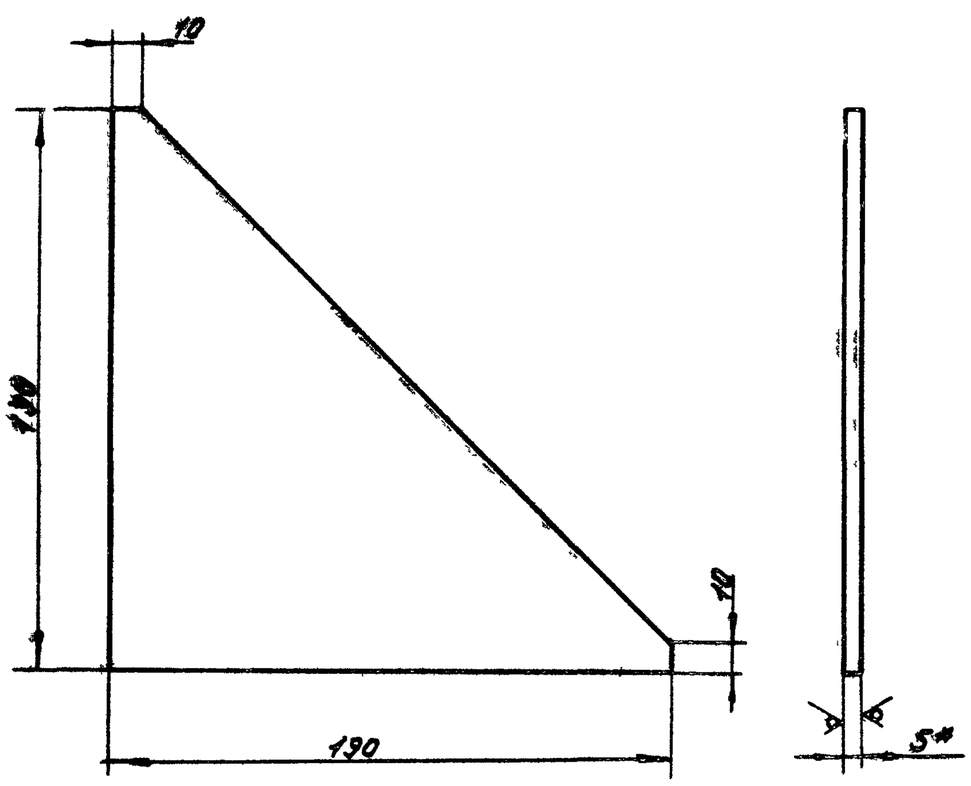

1. Предельные отклонения размеров - по СН8.
2.* Размер для справок.

Изм.	Лист	№докум.	Подп.	Дата	СП8. 01. 04		
Разраб.		Балашов		15.06.78	Косынка	Лит.	Масса	Масштаб
Пров.		Семенова		15.06.78		А	0,6	1:2
Рук. гр.		Боев		21.06.78		Лист	Листов
Н. контр.		Чикова		26.06.78	Лист Б-ПН-НО-5.0 ГОСТ 19903-74 / Вст3пс3 ГОСТ 14637-69	ГИПРОНИСЕЛЬПРОМ г. Орел	

Копировал Мерк- Формат 11

СП8 01. 05

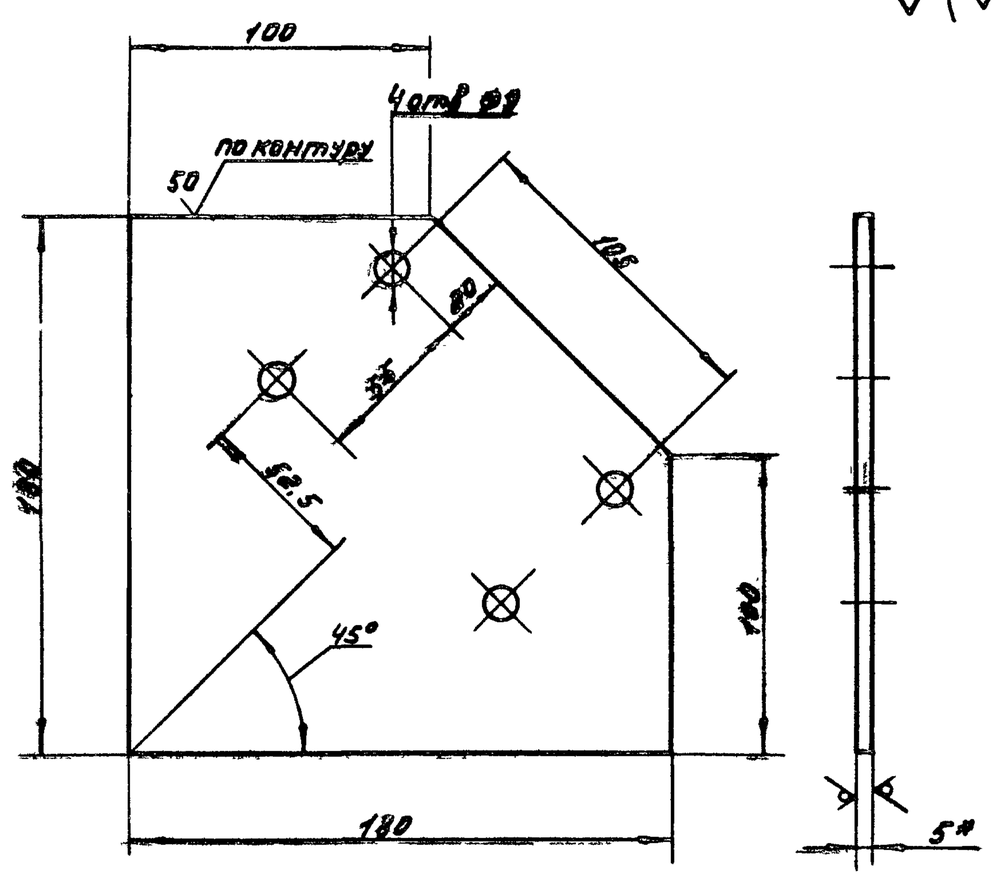

1. Предельные отклонения размеров диаметров - по А7; остальных - по СН8.
2.* Размер для справок.

Изм.	Лист	№докум.	Подп.	Дата	СП8. 01. 05		
Разраб.		Балашов		15.06.78	Плита	Лит.	Масса	Масштаб
Пров.		Семенова		15.06.78		А	0,9	1:2
Рук. гр.		Боев		21.06.78		Лист	Листов 1
Н. контр.		Чикова		26.06.78	Лист Б-ПН-НО-5.0 ГОСТ 19903-74 / Вст3пс3 ГОСТ 14637-69	ГИПРОНИСЕЛЬПРОМ г. Орел	

Копировал Мерхулова 16167-07 13 Формат 11

Типовой проект 810-98 альбом VII

Инв. № подл. | Подп. и дата | Взам. инв. №

Копировал Мерк- Формат 11

Формат	Зона	Поз.	Обозначение	Наименование	Кол.	Примечание
				Документация		
11			П65 00 00-01 МЧ	Монтажный чертеж		
				Сборочные единицы		
11		1	П65.01.00-01	Стойка	2	
11		2	П65.02.00-01	Стойка	1	
11		3	П65.03.00-01	Перемычка	2	

Изм.	Лист	№ докум.	Подп.	Дата	П65.00.00-01			
Разраб.		Балашов		15.06.78	Ограждение баллонов	Лит.	Лист	Листов
Пров.		Семенова		15.06.78		А		1
Рук.гр.		Боев		21.06.78		ГИПРОНИСЕЛЬПРОМ г. Орел		
Н.контр.		Чикова		26.06.78				

Копировал Муратова Формат 11

Формат	Зона	Поз.	Обозначение	Наименование	Кол.	Примечание
				Документация		
11			П64.00.00-01 СБ	Сборочный чертеж		
				Сборочные единицы		
11		1	П64.01.00-01	Коллектор	1	
				Детали		
11		4	П64.00.01-01	Корпус	1	
64		5	П64.00.02	Дно		
				Б-ПН-НО-4,0 ГОСТ 19903-74 / Лист В Ст3пс3 ГОСТ 14637-69		
				Ф106 В7	1	0,28кг
11		6	П64.00.03	Дно	1	
11		7	П64.00.06-01	Патрубок	2	
64		8	П64.00.08	Патрубок		
				Труба 15×2,5 ГОСТ 3262-75		
				L = 56 СМ8	2	0,07кг

Изм.	Лист	№ докум.	Подп.	Дата	П64 00 00-01			
Разраб.		Балашов		15.06.78	Рубашка защитная	Лит.	Лист	Листов
Пров.		Семенова		15.06.78		А		7
Рук.гр.		Боев		21.06.78		ГИПРОНИСЕЛЬПРОМ г. Орел		
Н.контр.		Чикова		26.06.78				

Копировал Муратова Формат 11

Типовой проект 810-98

Формат	Зона	Поз.	Обозначение	Наименование	Кол.	Примечание
				Документация		
11			П64.01.00-01 СБ	Сборочный чертеж		
				Детали		
11		1	П64.00.08	Патрубок	2	
11		2	П64.01.02-01	Патрубок	1	
64		3	П64.01.03	Дно		
				Б-ПН-НО-4,0 ГОСТ 19903-74 / Лист В Ст3пс3 ГОСТ 14637-69		
				Ф 41 В7	1	0,04кг

Изм.	Лист	№ докум.	Подп.	Дата	П64.01.00-01			
Разраб.		Балашов		15.06.78	Коллектор	Лит.	Лист	Листов
Пров.		Семенова		15.06.78		А		1
Рук.гр.		Боев		21.06.78		ГИПРОНИСЕЛЬПРОМ г. Орел		
Н.контр.		Чикова		26.06.78				

Копировал Муратова Формат 11

Формат	Зона	Поз.	Обозначение	Наименование	Кол.	Примечание
				Документация		
11			П65.03.00-01 СБ	Сборочный чертеж		
				Детали		
64		1	П65.03.01	Патрубок		
				Труба 18×2 ГОСТ 10704-76 / Ст3 ГОСТ 10705-63		
				L = 170мм	1	0,13кг
11		2	П65.03.03-01	Крюк	2	

Изм.	Лист	№ докум.	Подп.	Дата	П65.03.00-01			
Разраб.		Балашов		15.06.78	Перемычка	Лит.	Лист	Листов
Пров.		Семенова		15.06.78				1
Рук.гр.		Боев		21.06.78		ГИПРОНИСЕЛЬПРОМ г. Орел		
Н.контр.		Чикова		26.06.78				

Копировал Муратова Формат 11

П65.00.00-01.М4

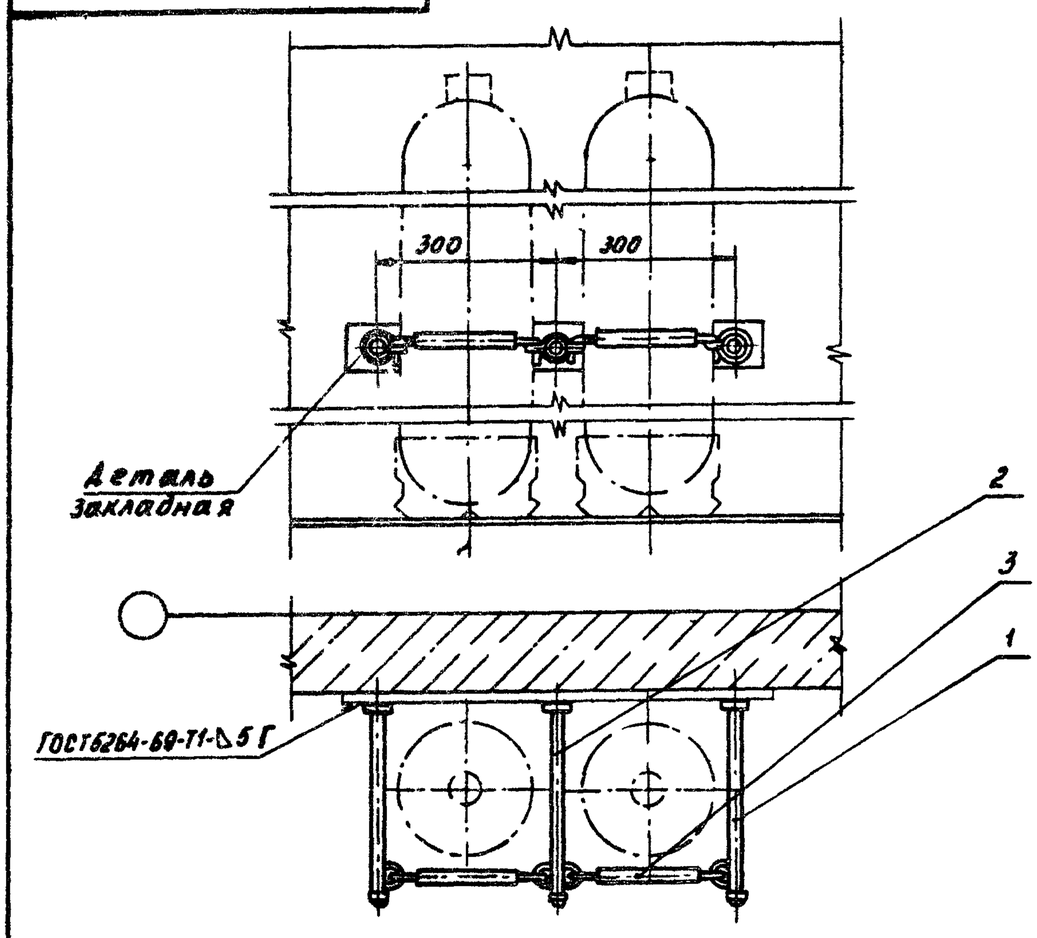

1. Сварку производить электродом ОММ-5-342-2,0-Р ГОСТ 9467-75
2 Покрыть краской БТ-177 ГОСТ 5631-70-II.4

					П65.00.00-01 М4		
Изм.	Лист	N докум.	Подпись	Дата	Ограждение баллонов. Монтажный чертеж.	Лит	Масса	Масштаб
Разраб.	Балашов			15.06.78		А	2,04	1:10
Провер.	Семенова			15.06.78		Лист	Листов 1	
Рук. гр.	Боев			16.06.78		ГИПРОНИСЕЛЬПРОМ г. Орел		
Н. контр.	Чикова			26.06.78				

Копировал Слесарева Формат 11

П64.01.00-01 СБ

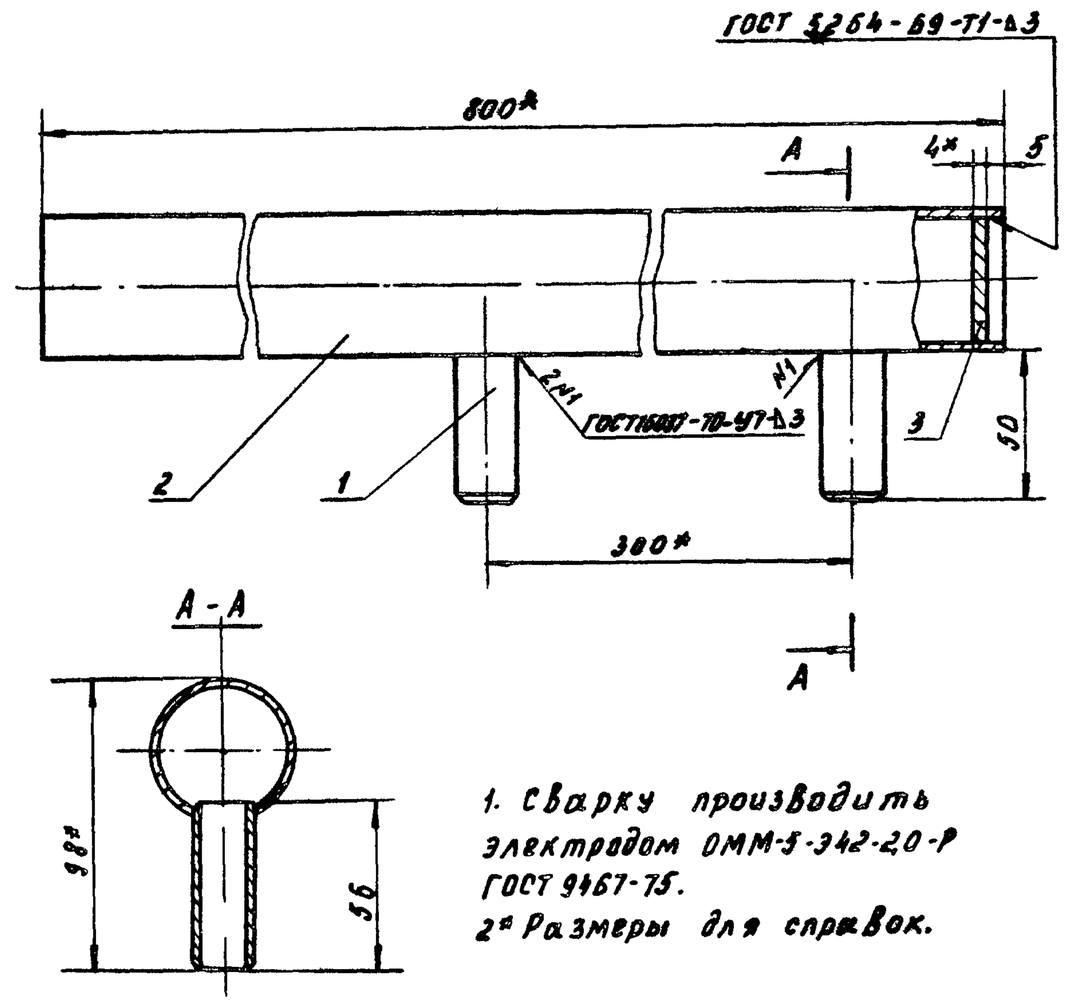

1. Сварку производить электродом ОММ-5-342-2,0-Р ГОСТ 9467-75.
2* Размеры для справок.

					П64.01.00-01 СБ		
Изм.	Лист	N докум.	Подпись	Дата	Коллектор. Сборочный чертеж.	Лит	Масса	Масштаб
Разраб.	Балашов			15.06.78		А	3,28	1:2
Провер.	Семенова			15.06.78		Лист	Листов 1	
Рук. гр.	Боев			16.06.78		ГИПРОНИСЕЛЬПРОМ г. Орел		
Н. контр.	Чикова			26.06.78				

Копировал Слесарева Формат 11

Альбом VII

Типовой проект 810-58

П64.00.00-01.СБ

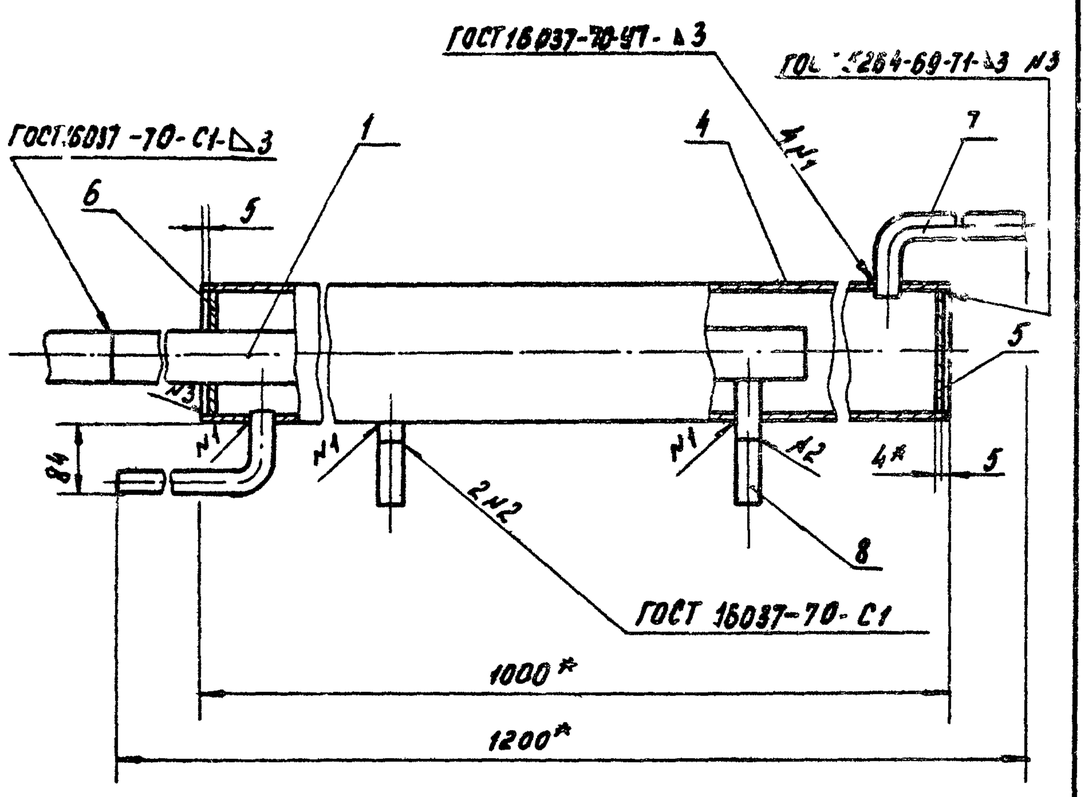

1. Сварку производить электродом ОММ-5-342-2,0-Р ГОСТ 9467-75
2 Покрыть краской БТ-177 ГОСТ 5631-70 II 4
3* Размеры для справок

					П64.00.00-01.СБ		
Изм.	Лист	N докум.	Подпись	Дата	Рубашка защитная. Сборочный чертеж.	Лит	Масса	Масштаб
Разраб.	Балашов			15.06.78		А	15,14	1:5
Провер.	Семенова			15.06.78		Лист	Листов 1	
Рук. гр.	Боев			16.06.78		ГИПРОНИСЕЛЬПРОМ г. Орел		
Н. контр.	Чикова			26.06.78				

Копировал Слесарева Формат 11

П64.01.02-01

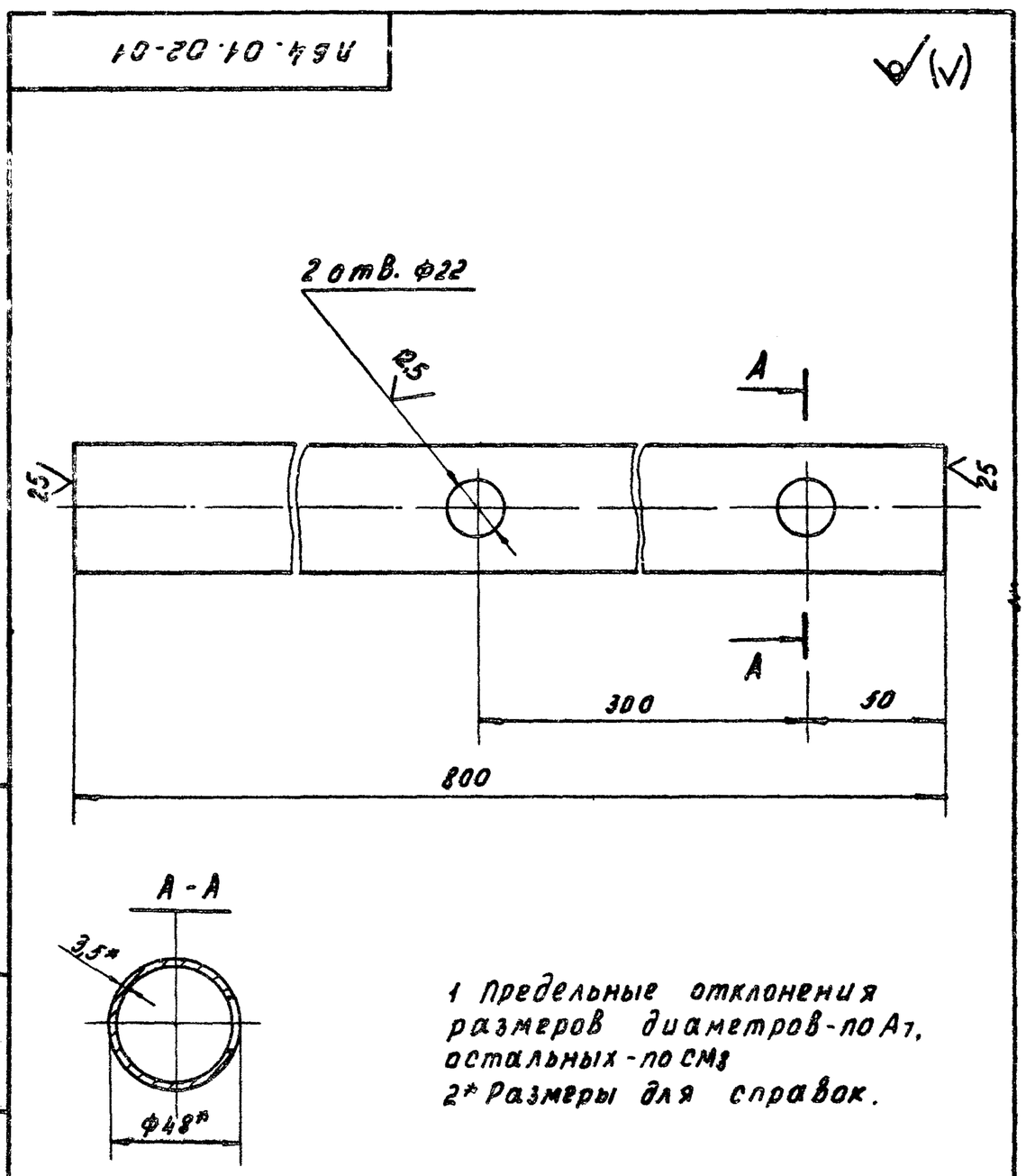

1 Предельные отклонения размеров диаметров - по А1, остальных - по СМ3
2* Размеры для справок.

					П64.01.02-01		
Изм.	Лист	N докум.	Подпись	Дата	Патрубок.	Лит	Масса	Масштаб
Разраб.	Балашов			15.06.78		А	3,1	1:2
Провер.	Семенова			15.06.78		Лист	Листов 1	
Рук. гр.	Боев			16.06.78		ГИПРОНИСЕЛЬПРОМ г. Орел		
Н. контр.	Чикова			26.06.78	Труба 40×3,5 ГОСТ 3262-75		

Копировал Слесарева 16167-07 15 Формат 11

Инв. N подл. | Подпись и дата | Взам. инв. N | Инв. N дубл. | Подпись и дата

П65.03.00-01.СБ

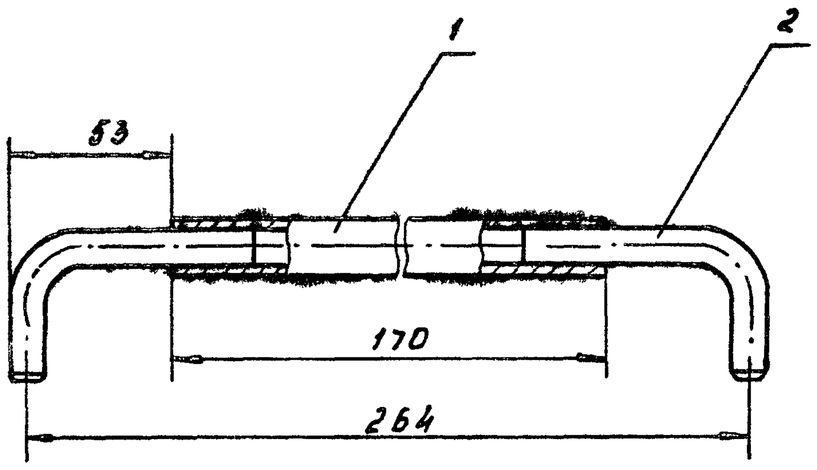

Сварку производить электродом ОММ-5-342-2,0-Р ГОСТ 9467-75 швом Т1 ГОСТ 5264-69 с катетом шва 2мм по месту прилегания деталей

Изм.	Лист	N докум.	Подпись	Дата	П65.03.00-01 СБ		
Разраб.		Балашов	Семен	15.06.78	Перемычка Сборочный чертеж	Лит А	Масса 0,33 / Масштаб 1:2
Провер.		Семенова	Семен	15.06.78		Лист	Листов 1
Рук. гр.		Боев	Боев	16.06.78		ГИПРОНИСЕЛЬПРОМ г. Орел	
Н.контр.		Чикова	Чик	26.06.78			

Копировал Слесарева Формат 11

ОК-142.01

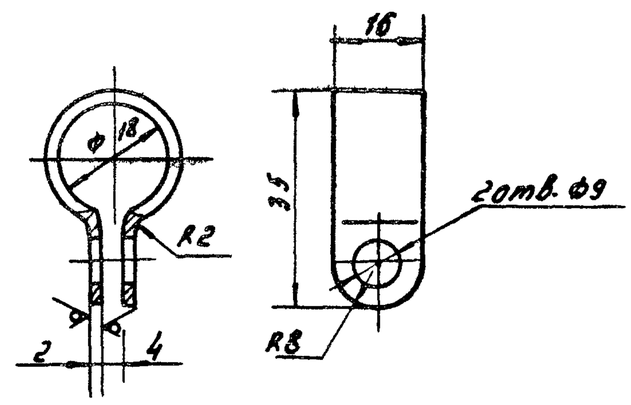

1 Предельные отклонения размеров: диаметров по A_1, остальных-по CM_8
2 Покрытие ц 40
3* Размер для справок.

Изм.	Лист	N докум.	Подпись	Дата	ОК-142 01		
Разраб.		Балашов	Семен	15.06.78	Хомут	Лит А	Масса 0,02 / Масштаб 1:1
Провер.		Семенова	Семен	15.06.78		Лист	Листов 1
Рук. гр.		Боев	Боев	16.06.78		ГИПРОНИСЕЛЬПРОМ г. Орел	
Н.контр.		Чикова	Чик	26.06.78	Лист 6-ПН-НО-3,0 ГОСТ 19903-74 / 3-IV-Ст3пс ГОСТ 16523-70		

Копировал Слесарева Формат 11

П65.01.00-01

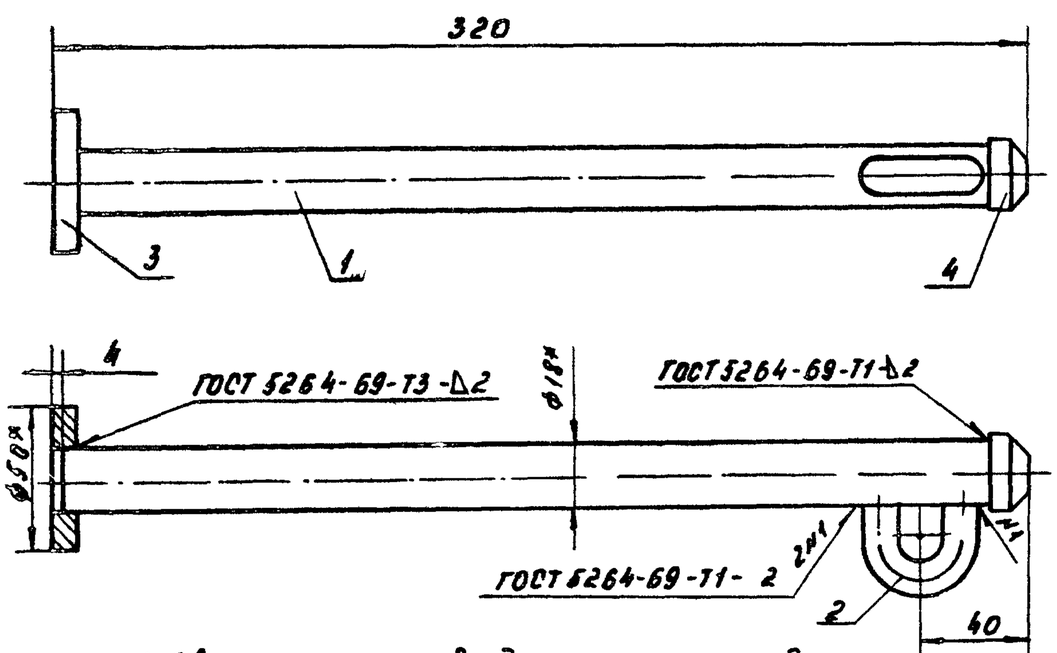

1 Сварку производить электродом ОММ-5-342-2,0-Р ГОСТ 9467-75
2* Размеры для справок

Формат	Зона	Поз.	Обозначение	Наименование	Кол.	Примечание
				Детали		
Б4		1	П65 01.01-01	Патрубок		
				Труба 18х2 ГОСТ 10704-76 / Ст3 ГОСТ 10705-63 L=305мм	1	0,25 кг
11		2	П65.01.02	Петля	1	
11		3	П65.01.03-01	Опора	1	
11		4	П65.01-04-01	Пробка	1	

Изм.	Лист	N докум.	Подпись	Дата	П65.01.00-01		
Разраб.		Балашов	Семен	15.06.78	Стойка	Лит А	Масса 0,44 / Масштаб 1:2
Провер.		Семенова	Семен	15.06.78		Лист	Листов 1
Рук. гр.		Боев	Боев	16.06.78		ГИПРОНИСЕЛЬПРОМ г. Орел	
Н.контр.		Чикова	Чик	26.06.78			

Копировал Слесарева Формат 11

П65.02.00-01

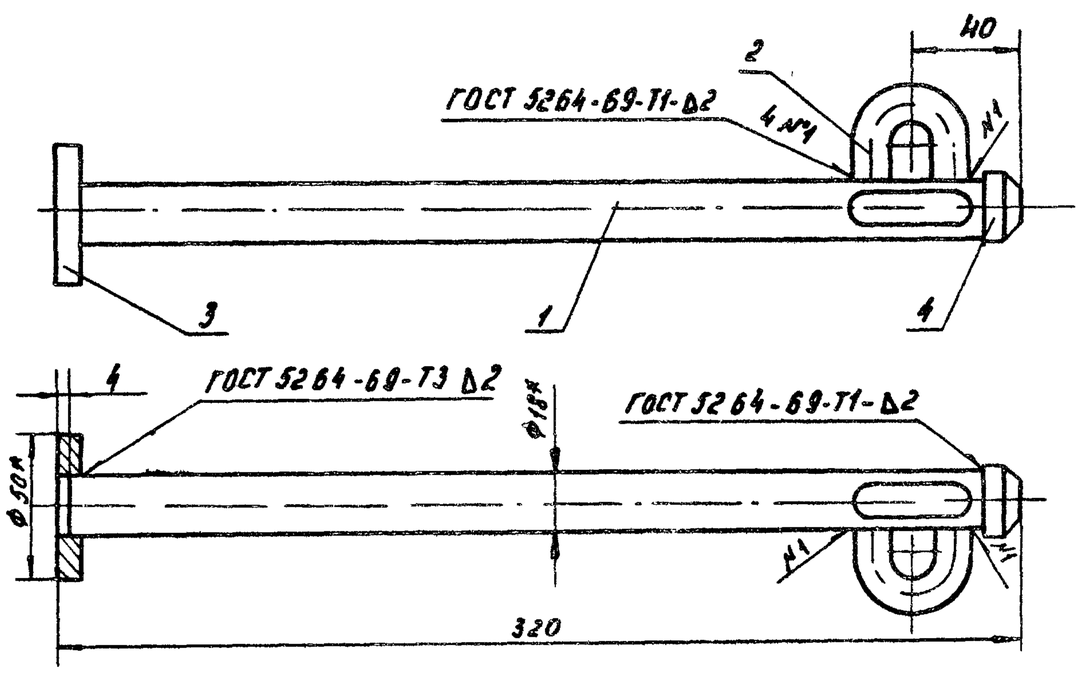

1. Сварку производить электродом ОММ-5-342-2,0-Р ГОСТ 9467-75
2.* Размеры для справок.

Формат	Зона	Поз.	Обозначение	Наименование	Кол.	Примечание
				Детали		
Б4		1	П65 01.01-01	Патрубок		
				Труба 18х2 ГОСТ 10704-76 / Ст3 ГОСТ 10705-63 L=305мм	1	0,25 кг
11		2	П65.01.02	Петля	2	
11		3	П65.01.03-01	Опора	1	
11		4	П65.01.04-01	Пробка	1	

Изм.	Лист	N докум.	Подпись	Дата	П65.02.00-01		
Разраб.		Балашов	Семен	15.06.78	Стойка	Лит А	Масса 0,5 / Масштаб 1:2
Провер.		Семенова	Семен	15.06.78		Лист	Листов 1
Рук. гр.		Боев	Боев	16.06.78		ГИПРОНИСЕЛЬПРОМ г. Орел	
Н.контр.		Чикова	Чик	26.06.78			

Копировал Слесарева 16167-07 16 Формат 11

Альбом III

Типовые проектные решения

П65.03.03-01

12,5 √(√)

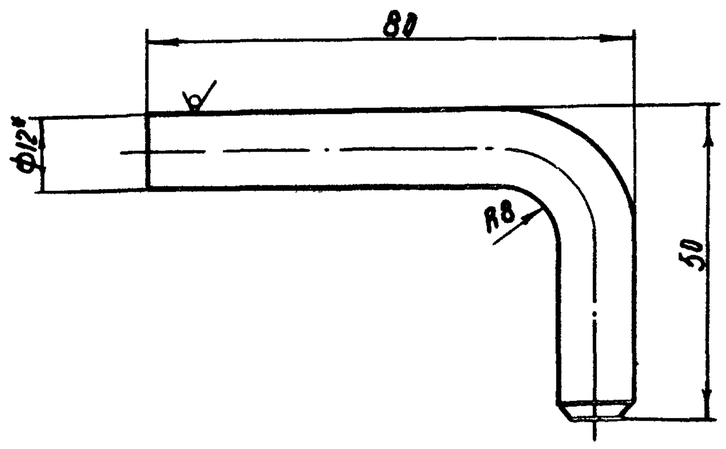

1. Предельные отклонения размеров: радиуса – по A_7, остальных – по CM_8.
2.* Размер для справок.

Изм. Лист	N докум.	Подп.	Дата	П65.03.03-01			
Разраб.	Балашов	Семен	15.06.78	Крюк	Лит.	Масса	Масштаб
Пров.	Семенова	Семен	15.06.78		А	0,1	1:1
Рук. гр.	Боев	Ноев	21.06.78		Лист	Листов 1	
Н. контр.	Чикова	Чик	26.06.78	Круг В8 ГОСТ 2590-71 / Ст.3 ГОСТ 535-58	ГИПРОНИСЕЛЬПРОМ г. Орел		

Копировал Муратова Формат 11

Подп. и дата | Взам. инв. N | Инв. N дубл. | Подп. и дата | Инв. N подл.

П65.01.02

12,5 √(√)

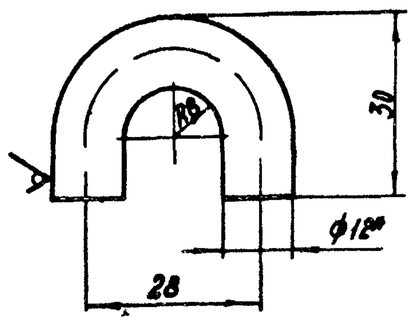

1. Предельные отклонения размеров радиуса – по A_7, остальных – по CM_8
2.* Размер для справок.

Изм. Лист	N докум.	Подп.	Дата	П65.01.02			
Разраб.	Балашов	Семен	15.06.78	Петля	Лит.	Масса	Масштаб
Пров.	Семенова	Семен	15.06.78		А	0,06	1:1
Рук. гр.	Боев	Ноев	21.06.78		Лист	Листов 1	
Н. контр.	Чикова	Чик	26.06.78	Круг В8 ГОСТ 2590-71 / Ст.3 ГОСТ 535-58	ГИПРОНИСЕЛЬПРОМ г. Орел		

Копировал Муратова Формат 11

П65.01.03-01

12,5 √(√)

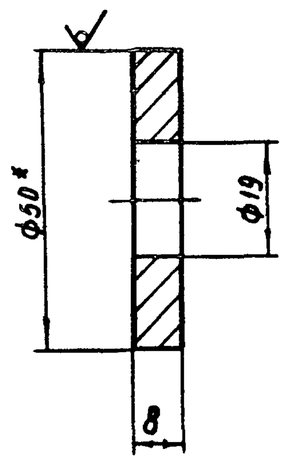

1. Предельные отклонения размеров: диаметров – по A_7, B_7, остальных – по CM_8.
3. Размер для справок.

Изм. Лист	N докум.	Подп.	Дата	П65.01.03-01			
Разраб.	Балашов	Семен	15.06.78	Опора	Лит.	Масса	Масштаб
Пров.	Семенова	Семен	15.06.78		А	0,1	1:1
Рук. гр	Боев	Ноев	21.06.78		Лист	Листов 1	
Н. контр.	Чикова	Чик	26.06.78	Круг В50 ГОСТ 2590-71 / Ст.3 ГОСТ 535-58	ГИПРОНИСЕЛЬПРОМ г. Орел		

Копировал Муратова 16/167 07 17 Формат 11

Подп. и дата | Взам. инв. N | Инв. N дубл. | Подп. и дата | Инв. N подл.

П65.01.04-01

12,5 √(√)

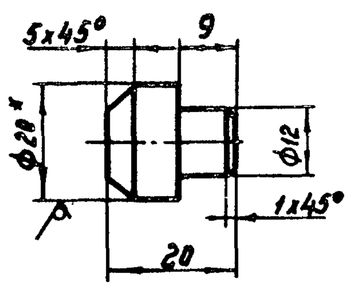

1. Предельные отклонения размеров диаметра – по B_7, остальных – по CM_8
2. Острые кромки притупить
3.* Размер для справок

Изм. Лист	N докум.	Подп.	Дата	П65.01.04-01			
Разраб.	Балашов	Семен	15.06.78	Пробка	Лит.	Масса	Масштаб
Пров.	Семенова	Семен	15.06.78		А	0,03	1:1
Рук. гр.	Боев	Ноев	21.06.78		Лист	Листов 1	
Н. контр.	Чикова	Чик	26.06.78	Круг В20 ГОСТ 2590-71 / Ст.3 ГОСТ 535-58	ГИПРОНИСЕЛЬПРОМ г. Орёл		

Копировал Муратова Формат 11

Альбом VII

Типовой проект 810-98

Формат	Зона	Поз.	Обозначение	Наименование	Кол.	Примечание
				Документация		
22			Б 117.00.00.00.М4	Монтажный чертеж		
				Сборочные единицы		
11		1	Б5.00.01.00	Лоток	64	
11		2	Б 115.01.00.00	Узел крепления щитка		
				ЩУ5401-0383Д (ОЩВ-Б)	6	
11		3	-02	Узел крепления щитка		
				ЩУ5401-0383Д (ОЩВ-Б)	1	
11		4	Б 117.01.00.00	Узел крепления Вы-		
				ключателя 0261	2	
11		5	-01	Узел крепления Вы-		
				ключателя 0261	18	
11		6	Б 117.02.00.00	Узел крепления ро-		
				зетки	16	
11		7	-01	Узел крепления ро-		
				зетки	14	
11		8	Б 117.03.00.00	Узел крепления		
				коробки Кор-74	16	
11		9	-01	Узел крепления		
				коробки Кор-74	54	

Изм.	Лист	№ докум.	Подпись	Дата	Б 117.00.00.00			
Разраб.		Балашов		25.06.78	Конструкции крепления лотков и электроаппаратуры	Лит.	Лист	Листов
Пров.		Семенова		25.06.78		А	1	3
Рук. гр.		Боев		25.06.78		ГИПРОНИСЕЛЬПРОМ г. Орел		
Н. контр.		Чикова		12.07.78				

Копировал Николаева Формат 11

Формат	Зона	Поз.	Обозначение	Наименование	Кол.	Примечание
11		10	Я1.00.00.00А	Узел крепления		
				ящика		
				ЯВШ-3-25-Т	15	
11		11	Б 117.04.00.00	Узел крепления аппаратов		
				ПРА-1ДБН-1000ДРЛ/220-Н-02Б-У1	8	
11		12	Б 117.05.00.00	Узел крепления аппаратов		
				ПРА-1ДБН-1000ДРЛ/220Н-02БУ1	8	
11		13	Б 117.06.00.00	Узел крепления		
				коробки СК-40	48	
11		14	Л1.00.01.00А	Лоток	28	
11		15	С1.00.00.00Б	Узел крепления светильника	56	
				Детали		
11		19	Б 73.00.00.02	Скоба	54	
64		20	Б 73.00.00.05	Кронштейн		
				Лист Б-ПН-НО-3 ГОСТ 19903-74 / 3-IV-ст3пс ГОСТ 16523-70	16	0.57кг
11		21	Б 115.00.00.01	Крюк	124	
11		22	Б 117.00.00.01	Накладка	12	
11		23	Б 117.00.00.02	Лоток	100	
11		24	Б 117.00.00.03	Лоток	12	
11		25	Б 117.00.00.04	Лоток	8	
11		26	Ф-04-00-02А	Крюк	108	

Инв. № подл. | Подпись и дата | Взам. инв. № | Инв. № дубл. | Подпись и дата

Изм.	Лист	№ докум.	Под п.	Дата	Б 117.00.00.00	Лист 2

Копировал Николаева Формат 11

Альбом III

Типовые проекты 816-98

Формат	Зона	Поз.	Обозначение	Наименование	Кол.	Примечание
64		27	Б 117.00.00.05	Подвеска		
				Проволока 4,0-24-ОГОСТ 3282-74		
				L = 1100 мм	16	0,1кг
				Стандартные изделия		
		31		Болт М8×16.58.0120 ГОСТ 7796-70	776	
		32		Гайка М8.5.0120 ГОСТ 5915-70	900	
		33		Гайка М10.5.0120 ГОСТ 5915-70	216	
		34		Шайба 8.02.0120 ГОСТ 11371-68	900	
		35		Шайба 10.02.0120 ГОСТ 11371-68	216	
				Прочие изделия		
		40	А-14-00-03	Накладка	176	ТУ 70 0006 015-76

Изм.	Лист	№ докум.	Подп.	Дата	Б 117 00 00 00	Лист 3

Копировал Николаева Формат 11

Формат	Зона	Поз.	Обозначение	Наименование	Кол.	Примечание
				Документация		
11			Б 115.01.01.00.СБ	Сборочный чертеж		
				Детали		
64		1	Б 115.01.01.01	Стойка		
				Профиль специальный		
				С-образный 80×40×16×2,5		
				ТУ 70-06-0004-74	1	7,2кг
			Переменные данные	для исполнений		
				Б 115.01.01.00		
				Детали		
64		2	Б 115.01.01.02	Перекладина		
				Уголок 40×25×2,5 ГОСТ 19772-74 / Вст3кп2 ГОСТ 14674-76		
				L = 230 см	4	0,27кг
				Б 115.01.01.00-02		
				Детали		
64		2	Б 115.01.01.02-02	Перекладина		
				Уголок 40×25×2,5 ГОСТ 19772-74 / Вст3кп2 ГОСТ 14674-76		
				L = 130 см	4	0,15кг

Инв. № подл. | Подпись и дата | Взам. инв. № | Инв. № дубл. | Подпись и дата

Изм.	Лист	№ докум.	Подпись	Дата	Б 115.01.01.00			
Разраб.		Балашов		25.06.78	Опора	Лит.	Лист	Листов
Пров.		Семенова		25.06.78		А		1
Рук. гр.		Боев		25.06.78		ГИПРОНИСЕЛЬПРОМ г. Орел		
Н. контр.		Чикова		12.07.78				

Копировал Николаева 16167-07 18 Формат 11

Формат	Зона	Поз	Обозначение	Наименование	Кол	Примечание
				Документация		
			Б117.02.00.00.МЧ	Монтажный чертеж		
				Детали		
11		1	Б117.01.00 02-01	Скоба	1	
				Стандартные изделия		
		1		Винт М4х25.58.0120 ГОСТ 17475-72	2	
		2		Гайка М4.5.0120 ГОСТ 5916-70	2	
		3		Гайка М6.5.0120 ГОСТ 5915-70	2	
		4		Шайба 4.02.0120 ГОСТ 11371-68	2	
		5		Шайба 6.02.0120 ГОСТ 11371-68	2	
			Переменные данные для исполнений			
				Б117 02 00 00		
				Детали		
11		7	Б117 01 00.01-02	Плата	1	
				Б117 02.00 00-01		
				Детали		
11		7	Б117.01 00 01-03	Плата	1	

Изм	Лист	№ докум.	Подпись	Дата	Б117.02.00.00			
Разраб.		Семёнова	Семенова	15.06.78	Узел крепления розетки	Лит. А	Лист	Листов 1
Пров.		Балашов	Семенов	15.06.78		ГИПРОНИСЕЛЬПРОМ г.Орел		
Рук. гр.		Боев		21.06.78				
Н.контр.		Чикова		26.06.78				

Копировал Гукова Формат 11

Формат	Зона	Поз	Обозначение	Наименование	Кол	Примечание
				Документация		
12			Б117.01.00.00 МЧ	Монтажный чертеж		
				Стандартные изделия		
		1		Винт М4х25.58.0120 ГОСТ 17475-72	2	
		2		Гайка М4.5.0120 ГОСТ 5916-70	2	
		3		Гайка М6.5.0120 ГОСТ 5915-70	2	
		4		Шайба 4.02.0120 ГОСТ 11371-68	2	
		5		Шайба 6.02 0120 ГОСТ 11371-68	2	
			Переменные данные для исполнений.			
				Б117 01 00. 00		
				Детали		
11		7	Б117.01.00.01	Плата	1	
11		8	Б117.01.00.02	Скоба	1	
				Б117.01.00.00-01		
				Детали		
11		7	Б117.01.00.01-01	Плата	1	
11		8	Б117.01.00.02-01	Скоба	1	

Изм.	Лист	№ докум.	Подпись	Дата	Б117.01.00.00			
Разраб.		Семёнова	Семенова	15.06.78	Узел крепления выключателя 0261	Лит. А	Лист	Листов 1
Пров.		Балашов	Семенов	15.06.78		ГИПРОНИСЕЛЬПРОМ г.Орел		
Рук. гр.		Боев		21.06.78				
Н. контр.		Чикова		26.06.78				

Копировал Гукова Формат 11

Формат	Зона	Поз	Обозначение	Наименование	Кол	Примечание
				Документация		
12			Б117.03.00.00.МЧ	Монтажный чертеж		
				Стандартные изделия		
		1		Винт М4х25.58.0120 ГОСТ 17475-72	2	
		2		Гайка М4.5.0120 ГОСТ 5916-70	2	
		3		Гайка М6.5.0120 ГОСТ 5915-70	2	
		4		Шайба 4.02.0120 ГОСТ 11371-68	2	
		5		Шайба 6.02.0120 ГОСТ 11371-68	2	
			Переменные	данные для исполнений		
				Б117.03.00.00		
				Детали		
11		7	Б117.03.00.01	Плата	1	
11		8	Б117.01.00.02	Скоба	1	
				Б117 03 00 00-01		
				Детали		
11		7	Б117.03.00.01-01	Плата	1	
11		8	Б117.01.00.02-01	Скоба	1	

Изм	Лист	№ докум.	Подпись	Дата	Б117.03.00.00			
Разраб.		Семёнова	Семенов	15.06.78	Узел крепления коробки Кор-74	Лит. А	Лист	Листов 1
Пров.		Балашов	Семенов	15.06.78		ГИПРОНИСЕЛЬПРОМ г.Орел		
Рук. гр.		Боев		21.06.78				
Н.контр.		Чикова		26.06.78				

Копировал Гукова Формат 11

Формат	Зона	Поз	Обозначение	Наименование	Кол	Примечание
				Документация		
12			Б115.01.00.00.МЧ	Монтажный чертеж		
				Стандартные изделия		
		1		Болт М10х20.58.0120 ГОСТ 7796-70	4	
		2		Гайка М10.5.0120 ГОСТ 5915-70	4	
		3		Шайба 10.02.0120 ГОСТ 11371-68	4	
			Переменные данные	для исполнения		
				Б115.01.01.00		
				Сборочные единицы		
11		4	Б115.01.01.00	Опора	1	
				Б115.01.01.00-02		
				Сборочные единицы		
11		4	Б115.01.01.00-02	Опора	1	

Изм	Лист	№ докум.	Подпись	Дата	Б115.01.00.00			
Разраб.		Балашов	Семенов	15.06.78	Узел крепления щитка ШУ5401-0383Д (ОЩВ-6)	Лит. А	Лист	Листов 1
Пров.		Семенова	Семенов	15.06.78		ГИПРОНИСЕЛЬПРОМ г.Орел		
Рук. гр.		Боев		21.06.78				
Н.контр.		Чикова		26.06.78				

Копировал Гукова 16167-07 19 Формат 11

Формат	Зона	Поз.	Обозначение	Наименование	Кол.	Примечание
				Документация		
12			Б117.04.00.00 МЧ	Монтажный чертеж		
				Детали		
Б4		1	Б117.04.00.01	Стойка		
				Профиль специальный		
				С-образный 80×40×16×2.5		
				ТУ70-06-0004-74		
				L = 2830 мм	4	9,2 кг
Б4		2	Б117.04.00.02	Опора		
				Уголок 40×25×2.5 ГОСТ 19772-74 / В Ст3кп2 ГОСТ 14474-76		
				L = 1260 мм	30	1,5
Б4		3	Б117.04.00.03	Связь		
				Уголок 40×25×2.5 ГОСТ 19772-74 / В Ст3кп2 ГОСТ 14474-76		
				L = 240 мм	6	0,27
				Стандартные изделия		
		4		Болт М10×20.58.0120 ГОСТ 7796-70	72	
		5		Винт М5×14.58.0120 ГОСТ 17473-72	48	
		6		Гайка М5.5.0120 ГОСТ 5916-70	48	
		7		Гайка М10.5.0120 ГОСТ 5915-70	72	
		8		Шайба 5.02.0120 ГОСТ 11371-68	48	
		9		Шайба 10.02.0120 ГОСТ 11371-68	72	

Б117.04.00.00

Изм.	Лист	№ докум.	Подпись	Дата		Лит.	Лист	Листов
Разраб.	Балашов		Семен	15.06.78	Узел крепления аппаратов ПРА-1АБН-1000ДРЛ/220-Н-026-У1	А		1
Пров.	Семёнова		Семен	15.06.78		ГИПРОНИСЕЛЬПРОМ г. Орел		
Рук. гр.	Боев			21.06.78				
Н. контр.	Чикова			26.06.78				

Копировал Гукова Формат 11

Формат	Зона	Поз.	Обозначение	Наименование	Кол.	Примечание
				Документация		
12			Б117.05.00.00 МЧ	Монтажный чертеж		
				Детали		
Б4		1	Б117.04.00.01	Стойка		
				Профиль специальный		
				С-образный 80×40×16×2.5		
				ТУ70-06-0004-74		
				L = 2830 мм	4	9,2 кг
Б4		2	Б117.05.00.01	Опора		
				Уголок 40×25×2.5 ГОСТ 19772-74 / В Ст3кп2 ГОСТ 14474-76		
				L = 1520 мм	30	1,8 кг
Б4		3	Б117.04.00.03	Связь		
				Уголок 40×25×2.5 ГОСТ 19772-74 / В Ст3кп2 ГОСТ 14474-76		
				L = 24 мм	6	0,27
				Стандартные изделия		
		4		Болт М10×20.58.0120 ГОСТ 7796-70	72	
		5		Винт М5×14.58.0120 ГОСТ 17473-72	48	
		6		Гайка М5.5.0120 ГОСТ 5916-70	48	
		7		Гайка М10.5.0120 ГОСТ 5915-70	72	
		8		Шайба 5.01 0120 ГОСТ 11371-68	48	
		9		Шайба 10.02 0120 ГОСТ 11371-68	72	

Б117.05.00.00

Изм.	Лист	№ докум.	Подпись	Дата		Лит.	Лист	Листов
Разраб.	Балашов		Семен	15.06.78	Узел крепления аппаратов ПРА-1АБН-1000ДРЛ/220-Н-026-У1	А		1
Пров.	Семёнова		Семен	15.06.78		ГИПРОНИСЕЛЬПРОМ г. Орел		
Рук. гр.	Боев			21.06.78				
Н. контр.	Чикова			26.06.78				

Копировал Гукова Формат 11

Альбом VII

Типовой проект 810-98

Формат	Зона	Поз.	Обозначение	Наименование	Кол.	Примечание
				Документация		
12			Б117.06.00.00 МЧ	Монтажный чертеж		
				Детали		
11		1	Б117.06.00.01	Планка	2	
				Стандартные изделия		
		3		Болт М8×16.58.0120 ГОСТ 7796-70	8	
		4		Гайка М8.5.0120 ГОСТ 5915-70	8	
		5		Шайба 8.02 0120 ГОСТ 11371-68	8	

Б117.06.00.00

Изм.	Лист	№ докум.	Подпись	Дата		Лит.	Лист	Листов
Разраб.	Балашов		Семен	15.06.78	Узел крепления коробки СК-40	А		1
Пров.	Семёнова		Семен	15.06.78		ГИПРОНИСЕЛЬПРОМ г. Орел		
Рук. гр.	Боев			21.06.78				
Н. контр.	Чикова			26.06.78				

Копировал Гукова Формат 11

Формат	Зона	Поз.	Обозначение	Наименование	Кол.	Примечание
				Документация		
12			91.00.00.00 А МЧ	Монтажный чертеж		
				Детали		
11		1	Б117.01.00.02-01	Скоба	2	
11		2	91.00.00.01 А	Плата	1	
				Стандартные изделия		
		4		Болт М8×30.58.0120 ГОСТ 7796-70	4	
		5		Гайка М6.5.0120 ГОСТ 5915-70	4	
		6		Гайка М8.5.0120 ГОСТ 5915-70	4	
		7		Шайба 6.02.0120 ГОСТ 11371-68	4	
		8		Шайба 8.02.0120 ГОСТ 11371-68	4	

91.00.00.00А

Изм.	Лист	№ докум.	Подпись	Дата		Лит.	Лист	Листов
Разраб.	Балашов		Семен	15.06.78	Узел крепления ящика ЯСШ-3-25-Т.	А		1
Пров.	Семёнова		Семен	15.06.78		ГИПРОНИСЕЛЬПРОМ		
Рук. гр.	Боев			21.06.78				
Н. контр.	Чикова			26.06.78				

Копировал Гукова 16167-07 20 Формат 11

Инв. № подл. | Подпись и дата | Взам. инв. № | Инв. № дубл. | Подпись и дата

Формат	Зона	Поз	Обозначение	Наименование	Кол	Примечание
				Документация		
11			С1. 00. 00. 00. Б М4	Монтажный чертеж		
				Детали		
11		1	С1. 00. 00. 01 А -01	Планка	1	
				Стандартные изделия		
		3		Болт М6х16.58.019 ГОСТ 7798-70	2	
		4		Болт М10х20.58.019 ГОСТ 7796-70	2	
		5		Гайка М6.5.019 ГОСТ 5915-70	2	
		6		Гайка М10.5.019 ГОСТ 5915-70	2	
		7		Шайба 6.02 019 ГОСТ 11371-68	2	
		8		Шайба 10.02 019 ГОСТ 11371-68	2	

Изм.	Лист	№ докум.	Подп.	Дата	С1. 00. 00. 00. Б	
Разраб.		Балашов	Семенов	15.06.78	Узел крепления светильника	Лит. А / Лист / Листов 1
Пров.		Семенова	Семенов	15.06.78		ГИПРОНИСЕЛЬПРОМ г. Орел
Рук. гр.		Боев	Боев	21.06.78		
Н. контр.		Чикова	Чикова	26.06.78		

Копировал Шекшуева Формат 11

С1. 00. 00. 00. Б М4

А-А

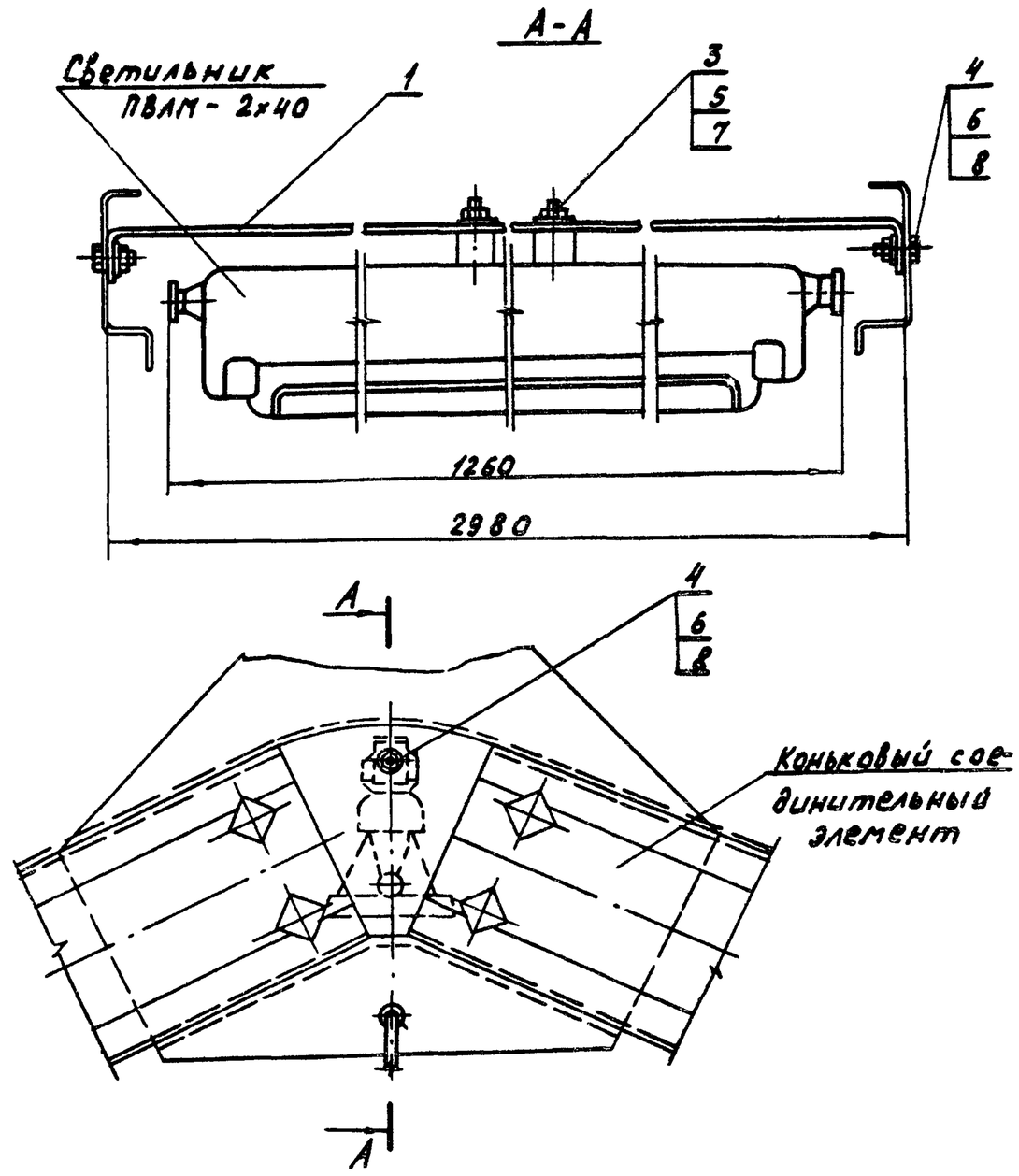

Изм.	Лист	№ докум.	Подп.	Дата	С1. 00. 00. 00. Б М4	
Разраб.		Балашов	Семенов	15.06.78	Узел крепления светильника Монтажный чертеж	Лит. А / Масса 2,97 / Масштаб 1:5
Пров.		Семенова	Семенов	15.06.78		Лист / Листов 1
Рук. гр.		Боев	Боев	21.06.78		ГИПРОНИСЕЛЬПРОМ г. Орел
Н. контр.		Чикова	Чикова	26.06.78		

Копировал Шекшуева Формат 11

Инв. № подл. | Подпись и дата | Взам. инв. № | Инв. № дубл. | Подпись и дата

Я1. 00. 00. 00. А. М4

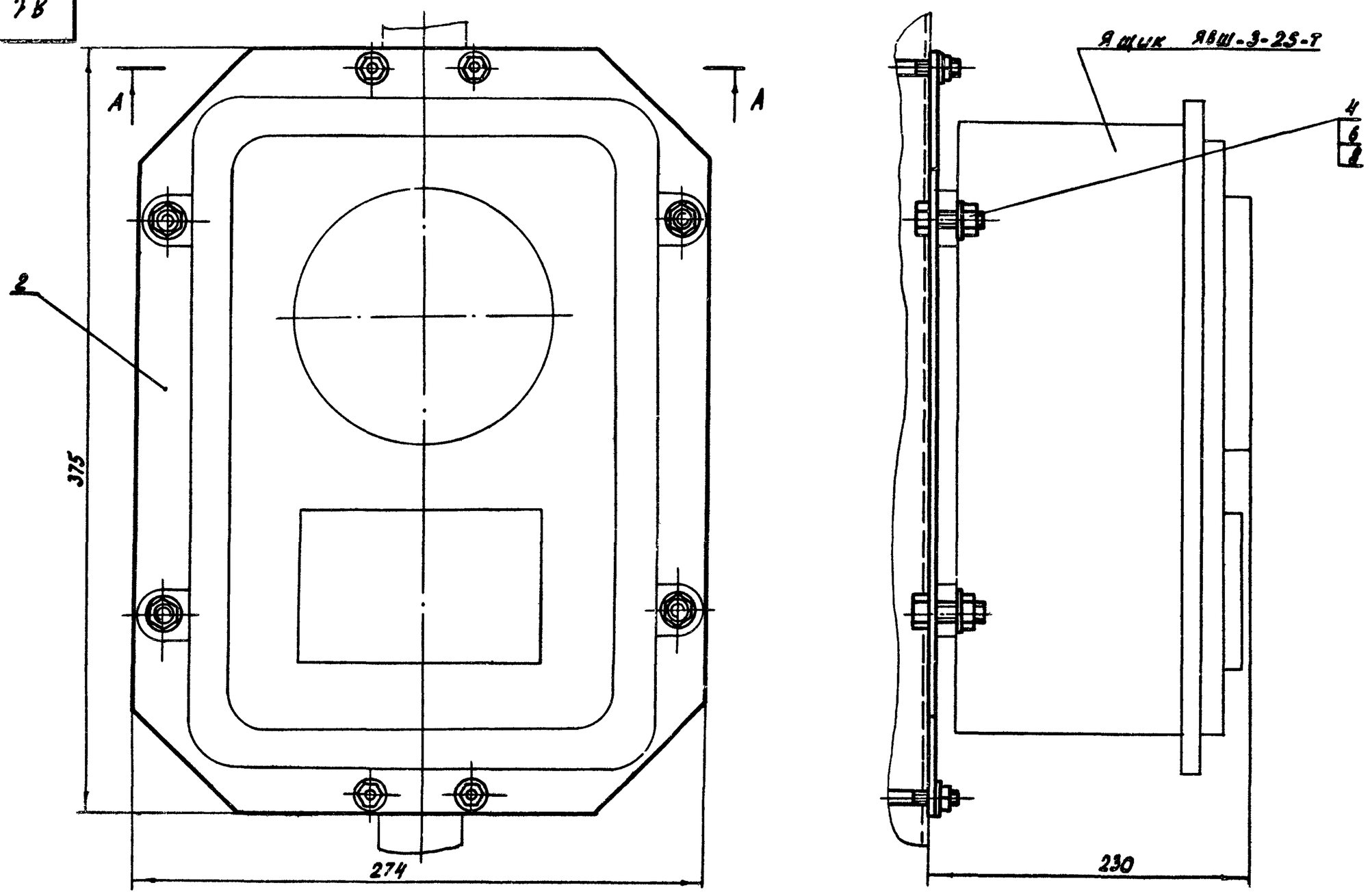

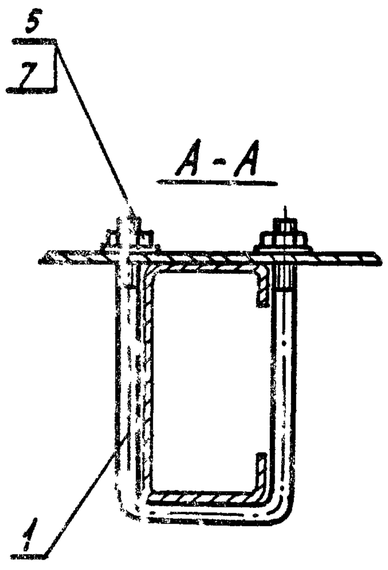

Изм.	Лист	№ докум.	Подпись	Дата	Я1. 00. 00. 00. А. М4	
Разраб.		Балашов	Семенов	15.06.78	Узел крепления ящика ЯВШ-3-25-Т Монтажный чертеж	Лит. А / Масса 1.73 / Масштаб 1:2
Пров.		Семенова	Семенов	15.06.78		Лист / Листов
Рук. гр.		Боев	Боев	21.06.78		ГИПРОНИСЕЛЬПРОМ г. Орел
Н. контр.		Чикова	Чикова	26.06.78		

Копировал Шекшуева 16167-07 21 Формат 12

6117.00.00.00 М4

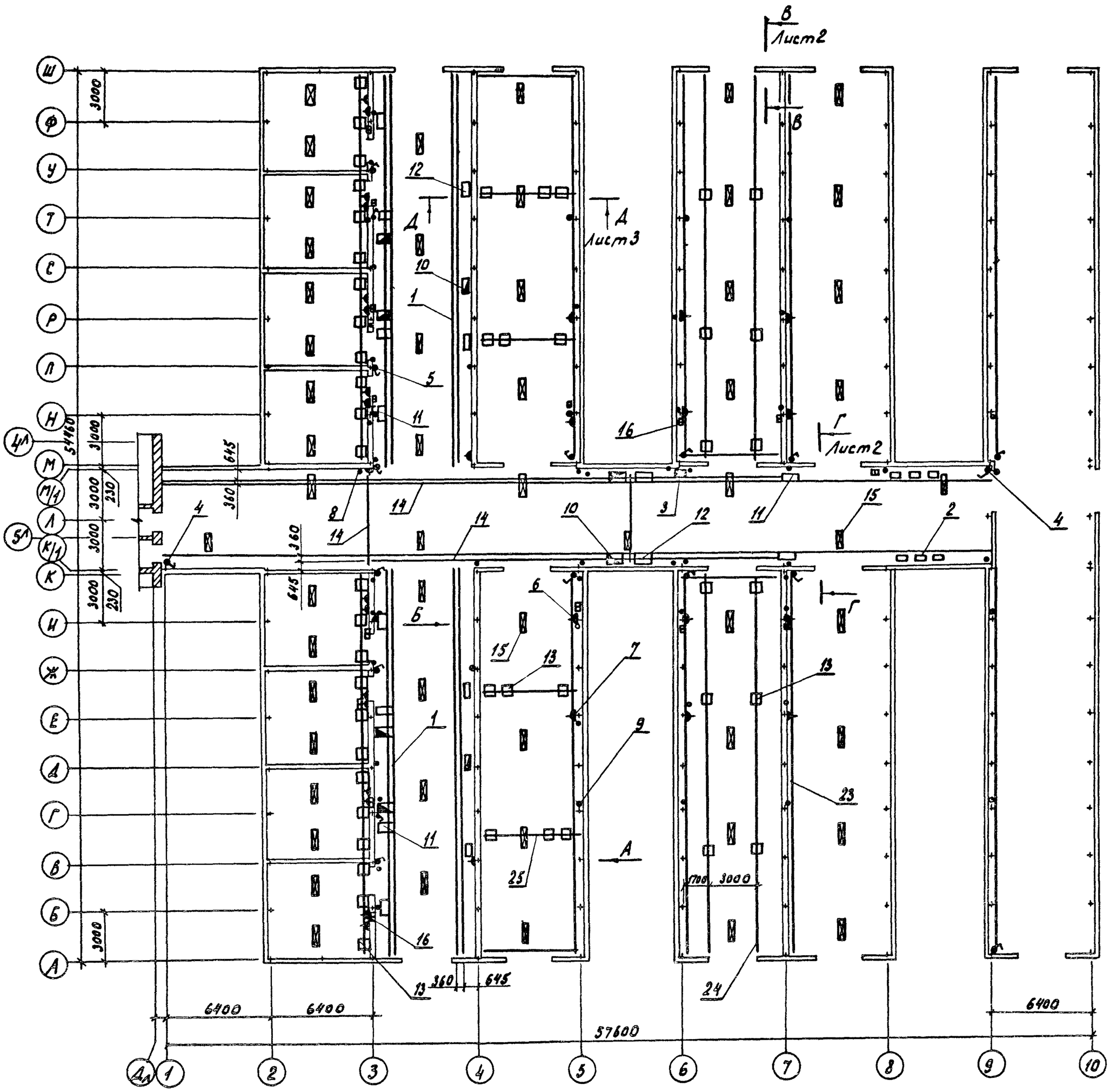

Вид А, повернуто
М1:2

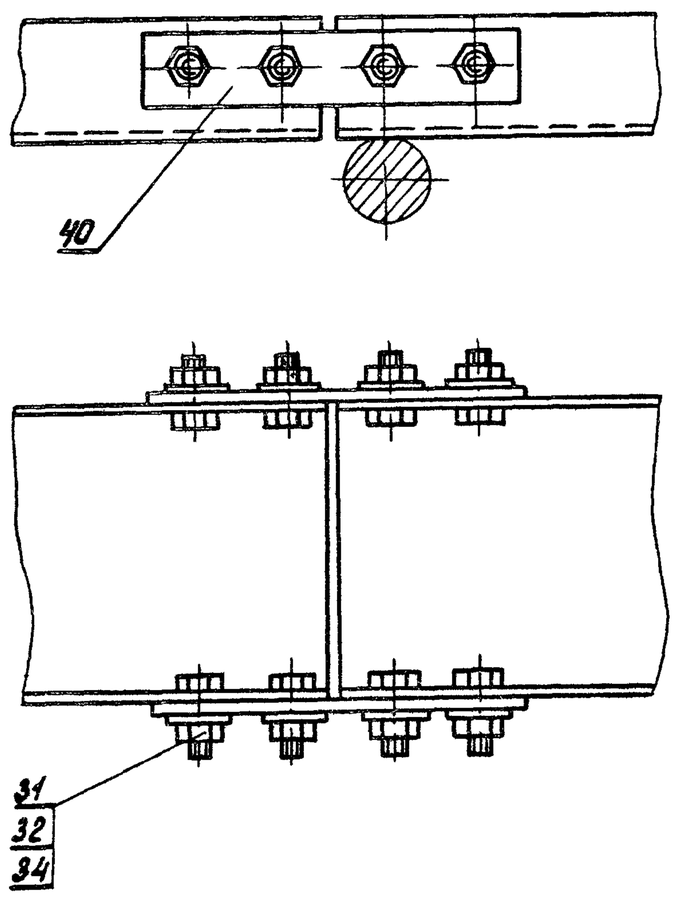

Вид Б, повернуто
М1:5

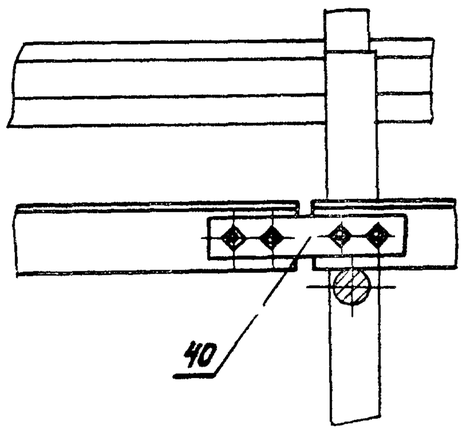

1. Все отверстия, выполненные по месту, покрыть краской БТ-177 ГОСТ 5631-70 ⊓4
2. Неуказанные предельные отклонения размеров деталей без чертежа: отверстий - по A_1, остальных - по CM_8.
3. Для укладки лотков на затяжки по оси 3 выполнить отверстия по месту в стеклянных перегородках.
4. Места расположения щитков ШУ5401-0383Д, ОЩВ-6; распределительных устройств РУ-1 и узлов крепления аппаратов ЛРА-1, ДБИ-1000 ДРЛ/220-Н-026-У1, а также привязку их к осям смотри на листе ЭА-19.

Изм	Лист	№докум	Подпись	Дата	6117.00.00.00 М4			
Разраб	Балашов			15.06.78	Конструкции крепления лотков и электроаппаратуры. Монтажный чертеж.	Лит. А	Масса 5188,1	Масштаб 1:200
Пров.	Семенова			15.06.78		Лист 1	Листов 3	
Рук. гр	Боев			15.06.78		ГИПРОНИСЕЛЬПРОМ г.Орел		
Н.контр.	Чикова			15.06.78				

Альбом VII

Типовой проект 816-0-98

Копировал Шекшуева 16167-07 22 Формат 22

Б117.00.00.00.М4

В-В поверчуто Лист1
М1:2

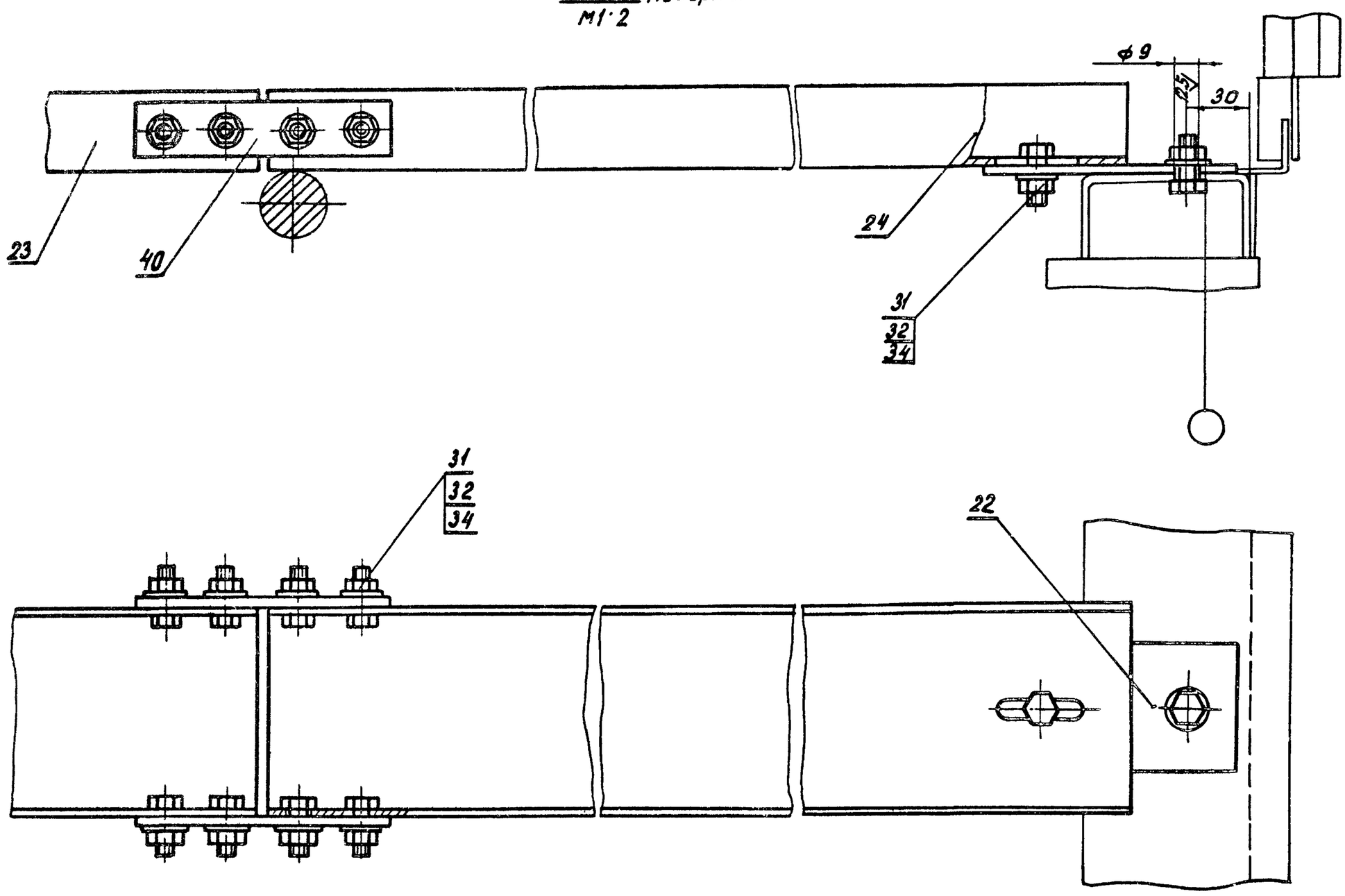

Г-Г поверчуто Лист1
М1:2

А
Лист 3

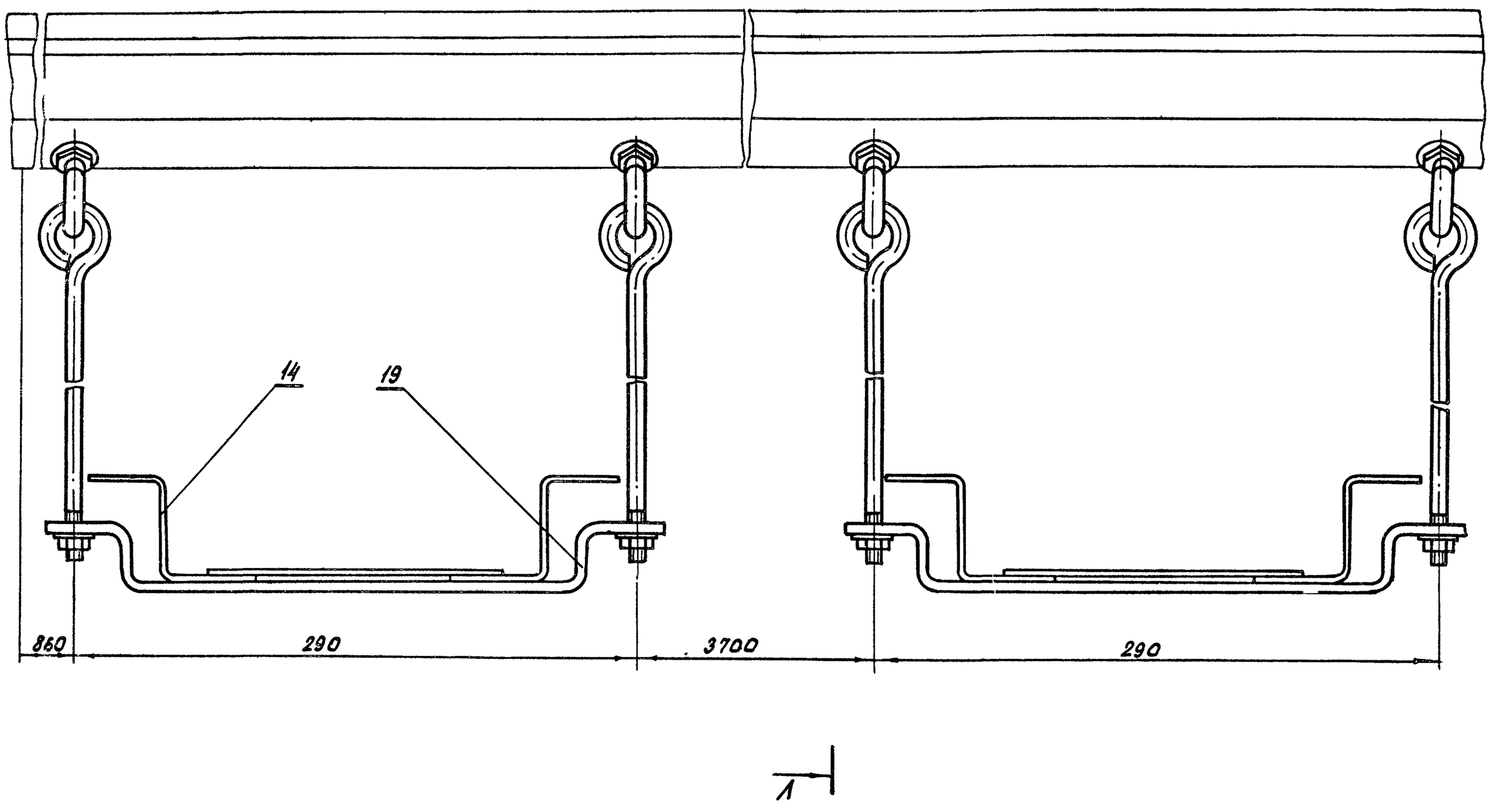

А

Изм.	Лист	№ докум.	Подп.	Дата	Б117.00.00.00.М4	Лист 2

А-А Лист 1
М1:5

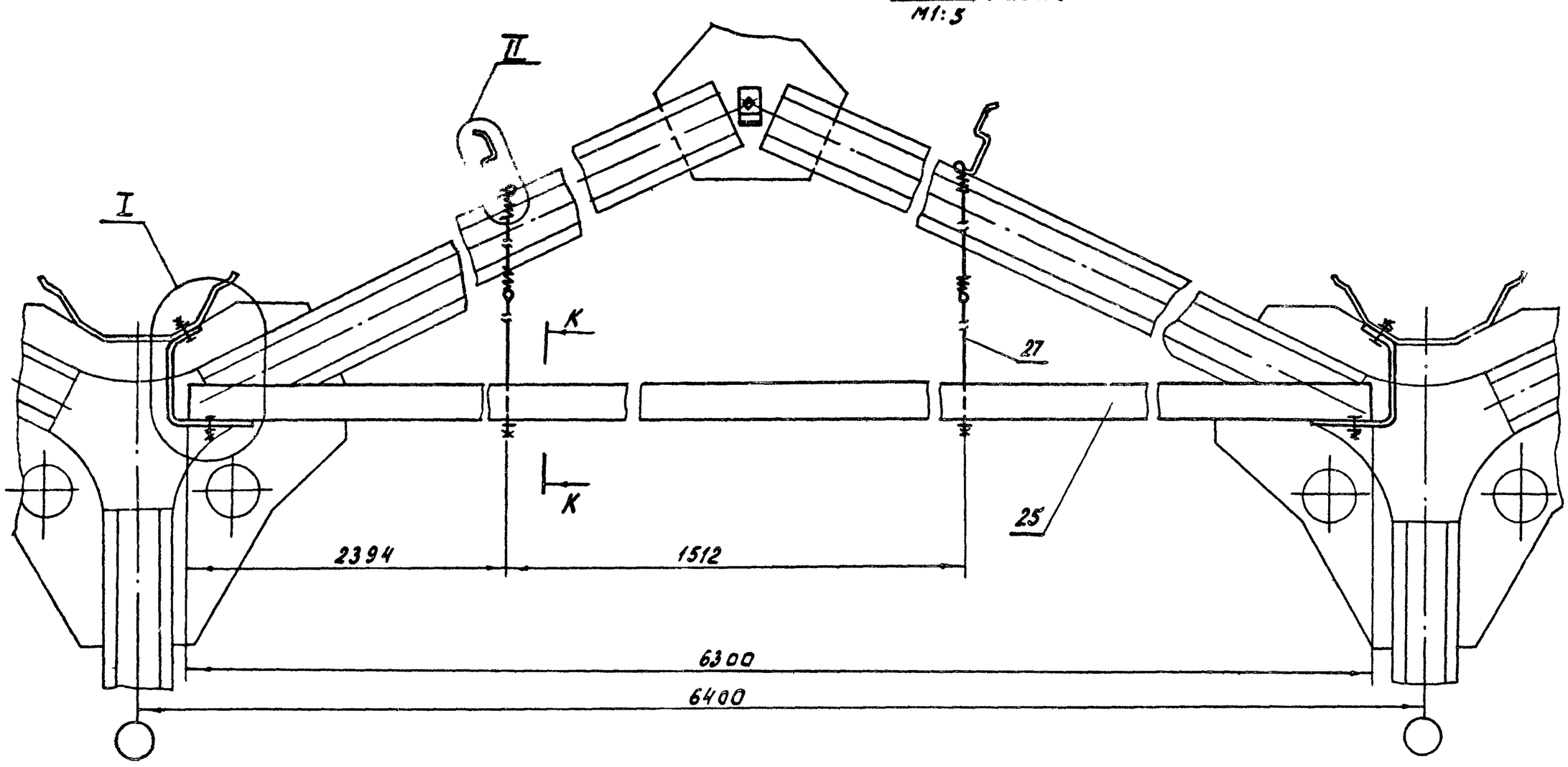

Вид И

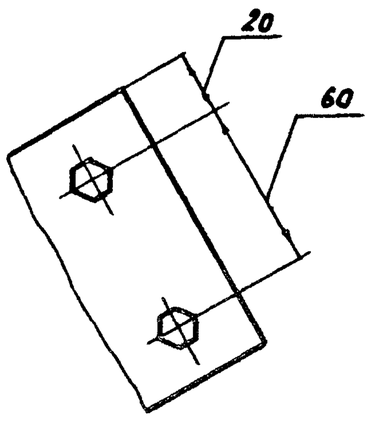

I
М1:2

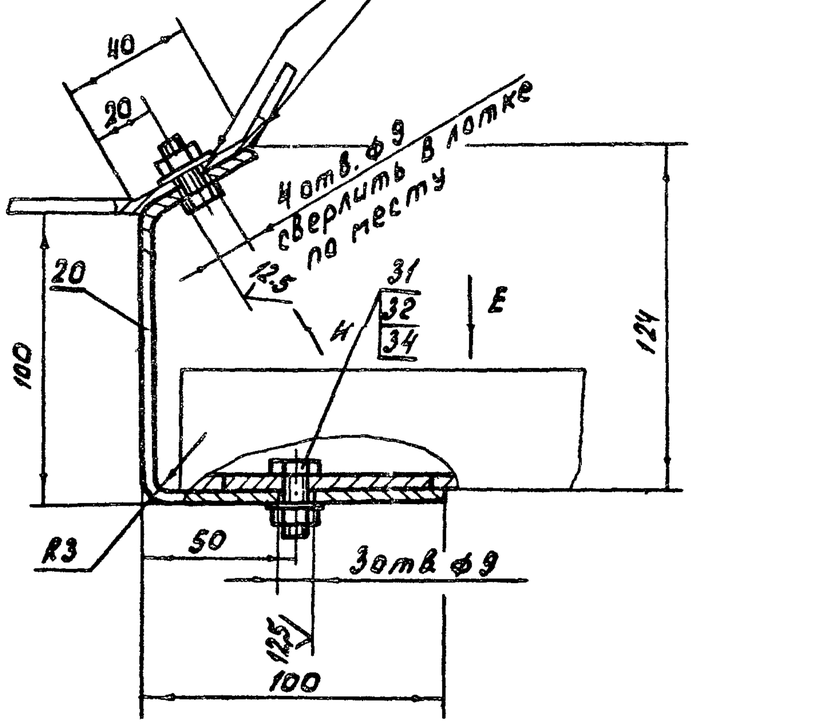

Вид Е

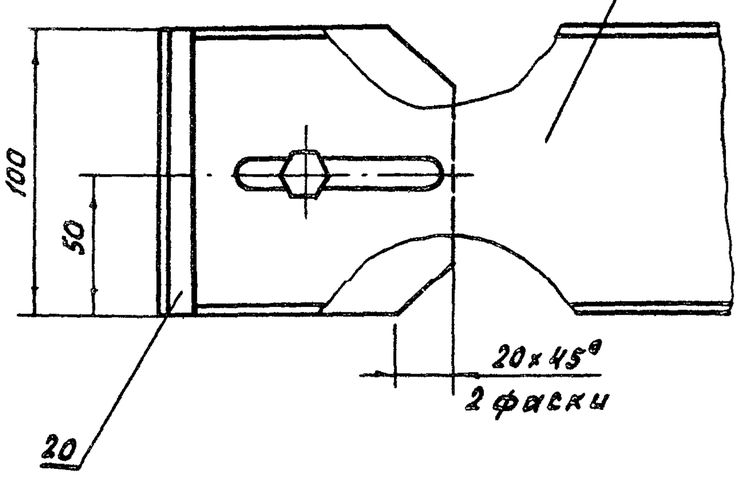

К-К
М1:1

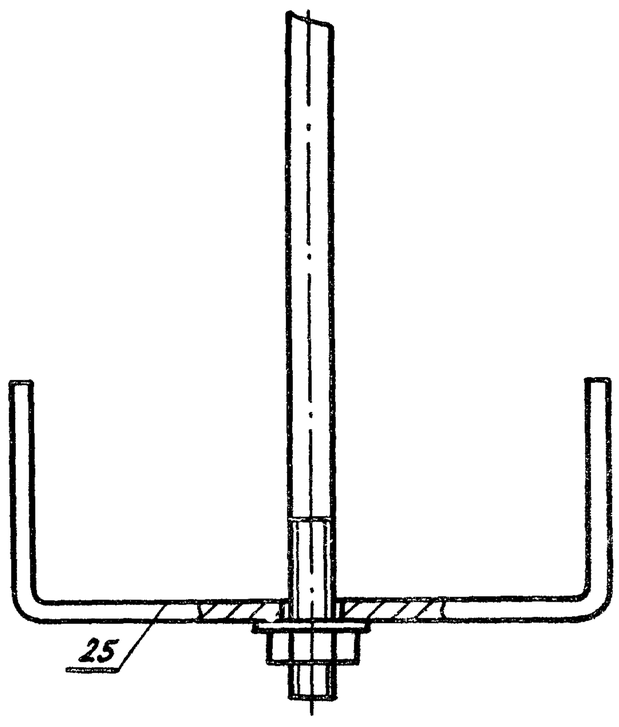

А-А Лист 2
М1:2

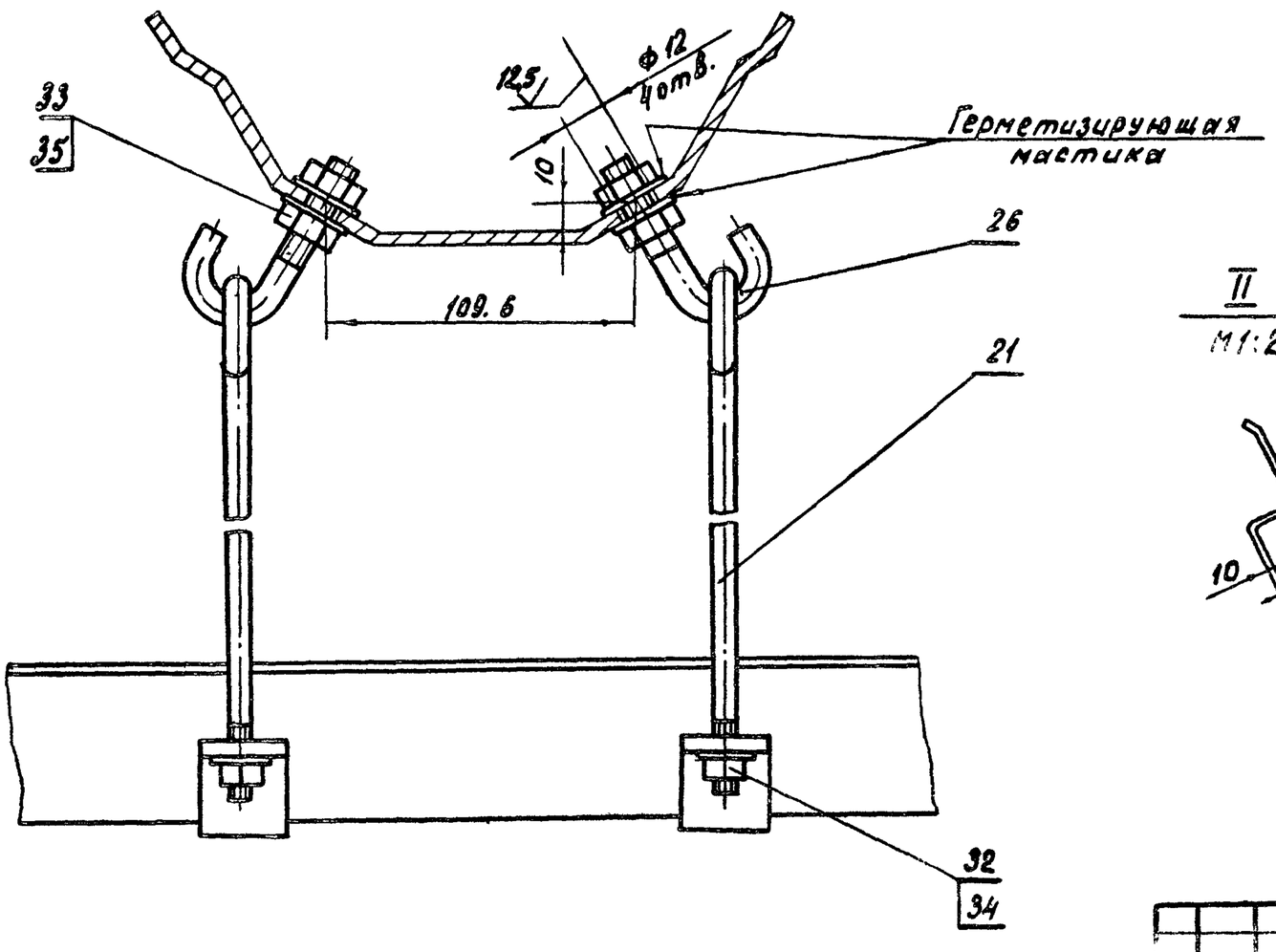

II
М1:2

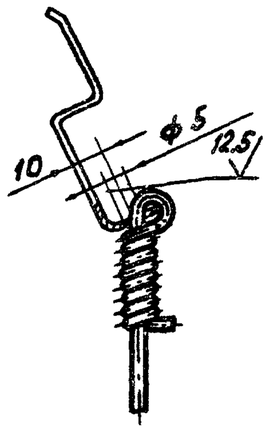

Изм.	Лист	№ докум.	Подп.	Дата	Б 117.00.00.00 М4	Лист 3

Б117.04.00.00.М4

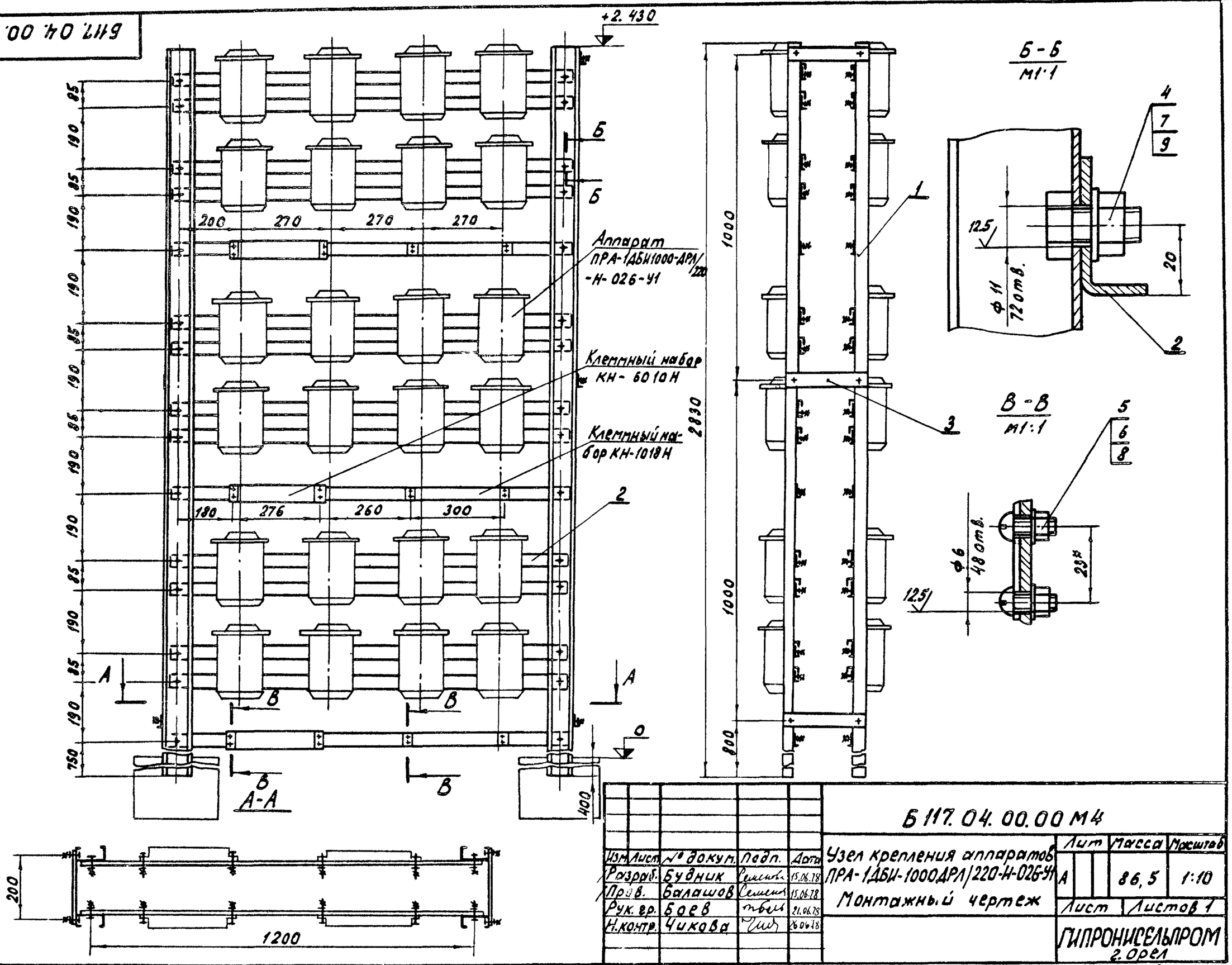

Изм.	Лист	№ докум.	Подп.	Дата	Б117.04.00.00 М4			
Разраб.		Будник	Семенов	15.06.78	Узел крепления аппаратов ПРА-1ДБИ-1000ДРЛ/220-Н-026-У1 Монтажный чертеж	Лит	Масса	Масштаб
Пров.		Балашов	Семенов	15.06.78		А	86,5	1:10
Рук. гр.		Боев	Боев	21.06.78		Лист	Листов 1	
Н.контр.		Чикова	Чик	26.06.78		ГИПРОНИСЕЛЬПРОМ г. Орел		

Копировал Шекшуева Формат 12

Б117.06.00.00.М4

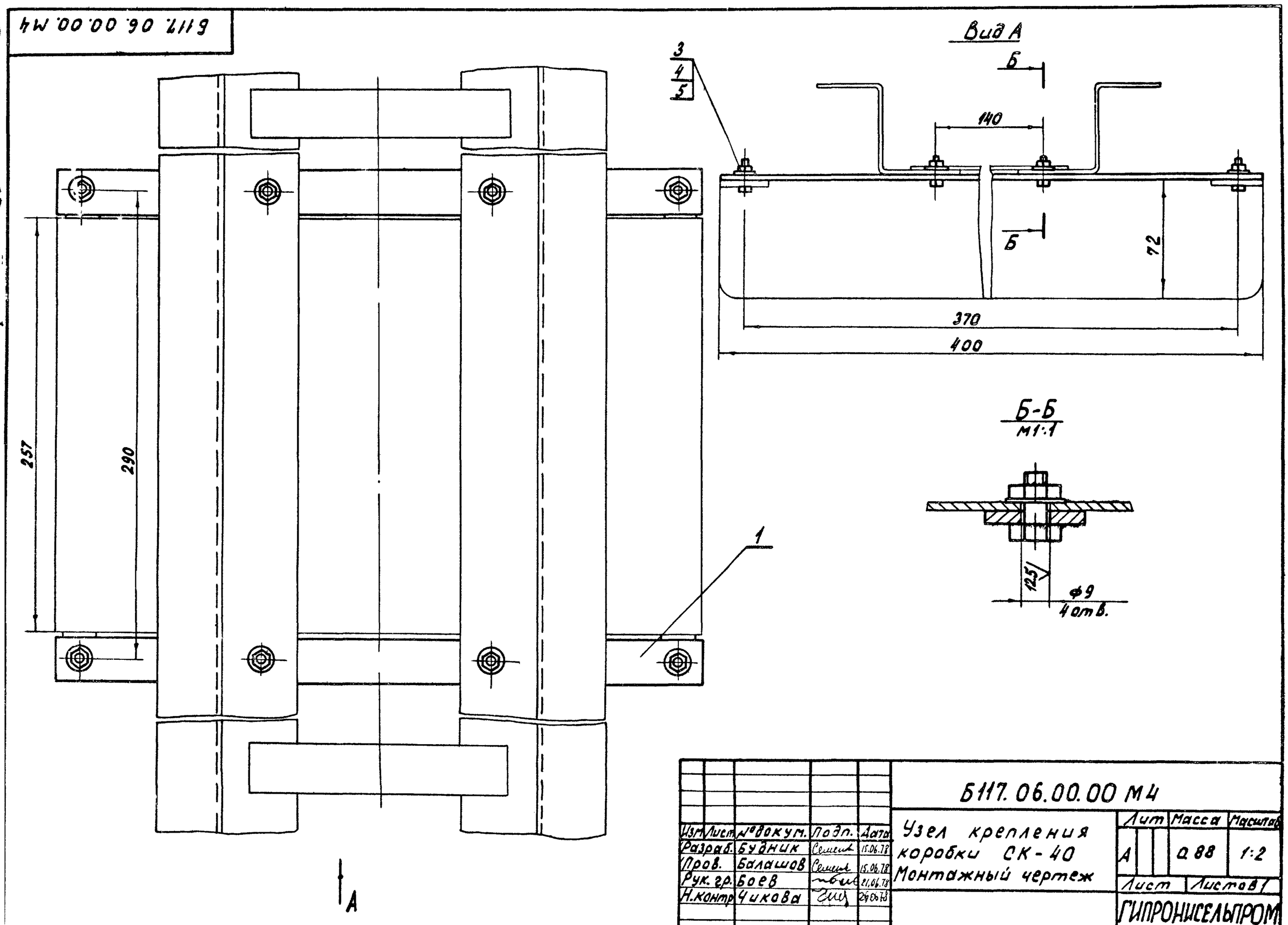

Изм.	Лист	№ докум.	Подп.	Дата	Б117.06.00.00 М4			
Разраб.		Будник	Семенов	15.06.78	Узел крепления коробки СК-40 Монтажный чертеж	Лит	Масса	Масштаб
Пров.		Балашов	Семенов	15.06.78		А	0,88	1:2
Рук. гр.		Боев	Боев	21.06.78		Лист	Листов 1	
Н.контр.		Чикова	Чик	26.06.78		ГИПРОНИСЕЛЬПРОМ г. Орел		

Копировал Шекшуева 16167-07 25 Формат 12

Подпись и дата | Инв. № подл.

Б117.05.00.00.М4

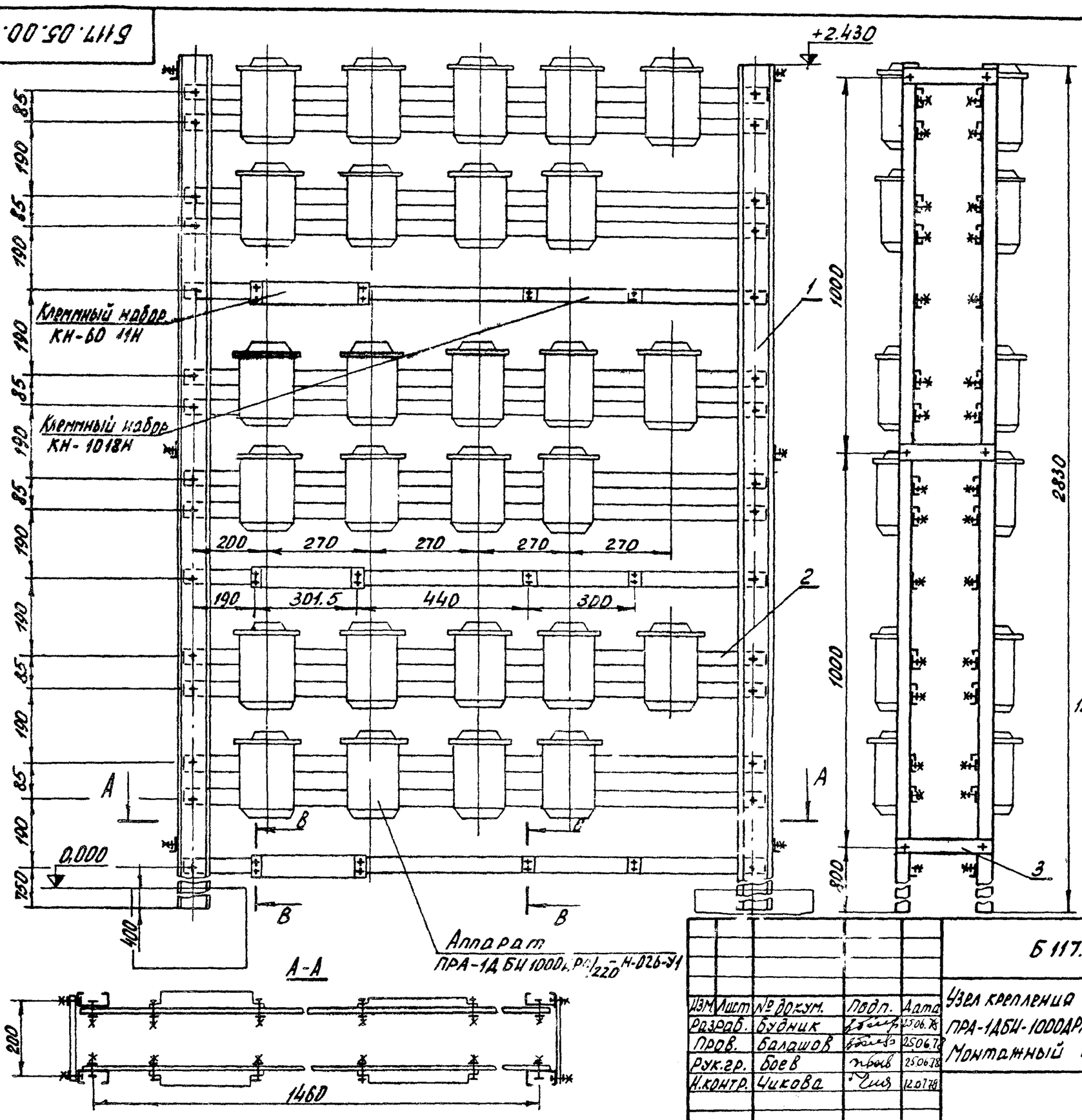

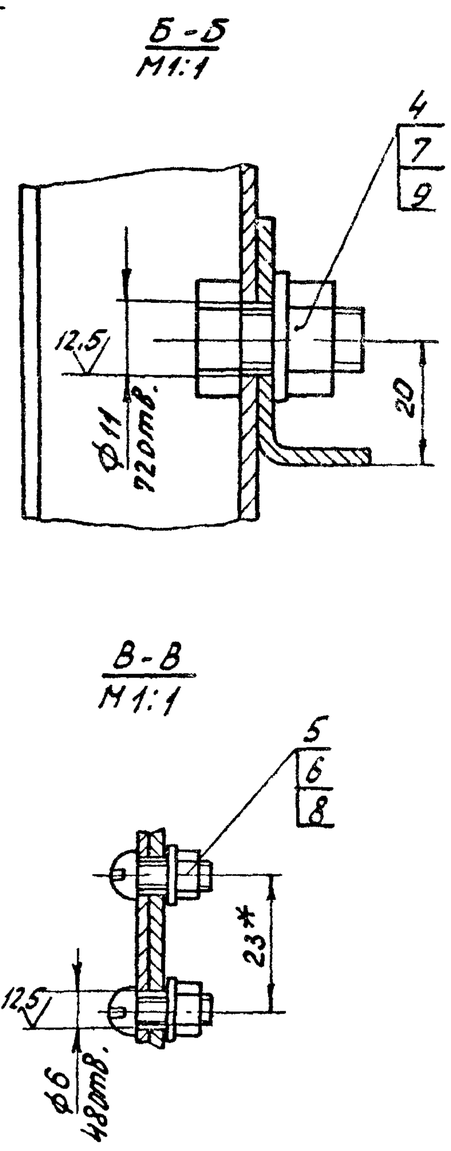

Изм.	Лист	№ докум.	Подп.	Дата	Узел крепления аппаратов ПРА-1ДБИ-1000ДРЛ/220-Н-026-У1 Монтажный чертеж.	Лит.	Масса	Масштаб
Разраб.		Будник		25.06.78		А	95,5	1:10
Пров.		Балашов		25.06.78		Лист	Листов 1	
Рук.гр.		Боев		25.06.78		ГИПРОНИСЕЛЬПРОМ г. Орел		
Н.контр.		Чикова		12.07.78				

Б117.05.00.00.М4

Копировал Богданчикова Формат 12

СП8.01.00-01СБ

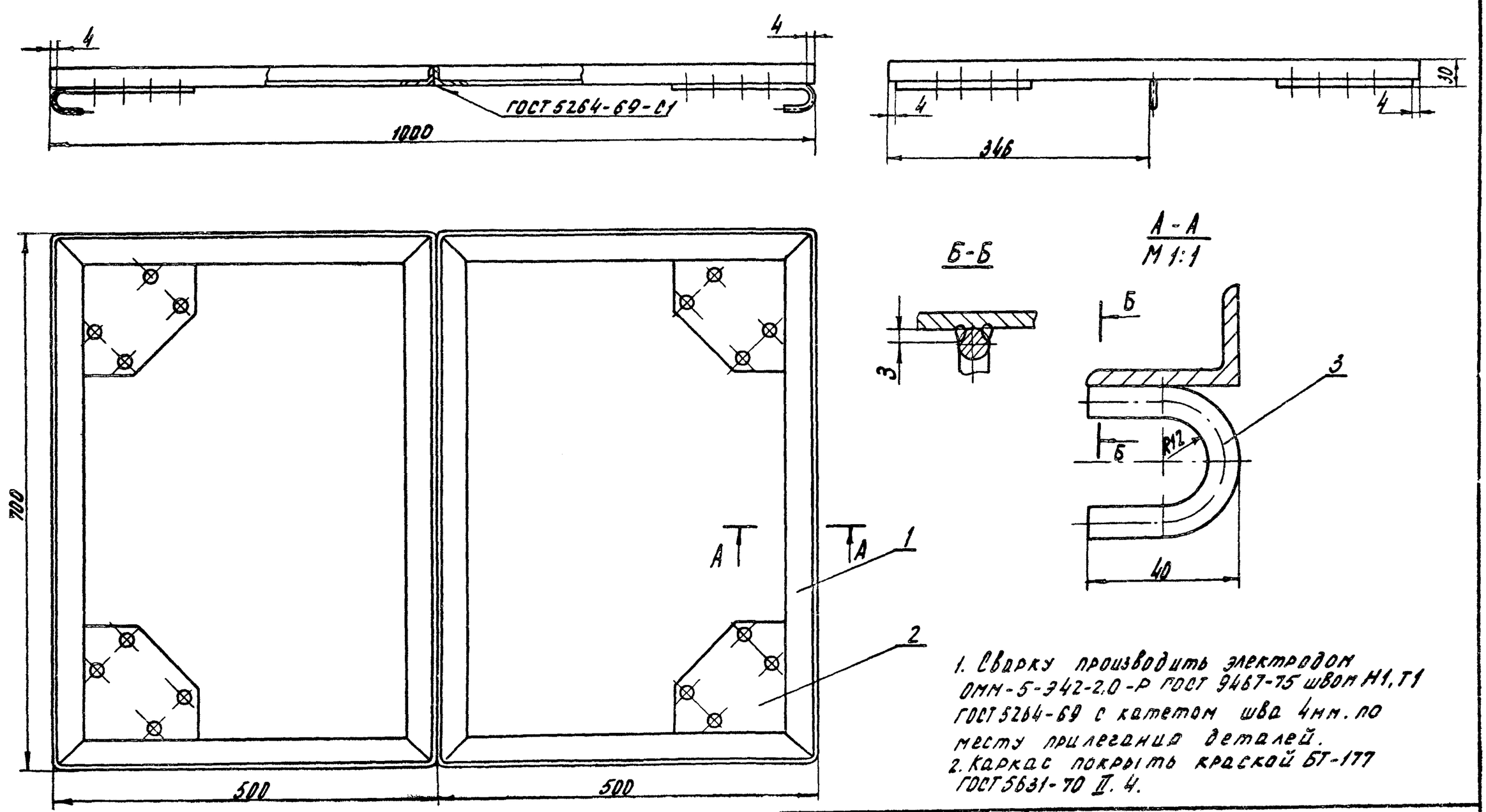

1. Сварку производить электродом ОММ-5-342-2.0-Р ГОСТ 9467-75 швом Н1,Т1 ГОСТ 5264-69 с катетом шва 4мм. по месту прилегания деталей.
2. Каркас покрыть краской БТ-177 ГОСТ 5631-70 II.4.

Изм.	Лист	№ докум.	Подп.	Дата	СП8.01.00-01СБ Каркас. Сборочный чертеж.	Лит.	Масса	Масштаб
Разраб.		Балашов		25.06.78		А	12,9	1:5
Пров.		Семенова		25.06.78		Лист	Листов 1	
Рук.гр.		Боев		25.06.78		ГИПРОНИСЕЛЬПРОМ г. Орел		
Н.контр.		Чикова		12.07.78				

Альбом III

Типовой проект 810-98

Копировал Богданчикова 16167-07 26 Формат 12

Б117.02.00.00.М4

Рис 1

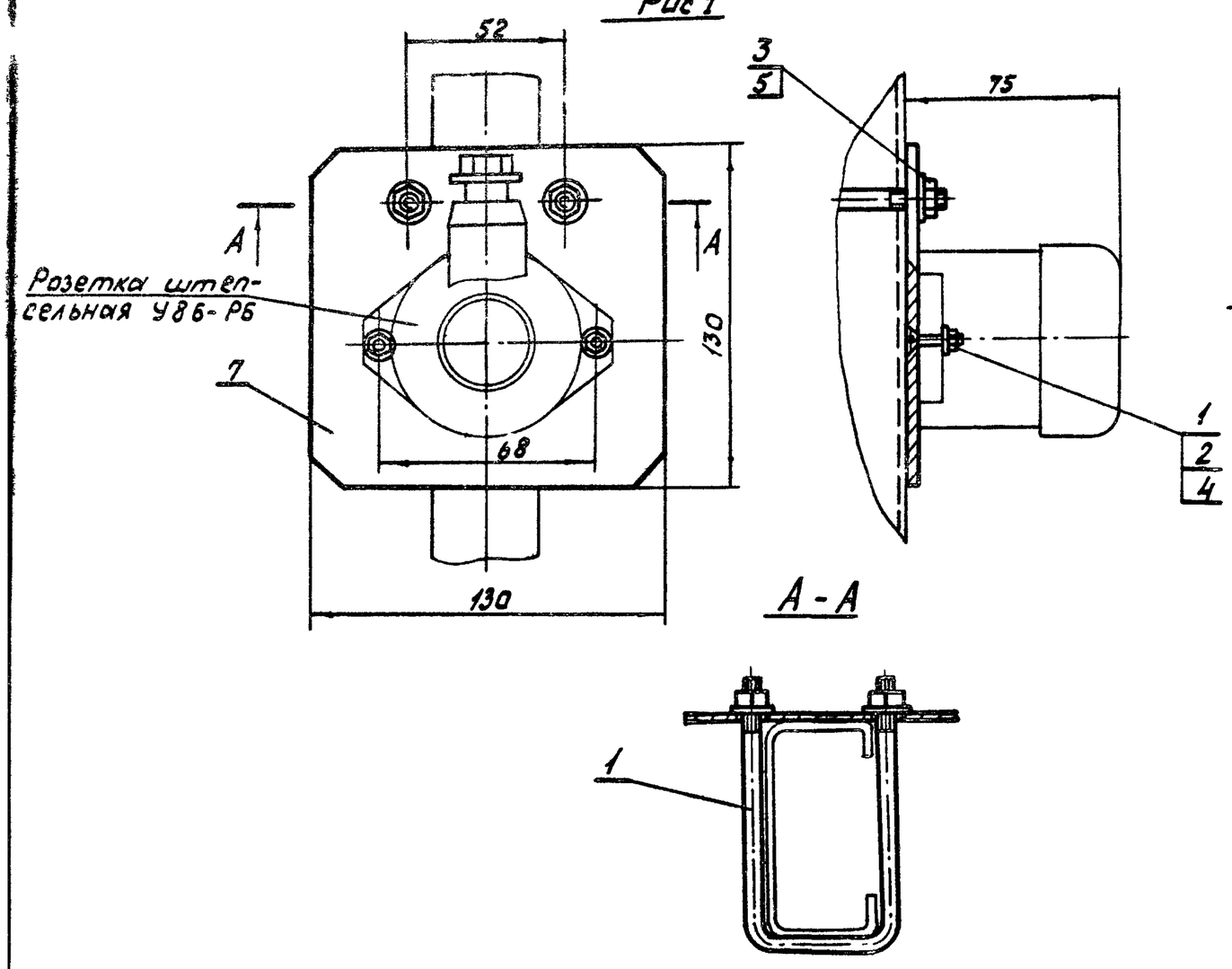

Рис. 2

Остальное - см. рис.1

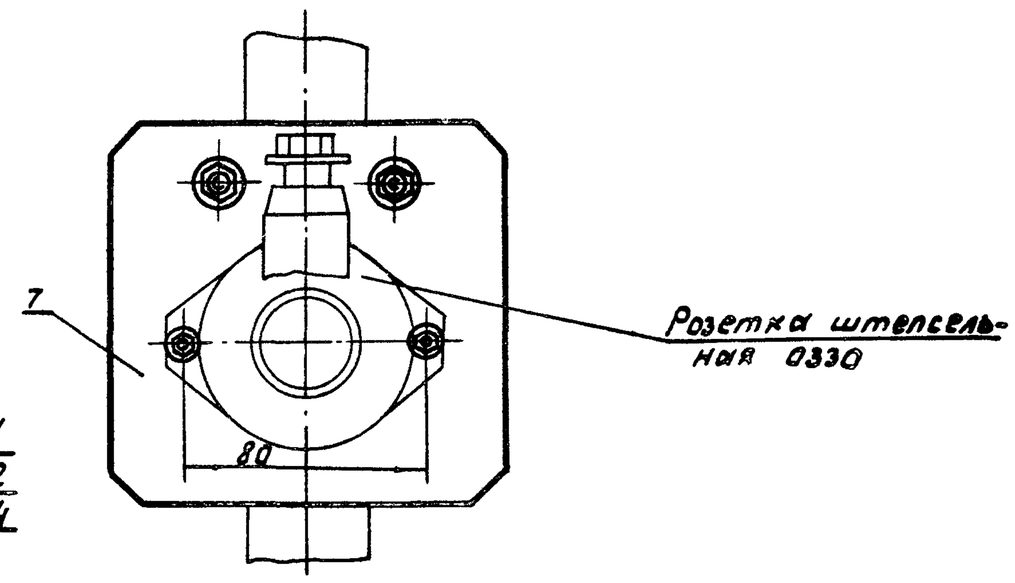

Размеры для справок

Обозначение	Рис.	Масса, кг
Б117.02.00.00	1	0.35
-01	2	0.34

Изм.	Лист	№ докум.	Подпись	Дата	Б117.02.00.00.М4			
Разраб.		Семенова		15.06.78	Узел крепления розетки. Монтажный чертеж	Лит.	Масса	Масштаб
Пров.		Балашов		15.06.78		А	см. табл.	1:2
Рук. гр.		Боев		21.06.78		Лист	Листов 1	
Н. контр.		Чикова		26.06.78		ГИПРОНИСЕЛЬПРОМ г. Орел		

Копировал Шекшуева Формат 12

Б117.01.00.00.М4

Рис 1

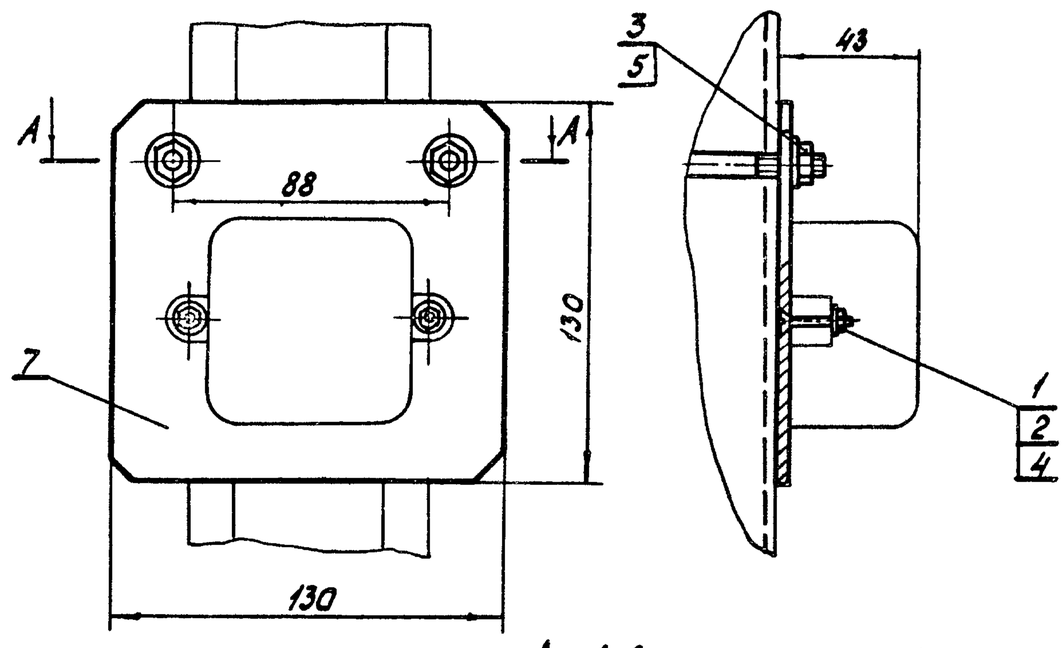

Рис 2

Остальное - см. рис.1

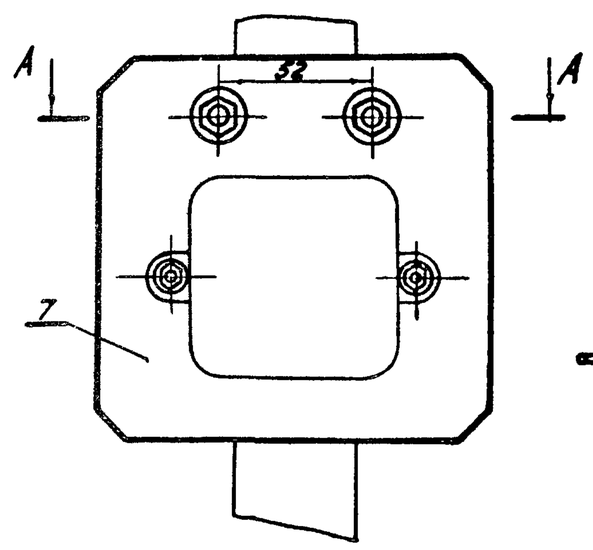

А-А Выключатель условно не показан

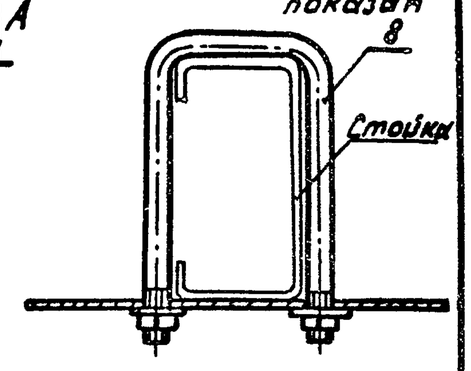

А-А Выключатель условно не показан

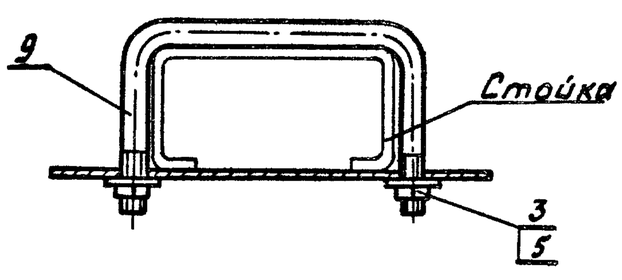

Размеры для справок

Обозначение	Рис	Масса, кг
Б117.01.00.00	1	0.35
-01	2	0.34

Изм.	Лист	№ докум.	Подп.	Дата	Б117.01.00.00.М4			
Разраб.		Семенова		15.06.78	Узел крепления Выключателя 0261 Монтажный чертеж	Лит.	Масса	Масштаб
Пров.		Балашов		15.06.78		А	см. табл.	1:2
Рук. гр.		Боев		21.06.78		Лист	Листов 1	
Н. контр.		Чикова		26.06.78		ГИПРОНИСЕЛЬПРОМ г. Орел		

Копировал Шекшуева 16167-07 27 Формат 12

Б115.01.00.00 М4

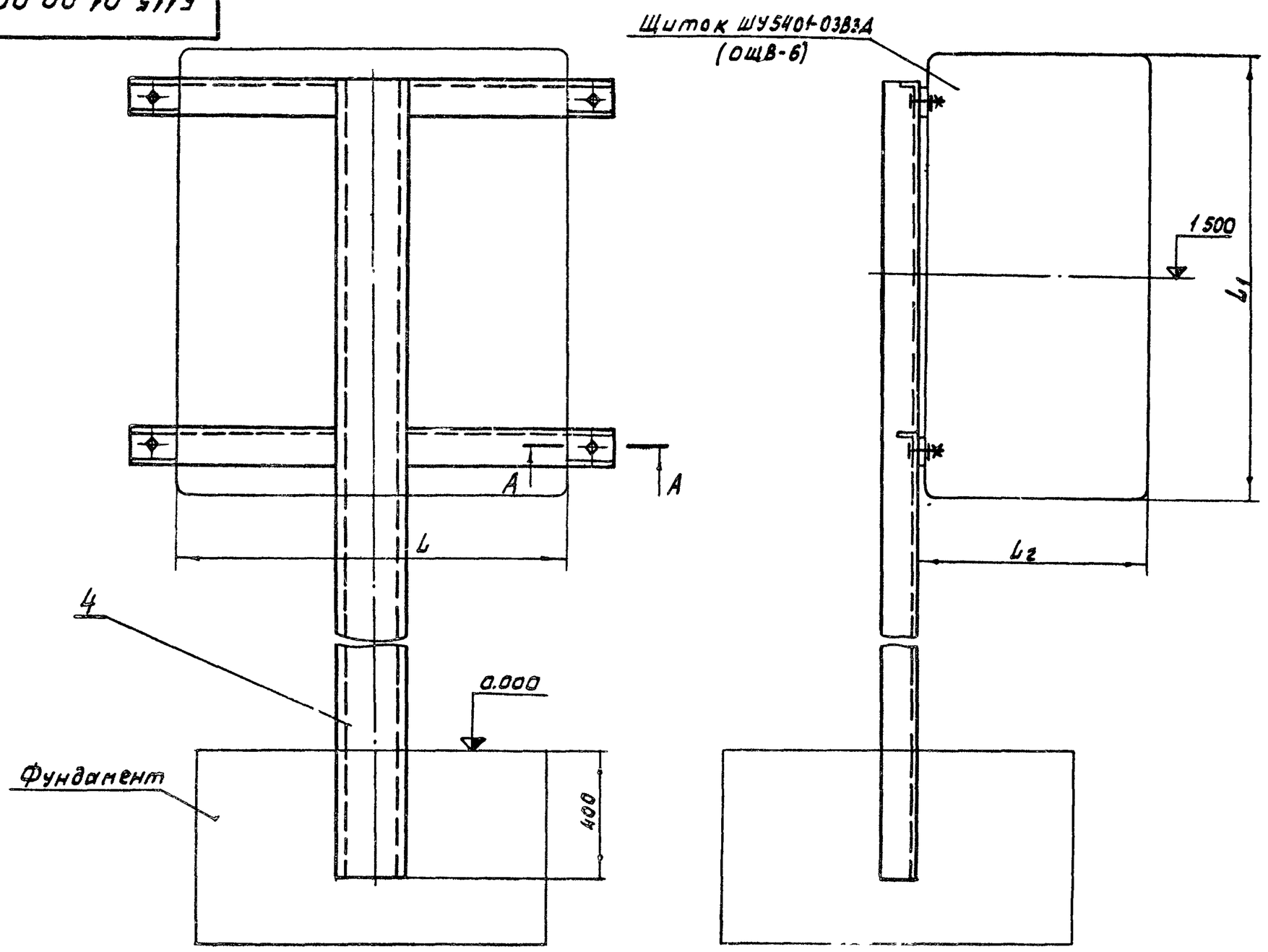

Обозначение	L, мм	L1, мм	L2, мм	Масса, кг
Б115.01.0000	450	500	367	8.4
-02	500	516	154	7.92

Изм.	Лист	№ докум.	Подп.	Дата	Б115.01.00.00 М4	Лит.	Масса	Масштаб
Разраб.		Семенова	Семенова	15.06.78	Узел крепления щитка ШУ5401-03В3Д(ОЩВ-6) Монтажный чертеж	А	см. табл.	1:5
Пров.		Балашов	Семенова	15.06.78		Лист	Листов 1	
Рук.гр.		Боев		21.06.78		ГИПРОНИСЕЛЬПРОМ г.Орел		
Н.контр.		Чикова		26.06.78				

Копировал Шекшуева Формат 12

Б117.03.00.00 М4

Рис.1

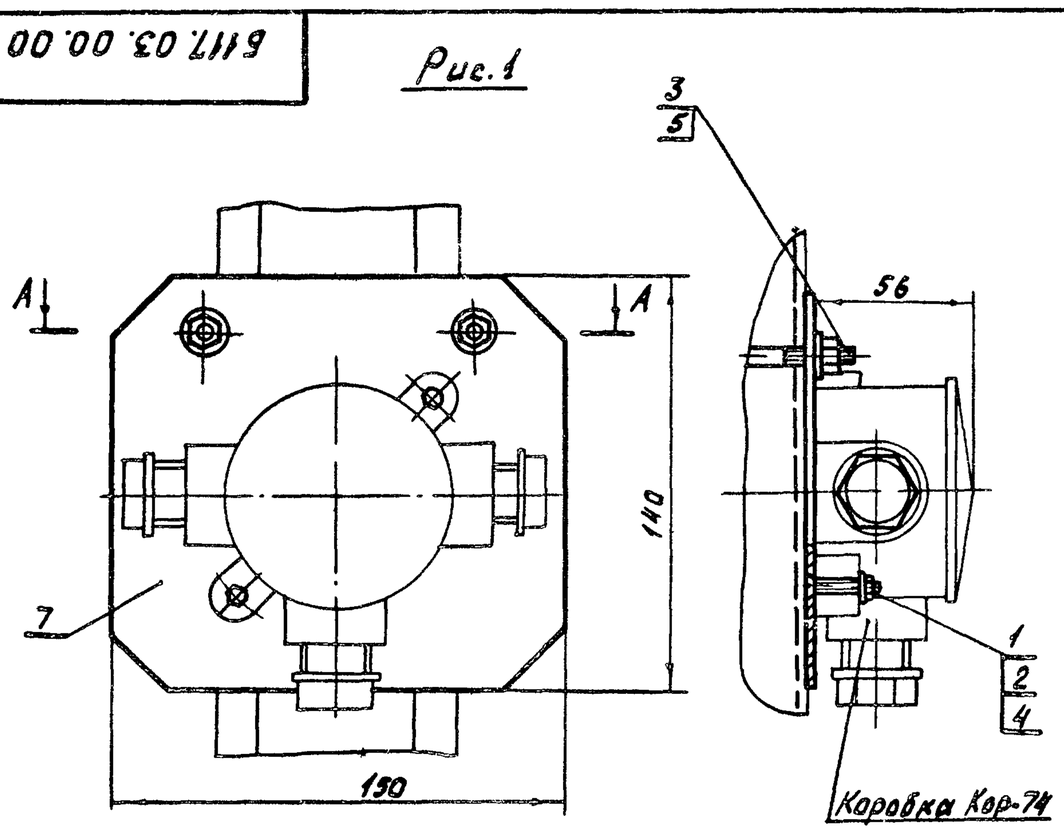

А-А Коробка условно не показана

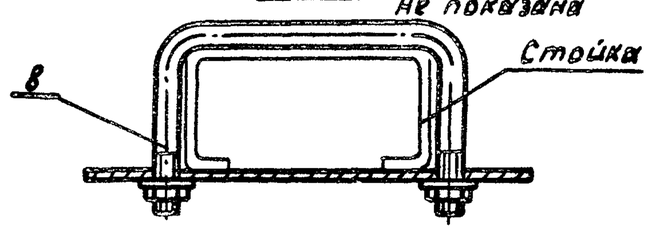

Рис 2

Остальное-см. рис. 1

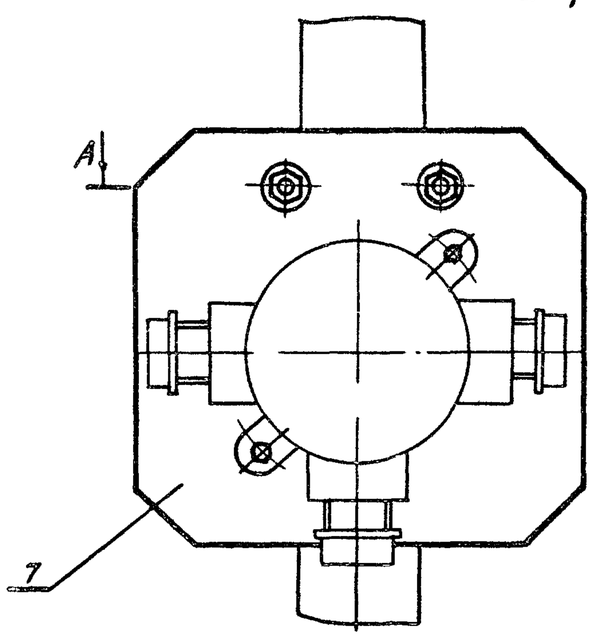

А-А Коробка условно не показана

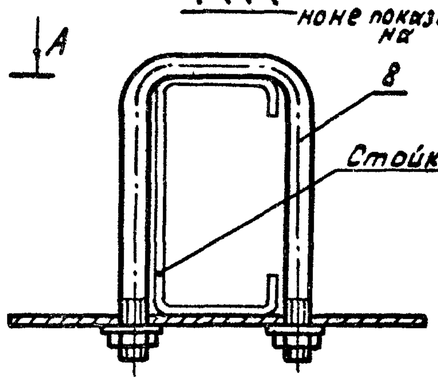

Размеры для справок

Обозначение	Рис	Масса кг
Б117.03.00.00	1	0.38
-01	2	0.37

Изм.	Лист	№ докум.	Подп.	Дата	Б117.03.00.00 М4	Лит.	Масса	Масштаб
Разраб.		Семенова	Семенова	15.06.78	Узел крепления коробки Кор-74 Монтажный чертеж	А	см. табл.	1:2
Пров.		Балашов	Семенова	15.06.78		Лист	Листов 1	
Рук.гр.		Боев		21.06.78		ГИПРОНИСЕЛЬПРОМ г.Орел		
Н.контр.		Чикова		26.06.78				

Копировал Шекшуева 16167-07 28 Формат 12

Формат	Зона	Поз.	Обозначение	Наименование	Кол.	Примечание
				Документация		
2			СВ 21.00.00.00 М4	Монтажный чертеж		
				Сборочные единицы		
11		1	БР5.00.00	Лебедка ручная	48	
11		2	СВ 21.01.00.00	Узел крепления ответ-		
				вительной коробки КР63-745	288	
11		3	СВ 21.02.00.00	Узел крепления блоков	24	
11		4	СВ 21.03.00.00	Блок	144	
11		5	СВ 21.04.00.00	Кронштейн	48	
				Детали		
11		7	СВ 21.00.00.01	Прогон	48	
11		8	СВ 21.00.00.02	Связь	48	
11		9	-01	Связь	48	
11		10	СВ 21.00.00.03	Прогон	48	
11		11	СВ 21.00.00.04	Опора	32	
11		12	-01	Опора	16	
11		13	-02	Опора	16	
11		14	СВ 21.00.00.05	Опора	16	
11		15	СВ 21.00.00.06	Подвеска	816	
11		16	СВ 21.00.00.07	Связь	144	
11		17	СВ 21.00.00.08	Поперечина	48	

Изм.	Лист	№ докум.	Подп.	Дата	СВ 21.00.00.00			
Разраб.		Балашов		15.06.78	Конструкции подвески и подъема ламп досвечивания	Лит. А	Лист 1	Листов 2
Пров.		Семенова		15.06.78		ГИПРОНИСЕЛЬПРОМ г. Орел		
Рук. гр.		Боев		11.06.78				
Н. контр.		Чикова		26.06.78				

Копировал Шекшуева Формат 11

Формат	Зона	Поз.	Обозначение	Наименование	Кол.	Примечание
11		18	СВ 21.00.00.09	Поперечина	24	
11		19	СВ 21.00.00.10	Скоба	48	
11		20	СВ 21.00.00.11	Втулка	816	
12		21	СВ 21.00.00.12	Опора	16	
			-01	Опора	8	
			-02	Опора	16	
				Стандартные изделия		
		24		Болт М6х14.58.019 ГОСТ 7798-70	1824	
		25		Болт М8х30.58.019 ГОСТ 7796-70	192	
		26		Болт М10х30.58.019 ГОСТ 7796-70	384	
		27		Болт М12х30.58.019 ГОСТ 7796-70	224	
		28		Болт М12х50.58.019 ГОСТ 7798-70	192	
		29		Болт М12х60.58.019 ГОСТ 7798-70	240	
		30		Гайка М6.5.019 ГОСТ 5915-70	1824	
		31		Гайка М8.5.019 ГОСТ 5915-70	192	
		32		Гайка М10.5.019 ГОСТ 5915-70	768	
		33		Гайка М12.5.019 ГОСТ 5915-70	1120	
		34		Зажим 7 ГОСТ 13186-67	864	
		35		Канат 5Г-II-Л-С-0-Н-180		
				ГОСТ 3070-74; L = 760 м	1	
		36		Коуш 20 ГОСТ 2224-72	192	
		37		Проволока 0.5-24		
				ГОСТ 3282-74; L = 6 м	1	
		38		Шайба 6.02.019 ГОСТ 11371-68	1824	
		39		Шайба 8.02.019 ГОСТ 11371-68	192	
		40		Шайба 10.02.019 ГОСТ 11371-68	384	
		41		Шайба 12.02.019 ГОСТ 11371-68	656	

Подп. и дата | Инв. № дубл. | Взам. инв. № | Подп. и дата | Инв. № подл.

Изм.	Лист	№ докум.	Подп.	Дата	СВ 21.00.00.00	Лист 2

Копировал Шекшуева Формат 11

Формат	Зона	Поз.	Обозначение	Наименование	Кол.	Примечание
				Документация		
11			СВ 21.01.00.00 М4	Монтажный чертеж		
				Детали		
11		1	СВ 21.01.00.01	Планка	2	
11		2	Б117.01.00.02-02	Скоба	2	
				Стандартные изделия		
		4		Винт М6х16.58.019		
				ГОСТ 17473-72	4	
		5		Гайка М6.5.019 ГОСТ 5915-70	8	
		6		Шайба 6.02.019 ГОСТ 11371-68	8	

Изм.	Лист	№ докум.	Подп.	Дата	СВ 21.01.00.00			
Разраб.		Балашов		15.06.78	Узел крепления ответвительной коробки КР-60-745	Лит. А	Лист	Листов 1
Пров.		Семенова		15.06.78		ГИПРОНИСЕЛЬПРОМ г. Орел		
Рук. гр.		Боев		11.06.78				
Н. контр.		Чикова		26.06.78				

Копировал Шекшуева Формат 11

СВ 21.01.00.00 М4

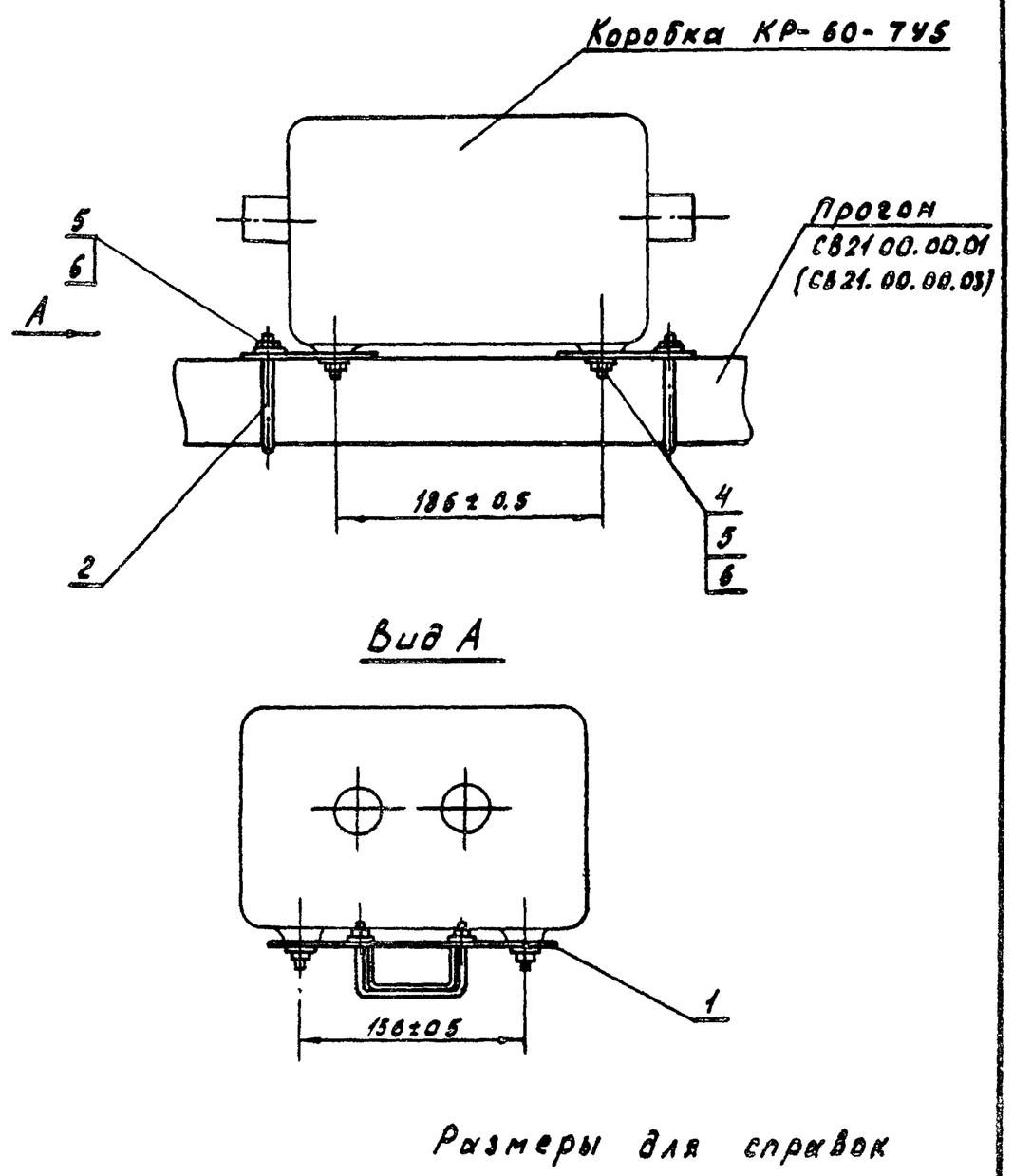

Подп. и дата | Инв. № дубл. | Взам. инв. № | Подп. и дата | Инв. № подл.

Изм.	Лист	№ докум.	Подп.	Дата	СВ 21.01.00.00 М4			
Разраб.		Балашов		15.06.78	Узел крепления ответвительной коробки КР-63-745 Монтажный чертеж	Лит. А	Масса 1.6	Масштаб 1:4
Пров.		Семенова		15.06.78		Лист	Листов 1	
Рук. гр.		Боев		11.06.78		ГИПРОНИСЕЛЬПРОМ г. Орел		
Н. контр.		Чикова		26.06.78				

Копировал Шекшуева 16167-07 29 Формат 11

СВ 21.00.00.00 М4

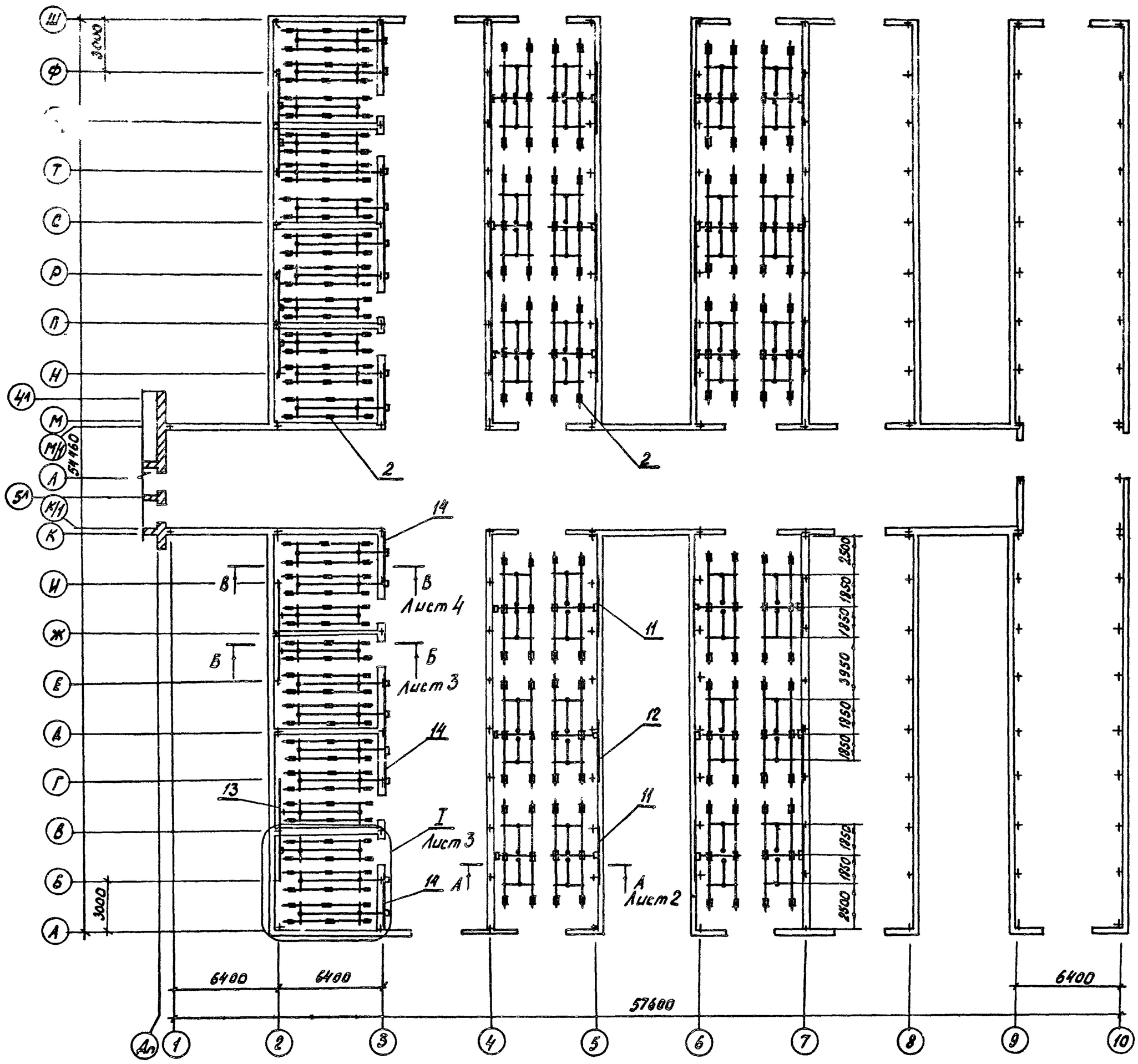

1. Болты поз. 24 предусмотрены для заземления.
2. Неуказанные предельные отклонения размеров - по СМ8.
3. Канат поз. 35 разрезать при монтаже на куски необходимой длины
4. Концы канатов оплести проволокой поз. 37.
5. Все отверстия после сверления по месту покрыть краской БТ-177 ГОСТ 5631-70. п. 4.
6. Размеры для справок.

Изм.	Лист	№ докум.	Подп.	Дата	СВ 21.00.00.00 М4			
Разраб.		Будник		15.06.78	Конструкции подвески и подъема ламп досвечивания. Монтажный чертеж	Лит. А	Масса 3884.3	Масштаб 1:200
Пров.		Балашов		15.06.78		Лист 1	Листов 5	
Рук. гр.		Боев		21.06.78		ГИПРОНИСЕЛЬПРОМ г. Орел		
Н. контр.		Чикова		15.06.78				

Копировал Шекшуева 16167-0730 Формат 22

Альбом VII

Типовой проект 810-98

СВ 21.00.00.00.М4

А-А / М 1:20 Лист 1

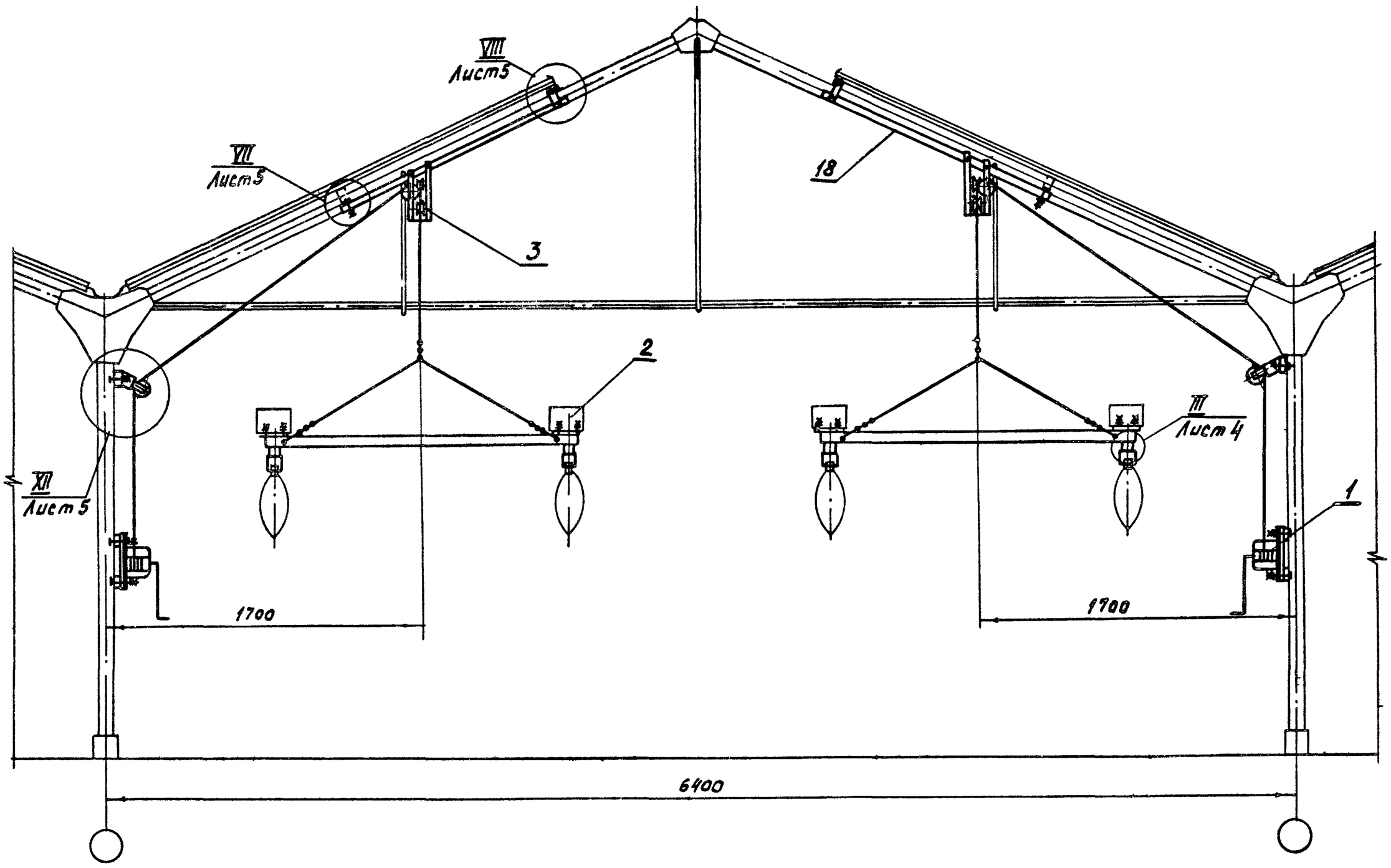

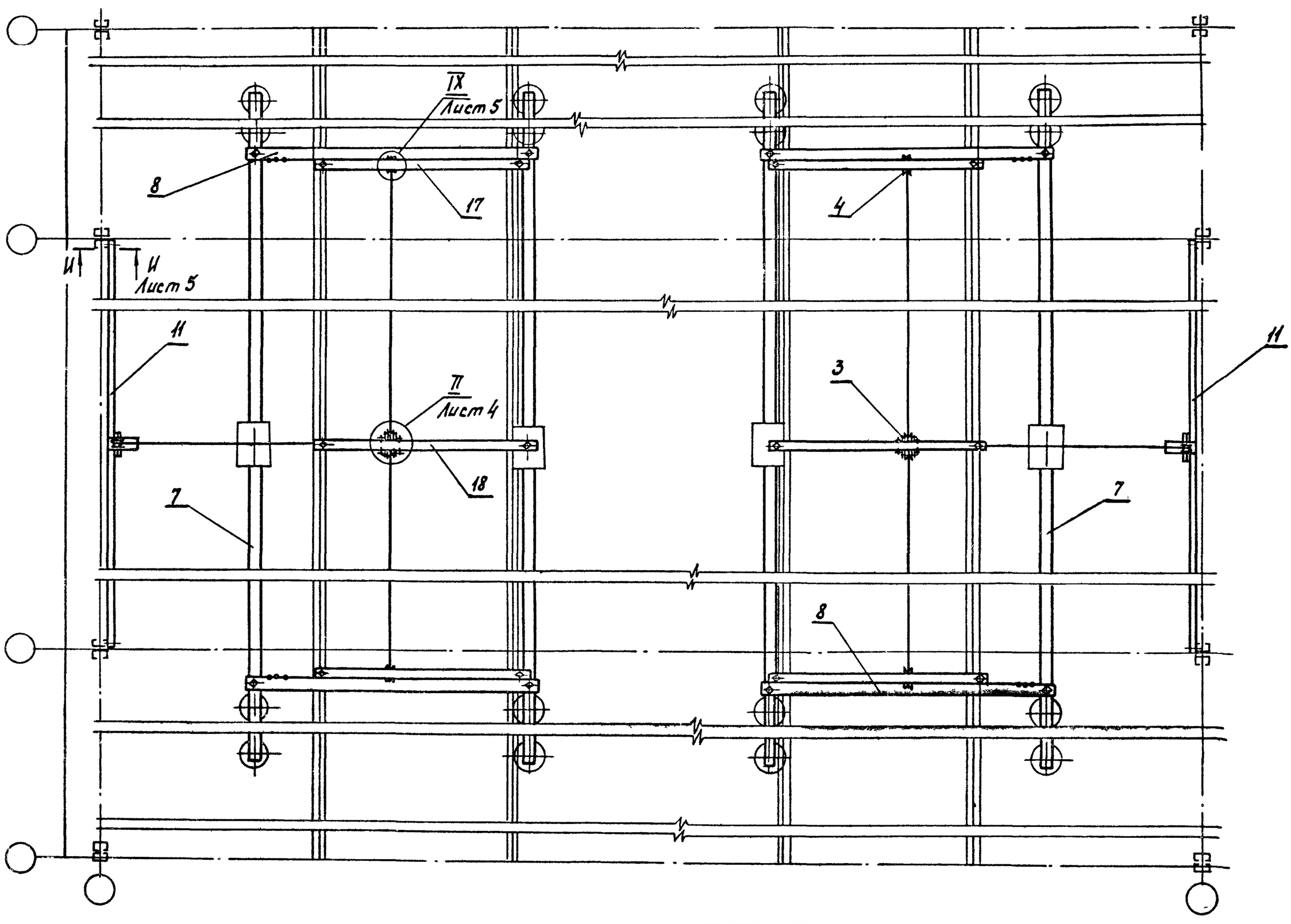

Альбом VII

Рабочие чертежи. Лист 1

Изм.	Лист	№ докум.	Подп.	Дата	СВ 21. 00.00.00. М4	Лист 2

Копировал Шекшуева 16167-07 31 Формат 22

СВ 21.00.00.03.М4

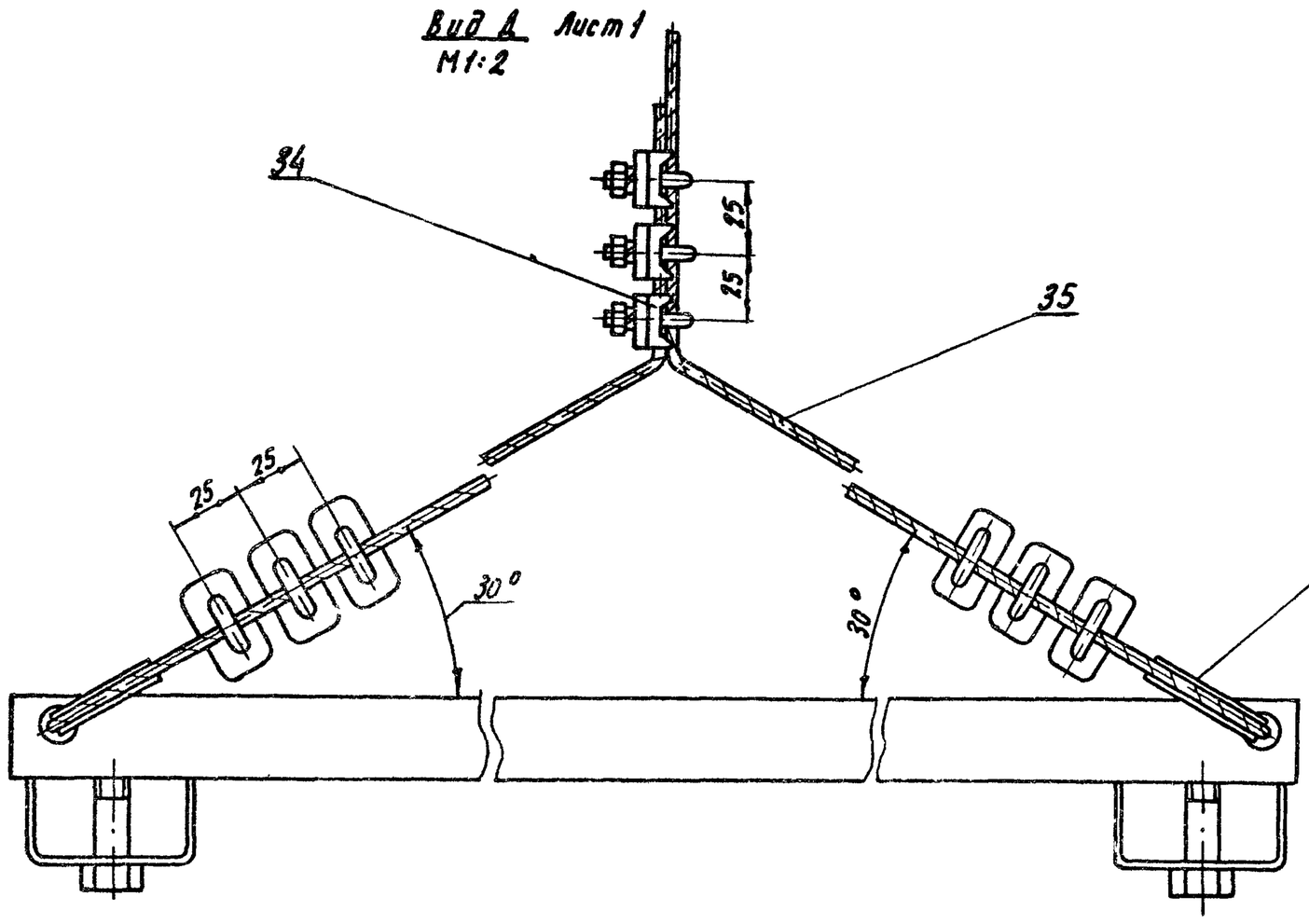

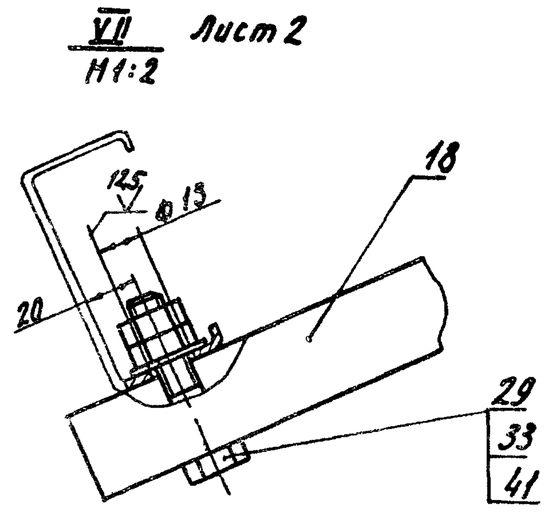

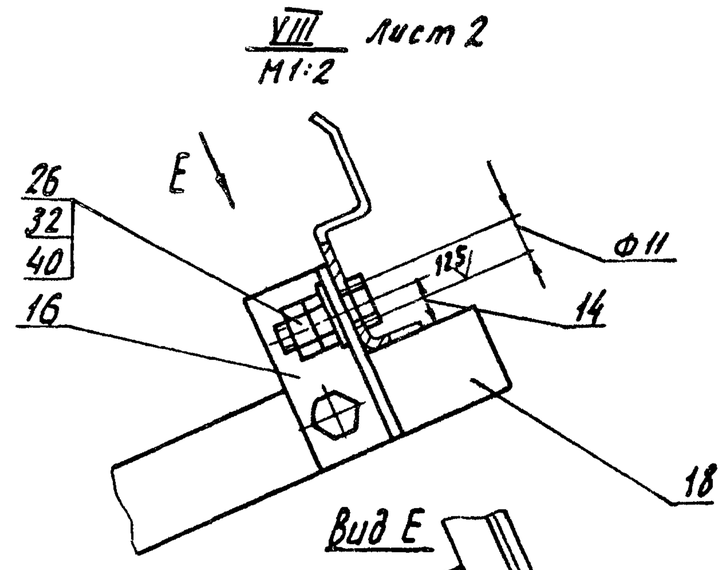

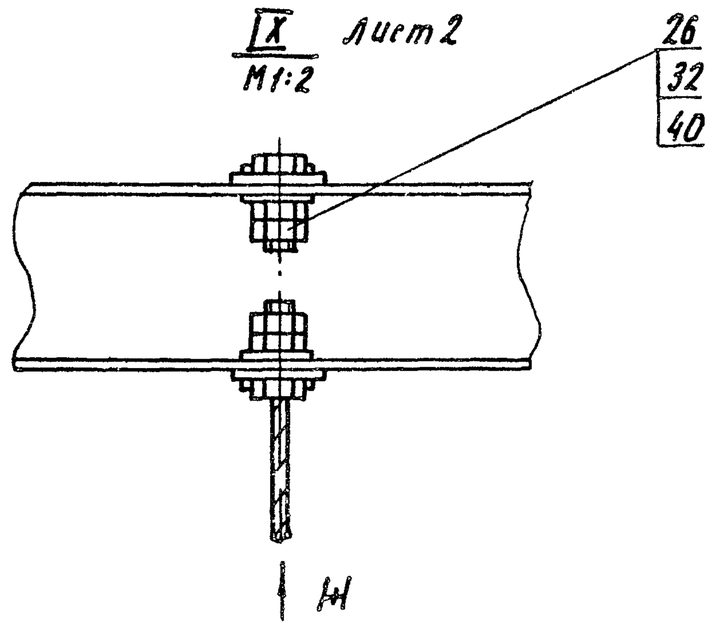

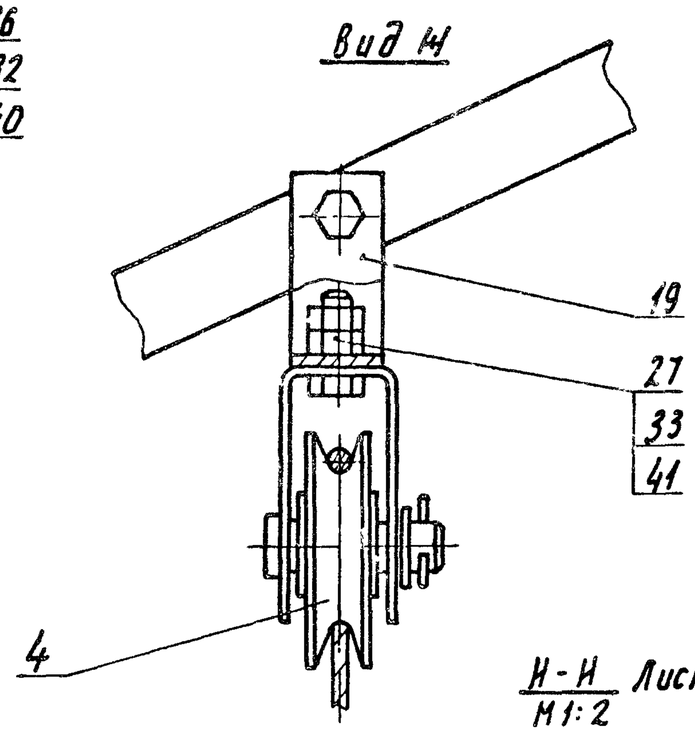

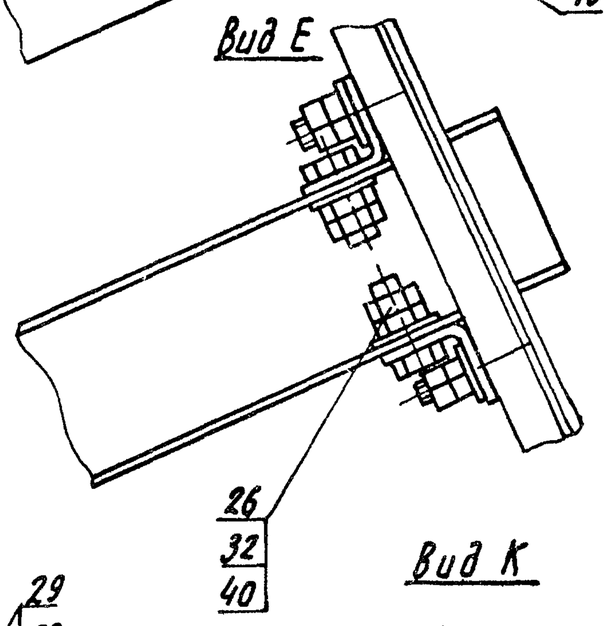

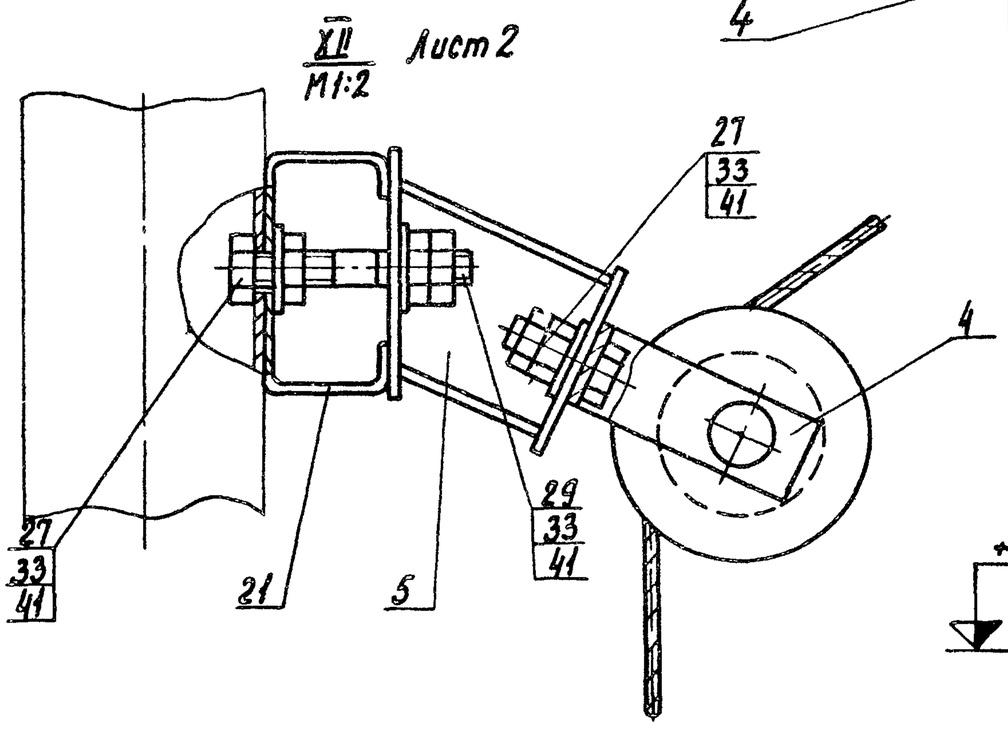

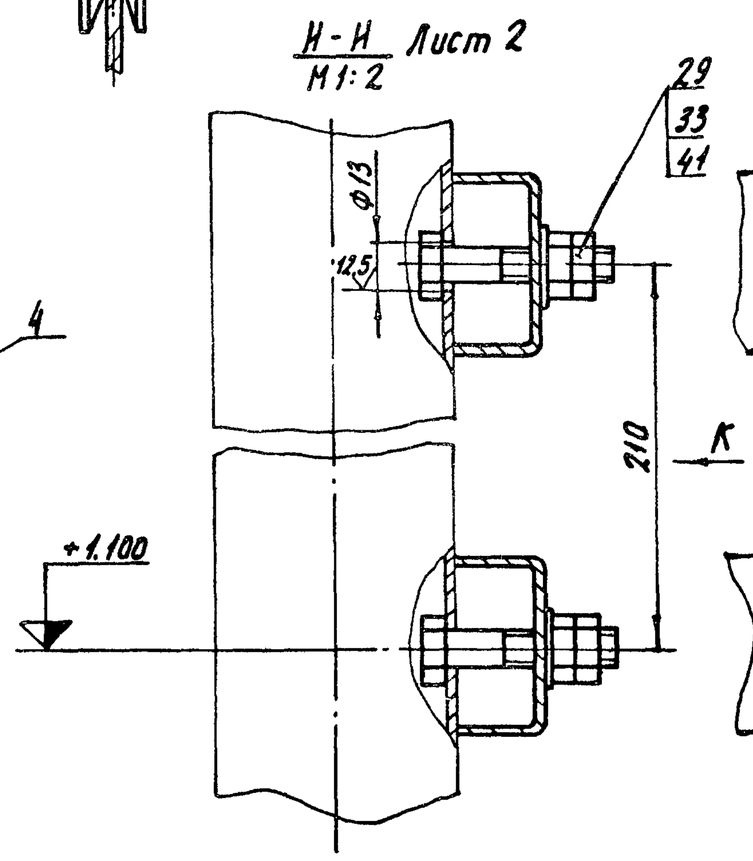

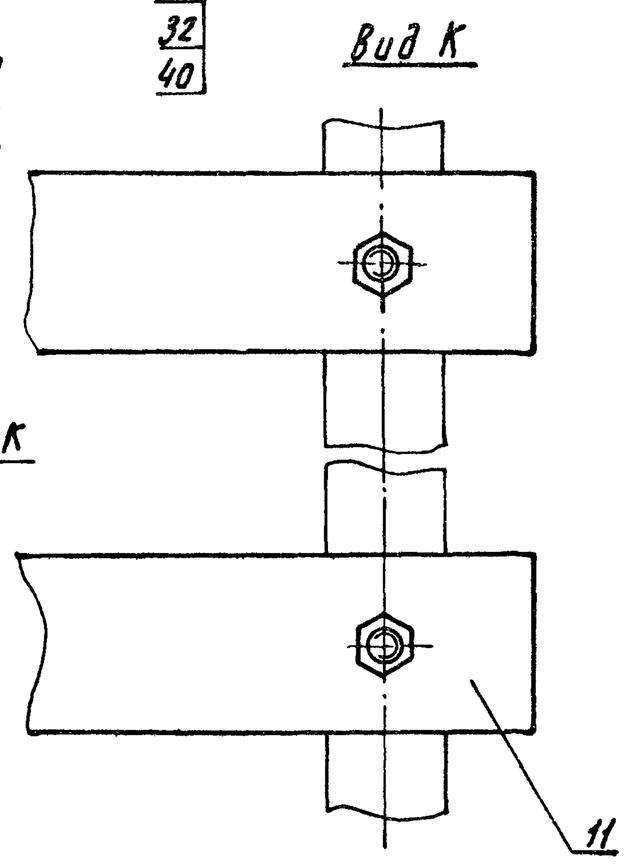

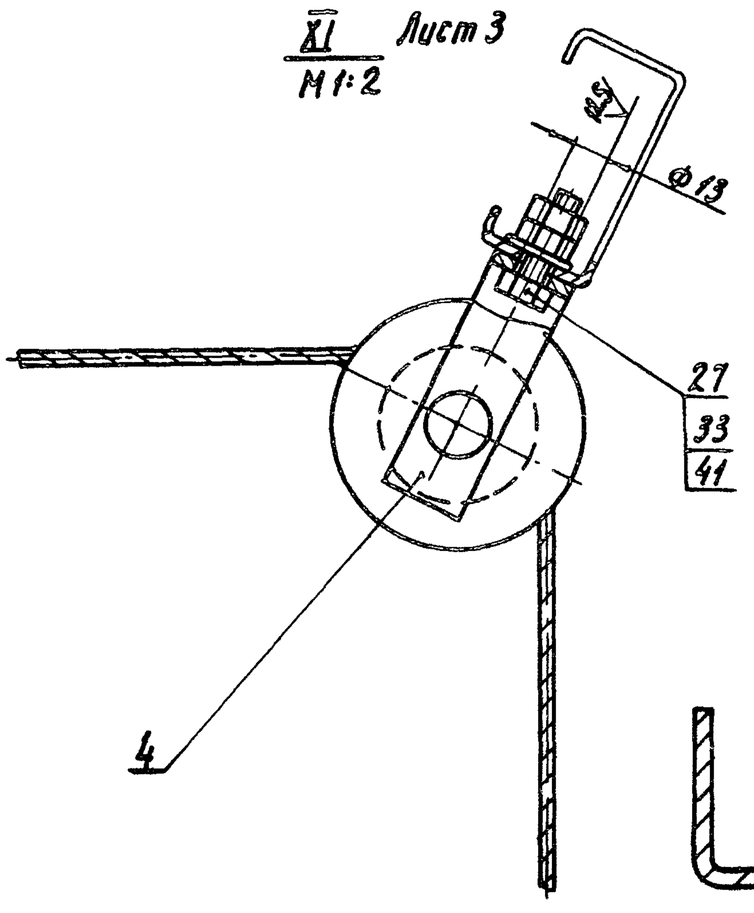

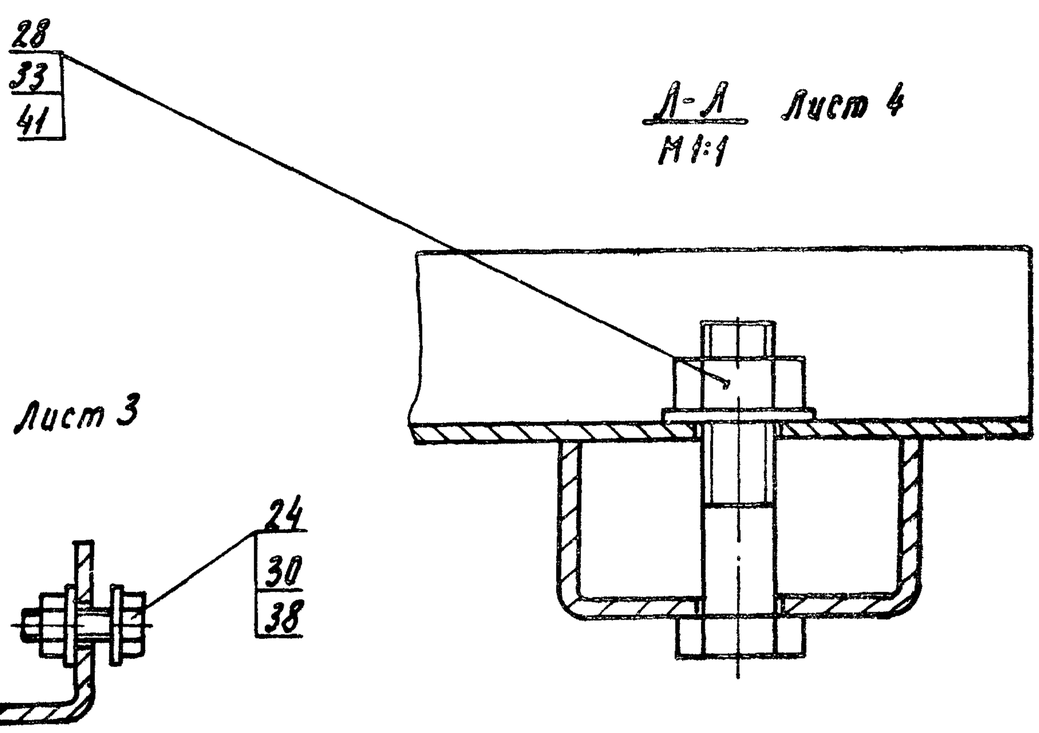

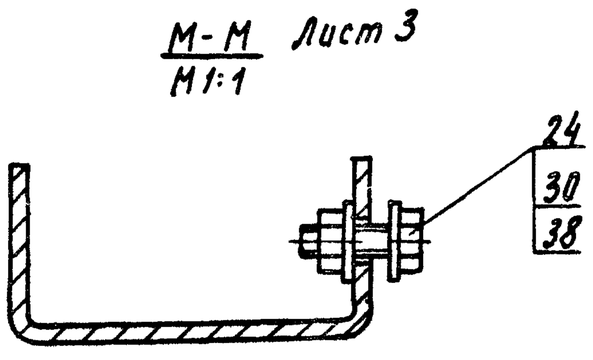

Альбом VIII

Типовой проект 801-90

Инв. № подл. | Подп. и дата | Взам. инв. № | Инв. № дубл. | Подп. и дата

Изм.	Лист	№ докум.	Подп.	Дата	СВ 21.00.00.00. М4	Лист 5

Формат	Зона	Поз.	Обозначение	Наименование	Кол.	Примеч.
				Документация		
12			ФР19.00.00.00СБ	Чертеж общего вида		
				Сборочные единицы		
11		1	ФР19.01.00	Корпус	1	
11		2	ФР19.02.00	Стакан	1	
11		3	ФР19.03.00	Корпус	1	
11		4	ФР4.04.00	Корпус	1	
				Детали		
Б4		6	ФР19.00.01	Прокладка		
				Пластина $\frac{I}{}$, лист. ТМКЩ-		
				-М-4х350х350-1,1ГОСТ7338-77		
				Dxd=320х273мм	1	0,015кг
				Стандартные изделия		
		8		Болт М20х80.58.016.ГОСТ7796-70	12	
		9		Вентиль 1-25-16ГОСТ18161-72	1	15кч18п2
		10		Гайка М20.5.016ГОСТ5915-70	12	
		11		Шайба 20-01ГОСТ11371-68	12	

Изм	Лист	№ докум.	Подп.	Дата	ФР19.00.00			
Разраб.		Балашов	Семен	15.06.78	Фильтр	Лит	Лист	Листов
Пров.		Семёнова	Семен	15.06.78		А		1
Рук.гр.		Боев	Боев	21.06.78		ГИПРОНИСЕЛЬПРОМ г.Орел		
Н.контр.		Чикова	Чик	26.06.78				

Копировал Богданчикова Формат 11

Формат	Зона	Поз.	Обозначение	Наименование	Кол.	Примеч.
				Документация		
			ФР19.01.00СБ	Сборочный чертеж		
				Детали		
Б4		1	ФР19.01.01	Патрубок		
				Труба $\frac{273х3ГОСТ10704-76}{Ст3ГОСТ10705-63}$		
				L=197СМ8	1	9,1кг
Б4		2	ФР19.01.02	Патрубок		
				Труба $\frac{159х4,5ГОСТ10704-76}{Ст3ГОСТ10705-63}$		
				L=280СМ8	1	4,8кг
Б4		3	ФР19.01.03	Дно		
				Лист $\frac{Б-ПН-НО-5.0ГОСТ19903-74}{Вст3пс3ГОСТ14637-69}$		
				Ф256В7	1	2,24кг
Б4		4	ФР19.01.04	Дно		
				Лист $\frac{Б-ПН-НО-5.0ГОСТ19903-74}{Вст3пс3ГОСТ14637-69}$		
				Ф147В7	1	0,9кг
				Стандартные изделия		
		6		Сгон 25ГОСТ8969-75	1	
		7		Фланец 250-10ГОСТ1255-67	1	

Изм	Лист	№ докум.	Подп.	Дата	ФР19.01.00			
Разраб.		Балашов	Семен	15.06.78	Корпус	Лит	Лист	Листов
Пров.		Семёнова	Семен	15.06.78		А		1
Рук.гр.		Боев	Боев	21.06.78		ГИПРОНИСЕЛЬПРОМ г.Орел		
Н.контр.		Чикова	Чик	26.06.78				

Копировал Богданчикова Формат 11

Инв.№ подл. | Подпись и дата | Взам. инв.№ | Инв.№ дубл. | Подпись и дата

Типовой проект 810-98

Формат	Зона	Поз.	Обозначение	Наименование	Кол.	Примечание
				Документация		
11			ФР19.03.00СБ	Сборочный чертеж		
				Детали		
Б4		1	ФР19.03.01	Патрубок		
				Труба $\frac{273х7ГОСТ10704-76}{Ст3ГОСТ10705-63}$		
				L=345СМ8	1	14,5кг
Б4		2	ФР19.03.02	Патрубок		
				Труба $\frac{159х4,5ГОСТ10704-76}{Ст3ГОСТ10705-63}$		
				L=200СМ8	1	3,4кг
Б4		3	ФР19.03.03	Крышка		
				Лист $\frac{Б-ПН-НО-5.0ГОСТ19903-74}{Вст3пс3ГОСТ14637-69}$		
				Ф256В7	1	0,39кг
				Стандартные изделия		
		4		Фланец 150-10ГОСТ1255-67	1	
		5		Фланец 250-10ГОСТ1255-67	1	

Изм	Лист	№ докум.	Подпись	Дата	ФР19.03.00			
Разраб.		Балашов	Семен	15.06.78	Корпус	Лит	Лист	Листов
Пров.		Семёнова	Семен	15.06.78		А		1
Рук.гр.		Боев	Боев	21.06.78		ГИПРОНИСЕЛЬПРОМ г.Орел		
Н.контр.		Чикова	Чик	26.06.78				

Копировал Богданчикова Формат 11

Формат	Зона	Поз.	Обозначение	Наименование	Кол.	Примечание
				Документация		
11			ФР4.04.00СБ	Сборочный чертеж		
				Детали		
Б4		1	ФР4.04.01	Патрубок		
				Труба $\frac{159х4,5ГОСТ10704-76}{АСт3ГОСТ10705-63}$		
				L=120СМ8	1	2,06кг
				Стандартные изделия		
		4		Фланец 150-10ГОСТ1255-67	1	

Изм	Лист	№ докум.	Подпись	Дата	ФР4.04.00			
Разраб.		Балашов	Семен	15.06.78	Корпус	Лит	Лист	Листов
Пров.		Семёнова	Семен	15.06.78		А		1
Рук.гр.		Боев	Боев	21.06.78		ГИПРОНИСЕЛЬПРОМ г.Орел		
Н.контр.		Чикова	Чик	26.06.78				

Копировал Богданчикова Формат 11

Формат	Зона	Поз.	Обозначение	Наименование	Кол.	Примеч.
				Документация		
11			ФР 19.02.00СБ	Сборочный чертеж		
				Детали		
Н		1	ФР19.02.01	Втулка	1	
				Стандартные изделия		
		3		Сетка №02 ГОСТ6613-73		
				295×540 мм	1	0,13 кг
				Материалы		
		5		Проволока КО-2		
				ГОСТ 792-67		
				L = 10700		0,26 кг
				Припой 4 ПОС-30		
				ГОСТ 21930-76		

Изм.	Лист	№ докум.	Подп.	Дата	ФР19 02 00			
Разраб.		Балашов	Семенов	15.06.78	Стакан	Лит.	Лист	Листов
Пров.		Семёнова	Семенов	15.06.78		А		1
Рук. гр.		Боев	Боев	21.06.78				
Н. контр.		Чикова	Чик	26.06.78		г. Орел		

Копировал Николаева Формат 11

ФР 19.02.01

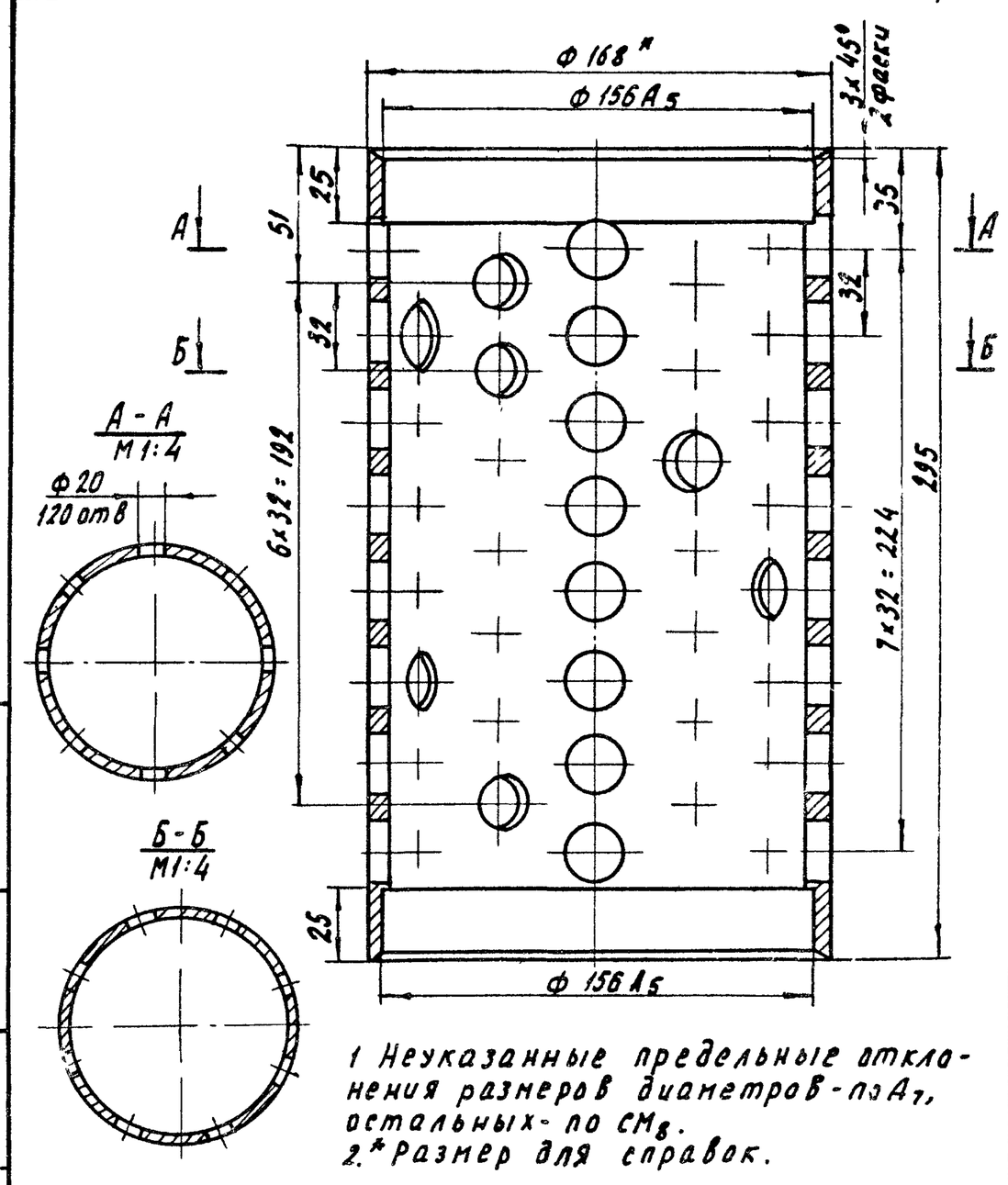

1 Неуказанные предельные отклонения размеров диаметров - по A_7, остальных - по CM_8.
2.* Размер для справок.

Изм.	Лист	№ докум.	Подп.	Дата	ФР 19.02.01			
Разраб.		Балашов	Семенов	15.06.78	Втулка	Лит.	Масса	Масштаб
Пров.		Семёнова	Семенов	15.06.78		А	7,8	1:2
Рук. гр.		Боев	Боев	21.06.78		Лист	Листов 1	
Н. контр.		Чикова	Чик	26.06.78	Труба 168×7 ГОСТ 10704-76 / Ст.3 ГОСТ 10705-63	ГИПРОНИСЕЛЬПРОМ г. Орел		

Копировал Николаева Формат 11

Инв. № подл. | Подп. и дата | Взам. инв. № | Инв. № дубл. | Подп. и дата

Альбом III

85-038 Технический проект 870-98

ФР 19.00.00СБ

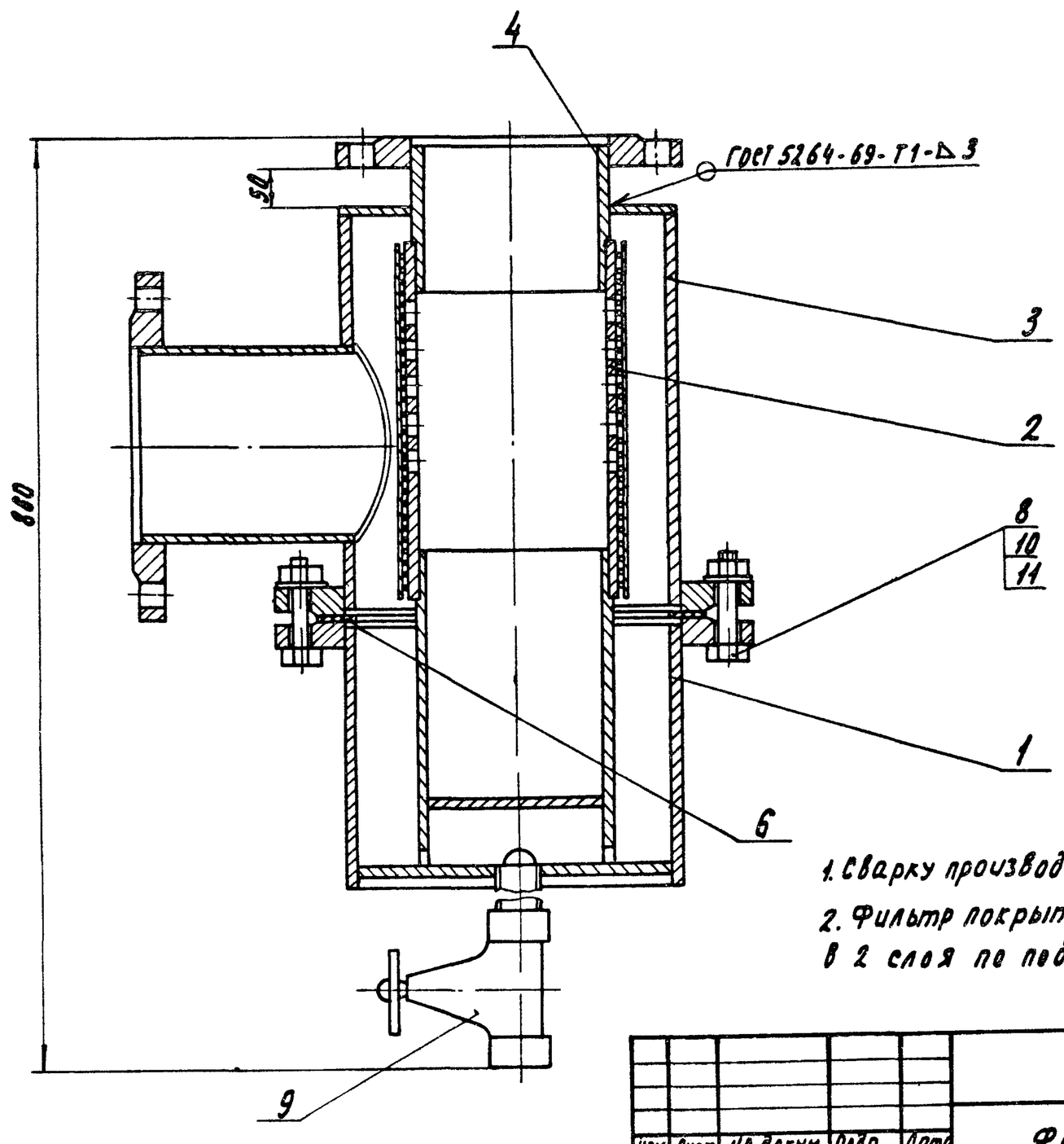

1. Сварку производить электродом Э-42 ГОСТ 9467-75
2. Фильтр покрыть краской БТ-177 ГОСТ 5631-70 в 2 слоя по подготовленной поверхности.

Изм.	Лист	№ докум.	Подп.	Дата	ФР 19.00.00 СБ			
Разраб.		Балашов	Семенов	15.06.78	Фильтр. Сборочный чертеж	Лит.	Масса	Масштаб
Пров.		Семенова	Семенов	15.06.78		А	80,9	1:4
Рук. гр.		Боев	Боев	21.06.78		Лист	Листов 1	
Н. контр.		Чикова	Чик	26.06.78		ГИПРОНИСЕЛЬПРОМ г. Орел		

Копировал Николаева 16167-07 36 Формат 18

ФР 19.01.00 СБ

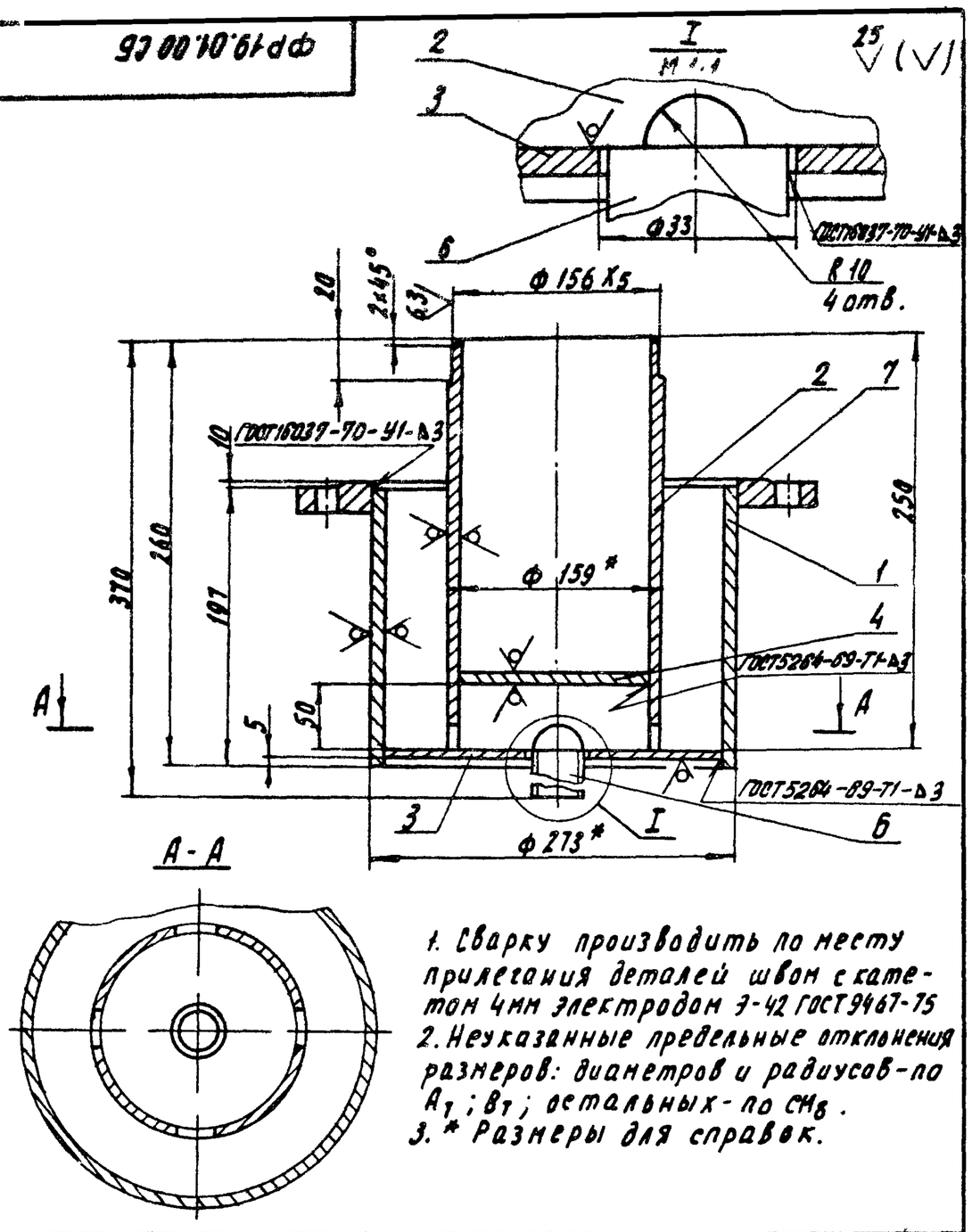

1. Сварку производить по месту прилегания деталей швом с катетом 4мм электродом Э-42 ГОСТ 9467-75
2. Неуказанные предельные отклонения размеров: диаметров и радиусов-по A_T; B_T; остальных-по CH_8.
3.* Размеры для справок.

Изм.	Лист	№ докум.	Подп.	Дата	ФР 19.01.00 СБ			
Разраб.		Балашов		15.06.78	Корпус. Сборочный чертеж.	Лит. А	Масса 27.9	Масштаб 1:4
Пров.		Семенова		15.06.78		Лист	Листов 1	
Рук. гр.		Боев		21.06.78		ГИПРОНИСЕЛЬПРОМ г. Орел		
Н. контр.		Чикова		26.06.78				

Копировал Николаева Формат 11

ФР 19.03.00 СБ

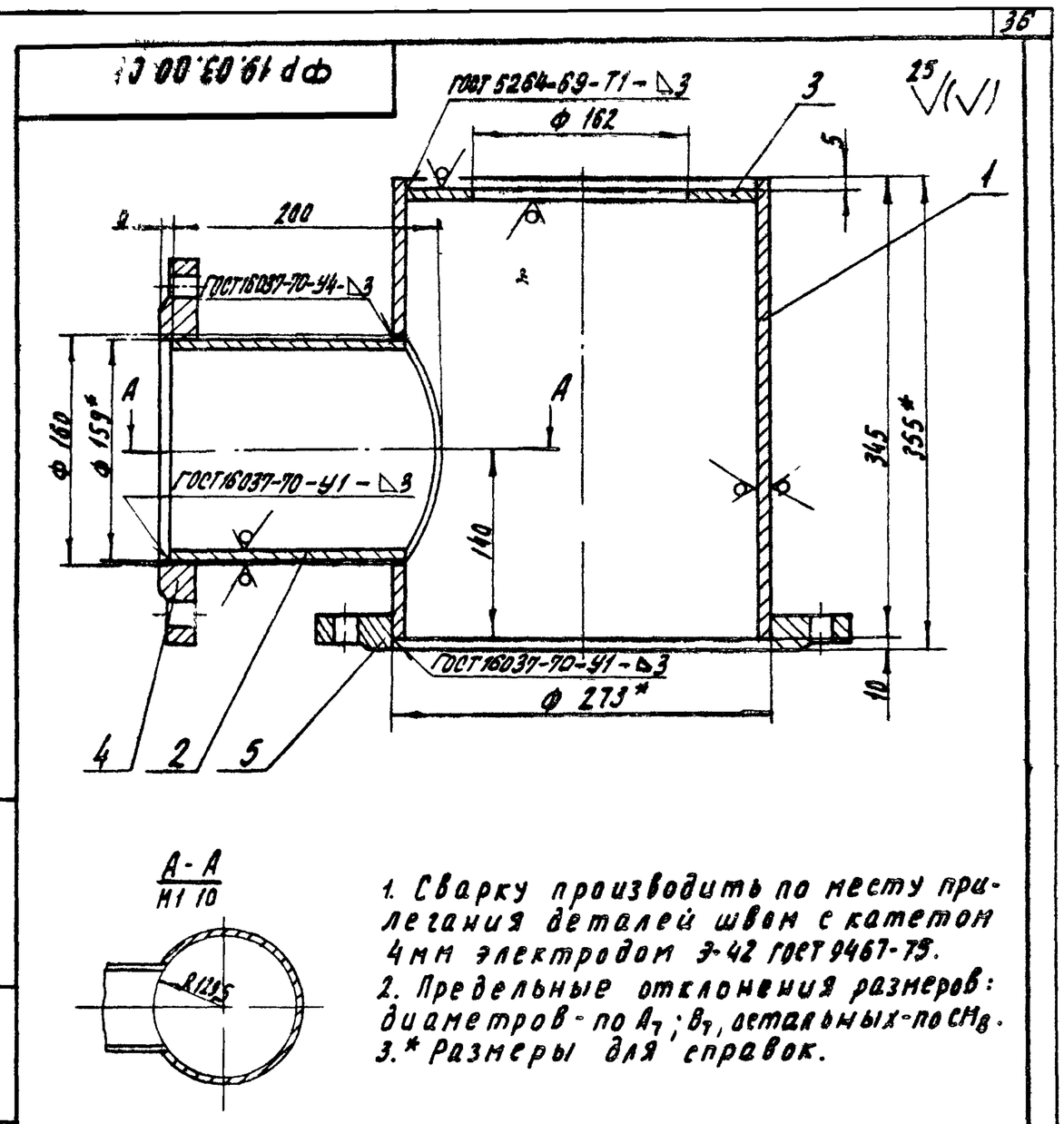

1. Сварку производить по месту прилегания деталей швом с катетом 4мм электродом Э-42 ГОСТ 9467-75.
2. Предельные отклонения размеров: диаметров-по A_T; B_T, остальных-по CH_8.
3.* Размеры для справок.

Изм.	Лист	№ докум.	Подпись	Дата	ФР.19 03.00.СБ			
Разраб.		Балашов		15.06.78	Корпус. Сборочный чертеж	Лит А	Масса 35.7	Масштаб 1:4
Пров.		Семенова		15.06.78		Лист	Листов 1	
Рук. гр.		Боев		21.06.78		ГИПРОНИСЕЛЬПРОМ г. Орел		
Н. контр.		Чикова		26.06.78				

Копировал Николаева Формат 11

ФР 4.04.00 СБ

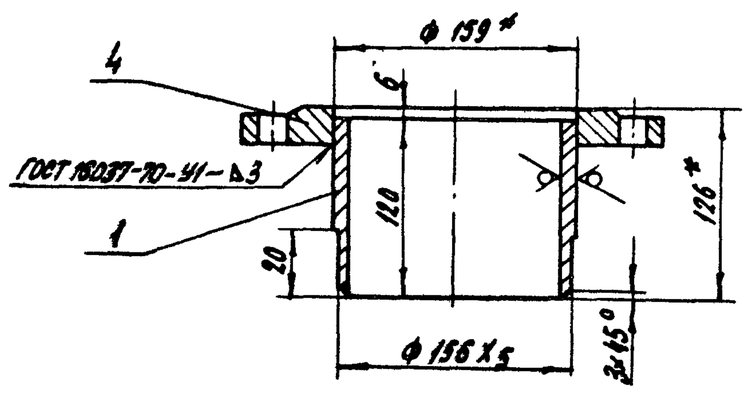

1. Сварку производить по месту прилегания деталей швом с катетом 4мм электродом Э-42 ГОСТ 9467-75.
2 Неуказанные предельные отклонения размеров-по CH_8
3. Размеры для справок.

Изм.	Лист	№ докум.	Подп.	Дата	ФР 4.04.00 СБ			
Разраб.		Балашов		15.06.78	Корпус. Сборочный чертеж.	Лит. А	Масса 8.7	Масштаб 1:4
Пров.		Семенова		15.06.78		Лист	Листов 1	
Рук. гр.		Боев		21.06.78		ГИПРОНИСЕЛЬПРОМ г. Орел		
Н. контр.		Чикова		26.06.78				

Копировал Николаева Формат 11

ФР 19.02.00 СБ

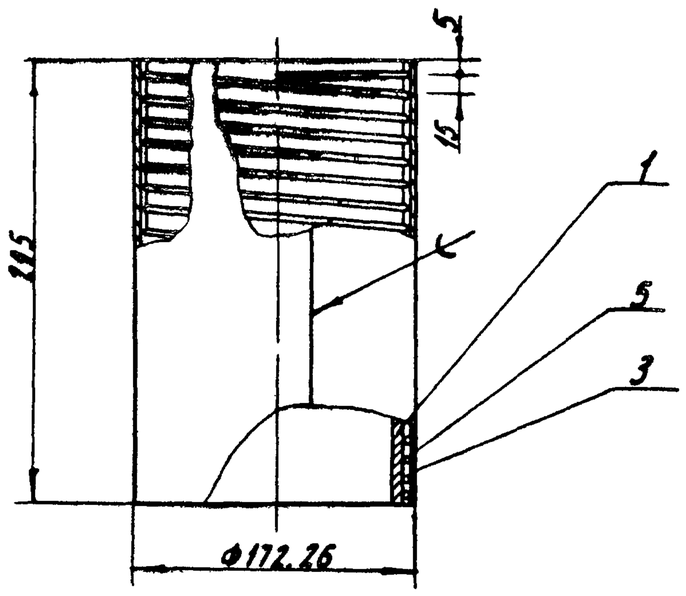

1. Сварку деталей поз. 1 и 5 производить швом с катетом 2мм электродом Э-42 ГОСТ 9467-75
2. Пайку деталей поз. 3 и 5 производить припоем 4 ПОС-30 ГОСТ 21930-76.
3. Предельные отклонения размеров-по CH_8.

Изм.	Лист	№ докум.	Подп.	Дата	ФР 19.02.00 СБ			
Разраб.		Балашов		15.06.78	Стакан. Сборочный чертеж.	Лит. А	Масса 8.6	Масштаб 1:4
Пров.		Семенова		15.06.78		Лист	Листов 1	
Рук. гр.		Боев		21.06.78		ГИПРОНИСЕЛЬПРОМ г. Орел		
Н. контр.		Чикова		26.06.78				

Копировал Николаева 16167-07 37 Формат 11

№ строки	Обозначение	Наименование	Куда входит: Обозначение	Кол	Общее кол.	Примечание
1	Б117.00.00.00	Конструкции крепления лот-				
2		ков и электроаппаратуры			1	
3						
4	Б5.00.01.00	Лоток	Б117.00.00.00	64	64	
5	Б115.01.00.00	Узел крепления щитка ШУ5401-03В3Д(ОЩВ-6)	Б117.00.00.00	6	6	
6	-02	Узел крепления щитка ШУ5401-03В3Д(ОЩВ-6)	Б117.00.00.00	1	1	
7	Б117.01.00.00	Узел крепления выключателя 0261	Б117.00.00.00	2	2	
8	-01	Узел крепления выключателя 0261	Б117.00.00.00	18	18	
9	Б117.02.00.00	Узел крепления розетки	Б117.00.00.00	16	16	
10	-01	Узел крепления розетки	Б117.00.00.00	14	14	
11	Б117.03.00.00	Узел крепления коробки КОР-74	Б117.00.00.00	16	16	
12	-01	Узел крепления коробки КОР-74	Б117.00.00.00	54	54	
13	Я1.00.00.00.А	Узел крепления ящика ЯВШ-3-25-Т	Б117.00.00.00	15	15	
14	Б117.04.00.00	Узел крепления аппаратов ПРА-1АБИ-1000АРЛ/220-Н-02Б-У1	Б117.00.00.00	8	8	
15	Б117.05.00.00	Узел крепления аппаратов ПРА-1АБИ-1000АРЛ/220-Н-02Б-У1	Б117.00.00.00	8	8	
16	Б117.06.00.00	Узел крепления коробки СК-40	Б117.00.00.00	48	48	
17	Л1.00.01.00А	Лоток	Б117.00.00.00	28	28	
18	С1.00.00.00.Б	Узел крепления светильника	Б117.00.00.00	56	56	
19						
20	Б115.01.01.00	Опора	Б115.01.00.00	1	6	
21	-02	Опора	-02	1	1	
22						
23						
24						

Изм.	Лист	№ докум.	Подпись	Дата
Разраб.		Балашов		10.07.78
Пров.		Семенова		10.07.78
Рук. гр.		Боев		10.07.78
Н. контр.		Чикова		12.07.78

Б117.00.00.00 ВС

Конструкции крепления лотков и электроаппаратуры. Ведомость спецификаций.

Лит.	Лист	Листов
А		1

ГИПРОНИСЕЛЬПРОМ г. Орёл

Копировал Богданчикова — Формат 12

Типовой проект 810-98 альбом VII

№ строки	Обозначение	Наименование	Куда входит: Обозначение	Кол.	Общее кол.	Примечание
1	СВ 21.00.00.00	Конструкции подвески и				
2		подъема ламп досвечивания			1	
3						
4	СВ21.01.00.00	Узел крепления ответвительной				
5		коробки КР 63-7У5	СВ 21.00.00.00	288	288	
6	СВ21.02.00.00	Узел крепления блоков	СВ 21.00.00.00	24	24	
7	СВ 21.03.00.00	Блок	СВ 21.00.00.00	144	144	
8	СВ21.04.00.00	Кронштейн	СВ 21.00.00.00	48	48	
9						
10						
11	СВ21.02.01.00	Кронштейн	СВ21.02.00.00	1	24	
12						
13						
14						
15		Ведомость спецификаций				
16		лебедки ручной (входящей в				
17		настоящую конструкцию)				
18		БР5.00.00ВС				
19						
20						
21						
22						
23						
24						

Изм.	Лист	№ докум.	Подпись	Дата
Разраб.		Балашов		10.07.78
Пров.		Семенова		10.07.78
Рук. гр.		Боев		10.07.78
Н. контр.		Чикова		12.07.78

СВ 21.00.00.00 ВС

Конструкции подвески и подъема ламп досвечивания. Ведомость спецификаций

Лит.	Лист	Листов
А		1

ГИПРОНИСЕЛЬПРОМ г. Орёл

Копировал Богданчикова — 6167-07 38 — Формат 12

№ строки	Обозначение	Наименование	Куда входит: Обозначение	Куда входит: кол.	Общее кол	Примечание
1	СП8. 00. 00	Стол передвижной				
2	-01	Стол передвижной				
3						
4						
5	СП8. 01. 00	Каркас	СП8. 00. 00	1		
6	-01	Каркас	-01	1		
7						
8						
9						
10						
11						
12						
13						
14						
15						
16						
17						
18						
19						
20						
21						
22						
23						
24						

Изм.	Лист	№ докум.	Подпись	Дата	СП8. 00. 00 ВС		
Разраб.		Балашов		25.06.78	Стол передвижной	Лит.	Лист	Листов
Пров.		Семенова		25.06.78		А		1
Рук. гр.		Боев		25.06.78	Ведомость спецификаций	ГИПРОНИСЕЛЬПРОМ г. Орел	
Н. контр.		Чикова		12.07.78			

Копировал Семенова Формат 12

№ строки	Обозначение	Наименование	Куда входит: Обозначение	Куда входит: кол.	Общее кол	Примечание
1	ФР 19. 00. 00	Фильтр				
2						
3	ФР19. 01. 00	Корпус			1	
4	ФР19. 02. 00	Стакан			1	
5	ФР19. 03. 00	Корпус			1	
6	ФР4 04 00	Корпус			1	
7						
8						
9						
10						
11						
12						
13						
14						
15						
16						
17						
18						
19						
20						
21						
22						
23						
24						

Изм.	Лист	№ докум.	Подпись	Дата	ФР19. 00. 00 ВС		
Разраб.		Балашов		25.06.78	Фильтр	Лит.	Лист	Листов
Пров.		Семенова		25.06.78		А		1
Рук. гр.		Боев		25.06.78	Ведомость спецификаций	ГИПРОНИСЕЛЬПРОМ г. Орел	
Н. контр.		Чикова		12.07.78			

Копировал Семенова 16167-07 39 Формат 12

Инв. № подл. | Подпись и дата | Взам. инв. №

№ строки	Обозначение	Наименование	Куда входит: Обозначение	Куда входит: Кол	Общее кол.	Примечание
1	П65.00.00-01	Ограждение баллонов				
2						
3	П65.01 00-01	Стойка	П65.00.00-01	2	2	
4	П65.02.00-01	Стойка	П65.00.00-01	1	1	
5	П65.03.00-01	Перемычка	П65.00.00-01	2	2	
6						
7						
8						
9						
10						
11						
12						
13						
14						
15						
16						
17						
18						
19						
20						
21						
22						
23						
24						

Изм	Лист	№ докум.	Подпись	Дата
Разраб.		Балашов		25.06.78
Пров.		Семенова		25.06.78
Рук.гр.		Боев		25.06.78
Н.контр.		Чикова		12.07.78

П65.00.00-01 ВС

Ограждение баллонов.
Ведомость спецификаций.

Лит	Лист	Листов
А		1

ГИПРОНИСЕЛЬПРОМ г. Орёл

Копировал Богданчикова Формат 12

№ строки	Наименование	Код ОКП	Обозначение документа на поставку	Поставщик	Куда входит (обозначение)	Количество: На изделие	В комплекте	На регулировку	Всего	Примечание
1	Колесо 28-125-63		ГОСТ 11112-70		СП8 00 00	4				
2										
3										
4										
5										
6										
7										
8										
9										
10										
11										
12										
13										
14										
15										
16										
17										
18										
19										
20										
21										
22										
23										
24										

В ведомость не включены крепежные изделия.

Изм	Лист	№ докум.	Подпись	Дата
Разраб.		Балашов		25.06.78
Пров.		Семенова		25.06.78
Рук.гр.		Боев		25.06.78
Н.контр.		Чикова		12.07.78

СП8.00.00 ВП

Стол передвижной
Ведомость покупных изделий

Лит.	Лист	Листов
А		1

ГИПРОНИСЕЛЬПРОМ г. Орёл

Копировал Богданчикова 16167-07 (40) Формат 12