ТИПОВОЙ ПРОЕКТ

801-490

ЗДАНИЕ ДЛЯ КАРАНТИНИРОВАНИЯ БЫЧКОВ В ВОЗРАСТЕ ОТ 20 ДНЕЙ ДО 2 МЕСЯЦЕВ

Альбом II

ЭЛЕМЕНТЫ КОНСТРУКЦИЙ УЗЛЫ И ДЕТАЛИ

7630/II 4.0-87

КФ ЦИТП инв №7630/II

ЦЕНТРАЛЬНЫЙ ИНСТИТУТ ТИПОВОГО ПРОЕКТИРОВАНИЯ
ГОССТРОЯ СССР
КИЕВСКИЙ ФИЛИАЛ
г Киев-57, ул.Эжена Потье № 12
96
Заказ №3192/ранив № 7630/II тираж 450 БА
Сдано в печать 27/V 1980 цена 0-87

ТИПОВОЙ ПРОЕКТ

801-490

ЗДАНИЕ ДЛЯ КАРАНТИНИРОВАНИЯ БЫЧКОВ В ВОЗРАСТЕ ОТ 20 ДНЕЙ ДО 2 МЕСЯЦЕВ

АЛЬБОМ II

СОСТАВ ПРОЕКТА:

АЛЬБОМ I Общая пояснительная записка
Технологические чертежи
Архитектурно-строительные решения
Внутренний водопровод и канализация
Отопление и вентиляция
Электроосвещение и электрооборудование
Автоматизация санитарно-технических систем

АЛЬБОМ II Элементы конструкций. Узлы и детали

АЛЬБОМ III Заказные спецификации

АЛЬБОМ IV Сметы

Разработан
проектным институтом
"Укрниигипросельхоз"
Директор института Леонов Б.Г.
Главный инж. проекта Володина Л.Н.

Утвержден Минсельхозом СССР
Сводное заключение №13/34 от 19.03.1979 г.
Введен в действие институтом "Укрниигипросельхоз"
с 29.06.1979 г.
Приказ № 47 от 25.06.1979 г.

7630/I

Типовой проект N801-490 Альбом II

N п.п	Наименование чертежей	N листа	N страницы
1	Содержание альбома	1	
2	Экспликация полов	2	
3	Узлы 1÷6	3	
4	Узлы 7÷9	4	
5	Узлы 10÷14	5	
6	Щиты Щ1÷Щ4	6	
7	Схема расположения монолитных участков для крепления обрамления проемов ворот	7	
8	Стойки СК1, СК2	8	
9	Каркас КР1 Закладное изделие МН4	9	
10	Панель-перемычка $\frac{СПСП\ 30}{0.9\times3}$ 311	10	
11	Пространственный каркас КП74	11	
12	Схема размещения закладных изделий в панелях $\frac{СПСП\ 40}{1.4\times3}$ 311и, $\frac{СПСП\ 50}{0.9\times}$ 311и	12	
13	Схема установки дополнительных закладных изделий в колонне СК2-42-1а	13	
14	Рамки обрамления проемов Р1÷Р13 закладные и соединительные изделия МН1, МН2, МН3; МС2 МС3 Сетки С1, С2	14	
15	Спецификация элементов Р1÷Р13 закладных и соединит. изделий	15	
16	То же (продолжение)	16	
17	То же (окончание)	17	
18	Ограждения МО1, МО2, МО3	18	
19	Металлическое ограждение площадки входа МОП и МОП2	19	
20	Схема размещения закладных изделий перемычки БП-2-2А	20	

3

7630/II

Нач отд.	Анисович		т.п. N801-490	
ГИП	Волосина		Содержание альбома	Лит Р / Лист 1 / Листов
Разраб.	Березанская			Укрсельгипросельхоз г Киев
Проверил	Якушина			

Инв. N подл. | Подпись, дата

Экспликация полов

	Конструкция пола	Материал слоя	Тип слоя	Толщ. слоя (мм)	Дополнительные указания
1	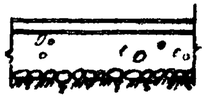	Бетон марки М300 Бетон марки М300 Щебень крупностью 40-60 мм, втрамбованный в грунт основания	П-9	25 100 40-60	Применяется в проездах
2	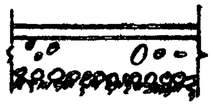	Цементно-песчаный раствор марки М200 Подготовка из бетона марки М100 Щебень крупностью 40-60 мм, втрамбованный в грунт основания	П-10	20 100 40-60	Применяется в стойлах, проходах и бетонированных помещениях
3	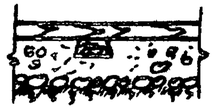	Антисептированные доски из древесины хвойных пород Прослойка из битума Пропитанные доски 120×60 с шагом 1,0 м Подготовка из бетона марки М100 Щебень крупностью 40-60 мм, втрамбованный в грунт основания	П-64	29 3 100 40-60	Применяется в помещениях для персонала
4	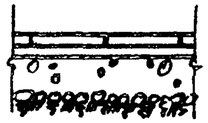	Керамические плитки (ГОСТ 6787-69) Прослойка из битумной мастики Цементно-песчаный раствор марки 200 для выравнивания Подготовка из бетона марки М100 Щебень крупностью 40-60 мм, втрамбованный в грунт основания	П-50	10-13 3 10 40-60	Применяется в санузлах, душевой
5	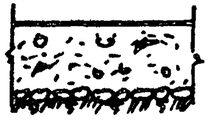	Бетон марки М300 Щебень крупностью 40-60 мм, втрамбованный в грунт основания	П(сх)9	80 40-60	Применяется на виадуках

1. Полы выполнить в соответствии с указаниями СНиП III-В.14-72
2. При устройстве полов на виадуках устроить сквозные вертикальные деформационные швы через 6-8 м во взаимно-перпендикулярных направлениях. Швы выполнить путем установки досок, стружки и обмазанных горячим битумом. До окончания схватывания бетона доски удалить, а швы заполнить битумными составами.

Детали примыкания полов к стенам

Деревянные полы

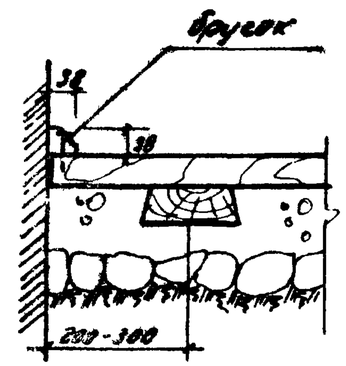

Штучные полы

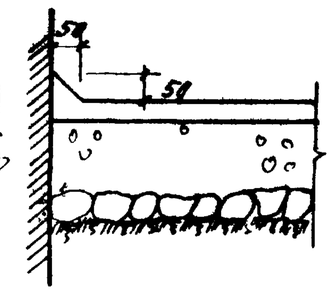

Керамические полы

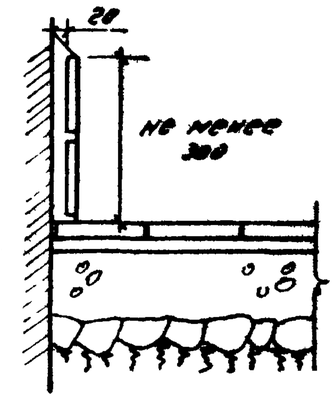

Детали деформационных швов

Д. ш в полу при отсутствии нагрузки от транспорта

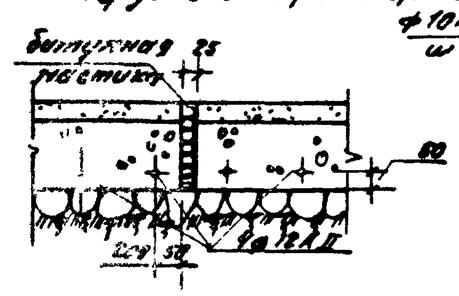

Д ш в полу при наличии нагрузки от транспорта

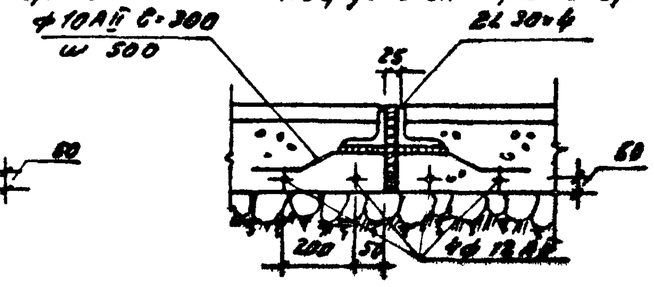

4

7630/I

Инж. отд.	Пацкевич			т.п. № 801-490		
Инж.	Лотникиус			Экспликация полов	Лист 2	Листов
ГИП	Володина				Укрпроектстальмост г. Киев	
Гл. спец.	Берковская					
Провер.	Покшишевич					
Копир.	Москаленко					

Т.П. серия 1980 г.

Альбом II

Типовой проект N801-490

Согласовано

Инв. № подл. | Подпись и дата

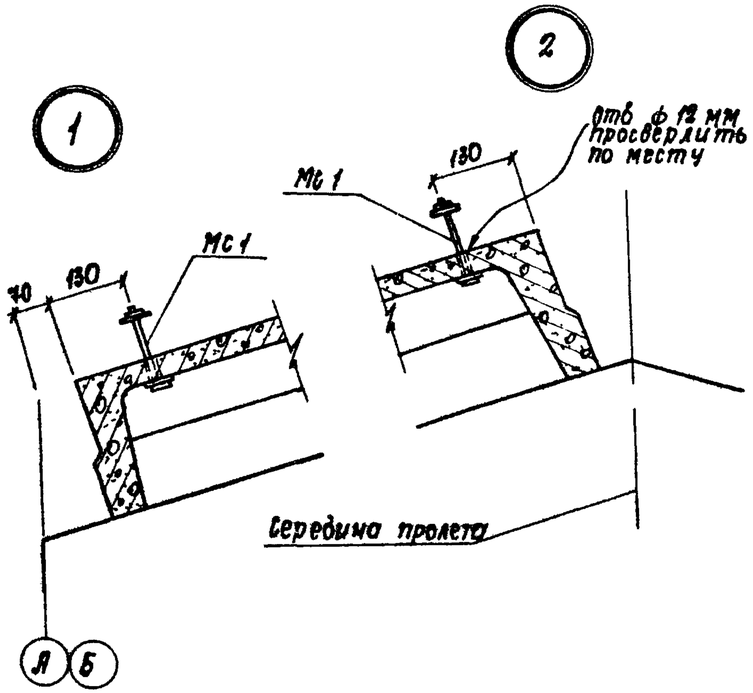

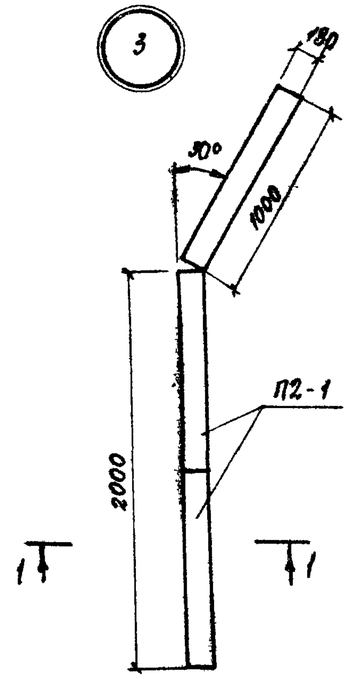

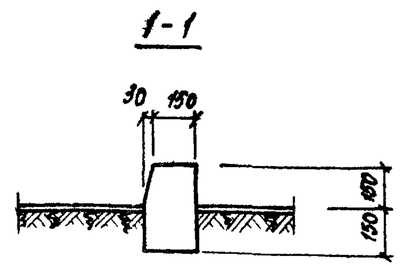

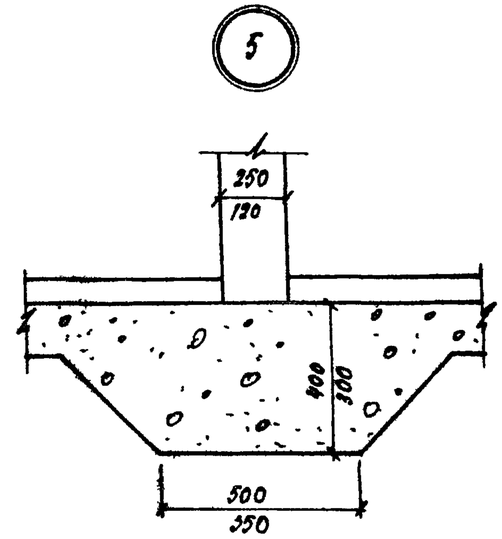

Бетон марки М 300 на мелком щебне	- 50
Гидроизоляция из 2-х слоев гидро-изола на мастике	- 15
Цементная стяжка	- 15
Бетон марки М 100	- 100

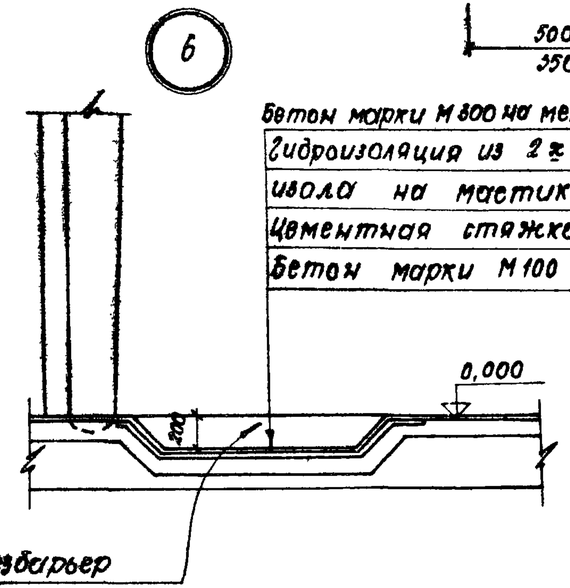

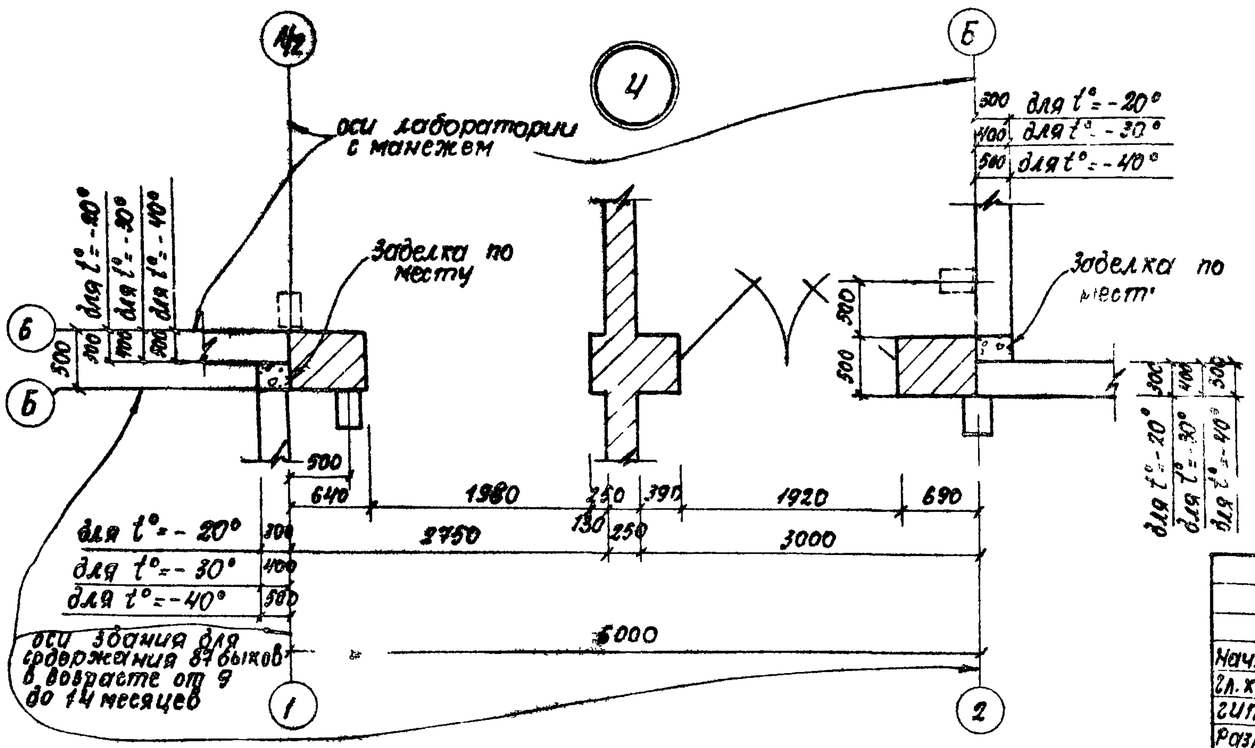

5

7630/II

Нач. отд.	Луцкевич		Т.П. N801-490			
Гл. конст.	Плотницкий		Узлы 1÷6	Лит	Лист	Листов
ГИП	Володина			Р	3	
Разраб.	Гейдебрехт			Укрниигипросельхоз г. Киев		
Провер.						

Альбом II

Типовой проект 801-490

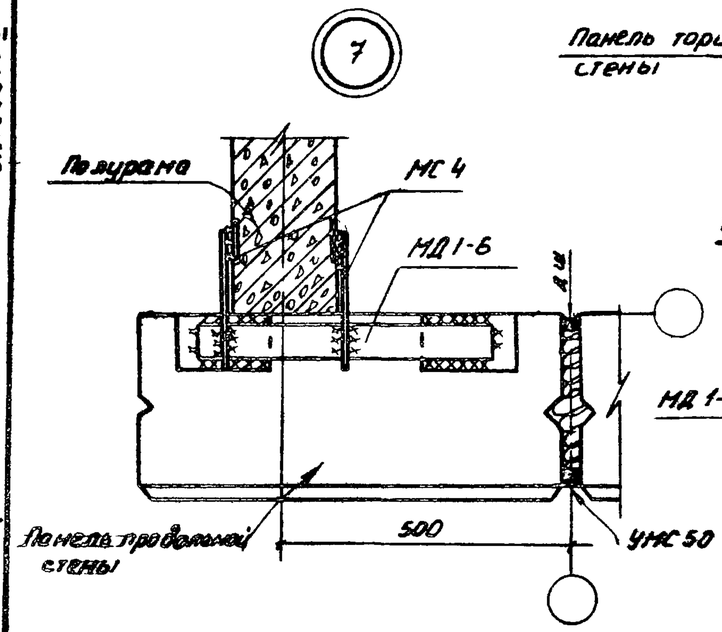

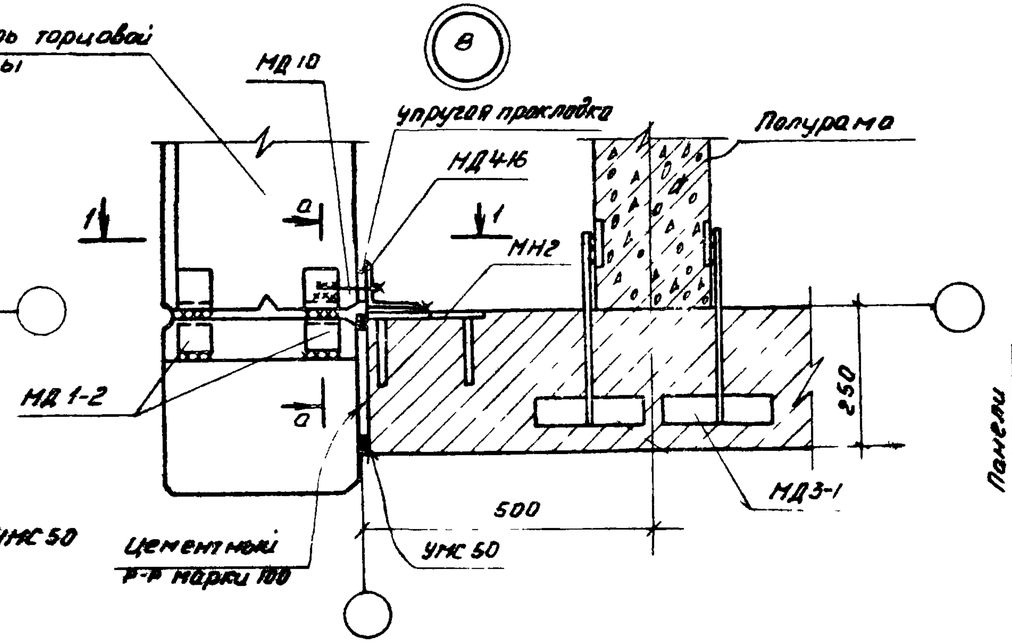

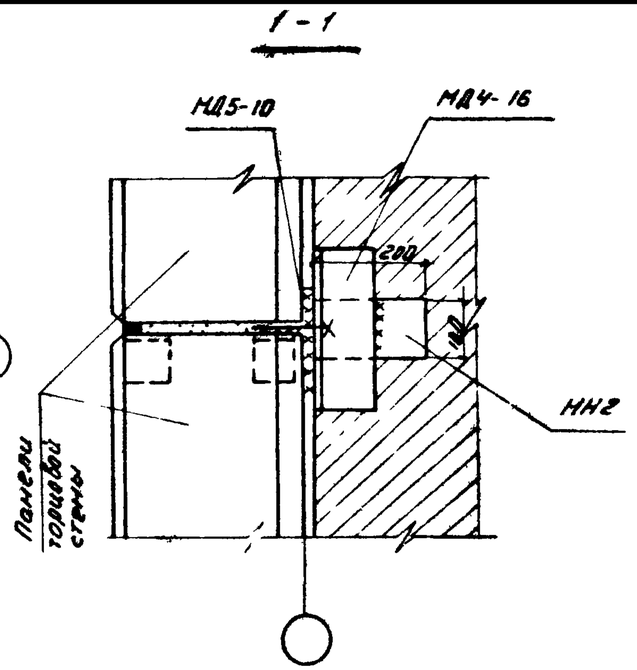

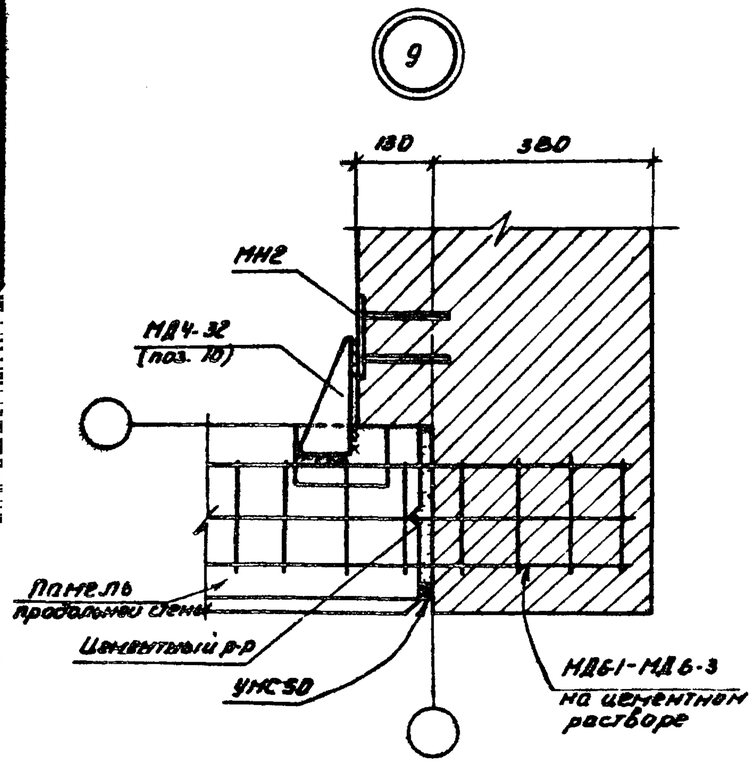

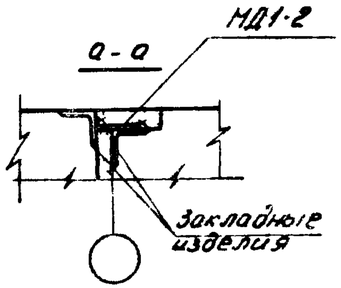

1 Сварку производить электродами типа Э42
2 Высоту сварных швов принять по толщине более тонкого элемента

6

7630/II

Нач. отд.	Руцкевич		
Гл. констр.	Плотницкий		
ГИП	Володина		
Разработ.	Гейдебрехт		
Провер.	Лакшина		

Копир Сапиенко

Т.П. N 801-490

Узлы 7 - 9.

Лит	Лист	Листов
Р	4	

Укрниигипросельхоз г. Киев

Инв. N подл. | Подпись. | Дата

Альбом II

Типовой проект №801-490

Согласовано

Инв. № подл. | Подпись и дата

(10)

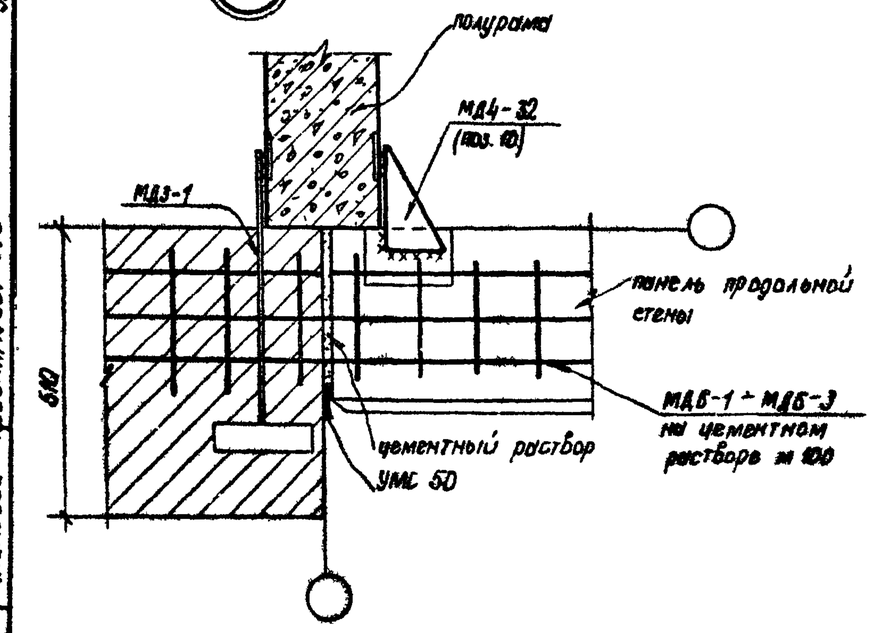

(11)

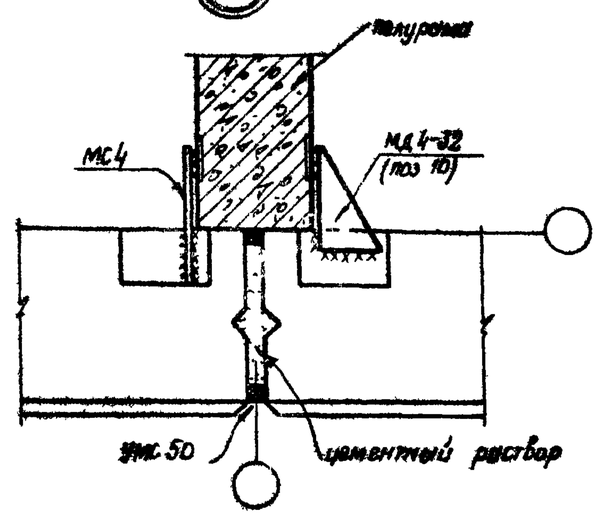

(12)

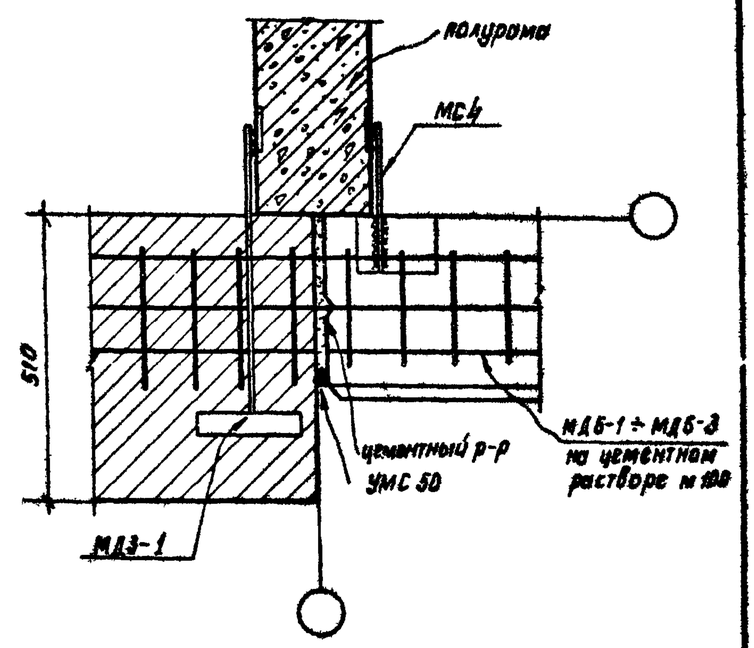

(13)

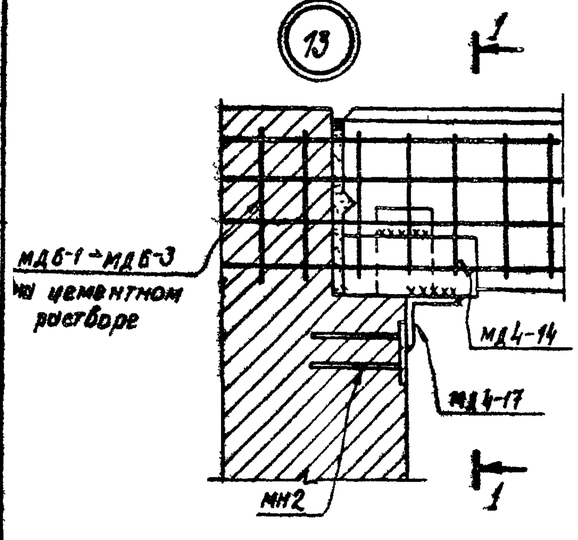

1-1

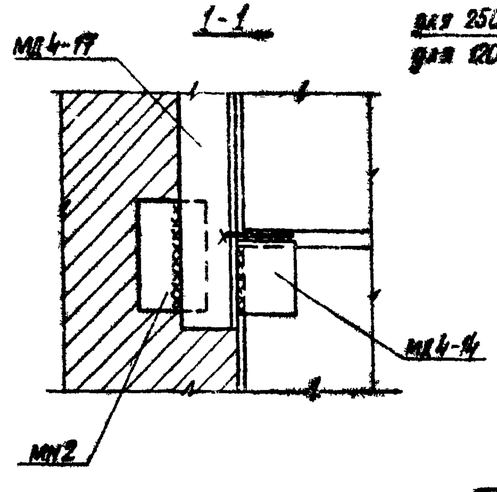

(14)

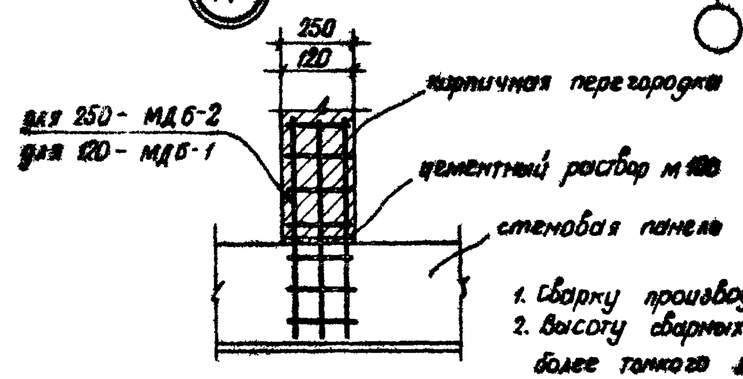

1. Сварку производить электродами типа Э42
2. Высоту сварных швов принять по толщине более тонкого элемента

7630/II

Нач. отд.	Лукевич		
Гл. констр.	Плотницкий		
ГИП	Володина		
Разраб.	Гейдебрехт		
Проверил	Лукашина		
Контр.	Стрельчишин		

Т.П. № 801-490

Узлы 10 ÷ 14

Лит.	Лист	Листов
Р	5	

Укрниигипросельхоз г. Киев

Типовой проект N 801-490 Альбом II

Щ1 ; Щ2 ; Щ3

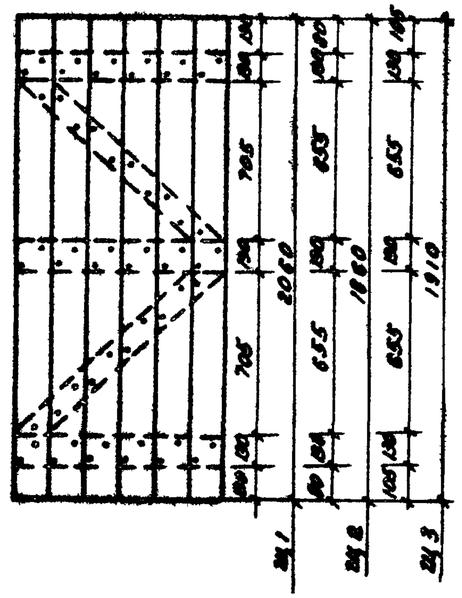

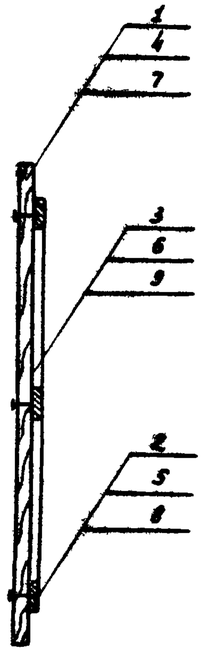

Формат	Зона	Поз	Обозначение	Наименование	Кол.	Примечание
				Щит Щ1		
12		1	ГОСТ 6	Доска 40х130 ГОСТ 8486-66 б=3000 сосна или ель II кат. влажн. 25%	6	0.01 м³
12		2	ТО 202	Доска 40х130 ГОСТ 8486-66 е=750 сосна или ель II кат. влажн. 25%	3	0.004 м³
12		3	" "	Доска 40х130 ГОСТ 8486-66 е=1000 сосна или ель II кат. влажн. 25%	2	0.005 м³
				Щит Щ2		
12		4	" "	Доска 40х130 ГОСТ 8486-66 е=1860 сосна или ель II кат. влажн. 25%	5	0.009 м³
12		5	" "	Доска 40х130 ГОСТ 8486-66 е=800 сосна или ель II кат. влажн. 25%	3	0.003 м³
12		6	" "	Доска 40х130 ГОСТ 8486-66 е=2060 сосна или ель II кат. влажн. 25%	2	0.004 м³
				Щит Щ3		
12		7	" "	Доска 40х130 ГОСТ 8486-66 е=1910 сосна или ель II кат. влажн. 25%	9	0.009 м³
12		8	" "	Доска 40х130 ГОСТ 8486-66 е=1000 сосна или ель II кат. влажн. 25%	3	0.005 м³
12		9	" "	Доска 40х130 ГОСТ 8486-66 е=850 сосна или ель II кат. влажн. 25%	2	0,006 м³
				Щит Щ4		
12		10	" "	Доска 40х130 ГОСТ 8486-66 е=1100 сосна или ель II кат. влажн. 25%	10	0,005 м³
12		11	" "	Доска 40х130 ГОСТ 8486-66 е=1100 сосна или ель II кат. влажн. 25%	2	0,005 м³
12		12	" "	Доска 40х130 ГОСТ 8486-66 е=1000 сосна или ель II кат. влажн. 25%	1	0,006 м³

1. Гвозди принять ф3,5мм е=90мм по ГОСТ 4028-63*
2. Пакеты пробивать насквозь, гвозди загнуть.
3 Доски строгать с одной стороны.

Щ4

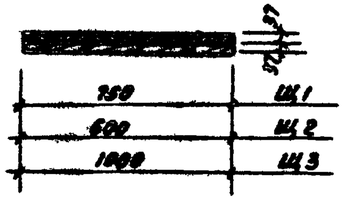

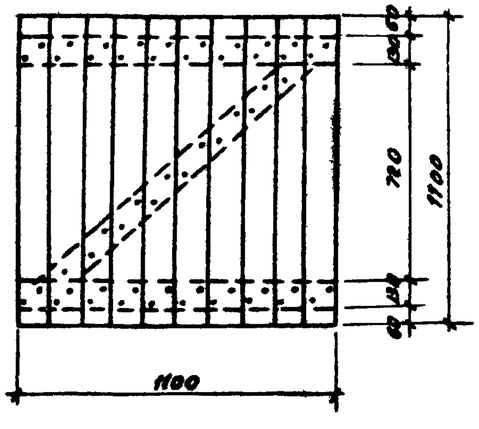

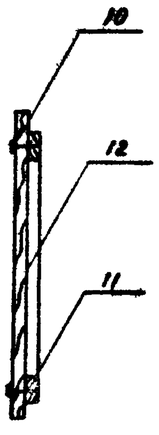

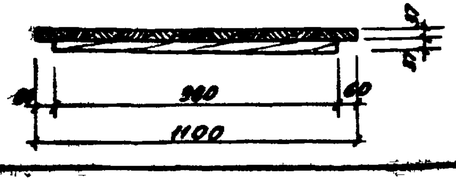

7630/V 8

Нач. отд.	Лукьянович		т.п. N 801-490
Гл. констр.	Плотницкий		Щиты Щ1 ÷ Щ4
ГИП	Володина		
Разраб.	Гейдебрет		
Провер.	Якушина		

Лит.	Лист	Листов
Р	6	

Зоргиргипросельмаш г. Киев.

Согласовано:

Инв. N подл. | Подпись и дата | Взам. инв. N

Альбом I

Типовой проект N801-490

Схема расположения монолитных участков для крепления проемов ворот

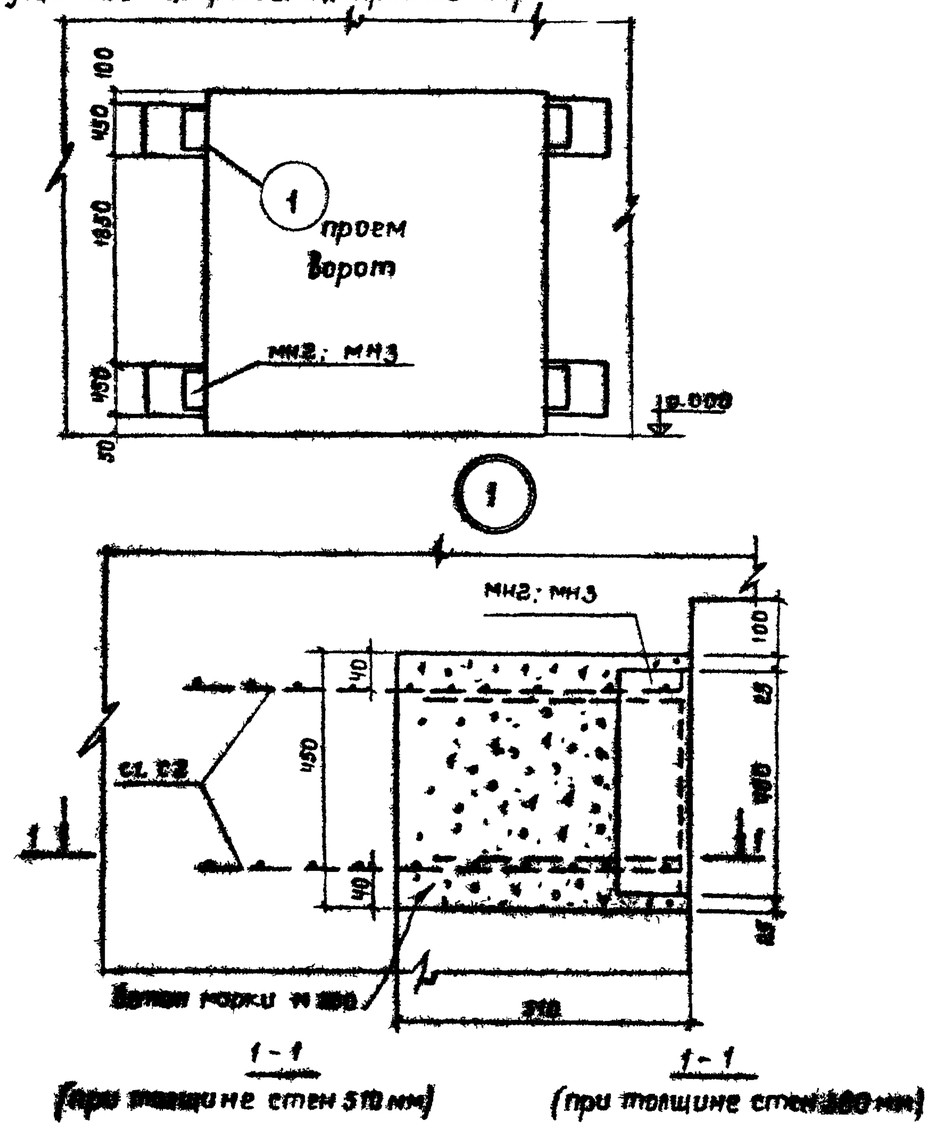

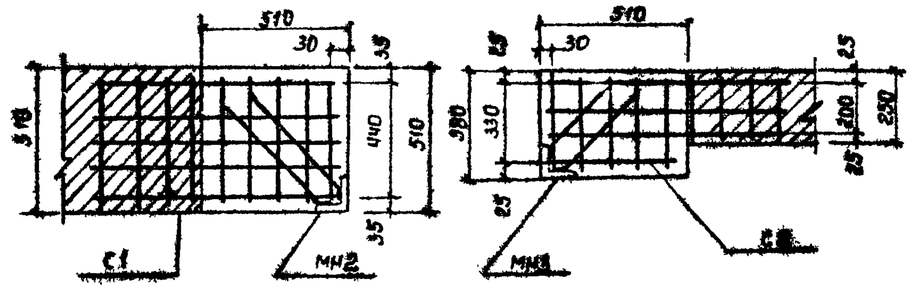

Спецификация элементов к маркировочной схеме расположенной на листе

Формат	Зона	Поз.	Обозначение	Наименование	Кол.	Примечание
				Документация		
12			Лист 7	Сборочный чертеж		
				Сборочные единицы и детали (на 1 проем)		
				(при толщине стен 510 мм)		
12			Лист 17	Сетка арматурная С1	8	1,28 кг
12			Лист 17	Изделие закладное МН2	4	7,7 кг
				Материал		
				Бетон марки М200	0,48	м³
				(при толщине стен 380 мм)		
12			Лист 17	Сетка арматурная С2	8	0,87 кг
12			Лист 17	Изделие закладное МН3	4	7,3 кг
				Материал		
				Бетон марки М 200	0,36	м³

7630/I 9

Нач. отд.	Луцкевич		
Гл. констр.	Плотницкий		
ГИП	Воловина		
Разработ.	Березольская		
Проверил	Лукшина		
Копир.	Калеватых		

Т.П. N801-490

Схема расположения монолитных участков для крепления обрамления проемов ворот

Лит	Лист	Листов
	7	

Укрниипросельхоз г. Киев

Формат 22

Инв. N подл. | Подпись и дата

Альбом II

Типовой проект N 901-480

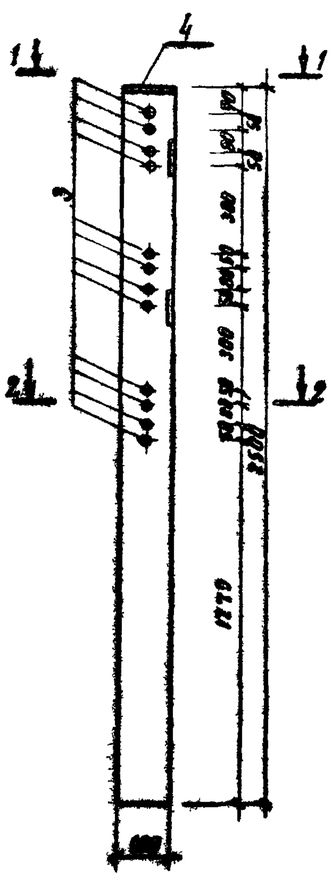

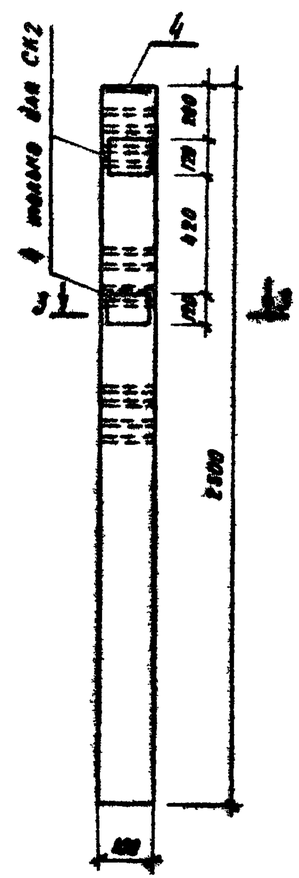

Армирование СК1, СК2

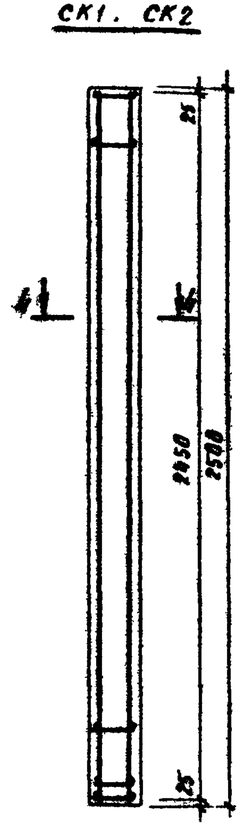

1-1

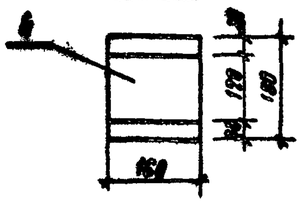

3-3

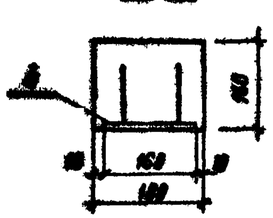

4-4

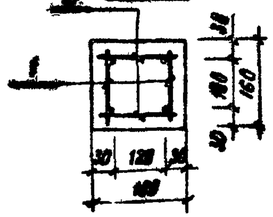

2-2

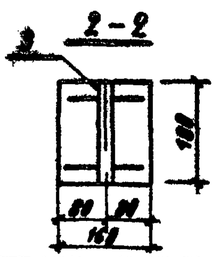

Спецификация изделий на один элемент

Формат	Зона	Поз	Обозначение	Наименование	Количество на колонн		Примечание
				Документация			
			Лист 8	Сборочный чертеж			
				Сборочные единицы			
				и детали			
12		1	Лист 9	Каркас плоский КР1	2	2	
12		2	То же	Стержни одиночные	28	28	
12		3	"	Изделие закладное МН4	12	12	
12		4	3.017-1 Вып 1	Изделие закладное М3	1	3	
				Материалы			
				Бетон марки М400	0.00	0.00	
Марка				Литера	Р	Р	
Марка				СК	СК1	СК2	

10

7630/II

Нач. отд	Лукиевич		
Гл. конст.	Плотницкий		
ГИП	Валодина		
Разраб.	Гейдебрехт		
Провер	Лукшина		
Копир.	Мартиян		

Т.П. N 901-480

Стойки СК1; СК2.

Лит	Лист	Листов
Р	8	

Укрпилигипросельхоз г. Киев

Формат

Инв. N подл. | Подпись и дата

Альбом II

Типовой проект К801-490

Кр1

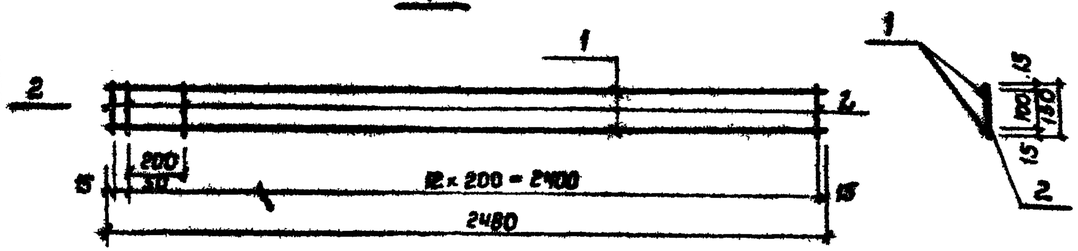

МН4

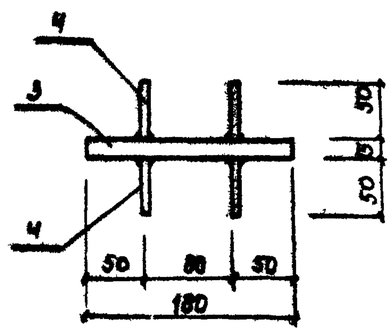

К46

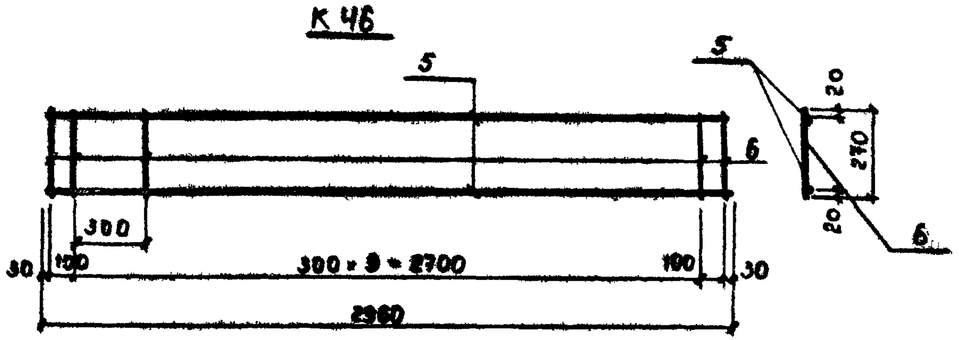

Спецификация на одно изделие

Формат	Зона	Поз.	Обозначение	Наименование	Кол.	Примечан.
				Кр1		—
12		1	Лист 9	Круг $\frac{12\ AIII\ ГОСТ\ 5781-75}{Вст.3кп2\ ГОСТ\ 380-71^*}$ ℓ=2480	2	2,21
12		2	То же	Круг $\frac{6\ AI\ ГОСТ\ 5781-75}{Вст.3кп2\ ГОСТ\ 380-71^*}$ ℓ=180	13	0,03
				МН4		
12		3	То же	Труба $\frac{15\times2,5\ I\ ГОСТ\ 3262-75}{Вст\ 3\ пс6\ ГОСТ\ 380-71^*}$ ℓ=180	1	0,81
12		4	То же	Круг $\frac{10\ AII\ ГОСТ\ 5781-75}{Вст.3\ кп2\ ГОСТ\ 380-71^*}$ ℓ=50	4	0,03
				К46		
12		5	Лист 11	Круг $\frac{5\ BI\ ГОСТ\ 6727-53^*}{обыкн.\ армат\ проволока}$ ℓ=2960	2	0,91
12		6	То же	Круг $\frac{4\ BI\ ГОСТ\ 6727-53^*}{обыкн\ армат.\ проволока}$ ℓ=270	12	0,37

1. Каркасы выполнять в соответствии с ГОСТ 14098-68.
2. Закладное изделие МН4 выполнять с помощью ручной сварки электродами типа Э42.

11

7630/II

				Т.П. N 801-490		
Нач. отд.	Луцкевич			Каркасы Кр1, К46. Закладное изделие МН4.	Лит. р	Лист 9	Листов
Контр.	Плотницкий				Укрниичипросельхоз г. Киев	
Гип	Володина					
Разраб.	Гейдерфрехт					
Провер.	Локшина					

Копир. Колеватых

Формат 22

Инв. N подл. | Подпись | Дата

Альбом II

Типовой проект N801-498

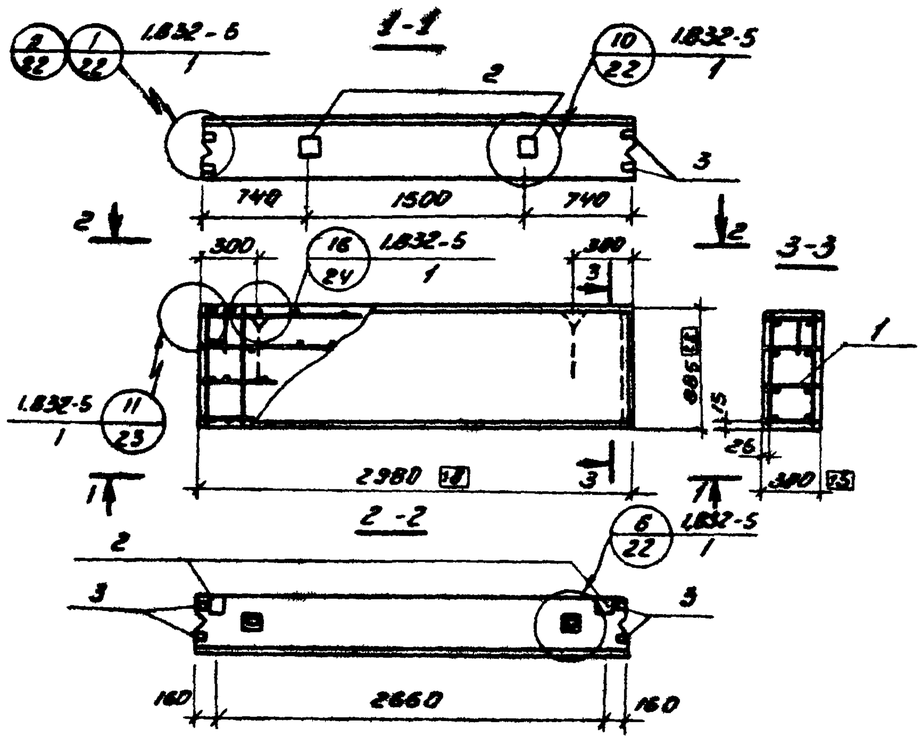

Спецификация изделий на один элемент

Формат	Зона	Поз	Обозначение	Наименование	Кол	Примечание
				Документация		
12			лист 10	Сборочный чертеж		
				Сборочные единицы и детали		
12		1	лист 11	Каркас пространственный КП74	1	
12		2	1.832-5 вып 2	Изделие закладное М5	4	
12		3	То же	То же М16	4	
				Материалы		
				Цементно-песчаный раствор марки М100	0.85	м³
				Легкий бетон марки М50	0.61	м³
				Тяжелый бетон марки М200	0.13	м³

Указания по изготовлению панели см в пояснительной записке серии 1.832-5 в. 0,1

Выборка стали на один элемент кг

Марка элемента	Арматурные изделия						Закладные изделия						Вторые
	Арматурная сталь ГОСТ 3781-75		Арматурная сталь ГОСТ 6727-53*		Итого		Арматурная сталь ГОСТ 3781-75		Профильная сталь			Итого	
	Класс AIII		Класс BI				Класс AIII						
	ф мм	Итого	ф мм		Итого		ф мм						
	6		4	5			10		∠58×5	∠30×5	∠63×6		
СПСЛ 30 0,9×3 ЗИ	1,31	1,31	4,63	6,27	10,90	12,26	4,68	–	4,16	1,2	4,55	14,6	26,86

12

7630/II

				т.п N801-498			
Нач. отд.	Луцкевич			Панель-перемычка СПСЛ 30 ЗИ / 0,9×3	Лит	Лист	Листов
Гл. конст.	Плотницкий					10	
ГИП	Володина				Укрниигипросельхоз г Киев		
Разработ.	Березальская						
Провер.	Лукьянова						
Контр.	Слипченко						

Инв. N подл. | Подпись и дата

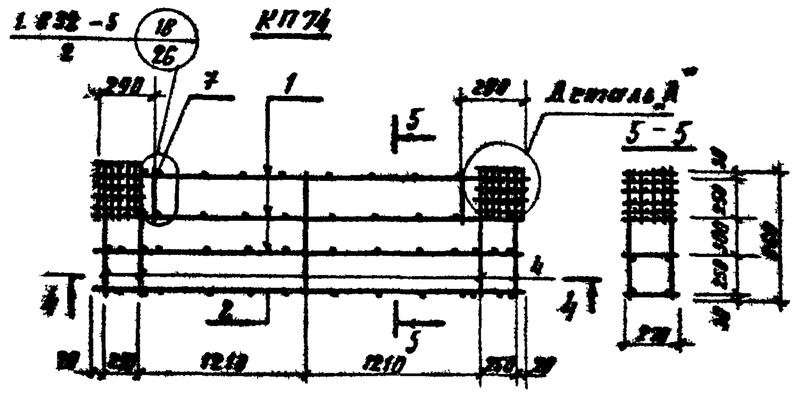

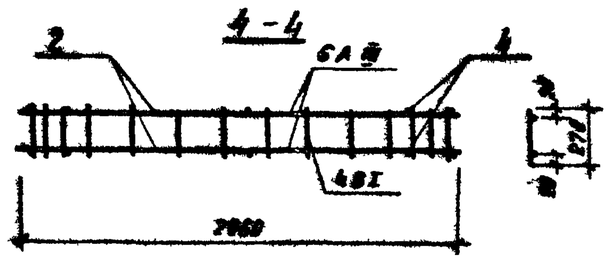

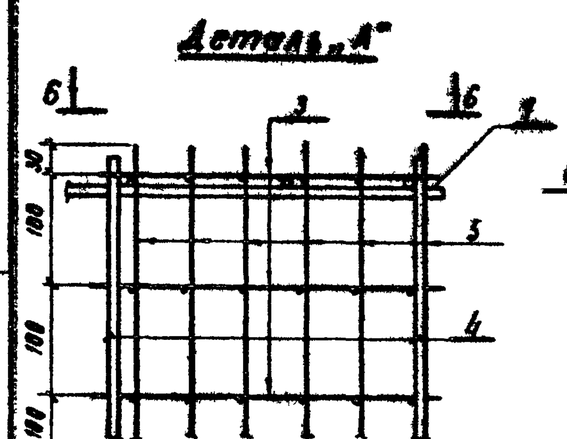

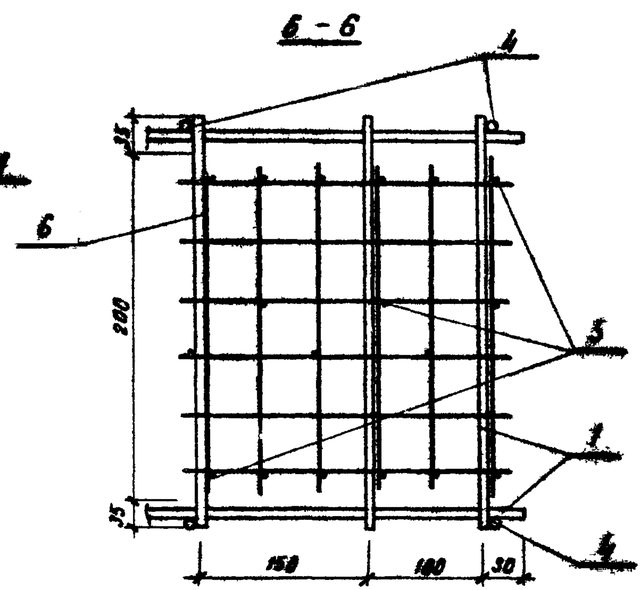

Спецификация изделий на один пространственный каркас.

Формат	Зона	Поз	Обозначение	Наименование	Кол.	Примечание
				Документация		
			Лист 11	Сборочный чертеж		
				Сварочные единицы и детали		
12		1	1.832-5 в.2	Каркас плоский К29	3	
12		2	Лист 11	Каркас плоский К46	1	
12		3	1.832-5 в.2	Сетка С1	8	
12		4	То же	Стержни одиночные ⌀6	10	
12		5	"	То же ⌀4	36	
12		6	"	" ⌀2	2	
12		7	"	Петли П2	2	

Пространственный каркас выполнить согласно указаниям серии 1.832-5 в.2 лист 7.

13

7630/I

				Т.П. № 801-490		
Нач. отд.	Луцкевич			Пространственный каркас КП 74	Стад.	Лист	Листов
Гл. констр.	Плотницкий				Р	11	
ГИП	Виславина				Укрпромстройпроект г. Киев	
Разраб.	Березняков					
Провер.	Чекина					
Контр.	Мкртчян					

Формат

Инв. № подл. | Подпись и дата | Взам. инв. №

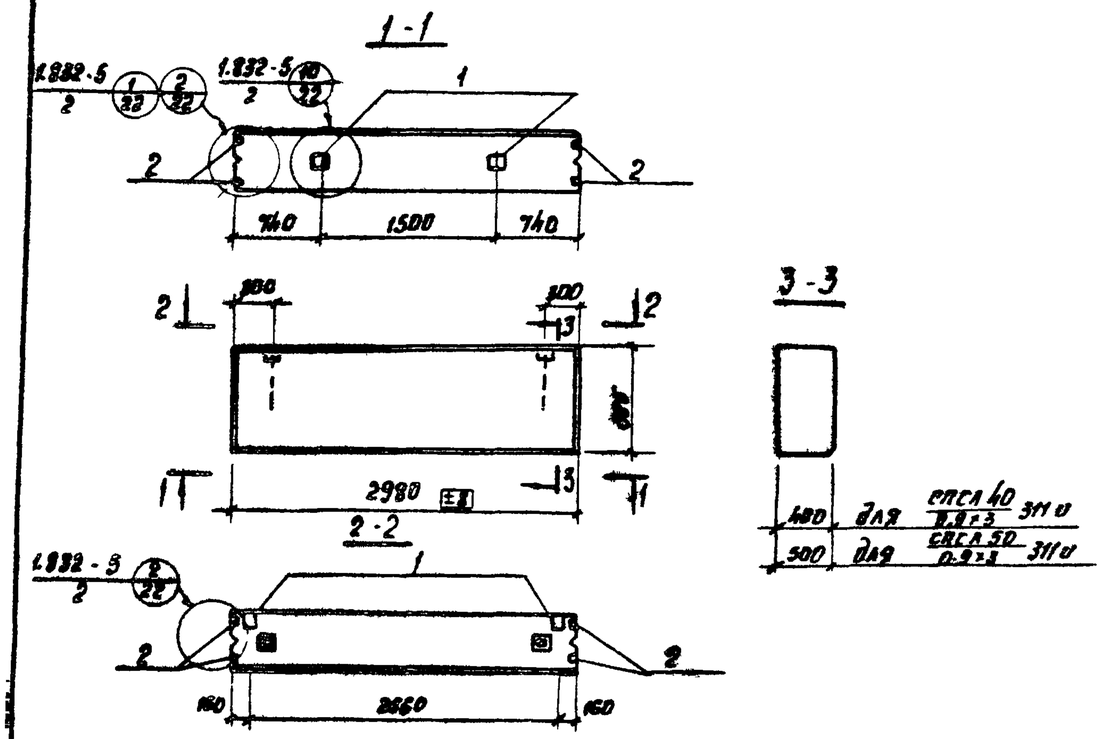

Спецификация закладных изделий на один элемент

Формат	Зона	Поз	Обозначение	Наименование	Кол. на элемент		Примечание
				Документация			
			Лист 12	Сборочный чертеж			
				Сборочные единицы и детали			
12		1	1.832-5 В 2	Изделие закладное М5	4	4	
12		2	То же	Изделие закладное М16	4	4	

Материал: Марка стали ВСт3сп5 ГОСТ 380-71*

Армирование и материалы панелей СПСА 40/0,9×3 ЗПИ, СПСА 50/0,9×3 ЗПИ приняты соответственно, по чертежам панелей СПСА 40/0,9×3 ЗП, СПСА 50/0,9×3 ЗП серии 1.832-5 в 2 с изъятием закладной детали М6 и установкой закладных деталей М5; М16

Выборка стали на один элемент кг

Марка элемента	Арматурные изделия						Закладные изделия						Всего
	Арматурная сталь ГОСТ 5781-75 Класс А III		Арматурная сталь ГОСТ 6727-53* Класс В I			Итого	Арматурная сталь ГОСТ 5781-75 Класс А III		Прокатная сталь			Итого	
	ф мм 6	Итого	ф мм 4	ф мм 5	Итого		ф мм 10	ф мм	150×8	30×8	163×6		
СПСА 40/0,9×3 ЗПИ	1,3	1,3	8,7	2,7	11,4	12,7	4,68		4,16	1,2	4,56	14,6	27,3
СПСА 50/0,9×3 ЗПИ	1,3	1,3	10,0	2,7	12,7	14,0	4,68		4,16	1,2	4,56	14,6	28,6

14

7630/II

Нач.отд	Лукиевич		
Гл.конст	Плотников		
ГИП	Болдыкова		
Ст.инж	Бережная		
Инж.кат.	Лемешко		
Контр.	Новицкая		

ТП. № 801-490

Схема размещения закладных изделий в панелях СПСА 40/0,9×3 ЗПИ; СПСА 50/0,9×3 ЗПИ

Лит	Лист	Листов
Р	12	

Укрпромпроект г. Киев

Формат: 12

Инв. № подл. | Подпись и дата | Взам. инв. №

11 июня 1980 г

СК2 - 42 - 1а

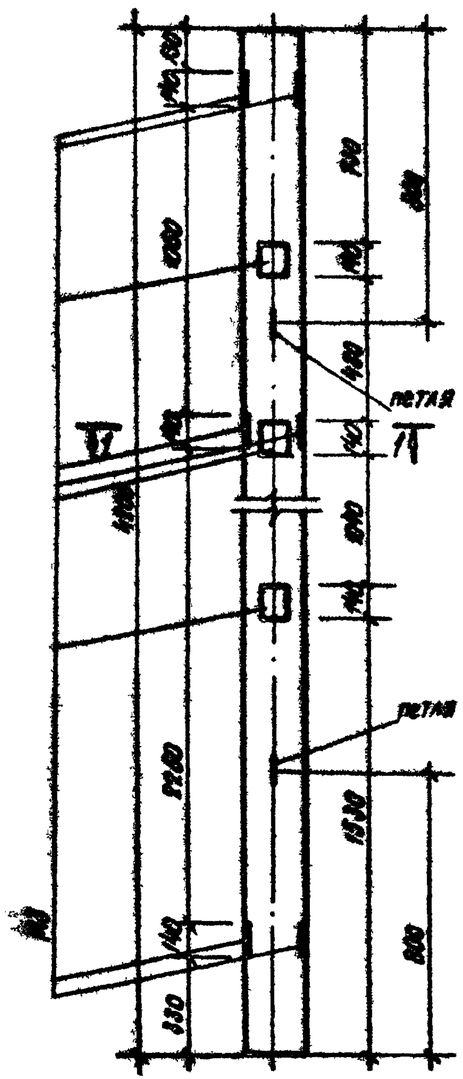
140
50
1400
1400
140
1400
140
140
1400
140
1400
1400
1400
1400
140
1400
1400
1400
1400
140
1400
1400
1400

Альбом II

Типовой проект N 801-490

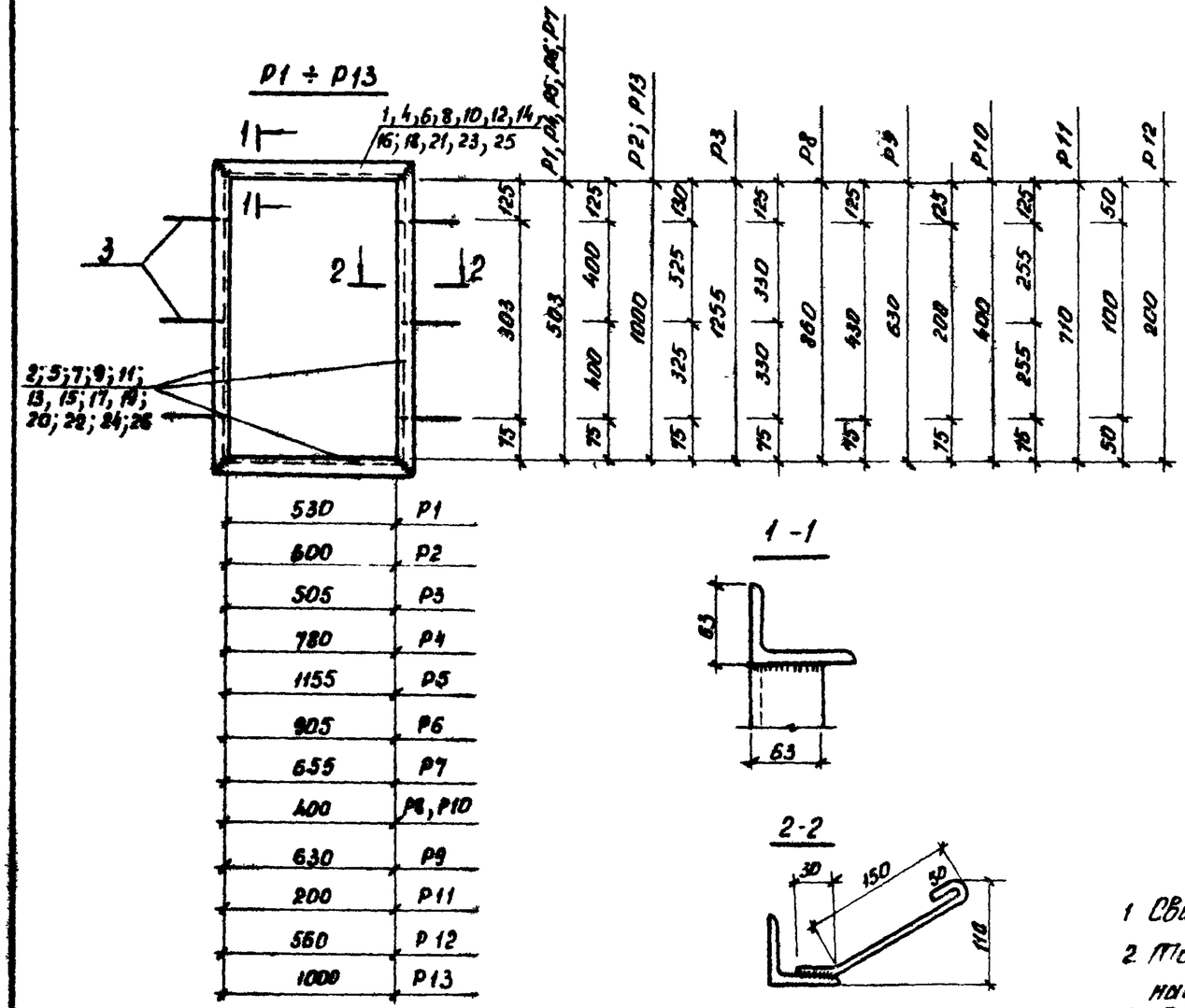

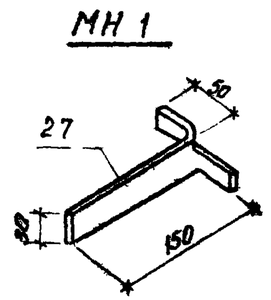

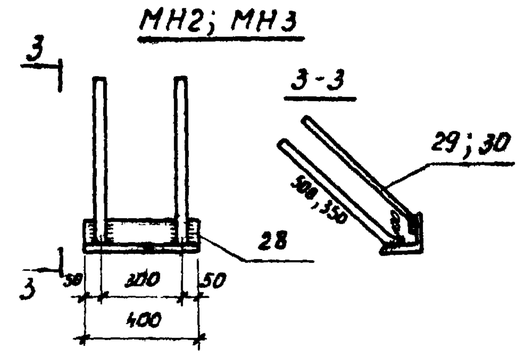

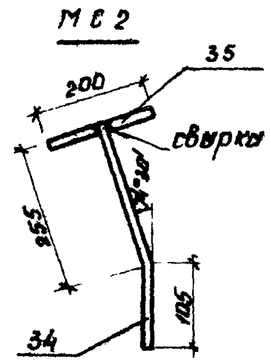

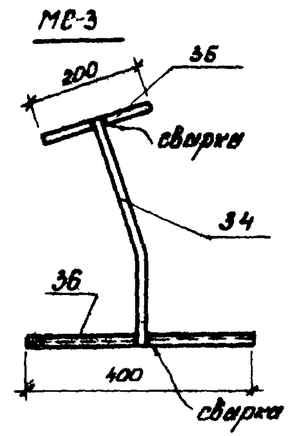

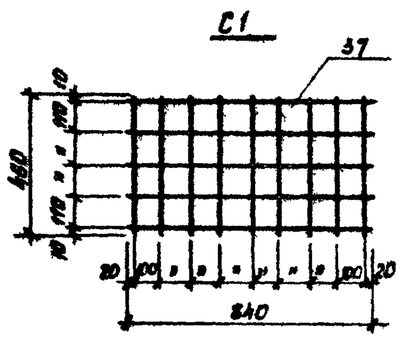

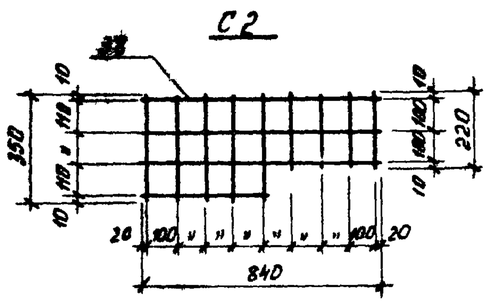

1 Сварку производить электродами типы 9А2 и 342А
2 Толщину сварных швов принять по наиболее тонкому элементу
3 Антикоррозийная защита – горячее цинкование толщ 60 мкм
4 Сетки выполнять с помощью контактной точечной сварки

16

7630/II

				ТП N 801-490		
Нач О-2	Луцкевич			Рамки обрамления проемов Р1–Р13 Закладные и соединительные изделия МН1; МН2; МН3; МС2; МС3. Сетки С1; С2.	Лит	Лист	Листов
Гл.ин.пр.	Володина				Р	14	
Гл.констр.	Плотницкий				Укрниигипросельхоз г. Киев		
Разраб.	Березовская						
Провер.	Лукашина						
Копир.	Новицкая						

Формат 12

Формат	Зона	Поз	Обозначение	Наименование	Кол	Примечание
				Рамка Р1		
12		1	Лист 14	Уголок 100×63×6 СТ СЭВ 255-76 L=656 / Вст3 кп2 ГОСТ 380-71*	1	4.94 кг
12		2	То же	Уголок 63×63×5 СТ СЭВ 104-74 L=1914 / Вст3 кп2 ГОСТ 380-71*	1	9.21 кг
12		3	То же	Круг 6 А I ГОСТ 5781-75 L=200 / Вст3 кп2 ГОСТ 380-71*	4	0.05 кг
				Рамка Р2		
12		4	То же	Уголок 100×63×6 СТ СЭВ 255-76 L=726 / Вст3 кп2 ГОСТ 380-71*	1	5.47 кг
12		5	То же	Уголок 63×63×5 СТ СЭВ 104-74 L=2970 / Вст3 кп2 ГОСТ 380-71*	1	14.33 кг
12		3	То же	Круг 6 А I ГОСТ 5781-75 L=200 / Вст3 кп2 ГОСТ 380-71*	6	0.05 кг
				Рамка Р3		
12		6	То же	Уголок 100×63×6 СТ СЭВ 255-76 L=831 / Вст3 кп2 ГОСТ 380-71*	1	4.74 кг
12		7	То же	Уголок 63×63×5 СТ СЭВ 104-74 L=3393 / Вст3 кп2 ГОСТ 380-71*	1	16.32 кг
12		3	То же	Круг 6 А I ГОСТ 5781-75 L=200 / Вст3 кп2 ГОСТ 380-71*	6	0.05 кг
				Рамка Р4		
12		8	То же	Уголок 100×63×6 СТ СЭВ 255-76 L=906 / Вст3 кп2 ГОСТ 380-71*	1	6.82 кг
12		9	То же	Уголок 63×63×5 СТ СЭВ 255-74 L=2164 / Вст3 кп2 ГОСТ 380-71*	1	10.41 кг
12		3	То же	Круг 6 А I ГОСТ 5781-75 L=200 / Вст3 кп2 ГОСТ 380-71*	4	0.05 кг

Формат	Зона	Поз	Обозначение	Наименование	Кол	Примечание
				Рамка Р5		
12		10	Лист 12	Уголок 100×63×6 СТ СЭВ 255-76 L=1061 / Вст3 кп2 ГОСТ 380-71*	1	9.64 кг
12		11	То же	Уголок 63×63×5 СТ СЭВ 104-74 L=2539 / Вст3 кп2 ГОСТ 380-71*	1	12.21 кг
12		3	То же	Круг 6 А I ГОСТ 5781-75 L=200 / Вст3 кп2 ГОСТ 380-71*	4	0.05 кг
				Рамка Р6		
12		12	То же	Уголок 100×63×6 СТ СЭВ 255-76 L=1031 / Вст3 кп2 ГОСТ 380-71*	1	9.36 кг
12		13	То же	Уголок 63×63×5 СТ СЭВ 104-74 L=2289 / Вст3 кп2 ГОСТ 380-71*	1	11.01 кг
12		3	То же	Круг 6 А I ГОСТ 5781-75 L=200 / Вст3 кп2 ГОСТ 380-71*	4	0.05 кг
				Рамка Р7		
12		14	То же	Уголок 100×63×6 СТ СЭВ 255-76 L=781 / Вст3 кп2 ГОСТ 380-71*	1	5.88 кг
12		15	То же	Уголок 63×63×5 СТ СЭВ 104-74 L=2039 / Вст3 кп2 ГОСТ 380-71*	1	9.81 кг
12		3	То же	Круг 6 А I ГОСТ 5781-75 L=200 / Вст3 кп2 ГОСТ 380-71*	4	0.05 кг

17

7630/II

Т.П. №801-400

Нач. отд.	Луцкевич		Спецификация элементов на 1 закладное и соединительные изделия (начало)
Гл. инж. п.	Валдина		
Гл. конст.	Платницкий		
Разработал	Бревальная		
Провер.	Лукшина		
Копир	Мкртчян		

Стадия	Листы	Листов
Р	15	

Укрюжгипросельхоз г. Киев

Инв. № подл. | Подпись и дата | Взам. инв. №

Типовой проект №801-400

Альбом II

Типовой проект 801-490

Формат	Зона	Поз.	Обозначение	Наименование	Кол.	Примечание
				Рамка Р8		
12		16	Лист 14	Уголок 100×63×6 СТ СЭВ 255-76 L=936 ВСТ.3 кп 2 ГОСТ 380-71*	1	3,96 кг
12		17	То же	Уголок 63×63×5 СТ СЭВ 104-74 L=2498 ВСТ.3 кп 2 ГОСТ 380-71*	1	12,02 кг
12		3	То же	Круг 6 А I ГОСТ 5781-75 L=200 ВСТ.3 кп 2 ГОСТ 380-71*	6	0,05 кг
12		18	То же	Рамка Р9		
				Уголок 100×63×6 СТ СЭВ 255-76 L=1136 ВСТ.3 кп 2 ГОСТ 380-71*	1	5,69 кг
12		19	То же	Уголок 63×63×5 СТ СЭВ 104-74 L=2268 ВСТ 3 кп 2 ГОСТ 380-71*	1	10,91 кг
12		3	То же	Круг 6 А I ГОСТ 5781-75 L=200 ВСТ 3 кп 2 ГОСТ 380-71*	4	0,05 кг
				Рамка Р10		
12		16	То же	Уголок 100×63×6 СТ СЭВ 255-76 L=936 ВСТ.3 кп 2 ГОСТ 380-71*	1	3,96 кг
12		20	То же	Уголок 63×63×5 СТ СЭВ 104-74 L=1978 ВСТ 3 кп 2 ГОСТ 380-71*	1	9,59 кг
12		3	То же	Круг 6 А I ГОСТ 5781-75 L=200 ВСТ 3 кп 2 ГОСТ 380-71*	4	0,05 кг
				Рамка Р11		
12		21	То же	Уголок 100×63×6 СТ СЭВ 255-76 L=886 ВСТ.3 кп 2 ГОСТ 380-71*	1	3,45 кг
12		22	То же	Уголок 63×63×5 СТ СЭВ 104-74 L=1998 ВСТ.3 кп2 ГОСТ 380-71*	1	9,84 кг
12		3	То же	Круг 6 А I ГОСТ 5781-75 L=200 ВСТ.3 кп 2 ГОСТ 380-71*	6	0,05 кг

Формат	Зона	Поз.	Обозначение	Наименование	Кол.	Примечание
				Рамка Р12		
12		23	Лист 14	Уголок 100×63×6 СТ СЭВ 255-76 L=636 ВСТ.3 кп 2 ГОСТ 380-71*	1	5,16 кг
12		24	То же	Уголок 63×63×5 СТ СЭВ 104-74 L=1938 ВСТ.3 кп 2 ГОСТ 380-71*	1	6,43 кг
12		3	То же	Круг 6 А I ГОСТ 5781-75 L=200 ВСТ.3 кп 2 ГОСТ 380-71*	4	0,05 кг
				Рамка Р13		
12		25	То же	Уголок 100×63×6 СТ СЭВ 255-76 L=1126 ВСТ.3 кп 2 ГОСТ 380-71*	1	8,48 кг
12		26	То же	Уголок 63×63×5 СТ СЭВ 104-74 L=3918 ВСТ.3 кп.2 ГОСТ 380-71*	1	26,44 кг
12		3	То же	Круг 6 А I ГОСТ 5781-75 L=200 ВСТ.3 кп 2 ГОСТ 380-71*	6	0,05 кг
				Закладное изделие МН1		
12		27	То же	Полоса -30×4 ГОСТ 103-57* L=200 ВСТ.3 кп 2 ГОСТ 380-71*	1	0,19 кг
				Закладное изделие МН2		
12		28	То же	Уголок 125×125×8 СТ СЭВ 104-74 L=400 ВСТ.3 кп 2 ГОСТ 380-71*	1	6,2 кг
12		29	То же	Круг 14 А II ГОСТ 5781-75 L=600 ВСТ.5 сп 2 ГОСТ 380-71*	2	0,93 кг

18

7630/II

Нач. отд.	Лучкевич		
Гл. инж. пр.	Володина		
Гл. констр.	Плотницкий		
Разраб.	Березальская		
Провер.	Лукшина		
Контр.	Власенко		

Т.П. N 801-490

Спецификация элементов на 1 закладное и соединительное изделие (продолжение)

Лит	Лист	Листов
Р	16	

Укрниигипросельхоз г. Киев

Инв. № подл. | Подпись и дата

формат 12

Позиция	Зона	Поз.	Обозначение	Наименование	Кол.	Примечание
				Закладное изделие МН3		
12		28	Лист 4	Уголок $\frac{125\times125\times8\ ГОСТ\ 8509-72}{Вст3кп2\ ГОСТ\ 380-71^{**}}$ L=100	1	6,2 кг
12		30		Круг $\frac{М18\ ГОСТ\ 5781-75}{Вст5СП2\ ГОСТ\ 380-71^{**}}$ L=950	2	0,55 кг
				Соединительное изделие МС1		
12		31	То же	Болт М10×160 36 ГОСТ 7798-70	1	
12		32	То же	Гайка М10.4 ГОСТ 5915-70	1	
12		33	То же	Шайба 10.5 ГОСТ 11371-68*	2	
				Соединительное изделие МС2		
12		34	То же	Круг $\frac{10\ ГОСТ\ 5781-75}{Вст3кп2\ ГОСТ\ 380-71^{**}}$ L=350	1	0,22 кг
12		35	То же	Круг $\frac{10\ ГОСТ\ 5781-75}{Вст3кп2\ ГОСТ\ 380-71^{**}}$ L=200	1	0,12 кг
				Соединительное изделие МС3		
12		34	То же	Круг $\frac{10\ ГОСТ\ 5781-75}{Вст3кп2\ ГОСТ\ 380-71^{**}}$ L=350	1	0,22 кг
12		35	То же	Круг $\frac{10\ ГОСТ\ 5781-75}{Вст3кп2\ ГОСТ\ 380-71^{**}}$ L=200	1	0,12 кг
12		36	То же	Уголок $\frac{50\times50\times5\ ГОСТ\ 8509-72}{Вст3кп2\ ГОСТ\ 380-71^{**}}$ L=490	1	1,51 кг
				Сетка С1		
12		37	То же	Круг $\frac{5\ ВСТ\ ГОСТ\ 6727-53^{**}}{обыкн.арм.проволока}$ L=1010	1	1,28 кг
				Сетка С2		
12		38	То же	Круг $\frac{6\ ВСТ\ ГОСТ\ 6727-53^{**}}{обыкн.арм.проволока}$ L=560	1	0,87 кг

Альбом II

Типовой проект N801-490

Инв. N подл. | Подпись и дата

19

7630/II

Нач. отд.	Луцкевич		
Гл. инж. п.	Володина		
Гл. конст.	Плотницкий		
Разработ.	Березальская		
Провер.	Лукашко		
Контр.	Сапленко		

1 п N801-490

Спецификация элементов на 1 закладное и соединительное изделие (окончание)

Лит.	Лист	Листов
Р	17	

Укрниигипросельхоз г. Киев

1 мая 1980 г.

Альбом II

Типовой проект N801-490

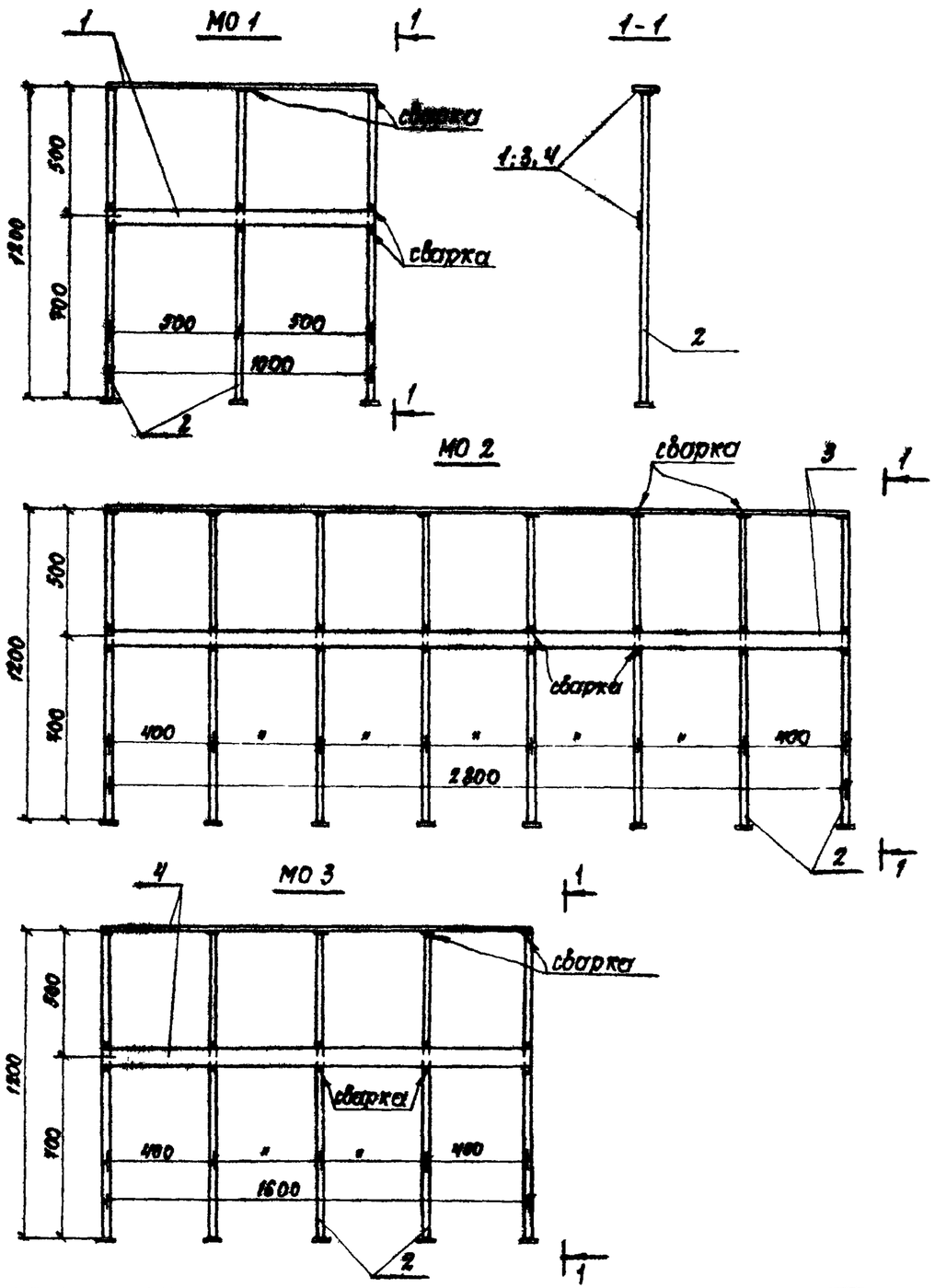

Спецификация на одно изделие

Формат	Зона	Поз.	Обозначение	Наименование	Кол.	Примечание
				Ограждение МО1		
12		1	Лист 16	Полоса-30х5 ГОСТ 103-57* L=1030 / Вст.3 кп2 ГОСТ380-71*	2	1,21 кг
12		2	То же	Круг 10 А I ГОСТ 5781-75 L=1200 / Вст. 3 кп 2 ГОСТ380-71*	3	0,74 кг
				Ограждение МО2		
12		3	То же	Полоса-30х5 ГОСТ 103-57* L=2830 / Вст. 3 кп2 ГОСТ380-71*	2	3,34 кг
12		2	То же	Круг 10 А I ГОСТ 5781-75 L=1200 / Вст. 3 кп 2 ГОСТ380-71*	8	0,74 кг
				Ограждение МО3		
12		4	То же	Полоса-30х5 ГОСТ 103-57* L=1630 / Вст.3 кп 2 ГОСТ 380-71*	2	1,92 кг
12		2	То же	Круг 10 А I ГОСТ 5781-75 L=1200 / Вст. 3 кп 2 ГОСТ380-71*	5	0,74 кг

1. Сварку производить электродами типа Э-42.
2. Высоту сварных швов принять по толщине наиболее тонкого элемента

20
7630/II

Нач. отд.	Куцкевич		Т.П. N801-490
Гл. инж. пр.	Володина		Ограждения МО1, МО2, МО3.
Гл. конст.	Плотницкий		Лит: Р; Лист: 18; Листов:
Разраб.	Березальская		Укрниигипросельхоз г. Киев
Провер.	Лукьянко		
Копир.	Власенко		

Инв. № подл. | Подпись и дата

формат 12

Альбом II

Типовой проект N 801-490

МОП 1

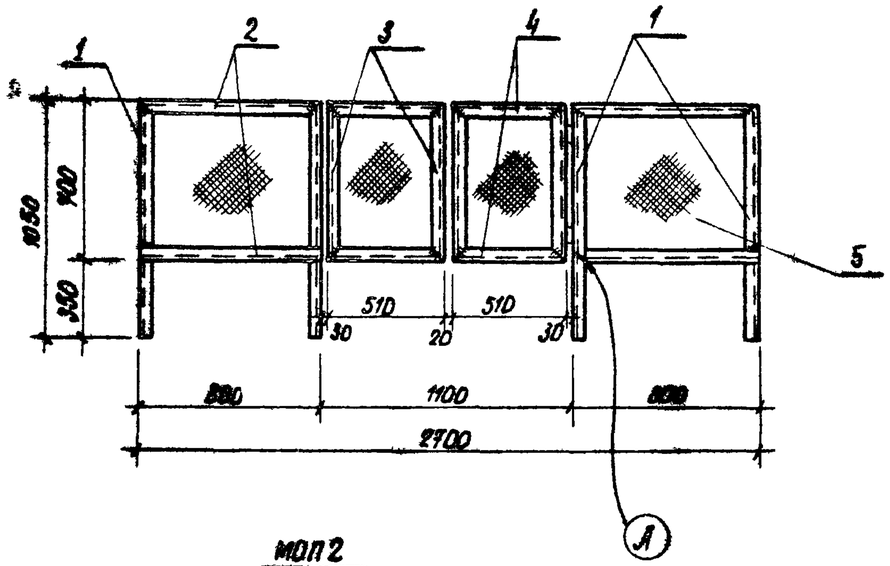

МОП 2

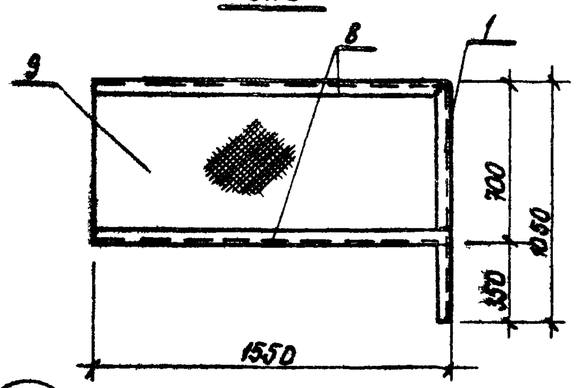

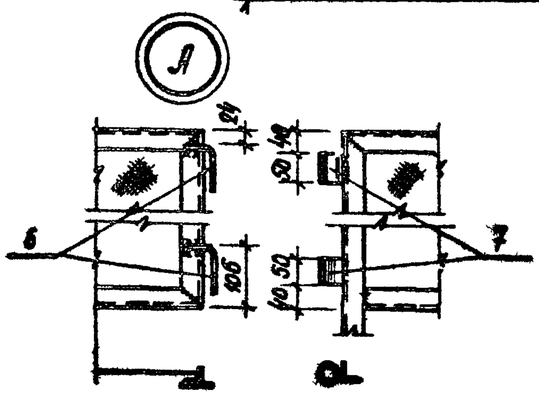

Крепление колпитка

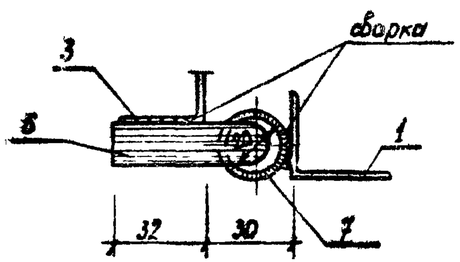

Спецификация на одно изделие

Формат	Зона	Поз	Обозначение	Наименование	Кол.	Примеч.
				Документация		
12			Лист 19 - МОП-1 СБ	Сборочный чертеж	X	
				Сборочные единицы и детали		
12		1	Лист 19	Уголок $\frac{Б\text{-}32\times32\times3\ ГОСТ\ 8509\text{-}72}{В\ Ст3\ кп2\ ГОСТ\ 380\text{-}71^{*}}$ L=1050	4	1.53 кг
12		2	то же	то же L=800	4	1.17 кг
12		3	"	" L=700	4	1.02 кг
12		4	"	" L=510	4	0.75 кг
12		5	"	Сетка $\frac{Н\ 20\text{-}1.6\ ГОСТ\ 3336\text{-}67^{*}}{шир\ 1000}$	—	5.30 кг
12		6		Круг $\frac{16\ А\ I\ ГОСТ\ 5781\text{-}75}{В\ Ст3\ кп2\ ГОСТ\ 380\text{-}71^{*}}$ L=140	4	0.22 кг
12		7		Труба $\frac{25\times2.5\ ГОСТ\ 3262\text{-}75}{В\text{-}Б\ Ст.3\ ПСБ\ ГОСТ\ 380\ 71^{*}}$ L=50	4	0.32 кг
			Лист 19 - МОП-2 СБ	Сборочный чертеж	X	
				Сборочные единицы и детали		
12		1	Лист 19	Уголок $\frac{Б\text{-}32\times32\times3\ ГОСТ\ 8509\text{-}72}{В\ Ст3\ кп2\ ГОСТ\ 380\ 71^{*}}$ L=1050	1	1.53 кг
12		8	то же	то же L=1550	2	2.26 кг
12		9	"	Сетка $\frac{Н\ 20\text{-}1.6\ ГОСТ\ 3336\text{-}67^{*}}{шир\ 1000}$	—	3.02 кг

1. Сварку производить электродами типа Э-42
2. Высоту сварных швов принять по толщине наиболее тонкого элемента

21

7630/II

Нач. отд.	Лукевич		
Констр.	Плотницкий		
ГИП	Волдрина		
Разраб.	Звиедрехт		
Провер.	Лукьянова		

ТП N 801-490

Металлическое ограждение площадки входа МОП 1 и МОП 2

Лит.	Лист	Листов
Р	19	

Укрсельгипросельхоз г. Киев

Копир. Стельмащук

Инв. N подл. | Подпись и дата

Альбом II

Типовой проект 1.001-4.90

БП 2-2А

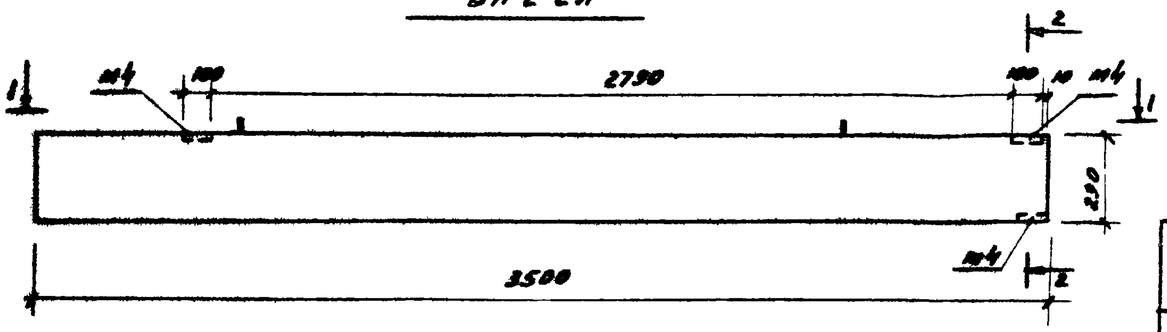

1-1

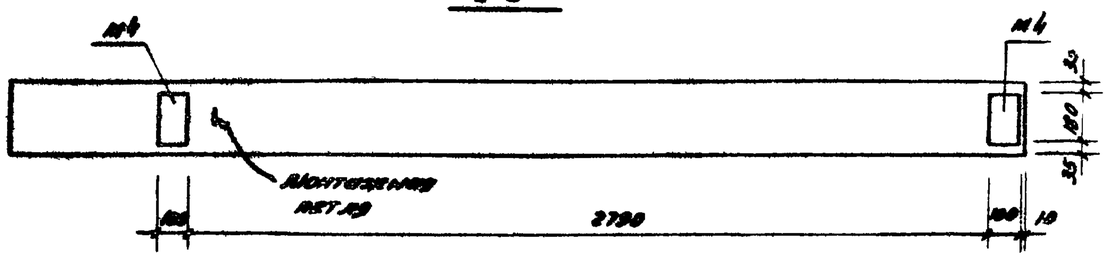

2-2

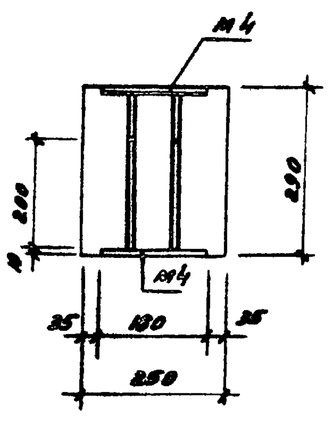

Спецификация закладных изделий на один элемент

Формат	Зона	Поз.	Обозначение	Наименование	Кол.	Примечание
				Документация		
12			Т.П. -БП2-2А-СБ	Сборочный чертеж		
				Сборочные единицы и детали		
			КЭ-01-58, вып 2	Изделие закладное М4	3	

1. Габаритные размеры, армирование и бетонирование перемычек БП2-2А выполнять по чертежам перемычек БП2-2 серии КЭ-01-58, вып 2
2. Согласно данному чертежу осуществлять только установку дополнительных закладных изделий М4
3. Антикоррозийная защита закладных изделий - горячее цинкование слоем 60 мкм

22

Т630/I

				т.п. 1.001-4.90			
Нач. отд.	Луцкевич			Схема размещения закладных изделий перемычки БП2-2А	Лист	Лист	Листов
ГИП	Володина				Р	20	
Гл. инж.	Ластницкий				Укрниигипросельмаш г. Киев		
Разраб.	Бакитько						
Провер.	Бакитько						
Копир.	Вольшинская						

Инв. № подл. | Подпись и дата | Взам. инв. №

Т.П. 1.001-4.90