ТИПОВЫЕ КОНСТРУКЦИИ, ИЗДЕЛИЯ И УЗЛЫ ЗДАНИЙ И СООРУЖЕНИЙ

СЕРИЯ 1.131-16

# ПЕРЕГОРОДКИ ПОЭЛЕМЕНТНОЙ СБОРКИ
## ИЗ СУХОЙ ГИПСОВОЙ ШТУКАТУРКИ ДЛЯ ЖИЛЫХ ЗДАНИЙ

## ВЫПУСК 1

### ПЕРЕГОРОДКИ НА ДЕРЕВЯННОМ КАРКАСЕ

РАБОЧИЕ ЧЕРТЕЖИ

15852
ЦЕНА 0-51

ЦЕНТРАЛЬНЫЙ ИНСТИТУТ ТИПОВОГО ПРОЕКТИРОВАНИЯ
ГОССТРОЯ СССР

Москва. А-445. Смольная ул., 22

Сдано в печать 1979 года

Заказ № 602 Тираж 3450 экз.

ТИПОВЫЕ КОНСТРУКЦИИ, ИЗДЕЛИЯ И УЗЛЫ ЗДАНИЙ И СООРУЖЕНИЙ

СЕРИЯ 1.131-16

# ПЕРЕГОРОДКИ ПОЭЛЕМЕНТНОЙ СБОРКИ
## ИЗ СУХОЙ ГИПСОВОЙ ШТУКАТУРКИ ДЛЯ ЖИЛЫХ ЗДАНИЙ

## ВЫПУСК 1
### ПЕРЕГОРОДКИ НА ДЕРЕВЯННОМ КАРКАСЕ

РАБОЧИЕ ЧЕРТЕЖИ


РАЗРАБОТАНЫ ЦНИИЭП ЖИЛИЩА

Рук. отделения проектных работ А. Криппа

Гл. инженер отделения проектных работ Н. Дыховичная

Гл. конструктор отделения проектных работ Б. Смирнов

Гл. архитектор проекта Б. Зингер



УТВЕРЖДЕНЫ

Госкомитетом по гражданскому строительству и архитектуре при Госстрое СССР

с 1.01.79 г.

Приказ № 247 от 14.11.78 г.


15852 2

| NN п/п | Наименование чертежей | Лист | Стр. |
|---|---|---|---|
| 1 | Содержание альбома | 1 | 2 |
| 2 | Пояснительная записка | 2 | 3 |
| 3 | Принципиальная схема конструкций перегородок для жилых зданий | 3 | 4 |
| 4 | Номенклатура марок и технические характеристики | 4 | 5 |
| 5 | Монтажная схема перегородок | 5 | 6 |
| 6 | Узлы: 1; 1А; 1Б; 2; 2А; 2Б. | 6 | 7 |
| 7 | Узлы: 3; 4; 5; 6 | 7 | 8 |
| 8 | Узлы: 7; 7А; 8; 8А; 9. | 8 | 9 |
| 9 | Монтажные узлы межквартирной перегородки: 10; 11. | 9 | 10 |
| 10 | Монтажные узлы межквартирной перегородки: 12; 13; 14. | 10 | 11 |
| 11 | Детали крепления дюбелей, анкеров и крючков для навески оборудования. | 11 | 12 |
| 12 | Дюбели пластмассовые, крючок К-1А | 12 | 13 |
| 13 | Анкеры | 13 | 14 |
| 14 | Крючки и дюбели | 14 | 15 |
| | | | |
| | | | |



ЦНИИЭП жилища

Арх. пр-та Зингер

Разраб. Егоркина

Взамен № 5345

ТК 1978


# Содержание альбома


Серия 1.131-16

Выпуск 1 | Лист 1

15852 3

Перегородки поэлементной сборки из сухой гипсовой штукатурки повышенного качества на деревянном каркасе предназначены для применения в проектах жилых зданий для разделения внутриквартирных и межквартирных помещений, возводимых в обычных условиях строительства.

Перегородки с обшивкой сухой гипсовой штукатуркой согласно заключения ВНИИПО характеризуются как трудносгораемые с показателем предела огнестойкости 0.5 часа (СНиП II-А. 5-7 приложение-2 п. 17).

В настоящем альбоме разработаны основные монтажные схемы и конструктивные узлы.

Сборка перегородок производится в построечных условиях в следующем порядке:

1. К плитам перекрытия дюбелями с шагом 600-800мм крепятся верхняя и нижняя рейка.

2. К рейкам гвоздями крепятся стойки с шагом 600 мм.

3. К стойкам каркаса устанавливают дверные коробки. Монтаж каркаса должен производиться по уровню и отвесу.

4. К каркасу крепятся гвоздями или шурупами листы гипсовой штукатурки с одновременной укладкой полужестких минераловатных плит с закреплением их точечным нанесением мастики КН-2 (ТУ21-29-2-68). В зависимости от планировочных решений допускается листы гипсовой штукатурки располагать вертикально или горизонтально.

5. Межквартирные перегородки монтируются в той же последовательности

6. С целью повышения звукоизоляционных качеств перегородок, каркас до обшивки гипсовыми листами промазывается кумароно-каучуковой мастикой КН-3 (ТУ21-29-2-68).

7. Все стыки гипсовых листов, углы наружные и внутренние, примыкания к стенам и потолку оклеиваются бумажной или тканевой лентой и шпаклюются водостойкой шпаклевкой „СВШ" ТУ-400-1-3/53-74/.

Бумажная или тканевая лента, герметик, мастика и шпаклевка должны отвечать техническим требованиям на эти материалы.

Каркас запроектирован из древесины хвойных пород ГОСТ9685-61* без острожки с максимальной влажностью 15-17% и антисептируется согласно СНиП 1-В. 28-62.

Гипсовые облицовочные листы должны отвечать техническим требованиям на сухую гипсовую штукатурку повышенного качества с улучшенной отделкой поверхности, утвержденным Госстроем СССР и Минстройматериалов СССР 24 июля 1977 г.

В проекте предусматривается возможность устройства скрытой электропроводки путем прокладки полиэтиленовых труб в каркасе во время монтажа или в электротехническом плинтусе, а также даны детали и способы навески бытовых приборов.

Звукоизолирующая способность перегородок от воздушного шума принята по расчетным данным НИИСФ / Письмо №05 / СО-50-11 от 6-06-77/ в соответствии с требованиями СНиП II-12-77 часть II глава 12 „Защита от шума".

Крепежные изделия, приведенные на листах осваиваются объединением Мосметаллоконструкции (г Видное Московской области).

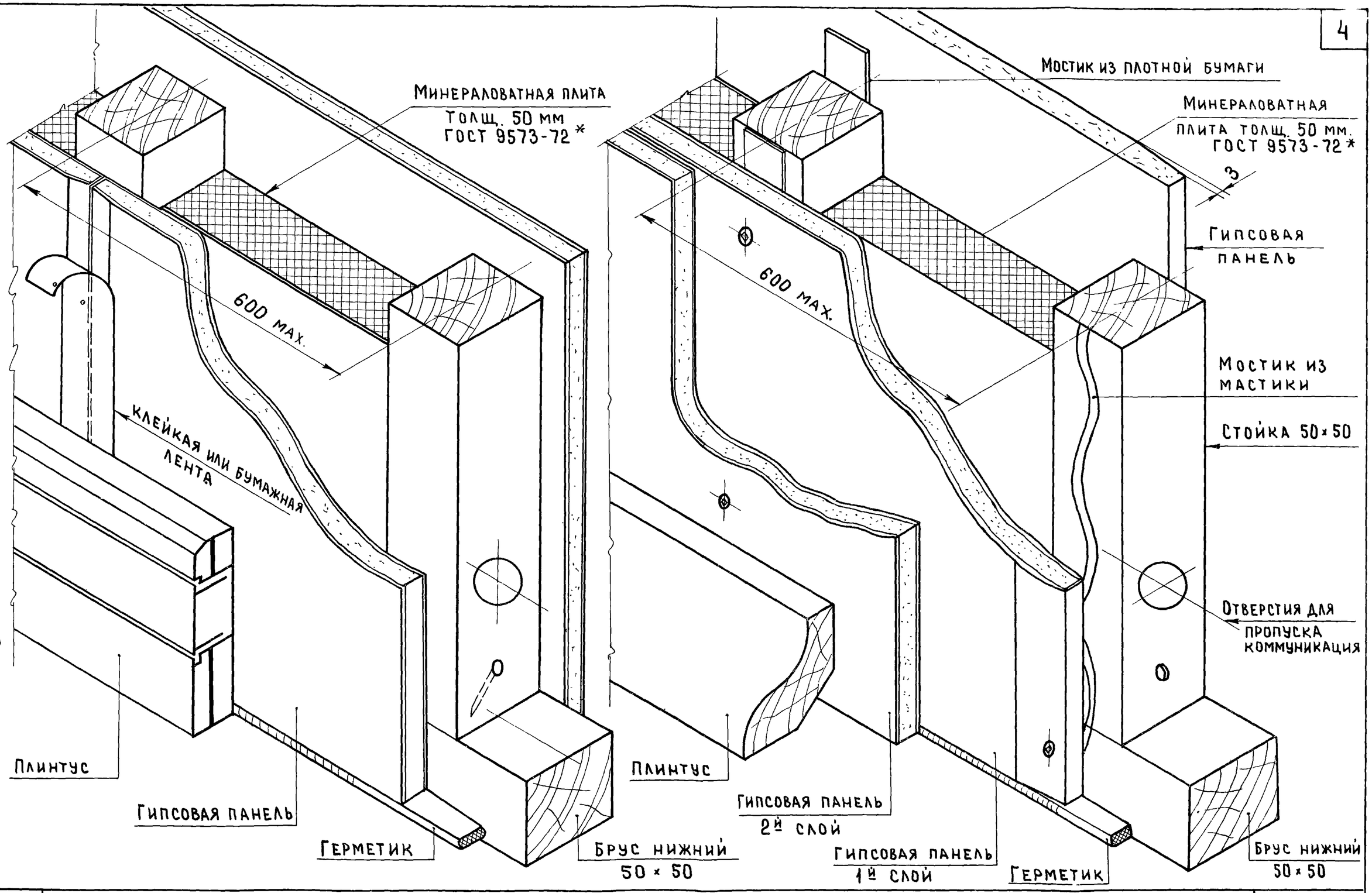


| | | |
|---|---|---|
| Гл. инж. мас. | Панков | |
| Гл. арх. пр-та | Зингер | |
| Разработ. | Зингер | |

ЦНИИЭП жилища

ТК 1978

Принципиальная схема конструкций перегородок для жилых зданий.

Серия 1.131-16

Выпуск 1 | Лист 3

Инвент. № 2748 Взамен

15852 5

| N п/п | Марка | Эскиз | Толщина перегородки, мм | Высота помещения, мм | Область применения по показателю $E_в^н$ дБ | Расход основных материалов на 1 м² перегородки: СГШ улучшенного качества м² | Древесина м³ | Минераловатные плиты ГОСТ 9573-72* $\gamma$=125 кг/м³, м³ | Гвозди ГОСТ 4028-63 кг | Шпаклевка ТУ-400-1-3/53-74 СВШ, кг | Дюбель ДГ-7 кг | Вес 1 м² перегородки кг |
|---|---|---|---|---|---|---|---|---|---|---|---|---|
| 1 | 2 | 3 | 4 | 5 | 6 | 7 | 8 | 9 | 10 | 11 | 12 | 13 |
| 1 | ПГД-1 | 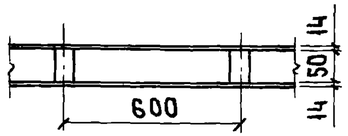 | 78 | 2600 | — | 2.0 | 0.0065 | — | 0.22 | 0.05 | 0.024 | 26.0 |
| 2 | ПГД-2у | 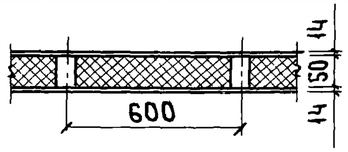 | 78 | 2600 | 41 | 2.0 | 0.0065 | 0.050 | 0.22 | 0.05 | 0.024 | 32.0 |
| 3 | ПГД-3 | 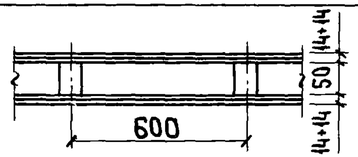 | 106 | 2600 | 41 | 4.0 | 0.0065 | — | 0.28 | 0.05 | 0.022 | 48.0 |
| 4 | ПГД-4у | 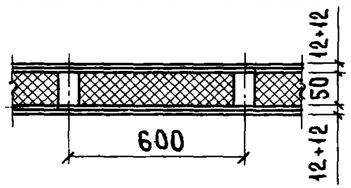 | 98 | 2600 | 45 | 4.0 | 0.0065 | 0.050 | 0.28 | 0.05 | 0.022 | 50.0 |
| 5 | ПГД-5у | 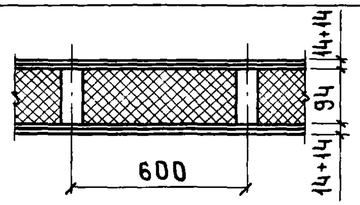 | 150 | 2600 | 50 | 4.0 | 0.013 | 0.090 | 0.28 | 0.05 | 0.024 | 70.0 |

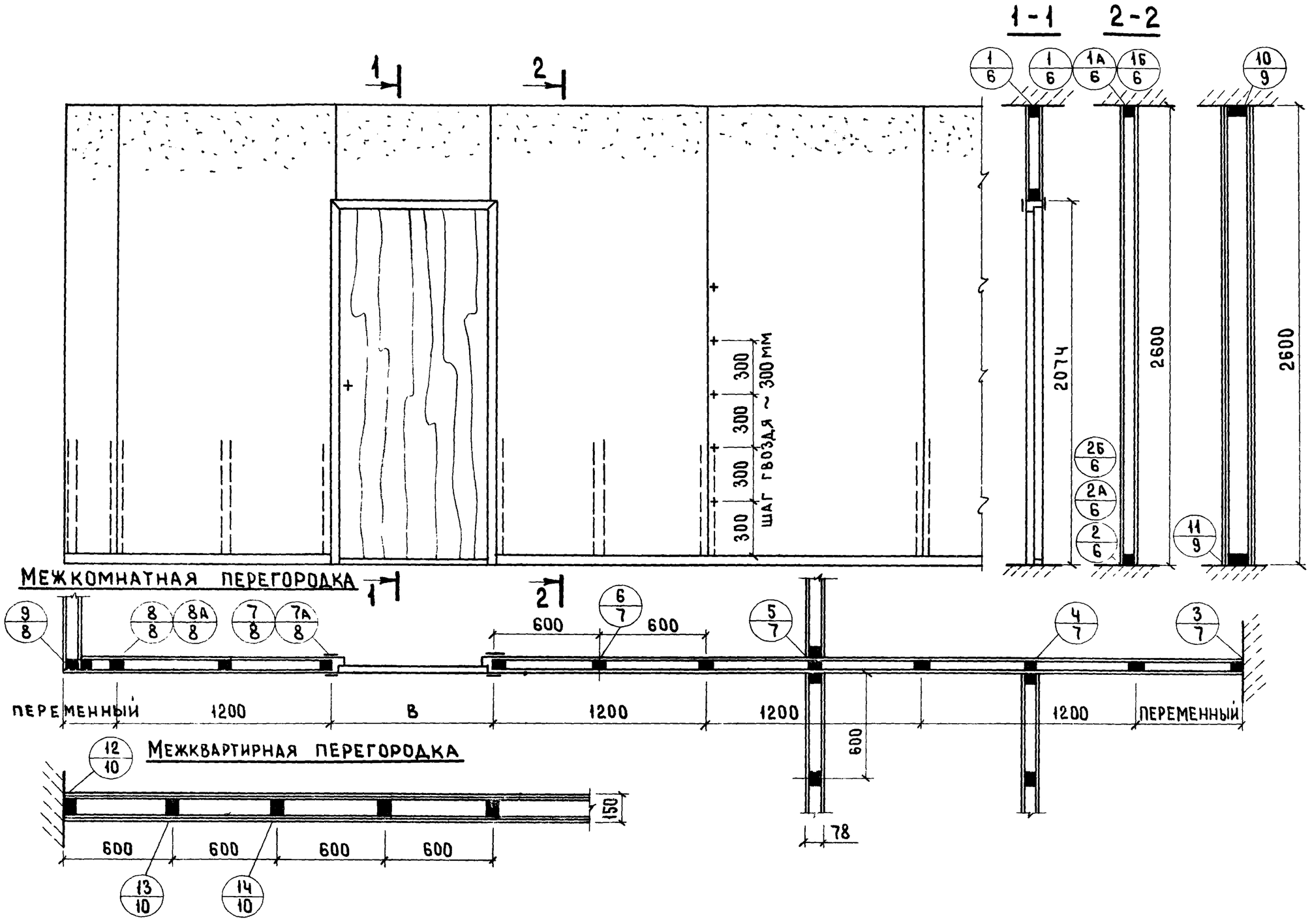


| | | | |
|---|---|---|---|
| Инвент N | | | |
| Взамен | | | |
| Инж. | | | |
| Гл. арх. пр. | Панков | | |
| Разраб. | Зингер | | |
| | Егоркина | | |

ЦНИИЭП жилища г. Москва

ТК 1978

# Монтажная схема перегородок

Серия 1.131-16
Выпуск 1
Лист 5

15852 7

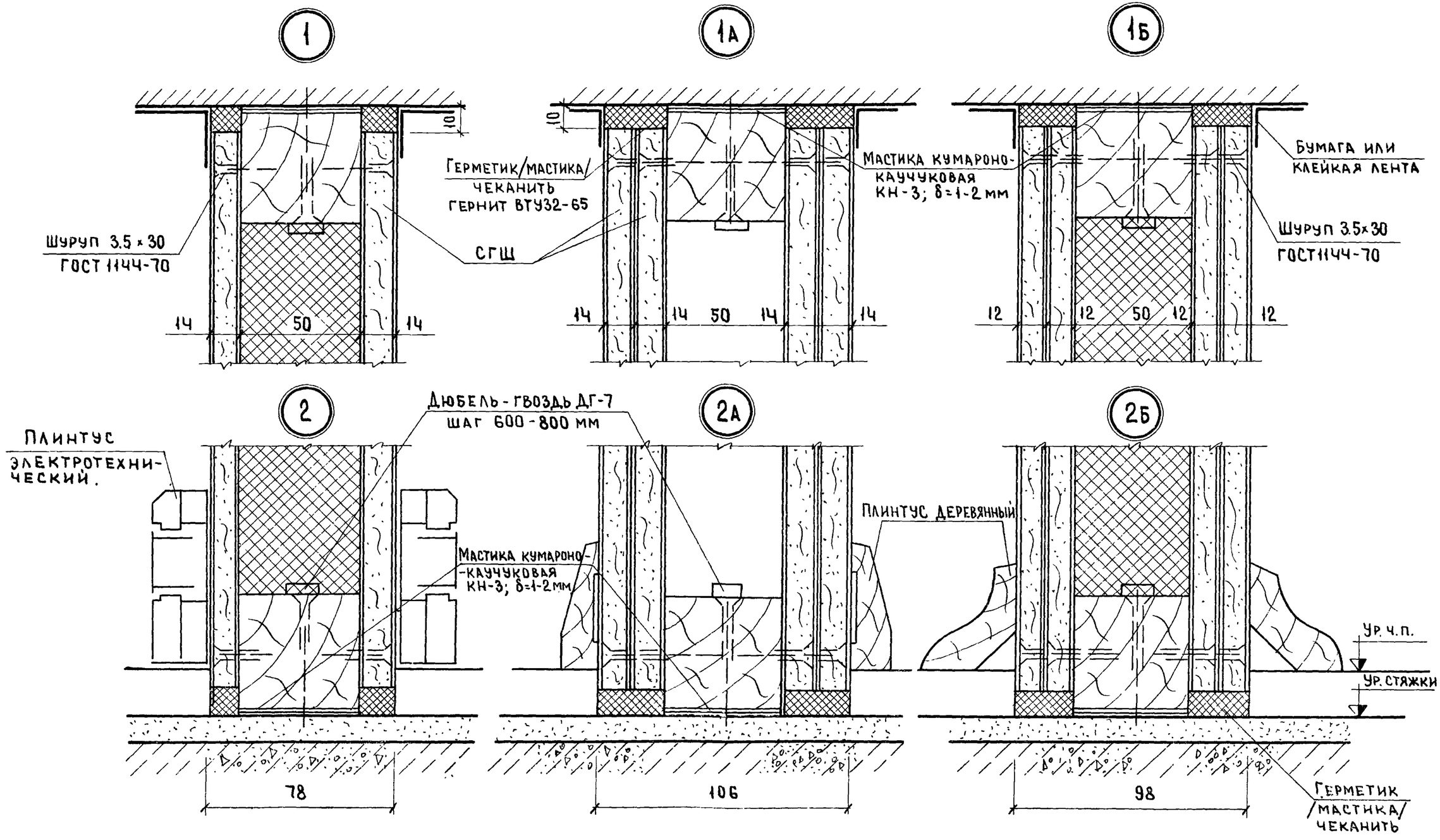


Взамен

Разработ. Егоркина

г. Москва

ТК 1978

Узлы 1; 1А; 1Б; 2; 2А; 2Б

Серия 1.131-16

Выпуск 1 | Лист 6

15852 8

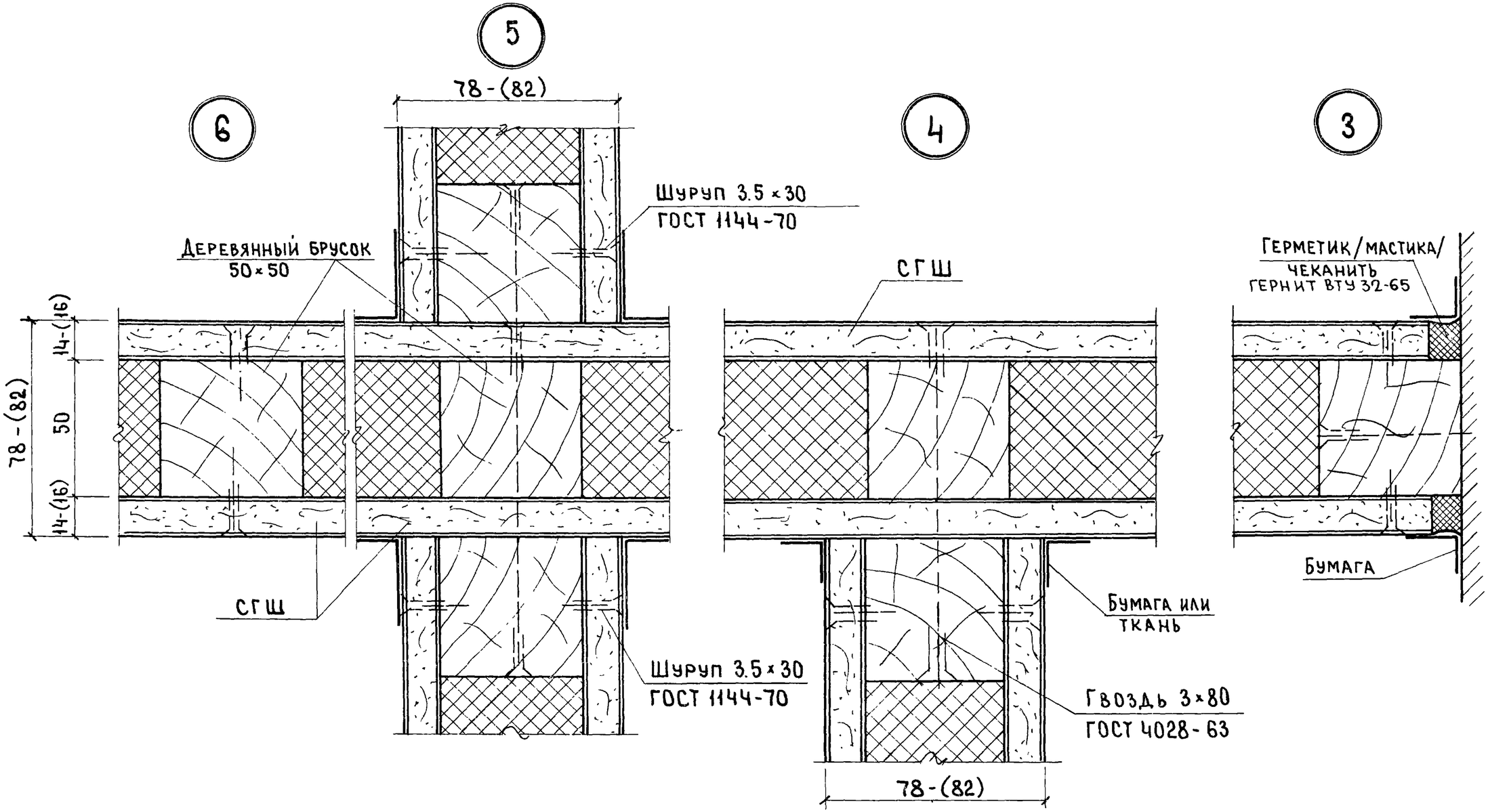


Установка бруска обязательна
во всех местах сопряжения перегородок.
Размеры в скобках даны для
СГШ толщиной 16мм

| | | | |
|---|---|---|---|
| ЦНИИЭП жилища | Главный архитектор | Разработ. | Зингер |
| | | | Зингер |

| | | | |
|---|---|---|---|
| ТК 1978 | Узлы 3; 4; 5; 6. | Серия 1.131-16 | |
| | | Выпуск 1 | Лист 7 |

Взамен

15852

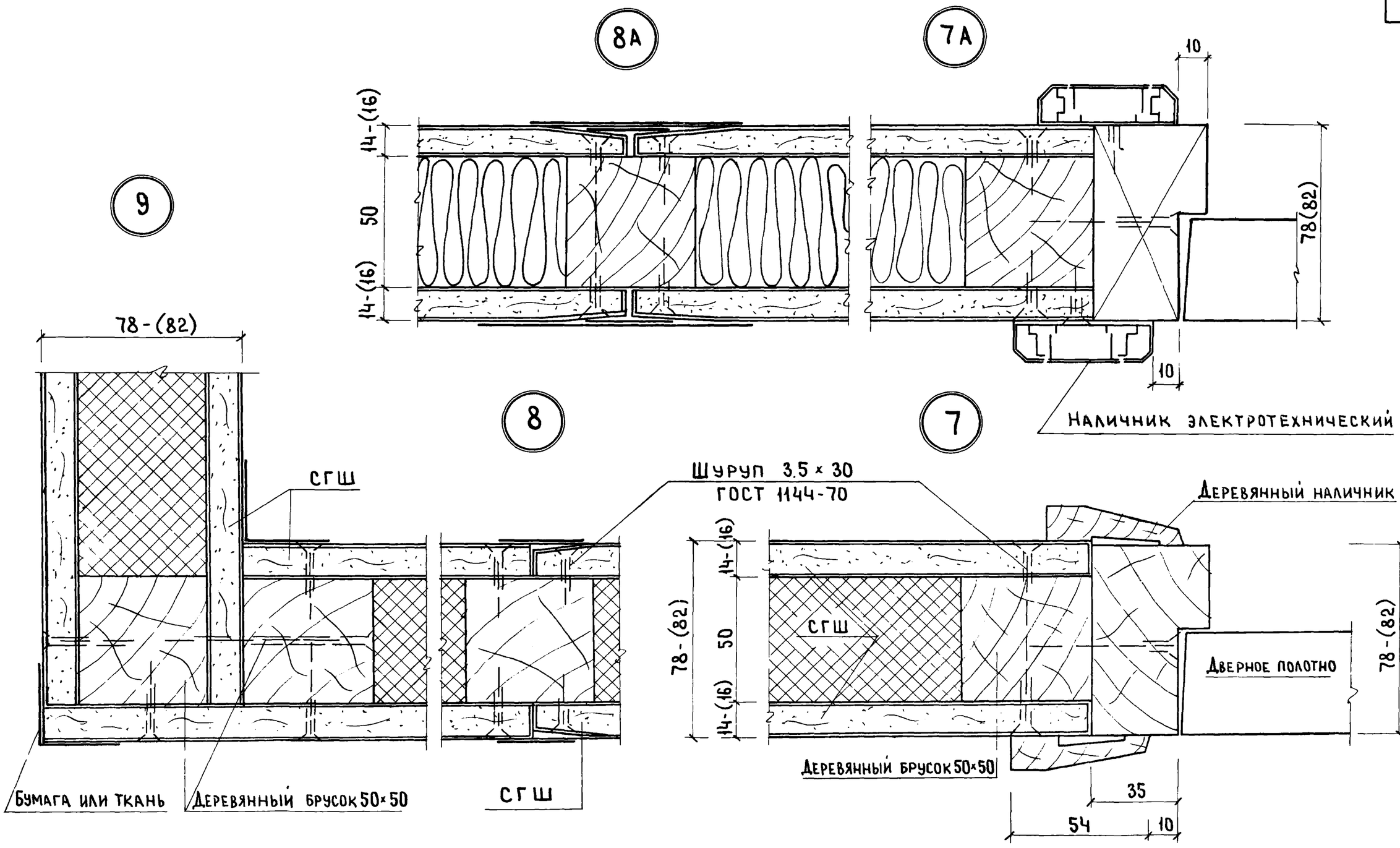


| | | | |
|---|---|---|---|
| Разработ. | Зингер | | |

ТК 1978

Узлы 7; 7А; 8; 8А; 9.

| Серия 1.131-16 | |
|---|---|
| Выпуск 1 | Лист 8 |

15852 10

Инвен. № 1548 | Взамен

10

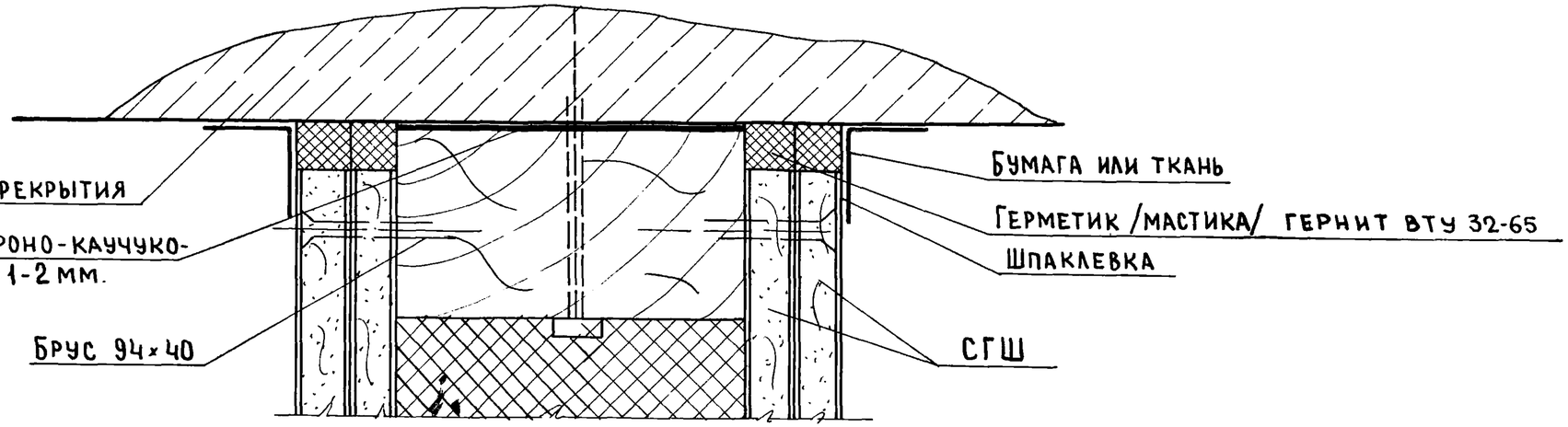


11

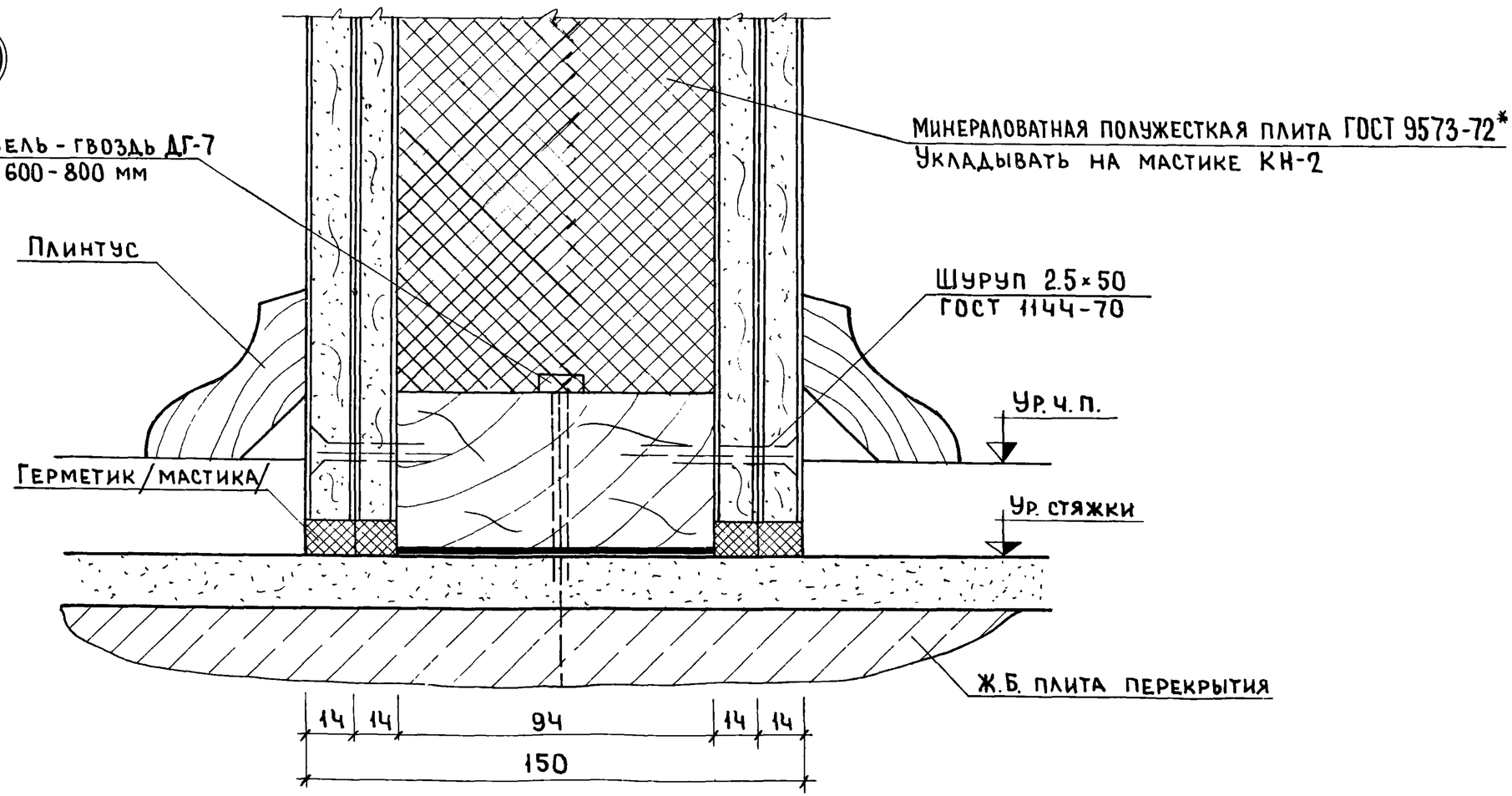


| | | | |
|---|---|---|---|
| Гл. инж. проект | Панков | | |
| Гл. арх. пр. | Зингер | | |
| Разраб | Егоркина | | |

ЦНИИЭП жилища

ТК 1978

Монтажные узлы межквартирной перегородки: 10; 11.

Серия 1.131-16

Выпуск 1 | Лист 9

15852 11

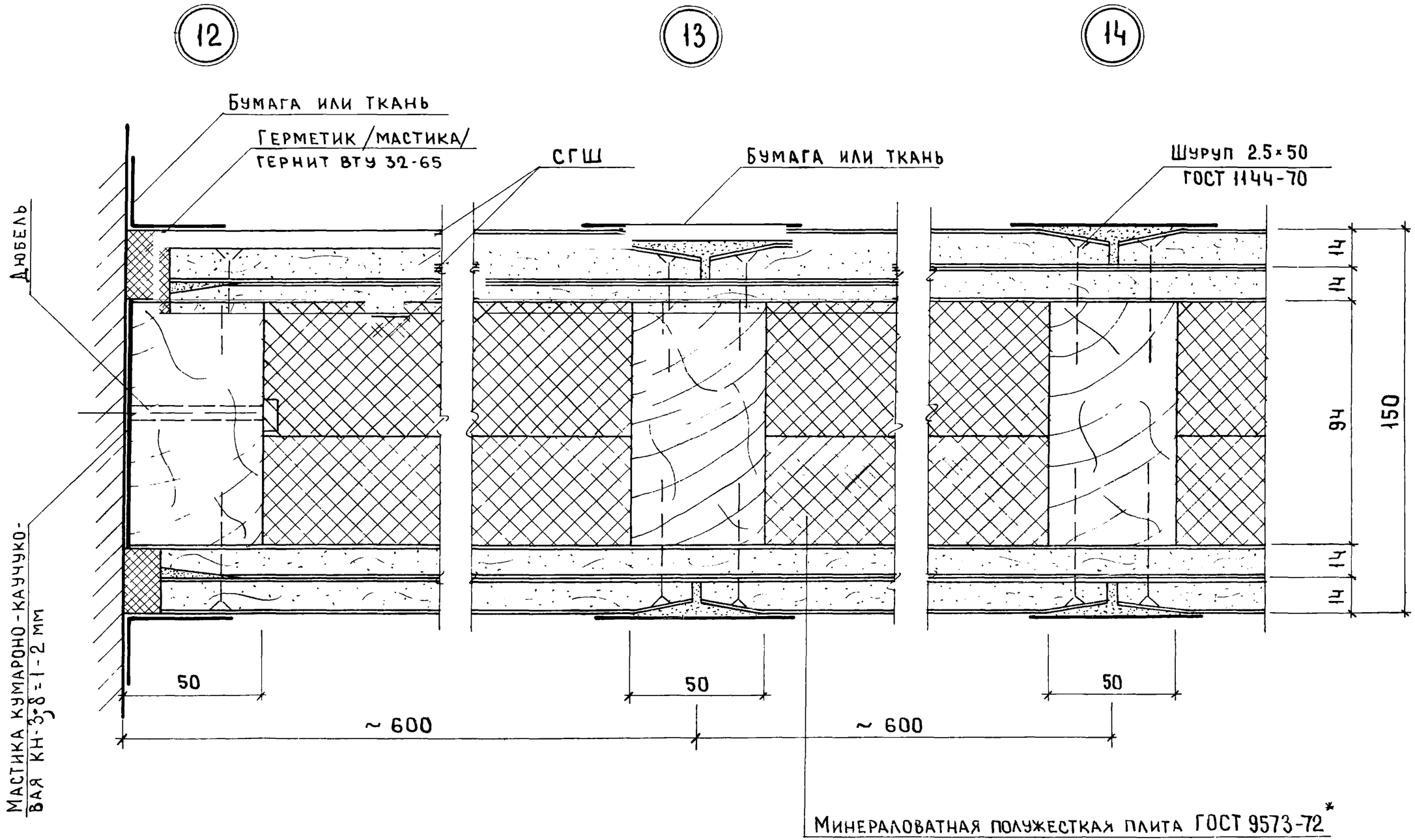


| | | | |
|---|---|---|---|
| Разраб. | Егоркина | | |
| ТК 1978 | Монтажные узлы межквартирной перегородки: 12; 13; 14 | Серия 1.131-16 | |
| | | Выпуск 1 | Лист 10 |

Взамен

## А Положение до сжатия

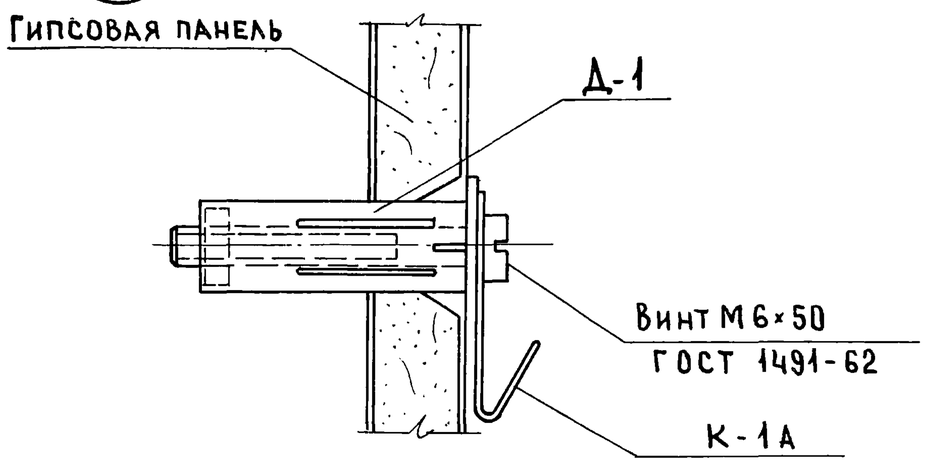


## Б

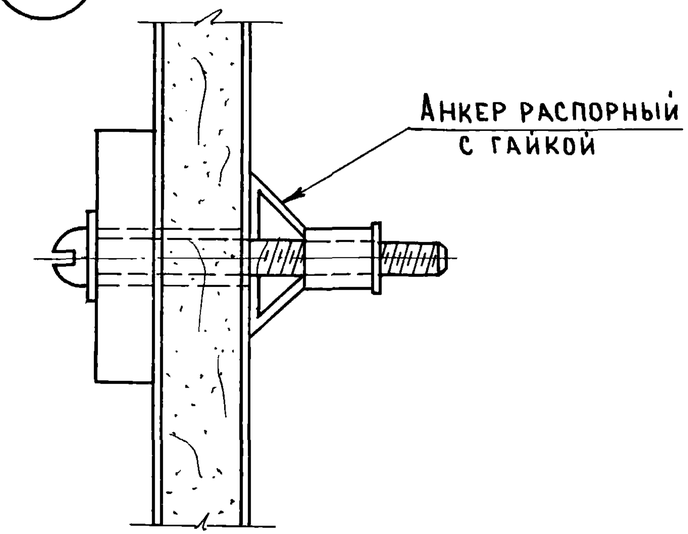


## В

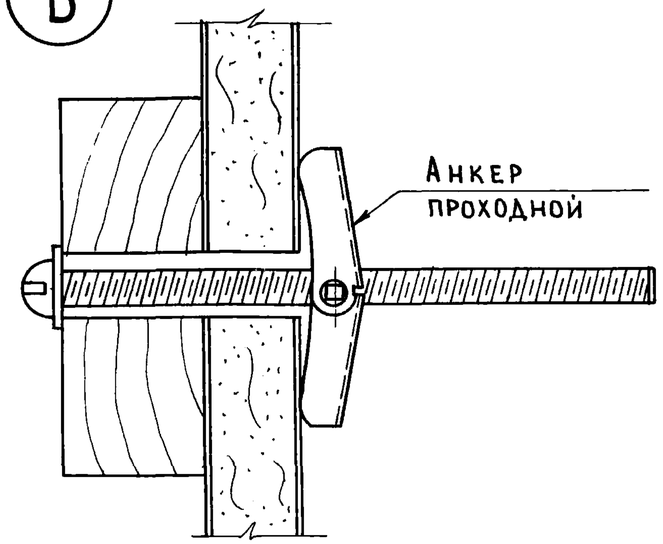


## Положение сжатое

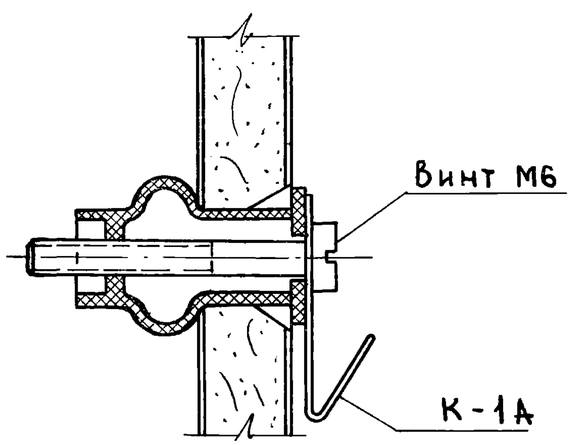


## Г

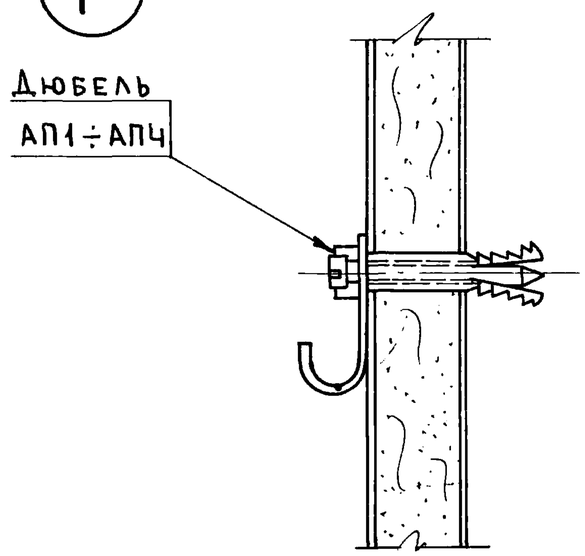


## Д

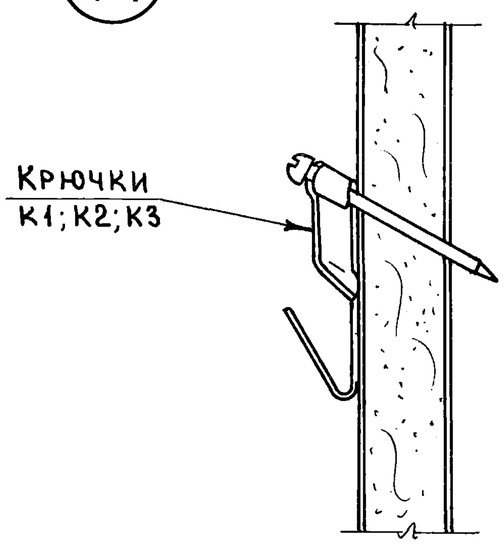


ЦПИИЛ жилища

Разраб. Егоркина

| ТК 1978 | Детали крепления дюбелей, анкеров и крючков для навески оборудования | Серия 1.131-16 | Выпуск 1 | Лист 11 |
|---|---|---|---|---|

15852

# Пластмассовые дюбели, крепежные элементы

## Д-1

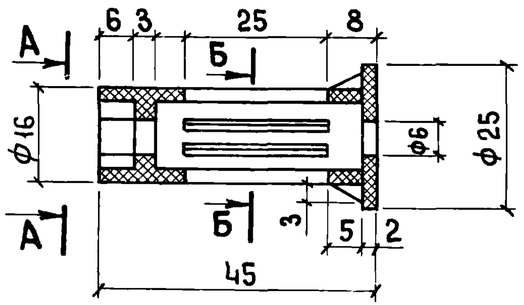


## А-А

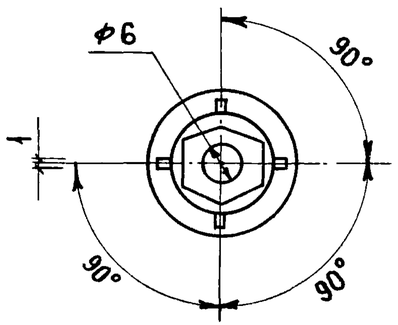


## Б-Б

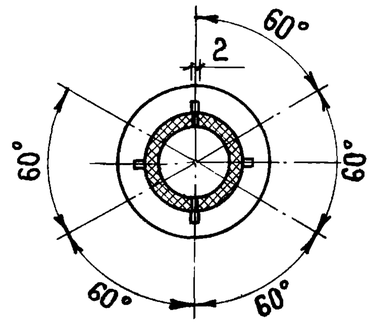


Материал - жесткий полихлорвинил.

## Д-2

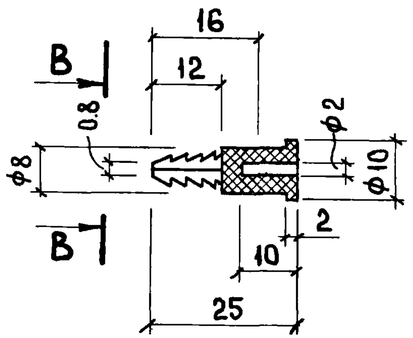


## В-В

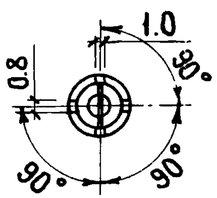


Материал дюбелей - жесткий полихлорвинил

## Крючок К-1А

Оцинковать

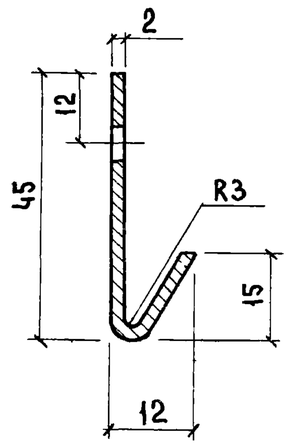


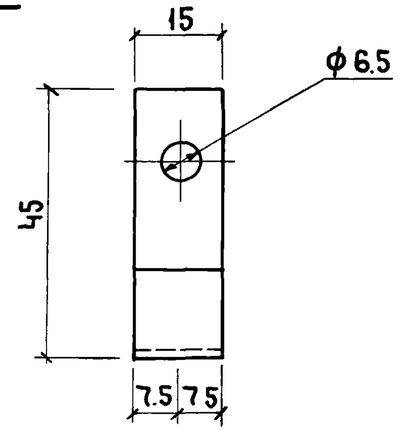


Материал МСТ кп2 ГОСТ 14918-69

Острые края притупить R 0.2 ÷ 0.4

| | | | |
|---|---|---|---|
| ТК 1978 | Дюбели пластмассовые. Крючок К-1А | Серия 1.131-16 | |
| | | Выпуск 1 | Лист 12 |

Взамен

Разраб. Егоркина

Цниипиэ жилища

Инвент № 1343 | Взамен

# АНКЕР ПРОХОДНОЙ

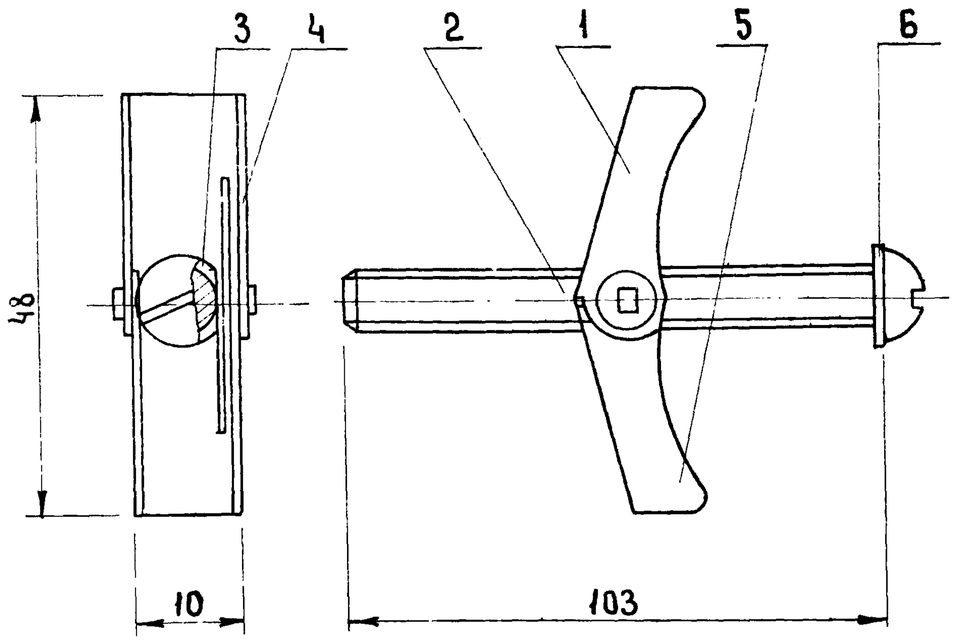


1-5 – ЗАЩЕЛКА ПОВОРОТНАЯ
2 – ВИНТ
3 – ГАЙКА-СТЕРЖЕНЬ С ПРУЖИНОЙ
6 – ШАЙБА

# АНКЕРА С РАСПОРНОЙ ГАЙКОЙ

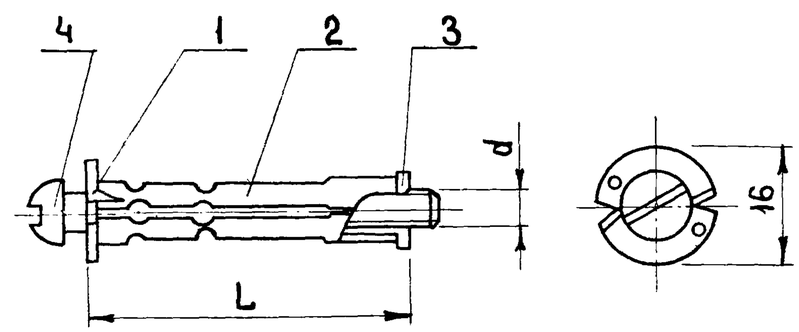


1-2 – РАСПОРНЫЙ АНКЕР
3 – ГАЙКА
4 – ВИНТ

| Тип | Размеры (мм) | |
|---|---|---|
| | d | L |
| АГ 1 | 4 | 65 |
| АГ 2 | 4 | 55 |
| АГ 3 | 6 | 65 |
| АГ 4 | 6 | 55 |

Инж. Зингер | Гл. арх. проекта | Разраб. Егоркина

ЦНИИЭП жилища

ТК 1978

## Анкеры

Серия 1.131-16 | Выпуск 1 | Лист 13

# КРЮЧКИ

К1÷3

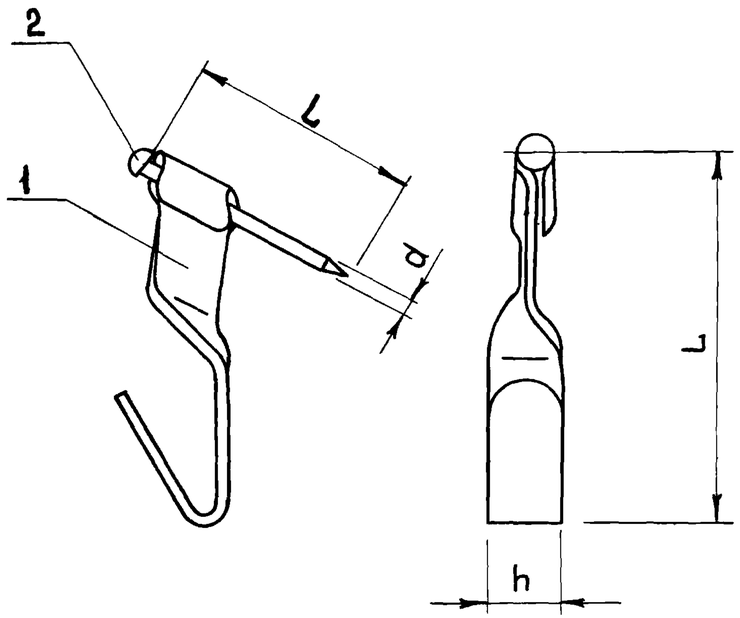


Материал - МСТ кп2. ГОСТ 14918-69
острые края притупить R 0.2÷0.4 оцинковать.

1 – Крючок
2 – Гвоздь

| Тип | Размеры (мм) | | | |
|---|---|---|---|---|
| | L | ℓ | h | d |
| К 1 | 40 | 40 | 6 | 2 |
| К 2 | 33 | 25 | 7 | 1.5 |
| К 3 | 20 | 15 | 4 | 1 |

# ДЮБЕЛЯ

АП 1÷4

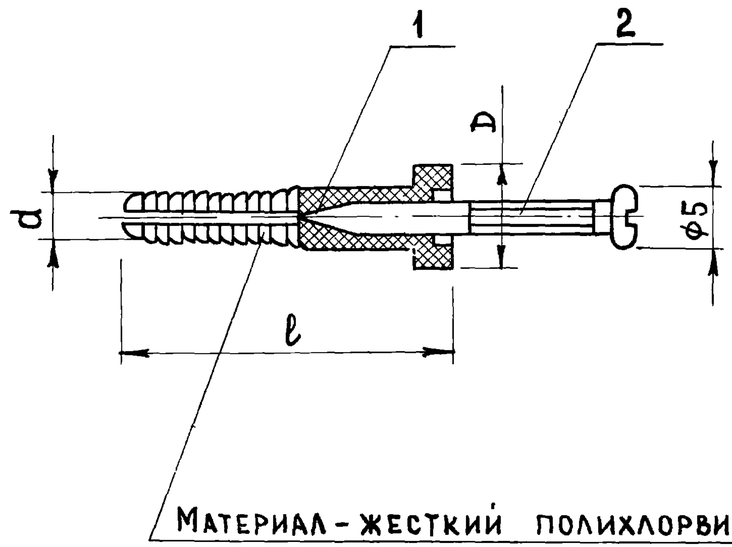


Материал - жесткий полихлорвинил

1 – Дюбель
2 – Винт

| Тип | Размеры (мм) | | | |
|---|---|---|---|---|
| | D | ℓ | d | |
| АП 1 | 10 | 15 | 4 | |
| АП 2 | 12 | 20 | 6 | |
| АП 3 | 14 | 30 | 8 | |
| АП 4 | 16 | 40 | 10 | |