Типовой проект 704-5-16 Альбом IV.

ТИПОВОЙ ПРОЕКТ 704-5-16

СКЛАД ДЛЯ ХРАНЕНИЯ БАЛЛОНОВ СЖИЖЕННОГО ГАЗА

АЛЬБОМ IV

МЕХАНИЗАЦИЯ ПОГРУЗО-РАЗГРУЗОЧНЫХ РАБОТ

Типовой проект 704-5-16 Альбом IV

ТИПОВОЙ ПРОЕКТ 704-5-16

СКЛАД ДЛЯ ХРАНЕНИЯ БАЛЛОНОВ СЖИЖЕННОГО ГАЗА

АЛЬБОМ IV

СОСТАВ ПРОЕКТА

АЛЬБОМ I - Общая часть. Технологические и сантехнические чертежи.
АЛЬБОМ II - Склады на 50,100,200 баллонов со стенами из металлической сетки. Архитектурно-строительные и электрические чертежи.
АЛЬБОМ III - Склады на 200,400,740 баллонов со стенами из кирпича. Архитектурно-строительные и электрические чертежи.
АЛЬБОМ IV - Механизация погрузо-разгрузочных работ
АЛЬБОМ V - Заказные спецификации
АЛЬБОМ VI - Сметы (для металлического варианта)
АЛЬБОМ VII - Сметы (для кирпичного варианта)

Разработан:
Главный инженер института „Мосгазпроект" /Яровой Ю.В./
Главный инженер проекта /Екименко Л.В./

Утвержден и введен в действие институтом „Мосгазпроект"
приказ от 13. 12. 79. №181

Содержание альбома

N/N п/п	Наименование	Марка и N° листа	N° страницы альбома
	Титульный лист		1
1	Содержание альбома		2
2	Ведомость покупных изделий и спецификация круга поворотного	704-5-1/71ВМ	3
3	Круг поворотный	Тх-5	4
4	Стояк	Тх-5	5
5	Ролик	Тх-5	5
6	Монорельс вращающийся	Тх-5	5
7	Балка	Тх-5	5
8	Петля	Тх-5	6
9	Опора подшипника неподвижная	Тх-5	6
10	Ограничитель нижний	Тх-5	6
11	Ограничитель подъема	Тх-5	6
12	Собачка	Тх-5	7
13	Фиксатор	Тх-5	7
14	Щечка	Тх-5	7
15	Кольцо	Тх-5	7
16	Корпус	Тх-5	8
17	Спецификация узла подвески	Тх-6	8
18	Стержень	Тх-6	8
19	Узел подвески	Тх-6	9
20	Косынка	Тх-6	10
21	Косынка	Тх-6	10
22	Переходник	Тх-6	10
23	Стержень	Тх-6	10
24	Кольцо	Тх-6	11
25	Крюк	Тх-6	11
26	Пластина	Тх-6	11
27	Пластина	Тх-6	11

Типовой проект 704-5-16 Альбом IV

№ строки	Наименование	Код ОКП	Обозначение документа на поставку	Поставщик	Куда входит (обозначение)	Количество: На издел.	В комп-ты	На рег-ие	Всего	Примечание
1	Цепь СН6х19									
2	ℓ= 1500		ГОСТ 2319-70		Тх-6	2			2	
3	Подшипник 8115		ГОСТ 6874-75		Тх-5	2			2	
4	Канат 3,7-I-Л-0-Н-180									
5	L= 3500		ГОСТ 3070-74		Тх-5	2			2	
6	Кошка 1Б		ГОСТ 47-63		Тх-6	1			1	
7	Таль 1-0,5-6		ГОСТ 2799-75		Тх-6	1			1	
8	Коуш 15		ГОСТ 2224-72		Тх-5	2			2	
9	Крепежные изделия									
10	Болты М6х50.58		ГОСТ 7798-70		Тх-5	2			2	
11	М10х30.58		ГОСТ 7798-70		Тх-6	4			4	
12	М10х30.58		ГОСТ 7798-70		Тх-5	2			2	
13	М10х85.58		ГОСТ 7798-70		Тх-5	4			4	
14	М12х100.58		ГОСТ 7798-70		Тх-5	4			4	
15	Гайки М6.5		ГОСТ 5915-70		Тх-5	2			2	
16	М10.5		ГОСТ 5915-70		Тх-6	4			4	
17	М12.5		ГОСТ 5915-70		Тх-5	4			4	
18	М24х2		ГОСТ 5915-70		Тх-6	4			4	
19	Шайба 10		ГОСТ 11371-78		Тх-5	6			6	
20	Шайба 10		——"——		Тх-6	4			4	
21	Шайба 24		——"——		Тх-6	4			4	
22	Шайба 12		ГОСТ 10906-78		Тх-5	8			8	
23										
24										
25										
26										

Инв. № подл. | Подп. и дата | Взам. инв. № | Инв. № дубл. | Подп. и дата

Изм.	Лист	N Докум.	Подп.	Дата			
Разраб.		Иванова			ТП 704-5-16 ВП		
Пров.		Екименкова			Механизация погрузо-разгрузочных работ. Ведомость покупных изделий	Лит. Р	Лист	Листов 1
Н. контр.		Стоганов		18.02.80		Институт Мосгазпроект	
Утв.		Масанов					

копировал: формат 12

Формат	Зона	Поз.	Обозначение	Наименование	Кол.	Примечание
				Документация		
22			Тх-5 СБ	Сборочный чертеж		
				Сборочные единицы		
11		1	Тх-5-0100	Стояк	4	
				Детали		
11		2	Тх-5-01	Ролик	1	
11		3	Тх-5-02	Монорельс вращающийся	1	
11		4	Тх-5-03	Балка	1	
11		5	Тх-5-04	Петля	2	
11		6	Тх-5-05	Опора подшипника неподвижная	1	
11		7	Тх-5-06	Ограничитель нижний	2	
11		8	Тх-5-07	Ограничитель подъёма	2	
11		9	Тх-5-08	Собачка	2	
11		10	Тх-5-09	Фиксатор	2	
11		11	Тх-5-10	Щечка	2	
11		12	Тх-5-10-01	Щечка	2	
11		13	Тх-5-11	Кольцо	1	
11		14	Тх-5-12	Корпус	1	
64		15	Тх-5-13	Упор		

Инв. № подл. | Подп. и дата | Взам. инв. № | Инв. № дубл. | Подп. и дата

Изм.	Лист	N Докум.	Подп.	Дата			
Разраб.		Иванова			ТП 704-5-16 Тх-5		
Пров.		Екименкова			Круг поворотный	Лит. Р	Лист 1	Листов 2
Н. контр.		Стоганов		18.02.80		Институт Мосгазпроект	
Утв.		Масанов					

копировал: формат 11

Формат	Зона	Поз.	Обозначение	Наименование	Кол.	Примечание
				Лист $\frac{Б\text{-}ОН\text{-}10.0\ ГОСТ\ 19903\text{-}74}{Ст.3\ ГОСТ\ 14637\text{-}69}$		
				(15х50) h14	2	0,06 кг
				Стандартные изделия		
		17		Подшипник 8115 ГОСТ 6874-75	2	
		18		Коуш 15 ГОСТ 2224-72	2	
		19		Канат 3,7-I-Л-0-Н-180 ГОСТ 3070-74; L=3500	2	
				Болты ГОСТ 7798-70		
		20		М6х50.58	2	
		21		М10х30.58	2	
		22		М10х85.58	2	
		23		М12х100.58	4	
				Гайки ГОСТ 5915-70		
		24		М6.5	2	
		25		М10.5	4	
		26		М12.5	4	
		27		Шайба 10 ГОСТ 11371-78	6	
		28		Шайба 12 ГОСТ 10906-78	8	

Инв. № подл. | Подп. и дата | Взам. инв. № | Инв. № дубл. | Подп. и дата

Привязан

Изм.	Лист	N Докум.	Подп.	Дата		
					ТП 704-5-16 Тх-5	Лист 2

копировал: формат 11

Тх-5СБ

Типовой проект 704-5-16 Альбом IV

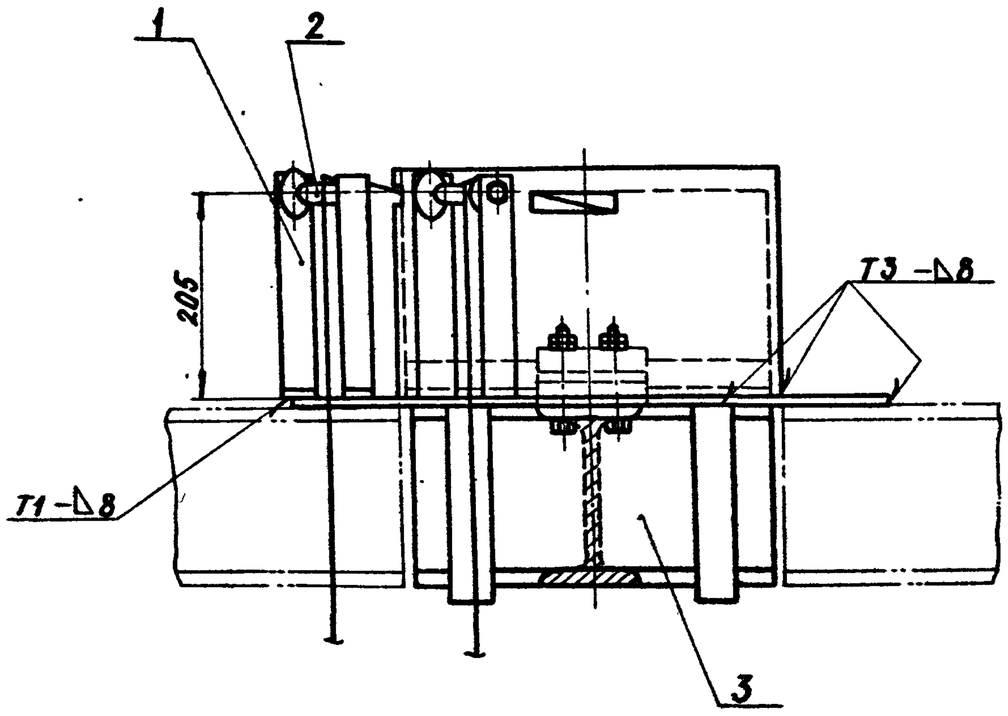

Б - Б

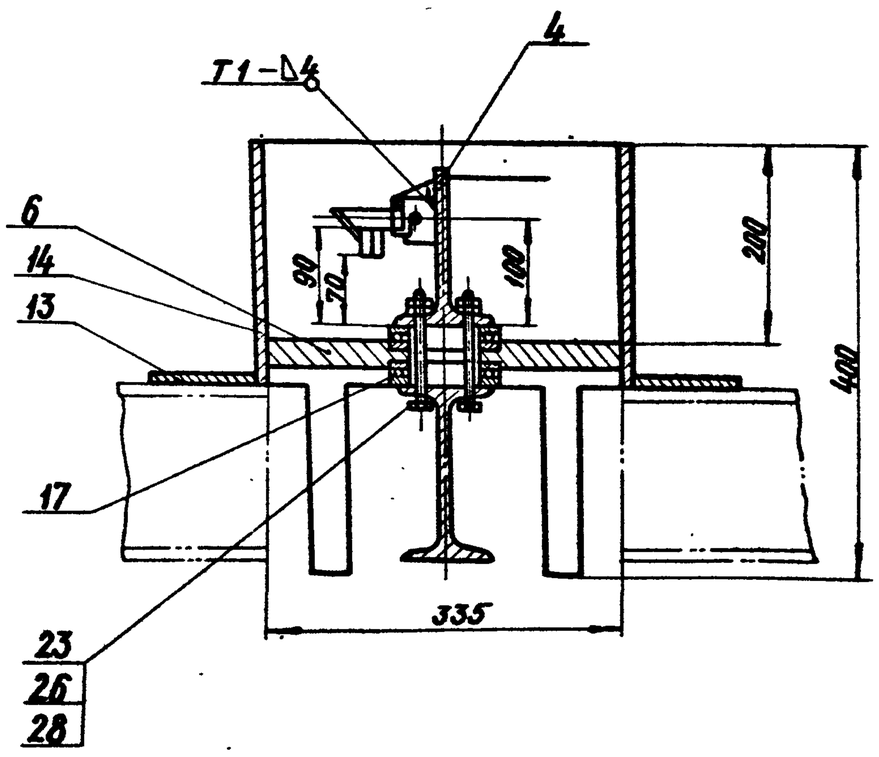

Б

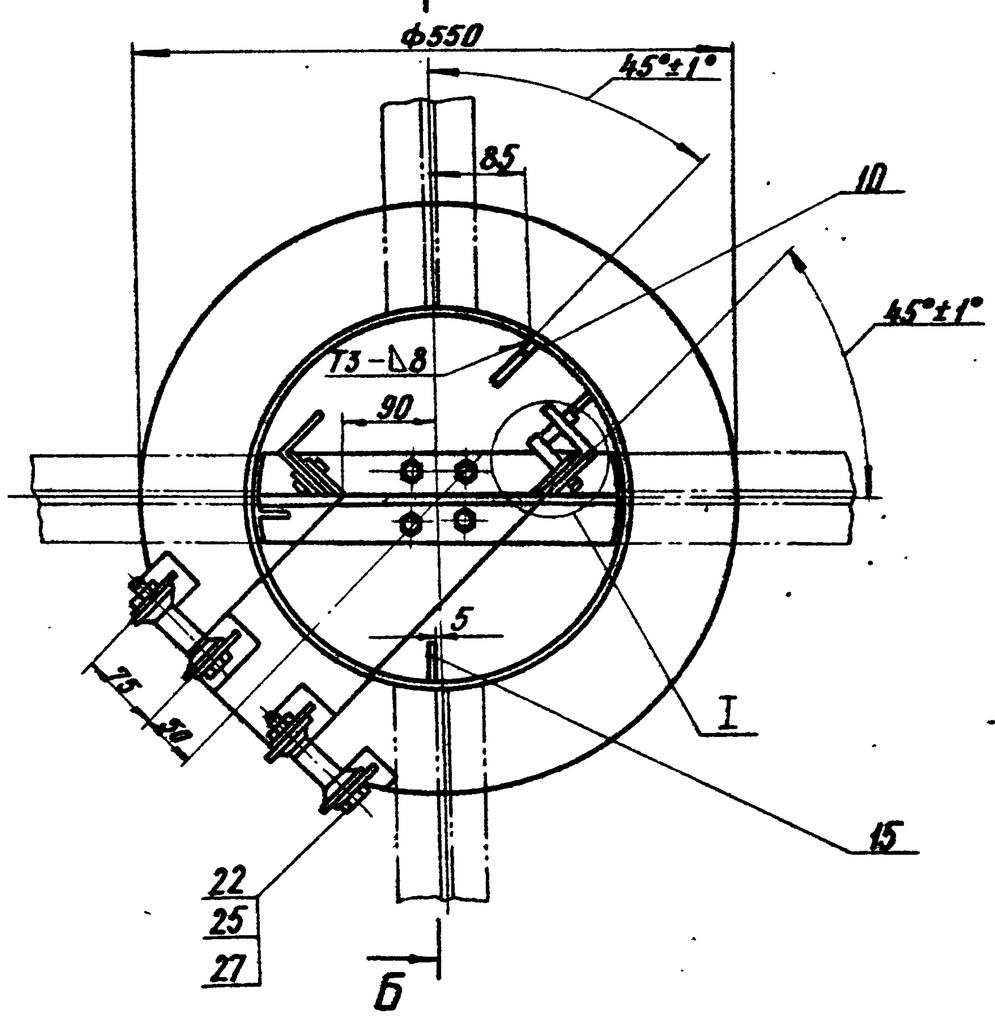

А - А (повернуто)
М1:1

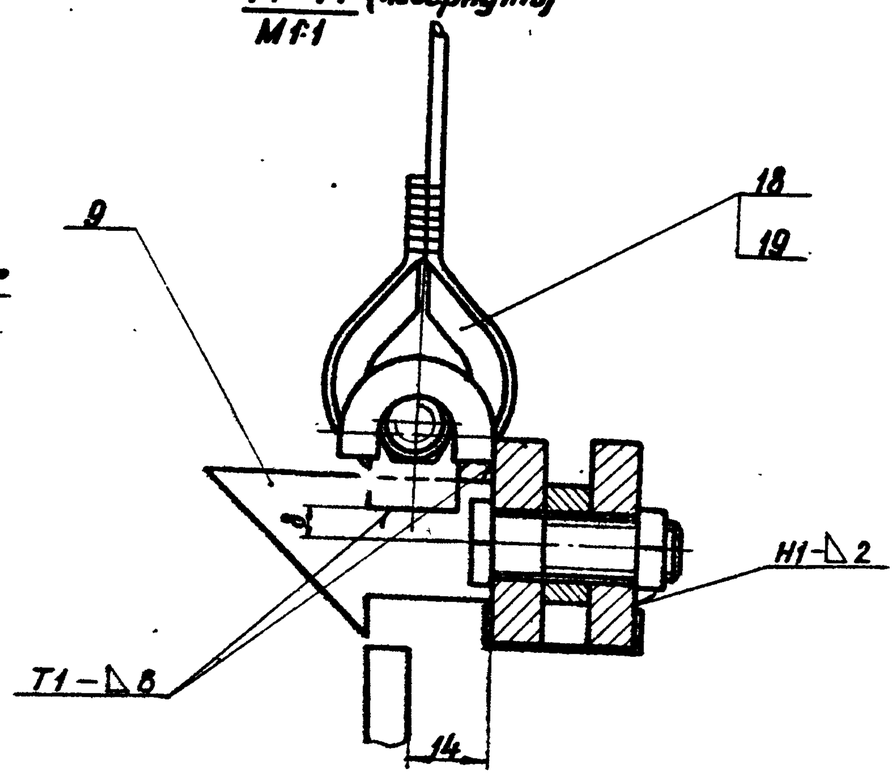

I
М1:1

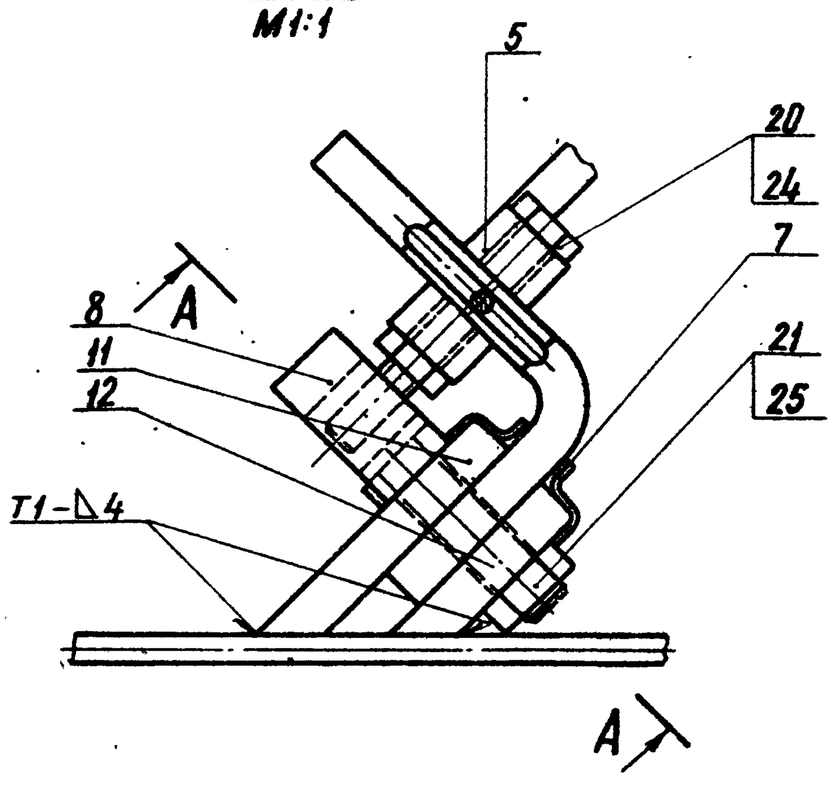

1. Максимальная грузоподъемность поворотного круга 0,5 т.
2. Изготовление деталей, несущих грузовую нагрузку, испытание поворотного круга произвести согласно „правил устройства и эксплуатации грузоподъемных кранов" Госгортехнадзора СССР
3. Паспорт на поворотный круг составляется заводом изготовителем.
4. До начала эксплуатации должны быть составлены производственная инструкция и инструкция по технике безопасности.
5. Сварку производить по ГОСТ 5264-69.

Привязан

Изм.	Лист	N Докум.	Подпись	Дата	ТП 704-5-16 Тх-5СБ		
Разраб.		Иванова			Круг поворотный Сборочный чертеж	Лит.	Масса	Масштаб
Пров.		Екимченко				Р	105,7	1:5
Т.контр.						Лист	Листов 1
Н.контр.		Стоганов				Институт Мосгазпроект	
Утв.		Масанов					

Инв. № подл. | Подпись и дата | Взам. инв. № | Инв. № дубл. | Подп. и дата

Копировал: Коф.

Формат А2

Типовой проект 704-5-16 Альбом IV

Тх-5-01-00

(√)А

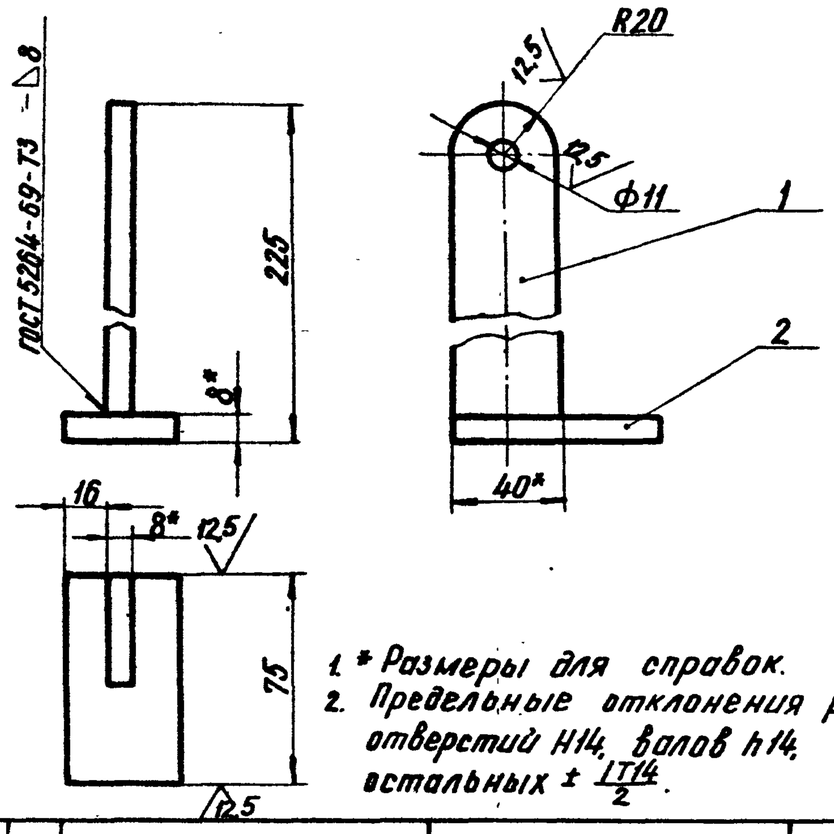

1. * Размеры для справок.
2. Предельные отклонения размеров: отверстий H14, валов h14, остальных $\pm \frac{IT14}{2}$.

Формат	Зона	Поз.	Обозначение	Наименование	Кол.	Примечание
Б4		1	Тх-5-0101	Опора		
				Полоса $\frac{8\times40\ ГОСТ\ 103-76}{Ст3-1-II\ ГОСТ\ 535-79}$ L=217	1	0,56кг
Б4		2	Тх-5-0102	Лапка		
				Полоса $\frac{8\times40\ ГОСТ\ 103-76}{Ст3-1-II\ ГОСТ\ 535-79}$ L=754	1	0,18кг

Изм.	Лист	N Докум.	Подп.	Дата	ТП 704-5-16 Тх-5-01-00	Лит.	Масса	Масштаб
Разраб.		Иванова			Стояк	Р	0,74	1:2
Пров.		Екименкова				Лист	Листов 1	
Т.контр.								
Н.контр.		Стаганов		18.02.80		Институт Мосгазпроект		
Утв.		Масанов						

Инв. N подл. | Подпись и дата | Взам. инв. N | Инв. N дубл. | Подп. и дата

копировал: Каф. формат 11

Тх-5-01

12,5

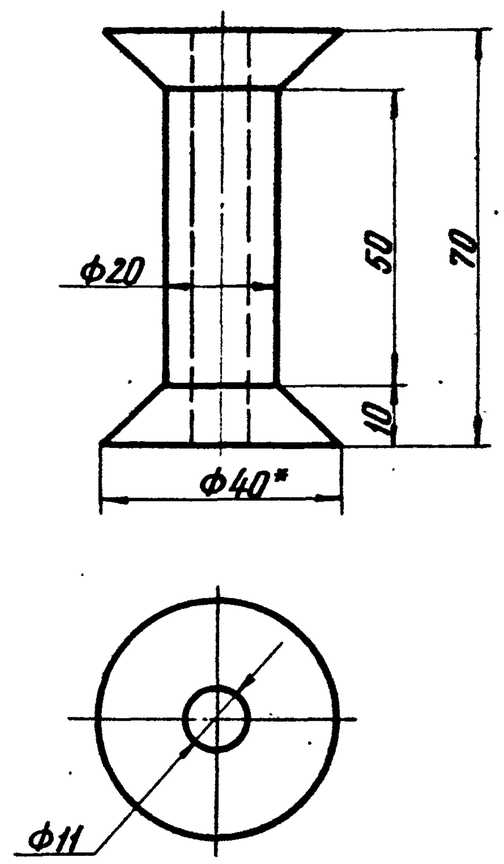

1. Предельные отклонения размеров: отверстий H14, валов h14, остальных $\pm \frac{IT14}{2}$.
2. * Размер для справок.

Изм.	Лист	N Докум.	Подп.	Дата	ТП 704-5-16 Тх-5-01	Лит.	Масса	Масштаб
Разраб.		Иванова			Ролик	Р	0,15	1:1
Пров.		Екименкова				Лист	Листов 1	
Т.контр.								
Н.контр.		Стаганов		18.02.80	Круг $\frac{В40\ ГОСТ\ 2590-71}{Ст3-1-II\ ГОСТ\ 535-79}$	Институт Мосгазпроект		
Утв.		Масанов						

Инв. N подл. | Подп. и дата | Взам. инв. N | Инв. N дубл. | Подп. и дата

копировал: Каф. формат II

Тх-5-02

(√) 12,5

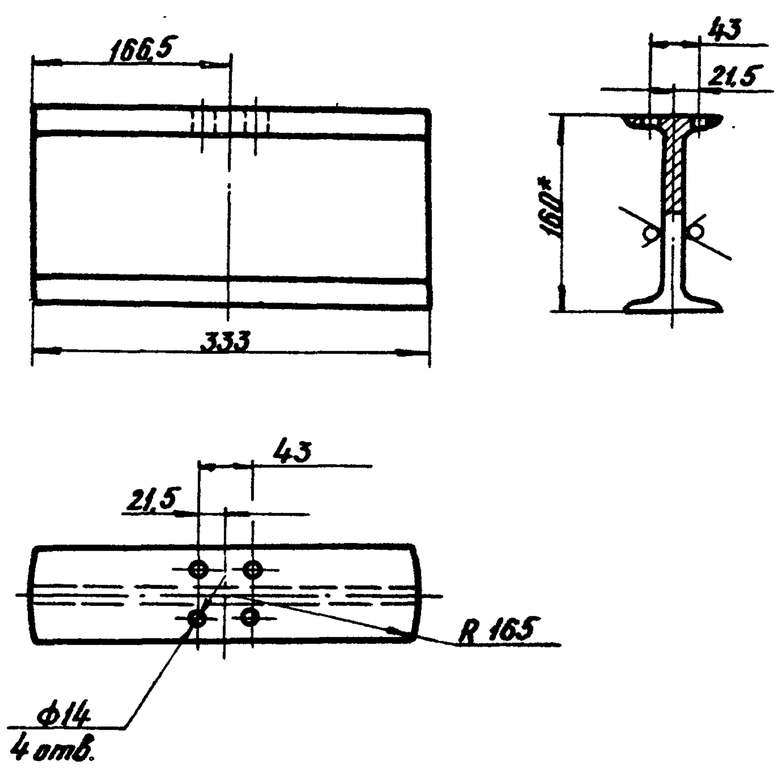

1. Предельные отклонения размеров: отверстий H14, валов h14, остальных $\pm \frac{IT14}{2}$.
2. * Размер для справок.

Изм.	Лист	N Докум.	Подп.	Дата	ТП 704-5-16 Тх-5-02	Лит.	Масса	Масштаб
Разраб.		Иванова			Монорельс вращающийся	Р	5,3	1:5
Пров.		Екименкова				Лист	Листов 1	
Т.контр.								
Н.контр.		Стаганов		18.02.80	Двутавр $\frac{16\ ГОСТ\ 8239-72}{Ст3-1-II\ ГОСТ\ 535-79}$	Институт Мосгазпроект		
Утв.		Масанов						

Инв. N подл. | Подп. и дата | Взам. инв. N | Инв. N дубл. | Подп. и дата

копировал: Каф. формат 11

Тх-5-03

(√) А

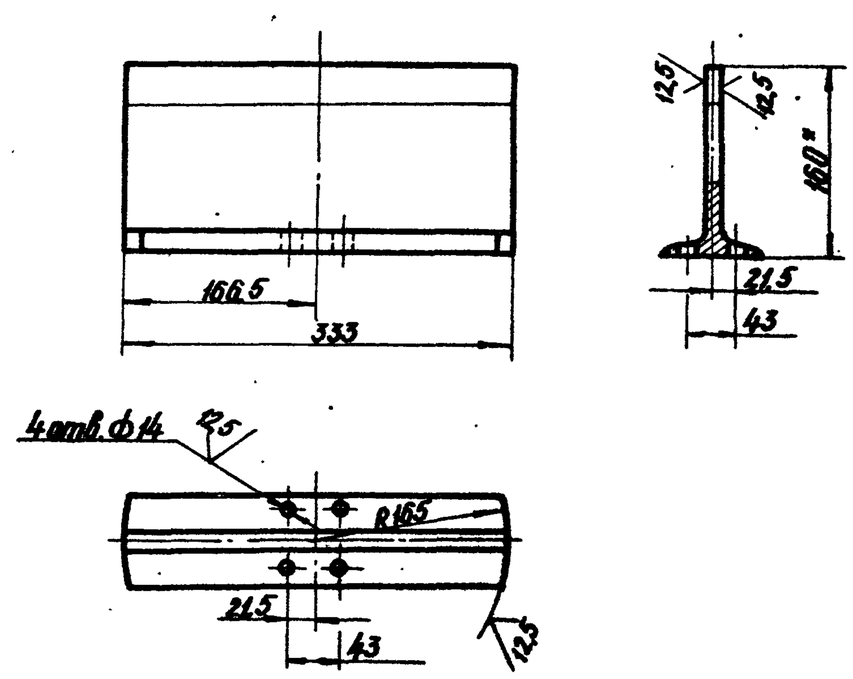

1. Предельные отклонения размеров: отверстий H14, валов h14, остальных $\pm \frac{IT14}{2}$.

Привязан

Изм.	Лист	N Докум.	Подп.	Дата	ТП 704-5-16 Тх-5-03	Лит.	Масса	Масштаб
Разраб.		Иванова			Балка	Р	4,54	1:5
Пров.		Екименкова				Лист	Листов 1	
Т.контр.								
Н.контр.		Стаганов		18.02.80	Двутавр $\frac{16\ ГОСТ\ 8239-72}{Ст3-1-II\ ГОСТ\ 535-79}$	Институт Мосгазпроект		
Утв.		Масанов						

Инв. N подл. | Подп. и дата | Взам. инв. N | Инв. N дубл. | Подп. и дата

копировал: Каф. формат 11

Типовой проект 704-5-16 Альбом IV

Тх-5-04

12,5 √(√)

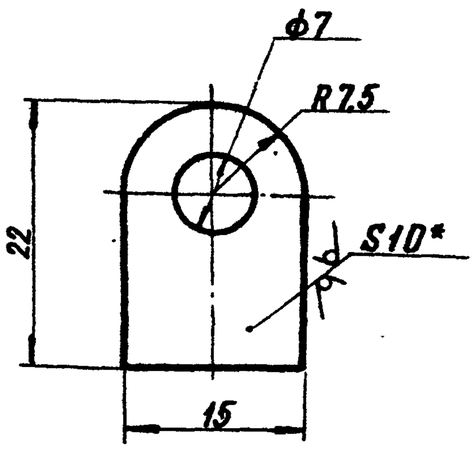

1. *Размер для справок.
2. Предельные отклонения размеров: отверстий H14, валов h14, остальных $\pm \frac{IT14}{2}$.

Изм. Лист	N Докум.	Подп.	Дата	ТП 704-5-16 Тх-5-04			
Разраб.	Иванова			Петля	Лит.	Масса	Масштаб
Пров.	Екименкова				Р	0,025	2:1
Т.контр.					Лист	Листов 1	
Н.контр.	Стоганов			Лист Б-ПН-10.0 ГОСТ 19903-74 Ст.3 ГОСТ 14637-69	Институт Мосгазпроект		
Утв.	Масанов						

Взам. инв. N | Инв. N дубл. | Подп. и дата | Инв. N подл. | Подп. и дата

копировал: Каф. формат 11

Тх-5-05

6,3 √(√)

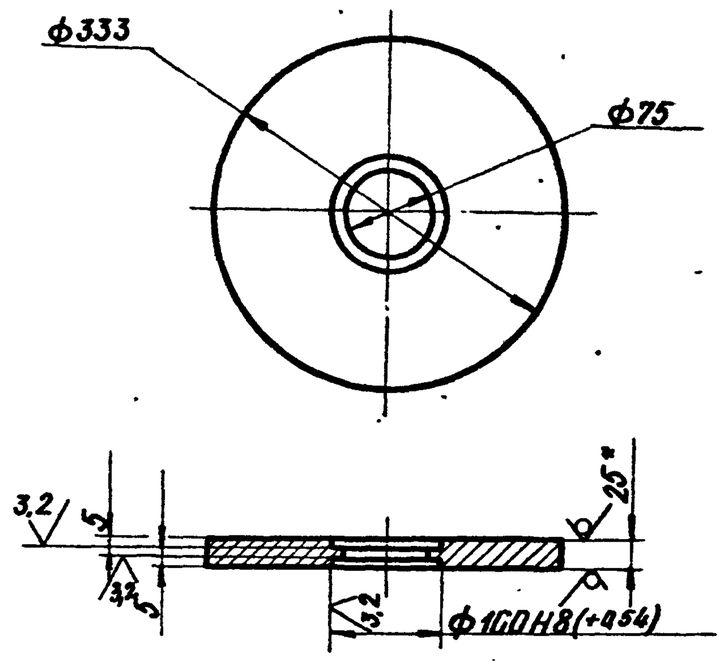

1. *Размер для справок.
2. Неуказанные предельные отклонения размеров: отверстий H14, валов h14, остальных $\pm \frac{IT14}{2}$.

Изм. Лист	N Докум.	Подп.	Дата	ТП 704-5-16 Тх-5-05.			
Разраб.	Иванова			Опора подшипника неподвижная	Лит.	Масса	Масштаб
Пров.	Екименкова				Р	14,0	1:5
Т.контр.					Лист	Листов 1	
Н.контр.	Стоганов			Лист Б-ПН-25 ГОСТ 19903-74 Ст.3 ГОСТ 14637-69	Институт Мосгазпроект		
Утв.	Масанов						

Взам. инв. N | Инв. N дубл. | Подп. и дата | Инв. N подл. | Подп. и дата

копировал: Каф. формат 11

Тх-5-06

12,5 √(√)

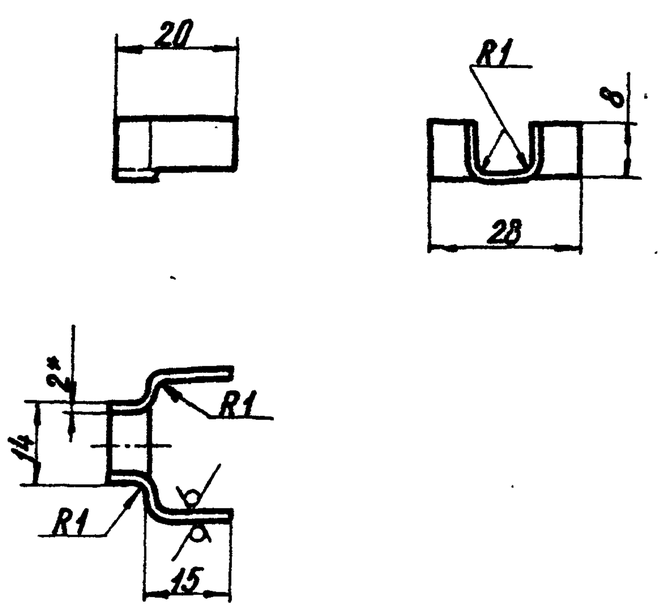

1. *Размер для справок.
2. Предельные отклонения размеров: валов h14, остальных $\pm \frac{IT14}{2}$.

Изм. Лист	N Докум.	Подп.	Дата	ТП 704-5-16 Тх-5-06			
Разраб.	Иванова			Ограничитель нижний	Лит.	Масса	Масштаб
Пров.	Екименкова				Р	0,035	1:1
Т.контр.					Лист	Листов 1	
Н.контр.	Стоганов			Лист Б-ПН-20 ГОСТ 19903-74 Ст.3 ГОСТ 16523-70	Институт Мосгазпроект		
Утв.	Масанов						

Взам. инв. N | Инв. N дубл. | Подп. и дата | Инв. N подл. | Подп. и дата

копировал: Каф. формат 11

Тх-5-07

12,5 √(√)

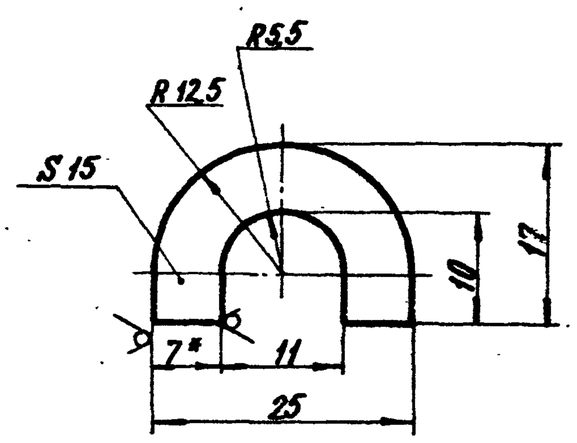

1. *Размер для справок.
2. Предельные отклонения размеров: отверстий H14, валов h14, остальных $\pm \frac{IT14}{2}$.

Привязан

Изм. Лист	N Докум.	Подп.	Дата	ТП 704-5-16 Тх-5-07			
Разраб.	Иванова			Ограничитель подъема	Лит.	Масса	Масштаб
Пров.	Екименкова				Р	0,014	2:1
Т.контр.					Лист	Листов 1	
Н.контр.	Стоганов			Лист Б-ПН-70 ГОСТ 19903-74 Ст.3 ГОСТ 14637-69	Институт Мосгазпроект		
Утв.	Масанов						

Взам. инв. N | Инв. N дубл. | Подп. и дата | Инв. N подл. | Подп. и дата

копировал: Каф. формат 11

Типовой проект 704-5-16 Альбом IV

Тх-5-08

12,5 √(√)

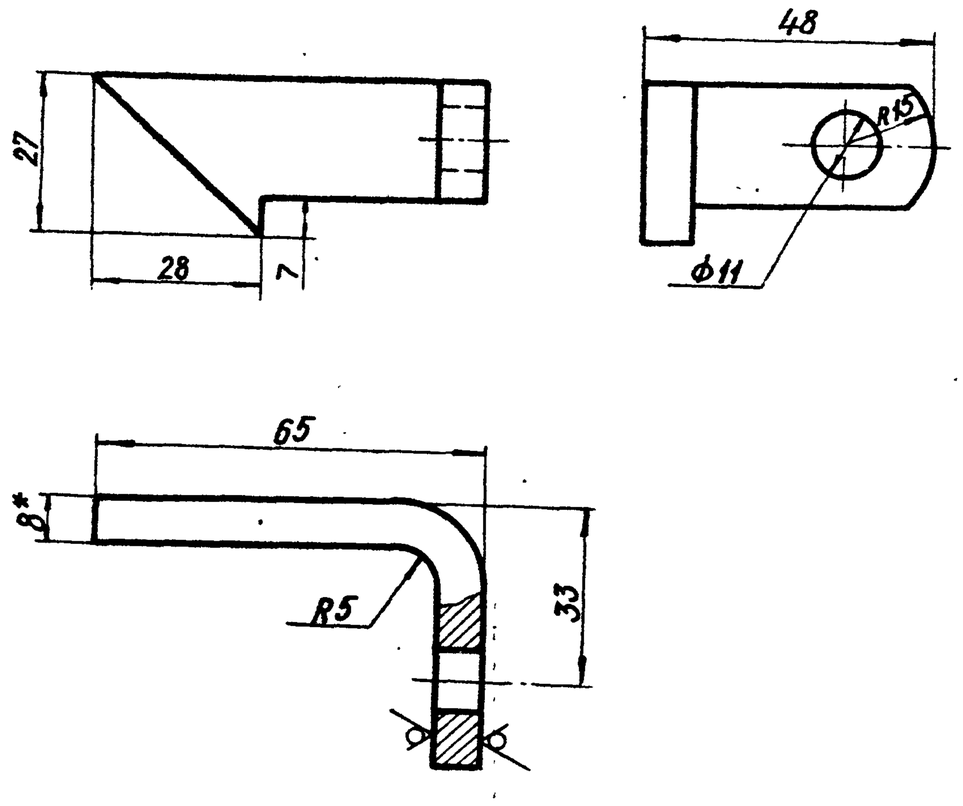

1. * Размер для справок.
2. Предельные отклонения размеров: отверстий H14, валов h 14, остальных $\pm \frac{IT14}{2}$.

Изм.	Лист	№ Докум.	Подп.	Дата	ТП 704-5-16 Тх-5-08			
Разраб.		Иванова			Собачка	Лит.	Масса	Масштаб
Пров.		Екименкова				Р	0,13	1:1
Т.контр.						Лист	Листов 1	
Н.контр.		Стаганов		18.02	Лист Б-ПН-8.0 ГОСТ 19903-74 / Ст3 ГОСТ 14637-69	Институт Мосгазпроект		
Утв.		Масанов						

Инв.№подл. | Подп. и дата | Взам. инв.№ | Инв.№дубл. | Подп. и дата

копировал: Хар. формат 11

Тх-5-09

12,5 √(√)

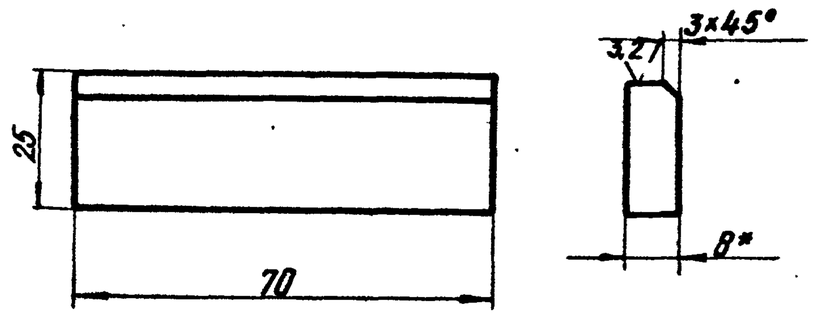

1. * Размер для справок.
2. Предельные отклонения размеров: валов h14, остальных $\pm \frac{IT14}{2}$.

Изм.	Лист	№ Докум.	Подп.	Дата	ТП 704-5-16 Тх-5-09			
Разраб.		Иванова			Фиксатор	Лит.	Масса	Масштаб
Пров.		Екименкова				Р	0,14	1:1
Т.контр.						Лист	Листов 1	
Н.контр.		Стаганов		18.02	Лист Б-ПН-8.0 ГОСТ 19903-74 / Ст.3 ГОСТ 14637-69	Институт Мосгазпроект		
Утв.		Масанов						

Инв.№подл. | Подп. и дата | Взам. инв.№ | Инв.№дубл. | Подп. и дата

копировал: Хар. формат 11

Тх-5-10

12,5 √(√)

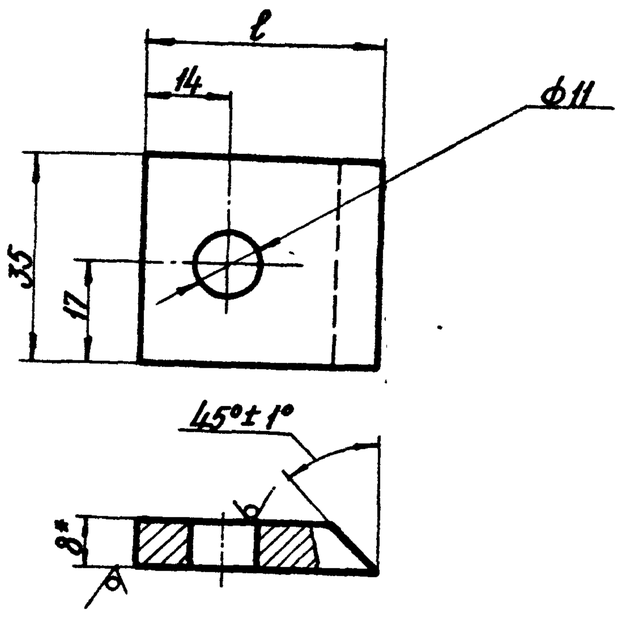

Обозначение	ℓ	Масса
Тх-5-10	53	0,10
-01	35	0,08

1. * Размер для справок
2. Предельные отклонения размеров: отверстий H14, валов h 14, остальных $\pm \frac{IT14}{2}$.

Изм.	Лист	№ Докум.	Подп.	Дата	ТП 704-5-16 Тх-5-10			
Разраб.		Иванова			Щечка	Лит.	Масса	Масштаб
Пров.		Екименкова				Р	см. табл.	1:1
Т.контр.						Лист	Листов 1	
Н.контр.		Стаганов		18.02	Лист Б-ПН-8.0 ГОСТ 19903-74 / Ст.3 ГОСТ 14637-69	Институт Мосгазпроект		
Утв.		Масанов						

Инв.№подл. | Подп. и дата | Взам. инв.№ | Инв.№дубл. | Подп. и дата

копировал: Хар. формат 11

Тх-5-11

12,5 √(√)

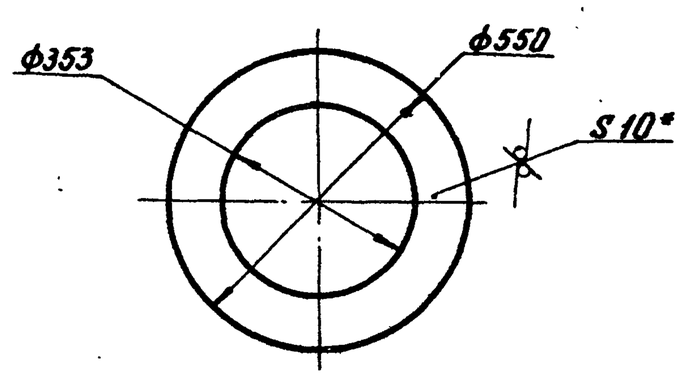

1. * Размер для справок.
2. Предельные отклонения размеров: отверстий H14, валов h 14.

Привязан

Изм.	Лист	№ Докум.	Подп.	Дата	ТП 704-5-16 Тх-5-11			
Разраб.		Иванова			Кольцо	Лит.	Масса	Масштаб
Пров.		Екименкова				Р	11,3	1:10
Т.контр.						Лист	Листов 1	
Н.контр.		Стаганов		18.02	Лист 10.0 ГОСТ 19903-74 / Ст.3 ГОСТ 14637-69	Институт Мосгазпроект		
Утв.		Масанов						

Инв.№подл. | Подп. и дата | Взам. инв.№ | Инв.№дубл. | Подп. и дата

копировал: Хар. формат 11

Типовой проект 704-5-16 Альбом IV

Тх-5-12

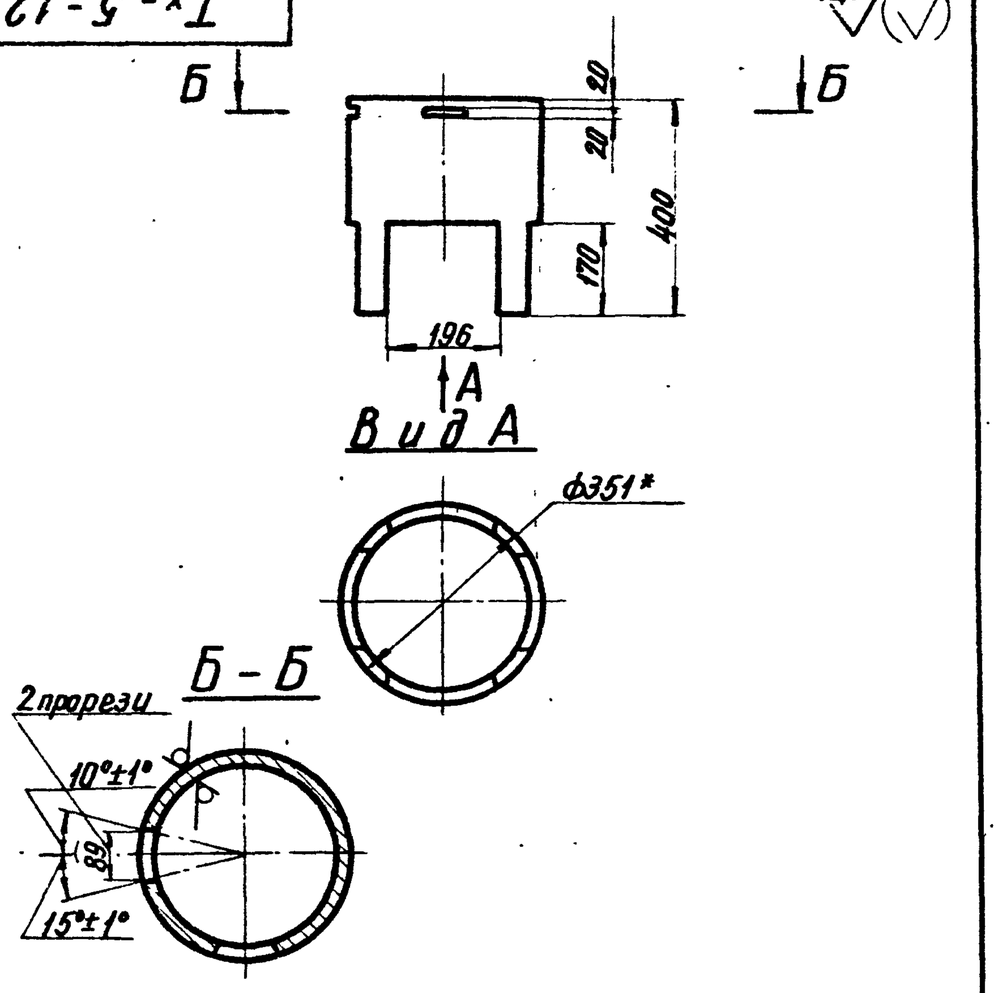

1. * Размер для справок.
2. Предельные отклонения размеров: отверстий H14, валов h14, остальных $\pm\frac{IT14}{2}$.

Изм.	Лист	N Докум.	Подп.	Дата	ТП 704-5-16 Тх-5-12			
Разраб.		Иванова			Корпус	Лит. р	Масса 22,5	Масштаб 1:10
Пров.		Екименкова				Лист	Листов 1	
Т.контр.						Институт Мосгазпроект		
Н.контр.		Стаганов			Труба 35Х 8 ГОСТ 8732-78 / Б20 ГОСТ 8731-74			
Утв.		Масанов						

Инв. № подл. | Подпись и дата | Взам. инв. № | Инв. № дубл. | Подпись и дата

Копировал: Каф. Формат 11

Формат	Зона	Поз.	Обозначение	Наименование	Кол.	Примечание
				Документация		
22			Тх-6 СБ	Сборочный чертеж		
				Сборочные единицы		
11		1	Тх-6-01-00	Стержень	1	
				Детали		
11		2	Тх-6-02	Косынка	2	
11		3	Тх-6-03	Косынка	2	
11		4	Тх-6-04	Переходник	2	
11		5	Тх-6-05	Стержень	1	
11		6	Тх-6-06	Кольцо	1	
11		7	Тх-6-07	Крюк	2	
11		8	Тх-6-08	Пластина	2	
11		9	Тх-6-09	Пластина	2	

Изм.	Лист	№ Докум.	Подп.	Дата	ТП 704-5-16 Тх-6			
Разраб.		Иванова			Узел подвески	Лит. р	Лист 1	Листов 2
Пров.		Екименкова				Институт Мосгазпроект		
Н.контр.		Стаганов						
Утв.		Масанов						

Инв. № подл. | Подп. и дата | Взам. инв. № | Инв. № дубл. | Подп. и дата

Копировал: Каф. Формат 11

Формат	Зона	Поз.	Обозначение	Наименование	Кол.	Примечание
				Стандартные изделия		
		10		Кошка 1Б ГОСТ 47-63	1	
		11		Таль 1-0,5-6 ГОСТ 2799-75	1	
		12		Цепь СН6х19		
				ГОСТ 2319-70 L = 1500мм	2	
		13		Болт М10х30.58 ГОСТ 7798-70	4	
				Гайки ГОСТ 5915-70		
		14		М10.5	4	
		15		М24.2	4	
				Шайбы ГОСТ 11371-78		
		16		10	4	
		17		24	4	
				Материал		
		18		Швеллер $\frac{10\ ГОСТ\ 8240-72}{Ст3-I\ ГОСТ\ 535-79}$	2,45 м	

Изм.	Лист	N Докум.	Подп.	Дата	ТП 704-5-16 Тх-6	Лист 2

Копировал: Каф. Формат 11

Тх-6-01-00

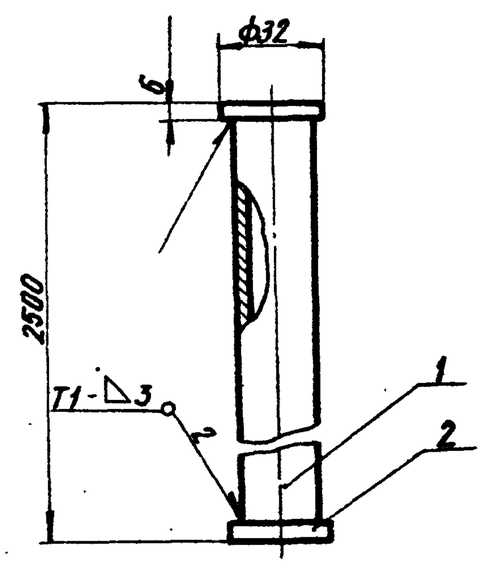

Сварку производить по ГОСТ 5264-69.

Привязан

Формат	Зона	Поз.	Обозначение	Наименование	Кол.	Примечание
Б4		1	Тх-6-01-01	Опора		
				Труба $\frac{26х3\ ГОСТ\ 8734-75}{Б20\ ГОСТ\ 8733-74, L=2488}$ / Б14	1	4,12 кг
Б4		2	Тх-6-01-02	Упор		
				Лист $\frac{Б-ПН-6,0\ ГОСТ\ 19903-74}{Ст3\ ГОСТ\ 14637-69}$ / Ф32 Б14	2	0,42 кг

Изм.	Лист	N Докум.	Подп.	Дата	ТП 704-5-16 Тх-6-01-00			
Разраб.		Иванова			Стержень	Лит. р	Масса 4,96	Масштаб 1:2
Пров.		Екименкова				Лист	Листов 1	
Т.контр.						Институт Мосгазпроект		
Н.контр.		Стаганов						
Утв.		Масанов						

Инв. № подл. | Подп. и дата | Взам. инв. № | Инв. № дубл. | Подп. и дата

Копировал: Каф. Формат 11

Тх-6СБ

Типовой проект 704-5-16 Альбом IV.

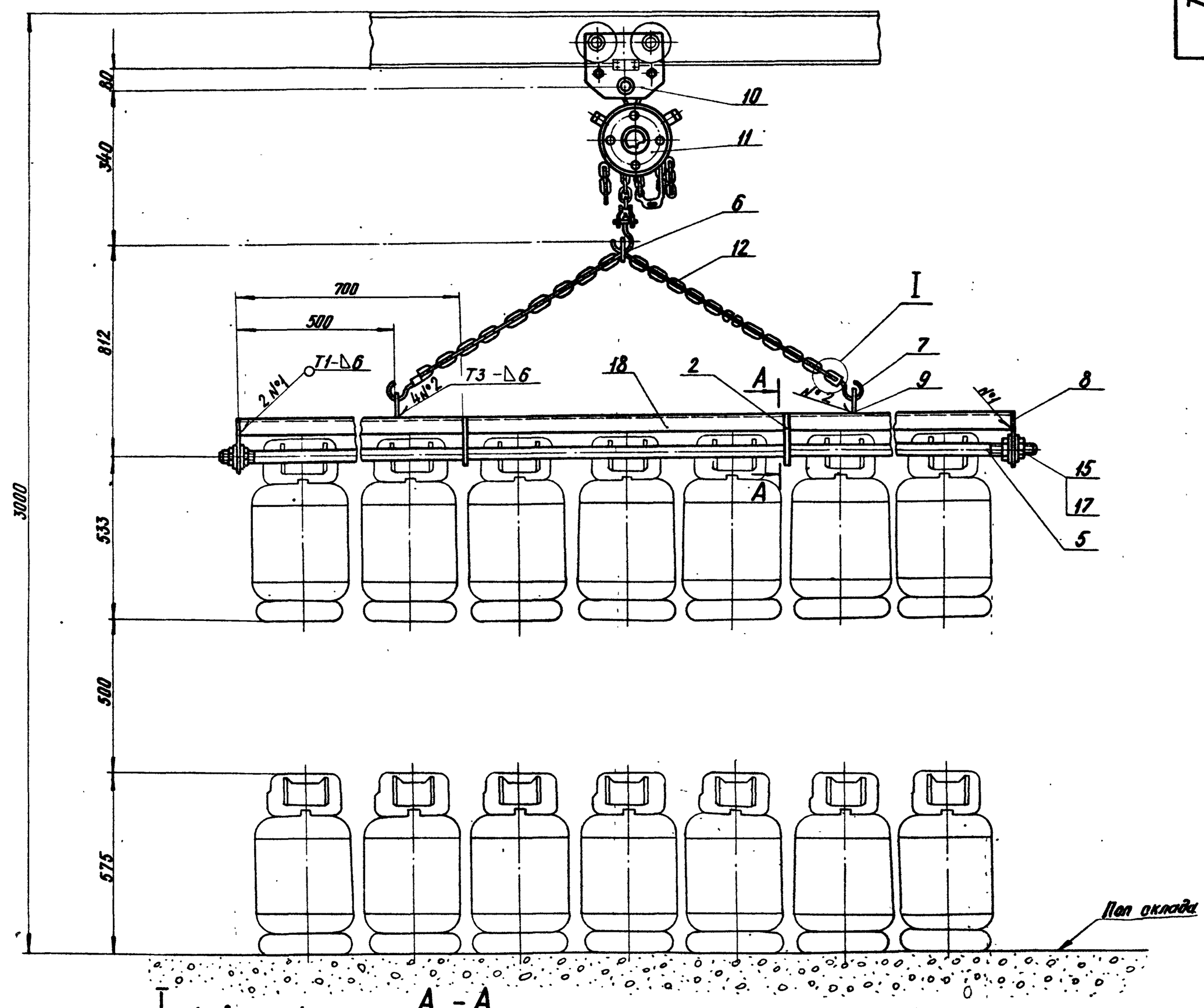

1. Максимальная грузоподъемность подвески-0,5 тонн
2. Изготовление деталей, сварку, монтаж и испытание подвески произвести согласно „Правил устройства и эксплуатации грузоподъемных кранов" Госгортехнадзора СССР.
3. Паспорт на кольцо Тх-6-06, крюк Тх-6-07 и пластины Тх-6-08 составляется заводом-изготовителем.
4. До начала эксплуатации должна быть составлена производственная инструкция и инструкция по технике безопасности.
5. Использование механизации при утечках газа недопустимо.
6. Сварку производить по ГОСТ 5264-69.

Привязан

Изм.	Лист	№ докум.	Подп.	Дата
Разраб.		Иванова		
Пров.		Екименкова		
Т. контр.				
Н. контр.		Стоганов		
Утв.		Масанов		

ТП 704-5-16 Тх-6СБ

Узел подвески
Сборочный чертеж

Лит.	Масса	Масштаб
Р	92,9	1:10

Лист | Листов 1

Институт Мосгазпроект

Инв. № подл. | Подп. и дата | Взам. инв. № | Инв. № дубл. | Подп. и дата

копировал: | формат А1

Типовой проект 704-5-16 Альбом IV

Тх-6-02

12,5 √(√)

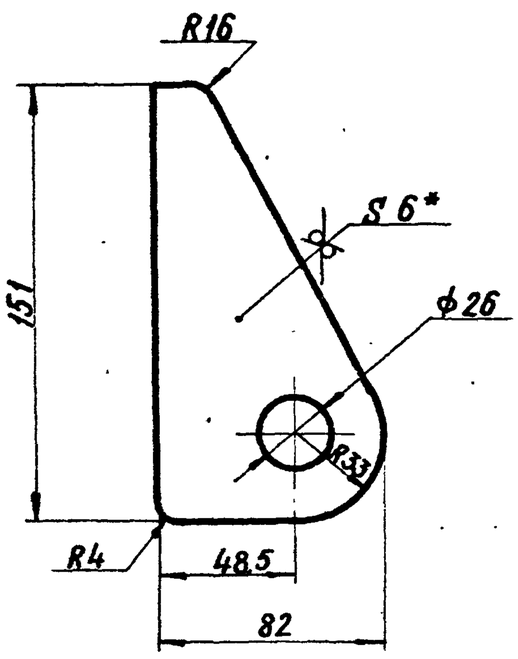

1. Предельные отклонения размеров: отверстий H14, валов h14, остальных ± $\frac{IT14}{2}$.
2. * Размер для справок.

Изм.	Лист	N Докум.	Подп.	Дата	ТП 704-5-16 Тх-6-02		
Разраб.		Иванова			Косынка	Лит. Р	Масса 0,3 / Масштаб 1:2
Пров.		Екименкова				Лист	Листов 1
Т.контр.							
Н.контр.		Стаганов			Лист Б-ПН-6,0 ГОСТ 19903-74 / Ст.3 ГОСТ 14637-69	Институт Мосгазпроект	
Утв.		Масанов					

Инв. N подл. | Подп. и дата | Взам. инв. N | Инв. N дубл. | Подп. и дата

копировал: Каф. формат 11

Тх-6-03

12,5 √(√)

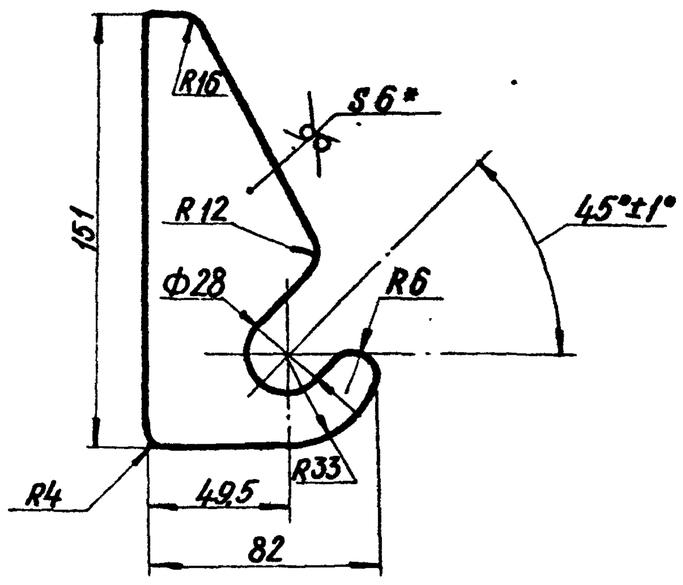

1. Предельные отклонения размеров: отверстий H14, валов h14, остальных ± $\frac{IT14}{2}$.
2. * Размер для справок.

Изм.	Лист	N Докум.	Подп.	Дата	ТП 704-5-16 Тх-6-03		
Разраб.		Иванова			Косынка	Лит. Р	Масса 0,28 / Масштаб 1:2
Пров.		Екименкова				Лист	Листов 1
Т.контр.							
Н.контр.		Стаганов			Лист Б-ПН-6,0 ГОСТ 19903-74 / Ст.3 ГОСТ 14637-69	Институт Мосгазпроект	
Утв.		Масанов					

Инв. N подл. | Подп. и дата | Взам. инв. N | Инв. N дубл. | Подп. и дата

копировал: Каф. формат 11

Тх-6-04

12,5 √(√)

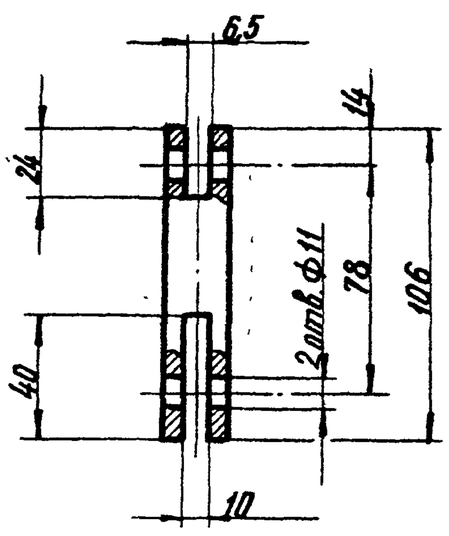

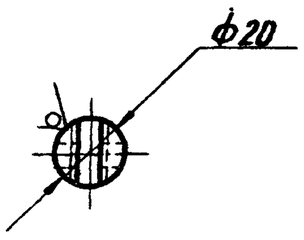

1. Предельные отклонения размеров: отверстий H14, валов h14, остальных ± $\frac{IT14}{2}$.

Изм.	Лист	N Докум.	Подп.	Дата	ТП 704-5-16 Тх-6-04		
Разраб.		Иванова			Переходник	Лит. Р	Масса 0,22 / Масштаб 1:2
Пров.		Екименкова				Лист	Листов 1
Т.контр.							
Н.контр.		Стаганов			Круг Б20 ГОСТ 2590-71 / Ст.3 сп-1-II ГОСТ 535-79	Институт Мосгазпроект	
Утв.		Масанов					

Инв. N подл. | Подп. и дата | Взам. инв. N | Инв. N дубл. | Подп. и дата

копировал: Каф. формат 11

Тх-6-05

12,5 √(√)

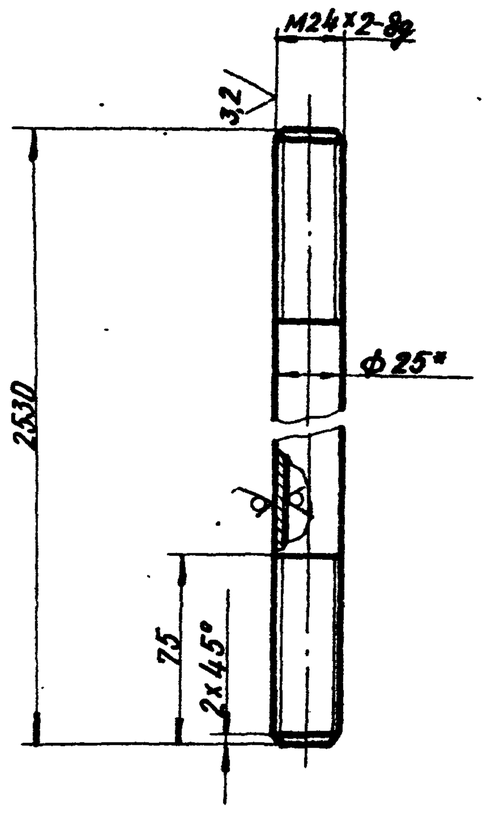

1. Неуказанные предельные отклонения размеров: валов h14, остальных ± $\frac{IT14}{2}$.
2. * Размер для справок.

Привязан

Изм.	Лист	N Докум.	Подп.	Дата	ТП 704-5-16 Тх-6-05		
Разраб.		Иванова			Стержень	Лит. Р	Масса 5,2 / Масштаб 1:2
Пров.		Екименкова				Лист	Листов 1
Т.контр.							
Н.контр.		Стаганов			Труба 25х4 ГОСТ 8734-75 / Б20 ГОСТ 8733-74	Институт Мосгазпроект	
Утв.		Масанов					

Инв. N подл. | Подп. и дата | Взам. инв. N | Инв. N дубл. | Подп. и дата

копировал: Каф. формат 11

Типовой проект 704-5-16 Альбом IV

Тх-6-06

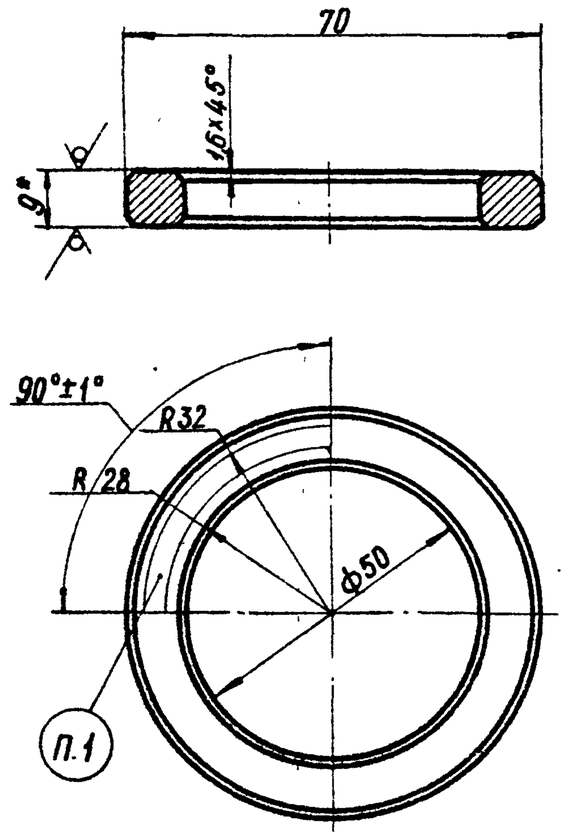

1. Маркировать: а) грузоподъемность - 0,5 т;
   б) Способ нанесения - ударный;
   в) Размер шрифта букв. №3, цифр №5 (ПО) ГОСТ 2930-62.
2. Острые кромки притупить R 1 мм.
3. Предельные отклонения размеров: отверстий H14, валов h14.
4. * Размер для справок.

Изм.	Лист	N Докум.	Подп.	Дата	ТП 704-5-16 Тх-6-06		
Разраб.		Иванова			Кольцо	Лит.	Масса 0,13 / Масштаб 1:1
Пров.		Екименкова				Р	Лист / Листов 1
Т. контр.							
Н. контр.		Стогонов		18.02.8	Лист 5-ПН9,0 ГОСТ 19903-74 / Ст.3 ГОСТ 14637-69	Институт Мосгазпроект	
Утв.		Масанов					

Подпись и дата | Инв. N дубл. | Взам. инв. N | Подпись и дата | Инв. N подл.

копировал: Каф. формат 11

Тх-6-07

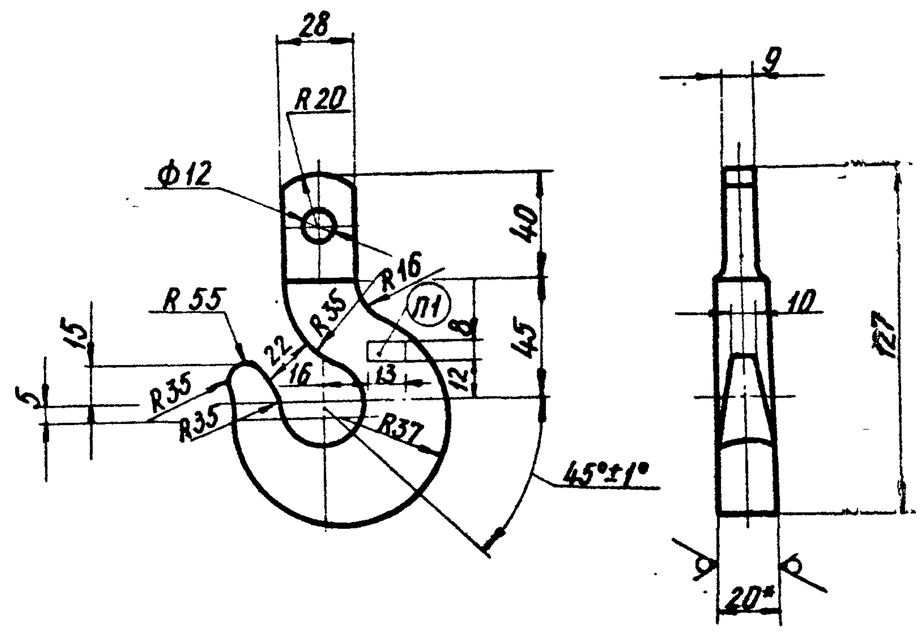

1. Маркировать:
   а) 0,5 т;
   б) Способ нанесения - ударный;
   в) Размер шрифта №6 (ПО) - ГОСТ 2930-62.
2. Предельные отклонения размеров: отверстий H14, валов h14, остальных ± IT14/2.
3. * Размер для справок.

Изм.	Лист	N Докум.	Подп.	Дата	ТП 704-5-16 Тх-6-07		
Разраб.		Иванова			Крюк	Лит.	Масса 0,7 / Масштаб 1:2
Пров.		Екименкова				Р	Лист / Листов 1
Т. контр.							
Н. контр.		Стаганов		18.02	Лист 6-ПН20 ГОСТ 19903-74 / Ст.3 ГОСТ 14637-69	Институт Мосгазпроект	
Утв.		Масанов					

Подпись и дата | Инв. N дубл. | Взам. инв. N | Подпись и дата | Инв. N подл.

копировал: Каф. формат 11

Тх-6-08

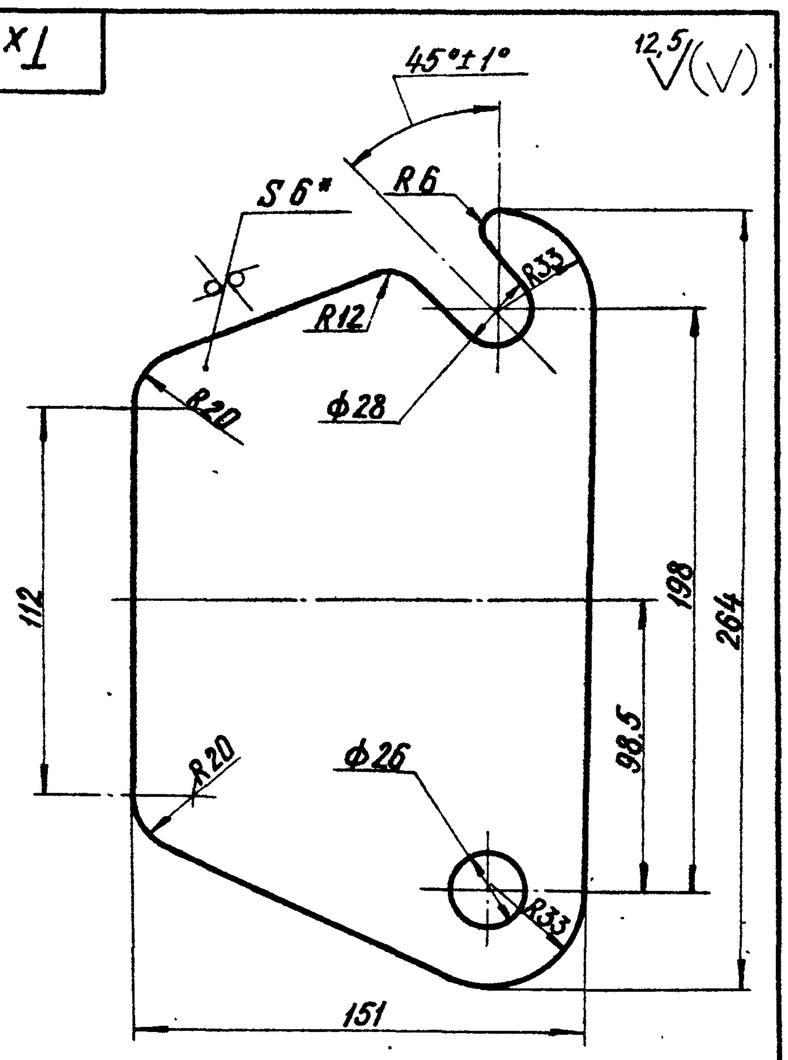

1. Предельные отклонения размеров: отверстий H14, валов h 14, остальных ± IT14/2.
2. * Размер для справок.

Изм.	Лист	N Докум.	Подп.	Дата	ТП 704-5-16 Тх-6-08		
Разраб.		Иванова			Пластина	Лит.	Масса 1,4 / Масштаб 1:2
Пров.		Екименкова				Р	Лист / Листов 1
Т. контр.							
Н. контр.		Стогонов		18.02.8	Лист 6-ПН6,0 ГОСТ 19903-74 / Ст.3 ГОСТ 14637-69	Институт Мосгазпроект	
Утв.		Масанов					

Подпись и дата | Инв. N дубл. | Взам. инв. N | Подпись и дата | Инв. N подл.

копировал: Каф. формат 11

Тх-6-09

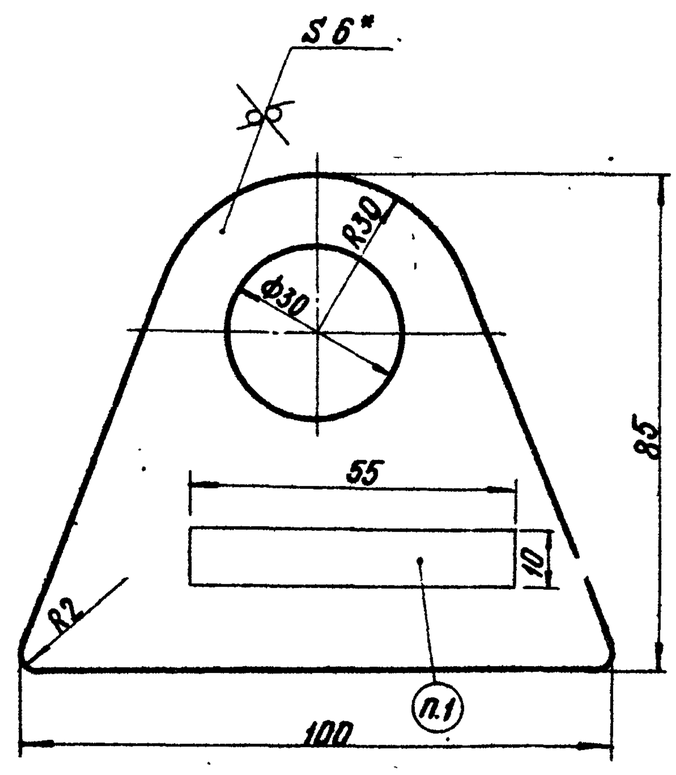

1. Маркировать: а) грузоподъемность - 0,5 т;
   б) Способ нанесения - ударный;
   в) Размер шрифта букв. №4, цифр №5 (ПО) ГОСТ 2930-62.
2. Предельные отклонения размеров: отверстий H14, валов h 14.
3. * Размер для справок.

Привязан

Изм.	Лист	N Докум.	Подп.	Дата	ТП 704-5-16 Тх-6-09		
Разраб.		Иванова			Пластина	Лит.	Масса 0,26 / Масштаб 1:1
Пров.		Екименкова				Р	Лист / Листов 1
Т. контр.							
Н. контр.		Стогонов		18.02.8	Лист 6-ПН-6,0 ГОСТ 19903-74 / Ст.3 ГОСТ 14637-69	Институт Мосгазпроект	
Утв.		Масанов					

Подпись и дата | Инв. N дубл. | Взам. инв. N | Подпись и дата | Инв. N подл.

копировал: Каф. формат 11