ТИПОВОЙ ПРОЕКТ
416-7-134

ПРАЧЕЧНАЯ СПЕЦОДЕЖДЫ ПРОИЗВОДИТЕЛЬНОСТЬЮ 500 КГ В СМЕНУ

Альбом VII

Задание заводу изготовителю щитов

Состав проекта

Альбом I – Пояснительная записка, технологические чертежи
Альбом II – Архитектурно-строительные чертежи
Альбом III – Чертежи санитарно-технических систем и устройств
Альбом IV – Электротехнические чертежи, чертежи по связи и сигнализации, чертежи КИП и автоматики.
Альбом V – Сметы
Альбом VI – Заказные спецификации
Альбом VII – Задание заводу изготовителю щитов

Разработан
Государственным проектным институтом „Гипробытпром"

Утвержден Министерством бытового обслуживания населения РСФСР приказ N 135 от 21 апреля 1975г.
Введен в действие институтом с 1 октября 1975г. приказ № 137

Наименование чертежей	Марка лист	N N страниц
1	2	3
Задание заводу изготовителю щитов Перечень листов и пояснения	КА-28	3
Задание заводу изготовителю щитов Автоматизация вентиляционных систем Приточная система П-1 Щит управления N 1 Схема электрическая расположения	КА-29	4
Задание заводу-изготовителю щитов Автоматизация вентиляционных систем Приточная система П-1. Щит управления N 1 Схема электрическая расположения и соединений Лист	КА-30	5
Задание заводу-изготовителю щитов Автоматизация вентиляционных систем Приточная система П-1. Щит управления N 1 Схема электрическая расположения и соединений Лист 2	КА-31	6
Задание заводу-изготовителю щитов. Автоматизация вентиляционных систем Воздушно-тепловая завеса ВЗ-1 Щит управления N 3. Схема электрическая, расположения, соединений и подключения	КА-32	7

1	2	3
Задание заводу-изготовителю щитов Автоматизация ерадирни Щит управления Схема электрическая расположения	КА-33	8
Задание заводу-изготовителю щитов Автоматизация ерадирни Щит управления Схема электрическая соединений	КА-34	9
Задание заводу-изготовителю щитов Автоматизация технологических процессов Щит управления N 1 Схема электрическая расположения	КА-35	10
Задание заводу-изготовителю щитов. Автоматизация технологических процессов Щит управления N 1 Схема электрическая соединений	КА-36	11
Задание заводу-изготовителю щитов Автоматизация технологических процессов Щит управления N 2 Схема электрическая соединений	КА-37	12

Герасин	Ст. инженер	
Левзов	Техник	
Шмыгалович		
Малевич		
Архипкин	Копировал	
Грунтер	Ментелева	
Шурин	Шукина	
Блинов	Бакунчева	

Гл. инж. ин-та	
Гл. инж. пр-та	
Нач. отд.	
Гл. спец.	
Рук. группы	

ГИПРОБЫТПРОМ Москва 1974г	Содержание альбома	Типовой проект 416-7-134
Прачечная спецодежды производительностью 500 кг. в смену		Альбом VII
		Лист 2

Перечень листов

NN п/п	Наименование	Марка лист	Кол. экз.
1	Задание заводу-изготовителю щитов. Перечень листов и пояснения	КА-28	3
2	Автоматизация вентиляционных систем. Приточная система П1 Щит управления N1. Схема электрическая расположения	КА-29	3
3	Автоматизация вентиляционных систем. Приточная система П1. Щит управления N1 Схема электрическая расположения и соединений. Лист 1	КА-39	4*/
4	Автоматизация вентиляционных систем. Приточная система П1. Щит управления N1. Схема электрическая расположения и соединений. Лист 2	КА-31	4*/
5	Автоматизация вентиляционных систем. Воздушно-тепловая завеса ВЗ1. Щит управления N3. Схема электрическая расположения, соединений и подключения	КА-32	5*/
6	Автоматизация градирни. Щит управления. Схема электрическая расположения.	КА-33	3
7	Автоматизация градирни. Щит управления. Схема электрическая соединений.	КА-34	3
8	Автоматизация технологических процессов. Щит управления N1. Схема электрическая расположения.	КА-35	3
9	Автоматизация технологических процессов Щит управления N1. Схема электрическая соединений.	КА-36	3
10	Автоматизация технологических процессов. Щит управления N2. Схема электрическая соединений.	КА-37	3

*/ Дополнительные экземпляры - для каждого последующего щита.

Пояснения.

Настоящее задание содержит чертежи щитов автоматизации по ГОСТ 3244-68* в объеме, достаточном для изготовления щитов специализированной организацией треста Главмонтаж автоматика.

В состав задания входят рабочие чертежи щитов автоматизации, выполненые в соответствии с РМ4-107-71.

Принципиальные электрические схемы КА-3, КА-4, КА-5, КА-11, КА-12, КА-16, КА-17/, прикладываются в одном экземпляре для справок из состава листов основного проекта.

По чертежам КА-29, КА-30, КА-31 изготовить два однотипных шкафных малогабаритных щита 1000×600×500.

По чертежу КА-32 изготовить три однотипных шкафных малогабаритных щита 600×400×500.

По чертежам КА-33, КА-34 изготовить один шкафной малогабаритный щит 1400×800×600.

По чертежам КА-35, КА-36, КА-37 изготовить два однотипных шкафных малогабаритных щита 1000×600×500.

Всего по данному заданию изготовить 8 щитов навесных малогабаритных.

Содержание альбома см. стр 2,3

Нач. отд.	Шмуйлович		
Гл. спец.	Малевич		
Рук. группы	Архипкин		
Ст. инж.	Пантелеева	Полиграфова	Пестрякова

ГИПРОБЫТПРОМ Москва 1974 г. Прачечная спецодежды производительностью 500 кг. в смену.	Задание заводу-изготовителю щитов. Перечень листов и пояснения.	Типовой проект 416-7-13.1 Альбом VII Лист КА-28

Фасад М 1:5

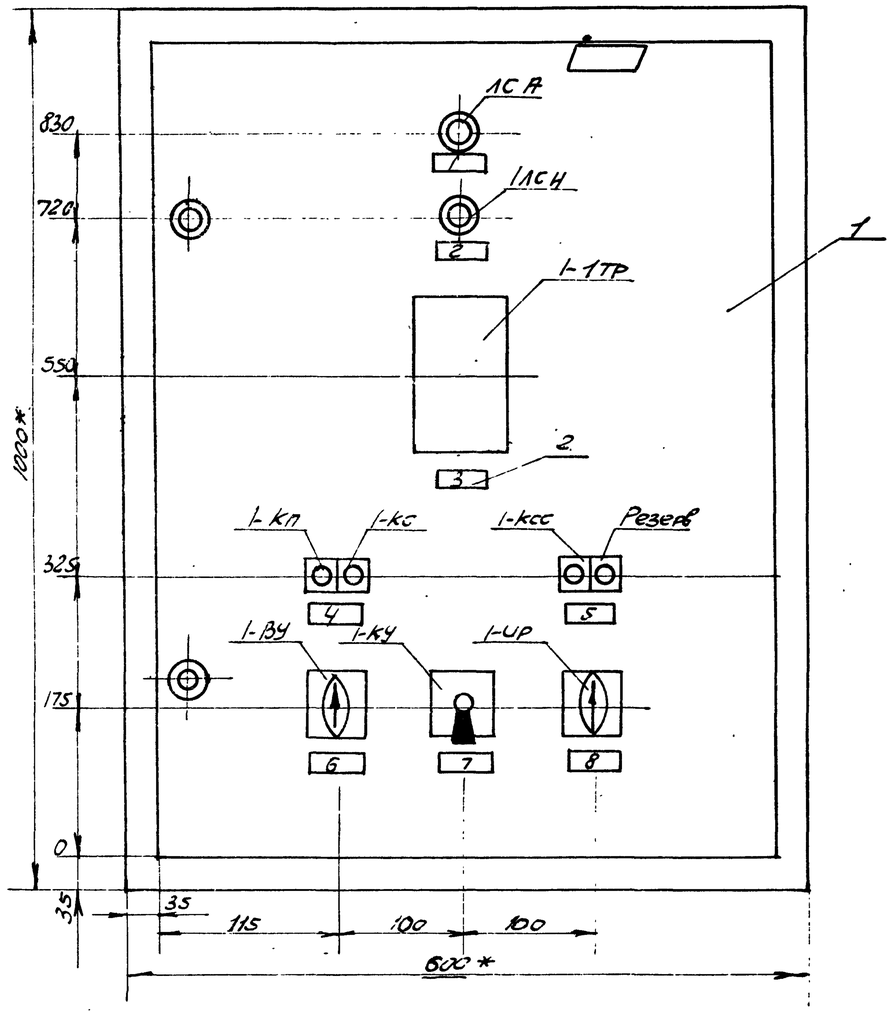

Перечень приборов и аппаратуры

Обозн. по схеме	Наименование	Тип	Кол	№ установочного чертежа	Примеч.
1-1ТР	Регулятор температуры полупроводниковый трехпозиционный - Диапазон -5°С÷+35°С Глубина погружения 220мм	ПТР-3-04	1	ТКЧ-821-69	
1-ВУ	Переключатель универсальный для установки на панели S=3мм Рукоятка овальной формы	УП5312 С86	1	ТКЧ-1217-68	
1-УР	Переключатель универсальный для установки на панели S=3мм. Рукоятка овальной формы	УП5311-С225	1	ТКЧ 1217-68	
1-КУ	Переключатель универсальный для установки на панели S=3мм Рукоятка револьверной формы	УП5311-А225	1	ТКЧ 1217-68	
1-КС 1-КСС	Кнопка управления одноштифтовая. Исполнение 23	КЕ-011	2	—	
1-КП	Кнопка управления одноштифтовая. Исполнение 24	КЕ-011	2	—	Резерв 1шт
1-ЛСН1	Лампа сигнальная с желтым стеклом ~ 220В	ЛС-53	1	—	
1-ЛСА	Лампа сигнальная с красным стеклом ~ 220В	ЛС-53	1	—	
ДС	Резистор проволочный 25Вт. 2700ом	ПЭВ-25 2700	2	—	

Поз	Обозначение	Наименование	Тип	Кол	Примеч.
1		Щит ЩШМ 1000х600х500 ГОСТ 3244-68*		1	
2		Рамка для надписи	РПМ-66	8	

Перечень надписей

Панель	НН рамок (колодки)	Обознач. по схеме	Места надписи	Текст надписи	Прим.
Фасад	1	1-ЛСА	Табличка	Авария	
	2	1-ПСН1	—"—	Норма	
	3	1-ТР	—"—	Регулятор температуры	
	4	1-КП 1-КС	—"—	Вентилятор	
	5	1-КСС	—"—	Съем аварийного сигнала	
	6	1-ВУ	—"—	Избиратель управления	
	7	1-КУ	—"—	Понизить-отключено-повысить	
	8	1-УР	Табличка	Режим	

1. Схема выполнена для щита управления №1. системы П1. Схема аналогична для щита управления №2. системы П2.
2. По данному чертежу изготовить 2 шкафных малогабаритных щита типа ЩШМ1000х600х500 по ГОСТ 3244-68.*
3. Номер щита проставляется контрастной краской в правом верхнем углу.
4. Щит окрасить краской светлого тона по ГОСТ 9894-61.
5. Схему электрическую расположения и соединений см. КА-30, КА-31.
6* Размеры даны для справок.
7. Содержание альбома см. стр. 2.3

ГИПРОБЫТПРОМ Москва 1974 г.	Задание заводу-изготовителю щитов. Автоматизация вентиляционных систем. Приточная система П1. Щит управления №1 Схема электрическая расположения.	Типовой проект 416-7-134	
Прачечная спецодежды производительностью 500 кг в смену.		Альбом VII	
		Лист КА-29	

Согл.
Инв. № подл.
Подп. и дата
Взам. инв. №
Ст. инж. Лесов
Нач. группы Шмайлович
Нач. отд. Маслевич
Гл. спец. Архипкин
Нач. отд. Пантелеева
Копировал
Ростр. Яковлева

М 1:10

Левая боковая стенка Задняя стенка Правая боковая стенка

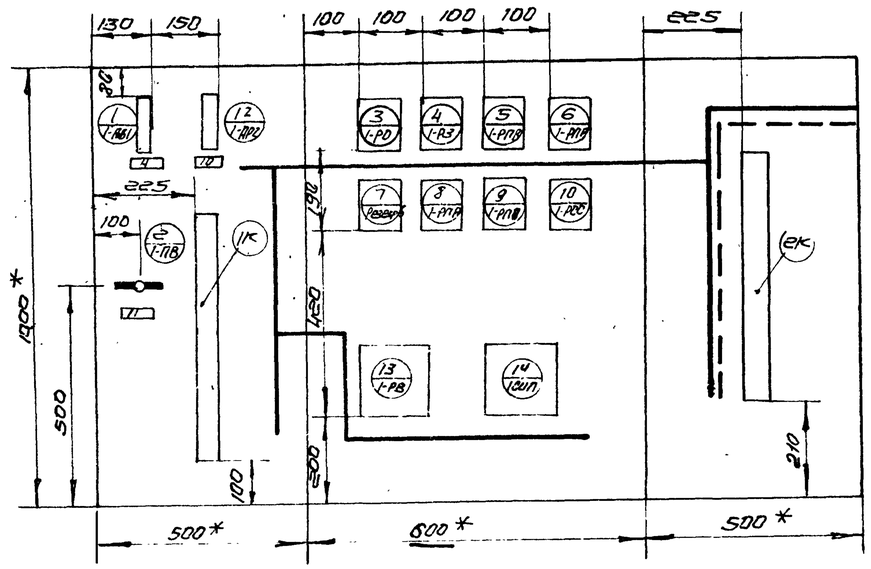

Избиратель управления „1-ВУ"
Тип УП 5312 – С86

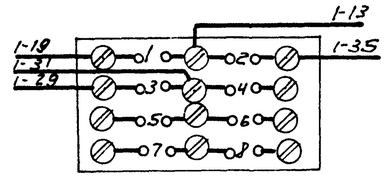

Избиратель управления „1-ИР"
Тип УП 5311-С225

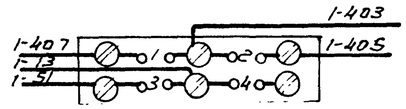

Ключ управления „1-К-У"
Тип УП 5311-А225

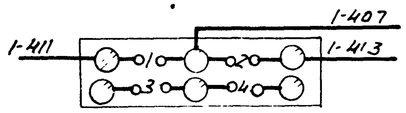

Поз	Обозначение	Наименование	Тип	Кол	Примеч.
1		Рейка зажимов	РЗ-20	4	
2		Зажим коммутационный	ЗК-Н	70	
3		Зажим коммутационный	ЗК-П	3	
4		Колодка маркировочная	КМ-4	8	
5		Провод с медной жилой сеч. 1х1.5 мм²	ПВ	50 м	
6		Провод с медной жилой сеч. 7х1.5 мм²	ПГВ	50 м	
7		Кабель экранированный сеч. 3х0.75 мм²	МПКШ-9	3 м	
8		Рамка для надписи	РПМ-66	3	
9		Зажим заземления	—	4	
10		Метизы крепежные	—	0,5 кг	

Перечень аппаратуры

Обозн. по схеме	Наименование и техническая характеристика	Тип	Кол	№ установочного чертежа	Прим.
Щит ЩШМ 1000х600х500 по ГОСТ 3244-68*					
Аппаратура на левой боковой стенке щита					
1-АВ1 1-АВ2	Выключатель автоматический ~220В У=расц=А	АБ3-МГ	2	—	
1-ПВ	Выключатель пакетный ~220В исп. 3	ПВМ1-10	1	ТКИ 1880-69	
Аппаратура на задней стенке щита					
1-1; РС-РЗ, РПВ-РПП, РПА-РСС	Реле электромагнитное универсальное ~220В; 2з+2р+2п контактами	РПУ-2	6	—	
1-РПР	Реле электромагнитное универсальное ~220В 6з+2р контактами	РПУ-2	1	—	
1-РВ	Реле времени программное ~220В 3п контактами	ВС-10-33	1	—	
1-СИП	Ступенчатый импульсный прерыватель ~220В	СИП-01	1	ТКИ 1977-69	

Перечень надписей

Панели	№ № рамок колодок	Обозначение по схеме	Место надписи	Текст надписи	Прим.
Левая боковая	9	1-АВ1	Табличка	Цепь управления	
	10	1-АВ2	"	Цепь регулирования	
	11	1-ПВ	"	Режим Лето — Зима	
	12	1К	Маркировочная колодка	СК-2	
	13	1К	"	ПКУ-2 (по ЭТ)	
Правая боковая	14	1К	"	Звонок	
	15	2К	"	СК-1	
	16	2К	"	Клапан на теплоноситель	
	17	2К	"	Датчик перед калорифером	
	18	2К	"	Датчик на теплоносителе	
	19	2К	"	Датчик в воздуховоде	
	20	2К		Резерв	

Обозначение сборки зажимов	Количество изделий, входящих в состав сборки зажимов				
	Рейка зажимов		Зажим коммутационный		Колодка маркировочная
	РЗ-20	—	ЗК-Н	ЗК-П	КМ-4
1К	2	—	35	3	2
2К	2	—	35	—	6

1* Размеры для справок.
2. При переходе с боковой стенки на переднюю сделать петлю провода длиной 200 мм. для предотвращения изгиба жил при открывании двери
3. К корпусу щита крепить на сварке винт М5х0,8; l=20мм. 4шт. для заземления щита.
4. Данная схема составлена на основании КА-3; КА-4. (Альбом IV)
5. Схему электрическую расположения см. КА-29.
6. Схему электрическую расположения и соединений лист 2 см. КА-31.
7. Содержание альбома см. стр. 2 3

Нач. отдела	Шитлович		Бакунчева
Гл. специал.	Молевич		Бугаев
Рук. группы	Докшицкий		Капарова
Ст. инженер	Шапиро		

ГИПРОБЫТПРОМ
Москва 1974г

Прачечная спецодежды производительностью 500 кг. в смену

Задание заводу-изготовителю щитов. Автоматизация вентиляционных систем. Приточная система П-1. Щит управления № 1. Схема электрическая расположения и соединений. Лист 1

Типовой проект 416-7-134

Альбом VII

Лист КА-30

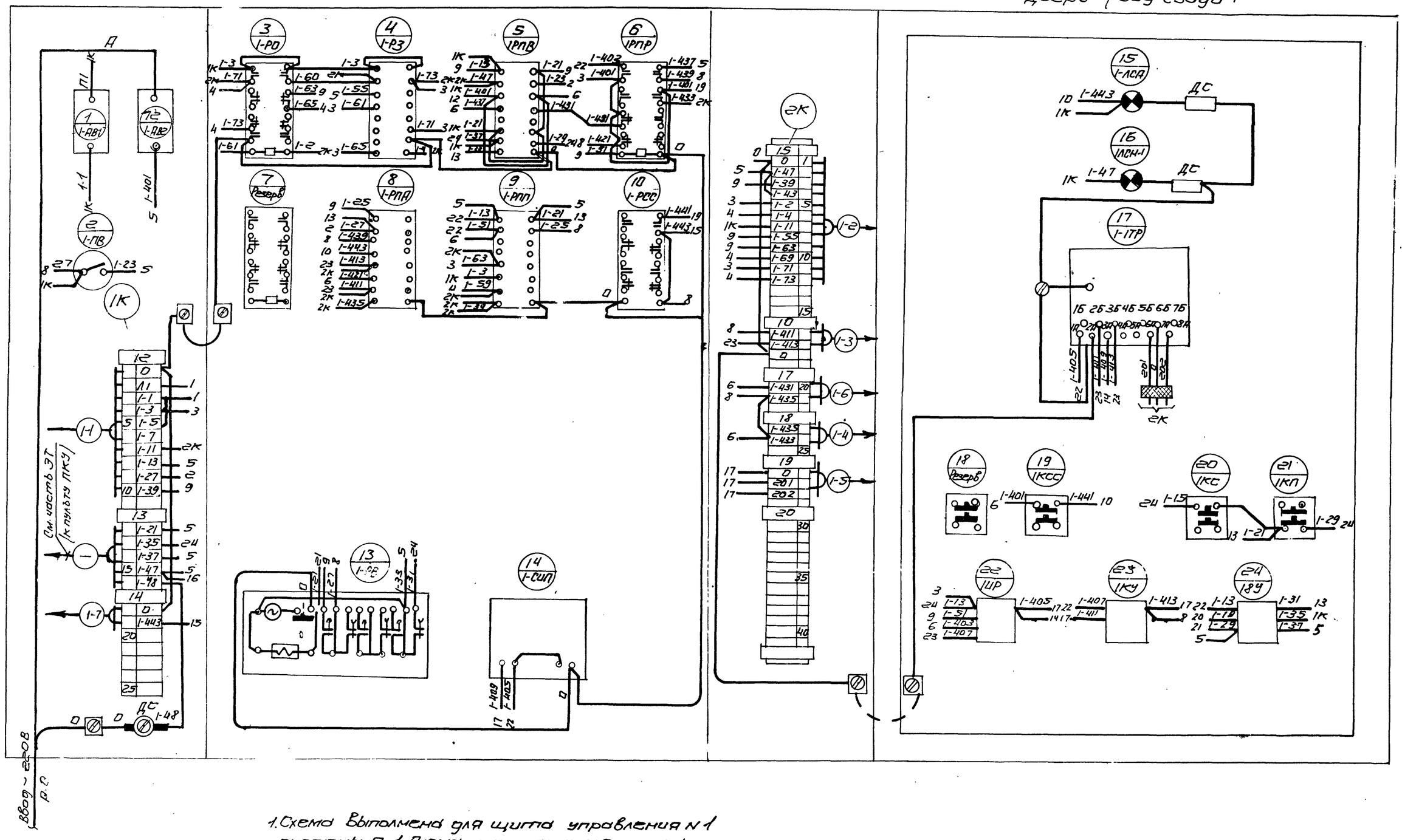

1. Схема выполнена для щита управления N1 системы П-1. Схема аналогична для щита управления N2 системы П2.
2. Схему электрическую расположения и соединений лист 1 см. КА-30
3. Содержание альбома см. стр. 2.3

ГИПРОБЫТПРОМ Москва 1974г	Задание заводу-изготовителю щитов. Автоматизация вентиляционных систем	Типовой проект 41Б-7-134	
Прачечная спецодежды производительностью 500 кг. в смену	Приточная система П-1 Щит управления N1 Схема электрическая расположения и соединения лист 2	Альбом VII	
		Лист КА-31	

Главн. пр-та	Левдов		
Нач. отдела	Шмуйлович		
Гл. специал.	Малевич		
Рук. группы	Архипкин		
Ст. инженер	Шапиро		

Копировал | Бухгалтер | Бакунчево

Схема электрическая расположения. М.1:10

Фасад. Задняя панель.

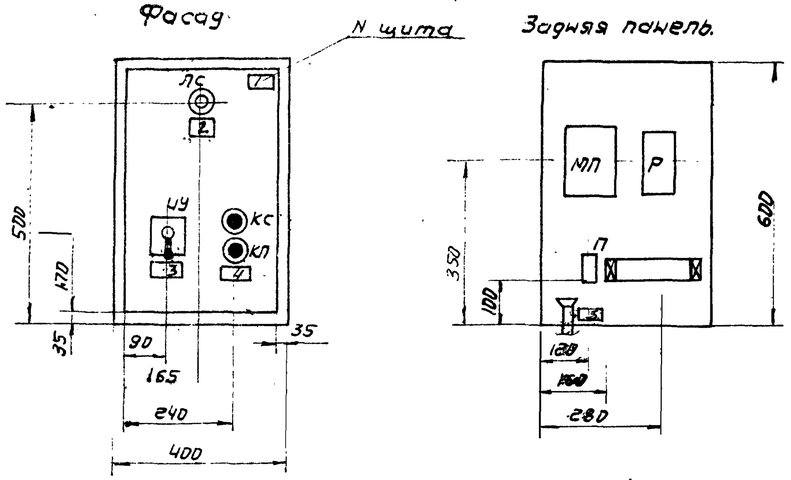

Схема электрическая подключения.

Наименование ап-та	Двигатель вентилятора	Клапан на теплоносителе	Выключатель конечный	Датчик температуры	Термометр технический	Термометр бытовой
Место установки	по месту	на трубопроводе	У проема	В зоне обогрева	Трубопровод горячей воды	В зоне обслуживания
NMBH чертеж					—	—
Обозн. по схеме	Д	СВ	КВ	ТР	Т2	Т1

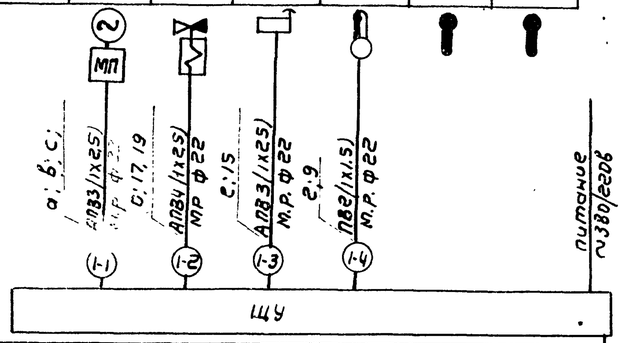

Схема электрическая соединений

Задняя панель.

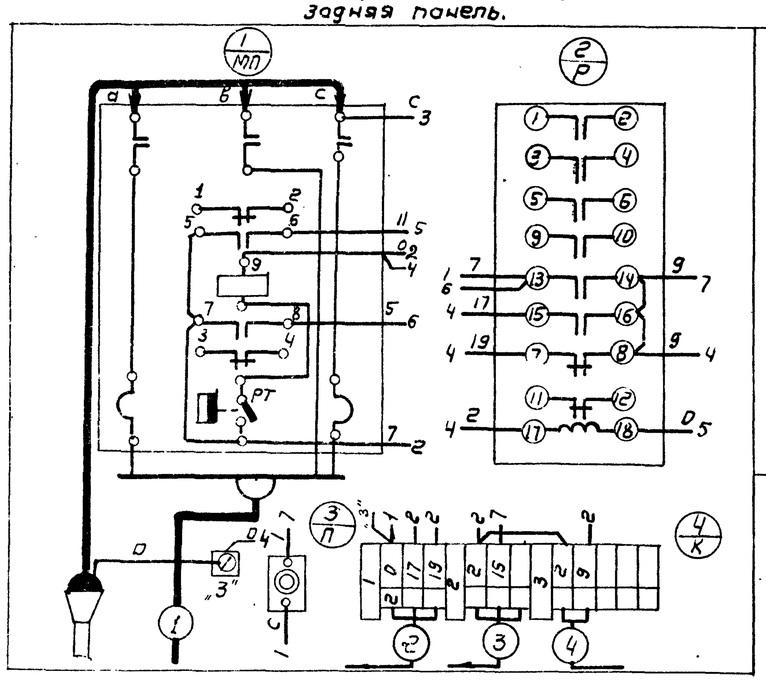

Передняя панель

Правая боковая панель

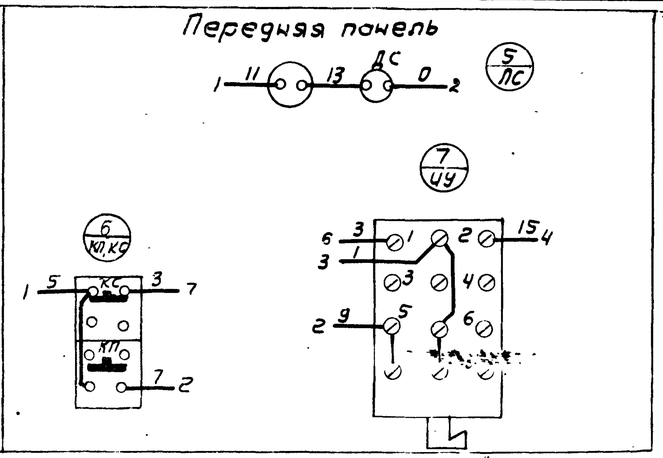

1. По данному чертежу изготовить 3 щита типа ЩШМ 600х400х500 по ГОСТ 3244-68*.

2. Щит окрасить краской светлого тона по ГОСТ 9894-67, номер щита проставляется контрастной краской в правом верхнем углу.

3. К корпусу щита крепить на сварке винт М5х0,8 l=20мм - 4 шт. для заземления щита.

4. При переходе с боковой панели на переднюю сделать петлю провода длиной 200мм для предотвращения излома жил при открывании двери.

5. Схема дана для щита управления N3. Для щитов N4 и 5 схема аналогична.

6 Содержание альбома см. стр 2,3.

Надписи в рамках

NN п/п	Текст	Кол
1	ЩУN	1
2	Норма	1
3	Режим	1
4	Вентилятор	1
5	Ввод 380/220	1

Надписи на маркировочных колодок

NN п/п	Текст	Кол
1	Клапан	1
2	Выключатель конечный	1
3	Датчик температуры	1

NN поз	Наименование	Тип	Технич. данные	Кол	Прим.
1	Провод установочный с алюминиевой жилой	АПВ-660	1х2,5	220	на три системы
2	Провод монтажный с медной жилой	ПВ	1х1,5	60	"
3	Провод монтажный с медной жилой гибкий.	ПГВ	1х1,5	100	"
4	Металлорукав гибкий внутренний диаметр 22мм	РЗ.АЛ.Х	ф 8	30	"
5	Рейка зажимов на 12 клемм	РЗ-12	—	3	"
6	Рамка для надписи	РПМ-66	—	15	"
7	Зажим коммутационный	ЗК-Н	—	27	"
8	Колодка	КМ-4	—	9	"
9	Патрубок вводной	У-476	—	12	"
10	Муфта соединительная	ТР-2	—	12	"
11	Металлоконструкции крепления	(сборн)	—	12кг	на три системы

Перечень щитов и аппаратуры

NN поз.	обозн. по схеме	Наименование	Тип	Технич. данные	Кол	Прим
Щит типа ЩШМ 600х400х500 по ГОСТ 3244-68*						
Аппаратура на фасаде щита						
—	ЦУ	Переключатель универсальный с револьверной рукояткой крепление на панели 3мм	УП5312-ф-105	на 4 секции	1	Надписи на диаграмме
—	КП	Кнопка управления одноштифтовая.	КЕ-011	1з+1р контакты	1	Исполн. N24
—	КС	Кнопка управления одноштифтовая	КЕ-011	1з+1р контакты	1	Исполн. N23
—	—	Лампа сигнальная с зеленым стеклом	ЛС-53	220в	1	—
—	АС	Резистор проволочный	ПЭВ-25-2700	25вт 2700 ом	1	Со стороны монтажа
Аппаратура на задней панели щита						
—	МП	Пускатель магнитный открытый, катушка ~220в	ПМЕ-112	Блок контакты 2з+2р	—	по эл. технич. части
—	Р	Реле промежуточное электромагнитное закрытого исполнения	РПУ-2	6з+2р ~220в	1	переднее присоединение
—	П	Предохранитель резьбовой	ПРС-6П	Плавкая вставка	1	Переднее присоединение
—	К	Клеммник наборный	—	на 12 клемм	—	см перечень
Аппаратура по месту						
—	КВ	Выключатель конечный с самовозвратом	ВПК-2110	1з+1р контакты	1	
—	СВ	Вентиль запорный фланцевый с электромагнитным приводом с защелкой на ~220в	15К4 877 бр СВВ	d_y=20мм	1	
5	Т2	Термометр технический прямой Длина нижней части - 120мм	АN:4-1р-160-120 ГОСТ2823-59	от 0° до 150°С	1	с оправой тип Б ГОСТ3029-59
2	ТР	Датчик температуры канерный биметаллический	ДТКБ-52	от +0°С до +50°С	1	дифференциал 5°
8	Т1	Термометр бытовой ртутно-вый, настенный	ТБ-2	0°-40°С	2	

ГИПРОБЫТПРОМ Москва 1974 г	Задание заводу-изготовителю щитов. Автоматизация вентиляционных систем. Воздушно-тепловая завеса ВЗ-1. Щит управления N3. Схема электрическая расположения, соединений и подключения.	Типовой проект 416-7-134	
Прачечная спецодежды производительностью 500 кг. в смену.		Альбом VII	
		Лист КА-32	

Согласовано: Гипробытпром

Разработал: Гейбов, Шнуйлович, Малевич, Архипкин, Понтелеева

Нач. отд. Бурцев; Гл. спец.; Рук. группы; Ст. инж.

Копировал; Инв. № подл.

Фасад М. 1:10

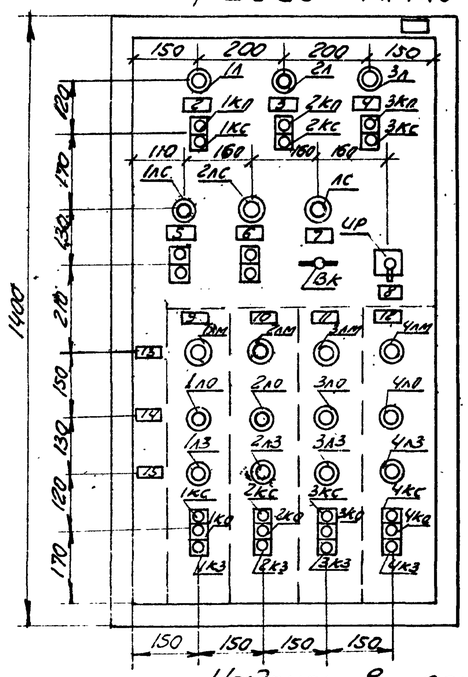

Надписи в рамках

Задняя стенка

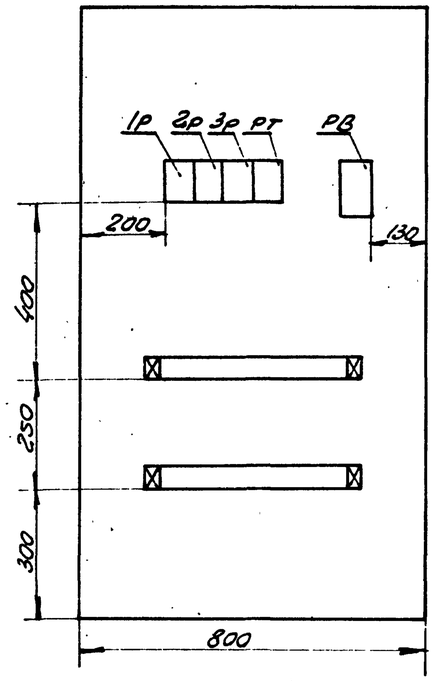

Правая боковая стенка

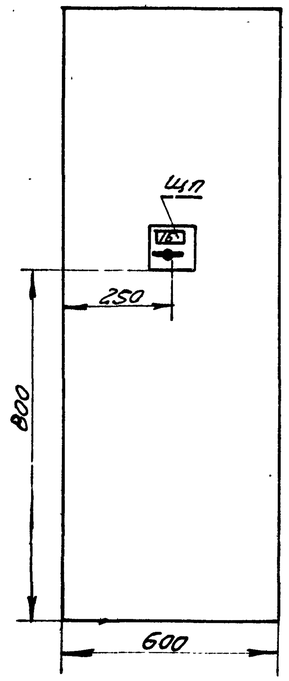

NN рамок	Текст надписи	Кол.
1	ЩУ	1
2	Насос N1	1
3	Насос N2	1
4	Насос N3	1
5	Градирня. Вентилятор N1	1
6	Градирня. Вентилятор N2	1
7	Температура	1
8	Избиратель режима	1
9	Вентиль N1	1
10	Вентиль N2	1
11	Вентиль N3	1
12	Вентиль N4	1
13	Норма. Вентили N1,2,3,4	1
14	Открытие вентилей N1,2,3,4	1
15	Закрытие вентилей N1,2,3,4	1
16	Питание ~220в	1

1. По данному чертежу изготовить один шкафной малогабаритный щит типа ЩШМ 1400×800×600 по ГОСТ 3244-68.*

2. Номер щита проставляется контрастной краской в правом верхнем углу.

3. Щит окрасить краской светлого тона по ГОСТ 9894-61.

4. При переходе с боковой стенки на переднюю, сделать петлю провода длиной 200 мм для предотвращения излома жил при открывании двери.

5. К корпусу щита крепить на сварке винт М5х0,8 l-20мм - 4шт. для заземления щита.

6. Схему электрическую соединений см. КА-34

7. Содержание альбома см. стр. 2,3.

Поз	Наименование	Тип	Кол	N установочного чертежа	Примеч.
1	Рейка зажимов	РЗ-20	4		
2	Зажим коммутационный	ЗК-Н	72		
3	Колодка маркировочная	КМ-4	10		
4	Провод с медной жилой сеч 1х1,5 мм²	ПВ	100		
5	Провод с медной жилой сеч. 1х1.5 мм²	ПГВ	50		
6	Оконцеватель изоляционный	ОИ	160		
7	Оконцеватель маркировочный	ОКМ	80		
8	Рамка для надписи	РПМ-66	16		
9	Метизы крепежные	—	0,5кг		

Перечень аппаратуры

Обозн. по схеме	Наименование и техническая характеристика	Тип	Кол.	N установочного чертежа	Примеч.
Щит ЩШМ 1400×800×600 по ГОСТ 3244-68*					
Аппаратура на фасаде щита					
ЦР	Переключатель универсальный с револьверной рукояткой на 16 секций. Крепление на панели 3мм	УП5315 С45 У	1		
ВК	Выключатель пакетный	ПВМ-1-10	1		
1Кс;2Кс 1Кс÷4Кс	Кнопка управления одноштифтовая с 1з+1р контакт. Исполнен 23	КЕ-01	9		
1Кл;2Кл 1Ка;1Кз 2Ка÷2Кз	Кнопка управления одноштифтовая с 1з+1р контактами исполнение 24	КЕ-011	5		
3Ка÷4Ка 1Кз÷4Кз	Кнопка управления одноштифтовая с 1з+1р контактами. Исполнение 19	КЕ-011	8		
1Л; 2Л; 3Л; 2Лс 1Лс	Лампа сигнальная с зеленым стеклом	ЛС-53	5		
ЛС; 1Ам÷4Ам	Лампа сигнальная с красным стеклом	ЛС-53	5		
1Л0÷4Л0 1Л3÷4Л3	Лампа сигнальная с желтым стеклом	ЛС-53	8		
ДС	Резистор проволочный	ПЭВ-25 2700 ом	18		
Аппаратура на задней стенке щита					
РВ	Реле времени пневматическое ~220в с 2з+2р контактами	РВП-2121	1		
1Р; 2Р 3Р; РТ	Реле электромагнитное ~220в с 6з+2р контактами. Защищенного исполнения	РПУ-2	4		
К	Клеммник наборный	—	—		
Аппаратура на правой стенке щита					
ЩП	Щиток питания прямой на одну группу. Плавка вставка 1а	ЭЩП	1	ТК3-45-68	

ГИПРОБЫТПРОМ Москва 1974 г.	Задание заводу-изготовителю щитов. Автоматизация градирни. Щит управления. Схема электрическая расположения.	Типовой проект 416-7-134	
Прачечная спецодежды производительностью 500 кг. в смену.		Альбом VII	
		Лист КА-33	

Гл. инж. пр-та Лесгаев
Нач. отд. Штыгирович
Гл. спец. Малевич
Рук. группы Архипкин
Ст. инж. Пантелеева

Копировал Пестрякова

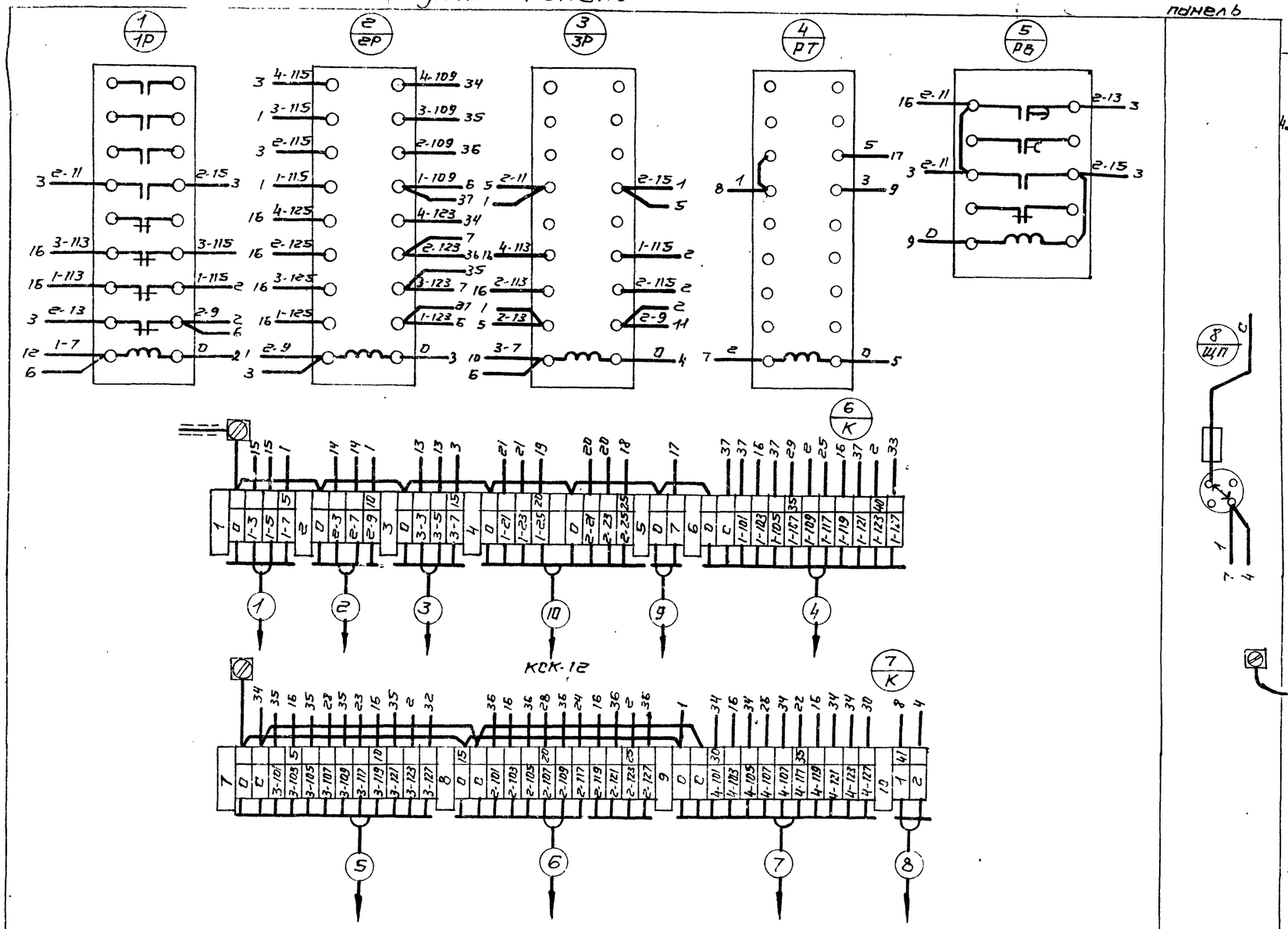

Надписи на маркировочных колодках

NN п.п.	Текст	Кол
1	Насос N 1	1
2	Насос N 2	1
3	Насос N 3	1
4	К СК-1	1
5	Звонок	1

Надписи на маркировочных колодках

NN п.п.	Текст	Кол
6	Вентиль N 1	1
7	Вентиль N 3	1
8	Вентиль N 2	1
9	Вентиль N 4	1
10	Датчик температуры	1

1. Данный лист рассматривать совместно КА-33 (Альбом VI); КА-11 (Альбом IV); КА-12
2. Содержание альбома см. стр. 2,3.

Нач. отдела	Шмуйловин		
Гл. специал.	Молевич		
Рук. группы	Архипкин		
Ст. инженер	Понтелеева		

ГИПРОБЫТПРОМ Москва 1974г	Задание заводу-изготовителю щитов. Автоматизация градирни. Щит управления. Схема электрическая соединений.	Типовой проект 416-7-134	
Прачечная спецодежды производительностью 500кг в смену.		Альбом VII	
		Лист КА-34	

Фасад М.1:10

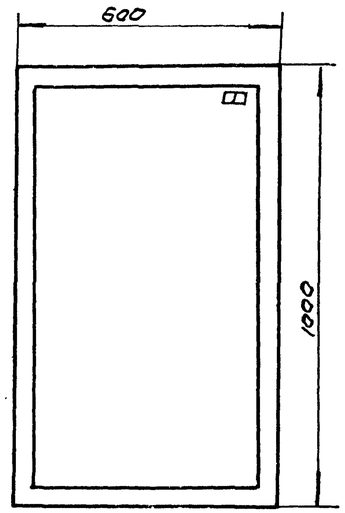

Задняя стенка щита

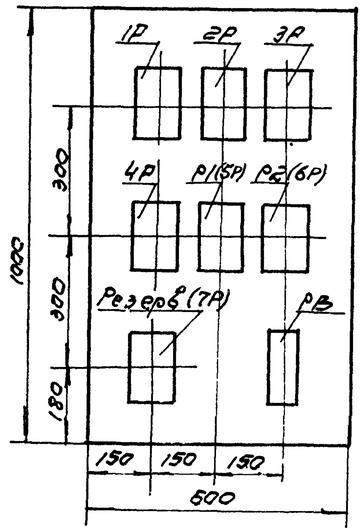

Правая боковая стенка щита

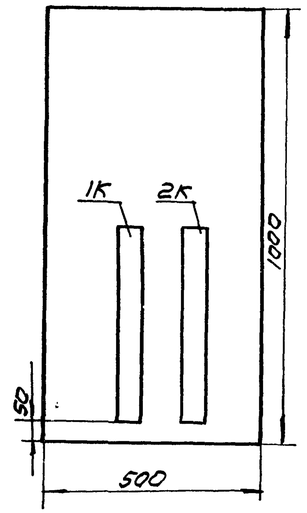

NN п.п	Наименование	Тип	Кол.	Установлено на 20 чертежа	Примеч.
1	Рейка зажимов	РЗ-32	2		
2	Зажим коммутационный	ЗК-Н	55		
3	Колодка маркировочная	КМ-4	9		
4	Провод с медной жилой сеч. 1,5мм²	ПВ	50 м		
5	Провод с медной жилой сеч. 1,5мм²	ПГВ	50 м		
6	Оконцеватель изолирующий	ОИ	110		
7	Оконцеватель маркировочный	ОК-М	55		
8	Рамка для надписей	РПМ-50	1		
9	Метизы крепежные	—	2кг		
10	Трубка поливинилхлоридная ф 5мм.	Б-230	5 м		

Перечень аппаратуры

Позиц. по схеме	Наименование и техническая характеристика	Тип	Кол.	Установлено на 20 чертежа	Примеч.
Щит ЩШМ 1000×600×500 по ГОСТ 3244-68*					
Аппаратура на задней стенке щита					
1Р-4Р Р1-Р2	Пускатель магнитный с катушкой на ~220В	ПМЕ-112	7		
РВ	Реле времени пневматическое 2з + 2р контакты	РВП-2121	1		
Аппаратура на правой боковой стенке щита					
1К-2К	Клеммник наборный	—	2		

Надписи в рамках

NN п.п.	Текст надписи	Кол.
1	ЩУ N1 (2)	1

Монтаж щита выполнить проводами марки ПВ-1,5мм² и ПГВ-1,5мм²

На концы проводов одеть манжеты из трубки ПХВ-230 ф5мм и маркировать несмываемыми чернилами

Концы проводов разделать под винты.

1. По данному чертежу изготовить 2 шкафных малогабаритных щита типа ЩШМ по ГОСТ 3244-68*
2. Номер щита проставляется контрастной краской в правом верхнем углу.
3. Щит окрасить краской светлого тона по ГОСТ 9894-61
4. При переходе с боковой стенки, на переднюю сделать петлю провода длиной 200мм для предотвращения излома
5. Схему электрическую соединений см. КА-36 (щит №1) и КА-37 (Щит № 2)
6. Позиции, указанные в скобках — отличающиеся для щита №2

Содержание альбома см. стр 2, 3

Гл. инж. пр-та	Лейбов		
Нач. отдела	Шмидович		
Гл. спец.	Матевич		
Рук. группы	Архипкин		
Ст. инженер	Шнейдер		

Разработано | Проверил | Согласовано

ГИПРОБЫТПРОМ МОСКВА 1975г	Задание заводу-изготовителю щитов Автоматизация технологических процессов Щит управления N1 Схема электрическая расположения	Типовой проект 416-7-134
Расчетная спецодежды производительностью 500кг в смену.		Альбом VII
		Лист КА-35

Задняя стенка щита

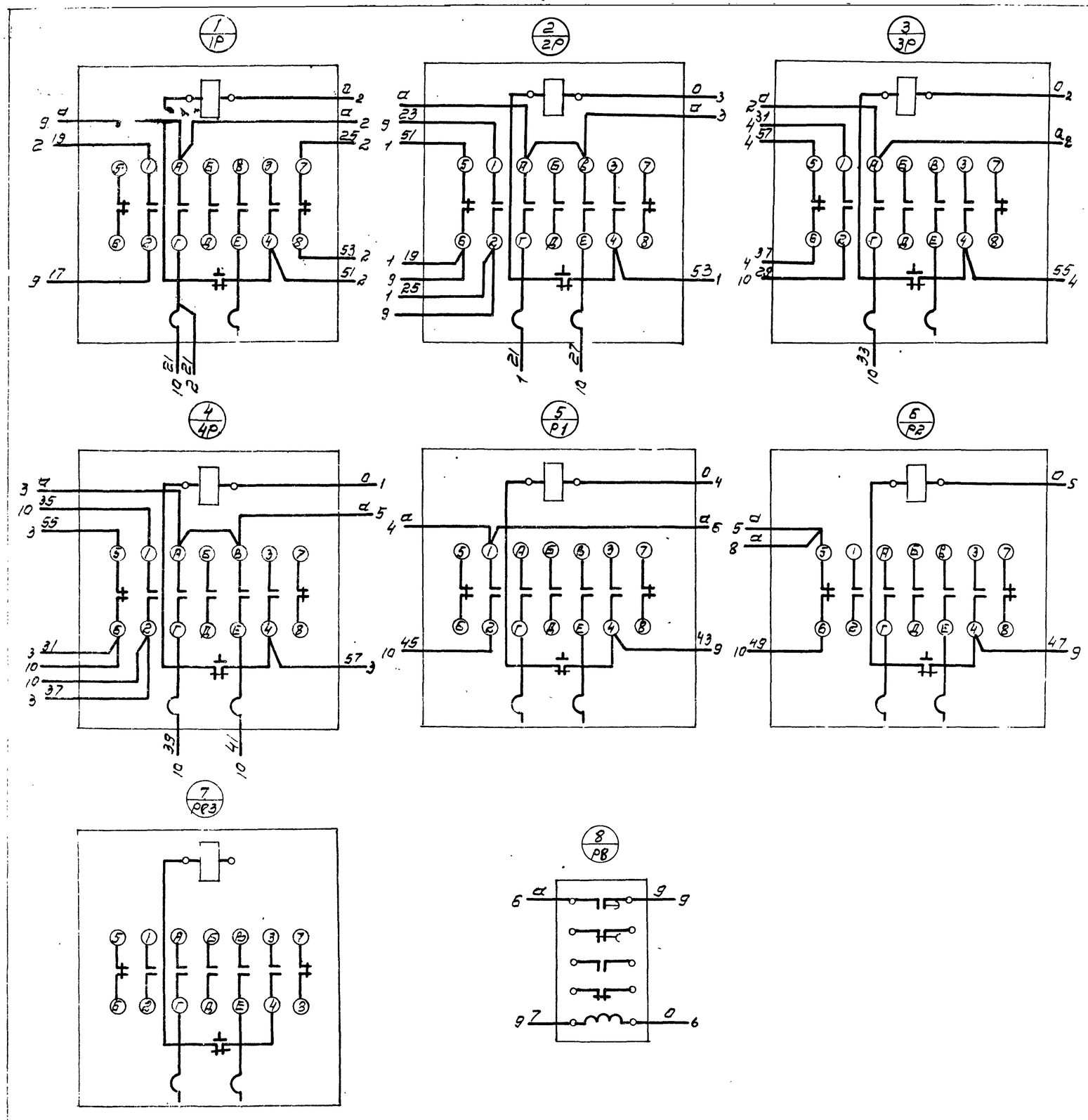

Правая боковая стенка щита

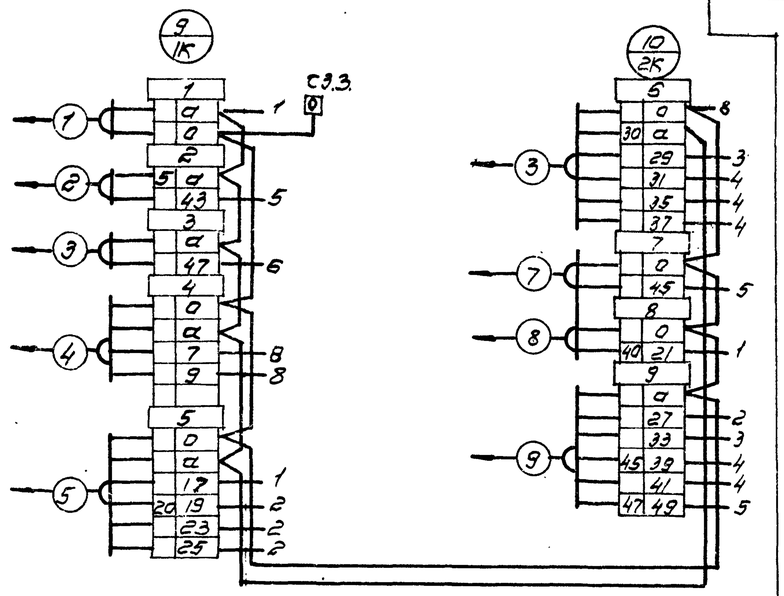

Надписи на маркировочных колодках

№№ п/п	Текст надписи	Кол
1	Питание ~220в	1
2	ПУ фиксатором N1	1
3	ПУ фиксатором N2	1
4	1СК	1
5	ПУ стрелками N1	1
6	ПУ стрелками N2	1
7	Электромагнит фиксатора N1	1
8	Электромагнит стрелки N1	1
9	2СК	1

1. Данный лист рассматривать совместно с КА-16; КА-35 (Альбом V)
2. Содержание альбома см. стр. 2,3.

ГИПРОБЫТПРОМ МОСКВА 1974 г	Задание заводу-изготовителю щитов. Автоматизация технологических процессов. Щит управления N1. Схема электрическая соединений.	ТИПОВОЙ ПРОЕКТ 416-7-134
Прочность стены дежды производительностью 500кг в стену		АЛЬБОМ VII
		ЛИСТ КА-26

Согласовано

Инв. № подл. | Подп. и дата | Взам. инв. №

Нач. отд. | Гл. специал. | Рук. группы | Ст. инженер | Инженер | Шилкайтис | Малеев | Пахилыч | Шнейдер | Копировал

Задняя стенка щита

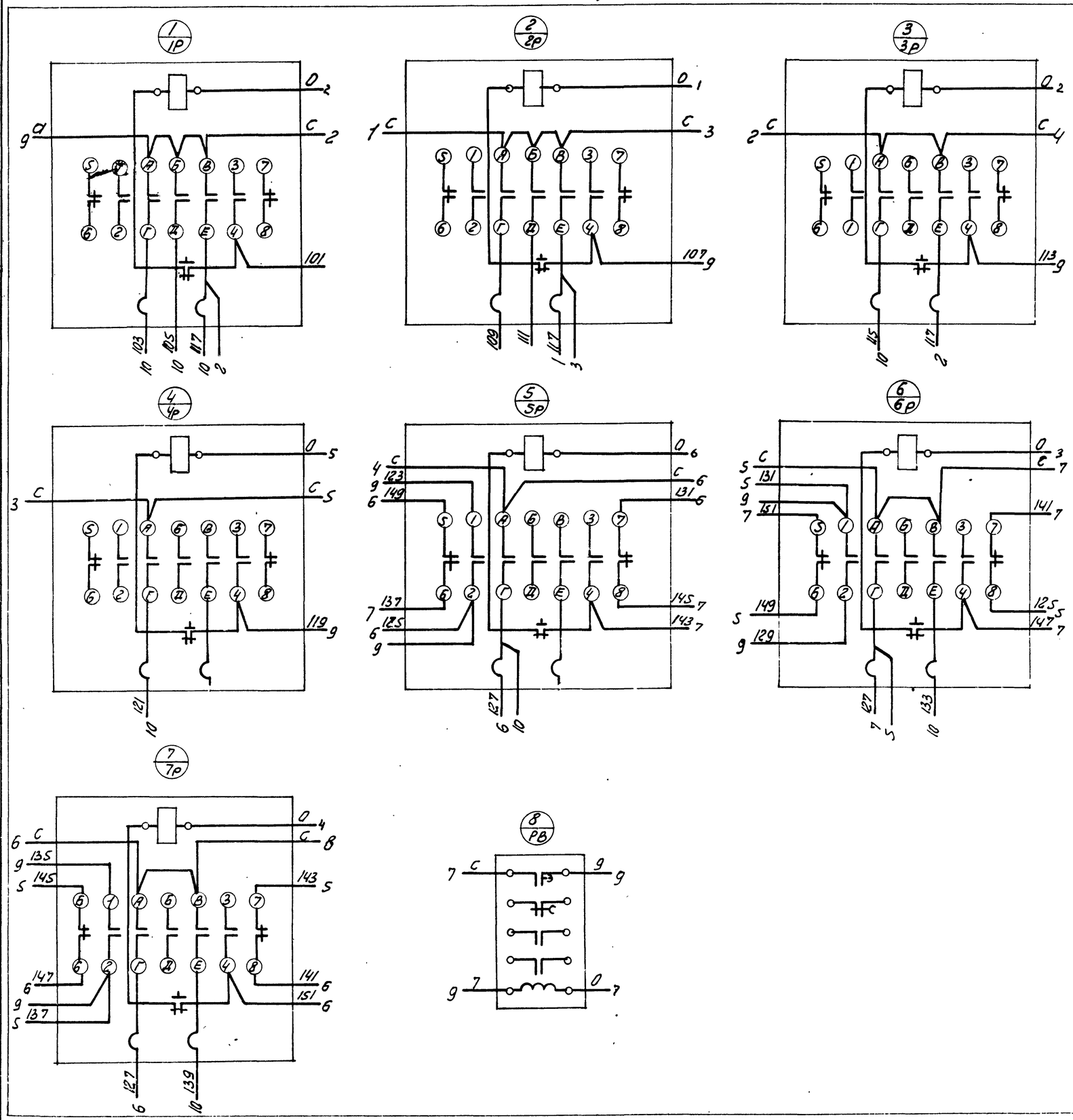

Правая боковая стенка щита

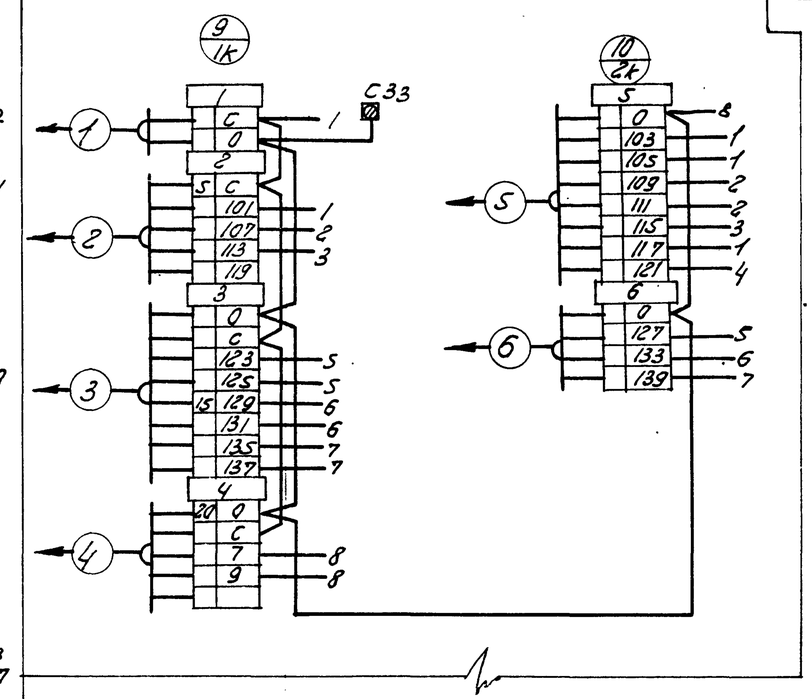

Надписи на маркировочных колодках

№№ п.п	Текст надписи	Кол
1	Питание ~ 220В	1
2	ПУС №3	1
3	ПУС №4	1
4	1ск	1
5	3ск	1
6	4ск	1

1. Данный лист рассматривать совместно с КА16, КА17, КА35 (Альбом IX)
2. Содержание альбома см. стр. 2,3.

Гл. инж. пр-та	Лесобов		
Нач. отдела	Шкуйлович		
Гл. специал.	Маслович		
Рук. группы	Архипкин		
Ст. инженер	Шнейдер	Копировал	Лестерякова

ГИПРОБЫТПРОМ Москва 1974 г.	Задание заводу-изготовителю щитов: Автоматизация технологических процессов. Щит управления №2. Схема электрическая соединений.	ТИПОВОЙ ПРОЕКТ 416-7-134
Прачечная с спецодежды производительностью 500 кг. в смену		АЛЬБОМ VII
		ЛИСТ КА-37

ЦЕНТРАЛЬНЫЙ ИНСТИТУТ
ТИПОВОГО ПРОЕКТИРОВАНИЯ ГОССТРОЯ СССР
МИНСКИЙ ФИЛИАЛ
г. Минск, индекс 220600, ул. Козлова,2
Сдано в печать 14.8. 1978 г.
Заказ № 350/9 тираж 150 экз.
Инв. № 13604/7 Цена 0-78