ТИПОВЫЕ КОНСТРУКЦИИ, ИЗДЕЛИЯ И УЗЛЫ ЗДАНИЙ И СООРУЖЕНИЙ

СЕРИЯ 5.407-73

ПРОКЛАДКА ШИНОПРОВОДОВ ПОСТОЯННОГО ТОКА СЕРИЙ ШМАД70У3 И ШМАДК70У3 НА 1600, 2500, 4000, 6300А

ВЫПУСК 2

ЧЕРТЕЖИ ИЗДЕЛИЙ

21922-03
ЦЕНА 2-09

ЦЕНТРАЛЬНЫЙ ИНСТИТУТ ТИПОВОГО ПРОЕКТИРОВАНИЯ
ГОССТРОЯ СССР

Москва, А-445, Смольная ул., 22

Сдано в печать I 1987 года

Заказ № 1031 Тираж 2520 экз

ТИПОВЫЕ КОНСТРУКЦИИ ИЗДЕЛИЯ И УЗЛЫ ЗДАНИЙ И СООРУЖЕНИЙ

СЕРИЯ 5.407-73

ПРОКЛАДКА ШИНОПРОВОДОВ ПОСТОЯННОГО ТОКА СЕРИЙ ШМАД70У3 И ШМАДК70У3 НА 1600, 2500, 4000, 6300А

ВЫПУСК 2

ЧЕРТЕЖИ ИЗДЕЛИЙ

РАЗРАБОТАНЫ
ВНИПИ ТЯЖПРОМЭЛЕКТРОПРОЕКТ
имени Ф.Б. ЯКУБОВСКОГО
ГЛАВЭЛЕКТРОМОНТАЖ
МИНМОНТАЖСПЕЦСТРОЯ СССР

УТВЕРЖДЕНЫ И
ВВЕДЕНЫ В ДЕЙСТВИЕ
МИНМОНТАЖСПЕЦСТРОЕМ СССР
ПРОТОКОЛ ОТ 17.11.86 г.

Директор института — Ю.Г. Барыбин
Главный инженер института — М.Г. Зименков
Начальник технического отдела — Л.Б. Годгельф
Начальник отдела типового проектирования — И.И. Лигерман

21922-01

СОДЕРЖАНИЕ

Обозначение	Наименование	Стр.
	Титульный лист	
	Содержание	2
5.407-73.2.ВА	Ведомость изделий и материалов для изготовления электромонтажных конструкций и деталей в МЭЗ	3...6
5.407-73.2.100	Подвес	7...9
5.407-73.2.100СБ	Подвес. Сборочный чертеж	10
5.407-73.2.200	Подвес	11
5.407-73.2.200СБ	Подвес. Сборочный чертеж	12
5.407-73.2.300	Подвес	13
5.407-73.2.300СБ	Подвес. Сборочный чертеж	14
5.407-73.2.400	Секция	15
5.407-73.2.410	Секция	16
5.407-73.2.420	Конструкция опорная	17
5.407-73.2.421	Скоба	18
5.407-73.2.500	Секция	19
5.407-73.2.510	Секция	20
5.407-73.2.600	Секция	21
5.407-73.2.600СБ	Секция. Сборочный чертеж	22
5.407-73.2.610	Секция	23
5.407-73.2.700	Секция	24
5.407-73.2.700СБ	Секция. Сборочный чертеж	25
5.407-73.2.710	Секция	26
5.407-73.2.800	Секция с шунтом для шинопровода ШМАД70У3 на 1600А	27
5.407-73.2.801	Планка	29
5.407-73.2.810	Секция левая	28
5.407-73.2.820	Секция правая	28
5.407-73.2.900	Секция с шунтом для шинопровода ШМАД70У3 на 2500А	30
5.407-73.2.901	Плита	29
5.407-73.2.910	Секция левая	31
5.407-73.2.920	Секция правая	32
5.407-73.2.1000	Секция с шунтом для шинопровода ШМАД70У3 на 4000А	33
5.407-73.2.1100	Секция с шунтом для шинопровода ШМАД70У3 на 6300А	34
5.407-73.2.1101	Пластина	35
5.407-73.2.1200	Секция с шунтом для шинопровода ШМАДК70У3 на 1600А	36
5.407-73.2.1210	Секция левая	37
5.407-73.2.1220	Секция правая	37
5.407-73.2.1300	Секция с шунтом для шинопровода ШМАДК70У3 на 2500А	38
5.407-73.2.1310	Секция левая	39
5.407-73.2.1320	Секция правая	40
5.407-73.2.1400	Секция с шунтом для шинопровода ШМАДК70У3 на 4000А	41
5.407-73.2.1500	Секция с шунтом для шинопровода с ШМАДК70У3 на 6300А	42
5.407-73.2.1600	Секция с компенсаторами для шинопровода ШМАД70У3 на 1600,2500,4000А	43
5.407-73.2.1610	Секция левая	44
5.407-73.2.1620	Секция правая	45
5.407-73.2.1630	Перемычка	18
5.407-73.2.1700	Секция с компенсаторами для шинопровода ШМАД70У3 на 6300А	46
5.407-73.2.1710	Секция левая и правая	47
5.407-73.2.1800	Секция с компенсаторами для шинопровода ШМАДК70У3 на 1600,2500,4000А	48
5.407-73.2.1810	Секция левая	49
5.407-73.2.1820	Секция правая	50
5.407-73.2.1900	Секция с компенсаторами для шинопровода ШМАДК70У3 на 6300А	51
5.407-73.2.1910	Секция левая и правая	52
5.407-73.2.2001	Плита	35
5.407-73.2.2002	Планка	53

Инв. № подл. | Подпись и дата | Взам. инв. №

Наименование и техническая характеристика изделия, материал	Тип, марка	Ед. изм.	Количество по обозначению 5.407-73.2.100																							
			—	01	02	03	04	05	06	07	08	09	10	11	12	13	14	15	16	17	18	19	20	21	22	23
Прочие изделия ГЭМ'а																										
Подвес ТУ36-2221-79	К886-1У3	шт.	1	1	1	1	1	1	1	1	1	1	1	1												
Подвес ТУ36-2221-79	К886-2У3	шт.													1	1	1	1	1	1	1	1	1	1	1	1
Шайба царапающая ТУ36-2355-80	УСЭК76У1	шт.	4	4	4	4	4	4	4	4	4	4	4	4	4	4	4	4	4	4	4	4	4	4	4	4
Швеллер ТУ36-2355-80	УСЭК53У3	шт.				1				1				1				1				1				1
Материал																										
Швеллер ТУ36-2355-80	УСЭК54У3	кг	0,33	0,33	0,33	0,33	0,33	0,33	0,33	0,33	0,33	0,33	0,33	0,33	0,33	0,33	0,33	0,33	0,33	0,33	0,33	0,33				
Швеллер ТУ36-2355-80	УСЭК53У3	кг	1,43	2,85	4,3		1,43	2,85	4,3		1,43	2,85	4,3		1,43	2,85	4,3		1,43	2,85	4,3		1,43	2,85	4,3	
Полоса ТУ36-2355-80	УСЭК56У3	кг	0,08	0,08	0,08	0,08	0,08	0,08	0,08	0,08	0,08	0,08	0,08	0,08	0,08	0,08	0,08	0,08	0,08	0,08	0,08	0,08	0,08	0,08	0,08	0,08
Полоса Б2 6х100 ГОСТ 103-76* / ВСт3кп2-II ГОСТ 535-79*		кг	0,9	0,9	0,9	0,9	0,9	0,9	0,9	0,9	0,9	0,9	0,9	0,9	0,9	0,9	0,9	0,9	0,9	0,9	0,9	0,9	0,9	0,9	0,9	0,9

Наименование и техническая характеристика изделия, материал	Тип, марка	Ед. изм.	Количество по обозначению 5.407-73.2.200																5.407-73.2.300							
			—	01	02	03	04	05	06	07	08	09	0	11	12	13	14	15	—	01	02	03	04	05	06	07
Прочие изделия ГЭМ'а																										
Подвес ТУ36-2221-79	К886-1У3	шт.	1	1	1	1	1	1	1	1									1	1	1	1				
Подвес ТУ36-2221-79	К886-2У3	шт.									1	1	1	1	1	1	1	1					1	1	1	1
Шайба царапающая ТУ36-2355-80	УСЭК76У1	шт.	4	4	4	4	4	4	4	4	4	4	4	4	4	4	4	4	4	4	4	4	4	4	4	4
Швеллер ТУ36-2355-80	УСЭК53У3	шт.				1				1				1				1				1				1
Материал																										
Швеллер ТУ36-2355-80	УСЭК54У3	кг																	0,33	0,33	0,33	0,33	0,33	0,33	0,33	0,33
Швеллер ТУ36-2355-80	УСЭК53У3	кг	1,43	2,85	4,3		1,43	2,85	4,3		1,43	2,85	4,3		1,43	2,85	4,3		1,43	2,85	4,3		1,43	2,85	4,3	
Полоса ТУ36-2355-80	УСЭК56У3	кг	0,08	0,08	0,08	0,08	0,08	0,08	0,08	0,08	0,08	0,08	0,08	0,08	0,08	0,08	0,08	0,08	0,08	0,08	0,08	0,08	0,08	0,08	0,08	0,08
Полоса Б2 6х60 ГОСТ 103-76* / ВСт3кп2-II ГОСТ 535-79*		кг	1,3	1,3	1,3	1,3	1,6	1,6	1,6	1,6	1,3	1,3	1,3	1,3	1,6	1,6	1,6	1,6								

Нач.отд.	Лигерман		
Н.контр.	Лукашевич		07.86
Гл.констр.	Лукашевич		
Рук.брига.	Жарова		
Инж.	Бутылкина		
Ст.техн.	Сергеева		

5.407-73.2.8А

Ведомость изделий и материалов для изготовления электромонтажных конструкций и деталей в МЭЗ

Стадия	Лист	Листов
	1	4

ВНИПИ ТЯЖПРОМЭЛЕКТРОПРОЕКТ имени Ф. БЯКУБОВСКОГО МОСКВА

Наименование и техническая характеристика изделия, материал	Тип, марка	Ед. изм.	Количество на обозначение																	
			5.407-73.2.400				5.407-73.2.500				5.407-73.2.600				5.407-73.2.700				5.407-73.2.800	5.407-73.2.900
			—	01	02	03	—	01	02	03	—	01	02	03	—	01	02	03	—	—
Прочие изделия ГЭМ'а																				
Секция подгоночная ТУ36-2221-79	У1694 У3	шт.	1				1												2	
Секция подгоночная ТУ36-2221-79	У1794 У3	шт.		1				1												2
Секция подгоночная ТУ36-2221-79	У1894 У3	шт.			1				1											
Секция подгоночная ТУ36-2221-79	У2094 У3	шт.				1				1										
Секция подгоночная ТУ36-2221-79	У1694КУ3	шт.									1				1					
Секция подгоночная ТУ36-2221-79	У1794КУ3	шт.										1				1				
Секция подгоночная ТУ36-2221-79	У1894КУ3	шт.											1				1			
Секция подгоночная ТУ36-2221-79	У2094КУ3	шт.												1				1		
Шунт 75ШМС на 1500А		шт.																	1	
Шунт 75ШМС на 3000А		шт.																		1
Материал																				
Уголок ТУ36-1434-82	К 23692		0,9	0,9	1,0	1,0	1,8	1,8	2,0	2,0	0,9	0,9	1,0	1,0	1,8	1,8	1,0	1,0		
Полоса ТУ36-2355-80	УСЭК 5649	кг																		
Полоса Б2 6х50 ГОСТ 103-76* / ВСт3кп2-II ГОСТ535-79*		кг	1,06	1,06	1,08	0,9	2,1	2,1	2,2	1,8	1,06	1,06	1,08	0,9	2,1	2,1	2,2	1,8		
Лист Б-ПН-0-2 ГОСТ 19903-74* / ВСт3-2-1-IV-Н ГОСТ16523-70*		кг																		
Лист Б-ПН-0-4 ГОСТ19903-74 / ВСт3-2-1-IV-Н ГОСТ16523-70		кг	1,3	1,3	1,8	2,0	1,3	1,3	1,8	2,0	1,3	1,3	1,8	2,0	1,3	1,3	1,8	2,0		
Шина ШАТ 8х80* ТУ16-705.002-77		кг																	1,34	1,1
Шина АД1Т 8х100* ГОСТ15176-84		кг																	1,2	2,4

* Для шин ШАТ можно использовать обрезки шин подгоночных секций шинопровода

Наименование и техническая характеристика изделия, материал	Тип, марка	Ед. изм.	Количество по обозначению					
			5.407-73.2.1000 —	5.407-73.2.1100 —	5.407-73.2.1200 —	5.407-73.2.1300 —	5.407-73.2.1400 —	5.407-73.2.1500 —
Прочие изделия ГЭМ'а								
Секция подгоночная ТУ36-2221-79	У1894 У3	шт.	2					
Секция подгоночная ТУ36-2221-79	У2094 У3	шт.		2				
Секция подгоночная ТУ36-2221-79	У1694КУ3	шт.			2			
Секция подгоночная ТУ36-2221-79	У1794КУ3	шт.				2		
Секция подгоночная ТУ36-2221-79	У1894КУ3	шт.					2	
Секция подгоночная ТУ36-2221-79	У2094КУ3	шт.						2
Шунт 75ШМС на 1500 А		шт.			1			
Шунт 75ШМС на 3000А		шт.				1		
Шунт 75 ШМС на 4000А		шт.	1				1	
Шунт 75 ШМС на 6000А		шт.		1				1
Материал								
Шина ШАТ 8х80* ТУ16-705.002-77		кг			0,434	1,08	-	
Шина ШАТ 10х120* ТУ16-705.002-77		кг	3,2				5,63	
Шина ШАТ 12х160* ТУ16-705.002-77		кг		10,6				10,6
Шина АД1Т 8х100* ТУ16-705.002-77		кг			1,2	2,4		

* Для шин ШАТ можно использовать обрезки шин подгоночных секций шинопровода

21922-П°

Наименование и техническая характеристика изделия, материал	Тип, марка	Ед. изм.	Количество по обозначению								
			5.407-73.2.1600			5.407-73.2.1700	5.407-73.2.1800			5.407-73.2.1900	5.407-73.2.2001
			—	02	03	—	—	01	02	—	—
Прочие изделия ГЭМ'а											
Секция подгоночная ТУ36-2221-79	У1694 У3	шт.	2								
Секция подгоночная ТУ36-2221-79	У1794 У3	шт.		2							
Секция подгоночная ТУ36-2221-79	У1894 У3	шт.			2						
Секция подгоночная ТУ36-2221-79	У2094 У3	шт.				2					
Секция подгоночная ТУ36-2221-79	У1694КУ3	шт.					2				
Секция подгоночная ТУ36-2221-79	У1794КУ3	шт.						2			
Секция подгоночная ТУ36-2221-79	У1894КУ3	шт.							2		
Секция подгоночная ТУ36-2221-79	У2094КУ3	шт.								2	
Компенсатор ТУ36-14-82	К54У2	шт.	4	4							
Компенсатор ТУ36-14-82	К55У2	шт.				12				12	
Компенсатор ТУ36-14-82	К56У2	шт.			6						
Материал											
Канат ф10-Г-I-Н-1372(140) ГОСТ3063-80		кг	0,6	0,6	0,6	0,6	0,6	0,6	0,6	0,6	
Лист Б-ПН-0-1,5 ГОСТ19903-74* / ВСт3-2-1-У-Н ГОСТ16523-70*		кг	0,08	0,08	0,08	0,08	0,08	0,08	0,08	0,08	
Стеклотекстолит марки СТ S=25мм ГОСТ12652-74*		кг									7,0

Формат	Зона	Поз.	Обозначение	Наименование	Кол. на исполн. 5.407-73.2.100										Примечание
					–	01	02	03	04	05	06	07	08	09	
				Документация											
А3			5.407-73 .2.100СБ	Сборочный чертеж	×	×	×	×	×	×	×	×	×	×	
				Детали											
				Подвес											
				Швеллер УСЭК 53 У3											
Б4		1	5.407-73 .2.101	ℓ=500мм	1				1				1		
			-01	ℓ=1000мм		1				1				1	
			-02	ℓ=1500мм			1				1				
			-03	ℓ=2000мм				1				1			
Б4		2	5.407-73 .2.102	Подвес. Швеллер УСЭК 54У3, ℓ=100	1	1	1	1	1	1	1	1	1	1	
Б4		3	5.407-73 .2.103	Шайба. Полоса УСЭК 56У3 ℓ=50мм	2	2	2	2	2	2	2	2	2	2	

Нач.отд.	Лагерман			5.407-73 .2.100
Н.контр.	Лукашевич		07.86г.	Подвес
Гл.констр.	Лукашевич			Стадия: Р; Лист: 1; Листов: 6
Рук.брига	Жарова			ВНИПИ ТЯЖПРОМЭЛЕКТРОПРОЕКТ имени Ф.Б.Якубовского МОСКВА
Инж.	Бутылкина			
Ст.техн.	Сергеева			

Копировал Формат А4

Инв.№ подл.	Подпись и дата	Взам.инв.№

Формат	Зона	Поз.	Обозначение	Наименование	Кол. на исполн. 5.407-73.2.100										Примечание
					–	01	02	03	04	05	06	07	08	09	
Б4		4	5.407-73 .2.104	Шайба	1	1	1	1	1	1					
				Полоса $\frac{Б2\ 6\times100\ ГОСТ\ 103-76^*}{ВСт3кп2\text{-}II\ ГОСТ\ 535-79^*}$											
				ℓ=200мм											
				Стандартные изделия											
		5		Болт М12х40 ГОСТ 7798-70*	2	2	2	2	2	2	2	2	2	2	
		6		Болт М12х130 ГОСТ 7798-70*	1	1	1	1							
		6		Болт М12х180 ГОСТ 7798-70*					1	1	1	1			
		6		Болт М12х240 ГОСТ 7798-70*									1	1	
		7		Гайка М12 ГОСТ 5915-70*	4	4	4	4	4	4	4	4	4	4	
		8		Шайба 12 ГОСТ 6402-70*	2	2	2	2	2	2	2	2	2	2	
				Прочие изделия											
		9		Подвес К886-1У3	1	1	1	1	1	1	1	1	1	1	
		10		Шайба царапающая	4	4	4	4	4	4	4	4	4	4	
				УСЭК 76 У1											

5.407-73 .2.100

Лист 2

Копировал Формат А4

21922-ПЗ 8

Инв. № подл.	Подпись и дата	Взам. инв. №

Формат	Зона	Поз.	Обозначение	Наименование	Кол. на исполн. 5.407-73.2.100										Примечание
					10	11	12	13	14	15	16	17	18	19	
				Документация											
А3			5.407-73.2.100СБ	Сборочный чертеж	X	X	X	X	X	X	X	X	X	X	
				Детали											
				Подвес											
				Швеллер УСЭК 53У3											
БЧ		1	5.407-73.2.101	ℓ=500 мм			1				1				
			-01	ℓ=1000 мм				1				1			
			-02	ℓ=1500 мм	1				1				1		
			-03	ℓ=2000 мм		1				1				1	
БЧ		2	5.407-73.2.102	Подвес. Швеллер УСЭК 54У3, ℓ=100	1	1	1	1	1	1	1	1	1	1	
БЧ		3	5.407-73.2.103	Шайба	2	2	2	2	2	2	2	2	2	2	
				Полоса УСЭК 56 У3, ℓ=50 мм											
БЧ		4	5.407-73.2.104	Шайба	1	1	1	1	1	1	1	1	1	1	
				Полоса $\frac{Б2\ 6\times100\ ГОСТ103-76^*}{ВСт.3кп2-ЦГОСТ535-79}$											
				ℓ=200 мм											

5.407-73.2.100	Лист 3

Копировал Дирев Формат 4

Инв. № подл.	Подпись и дата	Взам. инв. №

Формат	Зона	Поз.	Обозначение	Наименование	Кол. на исполн. 5.407-73.2.100										Примечание
					10	11	12	13	14	15	16	17	18	19	
				Стандартные изделия											
		5		Болт М12х40 ГОСТ7798-70*	2	2	2	2	2	2	2	2	2	2	
		6		Болт М12х130 ГОСТ7798-70*			1	1	1	1					
		6		Болт М12х180 ГОСТ7798-70*							1	1	1	1	
		6		Болт М12х240 ГОСТ7798-70*	1	1									
		7		Гайка М12 ГОСТ5915-70*	4	4	4	4	4	4	4	4	4	4	
		8		Шайба 12 ГОСТ6402-70*	2	2	2	2	2	2	2	2	2	2	
				Прочие изделия											
		9		Подвес К886-1У3	1	1									
		9		Подвес К886-2У3			1	1	1	1	1	1	1	1	
		10		Шайба царапающая	4	4	4	4	4	4	4	4	4	4	
				УСЭК 76У1											

5.407-73.2.100	Лист 4

Д 21099-01 3

Формат	Зона	Поз.	Обозначение	Наименование	Кол. на исполн. 5.407-73.2.100										Примечание
					20	21	22	23							
				Документация											
А3			5.407-73.2.100 СБ	Сборочный чертеж	×	×	×	×							
				Детали											
				Подвес											
				Швеллер УСЭК53У3											
БЧ		1	5.407-73.2.101	ℓ=500 мм	1										
			-01	ℓ=1000 мм		1									
			-02	ℓ=1500 мм			1								
			-03	ℓ=2000 мм				1							
БЧ		2	5.407-73.2.102	Подвес	1	1	1	1							
				Швеллер УСЭК54, ℓ=100мм											
БЧ		3	5.407-73.2.103	Шайба	2	2	2	2							
				Полоса УСЭК56У3, ℓ=50мм											
БЧ		4	5.407-73.2.104	Шайба	1	1	1	1							
				Полоса $\frac{Б2\ 6\times100\ ГОСТ\ 103\text{-}76^*}{ВСт3кп2\text{-}II\ ГОСТ\ 535\text{-}79^*}$											
				ℓ=200 мм											

5.407-73.2.100	Лист 5	

Копировал Формат А4

Инв.№ подл.	Подпись и дата	Взам. инв.№

Формат	Зона	Поз.	Обозначение	Наименование	Кол. на исполн. 5.407-73.2.100										Примечание
					20	21	22	23							
				Стандартные изделия											
		5		Болт М12×40 ГОСТ7798-70*	2	2	2	2							
		6		Болт М12×240 ГОСТ7798-70*	1	1	1	1							
		7		Гайка М12 ГОСТ5915-70*	4	4	4	4							
		8		Шайба 12 ГОСТ6402-70*	2	2	2	2							
				Прочие изделия											
		9		Подвес К886-2У3	1	1	1	1							
		10		Шайба царапающая	4	4	4	4							
				УСЭК76У1											

5.407-73.2.100	Лист 6	

Копировал Формат А4

21922-03

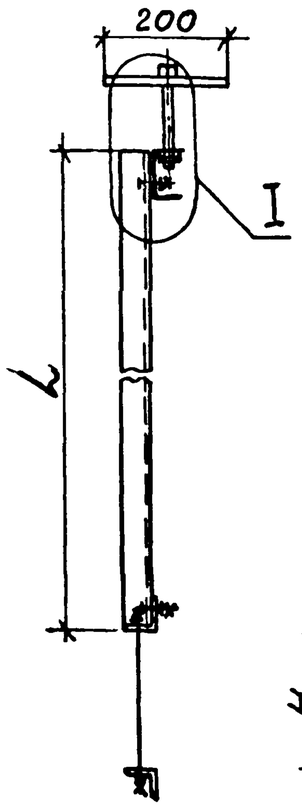

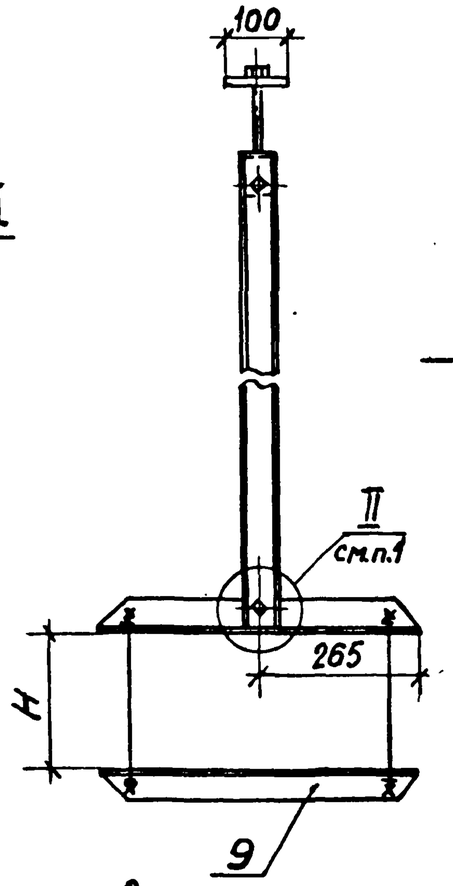

Разрез 1-1 М1:2

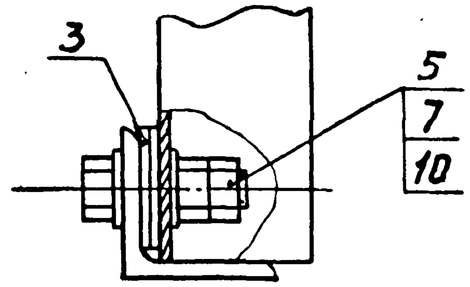

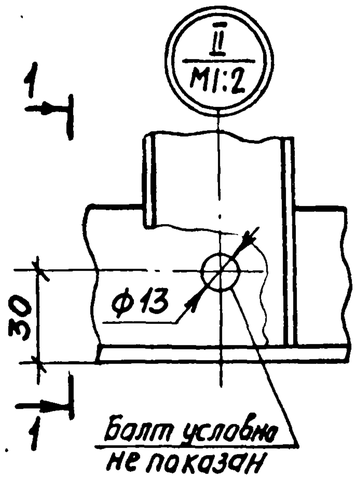

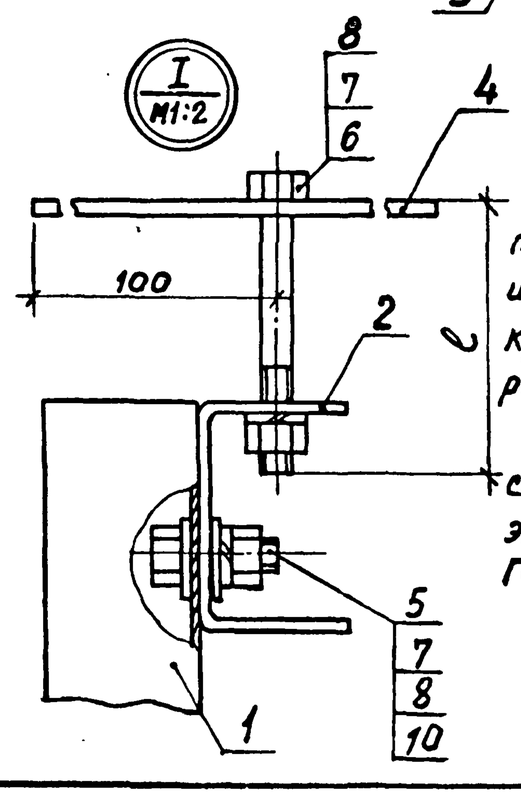

1. Подвес поз. 9 поставляют с крюком, при изготовлении данного узла крюк срезать и предусмотреть отверстие см. узел II.

2. Покрытие поверхности изделия поз.3, произвести эмалью ПФ 115, серая ГОСТ 6465-76*, VI, У2

Обозначение	Размеры, мм ≈L	l	H	Масса, кг
5.407-73.2.100	505	130	180	4,5
-01	1005			5,9
-02	1505			7,3
-03	2005			8,8
-04	505	180		4,6
-05	1005			6,0
-06	1505			7,4
-07	2005			8,9
-08	510	240		4,6
-09	1010			6,0
-10	1510			7,4
-11	2010			8,9
-12	505	130	280	6,8
-13	1005			8,2
-14	1505			9,6
-15	2005			11,1
-16	505	180		6,8
-17	1005			8,2
-18	1505			9,6
-19	2005			11,1
-20	510	240		6,9
-21	1010			8,3
-22	1510			9,7
-23	2010			11,2

Нач.отд	Лигерман		
Н.контр	Лукашевич		07.86
Гл.констр	Лукашевич		
Рук.бриг.	Жарова		
Инж.	Бутылкина		
Ст.техн	Сергеева		

5.407-73.2.100 СБ

Подвес. Сборочный чертеж

Стадия	Масса	Масштаб
Р	см. таблицу	1:10
Лист	Листов 1	

ВНИПИ ТЯЖПРОМЭЛЕКТРОПРОЕКТ имени Ф.Б.ЯКУБОВСКОГО МОСКВА

Инв.№ подл. | Подпись и дата | Взам.инв.№

Формат	Зона	Поз.	Обозначение	Наименование	Количество на исполнение 5.407-73.2.200																				Примечание
					–	01	02	03	04	05	06	07	08	09	10	11	12	13	14	15					
				Документация																					
А3			5.407-73.2.200СБ	Сборочный чертеж	X	X	X	X	X	X	X	X	X	X	X	X	X	X	X	X					
				Детали																					
				Подвес																					
				Швеллер УСЭК 53У3																					
Б4		1	5.407-73.2.201	ℓ=500 мм	1				1				1				1								
			-01	ℓ=1000 мм		1				1				1				1							
			-02	ℓ=1500 мм			1				1				1				1						
			-03	ℓ=2000 мм				1				1				1				1					
Б4		2	5.407-73.2.202	Шайба																					
				Полоса УСЭК 56У3, ℓ=50 мм	2	2	2	2	2	2	2	2	2	2	2	2	2	2	2	2					
				Подвес / Полоса Б2 6х60 ГОСТ 103-76* / Ст3кп 2-II ГОСТ 535-79*																					
Б4		3	5.407-73.2.203	ℓ=449 мм	1	1	1	1					1	1	1	1									
			-01	ℓ=549 мм					1	1	1	1					1	1	1	1					
				Стандартные изделия																					
		4		Болт М12х40 ГОСТ 7798-70*	2	2	2	2	2	2	2	2	2	2	2	2	2	2	2	2					
		5		Гайка М12 ГОСТ 5915-70*	4	4	4	4	4	4	4	4	4	4	4	4	4	4	4	4					
				Прочие изделия																					
		6		Шайба царапающая	4	4	4	4	4	4	4	4	4	4	4	4	4	4	4	4					
				УСЭК 76У1																					
		7		Подвес К886-1У3	1	1	1	1	1	1	1	1													
		7		Подвес К886-2У3									1	1	1	1	1	1	1	1					

Нач.отд.	Лигерман		
Н.контр.	Лукашевич		от.№
Гл.конст.	Лукашевич		
Рук.бриг.	Жарова		
Инж.	Бутылкина		
Ст.техн.	Сергеева		

5.407-73.2.200

Подвес

Стадия	Лист	Листов
Р		1

ВНИГПИ ТЯЖПРОМЭЛЕКТРОПРОЕКТ имени Ф.Б.Якубовского МОСКВА

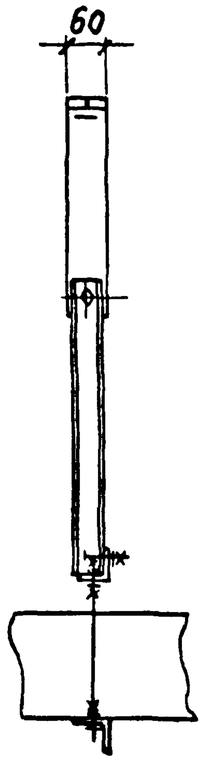

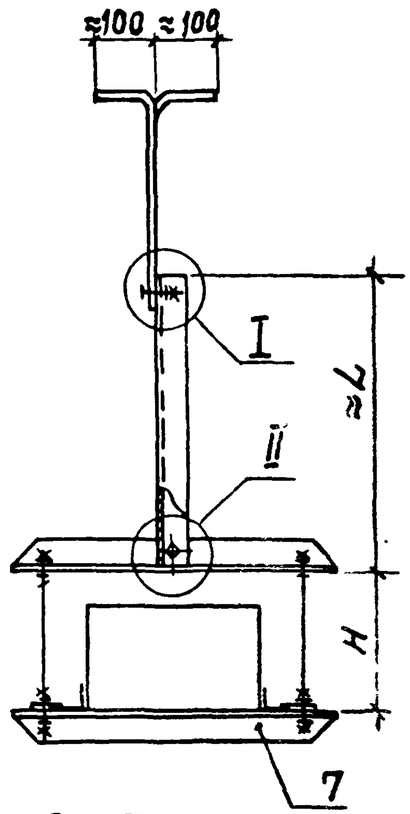

Поз.3
М1:5

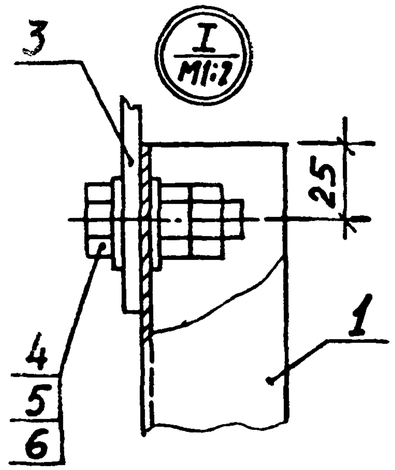

Разрез 1-1
(см.п.1)

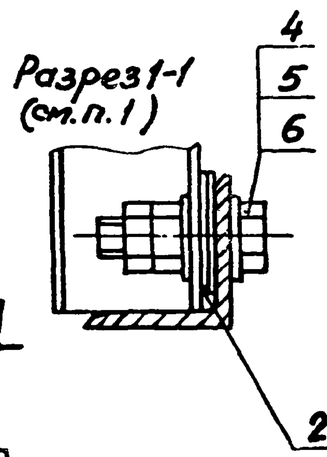

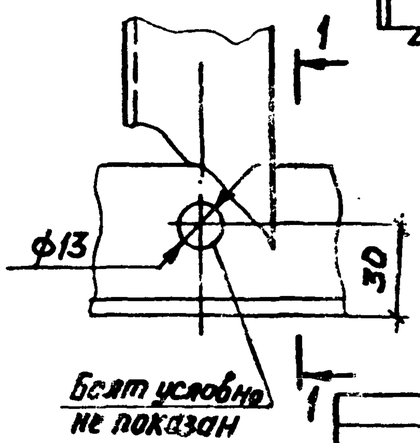

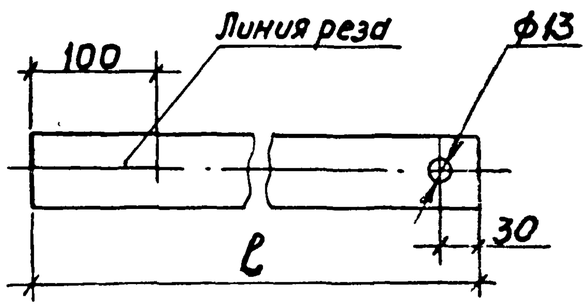

Обозначение	Размеры, мм ≈L	H	ℓ	Масса, кг
5.407-73.2.200	505	180	449	4,5
-01	1005			5,9
-02	1505			7,3
-03	2505			8,8
-04	505		549	4,8
-05	1005			6,2
-06	1505			7,6
-07	2505			9,1
-08	505	280	449	6,8
-09	1005			8,2
-10	1505			9,6
-11	2505			11,1
-12	505		549	7,1
-13	1005			8,5
-14	1505			9,9
-15	2505			11,4

1. Подвес поз.7 поставляют с крюком, при изготовлении данного узла крюк срезать и предусмотреть отверстие от. узла II.
2. Покрытие поверхности детали (поз.3) произвести эмалью ПФ115, серая, ГОСТ 6465-76*, VI, У2

Нач.отд.	Лигерман		
Н.контр.	Лукашевич		от.Кг.
Гл.констр.	Лукашевич		
Рук.бриг.	Жарова		
Инж.	Бутьягина		
Ст.техн.	Сергеева		

5.407-73.2.200СБ

Подвес.
Сборочный чертеж

Стадия	Масса	Масштаб
Р	см. таблицу	1:10
Лист	Листов 1	

ВНИПИ ТЯЖПРОМЭЛЕКТРОПРОЕКТ имени Ф.Б.ЯКУБОВСКОГО МОСКВА

Инв.№ подл. | Подпись и дата | Взам. инв.№

Зона	Поз.	Обозначение	Наименование	Кол. на исполн. 5.407-73.2.300										Примечание
				–	01	02	03	04	05	06	07			
			Документация											
А3		5.407-73.2.300СБ	Сборочный чертеж	×	×	×	×	×	×	×	×			
			Детали											
			Подвес											
			Швеллер УСЭК 53 У3											
Б4	1	5.407-73.2.301	ℓ=500 мм	1				1						
		-01	ℓ=1000 мм		1				1					
		-02	ℓ=1500 мм			1				1				
		-03	ℓ=2000 мм				1				1			
Б4	2	5.407-73.2.302	Подвес. Швеллер УСЭК 54У3, ℓ=100	1	1	1	1	1	1	1	1			
Б4	3	5.407-73.2.303	Шайба. Полоса УСЭК 56У3, ℓ=50 мм	2	2	2	2	2	2	2	2			

Нач. отд.	Лугерман			5.407-73.2.300
Н. контр.	Лукашевич		07.2кг.	Подвес
Гл. конструктор	Лукашевич			
Рук. бриг.	Жарова			
Инж.	Бутылкин			
Ст. техн.	Сергеева			

Стадия	Лист	Листов
Р	1	2

ВНИПИ ТЯЖПРОМЭЛЕКТРОПРОЕКТ имени Ф. Я. КУБОВСКОГО МОСКВА

Копировал [illegible] Формат А4

Инв. № подл.	Подпись и дата	Взам. инв. №

Формат	Зона	Поз.	Обозначение	Наименование	Кол. на исполн. 5.407-73.2.300										Примечание
					–	01	02	03	04	05	06	07			
				Стандартные изделия											
		4		Болт М12×40 ГОСТ 7798-70*	2	2	2	2	2	2	2	2			
		5		Гайка М12 ГОСТ 5915-70*	3	3	3	3	3	3	3	3			
		6		Шайба 12 ГОСТ 6402-70*	1	1	1	1	1	1	1	1			
				Прочие изделия											
		7		Подвес К886-1У3	1	1	1	1							
		7		Подвес К886-2У3					1	1	1	1			
		8		Шайба царапающая УСЭК 76У1	4	4	4	4	4	4	4	4			

5.407-73.2.300

Лист 2

Копировал [illegible] Формат А4

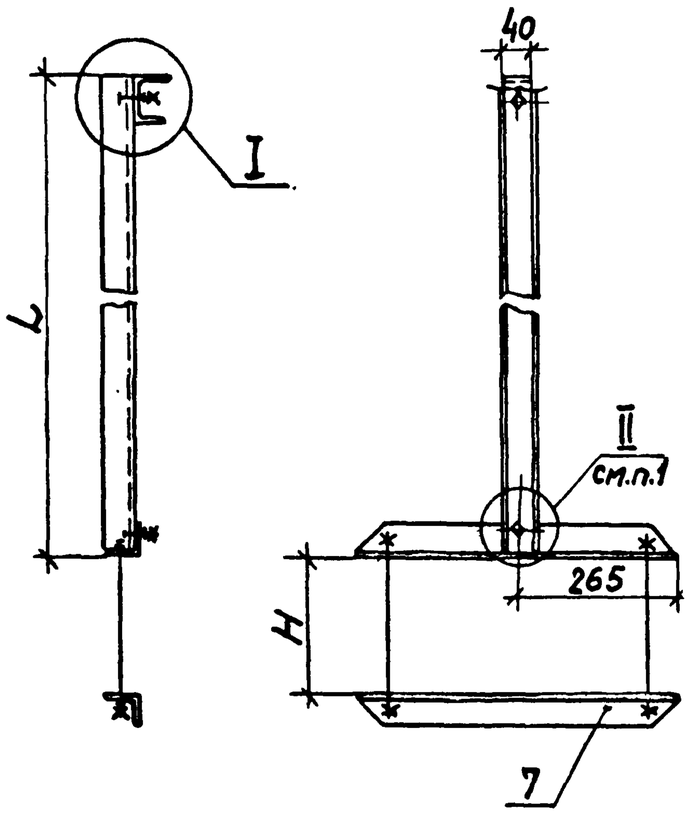

Разрез 1-1 М1:2

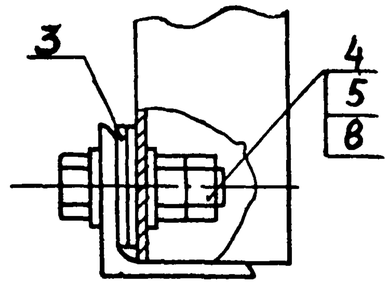

II
М1:2

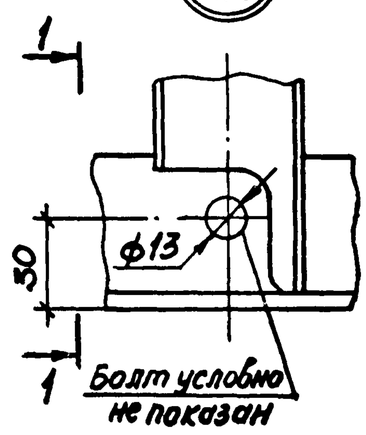

I
М1:2

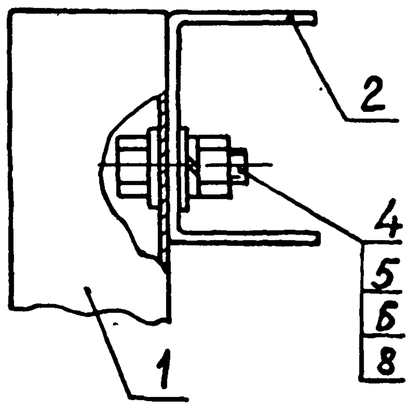

Обозначение	Размеры, мм		Масса, кг
	≈ L	H	
5.407-73.2.300	505	180	3,5
-01	1005		4,9
-02	1505		6,3
-03	2005		7,8
-04	505	280	5,8
-05	1005		7,2
-06	1505		8,6
-07	2005		10,1

1. Подвес поз. 7 поставляют с крюком, при изготовлении данного узла крюк срезать и предусмотреть отверстие см. узел II.

Нач.отд.	Лигерман			
Гл.констр.	Лукашевич		07.86	
Н.контр.	Лукашевич			
Рук.груп.	Хорова			
Инж.	Бутылкина			
Ст.техн.	Сергеева			

5.407-73.2.300СБ

Подвес
Сборочный чертеж

Стадия	Масса	Масштаб
Р	см. табл.	1:10
Лист	Листов 1	

ВНИПИ ТЯЖПРОМЭЛЕКТРОПРОЕКТ имени Ф.Я.КУБОВСКОГО МОСКВА

Инв. № подл. | Подпись и дата | Взам. инв. №

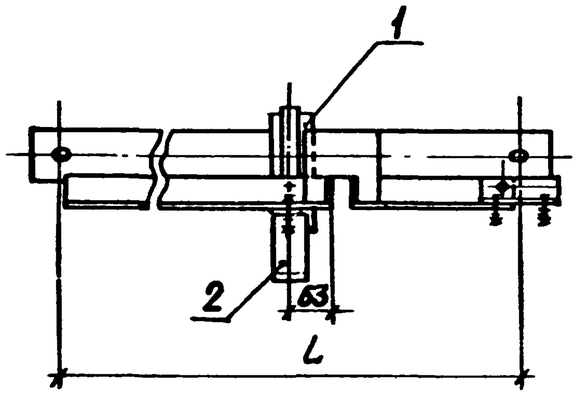

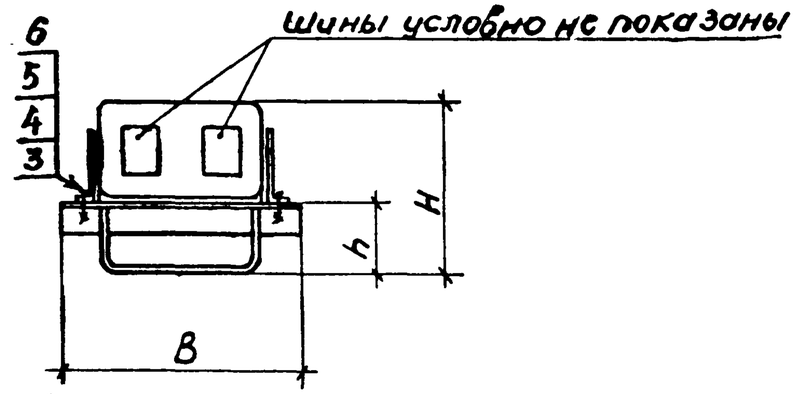

Обозначение	Размеры, мм			
	B	L	H	h
5.407-73.2.400	400	1000	278	112
-01	400	1000	278	112
-02	450	1050	302	90
-03	450	1150	327	70

Формат	Зона	Поз.	Обозначение	Наименование	Кол. на исполн. —	01	02	03	Примечание
				Сборочные единицы					
А3		1	5.407-73.2.410	Секция	1				
			-01	Секция		1			
			-02	Секция			1		
			-03	Секция				1	
А3		2	5.407-73.2.420	Конструкция опорная	1	1			
			-01				1		
			-02					1	
				Стандартные изделия					
		3		Болт М10×30 ГОСТ7798-70*	2	2	2	2	
		4		Гайка М10 ГОСТ5915-70*	2	2	2	2	
		5		Шайба 10 ГОСТ11371-78*	4	4	4	4	
		6		Шайба 10 ГОСТ6402-70*	2	2	2	2	

Нач.отд.	Лигерман			5.407-73.2.400
Н.контр.	Лукошевич		07.86г	Секция
Гл.констр.	Лукошевич			
Рук.бриг.	Жорова			
Инж.	Бутылкина			
Ст.техн.	Сергеева			

Стадия	Масса	Масштаб
Р	—	1:10
Лист	Листов 1	

ВНИПИ ТЯЖПРОМЭЛЕКТРОПРОЕКТ имени Ф.Б.ЯКУБОВСКОГО МОСКВА

Вид 1-1

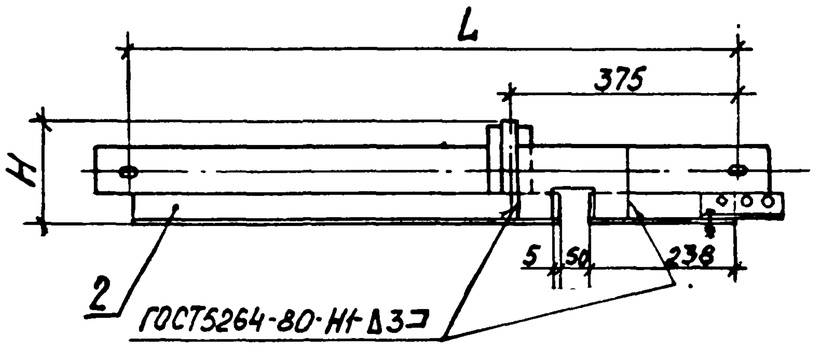

Рис. 1

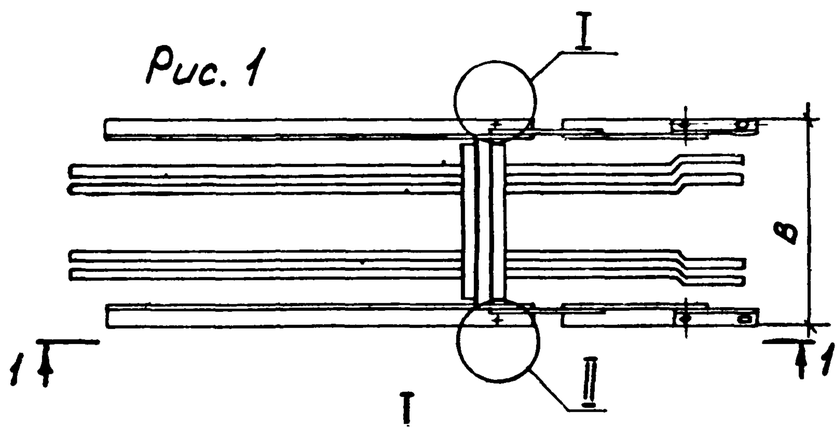

Рис.2

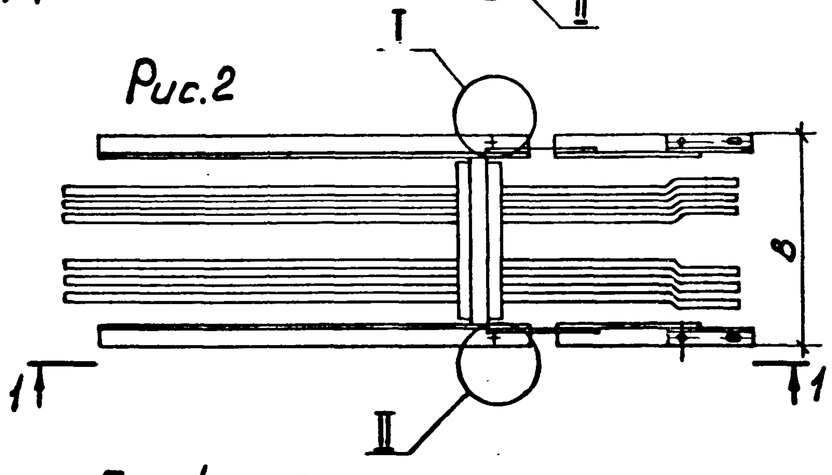

Поз.1 М1:5

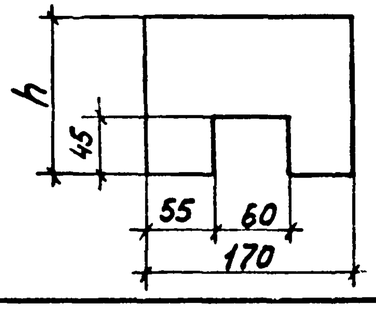

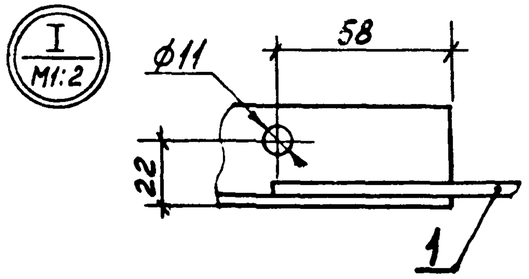

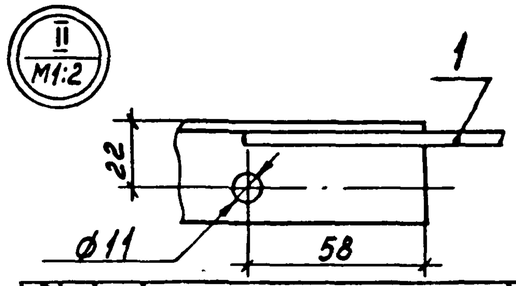

Обозначение	Рис.	Размеры, мм			
		B	H	h	L
5.407-73.2.410	1	344	166	125	1000
-01	2	344	166	125	1000
-02		410	212	167	1050
-03		410	257	207	1150

Формат	Зона	Поз.	Обозначение	Наименование	Кол. на исполн. —	01	02	03	Примечание
				Детали					
Б4		1	5.407-73.2.411	Планка	2	2	2	2	
				Лист $\frac{Б\text{-}ПН\text{-}0\text{-}4\ ГОСТ\ 10903\text{-}74^*}{В\ Ст3\text{-}2\text{-}1\text{-}IV\text{-}Н\ ГОСТ\ 16523\text{-}70^*}$					
				Прочие изделия					
		2		Секция подгоночная У169ЧУ3	1				
		2		Секция подгоночная У179ЧУ3		1			
		2		Секция подгоночная У189ЧУ3			1		
		2		Секция подгоночная У209ЧУ3				1	

Нач. отд.	Лизерман		
Н. контр.	Лукашевич		07.86г
Гл. констр.	Лукашевич		
Рук. брига.	Жарова		
Инж.	Бутылкина		
Ст. техн.	Сергеева		

5.407-73.2.410

Секция

Стадия	Масса	Масштаб
Р	—	1:10
Лист	Листов 1	

ВНИПИ ТЯЖПРОМЭЛЕКТРОПРОЕКТ имени Ф. Б. Якубовского МОСКВА

Инв. № подл. | Подп. и дата | Взам. инв. №

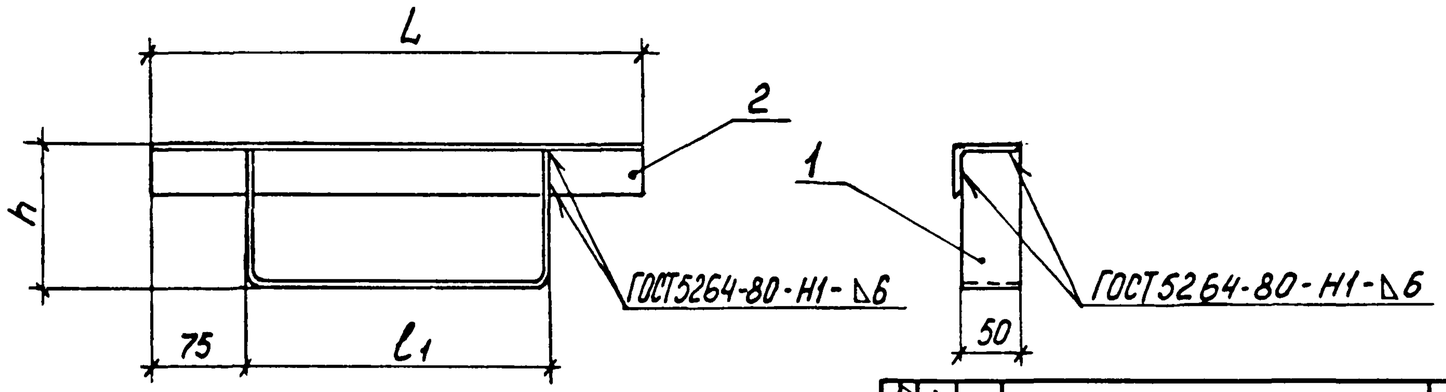

Обозначение	Размеры, мм			Масса, кг
	L	ℓ1	h	
5.407- .2.420	400	250	112	2,0
-01	450	300	90	2,1
-02	450	300	70	1,9

Формат	Зона	Поз.	Обозначение	Наименование	Кол.на			Примечание
					-	01	-02	
				Детали				
А4		1	5.407-73 .2.421	Скоба	1			
			-01			1		
			-02				1	
				Полка				
				Уголок К236У2, ТУ36-1434-82				
Б4		2	5.407-73 .2.422	ℓ=400мм	1			0,9кг
			-01	ℓ=450мм		1	1	1,0кг

1. Покрытие поверхности опорной конструкции произвести эмалью ПФ115, серая, ГОСТ 6465-76*, VI, У2

Нач.отд.	Лигерман		
Н.контр.	Лукашевич		1986г.
Гл.констр.	Лукашевич		
Рук.бриг.	Жарова		
Инж.	Бутылякина		
Ст.техн.	Сергеева		

5.407-73.2.420

Конструкция опорная

Стадия	Масса	Масштаб
Р	см. таблицу	1:5
Лист	Листов 1	

ВНИПИ ТЯЖПРОМЭЛЕКТРОПРОЕКТ имени Б.Якубовского

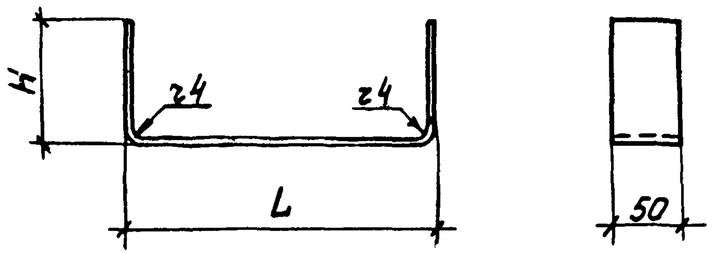

Обозначение	Размеры, мм		Длина развертки, мм	Масса, кг
	L	H		
5.407-73 .2.421	250	108	452	1,06
-01	300	86	458	1,08
-02	300	66	418	0,9

Нач.отд	Лигерман			5.407-73.2.421		
Н.контр.	Лукошевич		07.86г.	Скоба	Стадия: Р	Масса: см. таблицу	Масштаб: 1:5
Гл.констр.	Лукошевич				Лист	Листов 1
Рук.бриг.	Жарова			Полоса $\frac{Б\text{-}2\ 6\times50\ ГОСТ\ 103\text{-}76^*}{В\ Ст3КП2\text{-}II\ ГОСТ\ 535\text{-}79^*}$	ВНИПИ ТЯЖПРОМЭЛЕКТРОПРОЕКТ имени Ф.Б.ЯКУБОВСКОГО МОСКВА
Инж.	Бутылкина				
Ст.техн.	Сергеева			ℓ-см. таблицу	

Подп. и дата | Взам.инв.№ | Инв.№подл.

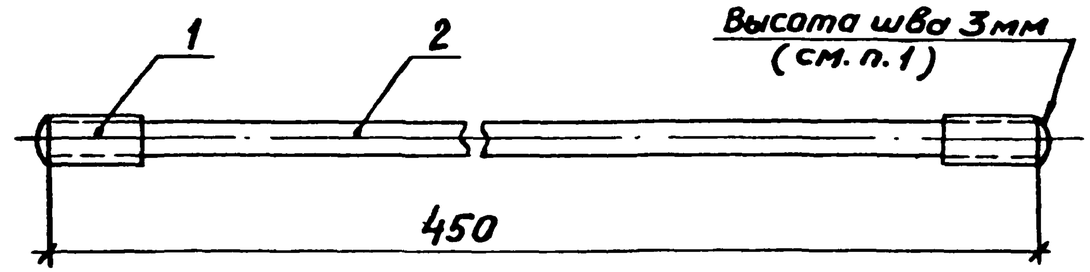

Поз. 1 М1:1

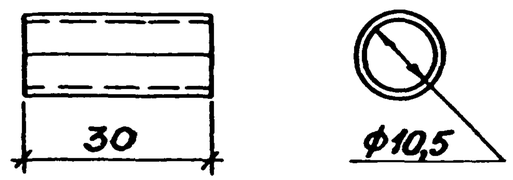

1. После сборки торцы деталей поз. 1 и 2 соединяют сваркой

Формат	Зона	Поз.	Обозначение	Наименование	Кол.	Примечание
		1		Лист $\frac{Б\text{-}ПН\text{-}0\text{-}1,5\ ГОСТ\ 19903\text{-}74}{В\ Ст3\text{-}2\text{-}1\text{-}IV\text{-}Н\ ГОСТ\ 16523\text{-}70}$	2	0,04кг
				ℓ=30мм		
		2		Канат ф10-Г-I-Н-1372(140) ГОСТ3063-80, ℓ=450мм	1	0,3кг

Нач.отд.	Лигерман			5.407-73.2.1630		
Н.контр.	Лукошевич		07.86г.	Перемычка	Стадия: Р	Масса: 0,34	Масштаб: 1:2
Гл.констр.	Лукошевич				Лист	Листов 1
Рук.брига.	Жарова				ВНИПИ ТЯЖПРОМЭЛЕКТРОПРОЕКТ имени Ф.Б.ЯКУБОВСКОГО МОСКВА
Инж.	Бутылкина				
Ст.техн.	Сергеева				

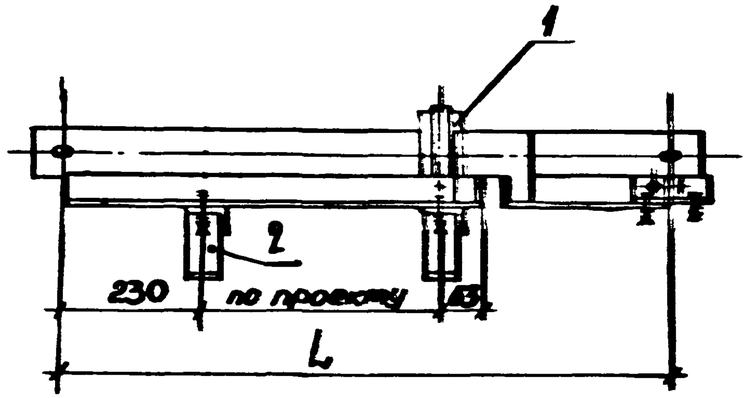

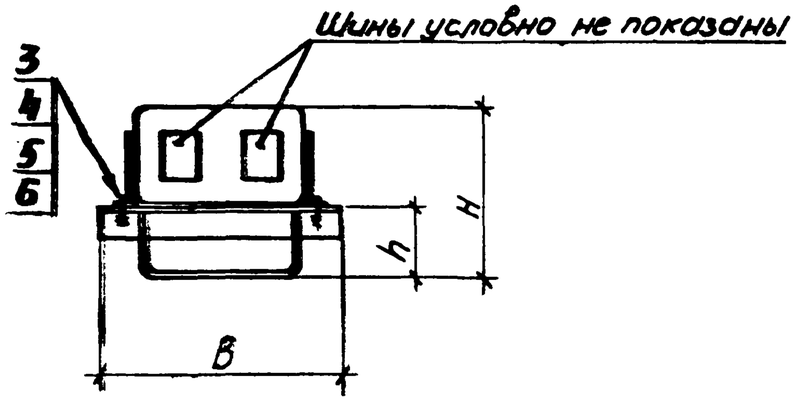

Обозначение	Размеры, мм			
	B	L	H	h
5.407-73 .2.500	400	1000	278	112
-01	400	1000	278	112
-02	450	1050	302	90
-03	450	1150	327	70

Формат	Зона	Поз.	Обозначение	Наименование	Кол. на исполн. —	01	02	03	Примечание
				Сборочные единицы					
А3		1	5.407-73 .2.510	Секция	1				
			-01	Секция		1			
			-02	Секция			1		
			-03	Секция				1	
А4		2	5.407-73 .2.420	Конструкция опорная	2	2			
			-01				2		
			-02					2	
				Стандартные изделия					
		3		Болт М10х30 ГОСТ 7798-70*	4	4	4	4	
		4		Гайка М10 ГОСТ 5915-70*	4	4	4	4	
		5		Шайба 10 ГОСТ 11371-78*	8	8	8	8	
		6		Шайба 10 ГОСТ 6402-70*	4	4	4	4	

Нач.отд.	Лигерман		
Н.контр.	Лукашевич		07.86
Гл.констр.	Лукашевич		
Рук.бриг.	Жарова		
Инж.	Бутылкина		
Ст.техн.	Сергеева		

5.407-73.2.500

Секция

Стадия	Масса	Масштаб
Р	—	1:10
Лист	Листов 1	

ВНИПИ ТЯЖПРОМЭЛЕКТРОПРОЕКТ имени Ф.Б.Якубовского МОСКВА

Вид 1-1

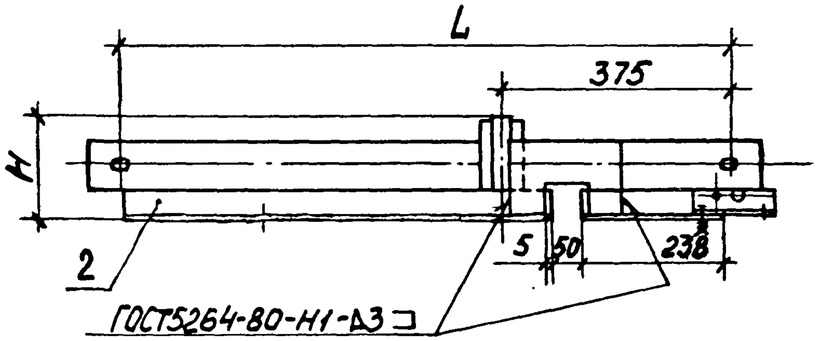

Рис. 1

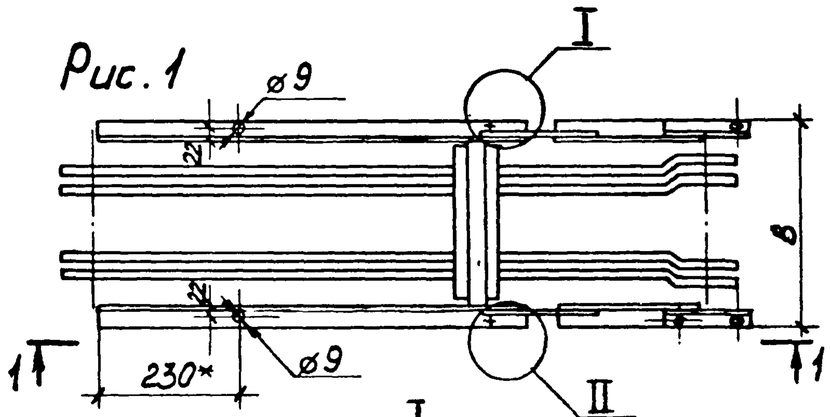

Рис. 2

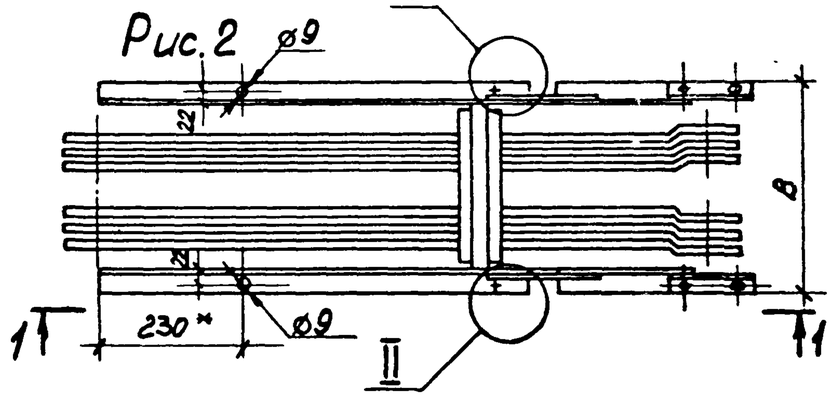

Поз. 1 М1:5

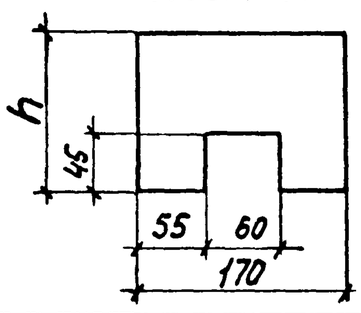

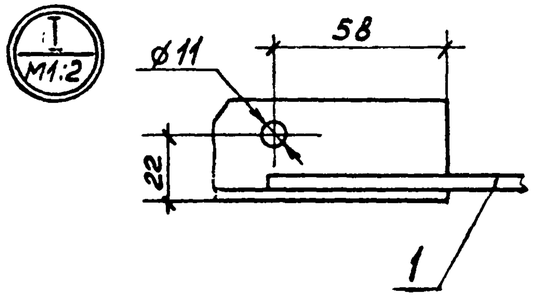

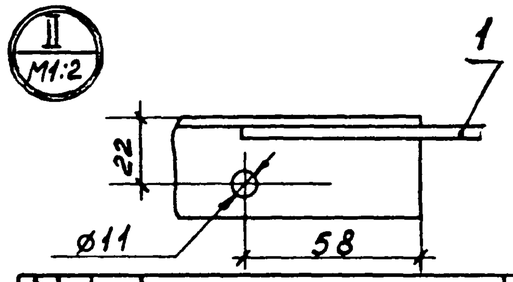

Обозначение	Рис.	Размеры, мм			
		B	H	h	L
5.407-73 .2.510	1	344	166	125	1000
-01	2	344	166	125	1000
-02		410	212	167	1050
-03		410	254	207	1150

*Размер 230 мм уточнить по проекту

Формат	Зона	Поз	Обозначение	Наименование	Кол. на изделие -	01	02	03	Примечание
				Детали					
Б4		1	5.407-73.2.511	Планка	2	2	2	2	
				Лист $\frac{Б\text{-}ПН\text{-}0\text{-}4\ ГОСТ19903\text{-}74^*}{В\ Ст3\text{-}2\text{-}1\text{-}У\text{-}Н\ ГОСТ16523\text{-}70^*}$					
				Прочие изделия					
		2		Секция подгоночная У169ЧУ3	1				
		2		Секция подгоночная У179ЧУ3		1			
		2		Секция подгоночная У189ЧУ3			1		
		2		Секция подгоночная У209ЧУ3				1	

Нач.отд.	Лигерман		
Н.контр.	Лукашевич		07.86г.
Гл.констр.	Лукашевич		
Рук.бриг.	Жарова		
Инж.	Бутылкина		
Ст.техн.	Сергеева		

5.407-73 .2.510

Секция

Стадия	Масса	Масштаб
Р	—	1:10
Лист	Листов 1	

ВНИПИ ТЯЖПРОМЭЛЕКТРОПРОЕКТ имени Ф.Б.ЯКУБОВСКОГО МОСКВА

Инв.№подл. | Подп.и дата | Взам.инв.№

Корректора Сергеева

Инв. № подл.	Подп. и дата	Взам. инв. №

Формат	Зона	Поз.	Обозначение	Наименование	Кол. на исполн. 5.407-73.2.600 —	01	02	03							Примечание
				Документация											
А5			5.407-73 .2.600СБ	Сборочный чертеж	×	×	×	×							
				Сборочные единицы											
А3		1	5.407-73 .2.610	Секция	1										
			-01			1									
			-02				1								
			-03					1							
А3		2	5.407-73 .2.420	Конструкция опорная	1	1									

Нач.отд.	Лигерман			5.407-73 .2.600
Н.контр.	Лукашевич		07.86	Секция
Гл.констр.	Лукашевич			
Рук.бриг.	Жарова			
Инж.	Бутылкина			
Ст.техн.	Сергеева			

Стадия	Лист	Листов
Р	1	2

ВНИПИ ТЯЖПРОМЭЛЕКТРОПРОЕКТ имени Ф.Б.ЯКУБОВСКОГО МОСКВА

Копировал Формат А4

Формат	Зона	Поз.	Обозначение	Наименование	Кол. на исполн. 5.407- .2.600 —	01	02	03							Примечание
А3		2	5.407-73 .2.420-01	Конструкция опорная			1								
			-02					1							
				Стандартные изделия											
		3		Болт М10х30 ГОСТ 7798-70*	4	4	4	4							
		4		Гайка М10 ГОСТ5915-70*	4	4	4	4							
		5		Шайба 10 ГОСТ11371-78*	8	8	8	8							
		6		Шайба 10 ГОСТ6402-70*	4	4	4	4							
				Материалы											
		7		Полоса К56У3, ℓ=80мм	2	2	2	2							Изделие
		8		Полоса К56У3, ℓ=169мм	2	2	2	2							ГЭМ
		9		Лист $\frac{Б\text{-}ПН\text{-}0\text{-}2\ ГОСТ19903\text{-}74^*}{ВСт3\text{-}2\text{-}1\text{-}\check{V}\text{-}Н\ ГОСТ16523\text{-}70}$	2	2	2	2							
				ℓ=20мм											

5.407-73 .2.600	Лист	2

Копировал Формат А4

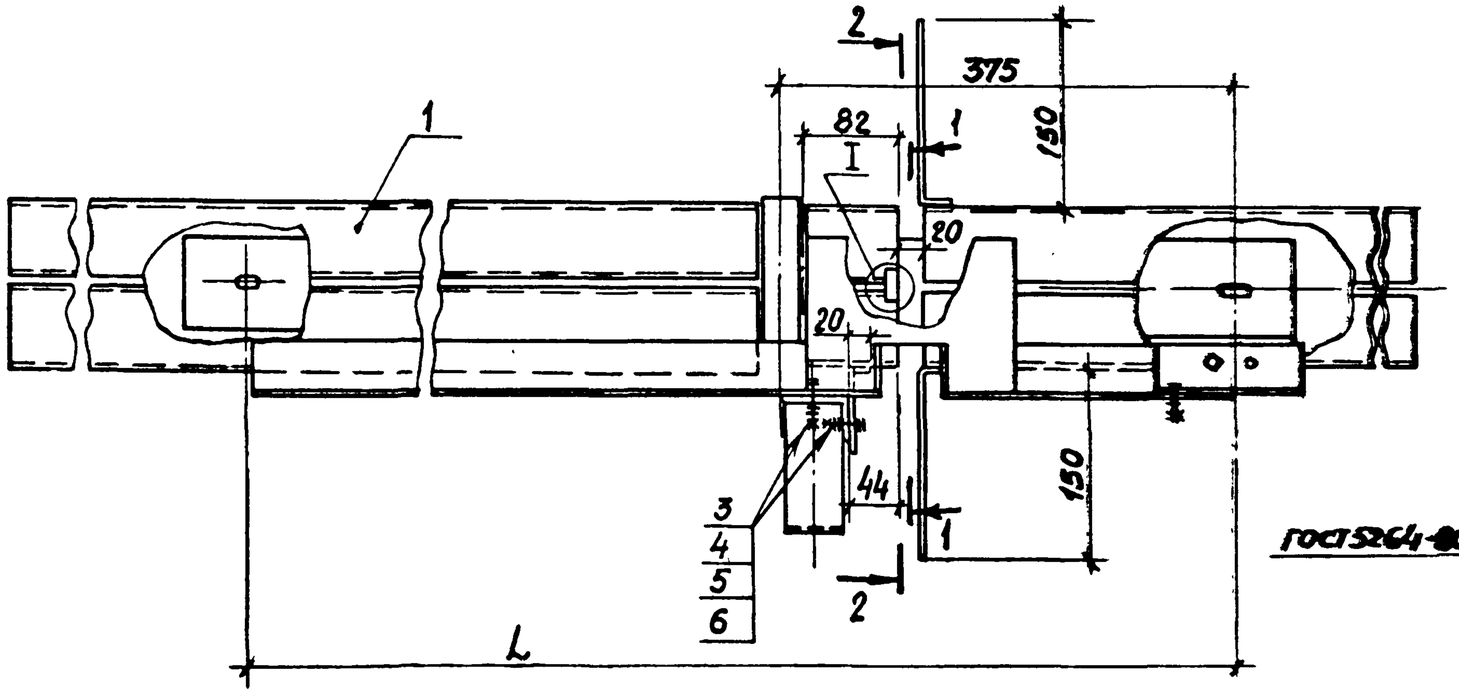

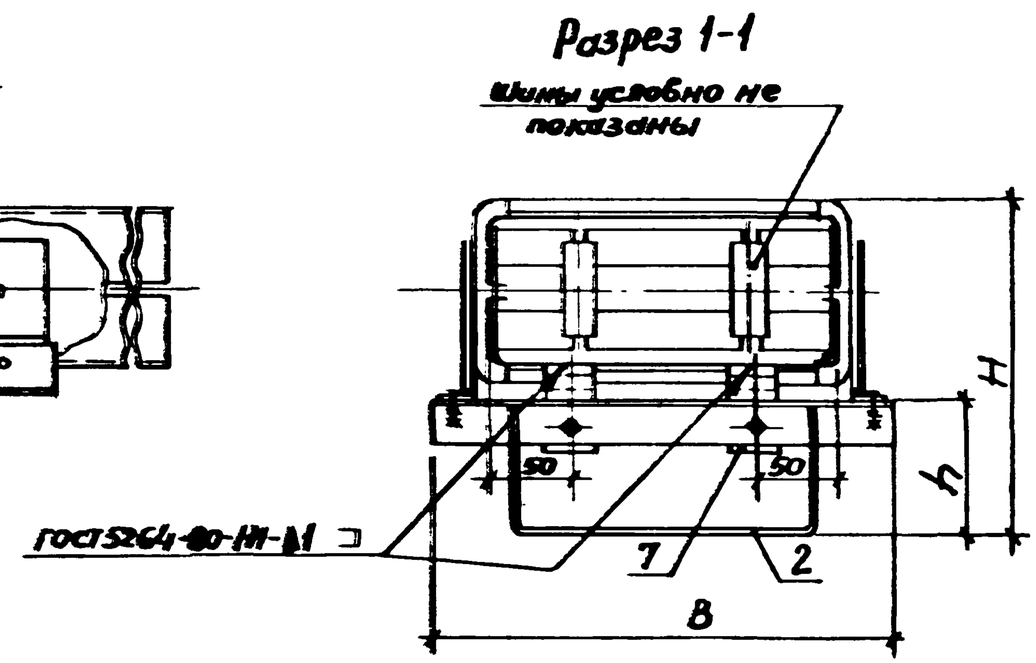

Обозначение	Размеры, мм			
	B	L	H	h
5.407-73.2.600	400	1000	278	112
-01	400	1000	278	112
-02	450	1050	302	90
-03	450	1150	327	70

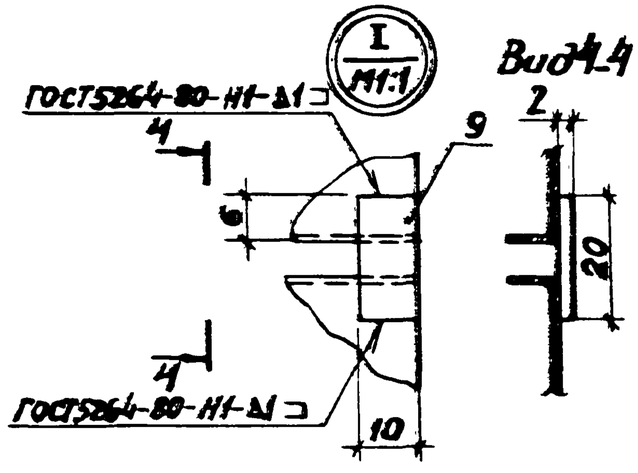

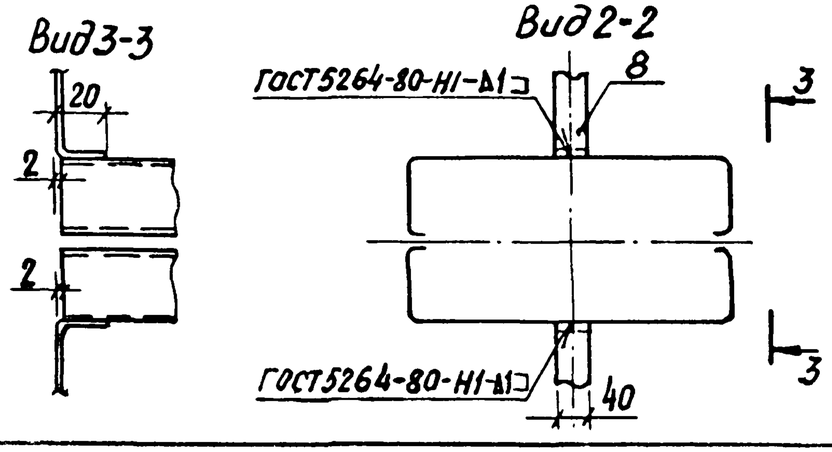

Нач.отд.	Лигерский			5.407-73.2.600СБ
Н.контр.	Лукашевич		07.81	Секция Сборочный чертеж
Гл.констр.	Лукашевич			
Рук.бриг.	Жарова			
Инж.	Батьянкина			
Ст.техн.	Сергеева			

Стадия	Масса	Масштаб
Р	—	1:5
Лист	Листов 1	

ВНИПИ ТЯЖПРОМЭЛЕКТРОПРОЕКТ имени Ф.Б.Якубовского МОСКВА

Вид 1-1

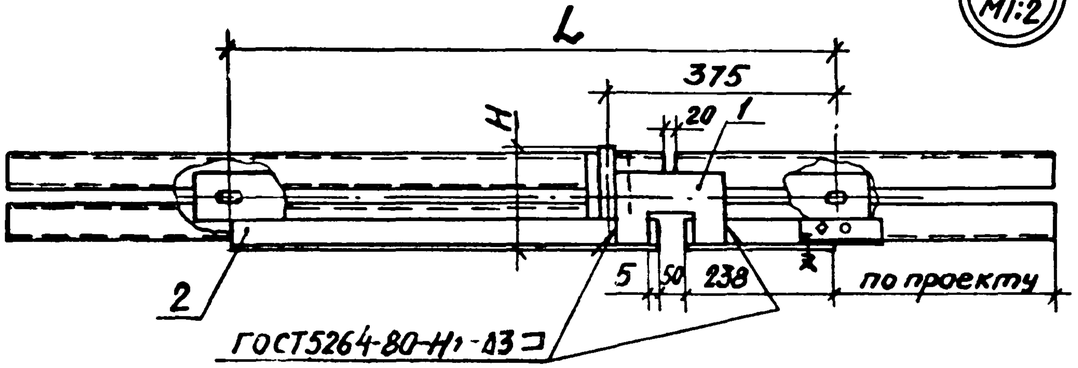

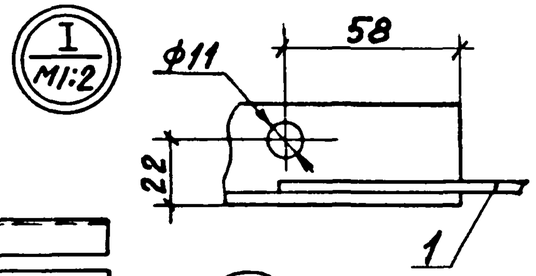

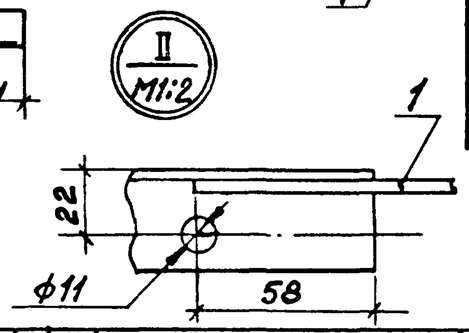

Обозначение	Рис.	Размеры, мм			
		B	H	h	L
5.407-73.2.610	1	344	166	125	1000
-01	2	344	166	125	1000
-02		410	212	167	1000
-03		410	257	207	1150

Рис.1

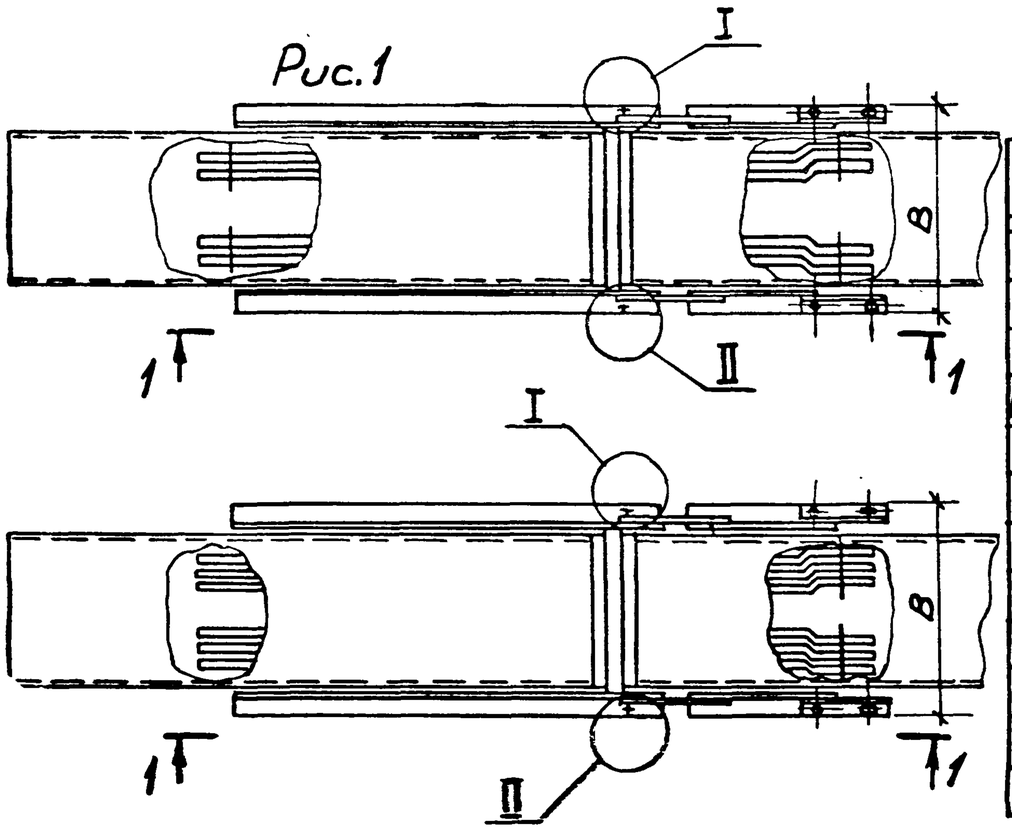

Поз.1 М1:5

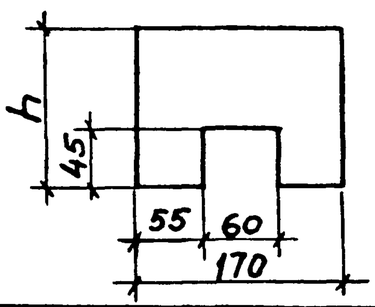

Формат	Зона	Поз.	Обозначение	Наименование	Кол. на исполн. —	01	02	03	Примечание
				Детали					
Б4		1	5.407-73.2.611	Планка	2	2	2	2	
				Лист Б-ПН-0-4 ГОСТ 19903-74 / ВСт3-2-1-У-Н ГОСТ 16523-70*					
				Прочие изделия					
		2		Секция подгоночная У169 4У3	1				
		2		Секция подгоночная У179 4У3		1			
		2		Секция подгоночная У189 4У3			1		
		2		Секция подгоночная У209 4У3				1	

Нач.отд.	Лигерман		
Н.контр.	Лукашевич		07.86г.
Гл.констр.	Лукашевич		
Рук.бриг.	Жарова		
Инж.	Бутылкина		
Ст.техн.	Сергеева		

5.407-73.2.610

Секция

Стадия	Масса	Масштаб
Р	—	1:10
Лист	Листов 1	

ВНИПИ ТЯЖПРОМЭЛЕКТРОПРОЕКТ имени Ф.Б. ЯКУБОВСКОГО МОСКВА

Инв. № подл.	Подпись и дата	Взам. инв. №

Формат	Зона	Поз.	Обозначение	Наименование	Кол. на исполн. 5.407-73.2.700 —	01	02	03							Примечание
				Документация											
А3			5.407-73.2.700СБ	Сборочный чертеж	×	×	×	×							
				Сборочные единицы											
А3		1	5.407-73.2.710	Секция	1										
			-01			1									
			-02				1								
			-03					1							
А3		2	5.407-73.2.420	Конструкция опорная	2	2									
			-01				2								

Нач. отд.	Лугерман			5.407-73.2.700	
Н. контр.	Лукошевич		07.86	Секция	Стадия Р / Лист 1 / Листов 2
Гл. констр.	Лукошевич				ВНИПИ ТЯЖПРОМЭЛЕКТРОПРОЕКТ имени Ф.Б. Якубовского МОСКВА
Рук. бриг.	Жарова				
Инж.	Бутылкин				
Ст. техн.	Сергеева				

Копировал Формат А4

Инв. № подл.	Подпись и дата	Взам. инв. №

Формат	Зона	Поз.	Обозначение	Наименование	Кол. на исполн. 5.407- .2.700 —	01	02	03							Примечание
А3		2	5.407-73.2.420-02	Конструкция опорная				2							
				Стандартные изделия											
		3		Болт М10х30 ГОСТ 7798-70*	6	6	6	6							
		4		Гайка М10 ГОСТ 5915-70*	6	6	6	6							
		5		Шайба 10 ГОСТ 11371-78*	12	12	12	12							
		6		Шайба 10 ГОСТ 6402-70*	6	6	6	6							
				Материалы											
		7		Полоса К56У3, ℓ=80мм	2	2	2	2							
		8		Полоса К56У3, ℓ=169мм	2	2	2	2							
		9		Лист $\frac{Б\text{-}ПН\text{-}О\text{-}2\ ГОСТ\ 19907\text{-}74^*}{В\ Ст3\text{-}2\text{-}1\text{-}V\text{-}Н\ ГОСТ\ 16523\text{-}70^*}$	2	2	2	2							

21922-03 25

5.407-73.2.700 Лист 2

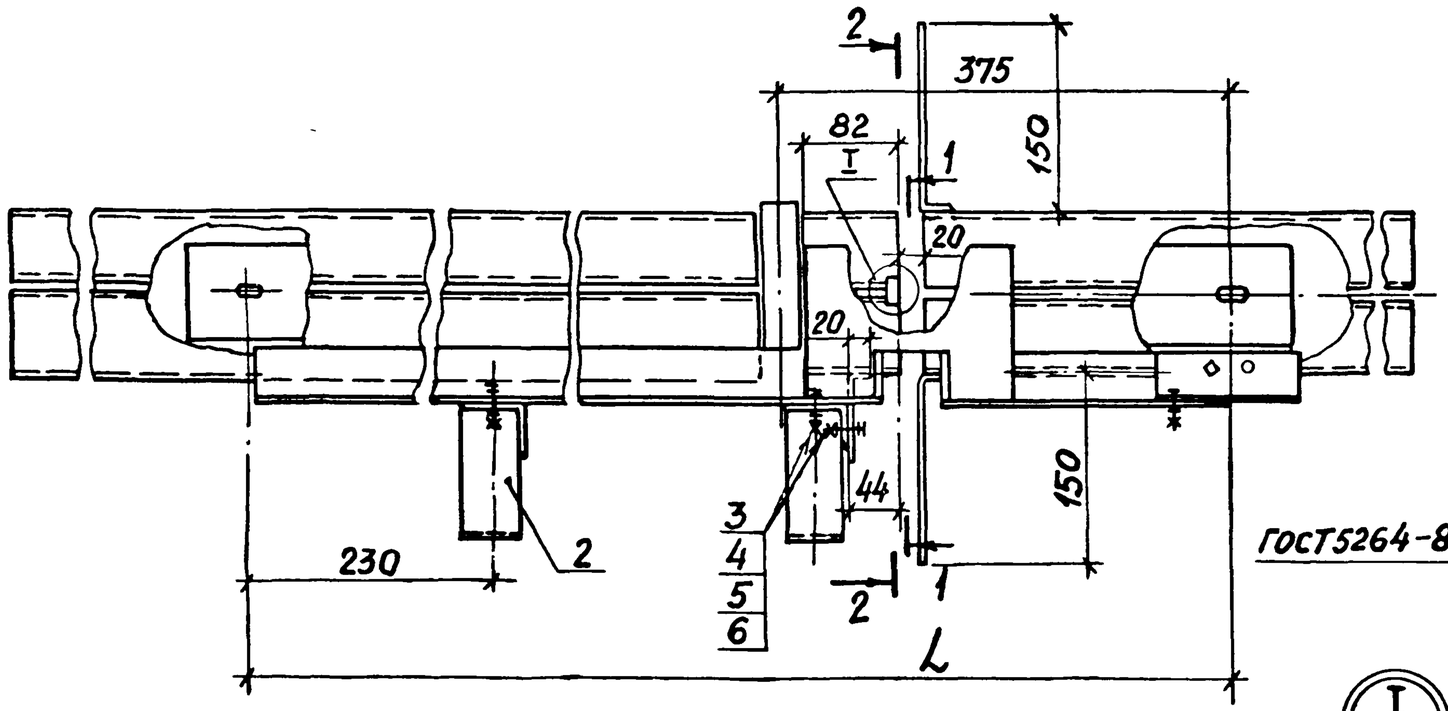

Разрез 1-1

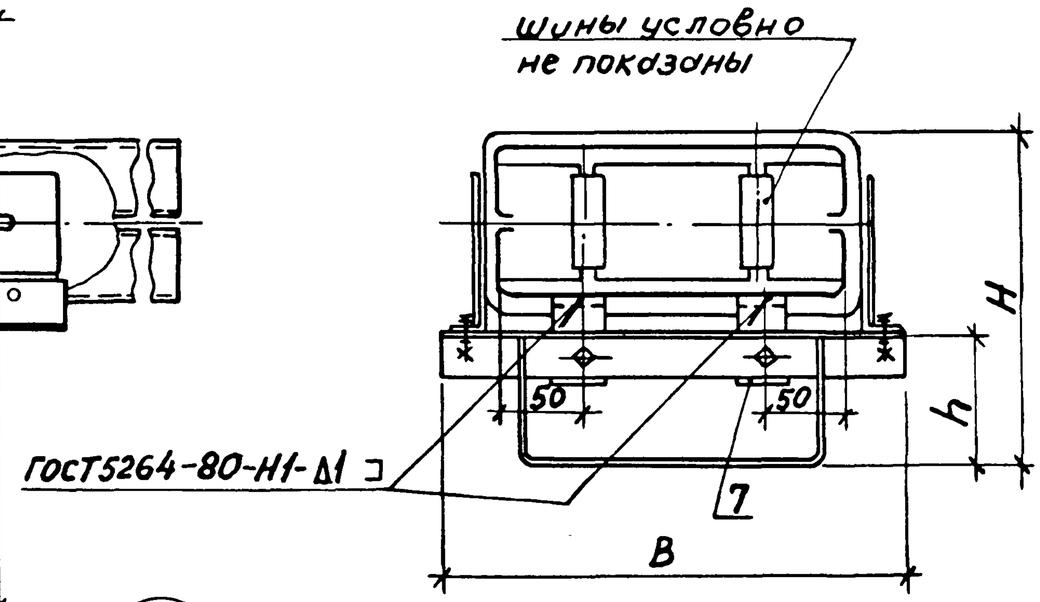

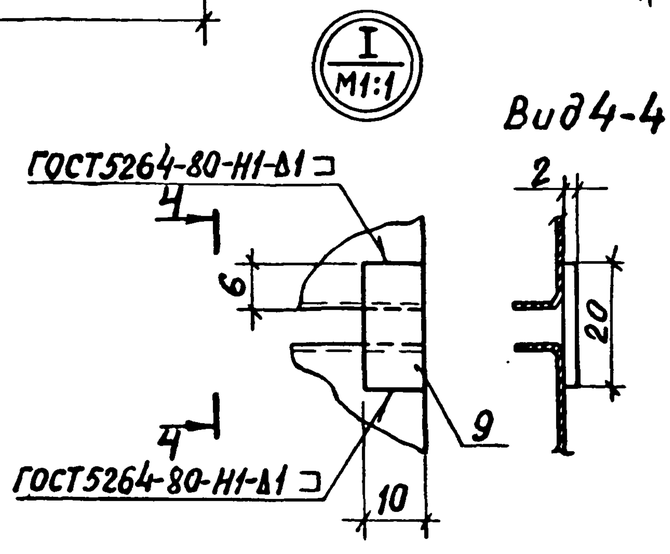

Вид 4-4

Обозначение	Размеры, мм			
	B	L	H	h
5.407-73.2.700	400	1000	278	112
-01	400	1000	278	112
-02	450	1050	302	90
-03	450	1150	327	70

Вид 3-3

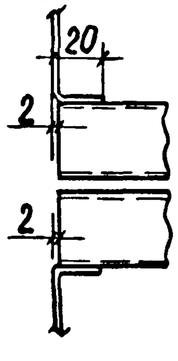

Вид 2-2

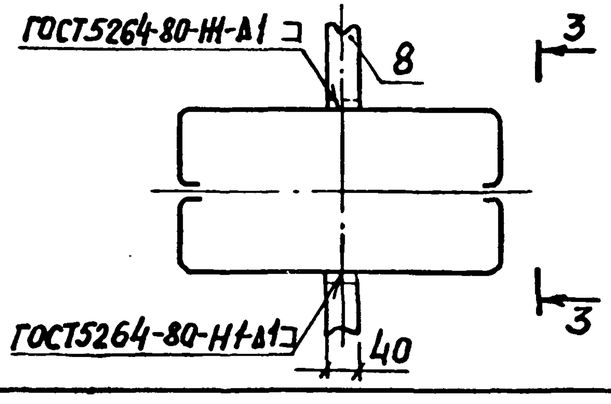

Нач. отд.	Лигерман		
Н. контр.	Лукашевич		07.86г.
Гл. констр.	Лукашевич		
Рук. бриг.	Жарова		
Инж.	Бутыкина		
Ст. техн.	Сергеева		

5.407-73.2.700 СБ

Секция
Сборочный чертеж

Стадия	Масса	Масштаб
Р	—	1:5
Лист	Листов 1	

ВНИПИ ТЯЖПРОМЭЛЕКТРОПРОЕКТ ИМЕНИ Ф.Б. ЯКУБОВСКОГО

Вид 1-1

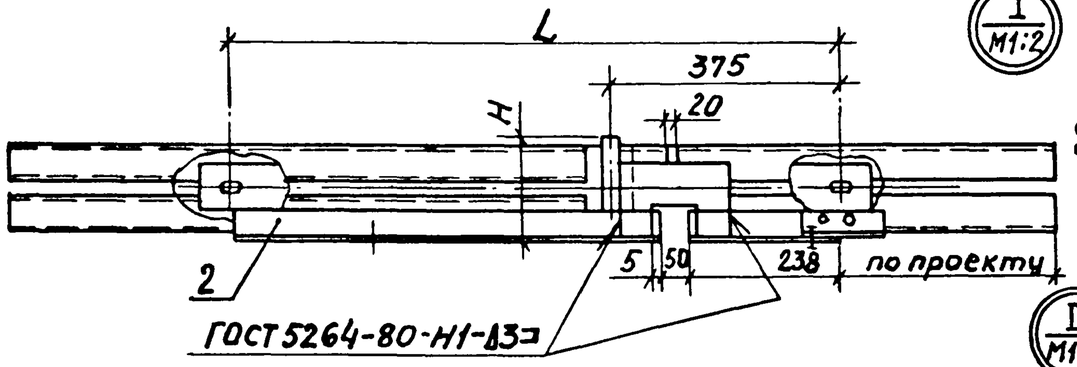

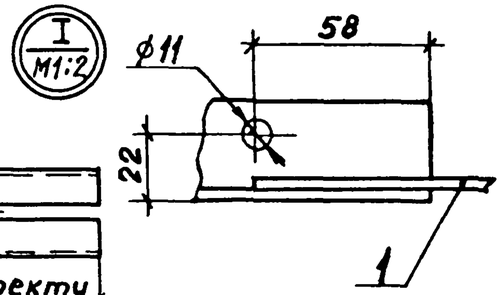

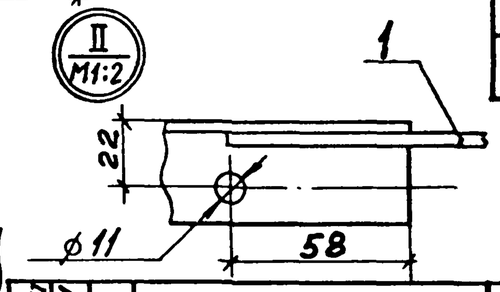

Обозначение	Рис.	Размеры, мм			
		B	H	h	L
5.407-73.2.710	1	344	166	125	1000
-01	2	344	166	125	1000
-02		410	212	167	1050
-03		410	257	207	1150

*Размер 230 мм уточнить по проекту

Рис. 1.

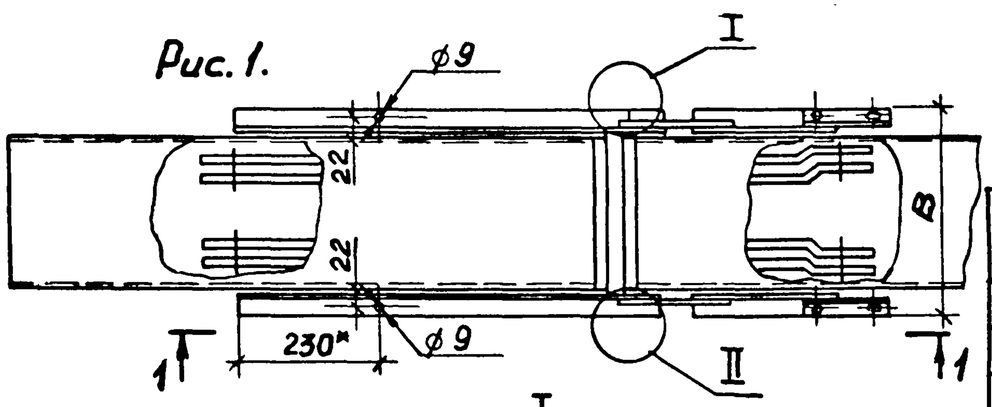

Рис. 2.

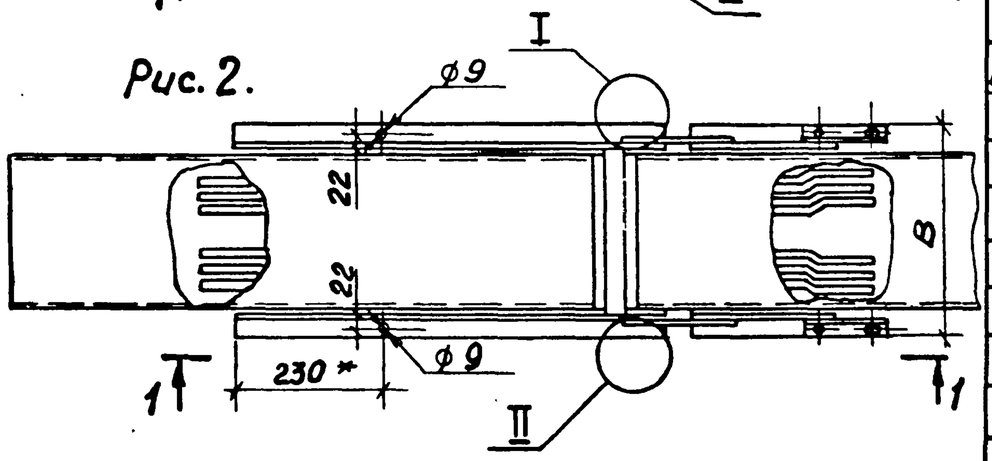

Поз. 1 М1:5

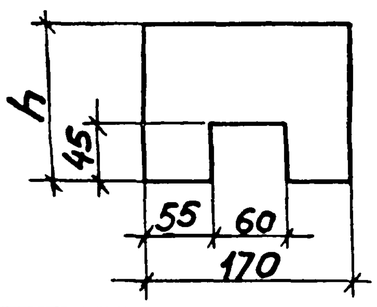

Формат	Зона	Поз.	Обозначение	Наименование	Кол. на испол. —	01	02	03	Примечание
				Детали					
Б4		1		Планка	2	2	2	2	
				Лист $\frac{Б\text{-}ПН\text{-}0\text{-}4\ ГОСТ\ 19903\text{-}74^*}{В\ Ст3\text{-}2\text{-}1\text{-}12\text{-}Н\ ГОСТ\ 16523\text{-}70}$					
				Прочие изделия					
		2		Секция подгоночная У1694К УЗ	1				
		2		Секция подгоночная У1794К УЗ		1			
		2		Секция подгоночная У1894К УЗ			1		
		2		Секция подгоночная У2094К УЗ				1	

Нач.отд.	Лигерман		
Н.контр.	Лукашевич		07.86г.
Гл.констр.	Лукашевич		
Рук.бриг.	Жарова		
Инж.	Бутылкина		
Ст.техн.	Сергеева		

5.407-73.2.710

Секция

Стадия	Масса	Масштаб
Р	—	1:10
Лист	Листов 1	

ВНИПИ ТЯЖПРОМЭЛЕКТРОПРОЕКТ имени Ф.Б. Якубовского Москва

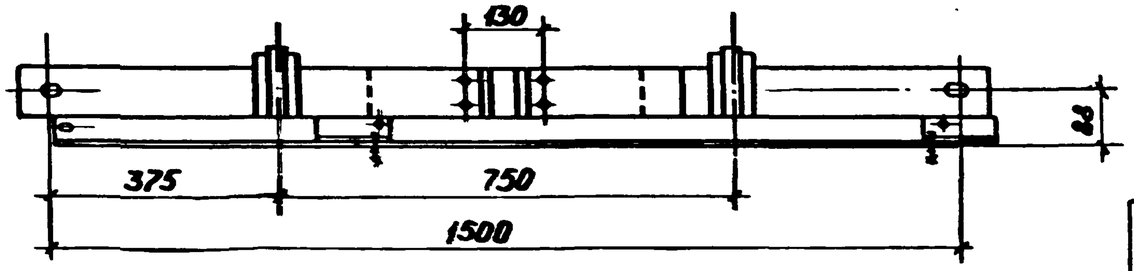

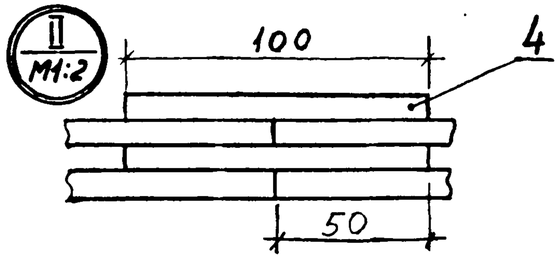

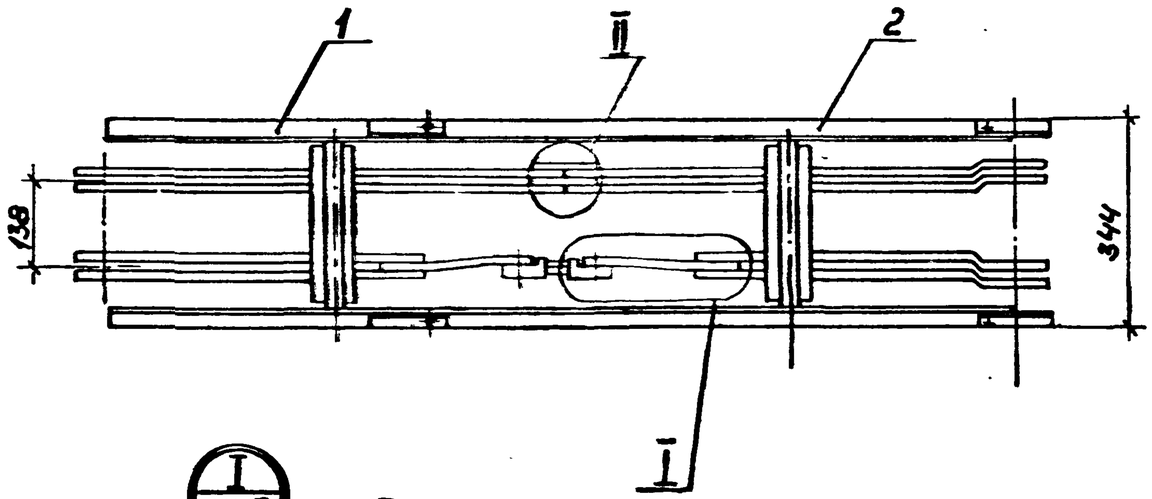

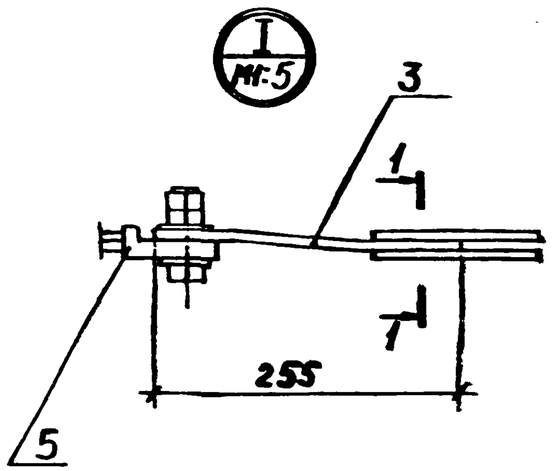

Разрез 1-1

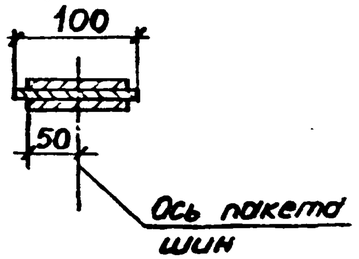

Формат	Зона	Поз.	Обозначение	Наименование	Кол.	Примечание
				Сборочные единицы		
А4		1	5.407-73.2.810	Секция левая	1	
А4		2	5.407-73.2.820	Секция правая	1	
				Детали		
А4		3	5.407-73.2.801	Планка	2	
БЧ		4	5.407-73.2.802	Планка	2	
				Шина ШАТ 8×80, ℓ=100мм		
				Прочие изделия		
		5		Шунт 75 ШМС на 1500А	1	

Сварку шин узла II и разреза 1-1 производить с двух сторон.

Нач.отд.	Лигерман		
Н.контр.	Лукашевич		07.86
Гл.констр.	Лукашевич		
Рук.бриг.	Жарова		
Инж.	Бутылкина		
Ст.техн.	Сергеева		

5.407-73.2.800

Секция с шунтом для шинопровода ШМАД 1043 на 1600А

Стадия	Масса	Масштаб
Р	—	1:10
Лист	Листов 1	

ВНИПИ ТЯЖПРОМЭЛЕКТРОПРОЕКТ имени Ф.Б.Якубовского МОСКВА

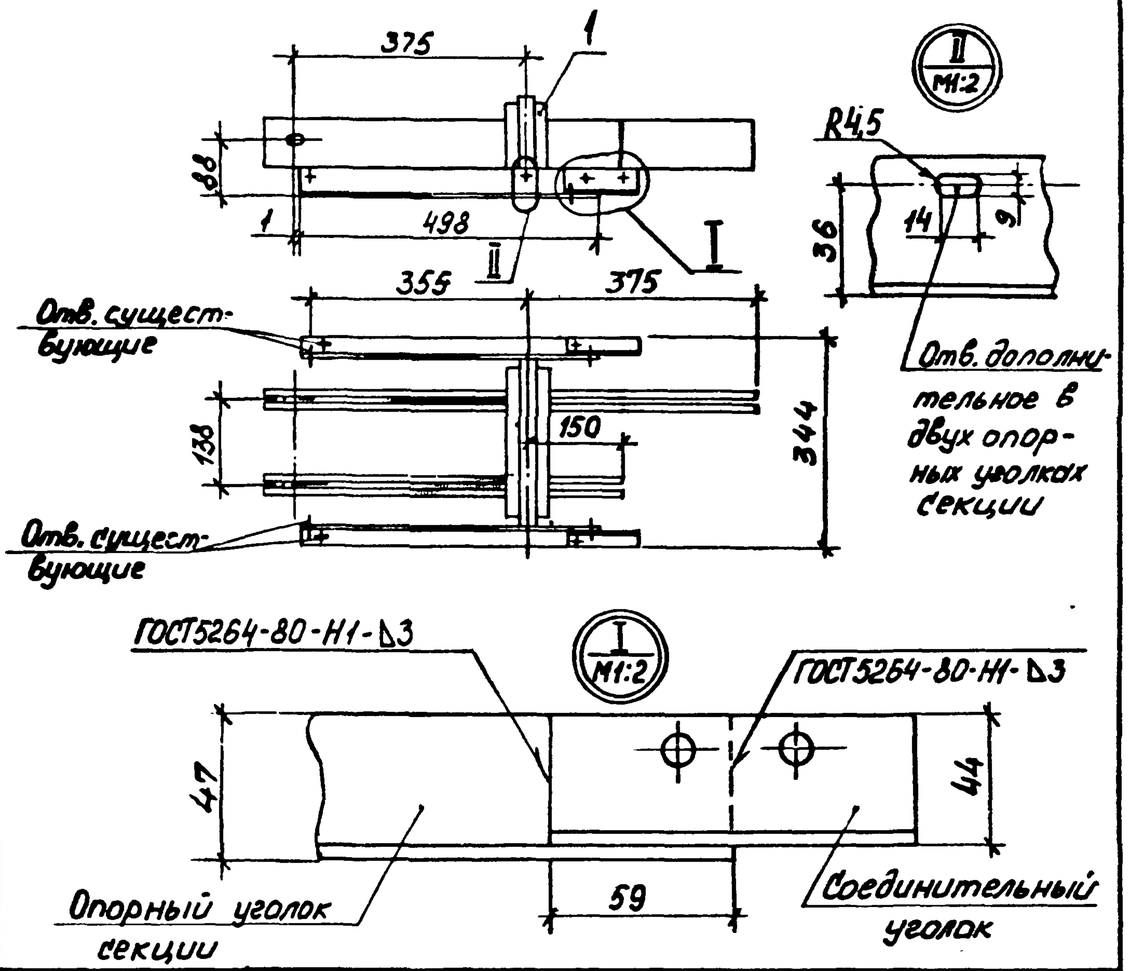

Формат	Зона	Поз.	Обозначение	Наименование	Кол.	Примечание
		1		Секция подгоночная	1	
				У1694 У3		

Нач.отд.	Лигерман			5.407-73.2.810		
Н.контр.	Лукошевич		07.86г	Секция левая	Стадия: Р	Масса: –	Масштаб: 1:10
Гл.констр.	Лукошевич				Лист	Листов 1
Рук.бриг.	Жорова				ВНИПИ ТЯЖПРОМЭЛЕКТРОПРОЕКТ имени Ф.Б.ЯКУБОВСКОГО МОСКВА	
Инж.	Бутыкина					
Ст.техн.	Сергеева					

Инв.№ подл. | Подп. и дата | Взам.инв.№

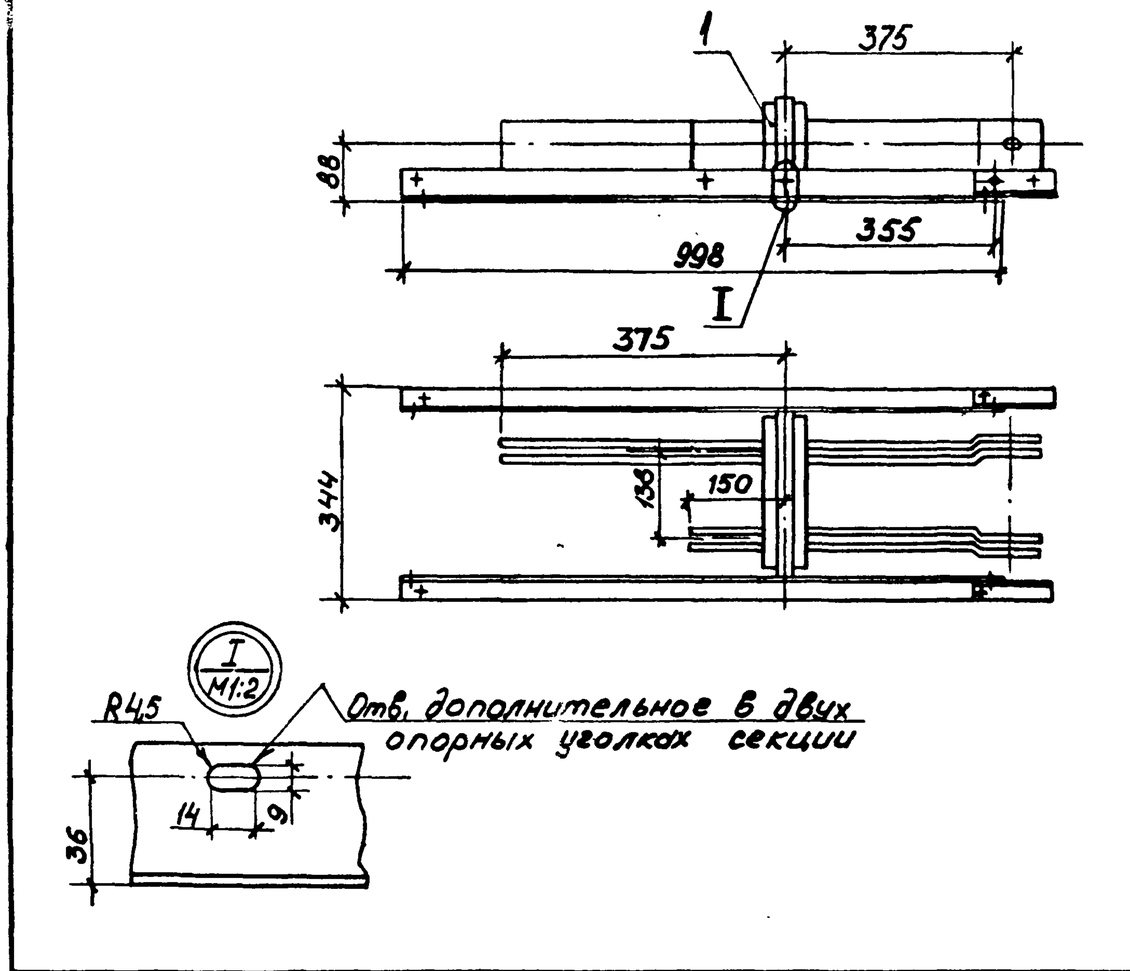

Формат	Зона	Поз.	Обозначение	Наименование	Кол.	Примечание
		1		Секция подгоночная	1	
				У1694У3		

Нач.отд.	Лигерман			5.407-73.2.820		
Н.контр.	Лукошевич		07.86г.	Секция правая	Стадия: Р	Масса: –	Масштаб: 1:10
Гл.констр.	Лукошевич				Лист	Листов 1
Рук.бриг.	Жорова				ВНИПИ ТЯЖПРОМЭЛЕКТРОПРОЕКТ имени Ф.Б.ЯКУБОВСКОГО МОСКВА	
Инж.	Бутыкина					
Ст.техн.	Сергеева					

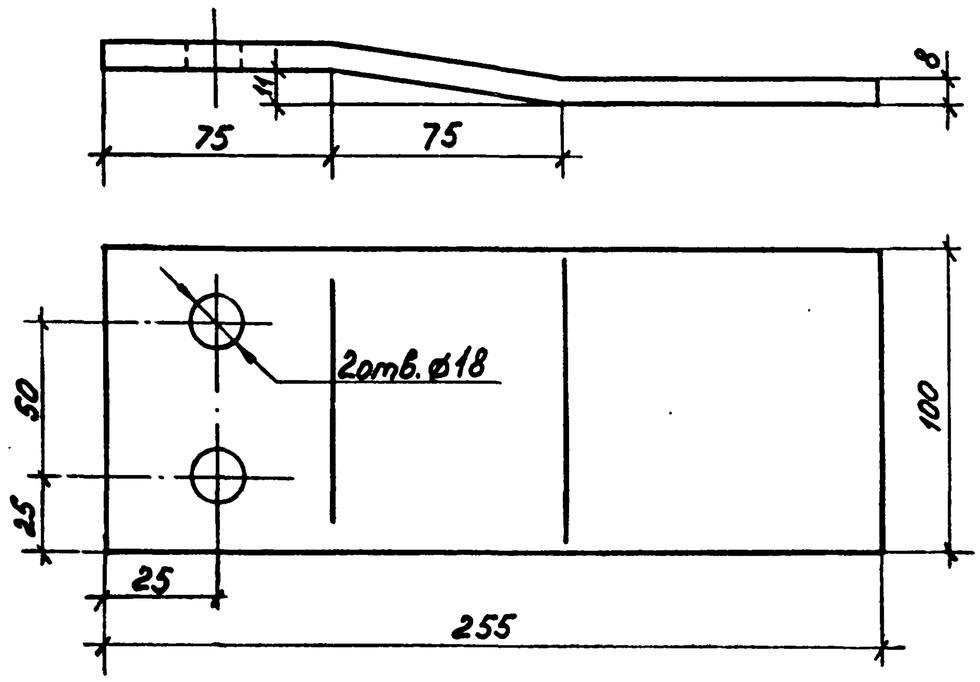

Нач. отд.	Лигерман			5.407-73.2.801		
Н. контр.	Лукашевич		07.86г.	Планка	Стадия	Масса	Масштаб
Гл. констр.	Лукашевич				Р	0,6	1:2
Рук. бриг.	Жорова				Лист	Листов 1
	Бутыркина			Шина АД1Т 8х100х255 ГОСТ 15176-84	ВНИПИ ТЯЖПРОМЭЛЕКТРОПРОЕКТ имени Ф.Б. ЯКУБОВСКОГО МОСКВА	
	Сергеева					

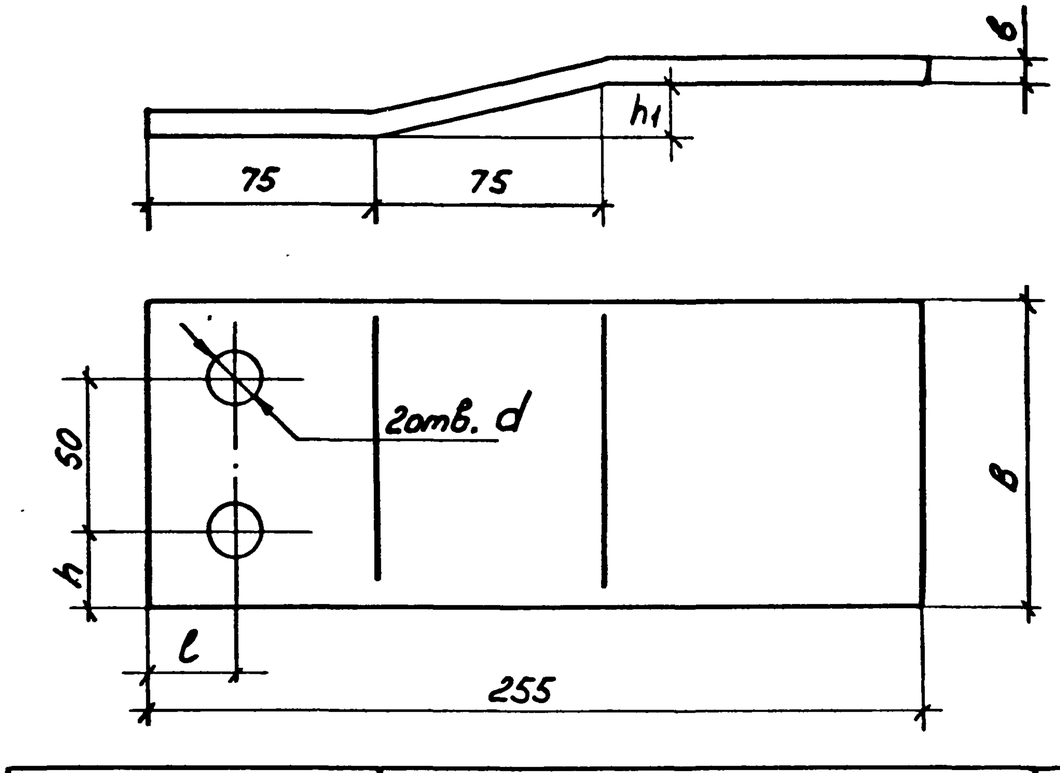

	Размеры, мм						Масса, кг
	B	b	d	l	h	h1	
5.407-73.2.901	100	8	18	27,5	25	12,5	0,6
-01	120	10	20	32,5	35	15	0,83

Планку 5.407-73.2.901 выполняют из сплава АД1Т 8х100х255 ГОСТ 15176-84

Планку 5.407-73.2.901-01 выполняют из обрезков шин подгоночных секций У1894У3 или У1894К У3

Нач. отд.	Лигерман			5.407-73.2.901		
Н. контр.	Лукашевич		07.86г.	Планка	Стадия	Масса	Масштаб
Гл. констр.	Лукашевич				Р	см. табл.	1:2
Рук. бриг.	Жорова				Лист	Листов 1
Инж.	Бутыркина			Шина см. табл. и п.1	ВНИПИ ТЯЖПРОМЭЛЕКТРОПРОЕКТ имени Ф.Б. ЯКУБОВСКОГО МОСКВА	
Ст. техн.	Сергеева					

Инв. № подл. | Подп. и дата | Взам. инв. №

21922-03

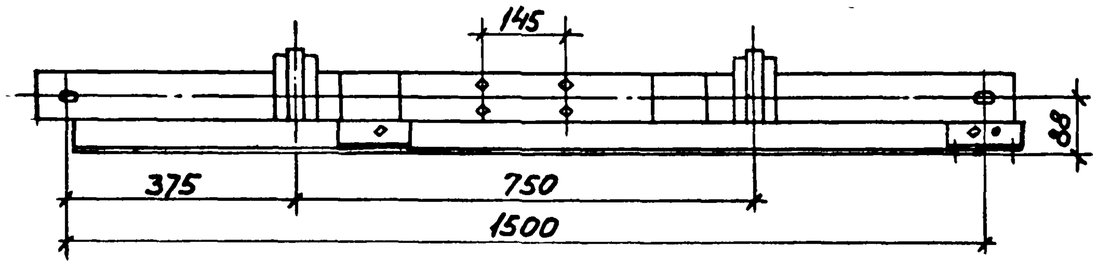

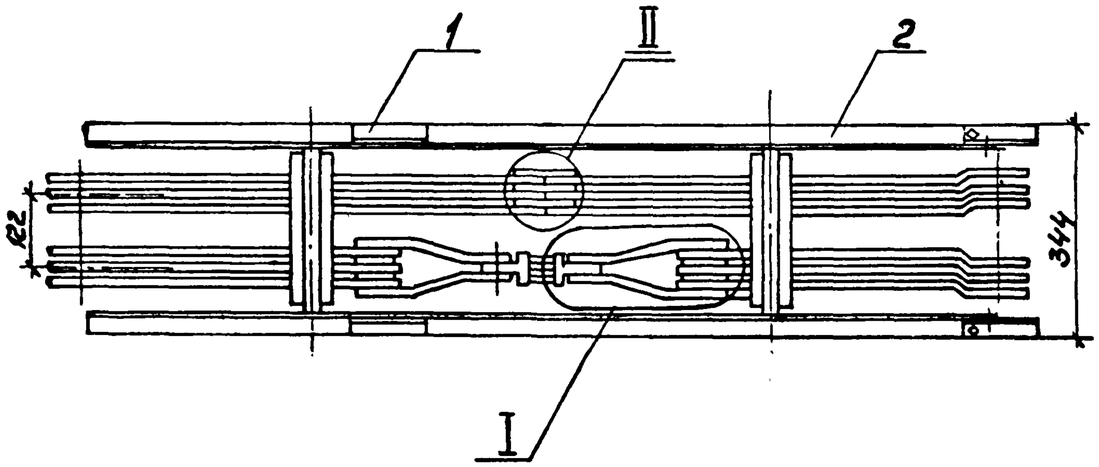

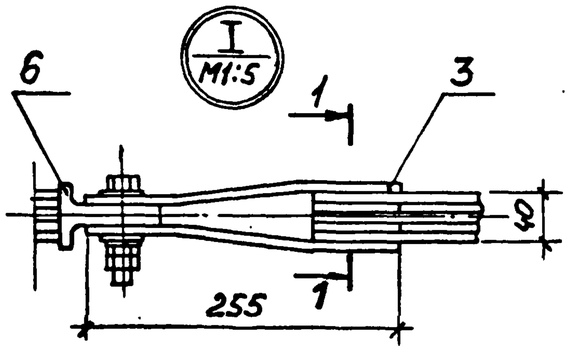

Разрез 1-1

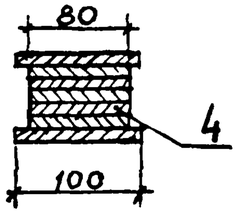

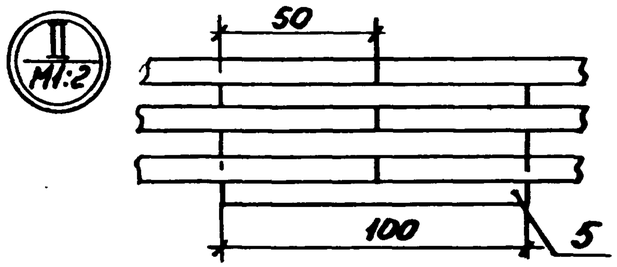

Формат	Зона	Поз	Обозначение	Наименование	Кол.	Примечание
				Сборочные единицы		
А3		1	5.407-73 .2.910	Секция левая	1	
А3		2	5.407-73 .2.920	Секция правая	1	
				Детали		
А4		3	5.407-73 .2.901	Планка	4	
Б4		4	5.407-73 .2.902	Планка	4	
				Шина ШАТ8×80, ℓ=80		
Б4		5	5.407-73 .2.903	Планка	3	
				Шина ШАТ8×80, ℓ=100	3	
				Прочие изделия		
		6		Шунт 75 ШМС на 3000А	1	

Сварку шин узла II и разреза 1-1 выполняют с двух сторон.

Нач.отд.	Лаврович		
Н.контр.	Лукашевич		07.86
Гл.конст.	Лукашевич		
Рук.бриг.	Жарова		
Инж.	Бутыркина		
Ст.техн.	Сергеева		

5.407-73 .2.900

Секция с шунтом для шинопровода ШМАД1043 на 2500А

Стадия	Масса	Масштаб
Р	—	1:10
Лист	Листов 1	

ВНИПИ ТЯЖПРОМЭЛЕКТРОПРОЕКТ имени Ф.Б.Якубовского МОСКВА

Инв.№ подл. | Подп. и дата | Взам. инв.№

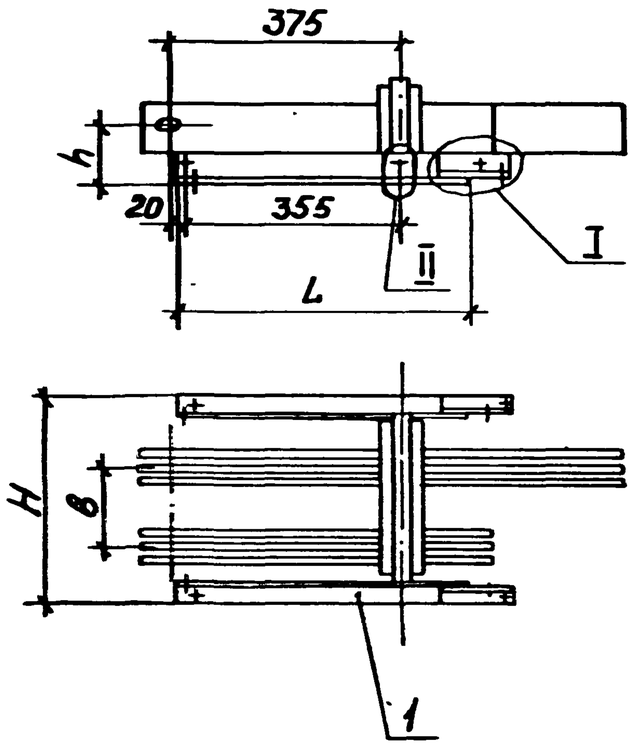

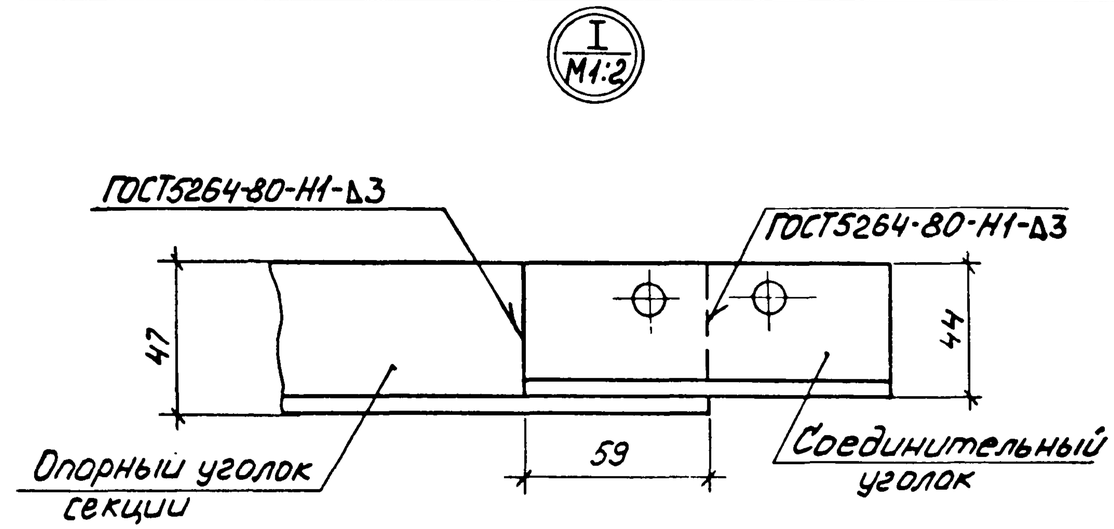

Обозначение	Размеры, мм					
	L	H	h	в	$l \times b_1$	R
5.407-73.2.910	498	344	88	122	14×9	4,5
-01	448	410	110	158	22×13	6,5
-02	448	410	130	148	22×13	6,5

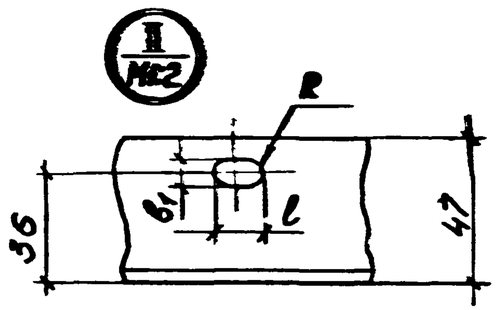

Формат	Зона	Поз.	Обозначение	Наименование	Кол. на исполн. –	01	02	Примечание
		1		Секция подгоночная У1794 У3	1			
		1		Секция подгоночная У1894 У3		1		
		1		Секция подгоночная У2094 У3			1	

Нач.отд.	Лиерман			5.407-73.2.910
Н.контр.	Лукошевич		07.86г	Секция левая
Гл.констр.	Лукошевич			Стадия: Р; Масса: –; Масштаб: 1:10
Рук.бриг.	Жарова			Лист; Листов 1
Инж.	Бутылкина			ВНИПИ ТЯЖПРОМЭЛЕКТРОПРОЕКТ имени Ф.Б.ЯКУБОВСКОГО МОСКВА
Ст.техн.	Сергеева			

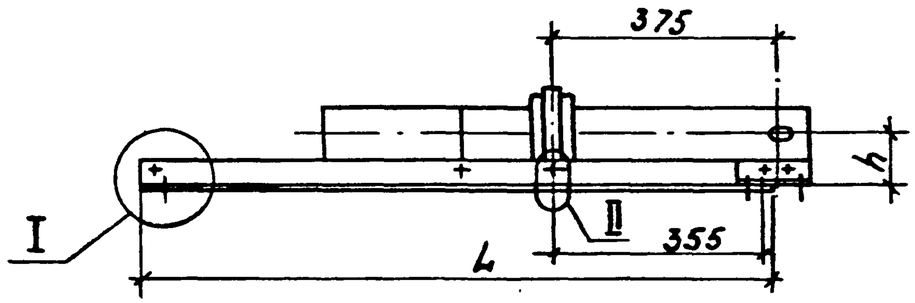

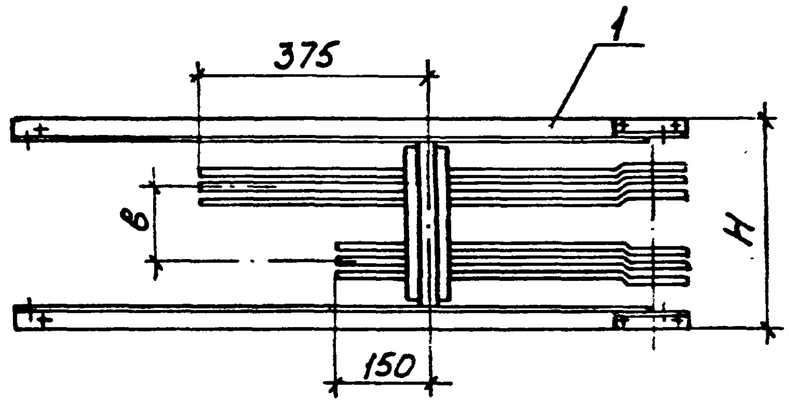

Обозначение	Размеры, мм					
	L	H	h	в	l×в1	R
5.407-73.2.920	998	344	88	122	14×9	4,5
-01	1048	410	110	158	22×13	6,5
-02	1048	410	130	148	22×13	6,5

Формат	Зона	Поз.	Обозначение	Наименование	Кол. на испол. —	01	02	Примечание
		1		Секция подгоночная У1794 У3	1			
		1		Секция подгоночная У1894 У3		1		
		1		Секция подгоночная У2094 У3			1	

(для 5.407-73.2.920.02)

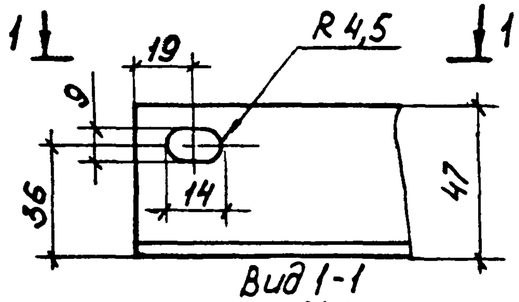

Вид 1-1

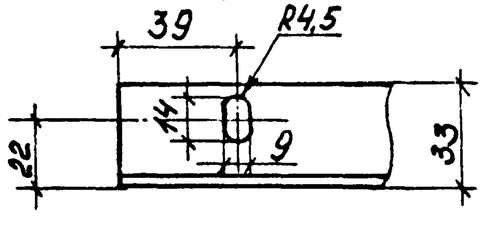

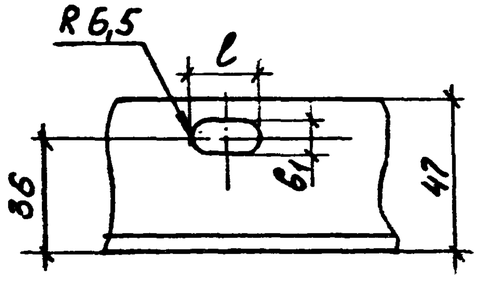

Нач.отд.	Лигерман			
Н.контр.	Лукошевич		07.86г.	
Гл.констр.	Лукошевич			
Рук.груп.	Жорова			
Инж.	Бутыкина			
Ст.техн.	Сергеева			

5.407-73.2.920

Секция правая

Стадия	Масса	Масштаб
Р	—	1:10
Лист	Листов 1	

ВНИПИ ТЯЖПРОМЭЛЕКТРОПРОЕКТ имени Ф.Б.Якубовского МОСКВА

Инв.№ подл. | Подп. и дата | Взам.инв.№

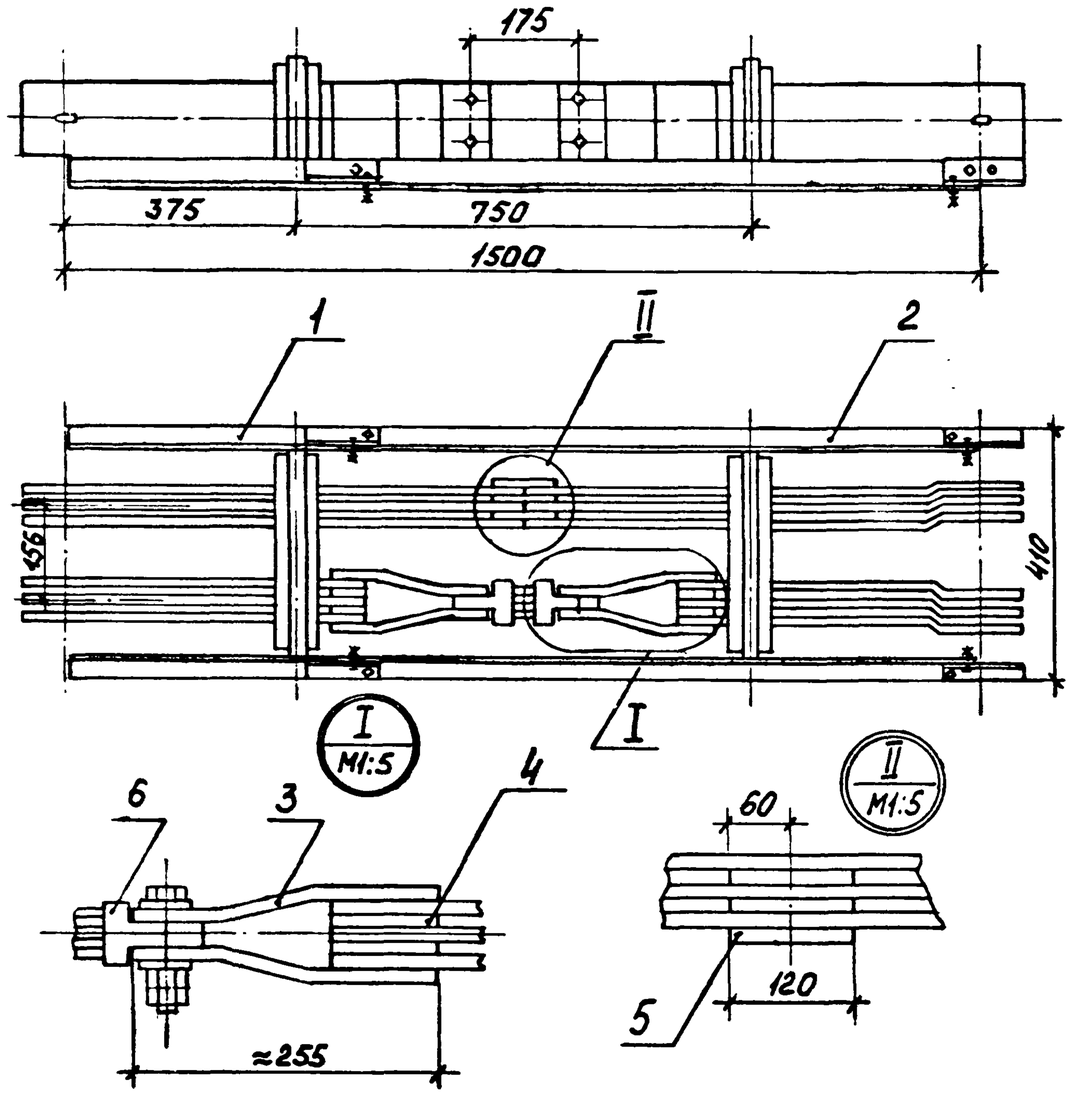

Сварку шин узлов I, II выполняют с двух сторон.

Формат	Зона	Поз.	Обозначение	Наименование	Кол.	Примечание
				Сборочные единицы		
		1	5.407-73 .2.910-01	Секция левая	1	
		2	5.407-73 .2.920-01	Секция правая	1	
				Детали		
А4		3	5.407-73 .2.901-01	Планка	4	
Б4		4	5.407-73 .2.1001	Планка	4	
				Шина ШАТ 10х120, ℓ=90мм		
Б4		5	5.407-73 .2.1002	Планка	3	
				Шина ШАТ 10х120, ℓ=120мм		
				Прочие изделия		
		6		Шунт 75ШСМна 4000А	1	

Нач.отд.	Лигерман			5.407-73 .2.1000
Н.контр.	Лукашевич		07.86	Секции с шунтом для шинопровода ШМАД7043на 4000А
Гл.констр.	Лукашевич			
Рук.бриг.	Жарова			
Инж.	Бутылкина			
Ст.техн.	Сергеева			

Стадия	Масса	Масштаб
Р	—	1:10
Лист	Листов 1	

ВНИПИ ТЯЖПРОМЭЛЕКТРОПРОЕКТ имени Ф.Б.Кубовского 10ГКЭД

Инв.№ подл. | Подп. и дата | Взам. инв.№

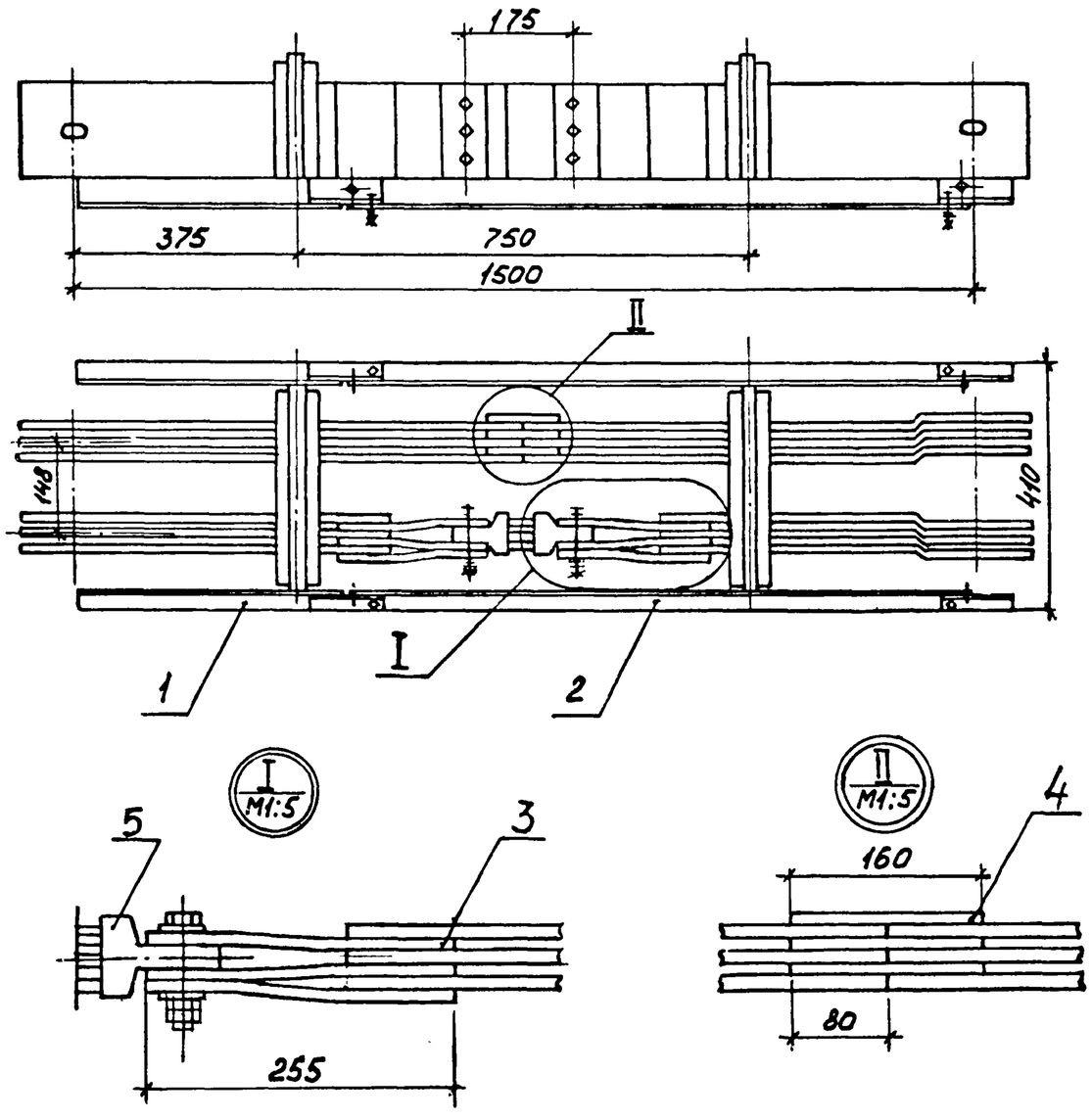

Сварку шин узлов I, II выполняют с двух сторон.

Формат	Зона	Поз.	Обозначение	Наименование	Кол.	Примечание
				Сборочные единицы		
А3		1	5.407-73 .2.910-02	Секция левая	1	
А3		2	5.407-73 .2.920-02	Секция правая	1	
				Детали		
А4		3	5.407-73 .2.1101	Планка	6	
Б4		4	5.407-73 .2.1103	Планка	3	
				Шина ШАТ 12×160, ℓ=160 мм		
				Прочие изделия		
		5		Шунт 75 ШСМ на 6000 А	1	

Нач. отд.	Лигерман		
Н. контр.	Лукочевич		07.86 г.
Гл. констр.	Лукочевич		
Рук. бриг.	Жарова		
Инж.	Бутыкина		
Ст. техн.	Сергеева		

5.407-73 .2.1100

Секция с шунтом для шинопровода ШМА Д70УЗ на 6300А

Стадия	Масса	Масштаб
Р	—	1:10
Лист	Листов 1	

ВНИПИ ТЯЖПРОМЭЛЕКТРОПРОЕКТ имени Ф.Б. ЯКУБОВСКОГО МОСКВА

Инв. № подл. | Подп. и дата | Взам. инв. №

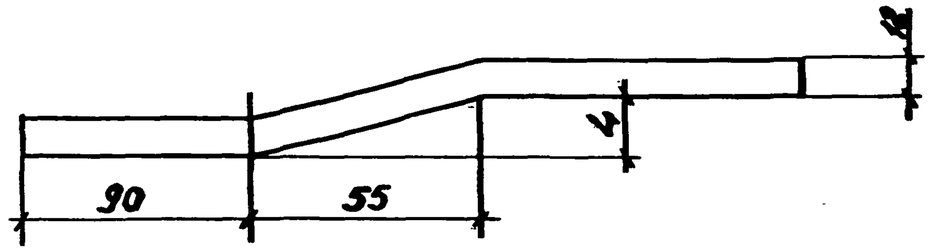

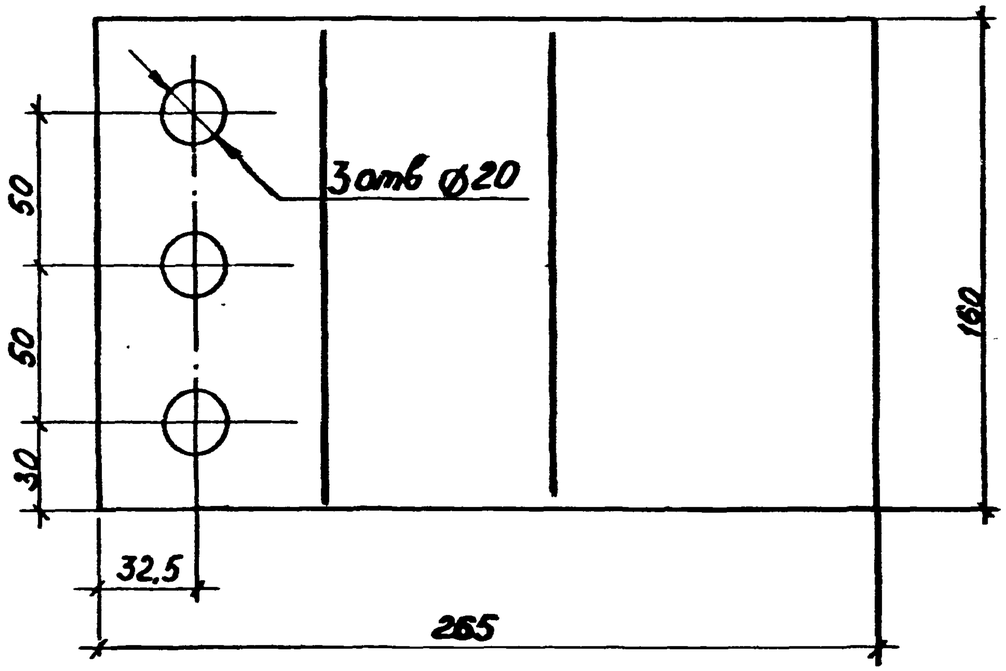

Планку выполняют из обрезков шин подгоночной секции У2094.93

				5.407-73.2.1101		
Нач.отд.	Лигерман			Планка	Стадия: Р	Масса: 1,3	Масштаб: 1:2
Н.контр.	Лукашевич		07.86		Лист	Листов 1
Гл.констр.	Лукашевич					
Рук.брига.	Жарова			Шина ШАТ 12х160 (см. л.1)	ВНИПИ ТЯЖПРОМЭЛЕКТРОПРОЕКТ имени Ф.Б.Якубовского МОСКВА
Инж.	Бутылкина				
Ст.техн.	Сергеева				

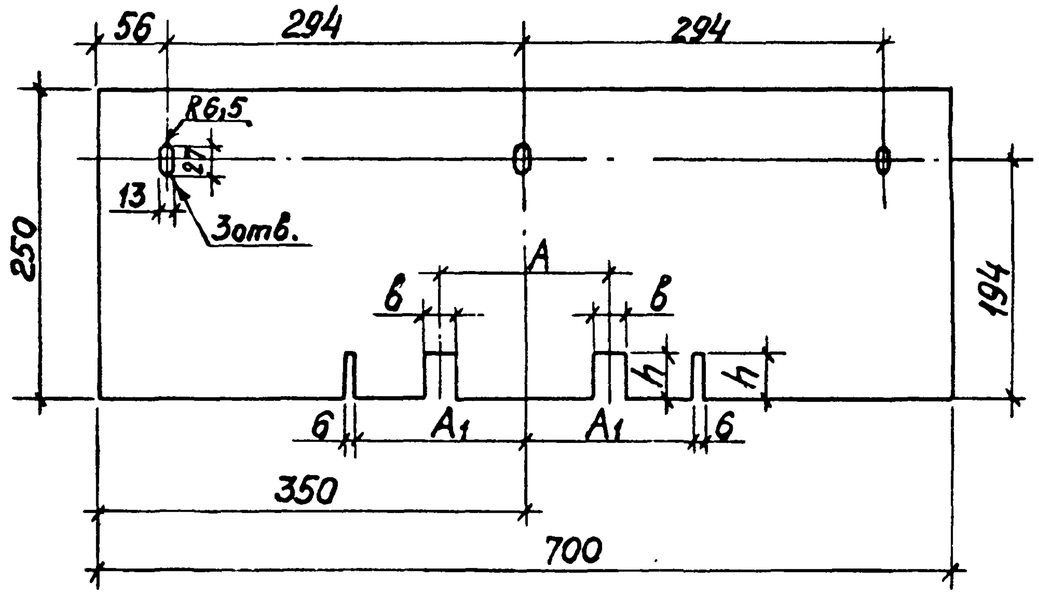

Обозначение	Размеры, мм			
	A	A_1	в	h
5.407-73.2.2001	138	141	26	41
-01	122	141	44	41
-02	158	174	52	63
-03	148	174	62	83

Инв.№ подл. | Подпись и дата | Взам.инв.№

				5.407-73.2.2001		
Нач.отд.	Лигерман			Плита	Стадия: Р	Масса: 7	Масштаб: 1:5
Н.контр.	Лукашевич		07.86		Лист	Листов 1
Гл.констр.	Лукашевич				
Рук.брига.	Жарова			Стеклотекстолит марки СТ S=2,5 мм ГОСТ 12652-74*	ВНИПИ ТЯЖПРОМЭЛЕКТРОПРОЕКТ имени Ф.Б.Якубовского МОСКВА
Инж.	Бутылкина				
Ст.техн.	Сергеева				

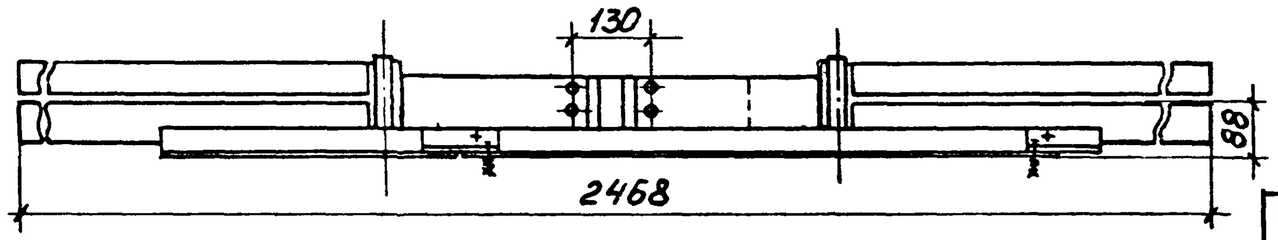

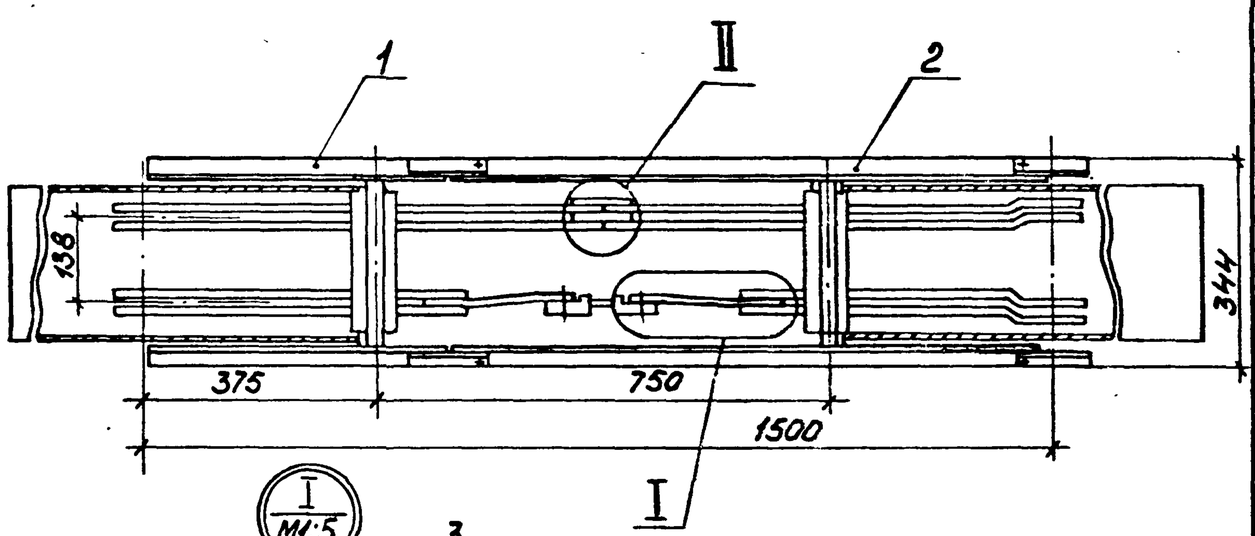

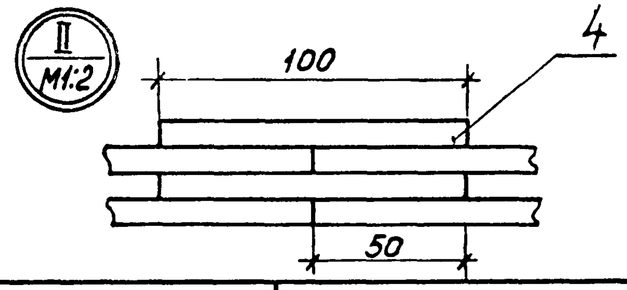

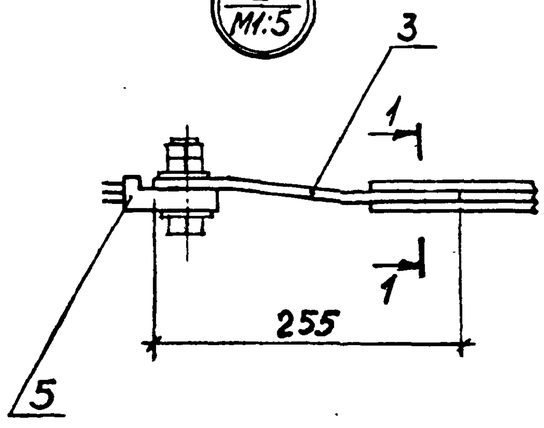

Разрез 1-1

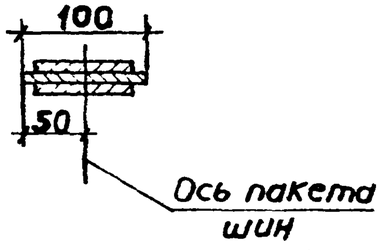

Сварку шин узла II и разреза 1-1 производить с двух сторон.

Формат	Зона	Поз.	Обозначение	Наименование	Кол.	Примечание
				Сборочные единицы		
А3		1	5.407-73 .2.1210	Секция левая	1	
А3		2	5.407-73 .2.1220	Секция правая	1	
				Детали		
А4		3	5.407-73 .2.801	Планка	2	
Б4		4	5.407-73 .2.1201	Планка	2	
				Шина ШАТ 8×80, ℓ=100мм		
				Прочие изделия		
		5		Шунт 75 ШМС на 1500А	1	

Нач.отд.	Лигерник			5.407-73 .2.1200	
Н.контр.	Лукашевич		07.86г.	Секция с шунтом для шинопровода ШМАДК70У3 на 1600А	Стадия: Р; Масса: —; Масштаб: 1:10
Гл.констр.	Лукашевич				Лист; Листов 1
Рук.груп.	Жарова				ВНИПИ ТЯЖПРОМЭЛЕКТРОПРОЕКТ имени Ф.Б.Якубовского МОСКВА
Инж.	Бутыркина				
Ст.техн.	Сергеева				

Инв.№ подл. | Подп. и дата | Взамен инв.№

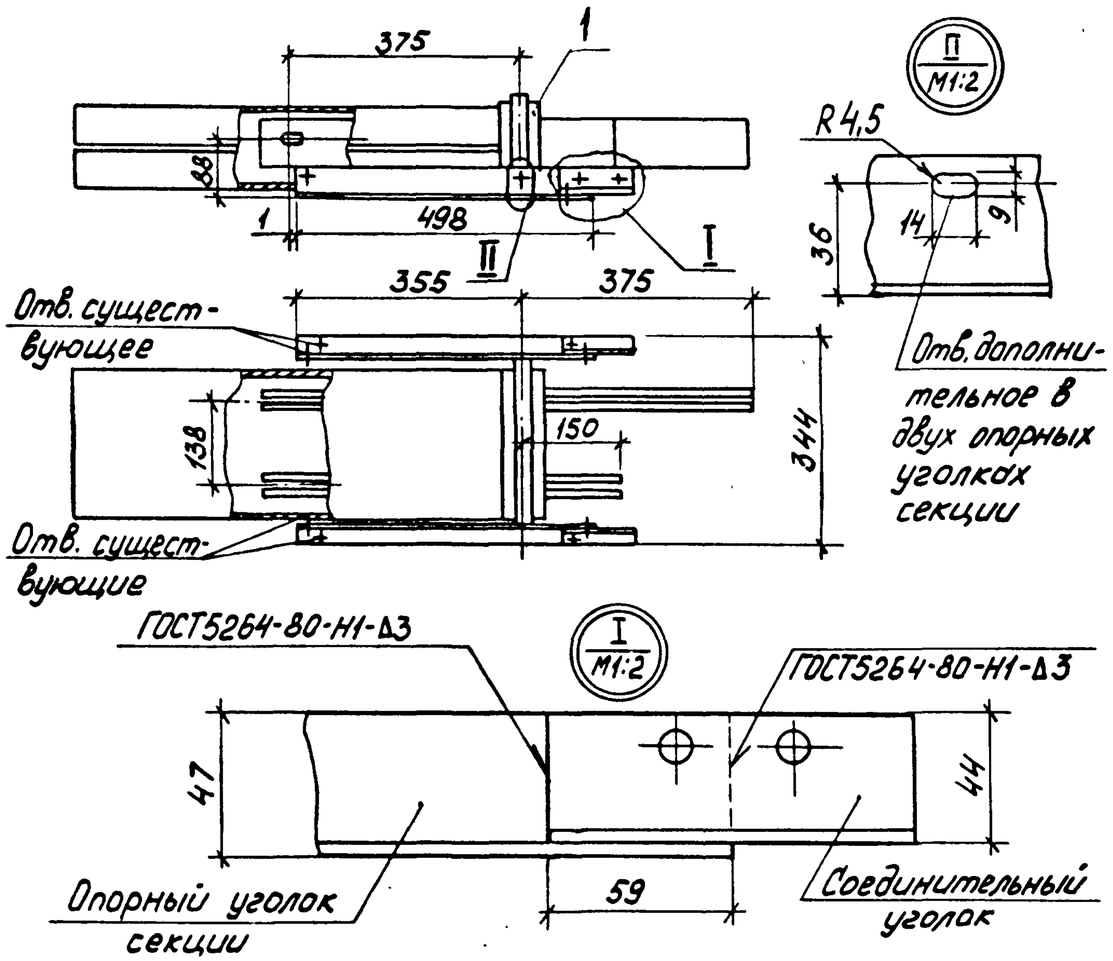

Формат	Зона	Поз.	Обозначение	Наименование	Кол.	Примечание
		1		Секция подгоночная	1	
				У1694 КУ3		

Нач.отд.	Лигерман			5.407-73.2.1210		
Н.контр.	Лукошевич		07.86г.	Секция левая	Стадия: Р	Масса: –	Масштаб: 1:10
Гл.спец.	Лукошевич				Лист	Листов 1
Рук.бриг.	Жорова				ВНИПИ ТЯЖПРОМЭЛЕКТРОПРОЕКТ имени Ф.Б.ЯКУБОВСКОГО МОСКВА	
Инж.	Бутылкина					
	Сергеева					

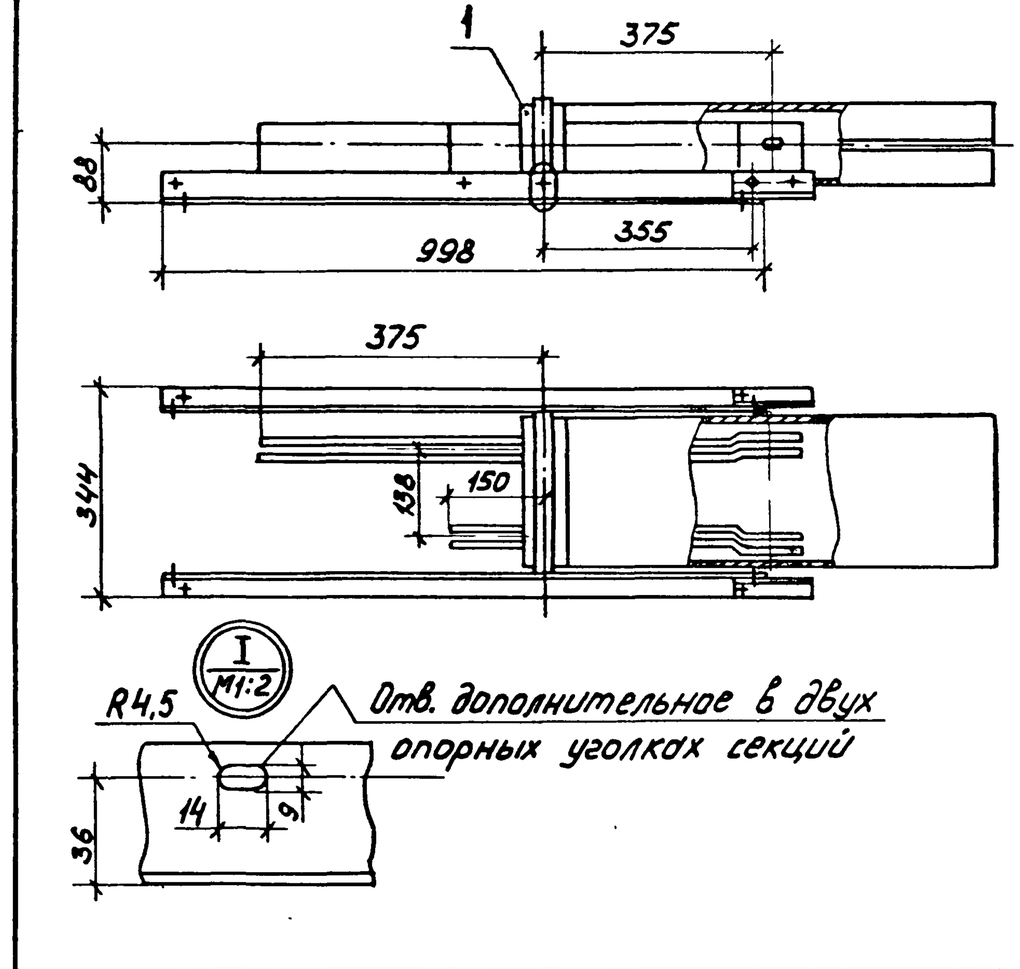

Формат	Зона	Поз.	Обозначение	Наименование	Кол.	Примечание
		1		Секция подгоночная	1	
				У1694 КУ3		

Нач.отд.	Лигерман			5.407-73.2.1220		
Н.контр.	Лукошевич		07.86г.	Секция правая	Стадия: Р	Масса: –	Масштаб: 1:10
Гл.спец.	Лукошевич				Лист	Листов 1
Рук.бриг.	Жорова				ВНИПИ ТЯЖПРОМЭЛЕКТРОПРОЕКТ имени Ф.Б.ЯКУБОВСКОГО МОСКВА	
Инж.	Бутылкина					
Ст.техн.	Сергеева					

Подп. и дата | Взам.инв.№ | Инв.№подл.

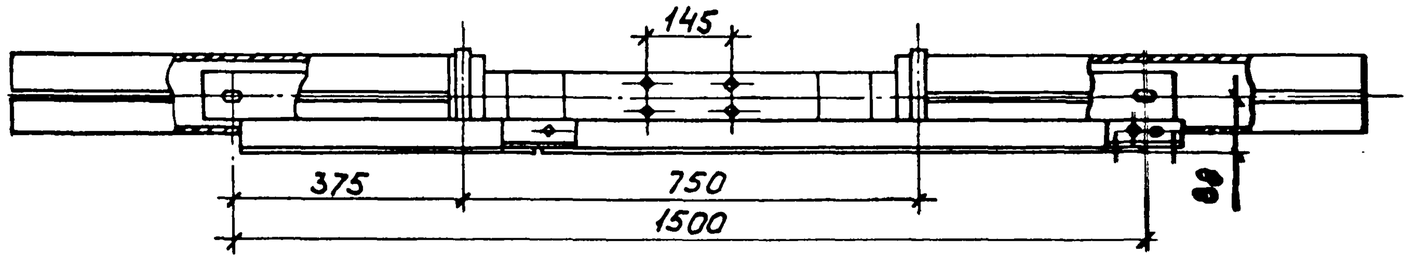

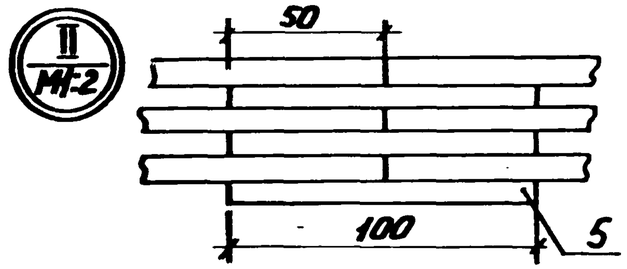

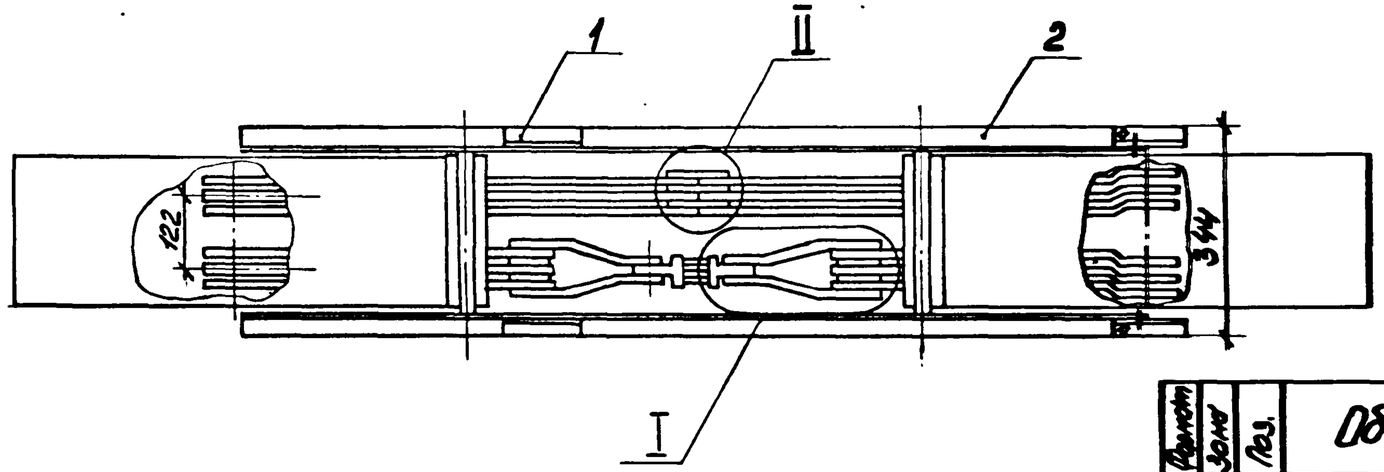

Разрез 1-1

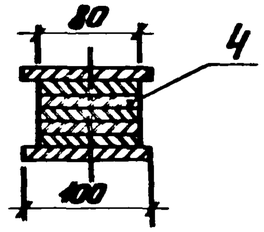

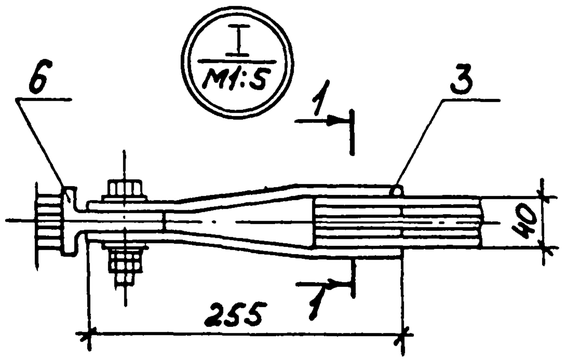

Формат	Зона	Поз.	Обозначение	Наименование	Кол.	Примечание
				Сборочные единицы		
А3		1	5.407-73 .2.1310	Секция левая	1	
А3		2	5.407-73 .2.1320	Секция правая	1	
				Детали		
М1		3	5.407-73 .2.901	Планка	4	
БТ		4	5.407-73 .2.1301	Планка	4	
				Шина ШАТ8×80, ℓ=80		
БТ		5	5.407-73 .2.1302	Планка	3	
				Шина ШАТ8×80, ℓ=100		
				Прочие изделия		
		6		Шунт 75ШМС на 3000А	1	

Сварку шин узла II и разрез 1-1 выполняют с двух сторон

Нач.отд.	Ангерман		
Инж.пр.	Аксенов		27.12.73
Гл.спец.	Аксенов		
Рук.бригады	Жорова		
Инж.	Бутылкина		
Ст.техн.	Сергеева		

5.407-73 .2.1300

Секция с шунтом для шинопровода ШМАДК10У3 на 2500А

Стадия	Масса	Масштаб
Р	—	1:10
Лист	Листов 1	

ВНИПИ ТЯЖПРОМЭЛЕКТРОПРОЕКТ имени Ф.Я.КУБОВСКОГО МОСКВА

Инв.№ подл. | Подп. и дата | Взам.инв.№

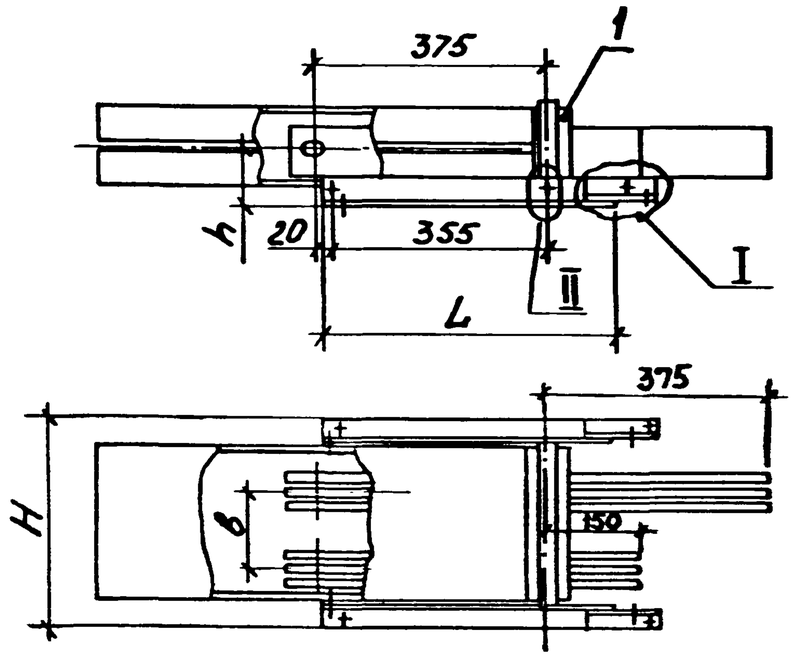

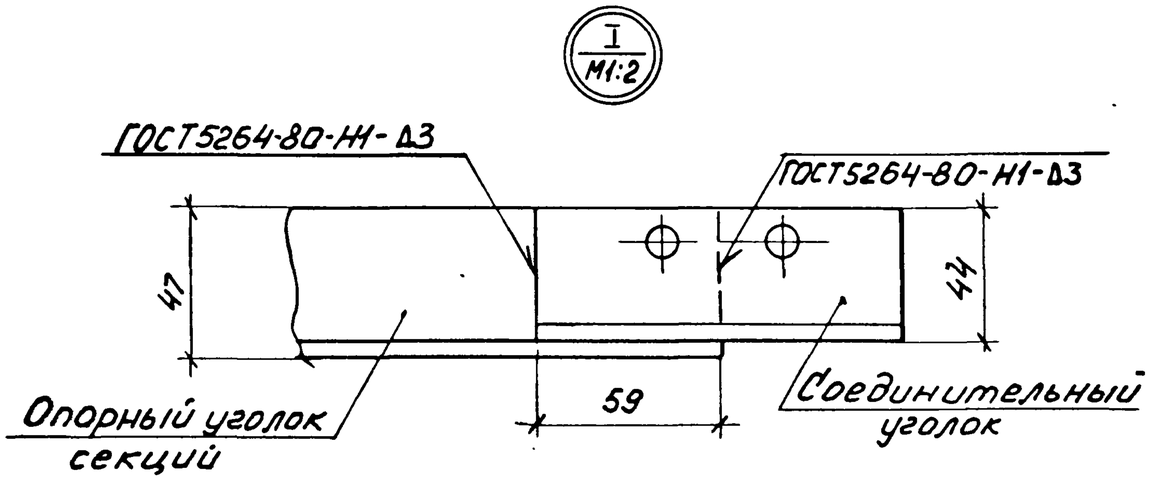

Обозначение	Размеры, мм					
	L	H	h	в	$l_1 x в_1$	R
5.407-73.2.1310	498	344	88	122	14x9	4,5
-01	448	410	110	158	22x13	6,5
-02	448	410	130	148	22x13	6,5

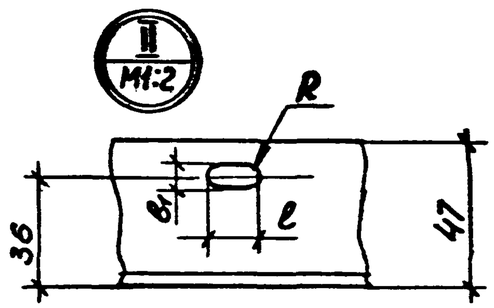

Позиция	Завод	Поз	Обозначение	Наименование	Кол. на экспл. –	01	02	Примечание
		1		Секция подгоночная У1794 КУ3	1			
		1		Секция подгоночная У1894 КУ3		1		
		1		Секция подгоночная У2094 КУ3			1	

Нач.отд.	Лигерман		
Н.контр.	Лукашевич		07.86г
Гл.контр.	Лукашевич		
Рук.бриг.	Жарова		
Инж.	Бутылкина		
Ст.техн.	Сергеева		

5.407-73.2.1310

Секция левая

Стадия	Масса	Масштаб
Р	—	1:10
Лист	Листов 1	

ВНИПИ ТЯЖПРОМЭЛЕКТРОПРОЕКТ имени Ф.Б.Якубовского МОСКВА

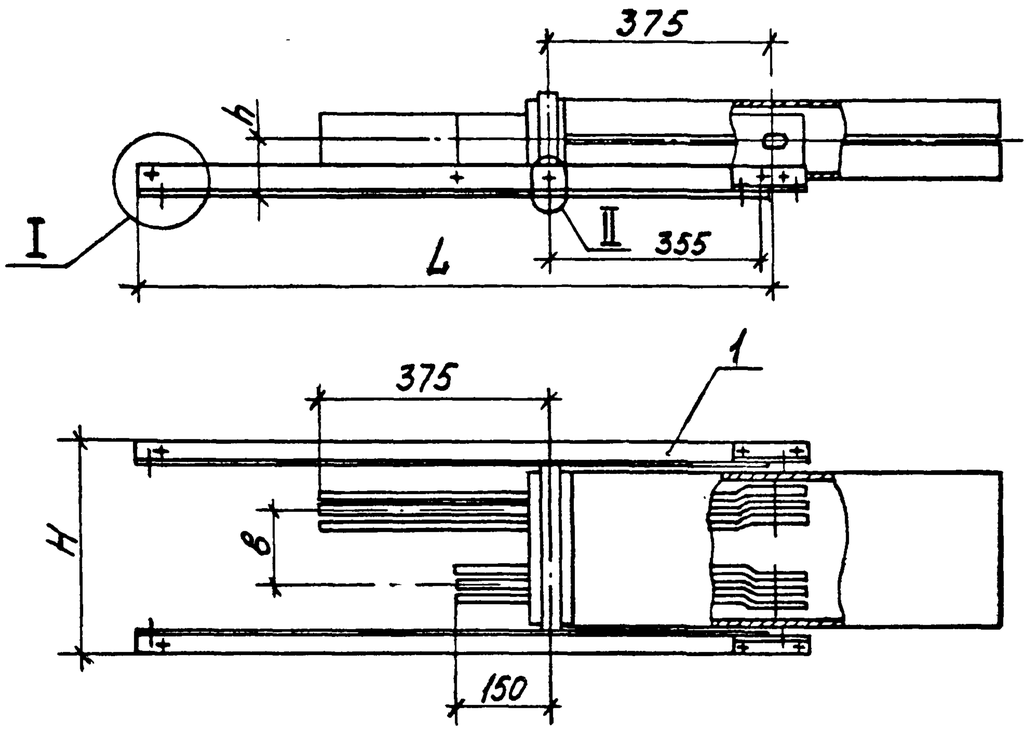

Обозначение	Размеры, мм					
	L	H	h	в	ℓ×в1	R
5.407-73.2.1320	998	344	88	122	14×9	4,5
-01	1048	410	110	158	22×13	6,5
-02	1048	410	130	148	22×13	6,5

(для 5.407-73.2.1320-02)

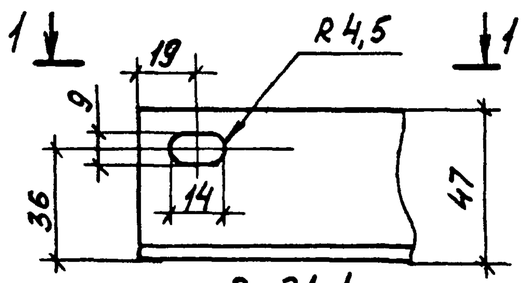

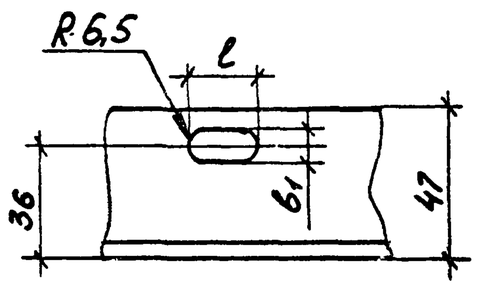

Вид 1-1

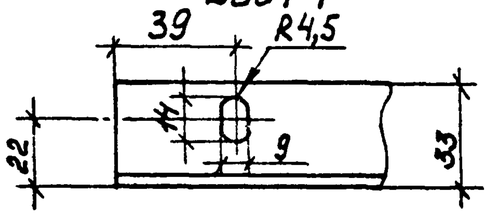

Формат	Зона	Поз.	Обозначение	Наименование	Кол. на исполн. —	01	02	Примечание
		1		Секция подгоночная				
				У1794 КУ3	1			
		1		Секция подгоночная				
				У1894 КУ3		1		
		1		Секция подгоночная				
				У2094 КУ3				

Нач.отд.	Ливермон		
Н.контр.	Лукошевич		07.86г.
Гл.спец.	Лукошевич		
Рук.груп.	Жарова		
Инж.	Бутыкина		
Ст.техн.	Сергеева		

5.407-73.2.1320

Секция правая

Стадия	Масса	Масштаб
Р	—	1:10
Лист	Листов 1	

ВНИПИ ТЯЖПРОМЭЛЕКТРОПРОЕКТ имени Ф.Б. Якубовского МОСКВА

Инв.№подл. | Подп. и дата | Взам.инв.№

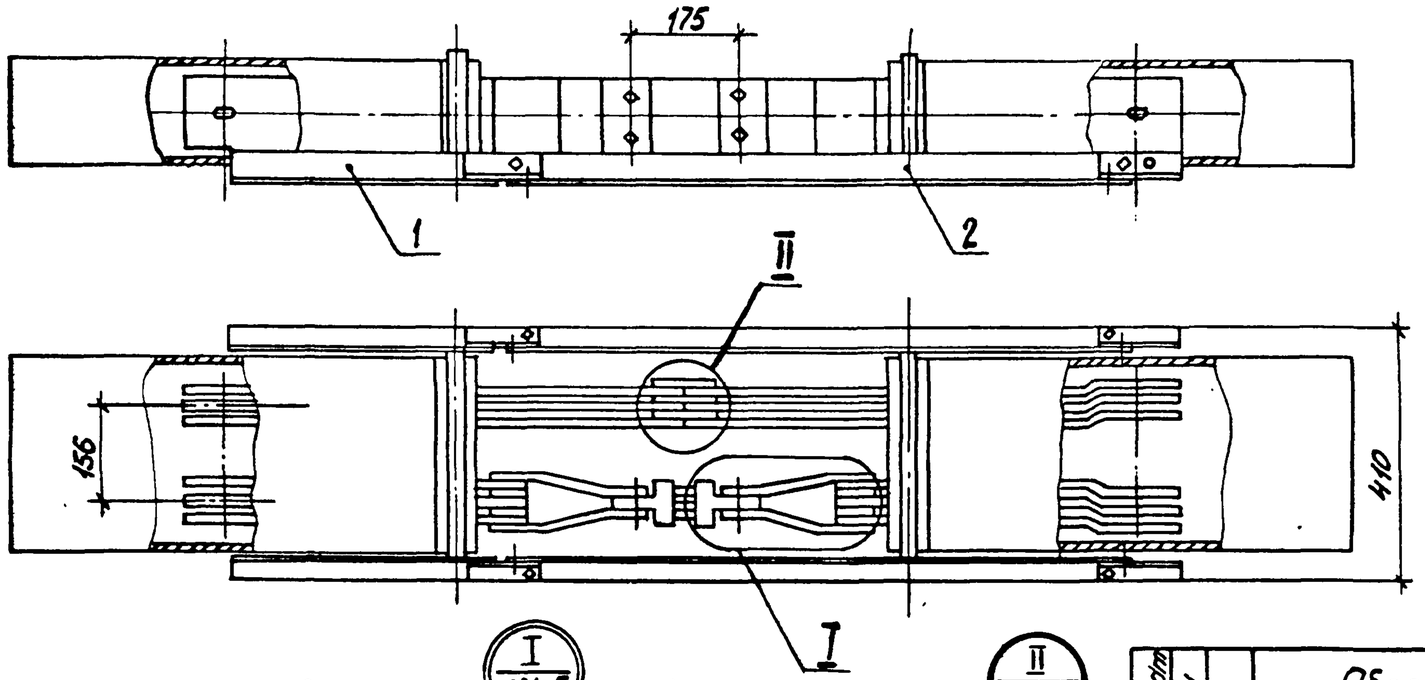

Сварку шин узлов I, II выполняют с двух сторон.

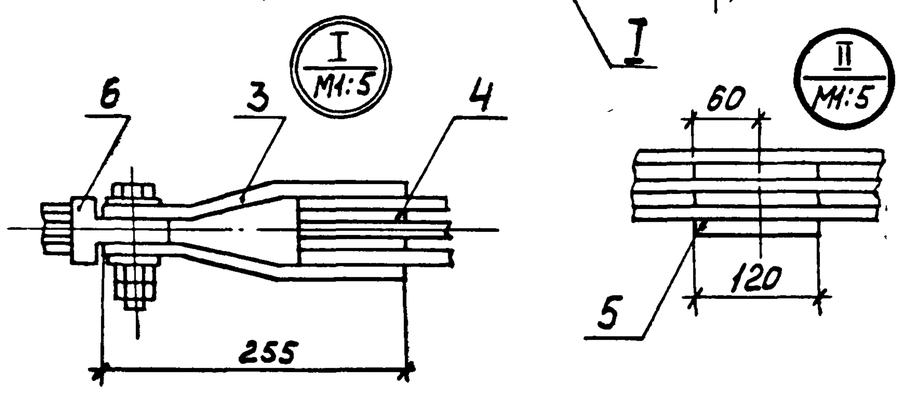

Формат	Зона	Поз.	Обозначение	Наименование	Кол.	Примечание
				Сборочные единицы		
А3		1	5.407-73 .2.1310-01	Секция левая	1	
А3		2	5.407-73 .2.1320-01	Секция правая	1	
				Детали		
А4		3	5.407-73 .2.901-01	Планка	4	
Б4		4	5.407-73 .2.1401	Планка	4	
				Шина ШАТ10×120, ℓ=90мм		
Б4		5	5.407-73 .2.1402	Планка	3	
				Шина ШАТ10×120, ℓ=120мм		
				Прочие изделия		
		6		Шунт 75ШСМ на 4000А	1	

Нач.отд.	Лигерман		
Н.контр.	Никошевич		07.86г.
Гл.конструктор	Никошевич		
Рук.брига.	Жарова		
Инж.	Бутылкина		
Ст.техн.	Сергеева		

5.407-73 .2.1400

Секция с шунтом для шинопровода ШМАДК10У3 на 4000А

Стадия	Масса	Масштаб
Р	—	1:10
Лист	Листов 1	

ВНИПИ ТЯЖПРОМЭЛЕКТРОПРОЕКТ имени Ф.Б.ЯКУБОВСКОГО МОСКВА

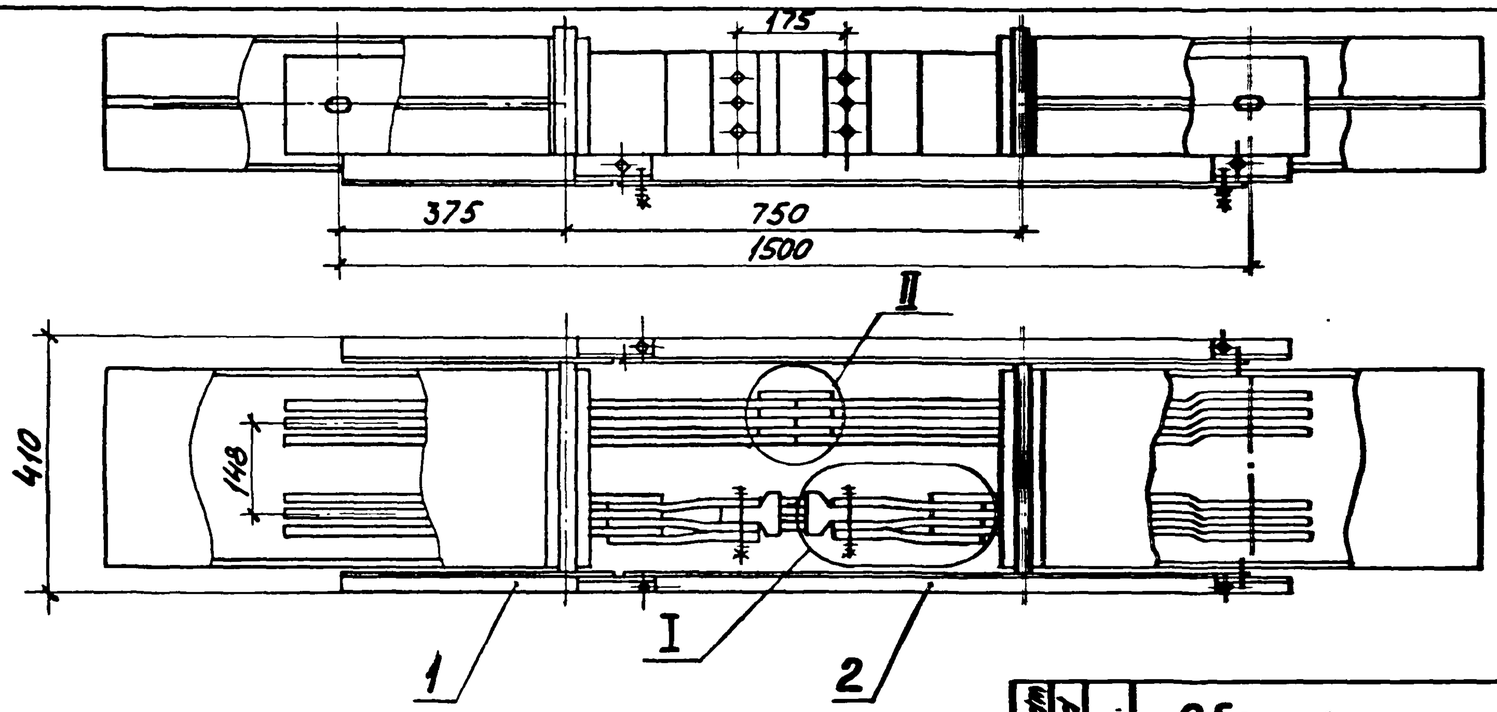

Сварку шин узлов I, II выполняют с двух сторон.

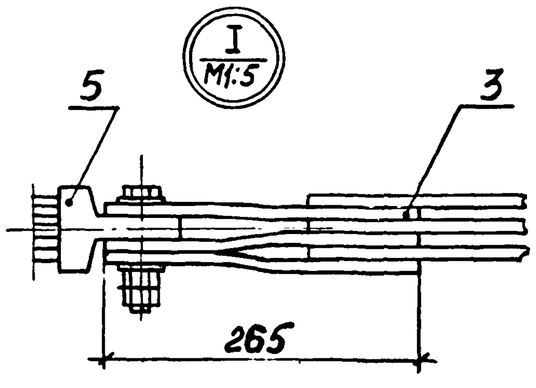

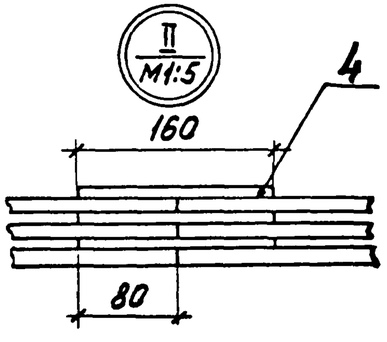

Формат	Зона	Поз.	Обозначение	Наименование	Кол.	Примечание
				Сборочные единицы		
А4		1	5.407-73 .2.1310-02	Секция левая	1	
А4		2	5.407-73 .2.1320-02	Секция правая	1	
				Детали		
А4		3	5.407-73 .2.1101	Планка	6	
Б4		4	5.407-73 .2.1502	Планка	3	
				Шина ШАТ 12×160, ℓ=160мм		
				Прочие изделия		
		5		Шунт 75ШСМ на 6000А	1	

Инженер	Аксеренов		
Инженер	Архангельский		07.76г.
Инженер	Архангельский		
Рук. бриг.	Жаров		
Инж.	Бутылкина		
Техник	Сергеева		

5.407-73.2.1500

Секция с шунтом для шинопровода ШМАДК40У3 на 6300А

Стадия	Масса	Масштаб
Р	—	1:10
Лист	Листов 1	

ВНИПИ ТЯЖПРОМЭЛЕКТРОПРОЕКТ имени Ф.Б. ЯКУБОВСКОГО МОСКВА

Инв. № подл. | Подп. и дата | Взам. инв. №

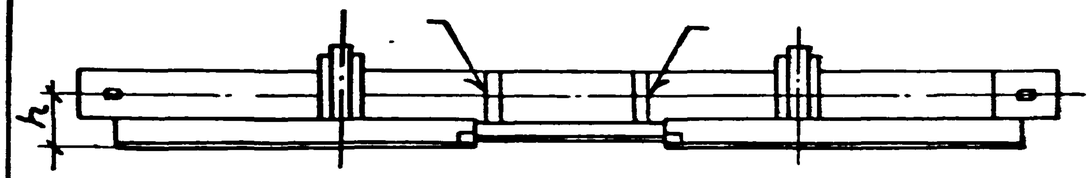

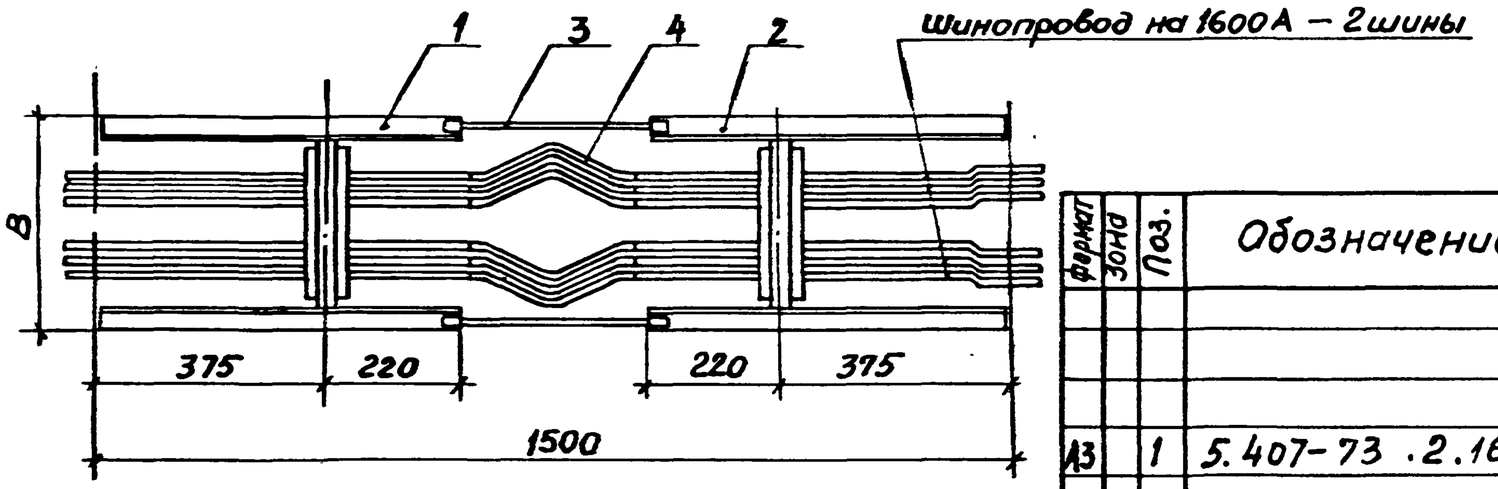

Обозначение	Номинальный ток шинопровода ШМАД70У3, А	Размеры, мм	
		B	h
5.407-73.2.1600	1600	344	88
-01	2500	344	88
-02	4000	410	110

Формат	Зона	Поз.	Обозначение	Наименование	Кол. на исполн. —	01	02	Примечание
				Сборочные единицы				
А3		1	5.407-73.2.1610	Секция левая	1			
			-01			1		
			-02				1	
А3		2	5.407-73.2.1620	Секция правая	1			
			-01			1		
			-02				1	
А4		3	5.407-73.2.1630	Перемычка	2	2	2	
				Прочие изделия				
		4		Компенсатор К54	4	4		
		4		Компенсатор К56			6	

Нач.отд.	Лигерман		
Н.контр.	Лукашевич		17.86г.
Гл.констр.	Лукашевич		
Рук.бриг.	Жарова		
Инж.	Бутьякина		
Ст.техн.	Сергеева		

5.407-73.2.1600

Секция с компенсатором для шинопровода ШМАД70У3 на 1600,2500,4000А

Стадия	Масса	Масштаб
Р	—	1:10
Лист	Листов 1	

ВНИПИ ТЯЖПРОМЭЛЕКТРОПРОЕКТ имени Ф.Я.КУБОВСКОГО МОСКВА

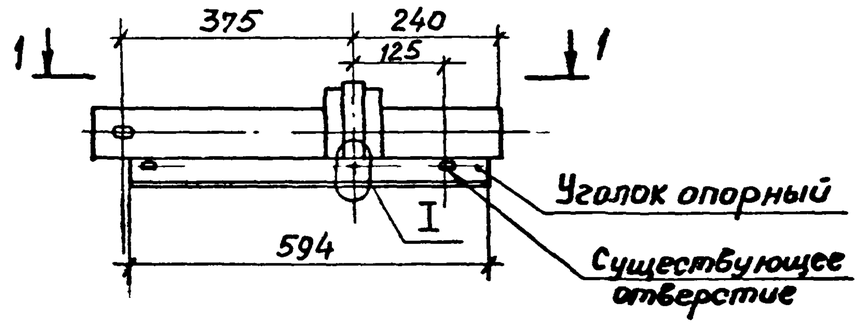

Рис.1. Вид 1-1

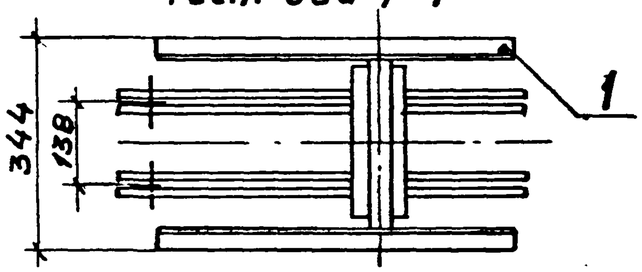

Рис.2. Вид 1-1

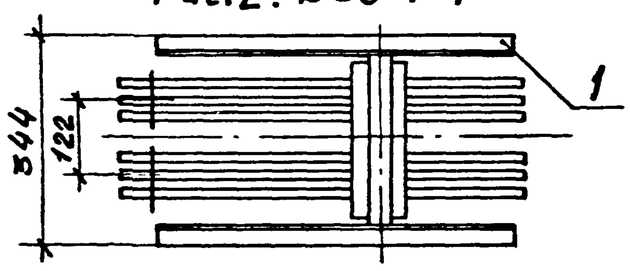

Рис.3. Вид 1-1

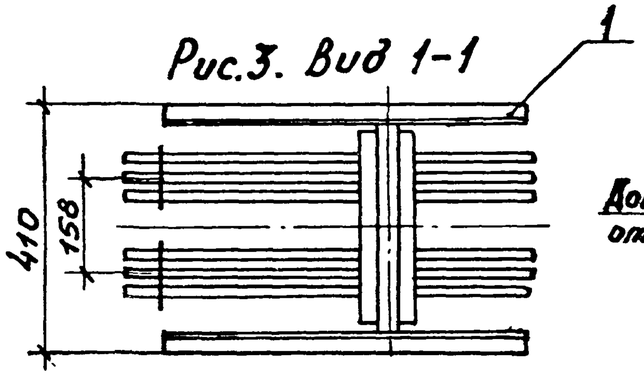

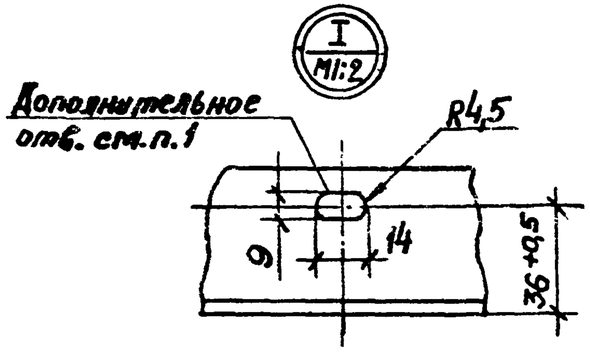

Обозначение	Номинальный ток шинопровода ШМАД70У3, А	Рис.
5.407-73.2.1610	1600	1
-01	2500	2
-02	4000	3

1. Дополнительное отверстие выполняют в двух опорных уголках каждой секции

Формат	Зона	Поз.	Обозначение	Наименование	Кол. на исполн. —	01	02	Примечание
		1		Секция подгоночная У169Ф43	1			см. п. 1
		1		Секция подгоночная У179Ф43		1		
		1		Секция подгоночная У189Ф43			1	

Нач.отд.	Лигерман		
Н.контр.	Лукашевич		17.86г.
Гл.констр.	Лукашевич		
Рук.бриг.	Жарова		
Инж.	Бутылкина		
Ст.техн.	Сергеева		

5.407-73.2.1610

Секция левая

Стадия	Масса	Масштаб
Р	—	1:10

Лист | Листов 1

ВНИПИ ТЯЖПРОМЭЛЕКТРОПРОЕКТ имени Ф.Б.Якубовского Москва

Инв.№ подл. | Подпись и дата | Взам.инв.№

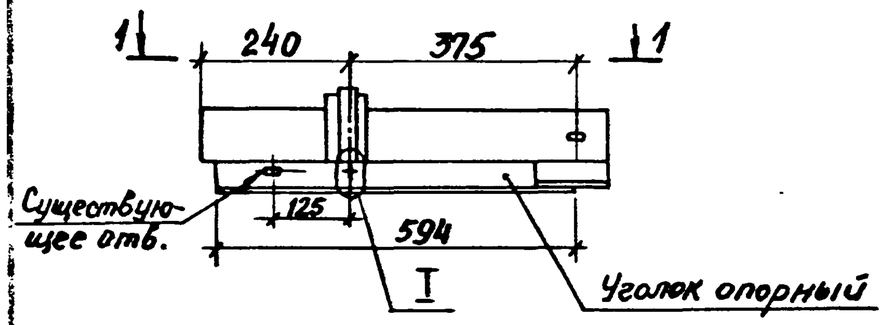

Рис 1. Вид 1-1

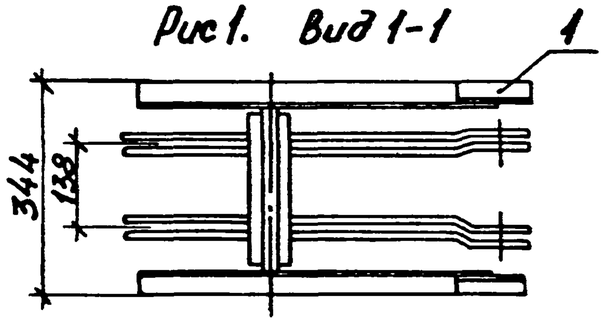

Рис.2. Вид 2-2

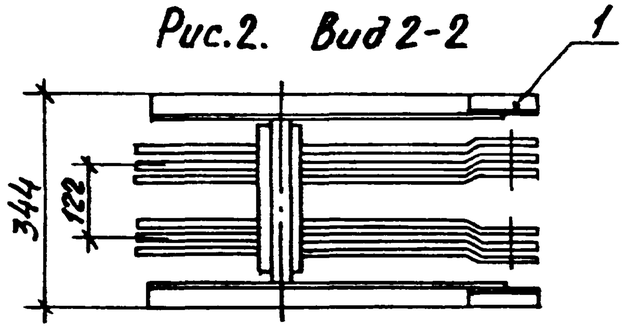

Рис.3. Вид 3-3

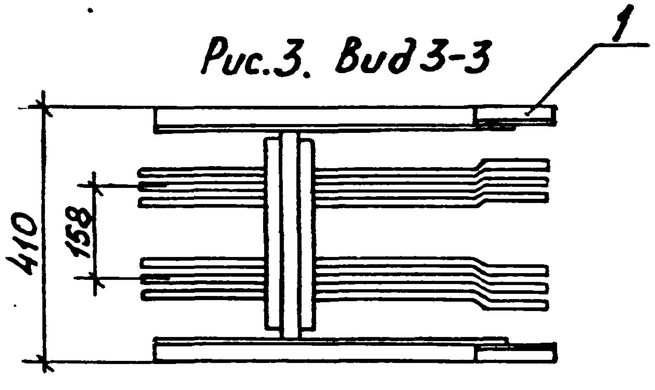

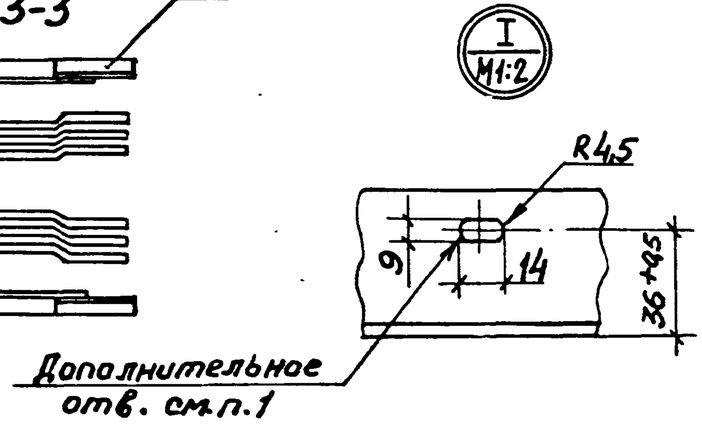

Обозначение	Номинальный ток шинопровода ШМАД 70 У3	Рис.
5.407-73.2.1620	1600	1
-01	2500	2
-02	4000	3

1. Дополнительные отверстия выполняют в двух опорных уголках каждой секции

Формат	Зона	Поз.	Обозначение	Наименование	Кол. на исполн. —	01	02	Примечание
		1		Секция подгоночная У1694 У3	1			
		1		Секция подгоночная У1794 У3		1		
		1		Секция подгоночная У1894 У3			1	

Нач.отд.	Лигерман		
Н.контр.	Лукашевич		07.86
Гл.констр.	Лукашевич		
Рук.брига.	Жарова		
Инж.	Бутылкина		
Ст.техн.	Сергеева		

5.407-73 .2.1620

Секция правая

Стадия	Масса	Масштаб
Р	—	1:10
Лист	Листов 1	

ВНИПИ ТЯЖПРОМЭЛЕКТРОПРОЕКТ имени Фрунзе Куйбышевского с. Москва

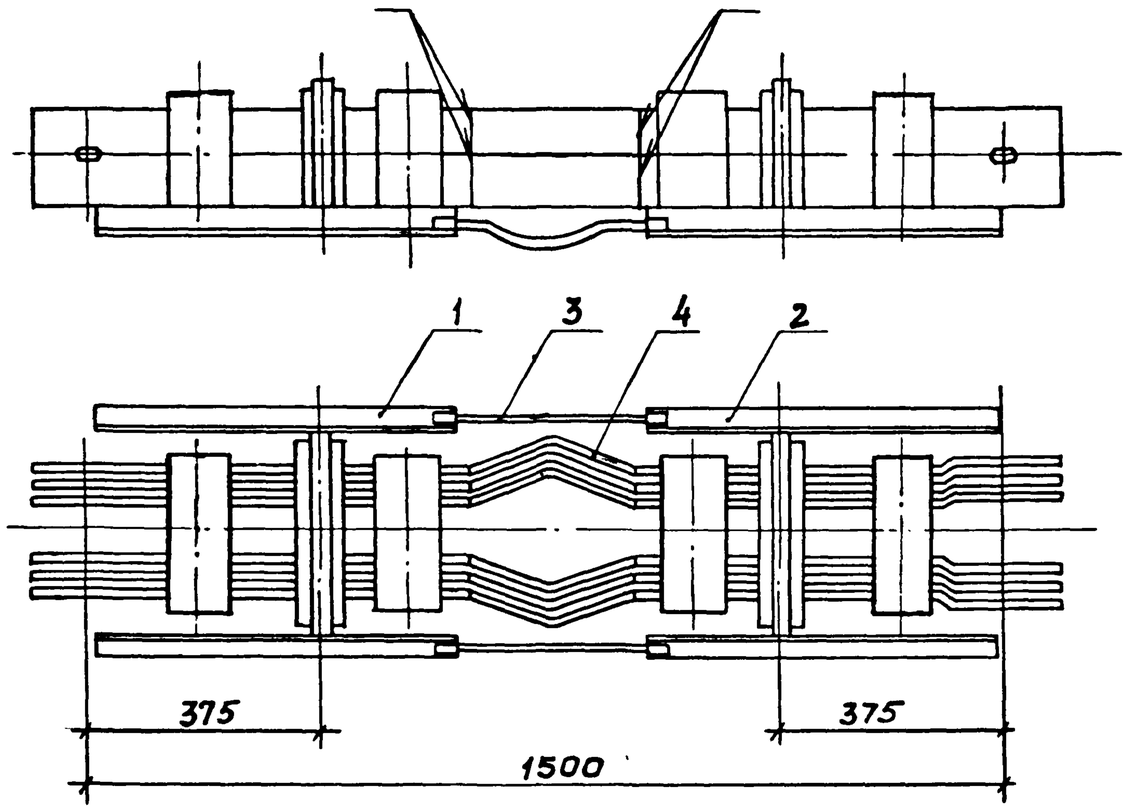

Формат	Зона	Поз.	Обозначение	Наименование	Кол.	Примечание
				Сборочные единицы		
А3		1	5.407-73 .2. 1710	Секция левая	1	
А3		2	5.407-73 .2. 1710-02	Секция правая	1	
А4		3	5.407-73 .2. 1630	Перемычка	2	
				Прочие изделия		
		4		Компенсатор К55У2	12	

Нач.отд.	Лагерский		
Н.контр.	Лукашевич		17.12
Гл.конст.	Лукашевич		
Рук.бриг.	Жорова		
Инж.	Бутышкина		
Ст.техн.	Сергеева		

5.407-73 .2.1700

Секция с компенсаторами для шинопровода ШМАД70У3 на 6300А

Стадия	Масса	Масштаб
Р	—	1:10
Лист	Листов 1	

ВНИПИ ТЯЖПРОМЭЛЕКТРОПРОЕКТ имени Ф.Б.ЯКУБОВСКОГО МОСКВА

Инв.№подл. | Подпись и дата | Взам.инв.№

21829-03 1.7

Рис.1. Секция левая

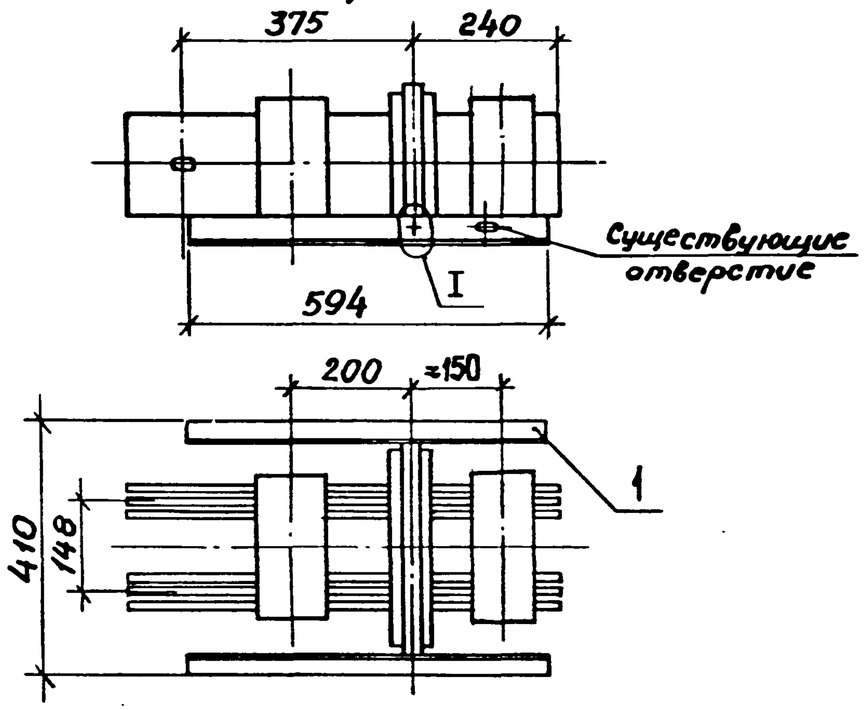

Обозначение	Секция	Рис.
5.407-73.2.1710	левая	1
-01	правая	2

Из одной подгоночной секции выполняют одну левую или правую секцию

Формат	Зона	Поз.	Обозначение	Наименование	Кол.	Примечание
		1	см. таблицу	Секция подгоночная У209 4У3	2	см. п.

Рис.2. Секция правая

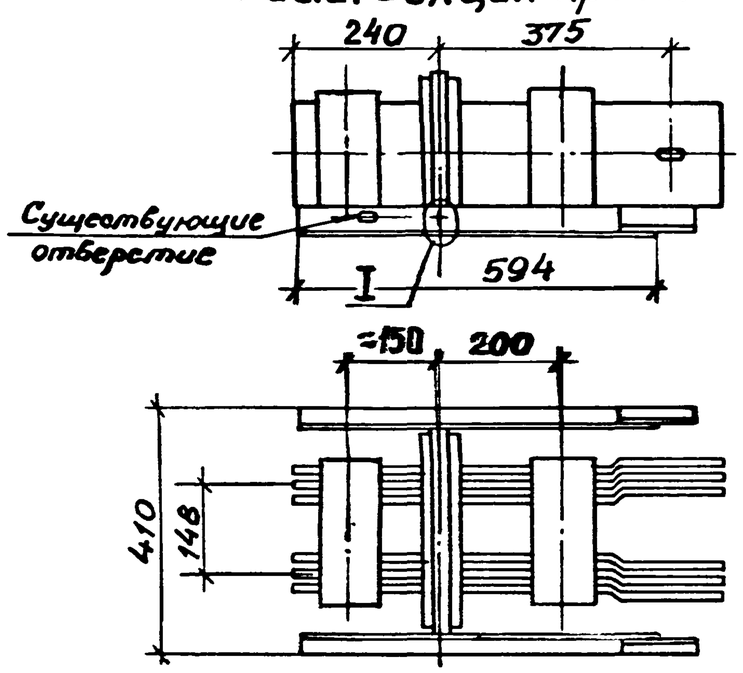

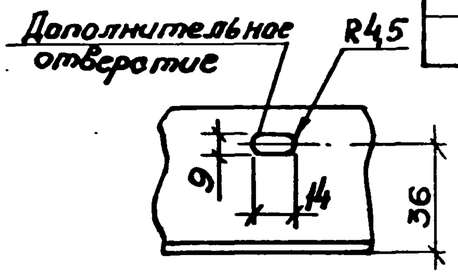

Нач.отд.	Лигерман		
Н.контр.	Лукашевич		07.86
Гл.конструктор	Лукашевич		
Рук.брига.	Жарова		
Инж.	Бутылкина		
Ст.техн.	Сергеева		

5.407-73.2.1710

Секция левая и правая

Стадия	Масса	Масштаб
Р	—	1:10
Лист	Листов 1	

ВНИПИ ТЯЖПРОМЭЛЕКТРОПРОЕКТ имени Ф.Б.Якубовского МОСКВА

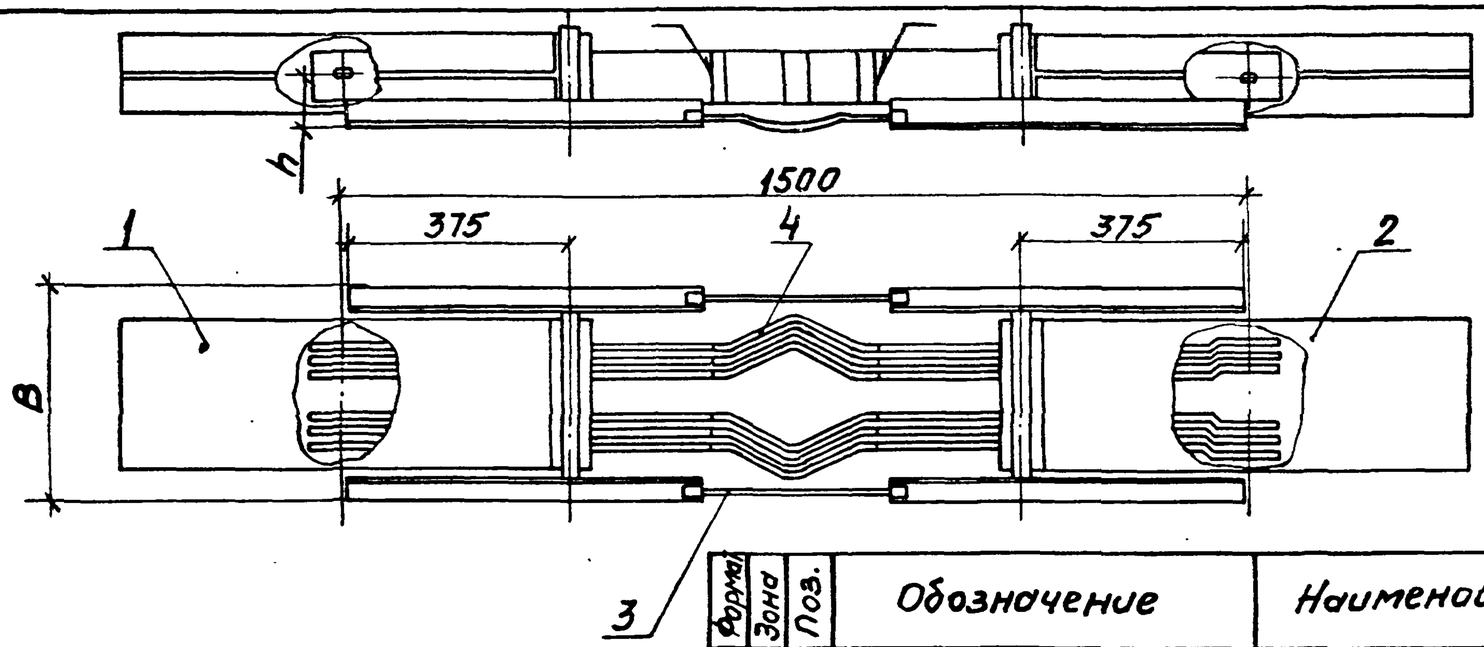

Обозначение	Номинальный ток шинопровода ШМАДК 70У3, А	Размеры, мм	
		B	h
5.407- .2.1800	1600	344	88
-01	2500	344	88
-02	4000	410	110

Крышки в месте установки компенсаторов не устанавливают

Формат	Зона	Поз.	Обозначение	Наименование	Кол. на исполн. —	01	02	Примечание
				Сборочные единицы				
		1	5.407-73 .2.1810	Секция левая	1			
			-01			1		
			-02				1	
		2	5.407-73 .2.1820	Секция правая	1			
			-01			1		
			-02				1	
		3	5.407-73 .2.1630	Перемычка	2	2	2	
				Прочие изделия				
		4		Компенсатор К54		4		
		4		Компенсатор К54			6	
				ТУ36-14-82				

Нач.отд.	Лигерман		
Н.контр.	Лукашевич		01.11.87
Гл.контр.	Лукашевич		
Рук.груп.	Жарова		
Инж.	Бутылякина		
Ст.техн.	Сергеева		

5.407-73 .2.1800

Секция с компенсаторами для шинопровода ШМАДК 70У3 на 1600, 2500, 4000 А

Стадия	Масса	Масштаб
Р	—	1:10
Лист	Листов 1	

ВНИПИ ТЯЖПРОМЭЛЕКТРОПРОЕКТ имени Ф.Б. Якубовского Москва

Инв. № подл. | Подпись и дата | Взам. инв. №

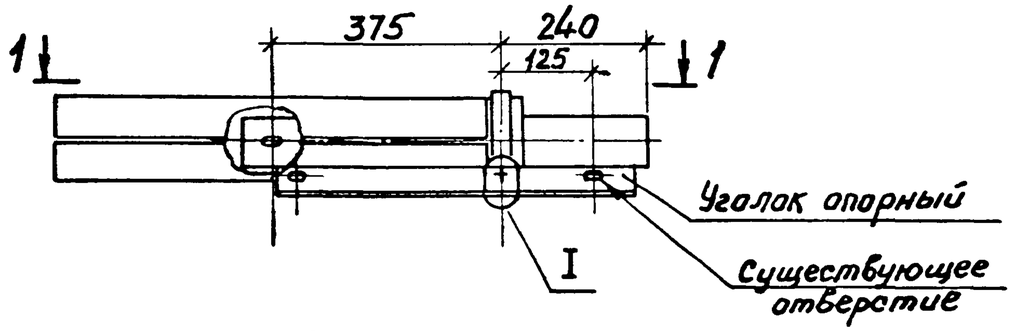

Рис.1. Вид 1-1

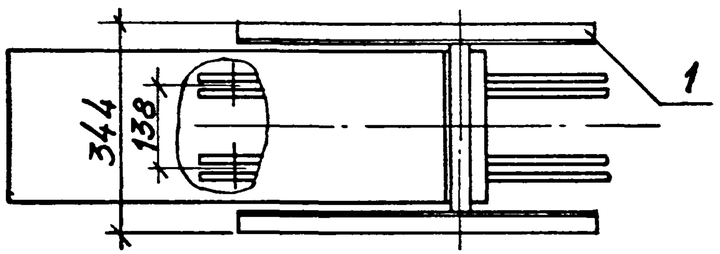

Рис.2. Вид 1-1

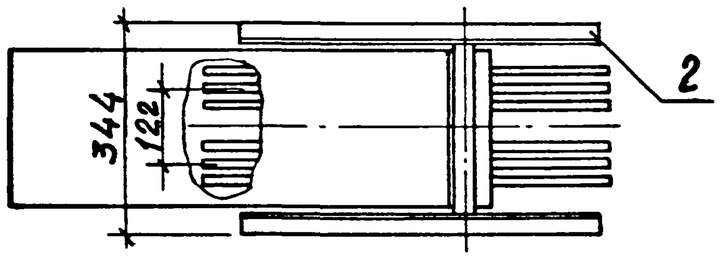

Рис.3. Вид 1-1

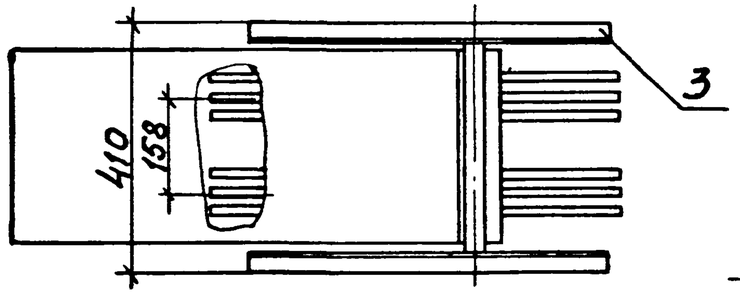

Обозначение	Номинальный ток шинопровода ШМАДК70 У3	Рис.
5.407-73.2.1810	1600	1
-01	2500	2
-02	4000	3

1. Дополнительное отверстие выполняют в двух опорных уголках каждой секции

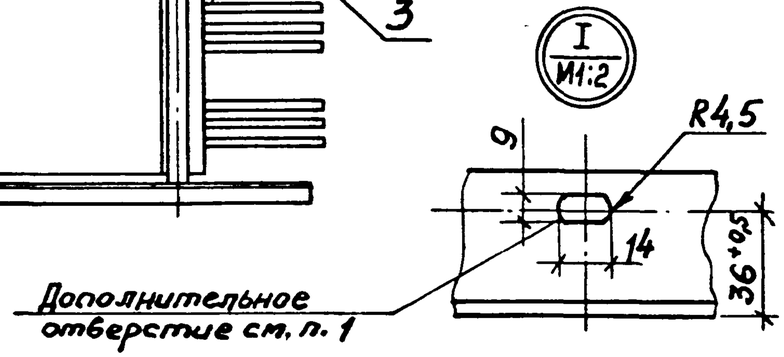

Формат	Зона	Поз.	Обозначение	Наименование	Кол. на испол. —	01	02	Примечание
		1		Секция подгоночная У1694К У3	1			
		2		Секция подгоночная У1794К У3		1		
		3		Секция подгоночная У1894К У3			1	

Нач.отд.	Лигерман		
Н.контр.	Лукашевич		6.7.86г.
Гл.конст.	Лукашевич		
Рук.бриг.	Жарова		
Инж.	Бутылкин		
Ст.техн.	Сергеева		

5.407-73.2.1810

Секция левая

Стадия	Масса	Масштаб
Р	—	1:10
Лист	Листов 1	

ВНИПИ ТЯЖПРОМЭЛЕКТРОПРОЕКТ имени Ф.Б.Якубовского Москва

21999-09 5П

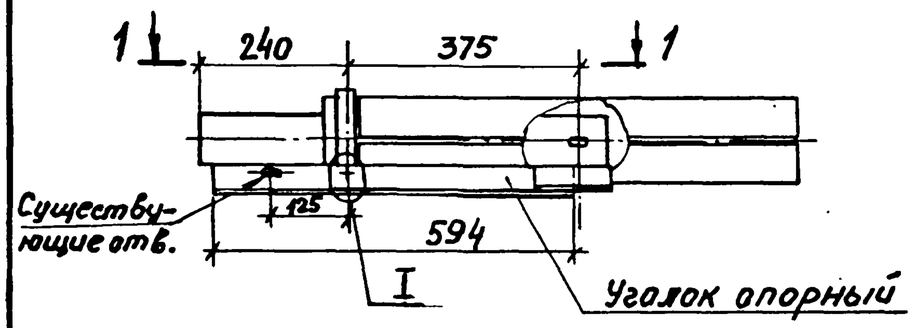

Рис.1. Вид 1-1

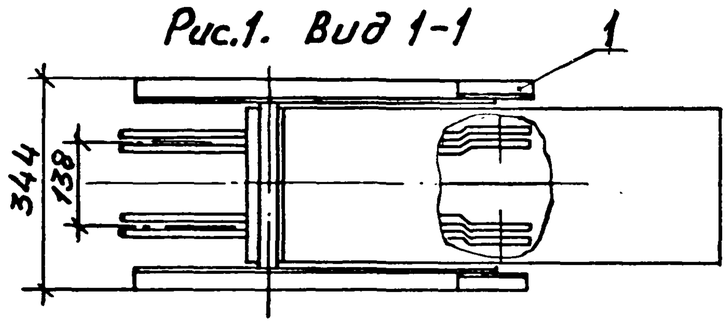

Рис.2. Вид 2-2

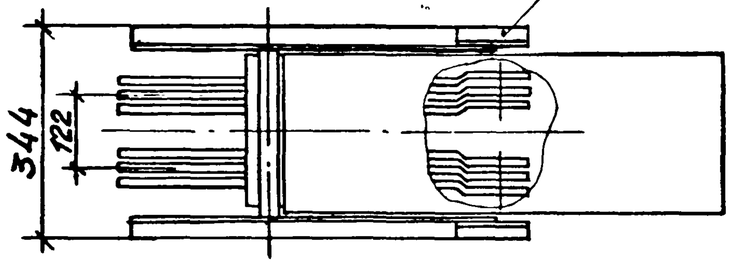

Рис.3. Вид 3-3

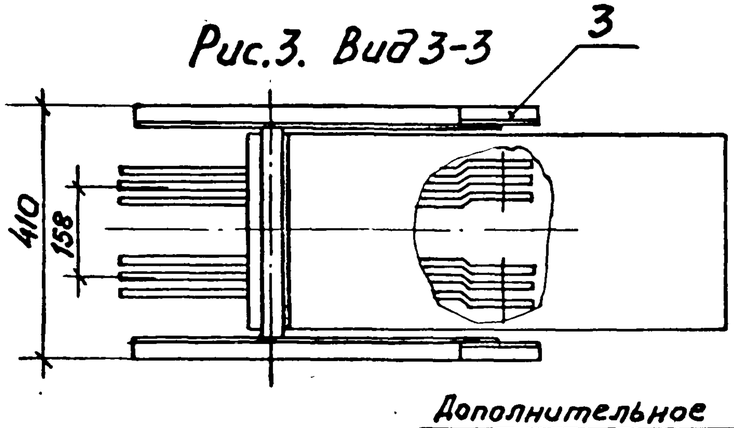

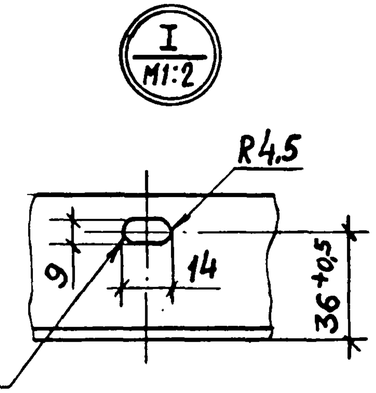

Дополнительное отв. см.п.1

Обозначение	Номинальный ток шинопровода ШМАДК7093,А	Рис.
5.407-73.2.1820	1600	1
-01	2500	2
-02	4000	3

1. Дополнительное отверстие выполняют в двух опорных уголках каждой секции

Формат	Зона	Поз.	Обозначение	Наименование	Кол. на исполн. —	01	02	Примечание
		1		Секция подгоночная У1694 У3	1			
		2		Секция подгоночная У1794 У3		1		
		3		Секция подгоночная У1894 У3			1	

Нач.отд.	Лигерман			5.407-73.2.1820
Н.контр.	Лукашевич		07.86г.	Секция правая
Гл.констр.	Лукашевич			Стадия: Р; Масса: —; Масштаб: 1:10
Рук.брат.	Жарова			Лист; Листов 1
Инж.	Бутыякина			ВНИПИ ТЯЖПРОМЭЛЕКТРОПРОЕКТ имени Ф.Б.Якубовского Москва
Ст.техн.	Сергеева			

Взам.инв.№ | Подпись и дата | Инв.№

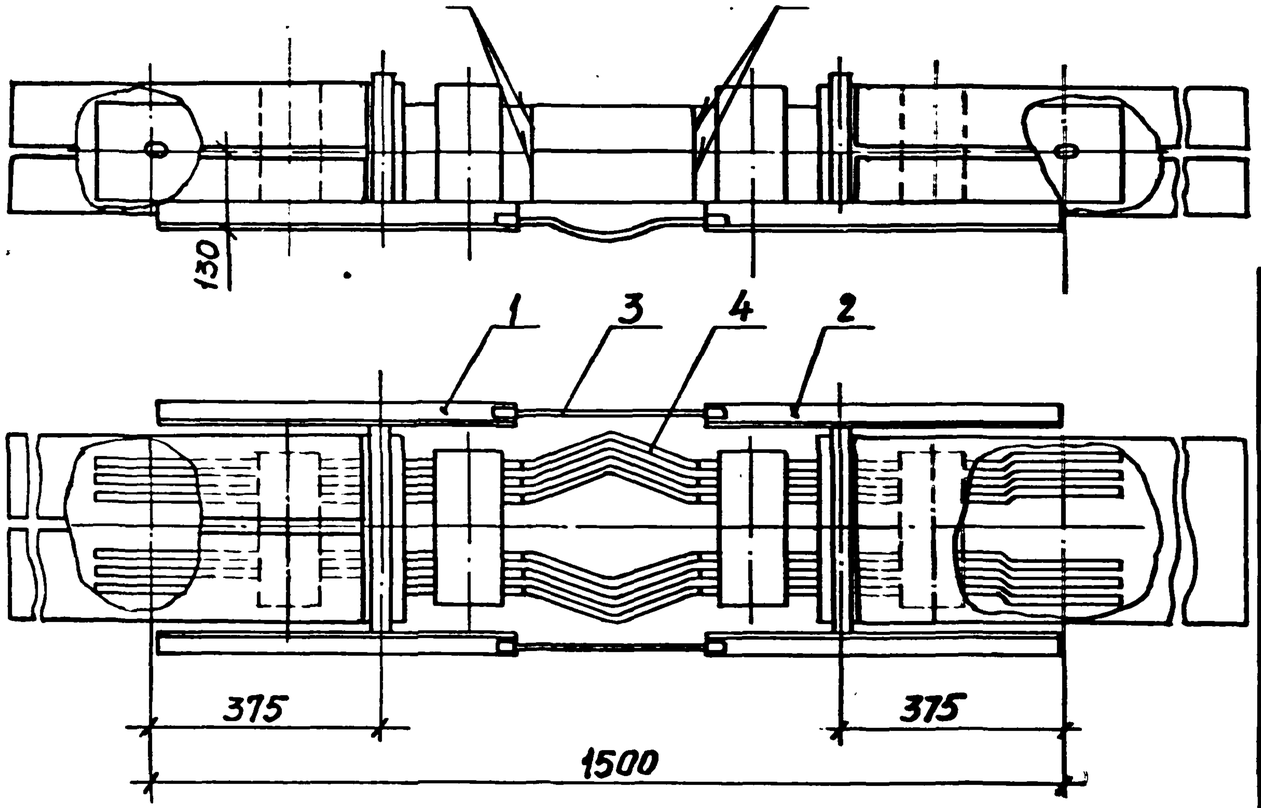

Формат	Зона	Поз.	Обозначение	Наименование	Кол.	Примечание
				Сборочные единицы		
А3		1	5.407-73.2.1910	Секция левая	1	
А3		2	5.407-73.2.1910-01	Секция правая	1	
А4		3	5.407-73.2.1630	Перемычка	2	
				Прочие изделия		
		4		Компенсатор К55У2	12	

Нач.отд.	Лигерман		
Н.контр.	Лукашевич		07.86г
Гл.конструктор	Лукашевич		
Рук.бриг.	Жарова		
Инж.	Бутылкина		
Ст.техн.	Сергеева		

5.407-73.2.1900

Секция с компенсаторами для шинопровода ШМАДК70У3 на 6300А

Стадия	Масса	Масштаб
Р	—	1:10
Лист	Листов 1	

ВНИПИ ТЯЖПРОМЭЛЕКТРОПРОЕКТ имени Ф.Б.ЯКУБОВСКОГО МОСКВА

Рис.1. Секция левая

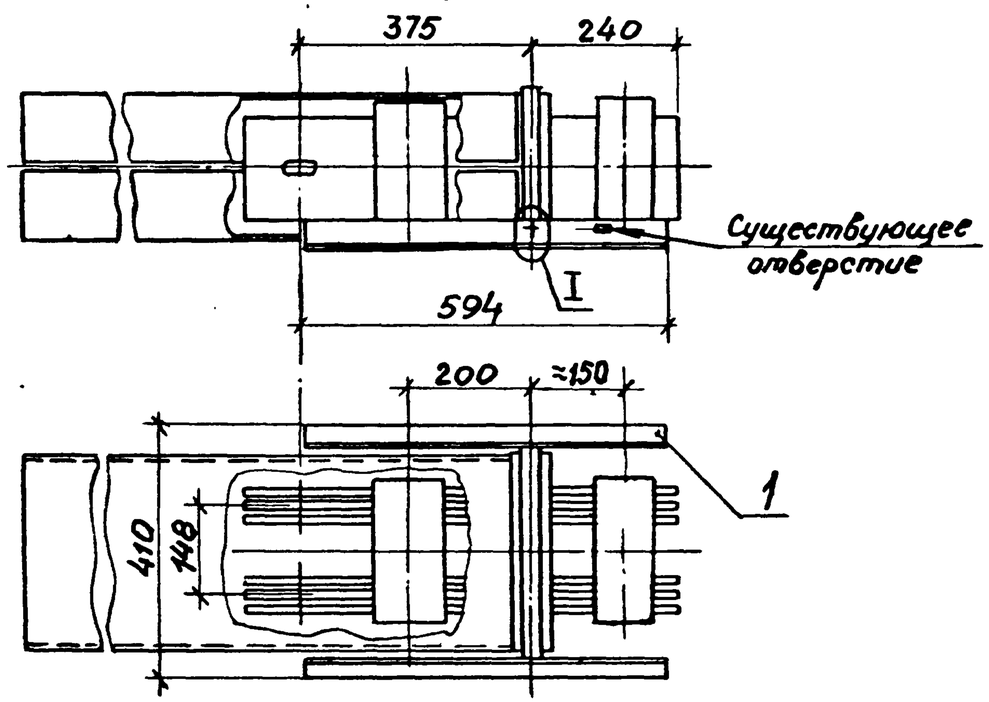

Обозначение	Секция	Рис.
5.407-73.2.1910	левая	1
- 01	правая	2

Из одной подгоночной секции выполняют одну левую или правую секцию.

Формат	Зона	Поз.	Обозначение	Наименование	Кол.	Примечание
		1	см. таблицу	Секция подгоночная	2	см.п.
				У2094КУ3		

Рис.2. Секция правая

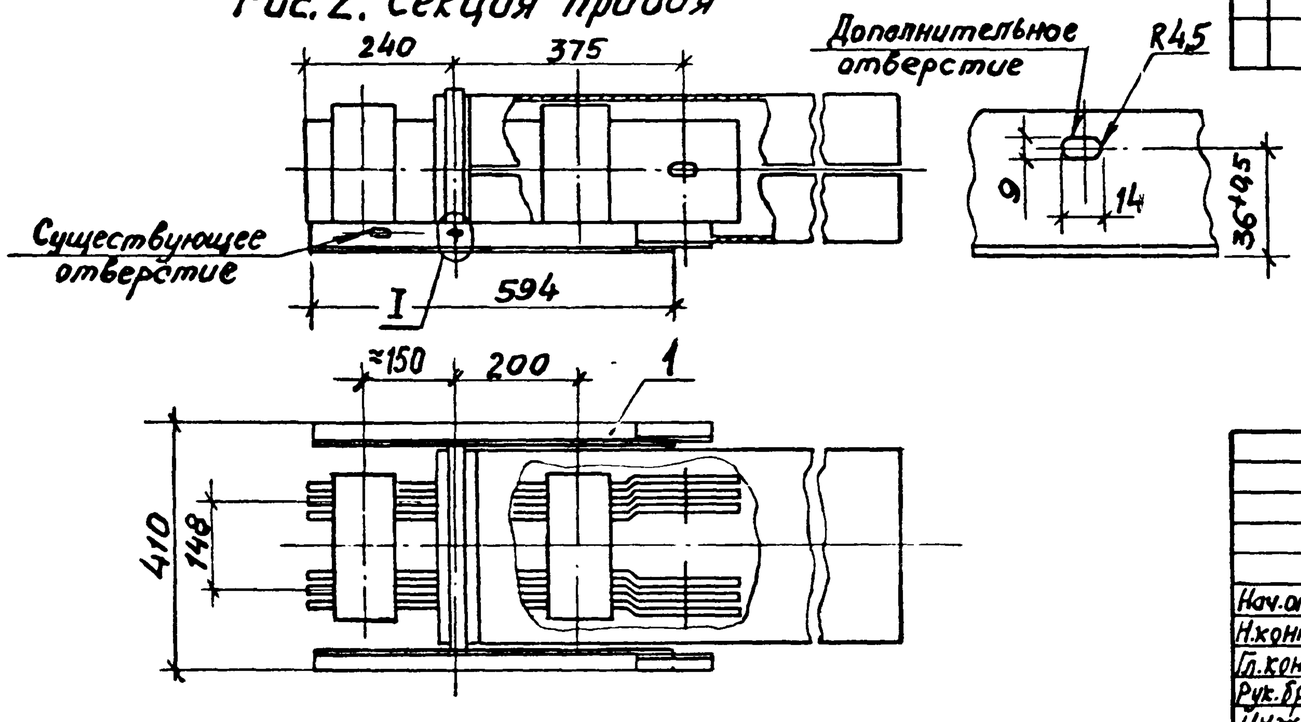

Нач.отд	Лигерман			5.407-73.2.1910
Н.контр.	Лукашевич		07.86г.	Секция левая и правая
Гл.констр.	Лукашевич			Стадия: Р; Масса: —; Масштаб: 1:10
Рук.бриг.	Жарова			Лист; Листов 1
Инж.	Бутылкина			ВНИПИ ТЯЖПРОМЭЛЕКТРОПРОЕКТ имени Ф.Б.Якубовского МОСКВА
Ст.техн.	Сергеева			

Инв.№ подл. | Подпись и дата | Взам. инв.№

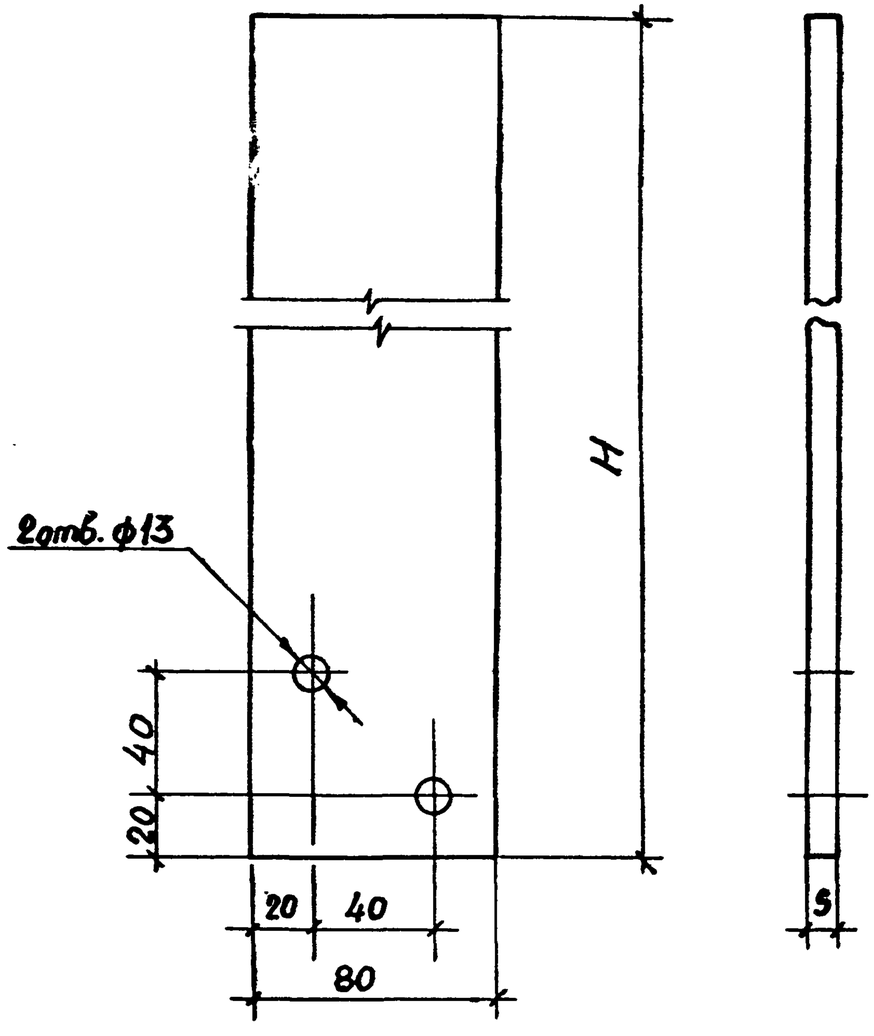

Обозначение	Размеры, мм		Масса, кг
	H	S	
5.407-73.2.2002	280	8	
-01	320	10	
-02	360	12	

Планки выполняют из обрезков шин подгоночных секций

Нач.отд.	Лигерман			5.407-73.2.2002
Н.контр.	Лукашевич		07.86г.	Планка
Гл.конст.	Лукашевич			Материал — см. прим.
Рук.бр.	Жарова			

Стадия	Масса	Масштаб
Р	см. табл.	1:2
Лист	Листов 1	

ВНИПИ ТЯЖПРОМЭЛЕКТРОПРОЕКТ имени Ф.Б.ЯКУБОВСКОГО МОСКВА