ГОСУДАРСТВЕННЫЙ КОМИТЕТ ПО ГРАЖДАНСКОМУ СТРОИТЕЛЬСТВУ И АРХИТЕКТУРЕ ПРИ ГОССТРОЕ СССР

ЦНИИЭП ЖИЛИЩА

ШИФР Э-95-1

12-ЭТАЖНЫЙ ОДНОСЕКЦИОННЫЙ КИРПИЧНЫЙ ЖИЛОЙ ДОМ НА 83 КВ.

ЛЬБОМ II

САНИТАРНО-ТЕХНИЧЕСКИЕ ЧЕРТЕЖИ /ВЫШЕ ОТМЕТКИ ± 0.00/

МОСКВА 1973 г.

Заказ № 47 тираж 300 ЭМПП ЦНИИЭП жилища

Наименование листа	N листа	N стр.
Заглавный лист	ОВВК-1	1
Отопление. Указания по привязке и монтажу. Спецификация. Комплектовочная ведомость радиаторов. Таблица теплопотерь. Условные обозначения.	ОВ-1	2
Отопление и вентиляция. План 1го этажа.	ОВ-2	3
Отопление и вентиляция. План 2-12 этажей.	ОВ-3	4
Отопление и вентиляция. План чердака. Схема магистралей.	ОВ-4	5
Отопление. Схемы стояков.	ОВ-5	6
Отопление. Схемы стояков. Монтажные узлы.	ОВ-6	7
Отопление и вентиляция. Дымоудаление ПС-1, ВС-1, ВС-2. План. Разрезы. Спецификация.	ОВ-7	8
Водоснабжение, Канализация. Ливнесток. Спецификация.	ВК-1	9
Водоснабжение, Канализация. Ливнесток. План типового этажа.	ВК-2	10
Водоснабжение. Канализация. Ливнесток. План чердака Схема. Разрезы.	ВК-3	11
Водоснабжение Канализация. Ливнесток. Схемы стояков	ВК-4	12
Ливнесток Детали. Узлы Схема стояков.	ВК-5	13
Водоснабжение. Сварная установка пожарных кранов.	ВК-6	14
Монтажный чертеж санитарно-кухонного узла Т-1.	ВК-7	15
Монтажный чертеж санитарно-кухонного узла Т-2.	ВК-8	16
Монтажный чертеж санитарно-кухонного узла Т-3 и кухонного узла Т-4.	ВК-9	17

Привязкой принято:

1. Расчетная температура для отопления -30°С
2. Система отопления: с трехходовыми кранами и как вариант с кранами двойной регулировки.
3. Присоединение полотенцесушителей: к системе Ц.Г.В.
4. Горячее водоснабжение, централизованное.
5. Монтаж санузлов: россыпью.
6. Внутренний водосток: с выпуском в ливнесток.
   б) с выпуском на отмостку

Настоящий проект выполнен в соответствии с действующими нормами и правилами (в том числе, по взрыво-пожарной безопасности)

ГА инж проекта /Филиппов/.

1973	12-этажный жилой дом на 83 квартиры	Заглавный лист	Шифр 3-93-1	Альбом II	Лист ОВВК-1

ЦНИИЭП жилища

Дата | Инв.N | Взам.инв.N | Согласовано | Согласовано

Волкова | Сосинко | Иванов | Проверил | Гомберг | Иванов | Сосинко | Рукс.гр.пр. | Гл.инж.пр. | Гл.спец. | Рукс.гр.

Указания по привязке.

А. Отопление.

1. Проект отопления разработан для расчетной наружной температуры -30°. Радиаторы приняты типа „М-140-АО".
2. Схемы стояков запроектированы со смещенными замыкающими участками, трехходовыми кранами и как вариант - с кранами двойной регулировки.
3. Стояки ванных помещений присоединены к системе горячего водоснабжения.
4. Удаление воздуха из системы отопления предусмотрено через центральный проточный воздухосборник, устанавливаемый на чердаке.

Б. Вентиляция.

5. В доме запроектирована вытяжная вентиляция с естественным побуждением из помещений кухонь и санитарных узлов и с механическим побуждением из кухонь 11 и 12 эт, где устанавливаются вентиляторы „ВО-45".

Указания по монтажу.

1. Монтаж системы отопления производится из заранее заготовленных стандартных узлов.
2. Сварка трубопроводов d 15-25 мм „встык" не допускается. Сварку указанных труб производить с применением гильз из труб большего диаметра или раструбов.
3. Пропуск стояков через междуэтажные перекрытия предусматривается посредством гильз, закладываемых в отверстиях перекрытия. Отверстия см лист АС-62 альбом I.
4. Нагревательные приборы устанавливаются со смещением от оси оконного проема в сторону стояка. Стояки прокладываются на расстоянии 200 мм. от откосов оконных проемов.
5. Радиаторы, расположенные в нишах у наружных стен, крепятся на кронштейнах. Радиаторы, устанавливаемые у внутренних стен без ниш, монтируются на подставках или опорах.
6. Длина подводок к радиаторам принята равной 360мм
7. Трубопровод, прокладываемый по чердаку, гл. ст. и центральный проточный воздухосборник изолировать изделиями из минеральной ваты толщиной 40 мм, с последующей обертокой лакостеклотканью по пергамину.
8. Уклон трубопровода показан стрелками и равен 0.003.
9. Все монтажные работы по устройству систем отопления и вентиляции выполняются согласно „Правилам производства и приемки работ" СНиП III-г. 1-70.

В. Вентиляционные устройства противодымной защиты.

В соответствии с действующими главами СНиП и „Временной методикой расчета вентиляционных устройств противодымной защиты жилых зданий", предусматривается:

а) создание подпора в лифтовые шахты. К установке принимается ц/бежные вентиляторы Ц4-70 № 10, исполнение 1 с электродвигателем N_e=10 квт L= 30000 м³/час.

б) для удаления дыма с этажа, на котором возник пожар, предусмотрены вертикальные шахты, оборудуемые автоматически открывающимися по сигналу „пожар" поэтажными клапанами КДП-3 и ц/бежными вентиляторами Ц4-70 № 6,3 исполнение 1 с электродвигателем N_e= 2.2 квт; количество дымовоздушной смеси L= 11000 м³/час.

Таблица теплопотерь по помещениям в ккал/час ($t_н$=-30°)

Тип пом	1	2А	3	4	5	6	7А	8	9	10А	11	12А	13	14А	15	16А	17А	18	ХОАА	Мус. кам.	А.К.
12	1240	2440	1070	2060	1030	1520	1630	1790	1350	3220	1190	2740	1930	2840	1030	2230	3430	1250	—	—	
11	810	1830	740	1190	630	1000	1120	1030	730	2520	760	1980	1520	1710	720	1200	2540	950	—	—	
10	840	1930	770	1230	700	1030	1170	1120	840	2600	730	2030	1550	1760	740	1250	2620	930	—	—	
9	860	1960	790	1260	720	1050	1200	1150	830	2650	800	2060	1570	1790	760	1280	2670	1000	—	—	
8	830	2030	820	1300	750	1080	1260	1190	860	2750	830	2130	1600	1850	790	1340	2770	1030	—	—	
7	900	2050	830	1330	760	1090	1280	1220	870	2790	840	2150	1640	1870	800	1360	2840	1040	—	—	21170
6	930	2100	860	1370	790	1120	1330	1260	900	2870	870	2200	1640	1920	830	1410	2930	1070	—	—	
5	950	2130	880	1390	810	1140	1360	1280	920	2920	890	2230	1660	1950	850	1440	2940	1090	—	—	
4	970	2160	900	1420	820	1150	1390	1300	940	2970	900	2260	1680	1980	860	1470	3000	1100	—	—	
3	930	2040	870	1370	800	1090	1370	1280	910	2850	870	2150	1620	1880	840	1440	2840	1040	—	—	
2	950	2070	890	1400	820	1100	1400	1310	920	2900	890	2180	1630	1910	860	1470	2890	1060	—	—	
1	1260	2550	1140	1990	1120	1430	1820	1800	1320	3510	1220	2740	2030	—	1130	2160	3640	1310	4000	680	

Комплектовочная ведомость секций радиаторов типа „М-140-АО"

Эт.	Количество секций в радиаторе																		Итого секц.
	2	3	4	5	6	7	8	9	10	11	12	13	14	15	17	20	21		Экм
12	2	1	7	9	2	5	1	3	—	—	—	—	—	—	—	—	—		162
11	7	9	9	2	—	1	—	—	1	—	—	—	—	—	—	—	—		104
10	4	9	8	6	—	1	1	—	—	—	—	—	—	—	—	—	—		112
9	2	11	7	4	3	—	2	—	—	—	—	—	—	—	—	—	—		119
8	2	8	5	8	3	1	1	1	—	—	—	—	—	—	—	—	—		130
7	3	3	8	6	5	3	—	1	1	—	—	—	—	—	—	—	—		147
6	1	1	8	5	7	3	2	—	1	1	—	—	—	—	—	—	—		162
5	1	1	3	7	4	7	2	2	—	1	1	—	—	—	—	—	—		182
4	—	2	—	7	4	6	4	2	2	2	—	—	—	—	—	—	—		199
3	—	2	—	7	4	6	2	3	3	1	—	—	1	—	—	—	—		205
2	—	2	—	2	5	6	5	1	2	5	—	—	—	1	—	—	—		227
1	—	—	1	—	1	1	—	5	6	11	1	—	—	1	1	1	1		328
Кол. секц.	22	49	56	63	38	40	20	18	16	21	2	—	1	2	1	1	1		2077 / 726 95

Тепловое напряжение радиаторов

Вид кранов	Един. изм.	Наружн. темп. -30°
Трехходовые краны, краны двойной регулировки	ккал/час	584

Коэффициенты теплопередачи в ккал/м² ч. гр.

Наименование ограждений		$t_н$=-30°
Наружные стены	1-3 эт	0.80
	4-12 эт	0.93
Окна и балконные двери		2.5
Чердачное покрытие		0.7
Перекрытие над техподпольем		0.75

Спецификация

NN п/п	Наименование материалов и оборудования	ГОСТ	Ед. изм.	Кол-во
1	2	3	4	5
1*	Трубы водогазопроводные d 15	3262-62	п.м.	230 / 10
2*	" " d 20	"	"	1060 / 65
3*	" " d 25	"	"	158 / 40
4*	" " d 32	"	"	9 / 9
5*	" " d 40	"	"	40 / 40
6*	" " d 50	"	"	15 / 15
7*	Трубы стальные бесшовные d 76×3.5	8732-70	"	15 / 15
8*	" " " d 89×3.5	"	"	20 / 20
9*	" " " d 108×4.0	"	"	40 / 40
10	Вентиль d 20	15Ч6бр	шт	19
11	" d 25	"	"	10
12	Воздухосборники ф273; h=544		"	1
13	Регистры из 3х гладких труб d 40		"	1
14	Задвижки параллельные d 50	30ч6бр	"	2
15	" " d 80	31ч6нж	"	2
16	Воздушный кран типа „Маевского"		"	1
17	Краны двойной регулировки d 15	10944-64	"	1
18	Краны трехходовые d 15	"	"	29
19	" " d 20	"	"	233
20	Вентиль d 15	15Ч4-18бр	"	2
21	Радиаторы „М-140-АО"	8690-58	секц. / экм	2077 / 726 95
22	Вентиляторы „ВО-45"	Б-д МВОП КАЗ ССР	компл	14
23	Вентиляционные решетки 120×200	13498-68	шт.	332
24	Гипсоволокнистые короба	—	м²	16
25	ПС-1 (см. лист ОВ-7)	—	шт	1
26	ВС-1, ВС-2 (см. лист ОВ-7)	—	шт	2
27	Клапан дымоудаления поэтажный КДП-3	ТУ 3102 Харьк. завод	"	24

Примечания: 1.* В числителе - общее количество труб, в знаменателе - в том числе изолируемых.

2. При применении кранов двойной регулировки диаметры и количество кранов принимается по граф 18, 19. Количество секции радиаторов одинаковые для обоих вариантов кранов, а количество труб ф15мм по п/п 1 увеличивается на 115 м, и соответственно уменьшается количество труб ф 20мм по п/п 2.

Условные обозначения

- Радиатор в плане
- Радиатор в схеме с трехходовым краном
- Воздухосборник
- ГА.СТ. • Главный стояк
- (5) Стояк системы отопления
- (1)(А) Оси здания:
- 4 Тип помещения
- Подающий трубопровод
- Регистр из 3х гладких труб
- Задвижка
- Вентиль
- Уклон трубопровода

1973	12-этажный жилой дом на 83 квартиры	Отопление. Указания по привязке и монтажу. Спецификация. Комплектовочная ведомость радиаторов. Таблица теплопотерь. Условные обозначения	Шифр Э-93-1	Альбом III	Лист ОВ-1

ЦНИИЭП жилища

Рук. отд.	Гл. инж. отд.	
Гл. спец.	Гл. инж. пр.	
Рук. груп.		
Раковщик	Инженер	Волкова
Оцеп	Проверил	Сосонко
Гольберг		
Чумаченко		
Сосонко		

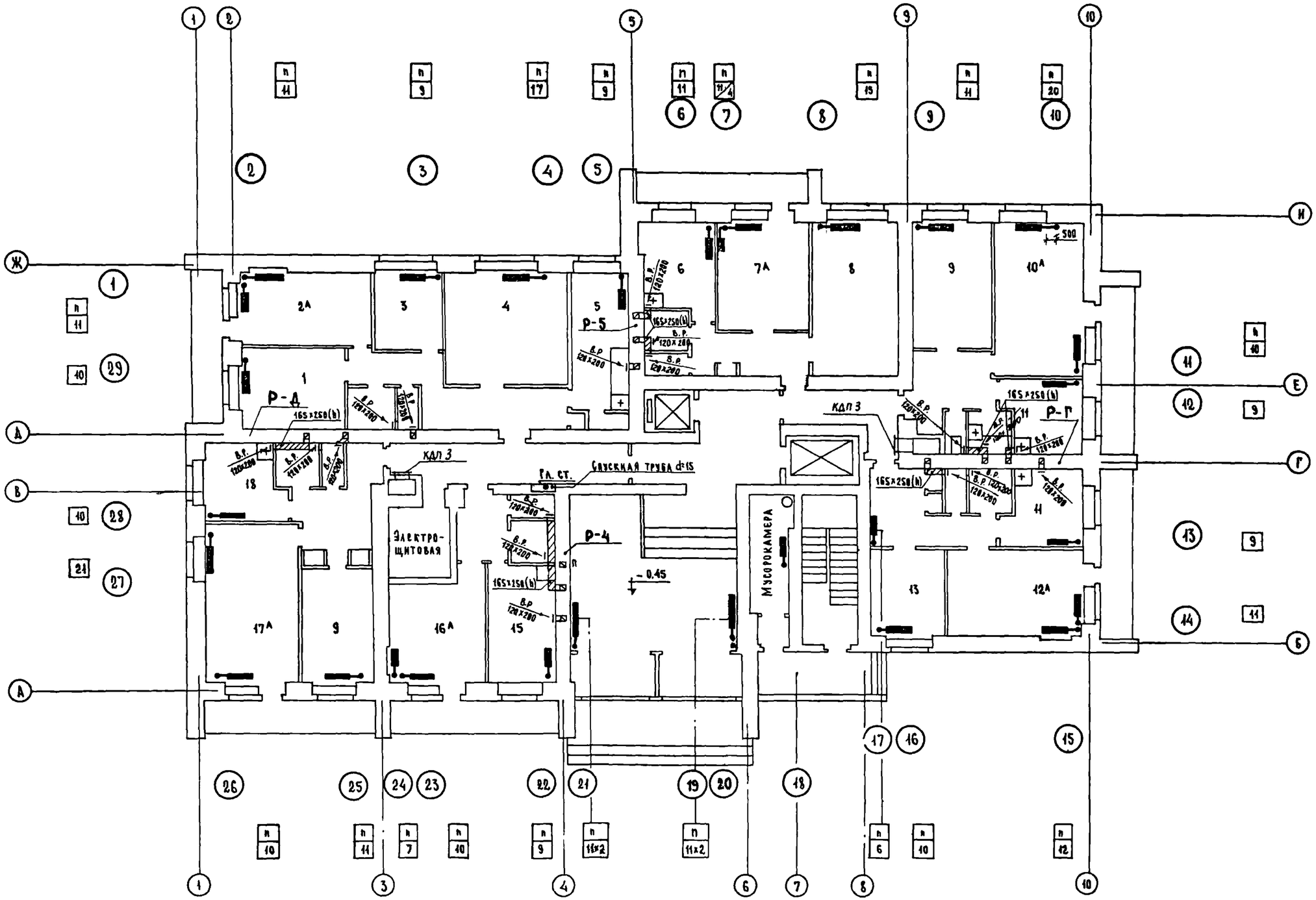

1973	12-этажный жилой дом на 83 квартиры	Отопление и вентиляция. План 1 этажа	Шифр Э-93-1	Альбом II	Лист ОВ-2

ЦЕПИИП жилища

Рук. отд.	Волкова				
Гл. инж. отд.	Соснко	Гл. арх. вр.	Масеева	ВК	Шумский
Гл. спец.		Гл. инж. пр.	Цукерман	ЭО	Подмиренко
Рук. груп.				СТ	Старик
Главный инженер		Гл. инж. пр.			
Инженер		Проверил			
Главный инженер		Оцен.			
Инженер		Проверил			

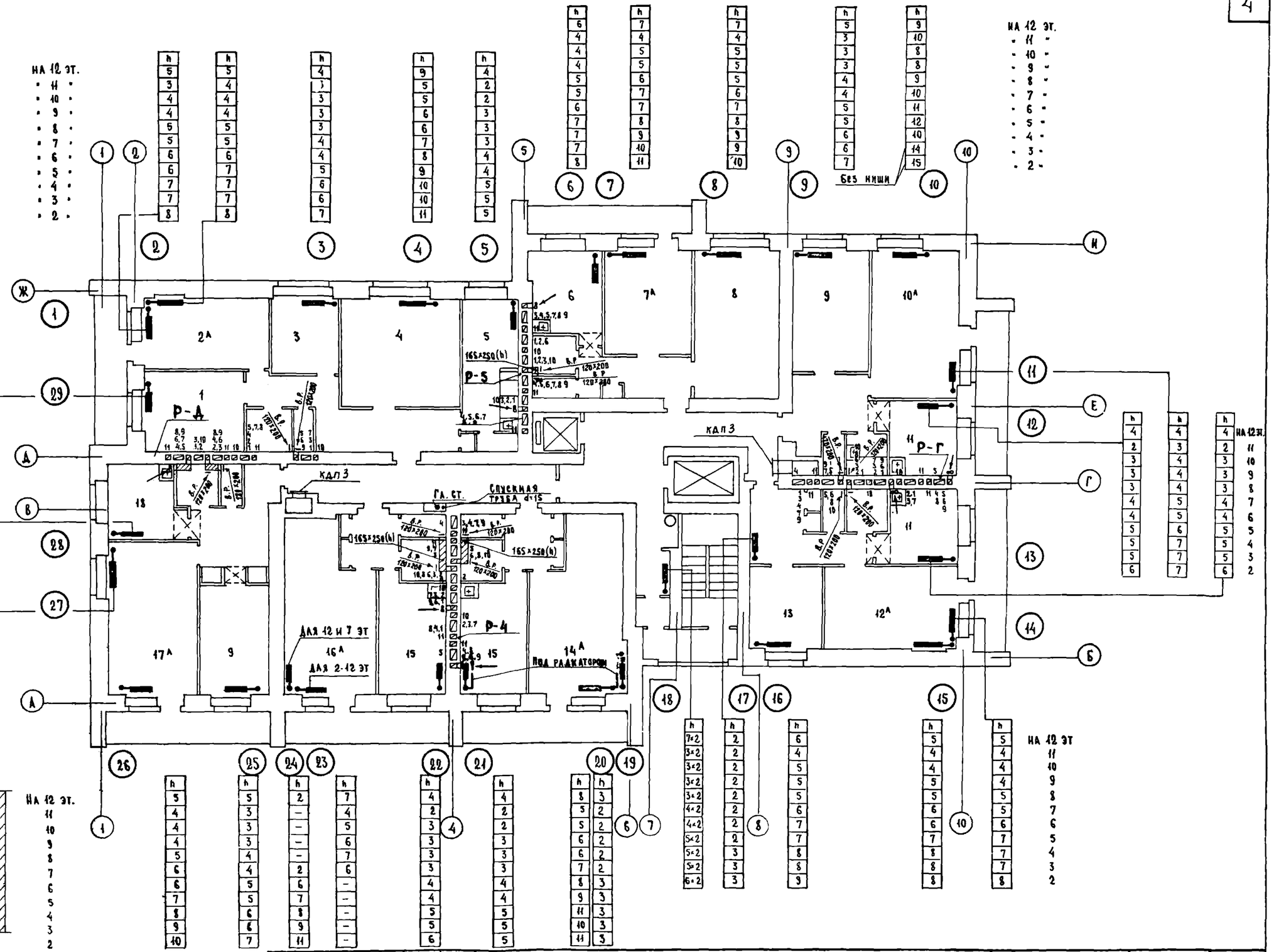

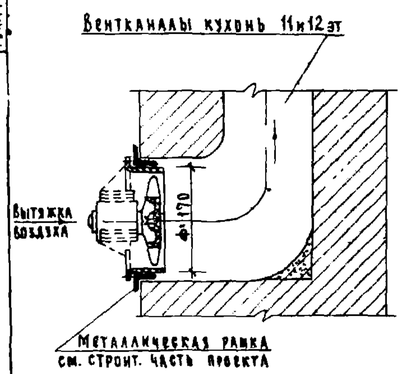

Установка вентилятора на кухнях 11-12 эт.

| | | |

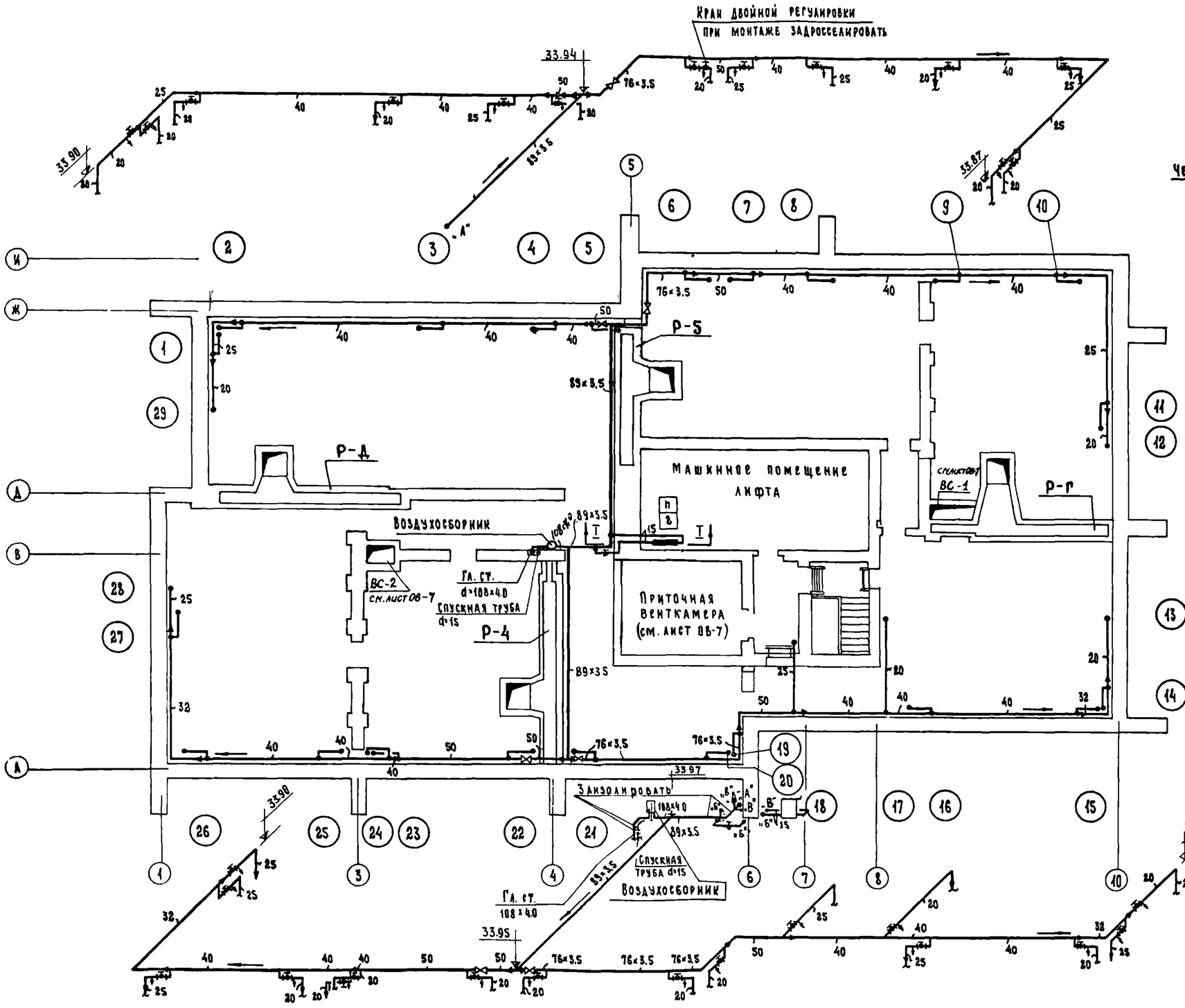

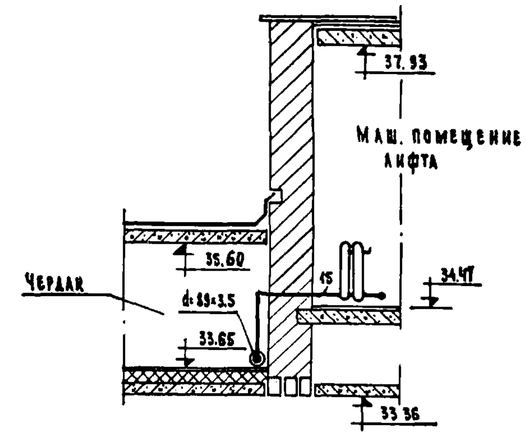

Разрез I-I

Вертикальный воздухосборник (ГПИ Сантехпроект)

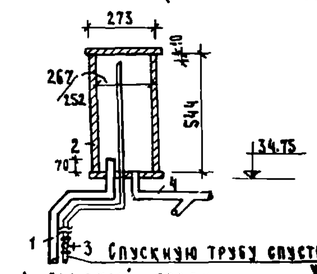

3 Спускную трубу спустить в узел управления

1- Главный стояк
2- Воздухосборник
3- Спускной вентиль
4- Разводка разлива

Спускную трубу заизолировать вместе с главным стояком и воздухосборником в пределах чердака.

1973	12-этажный жилой дом на 83 квартиры	Отопление и вентиляция. План чердака. Схема магистралей.	Шифр Э-93-1	Альбом II	Лист ОВ-4

ЦНИИЭП жилища

Гл. инж. проекта	Волкова		
Гл. арх. пр.	Сосонко		
Гл. инж. пр.			
Инженер		Проверил	
Гл. спец.			
Гл. инж. пр.			
Рук. груп.			
Разработал	Ачеп	Гомберг	Филиппов
Рук. груп.	Сосонко		
Гл. спец.			
Гл. инж. пр.			
Рук. груп.			

Стадия	Лист	Листов
Р		

Согласовано			
ВК	Шумский		
ЭО	Ивановский		
ЭС	Старик		

Дата	Инв. №	Взамен

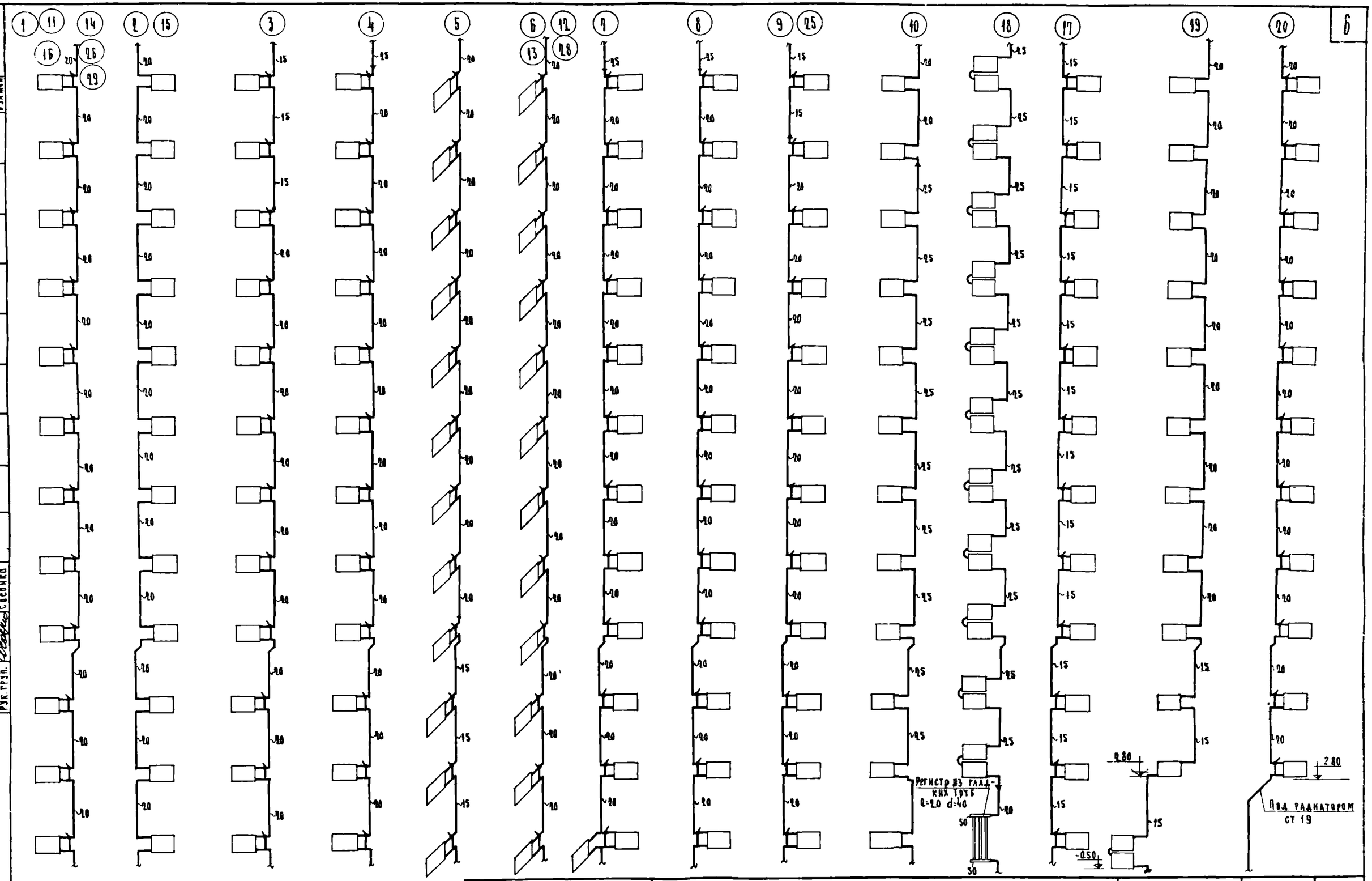

1973	12-этажный жилой дом на 83 квартиры	Отопление Схемы стояков	Шифр 3-93-1	Альбом II	Лист ОВ-5

ЦНИИЭП жилища

Рук. отдела			
Гл. инж. отд.			
Гл. спец.			
Гл. инж. пр.			
Рук. груп.			
Руководитель	Инженер	Согласовано	Дата
Ц.Ц.П.	Проверил		Инв. №
Ю.М.Б.Г.	Волкова		Взамен
Филиппов	Сосенко		
Сосенко			

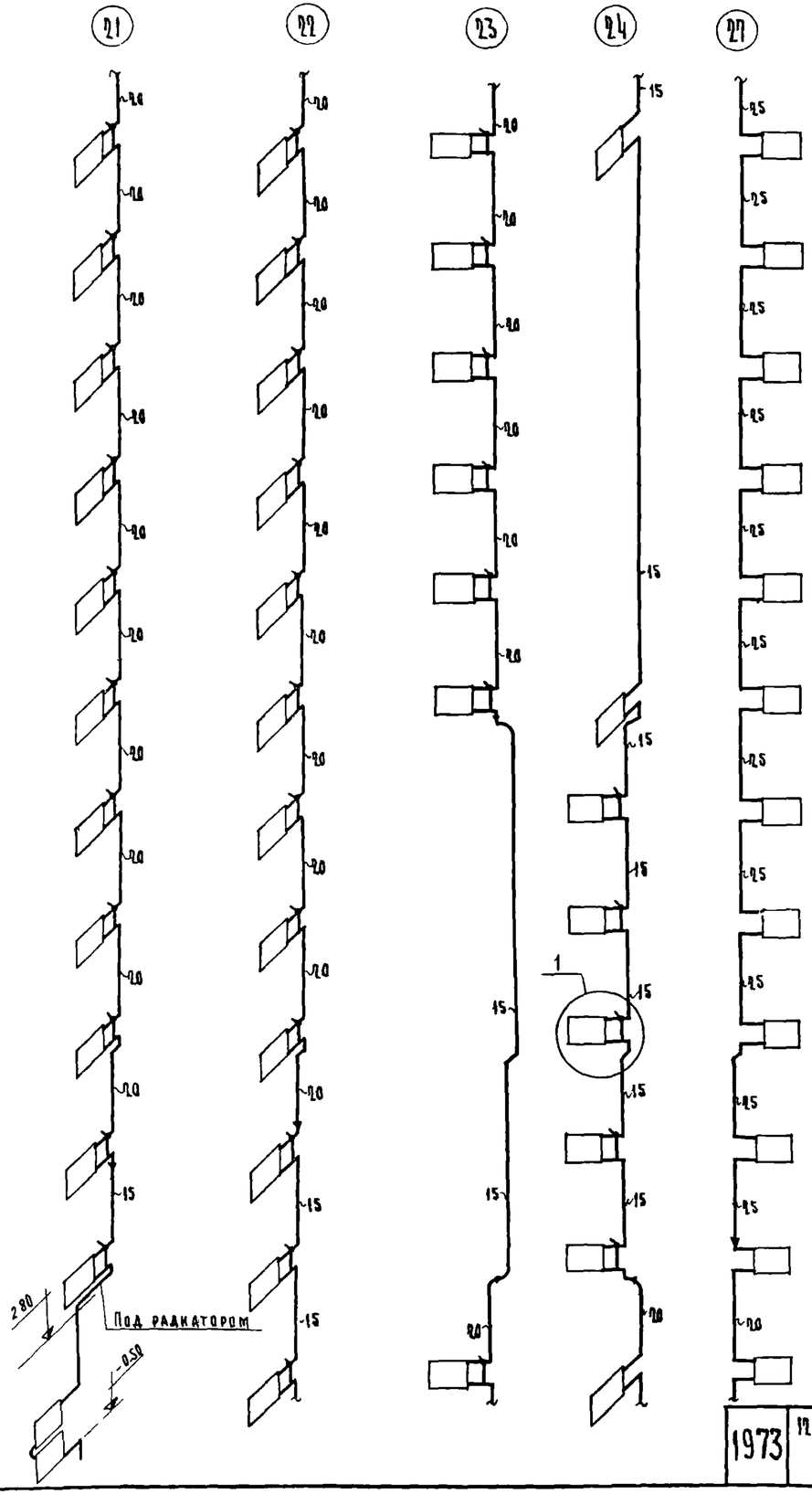

Узел „А"

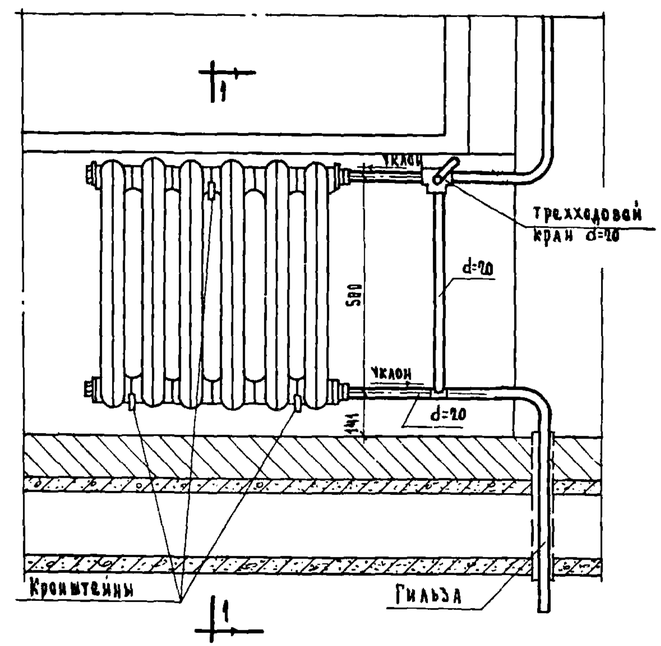

Разрез 1-1

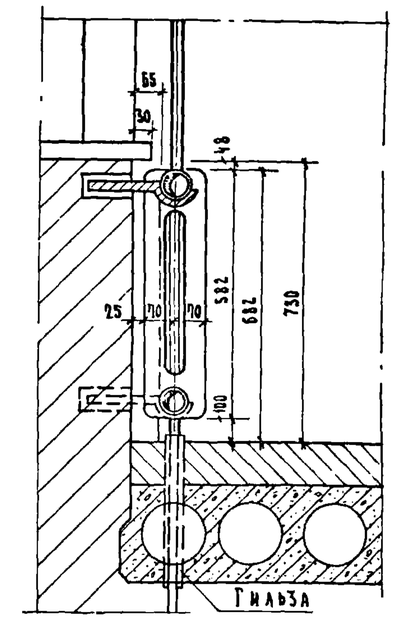

План

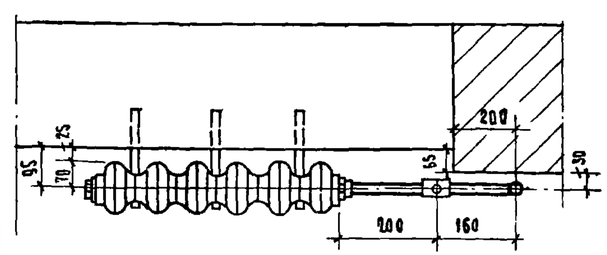

Эскиз 1

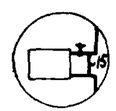

При замене трехходовых кранов, краны двойной регулировки устанавливать по эскизу 1.

Примечания:

1. Изгиб отопительных стояков у наружных стен произвести в полу 4го этажа
2. В узле „А" число секций радиаторов показано условно.
3. Все приборы подсоединены к стоякам напрямую, без уток
4. В отверстия для пропуска стояков, пробитые в панелях перекрытий, вставить металлические гильзы из отрезков труб

1973	12-этажный жилой дом на 83 квартиры	Отопление. Схемы стояков. Монтажные узлы.	Шифр 3-93-1	Альбом II	Лист ОВ-6

ЦНИИЭП жилища

Согласовано

Дата | Инв. № | Взамен

Руководитель: Гл. инженер отдела — Гл. инженер проекта — Гл. спец. — Гл. инж. пр. — Рук. групп. — Инженер — Проверил — Рисовал

Бокова, Сосонко, Гомберг, Фиалков, Сосонко

ПЛАН.

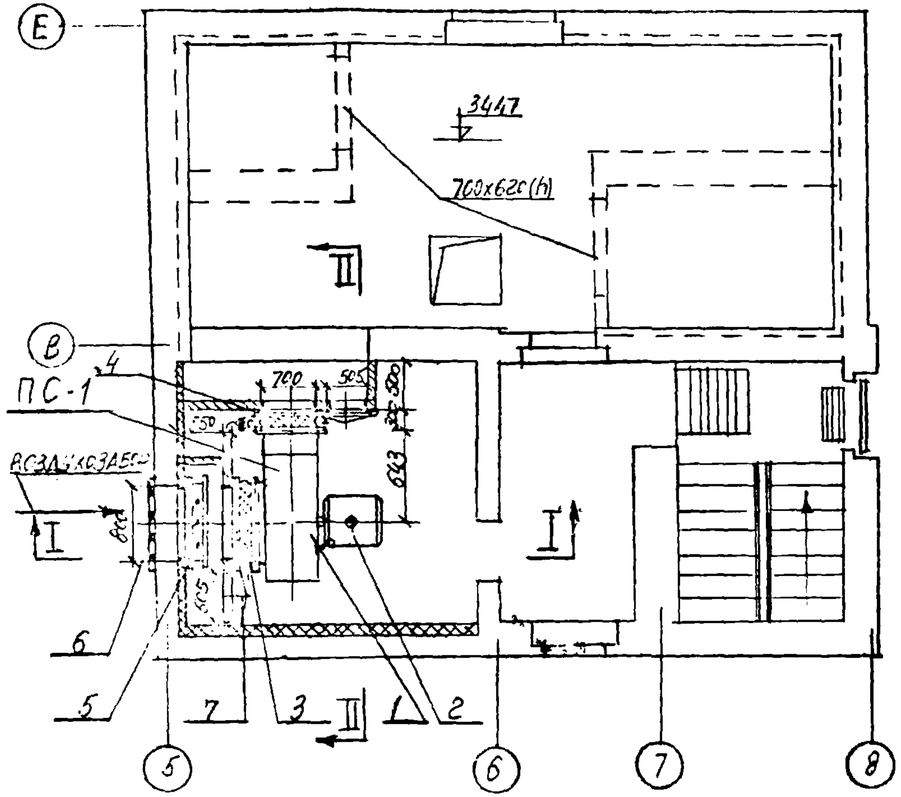

ПЛАН.

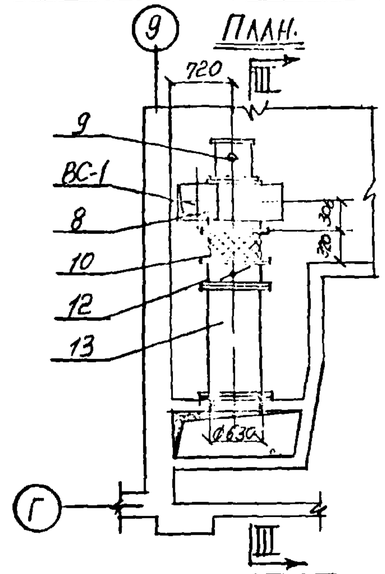

ПЛАН.

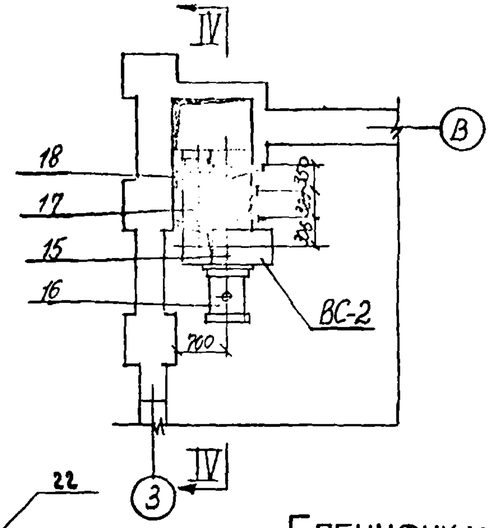

РАЗРЕЗ IV-IV.

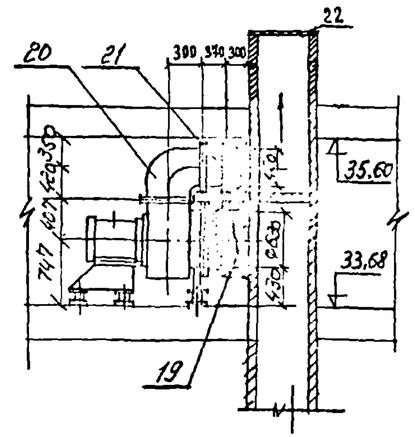

РАЗРЕЗ III-III.

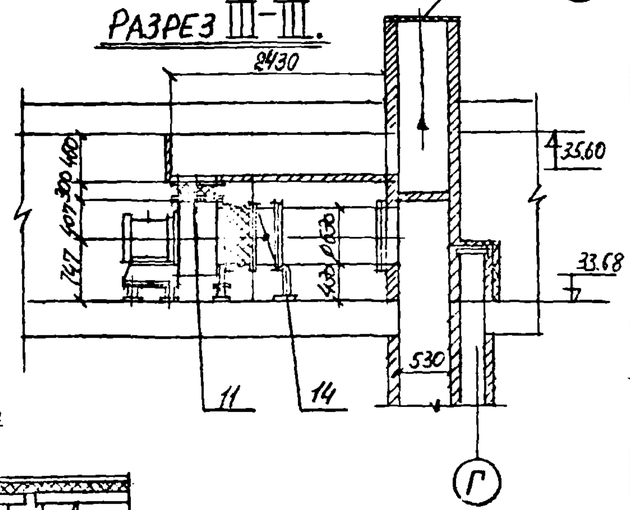

РАЗРЕЗ I-I.

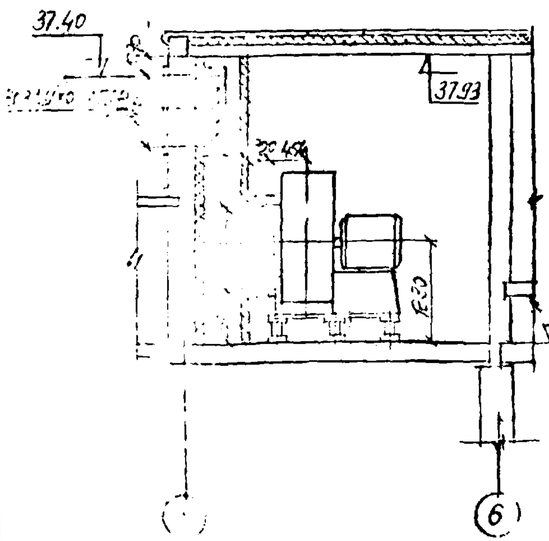

РАЗРЕЗ II-II.

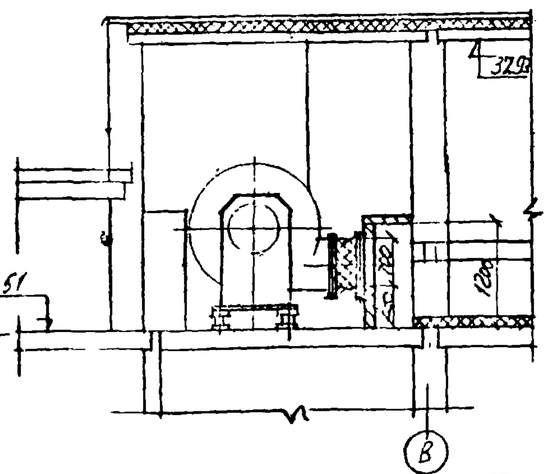

Спецификация ПС-1; ВС-1; ВС-2.

N п/п	Наименование.	Размер	Ед. изм.	Кол.	Вес в кг Ед.	Вес в кг Общ.	ГОСТ, примеч.
	ПС-1.						
1	Вентилятор ЦЙБ Ц4-70 №10 лев. вращ. пл. исп. 1	R=3000 об/мин N=5,5 кВт	шт	1	663	663	Компл. АС-4
2	Электродвигатель АО2-92-6	N=10 кВт n=725 об/мин	"	1			
3	Вставка гибкая l=320	Ф1000	"	1	18,61	18,61	Серия 4.904-28
4	" " l=300	700х700	"	1	18,52	18,52	"
5	Заслонка воздушная	800х800	"	1	37,6	37,6	Серия 4.903-13
6	Решетка стальная штамп. нормализ. ст. 3 ГОСТ 380	225х490	"	8	–	24,7	Серия 4.904-76
7	Дверь герметическая	Д 1,85х0,5	шт	2	36,0	72,0	Серия 4.904-62
	ВС-1.						
8	Вентилятор ЦЙБ Ц4-70 №6,3 лев. вращ. пл. исп. 1	R=1400 об/мин N=3,5 кВт	шт	1	200	200	Компл. АС3-105-1
9	Электродвигатель АО2-32-6	N=2,2 кВт n=930 об/мин	"	1			
10	Вставка гибкая l=320	Ф630	"	1	8,25	8,25	Серия 4.904-28
11	" " l=300	420х420	"	1	8,2	8,2	"
12	Заслонка воздушная	Ф630	шт	1	34,0	34,0	Серия 1-4.903-13
13	Короб из тонколистовой стали δ=1мм l=1300	Ф600	м²	24	8,0	19,2	3682-57
14	Подставка под короб	l=450	шт	2	1,9	3,8	Серия 4.904-25
	ВС-2						
15	Вентилятор ЦЙБ Ц4-70 №6,3 прав. вращ. пл. исп. 1	R=1400 об/мин N=3,5 кВт	шт	1	200	200	Компл. АС3-105-1
16	Электродвигатель АО2-32-6	N=2,2 кВт n=930 об/мин	"	1			
17	Вставка гибкая l=320	Ф630	"	1	8,25	8,25	Серия 4.904-28
18	" " l=300	420х420	"	1	8,2	8,2	"
19	Заслонка воздушная	Ф630	шт	1	34,0	34,0	1-4.903-14
20	Короб из тонколистовой стали δ=1мм l=1300	400х400	м²	1,0	8,0	8,0	3682-57
21	Короб из тонколистовой стали δ=1мм l=310	400х400	"	0,5	"	4,0	"
22	Сетка стальная №20	800х1700	м²	1,36	1,96	2,66	ГОСТ 5336-67

1973	18-этажный жилой дом на 83 квартиры.	Отопление и вентиляция. Дымоудаление. ПС-1; ВС-1; ВС-2. План. Разрезы. Спецификация.	Шифр Э-93-1.	Альбом II	Лист ОВ-7

Согласовано

Инв. № подл. | Подпись и дата | Взам. инв. №

ЦНИИЭП инженерных сооружений

Спецификация оборудования

NN п/п	Наименование оборудования			Кол-во	ГОСТ
1	Унитазы „Компакт" тарельчатые с выпусками под ∠30 с непосредственно присоединенными смывными бачками и сидениями	Подводка воды	левая	35	9156-59
			правая	48	
2	Умывальники полукруглые типа „Утро" или „Рассвет" 550×450мм с выпусками, пластмассовыми бутылочными сифонами и кронштейнами. Настольные смесители общие для ванн и умывальников СМ-ВУ-ШЛН ГОСТ 8224-64.		левая	35	—
			правая	48	
2а	Умывальники полукруглые размером 550×420 с выпусками пластмассовыми бутылочными сифонами и кронштейнами настенные смесители общие для ванн и умывальников СМ-ВУ-ШЛОП ГОСТ 8224-64.			—	7288-60
3	Ванны прямобортные чугунные эмалированные размером 1500×700 с напольными сифонами и электрическими уравнительными проводниками.			83	1154-66
4	*Полотенцесушитель из стальных водогазопроводных оцинкованных труб d=32*			83	—
5	Мойки чугунные эмалированные размером 500×600 с бутылочными пластмассовыми сифонами МРТУ 7-7-62 вертикальными патрубками, центр настольными смесителями ГОСТ 7942-66 и деревянными подстольями			83	7506-60

Спецификация по водостоку

NN п/п	Наименование	ГОСТ	Ед изм	Кол-во
1	Трубы стальные *электросварные* d=89×3,5	10704-63	п.м	4
2	" " *горячекатаные* d=121×4,5	8732-70	"	1
3	Трубы асбестоцементные напорные d=75	539-65	"	70
4	Воронки водосточные чугунные Вр 7м с патрубком d=80	—	шт.	2
5	Ревизии чугунные канализационные РК d=100	6942-69	"	2
6	Муфты чугунные канализационные МФ d=100	"	"	6
7	Фланцы стальные плоские приварные для труб d=89	1255-54	"	2
8	Заглушки стальные (фланцы глухие) для труб d=89	6973-59	"	2
9	Прокладки резиновые для труб d=89	—	"	2
10	Болты с гайками М-16	7798-62 5915-62	"	8
11	*Трубы чугун. канализац* d=100	6942-69	п.м	2,0

Примечания:

* В числителе - общее количество труб, в знаменателе в том числе изолируемые.

** В числителе - общее количество труб, в знаменателе - количество труб за вычетом фасонных частей.

Спецификация по водоснабжению.

NN п/п.	Наименование	ГОСТ	Ед. изм.	Кол-во Хол.	Кол-во Гор.
1	Трубы стальные водогазопровод оцинков d=70	3262-62	п м	—	—
2	" " " d=50	"	"	750 —	40 40
3	" " " d=40	"	"	—	3 3
4	" " " d=32	"	"	230 —	282 22
5	" " " d=25	"	"	33 —	50 12
6	" " " d=20	"	"	—	30 30
7	" " " d=15	"	"	550	380
8	Задвижка чугунная фланцевая d=50	8437-63	шт	1	1
9	Вентили запорные чугунные d=40	15кч-18з 15кч-18к	"	—	—
10	" " " d=25	"	"	—	3
11	" " бронзовые d=20	15б-3к 15б-3з	"	—	5
12	" " " d=15	"	"	178	95
13	Шкафы с двумя пожарными кранами с пожарными шлангами d=50; l=20 м d=50	—	комплект	12	—
14	Фланцы стальные для труб d=50	1255-54	шт	2	—
15	Воздухосборник d=524×4 h=500	—	"	—	1

Спецификация по канализации.

	Наименование	ГОСТ	Ед изм	Кол-во
1	Трубы асбестоцементные *безнапорные* d=150	1839-48	пм	9
2	Трубы чугунные канализационные d=	6942-69	"	—
3	" " " d=100	"	"	275 223
4	" " " d=50	"	"	332 151
5	Тройники ТП 90° d=100×100	"	шт	83
6	" ТП 90° d=50×50	"	"	261
7	Тройники ТК 45° d=100×100	"	"	3
8	Тройники ТК 45° d=100×50	"	"	84
9	*Колено* d=50	"	"	95
10	*Отвод* 0.135° d=100	"	"	13
11	" 0.135° d=50	"	"	88
12	Ревизии круглые РК d=100	"	"	21
13	" " " d=50	"	"	4
14	Отступы отс d=50	"	"	83
15	*Патрубки вент. ПВ* d=150×100	"	"	4
16	—"— П *l=150* d=50	"	"	83
17	—"— *l=250* d=50	"	"	83
18	*Тройник ТК 45°* " " d=50×50	"	"	83
19	" " " " "	"	"	
20	*Муфты прямые короткие* d=40	8954-59	"	83
21	Трубы стальные, водогазопр. не оцинк. d=40	3262-62	п.м	23
22	Угольники прямые d=40	8946-59	шт	83

1973	12 этажный жилой дом на 83 квартиры	Водоснабжение, канализация, ливнесток. Спецификации.	Шифр 9-93-1	Альбом II Лист ВК-1

ЦНИИЭП жилища

Согласовано

Дата | Инв.N | Взамен

Изм. | Кол.уч. | Лист | N док. | Подп. | Дата

Гл. инж. пр. | Гл. спец. | Рук. гр. | Инж. | Техник

№№ Стояков	Водопровод / Канализация
Типы Санитарно-кухонных узлов	

2	5	6	7
Т-3	Т-4	Т-1	Т-2

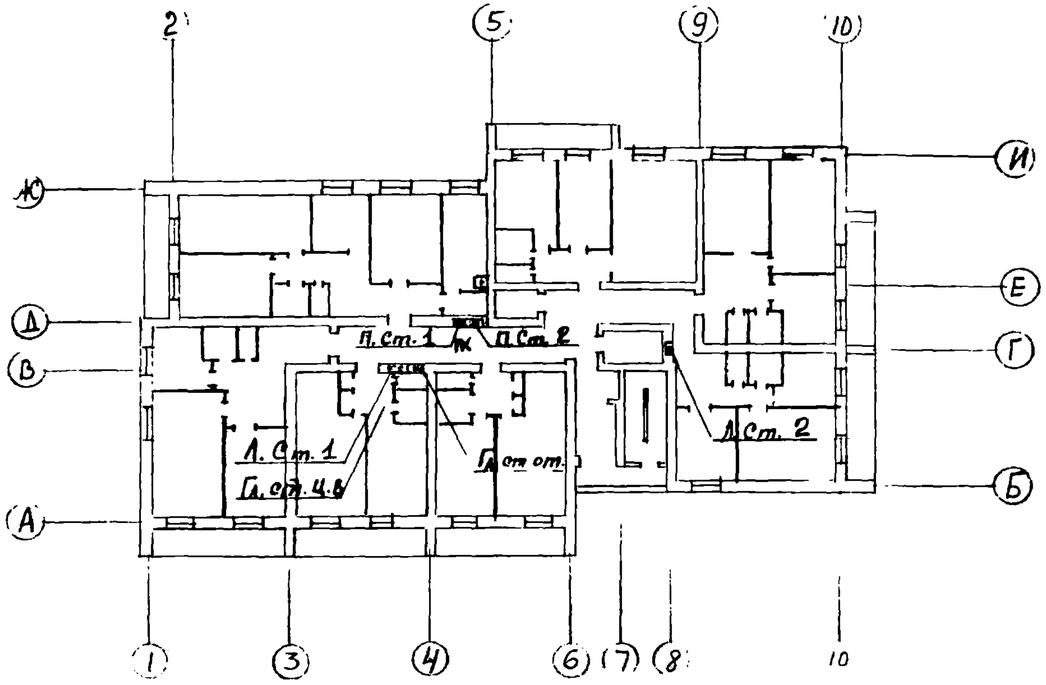

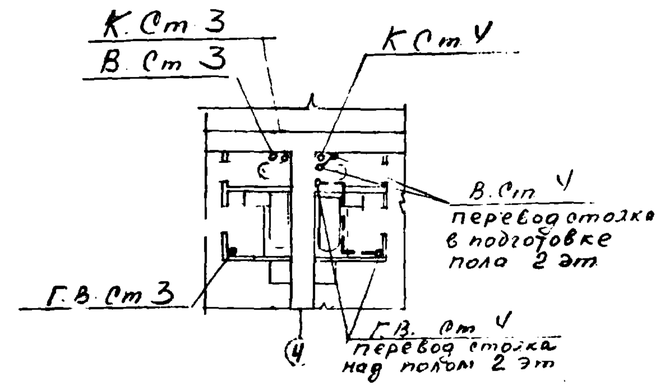

Выкопировка из плана 2эт

№№ Стояков	Водопровод / Канализация
Типы Санитарно-кухонных узлов	

1
Т-2

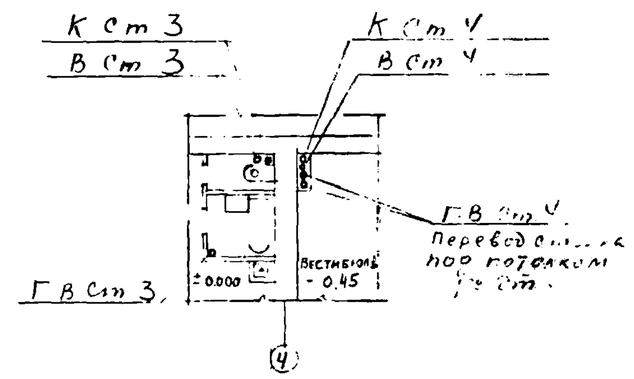

Выкопировка из плана 1эт

№№ Стояков	Водопровод / Канализация
Типы Санитарно-кухонных узлов	

3	4	8
Т-1	Т-2	Т-1

ЦНИИЭП жилища

1973	12 эт. жилой дом на 83 квартиры	Водоснабжение. Канализация. Ливнесток. План типового этажа.	Шифр Э-93-1	Альбом II / Лист ВК-2

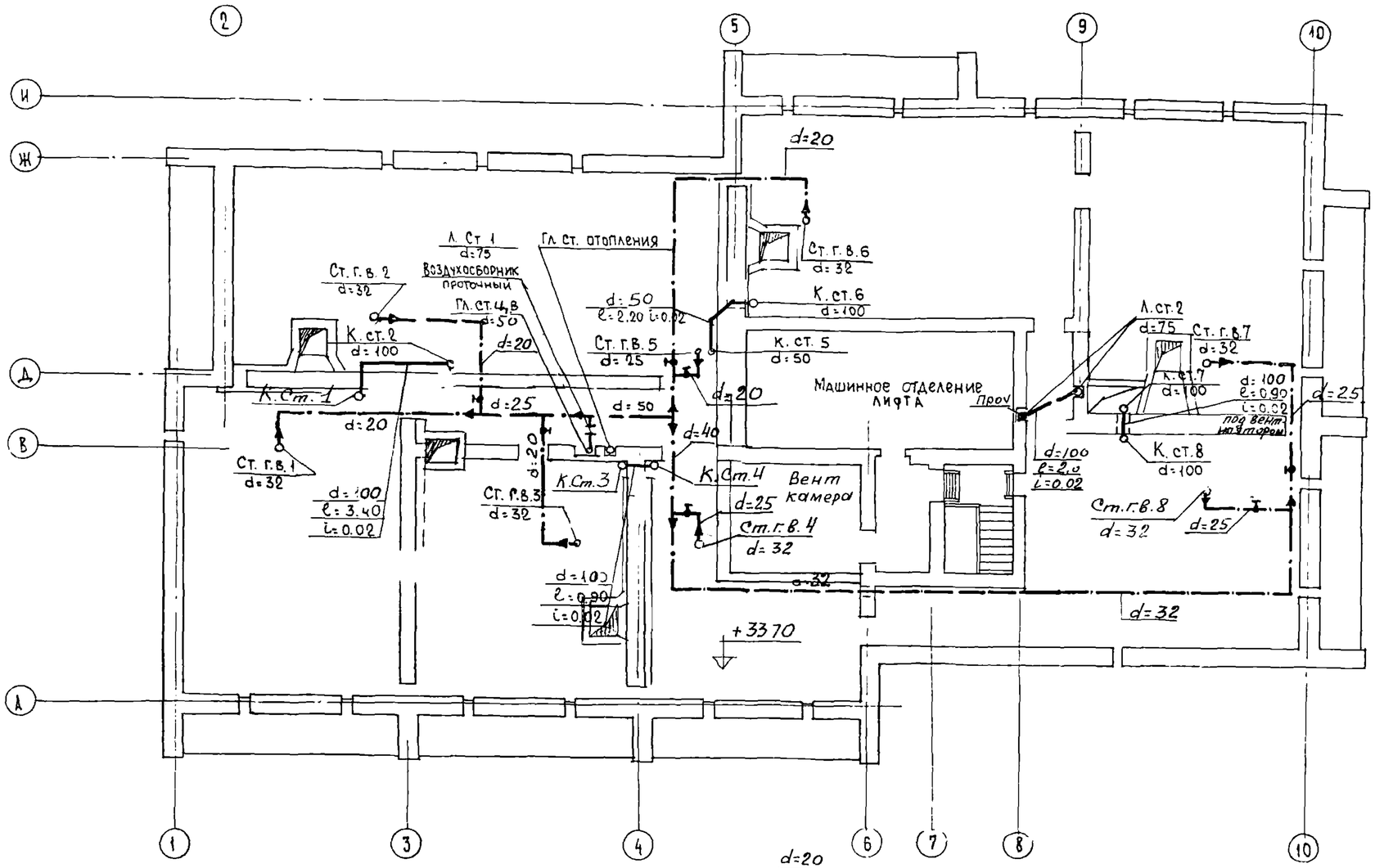

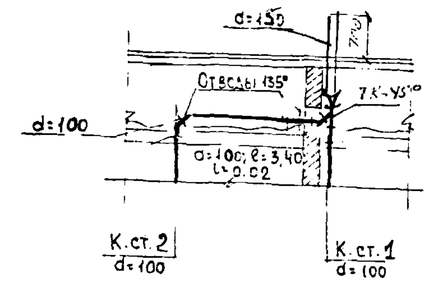

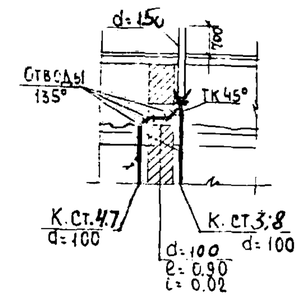

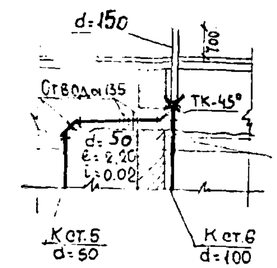

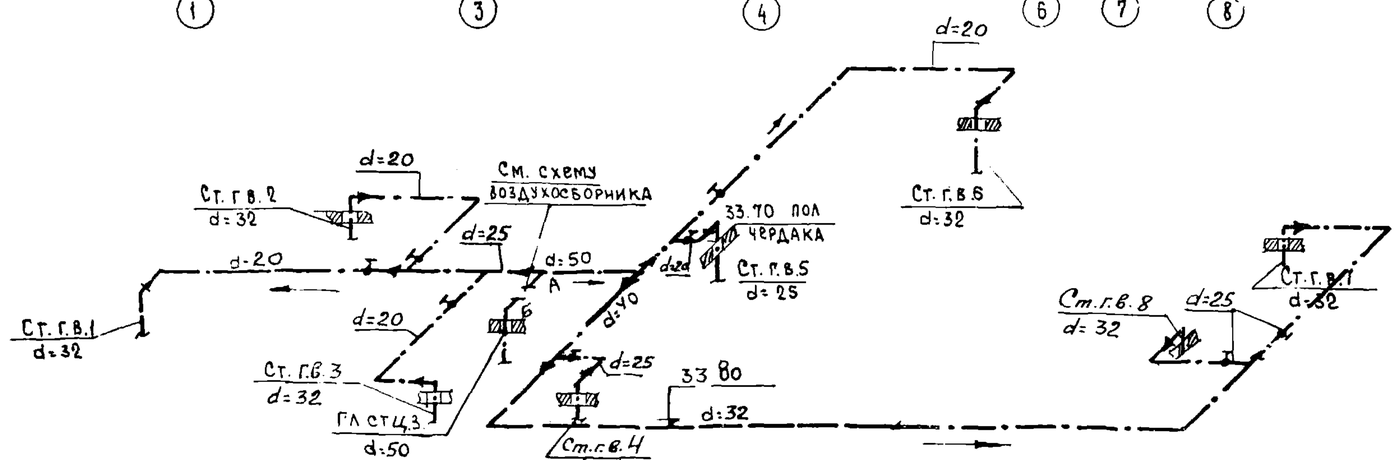

Схема горячего водоснабжения

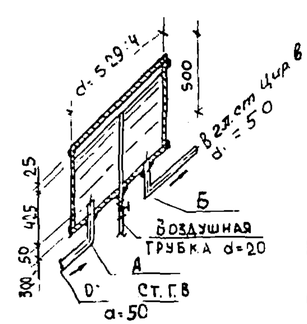

Воздухосборник проточный

Разрезы по вытяжным стоякам канализации

1973	12 этажный жилой дом на 83 квартиры	Водоснабжение. Канализация. Ливнесток. План чердака. Схема. Разрезы.	Шифр Э-93-1	Альбом II	Лист ВК-3

ЦНИИЭП жилища

Дата | Согласовано: Сосонко, Старик | Инв. N | Взамен

Согласовано: Векторов, Тоссева, Цукерман, Эо, Нейр.

Гл. арх. пр. | Гл. инж. пр. | Шумелиш | Провериа | Рукоборт | Ц.ц. Томберг | Гл. спец. | Рук. гр. | Шуртенко | Рук. отдела | Гл. инж. отд.

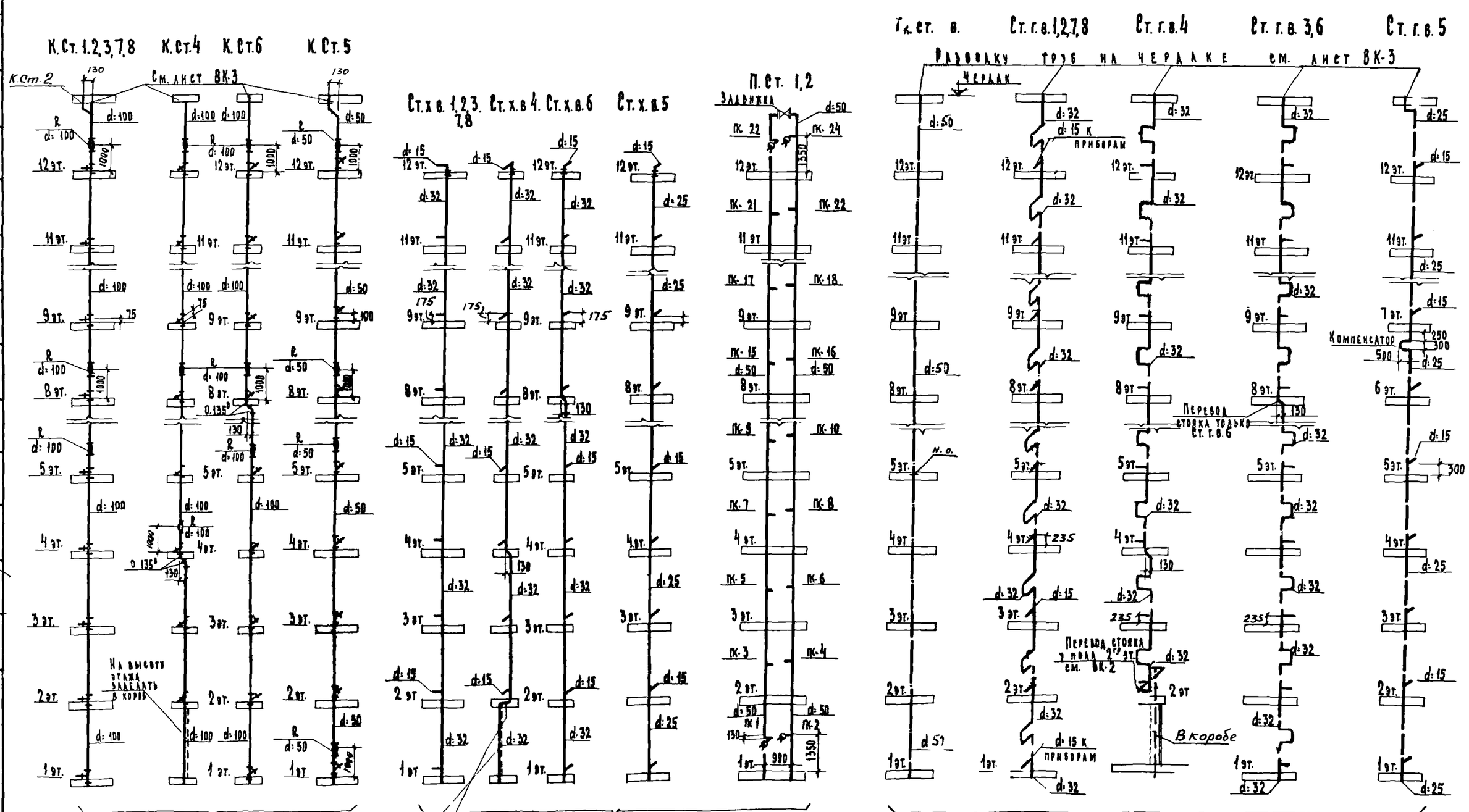

Примечание:
Направление ответвлений см. стояков см. монтажные чертежи или узлов ВК-7,8,9

В коробе с канализацией стояком

Перевод стояка в подготовке пола 2 эт.

1973	12 этажный жилой дом на 83 квартиры	Водоснабжение, канализация. Схемы стояков.	Шифр Э-93-1	Альбом II	Лист ВК-4

ЦНИИЭП жилища

Согласовано

Инв. № | Взамен | Дата

Гл. инж. отд. Раковский
Рук. гр. Гомберг
Ст. инж. Шумский
Ст. инж. Шумский
Проверил Шумский

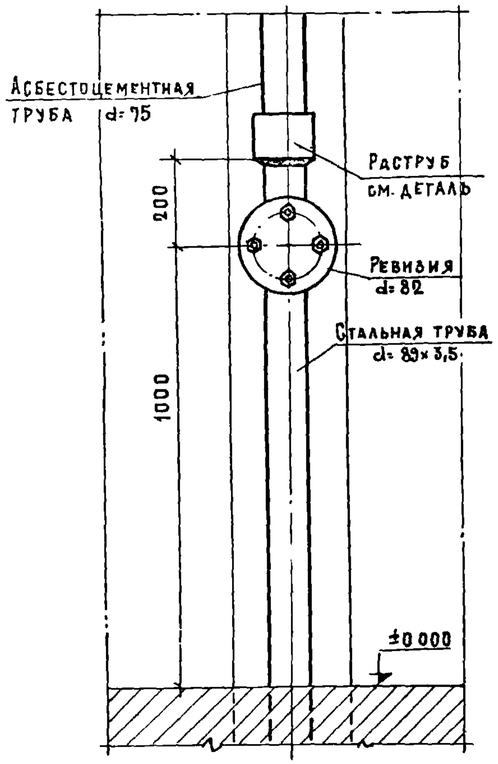

Узел „А"

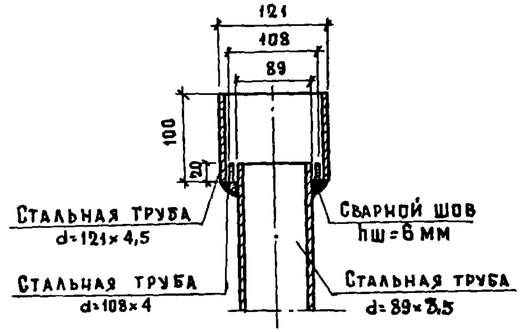

Деталь раструба

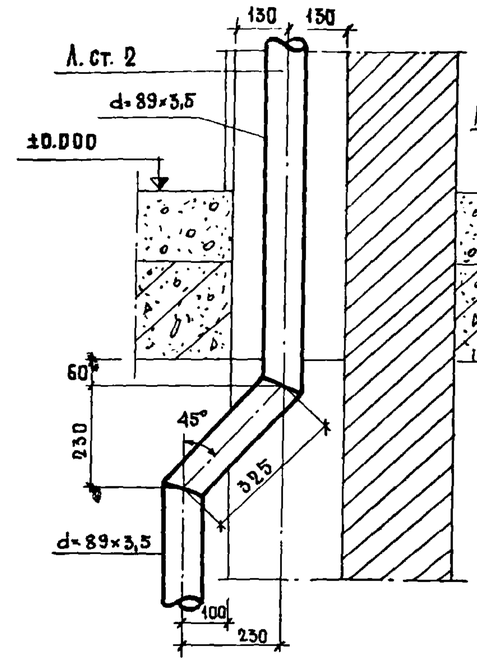

Разрез по Л. ст. 2
(см. альбом 0 вк-3,4)

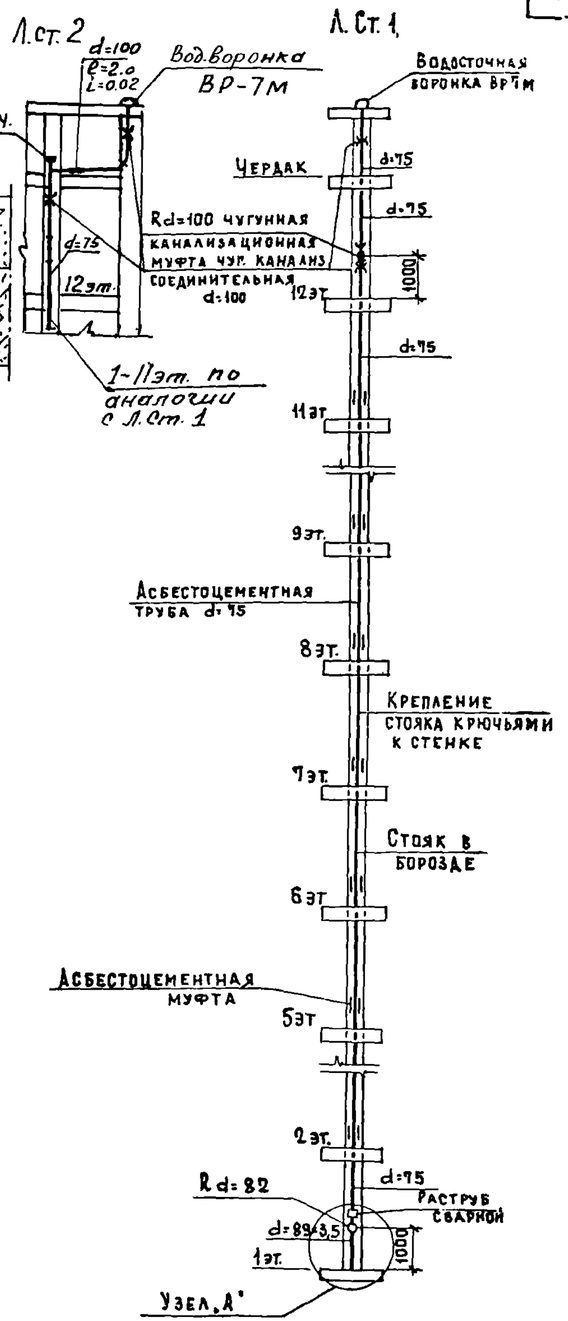

Схема стояков.

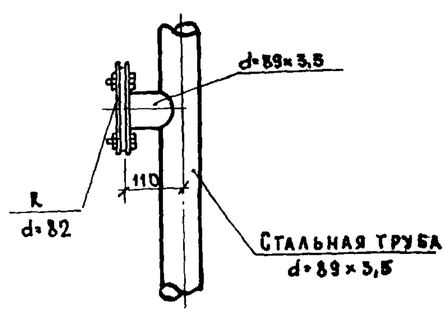

Деталь ревизии.

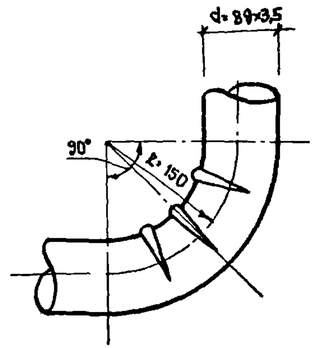

Отвод под 90°
Складчатый
(см. листы альбом 0 вк-3,4)

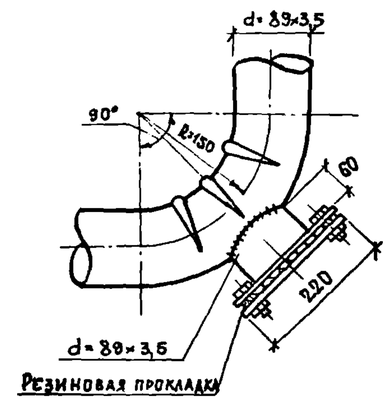

Отвод под 90°
Складчатый с прочисткой.
(см. листы альбом 0 вк-3,4)

1973	12 этажный жилой дом на 83 квартиры	Ливнесток. Детали. Узлы. Схема стояков.	Шифр Э-93.-1	Альбом II	Лист ВК-5

ЦНИИЭП жилища

Согласовано

Дата | Инв.№ | Взамен

Рук. отдела Ровович | Гл. инж. отд. Оцеп | Гл. спец. Гомберг | Рук. гр. Шушкин | Проверил В. Обер | Инженер Шушкин

Примечания:

1. Сваренная установка пожарных кранов *предусмотрена* по требованию противопожарных норм, где указано что, каждая точка помещений должна орошаться 2-мя струями.
2. Данный чертеж применен при длине каждого шланга 20 метров
3. Дистанционный пускатель пожарного насоса устанавливается по проекту внутреннего электрооборудования.

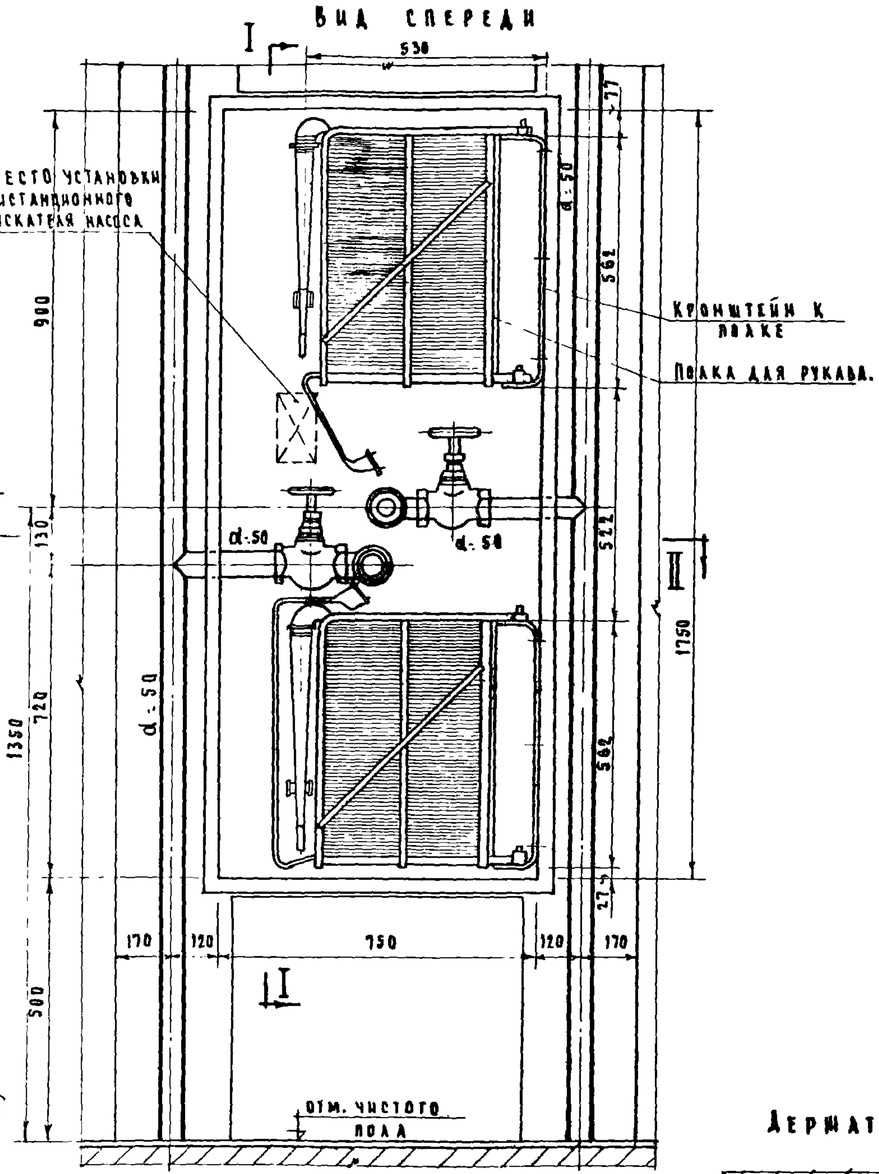

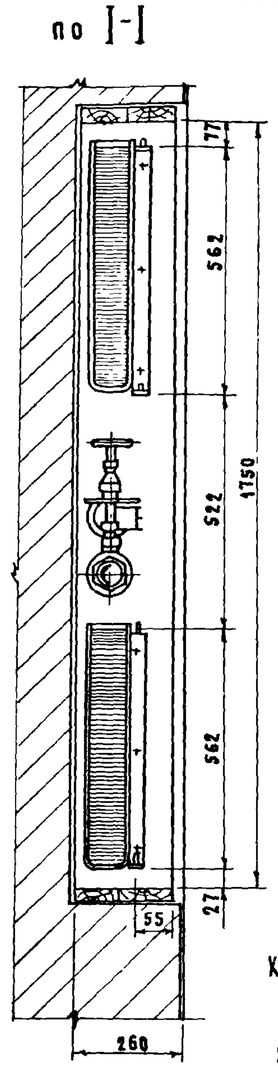

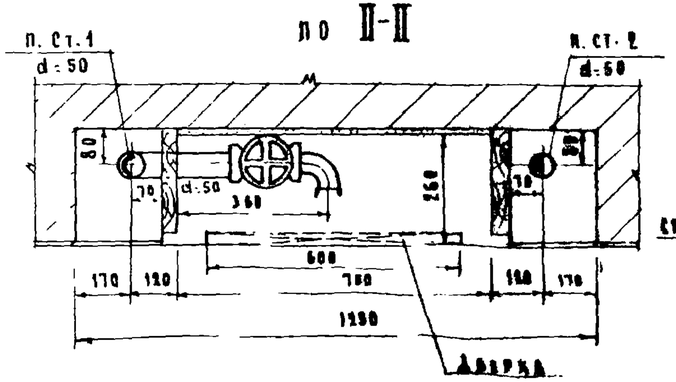

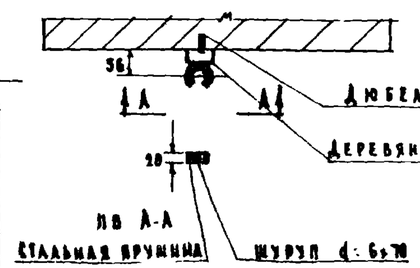

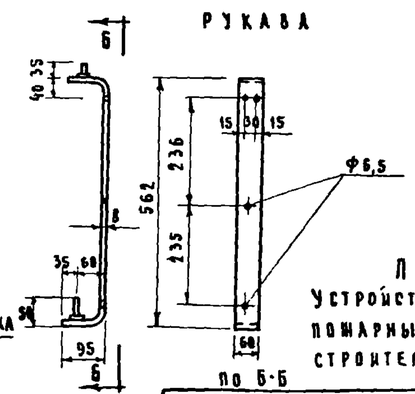

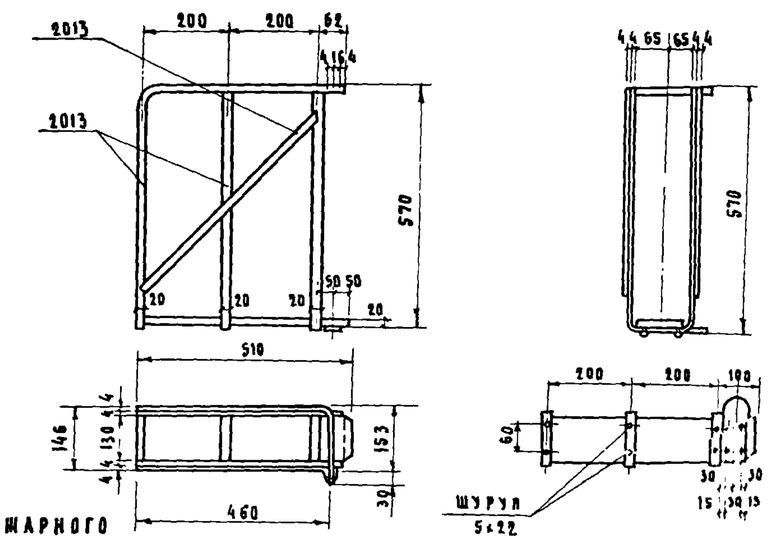

Примечание:
Устройство шкафа для пожарных кранов см. строительные чертежи

Спецификация материалов

№ п/п	Наименование	Размер	Ед изм	Кол	ОСТ ГОСТ
1	Полка для укладки пожарного рукава	по черт	шт	2	по черт
2	Деревянный шкаф	1800х850	шт	1	см прим
3	Кронштейн под полку пожарного рукава	по черт	шт	2	по черт
4	Угольник ковк.-чугун	d=50	шт	2	8946-50
5	Пожарный бронзовый вентиль	d=50	шт	2	1819
6	Отвод пожарный ПС-50 со спрыском	d=50	ком	2	7044-34
7	Пеньковый рукав ℓ=20м	d=50	шт	2	472-50
8	Соединительная головка цапковая	d=50	шт	2	2217-54
9	Соединительная головка рукавная	d=50	шт	4	"
10	Флора под полку ст-Ф6	ℓ=130	шт	2	2590-57
11	Шуруп	Ф8х35	шт	8	1144-41
12	Дюбель	Ф8х50	шт	2	
13	Шуруп	Ф8х70	шт	2	1144-41
14	Держатель ствола	—	шт	2	
15	Труба стальная	d=50	п.м	0,5	3262-62
16	Резиновое кольцо для соед гайки	d 50	шт.	5	6557-53

Спецификация на металл для полки и кронштейна

1	Сталь полосовая 20х4	103-57	п.м	4,8
2	" " 60х4	"	"	0,12
3	" " 60х8	"	"	0,8
4	" круглая Ф 14	2590-57	"	0,1
5	Шуруп Ф 5х22	1145-41	шт	10

ЦНИИЭП щитовидка	1973	12 этажный жилой дом на 83 квартиры	Водоснабжение. Сваренная установка пожарных кранов.	Шифр Э-93-1	Альбом II	Лист ВК-6

Согласовано: Дата; Инв. № 15113; Взамен; Рук. гр. арх. Санович; Цукерман; Рук. гр. инж. Силаева; Шумский; Техник Ивлева; Провернал; Бунов; Отдел; Гомберг; Старцков; Рук. отдела; Гл. инж. отд.; Рук. сект.; Гл. инж. пр.; Рук. гр. Штиц

По I-I

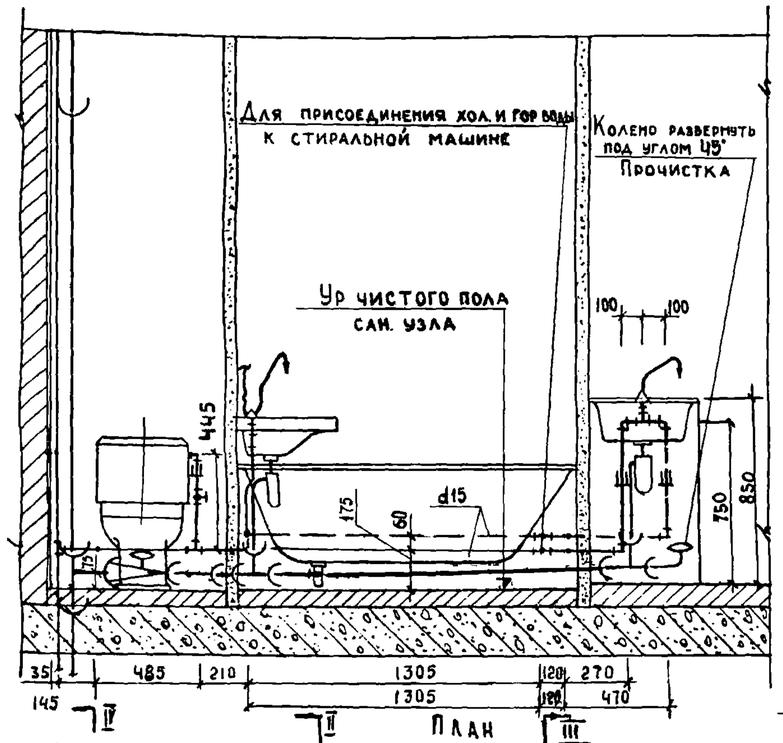

По II-II

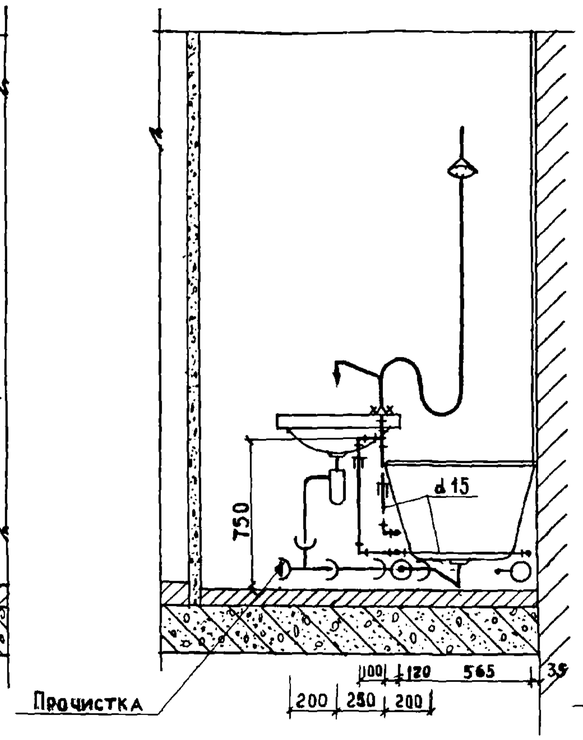

По III-III

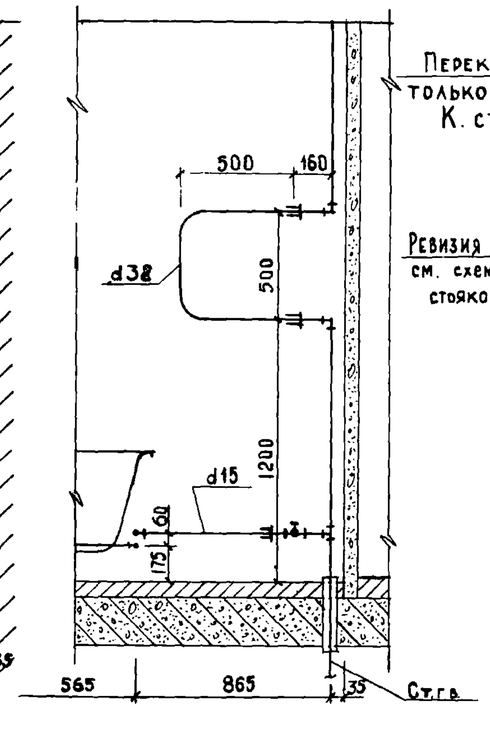

По IV-IV (для верхнего этажа)

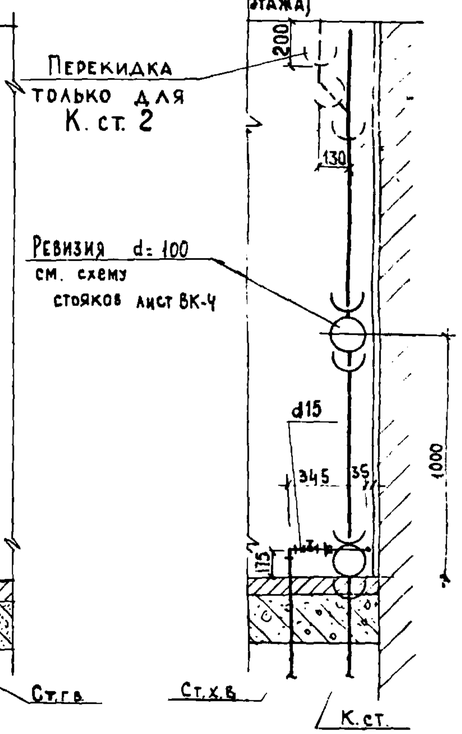

План

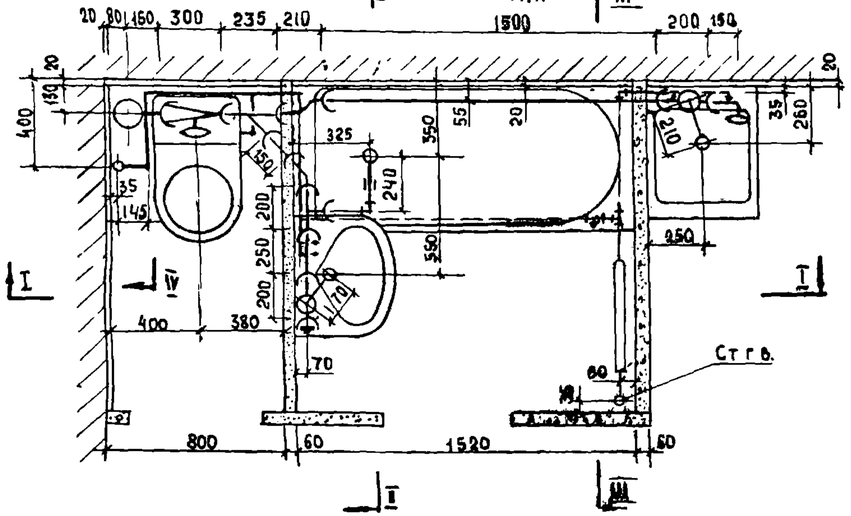

Соединение корпуса ванны с трубопроводом холодного водоснабжения металлическим проводником

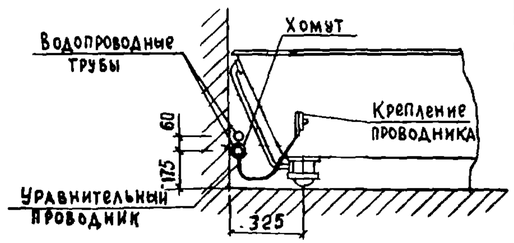

Вариант установки настенного смесителя

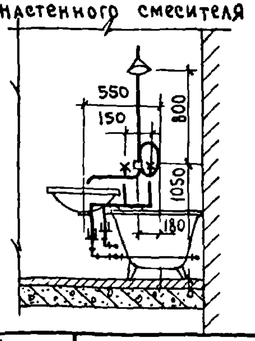

Спецификации

а) водоснабжение

НН п/п	Наименование материалов	Диам.	ГОСТ	Ед. изм.	Кол-во (тип. эт.) Хол.	Кол-во (тип. эт.) Гор.	Кол-во (верхн. эт.) Хол.	Кол-во (верхн. эт.) Гор.
1	Тр. стальн. водогазопр. оцинк.	32	3262-62	м	2.8	2.62	0.18	2.62
2	" " "	15	"	"	6.4	4.37	6.4	4.37
3	Вентиль бронзов. запорн. муфтов.	15	15Б-3К 15Б-33	шт.	2	1	2	1

б) канализация

1	Тр. чугун. канализац	50	6942.3-69	м	3.825 / 1.5	3.825 / 1.5
2	" "	100	"	"	3.12 / 2.535	3.12 / 2.23
3	Патрубки ℓ = 150	50	6942.4-69	шт	1	1
4	ℓ = 250	50	"	"	1	1
5	Колено	50	6942.8-69	"	1	1
6	Отводы 135°	50	6942.12-69	"	1	1
7	Отступы	50	6942.16-69	"	1	1
8	Тройники прямые	50×50	6942.17-69	"	3	3
9	" "	100×100	"	"	1	1
10	" " переход.	100×50	6942.21-69	"	1	1
11	" косые 45°	50×50	6942.22-69	"	1	1
12	Ревизии	100	6942.30-69	"		1
13	Тр. стальн. водогазопр. черн	40	3262-62	м	0.27	0.27
14	Угольники прямые	40	8946-59	шт	1	1
15	Муфты прямые короткие	40	8954-59	"	1	1

1973	12-этажный жилой дом на 83 квартиры для г. Тольятти.	Монтажный чертеж санитарно-кухонного узла Т-1	Шифр 3-93-1	Альбом II — Лист ВК-7

ЦНИИП жилища

Согласовано: Дата | Инв. № | Взамен

Руководитель Оцер | Гл. инж. пр. Гомберг | Гл. спец. Шумский | Рук. отдела | Гл. инж. отд. | Ст. инж. | Проверил Волков

По I-I

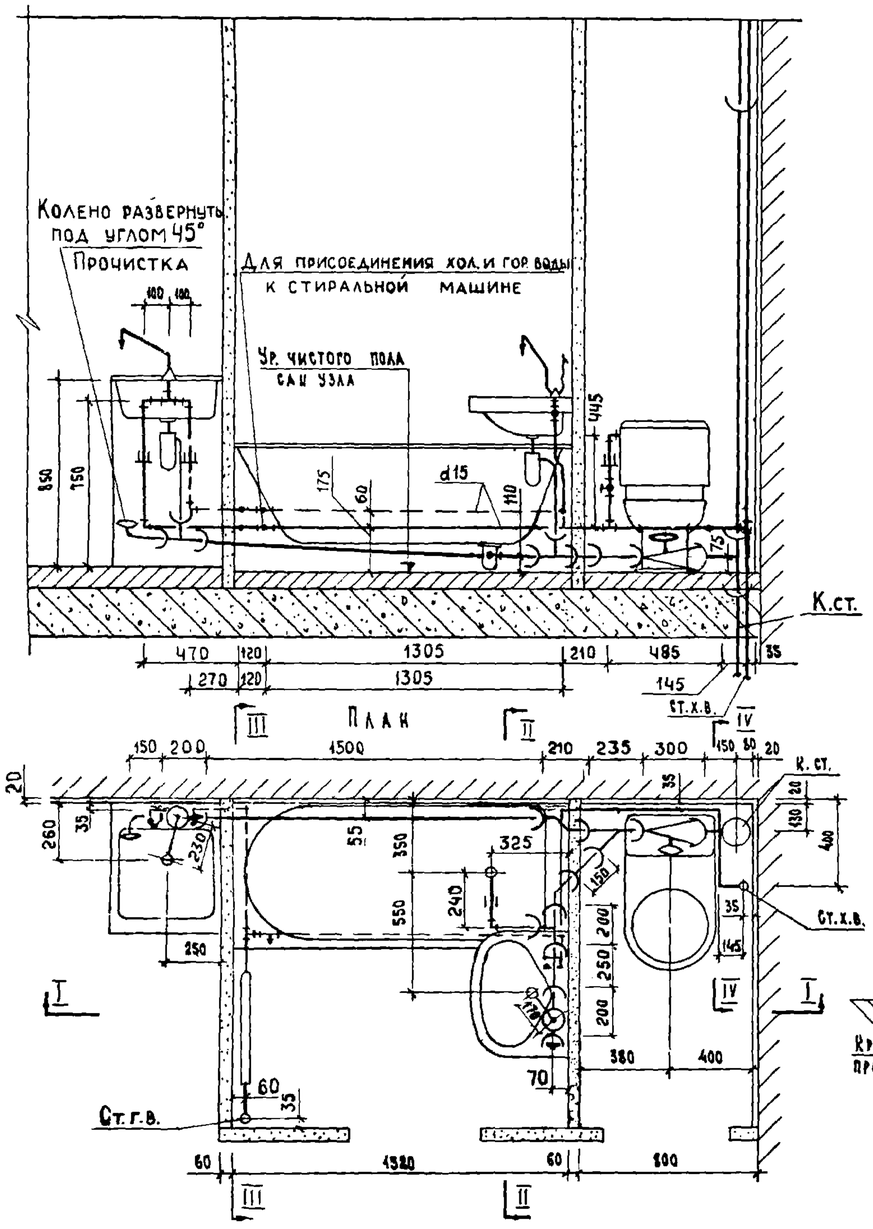

По II-II

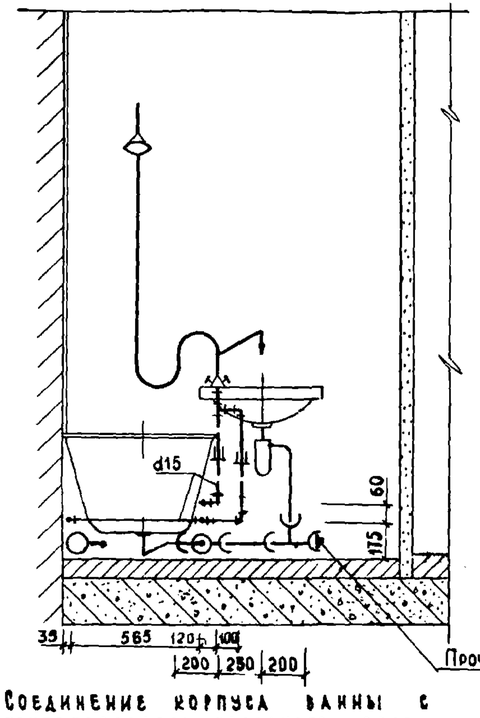

По III-III

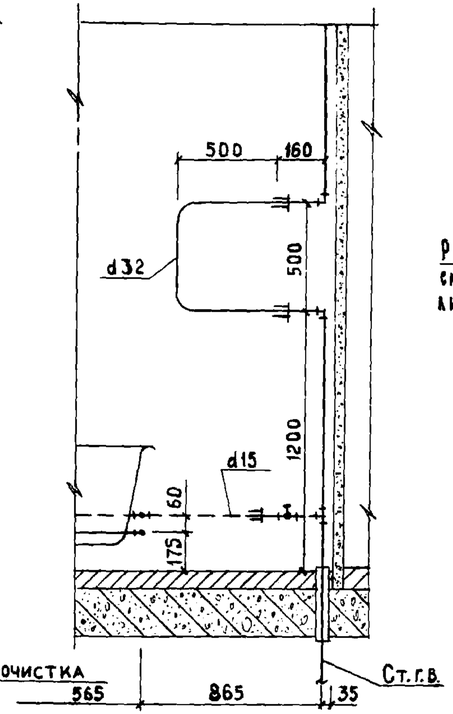

По IV-IV
(для верхнего этажа)

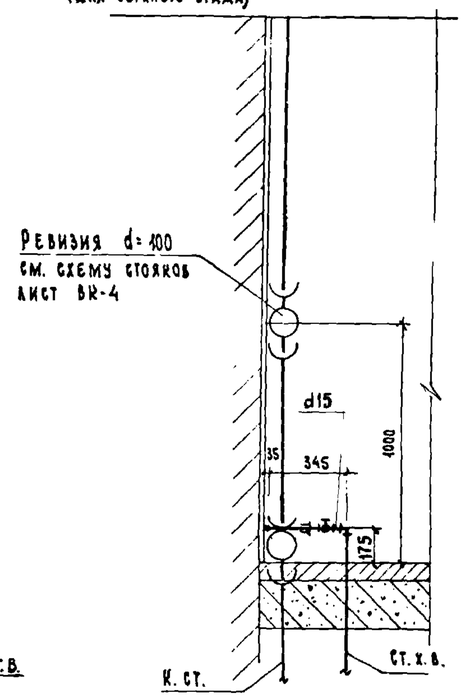

Соединение корпуса ванны с трубопроводом холодного водоснабжения металлическим проводником

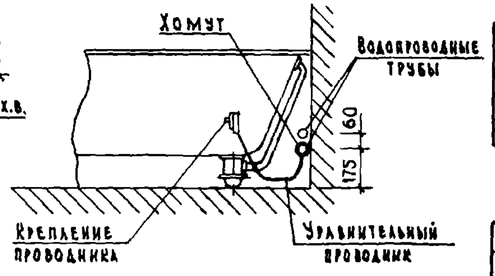

Вариант установки настенного смесителя

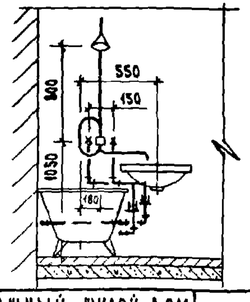

Спецификации

а) водоснабжение

Нн п/п	Наименование материалов	Диам.	ГОСТ	Ед. изм.	Кол-во (тип. эт.) Хол.	Кол-во (тип. эт.) Гор.	Кол-во (верхн. эт) Хол.	Кол-во (верхн. эт) Гор.
1	Трубы стальн. водогазопр. оцинк	32	3262-62	м	2.8	2.62	0.18	2.62
2	" " " "	15	"	"	6.4	4.37	6.4	4.37
3	Вентиль бронзов. запорн. муфтов.	15	16б-3к 15б-3р	шт.	2	1	2	1

б) канализация

1	Тр. чугун. канализацион.	50	6942.3-69	м	3.825 / 1.5	3.825 / 1.5
2	" " "	100	"	"	3.12 / 2.535	3.12 / 2.23
3	Патрубки ℓ=150	50	6942.4-69	шт.	1	1
4	" ℓ=250	50	"	"	1	1
5	Колена	50	6942.8-69	"	1	1
6	Отводы 135°	50	6942.12-69	"	1	1
7	Отступы	50	6942.16-69	"	1	1
8	Тройники прямые	50×50	6942.17-69	"	3	3
9	" "	100×100	"	"	1	1
10	" " переходи	100×50	6942.21-69	"	1	1
11	" косые 45°	50×50	6942.22-69	"	1	1
12	Ревизии	100	6942.30-69	"		1
13.	Тр. стальн. водогазопр. черные	40	3262-62	м.	0.27	0.27
14	Угольники прямые	40	8946-59	шт.	1	1
15	Муфты прямые короткие	40	8954-59	"	1	1

1973	12-этажный жилой дом на 83 квартиры для г. Тольятти	Монтажный чертеж санитарно-кухонного узла Т-2	Шифр 3-93-1	Альбом II Лист ВК-8

Согласовано: Гл. арх. проекта, Гл. инженер; Инв. N; Взамен; Дата

Гл. инж. проекта; Гл. спец.; Рук. гр.; Ст. инж.; Проверил; Разраб.

Цнинц жилища

По I-I

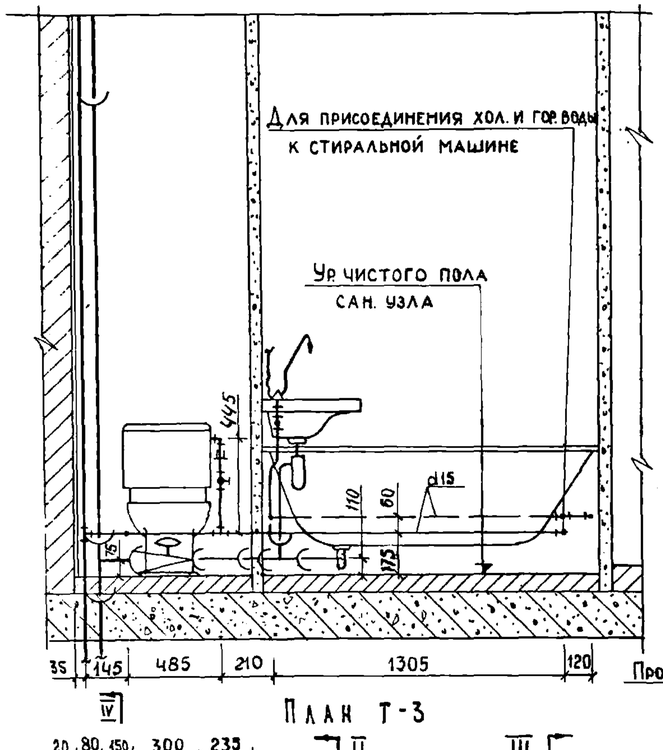

По II-II

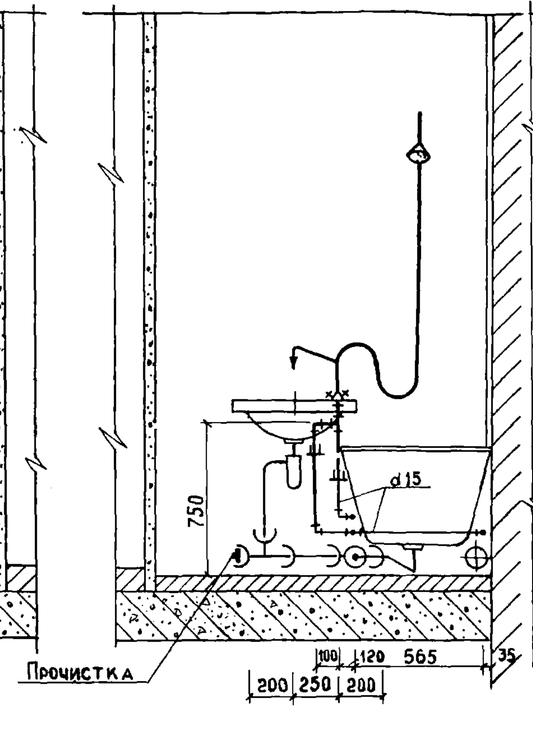

По III-III

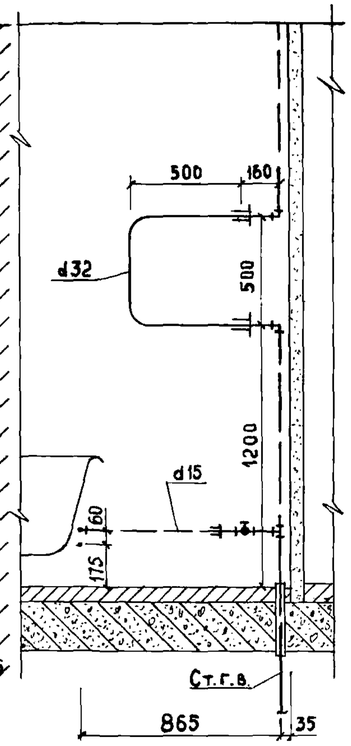

По IV-IV (для верхнего этажа)

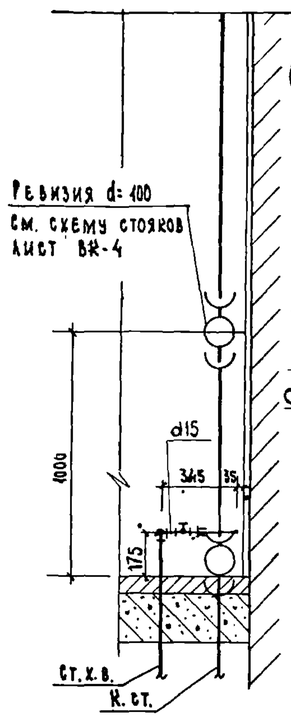

По V-V

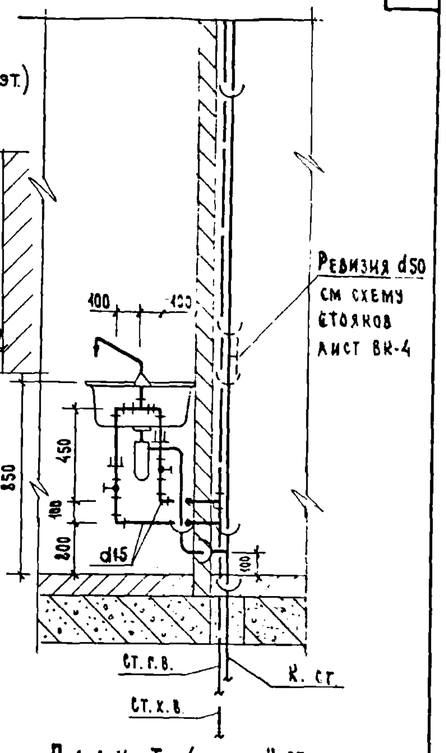

По VI-VI (для верхнего эт.)

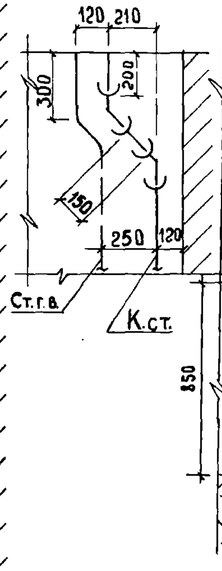

План Т-3

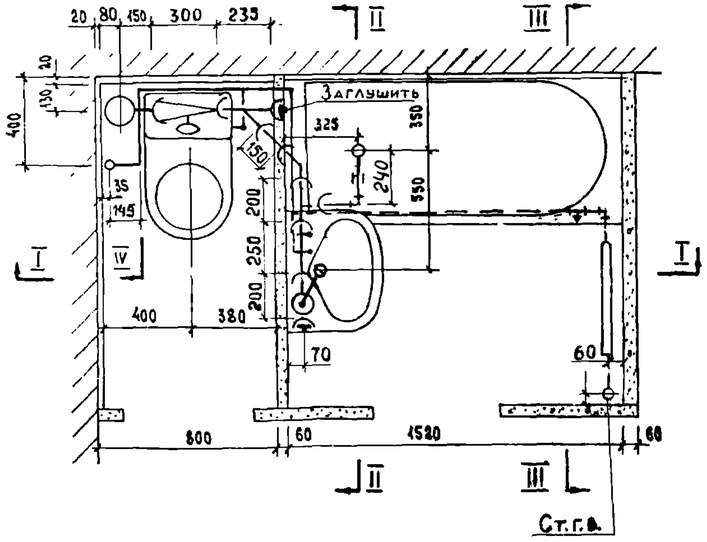

План Т-4

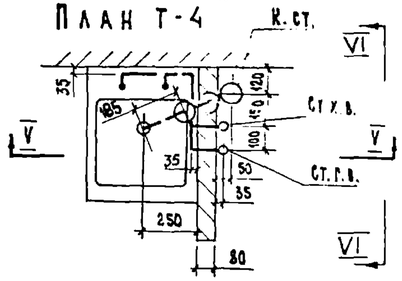

Спецификации

а) водоснабжение

NN п/п	Наименование материалов	Диам.	ГОСТ	Ед. изм.	Т-3 К-во (тип. эт.) Хол.	Т-3 К-во (тип. эт.) Гор.	Т-3 К-во (верх. эт.) Хол.	Т-3 К-во (верх. эт.) Гор.	Т-4 К-во (тип. эт.) Хол.	Т-4 К-во (тип. эт.) Гор.	Т-4 К-во (верх. эт.) Хол.	Т-4 К-во (верх. эт.) Гор.
1	Тр. стальн. водогазопр. оцинк.	15	3262-62	м	4.37	2.02	4.37	2.92	1.35	1.15	1.35	1.15
2	" " "	25	"	"	—	—	—	—	2.8	2.8	0.2	2.8
3	" " "	32	"	"	2.8	2.62	0.18	2.62	—	—	—	—
4	Вентиль бронз. запорн. муфт.	15	15б-3к 15б-3э	шт.	2	1	2	1	1	1	1	1

б) канализация

1	Тр. чугун. канализац.	50	6942.3-69	м	1.605 / —		1.605 / —		3.11 / 2.6	3.11 / 2.4
2	" "	100	"	"	3.12 / 2.535		3.12 / 2.23		— / —	— / —
3	Патрубки ℓ = 150	50	"	шт	1		1		—	—
4	" ℓ = 250	50	"	"	1		1		—	—
5	Колено	50	6942.8-69	"	—		—		1	1
6	Отводы 135°	50	6942.12-69	"	1		1		—	—
7	Тройники прямые	50×50	6942.17-69	"	2		2		1	1
8	" "	100×100	"	"	1		1		—	—
9	" " переходн.	100×50	6942.21-69	"	1		1		—	—
10	" косые 45°	50×50	6942.22-69	"	1		1		—	—
11	Ревизии	50	6942.30-69	"	—		—		—	1
12	"	100	"	"			1		—	—
13	Тр. стальн. водогазопр. черн.	40	3262-62	м	0.27		0.27		—	—
14	Угольники прямые	40	8946-59	шт	1		1		—	—
15	Муфты прямые короткие	40	8954-59	"	1		1		—	—

Примечание

Вариант установки настенного смесителя и заземление ванны см. лист ВК-7.

1973	12-ти этажный жилой дом на 83 квартиры для г. Тольятти	Монтажный чертеж санитарного узла Т-3 и кухонного узла Т-4	Шифр Э-93-1	Альбом II	Лист ВК-9

Согласовано: Дата; Инв. N; Взамен

Гл. арх. пр. Пасечева; Гл. конструктор Шумский

Руководитель: Раковщик; Гл. инж. отд. Ацеп; Гл. спец. Гомберг; Рук. гр. Шумский; Ст. инж. Волков; Проверил Шумский

Цниипи жилища