ГОСУДАРСТВЕННЫЙ КОМИТЕТ ПО ГРАЖДАНСКОМУ СТРОИТЕЛЬСТВУ И АРХИТЕКТУРЕ ПРИ ГОССТРОЕ СССР

ЦНИИЭП ЖИЛИЩА

ШИФР Э-95-1

12-ЭТАЖНЫЙ ОДНОСЕКЦИОННЫЙ КИРПИЧНЫЙ ЖИЛОЙ ДОМ НА 83 КВ.

АЛЬБОМ I

СОСТАВ ПРОЕКТА:

АЛЬБОМ О ЧАСТЬ 1 · АРХИТЕКТУРНО-СТРОИТЕЛЬНЫЕ ЧЕРТЕЖИ /НИЖЕ ОТМ ±0.00/
ЧАСТЬ 2 · САНИТАРНО-ТЕХНИЧЕСКИЕ ЧЕРТЕЖИ /НИЖЕ ОТМ. ±0.00/

АЛЬБОМ I · АРХИТЕКТУРНО-СТРОИТЕЛЬНЫЕ ЧЕРТЕЖИ / ВЫШЕ ОТМ ±0.00/

АЛЬБОМ II · САНИТАРНО-ТЕХНИЧЕСКИЕ ЧЕРТЕЖИ / ВЫШЕ ОТМ ±000/

АЛЬБОМ III · ЧЕРТЕЖИ ЭЛЕКТРООБОРУДОВАНИЯ И УСТРОЙСТВ СВЯЗИ

АЛЬБОМ IV · СМЕТА

АЛЬБОМ V. АЛЮМИНИЕВЫЕ КОНСТРУКЦИИ ВИТРИН И ТАМБУРОВ

АЛЬБОМ VI. ГАЗОСНАБЖЕНИЕ

АЛЬБОМ VII. АВТОМАТИЗАЦИЯ

Заказ № 95 тираж 300 ЭМПП ЦНИИЭП жилища

I. ОБЩАЯ ХАРАКТЕРИСТИКА ПРОЕКТА

I.I. Проект I2-этажного кирпичного жилого дома на 83 кв. разработан ЦНИИЭП жилища в 1967 году для применения в застройке г.Тольятти /шифр Э-93/ на основе индивидуального проекта института Ленпроект

I 2 Настоящая редакция проекта выпущена с учетом противопожарных требований СНиП II-Л.I-7I и информационного письма ГУПО МВД СССР № 4/72. В проект внесен также ряд изменений, учитывающих изменения нормативных требований, каталогов изделий и наличие железобетонных изделий у заказчика - Дирекции Конаковской ГРЭС.

2. АРХИТЕКТУРНО-ПЛАНИРОВОЧНОЕ РЕШЕНИЕ И ТЕХНИКО-ЭКОНОМИЧЕСКИЕ ПОКАЗАТЕЛИ

2.I. Дом запроектирован односекционным, с незадымляемой лестничной клеткой. Вход в дом осуществляется через вестибюль. Выход на незадымляемую лестницу с каждого этажа осуществляется через воздушную зону.

Здание оборудовано двумя лифтами грузоподъемностью 300 и 500 кг, мусоропроводом, внутренним водостоком, автоматическим дымоудалением и всеми необходимыми видами инженерного оборудования. В здании запроектированы техническое подполье и технический чердак.

2.2. Технико-экономические показатели

Количество квартир	- 83
в т.ч. однокомнатных	- 23
двухкомнатных	- 48
четырехкомнатных	- I2
Жилая площадь	- 2316,20 кв.м
Общая площадь	- 3963,5I кв.м
Общая приведенная площадь	- 4250,53 кв.м
Площадь застройки	- 568,78 кв.м
Строительный объем	- I8588,45 куб.м
в т.ч. подземный	- I63,I3 куб.м
K_I	- 0,63
K_2	- 8,I0

3. НАРУЖНАЯ ОТДЕЛКА

3.I. Фасады выполняются из светлого облицовочного керамического кирпича с соблюдением проектного рисунка швов и прорезкой их на глубину I0 мм.

3.2. Цоколя и боковые стенки крылец облицовываются плиткой "кабанчик".

3.3. Металлические элементы фасадов-поручни и ограждения лоджий окрашиваются в черный цвет.

3.4. Ограждения лоджий приняты в следующих вариантах:
- металлические решетки с экранами из армостекла или асбестоцементных листов,
- металлические решетки со спущенными экранами из асбестоцементных листов,
- из вертикально поставленных бетонных плит с металлическими поручнями.

Асбестоцементные листы окрашиваются в белый цвет красками марок КО, КЧ или ВА. На основе красок КЧ или ВА может выполняться фактурная окраска с песком.

3.5. Столярные изделия- окна, двери - приняты с прозрачной отделкой водостойкими лаками или с окраской масляными красками.

3.6. Нижние поверхности плит лоджий окрашиваются в белый цвет силикатными или ПХВ красками.

3.7. Козырек входа штукатурится по сетке, натягиваемой по металлической раме и окрашивается в светло-серый цвет.

3.8. Ступени входа и покрытие крыльца- мозаичное.

4. ВНУТРЕННЯЯ ОТДЕЛКА

4.I. Кирпичные стены штукатурятся, перегородки подготавливаются под оклейку или окраску, швы панелей на потолках расшиваются цементным раствором.

4.2. Стены жилых комнат передних и коридоров оклеиваются обоями без бордюров с отступом от потолка на 7-I0 см. Стены кухонь и уборных окрашиваются масляной краской светлых тонов на высоту I,6 м. Над оборудованием кухни выполняется панель из глазурованной плитки в 4 ряда, в ванных комнатах - на высоту I,8 м.

4.3. Потолки во всех помещениях и стены выше масляных панелей - клеевая побелка.

4.4. Внутренняя поверхность стен лестничной клетки выполняется из облицовочного кирпича. Ствол мусоропровода и стояки внутреннего водостока окрашиваются красками ПХВ на всю высоту

4.5. Стены мусорокамеры облицовываются керамической плиткой на всю высоту, потолки окрашиваются масляной краской.

4.6. Стены лифтовых шахт затираются цементным раствором и окрашиваются ПХВ - красками.

4.7. Полы в жилых комнатах и передних из линолеума, из паркета или паркетной доски настилаются без фризов и поперечных элементов в дверях-непрерывным рисунком. Полы в поэтажных коридорах и лифтовых холлах из керамической плитки или мозаичные, в кухнях из линолеума или плиток ПВХ. Полы в санузлах из керамической плитки, в вестибюле мозаичные, в мусорокамере-керамическая плитка.

4.8. Внутренняя часть окон и дверей окрашивается масляными красками в белый цвет, входные двери в квартиры-фанерованные.

4.9. Ограждения лестниц окрашиваются масляными красками или нитролаками в черный цвет

4.I0. Стены узла управления - масляная окраска на всю высоту, пол цементный.

5. КОНСТРУКТИВНАЯ ЧАСТЬ

5.I. Фундаменты - монолитная железобетонная плита по грунтовым сваям. Стены подполья - из крупных бетонных блоков.

5.2. Стены наружные - из красного полнотелого кирпича пластического прессования с облицовкой лицевым керамическим кирпичом /ГОСТ 530-7I/, стены внутренние из красного полнотелого кирпича. Проект разработан для температуры наружного воздуха -30°С. Возможность применения силикатного кирпича проверяется расчетом в соответствии с указаниями СНиП II-В 2-7I и § 4.4.3 Справочника проектировщика "Каменные и армокаменные конструкции" 1968 г. /Расчет по раскрытию трещин участков сопряжений внутренних и наружных стен многоэтажных жилых домов/. Марки кирпича и раствора, армирование приведены для летних условий производства работ. При производстве работ в зимнее время руководствоваться указаниями глав СНиП II-В.2-7I, III-В 4-72 и "Рекомендациями по строительству каменных, крупноблочных и крупнопанельных зданий в зимнее время без прогрева" Стройиздат 1972 г

Перемычки в наружных и внутренних стенах сборные железобетонные.

5.3. Перекрытия из сборных железобетонных плит, лестница - незадымляемая по металлическим косоурам, оштукатуриваемым цементным раствором по сетке.

5.4. Лоджии из сборных железобетонных плит, ограждения металлические или железобетонные.

5.5. Перегородки - межкомнатные - гипсобетонные толщиной 80 мм в санузлах шлако- или керамзитобетонные толщиной 60 мм.

5.6. Полы-смотри раздел внутренняя отделка.

5.7. Покрытие из ребристых плит, чердак полупроходной с размещением вентиляционных камер дымоудаления. Кровля - четырехслойный рулонный ковер, крыша неэксплуатируемая с внутренним водостоком

5.8. Мусоропровод с мусорокамерой в I этаже, лифты грузоподъемностью 350 и 500 кг.

5.9. Основной вариант проекта предусматривает применение в кухнях электроплит.В случае применения газовых плит пользоваться альбомомУI "Газоснабжение" , при этом необходимо откорректировать раздел "Электрооборудование" альбом III

5.I0. Проект предусматривает установку лифтов грузоподъемностью 350 и 500 кг по альбому АТ-4 При поставке лифтов после 0I.0I.I975 г необходимо откорректировать при привязке размеры шахт и машинных помещений по указаниям альбома АТ-5.

1973	12-этажный жилой дом на 83 квартиры	ПОЯСНИТЕЛЬНАЯ ЗАПИСКА	ШИФР 3-93-1	АЛЬБОМ 1	ЛИСТ 2

ЦНИИЭП жилища

Рук.отд.Ю.Элельбаум; Гл.инж.отд.Н.Самойлов; Гл.арх.пр.А.Масеева; Гл.инж.пр.Е.Цукерман; Проверил Е.Цукерман

СОГЛАСОВАНО

Дата | Инв.№ | Взамен

NN п/п	Наименование чертежей	NN страниц	NN чертежей	NN п/п	Наименование чертежей	NN страниц	NN чертежей
1	Содержание альбома		1	35	План кровли	33	АС-32
2	Заглавный лист	0	1А	36	Строительная часть лифта	34	АС-33
3	Пояснительная записка	1	2	37	Машинное помещение лифта. Детали	35	АС-34
4	Фасады между осями 1-10 и Б-И	2	АС-1	38	Обрамление дверных проемов лифтов. Детали. Спецификация	36	АС-35
5	Фасады между осями 10-1 и Ж-А	3	АС-2	39	Вход. Козырек. Крыльцо. Разрезы. Узлы	37	АС-36
6	Фрагмент фасада (лоджия)	4	АС-3	40	Вход. Монтажные узлы. Детали	38	АС-37
7	Фрагмент фасада. Вход. Тамбур	5	АС-4	41	Монтажные чертежи мусоропровода	39	АС-38
8	Разрез 1-1	6	АС-5	42	Детали полов	40	АС-39
9	Кладочный план 1 этажа	7	АС-6	43	Детали установки перегородок	41	АС-40
10	Кладочный план 2-3 этажей	8	АС-7	44	Детали крыши. Детали установки радиостоек и телеантенн	42	АС-41
11	Кладочный план 4-7 этажей	9	АС-8	45	Машинное отделение лифта. Планы. Разрезы	43	АС-42
12	Кладочный план 8-12 этажей	10	АС-9	46	План раскладки панелей раздельного пола	44	АС-43
13	Схемы армирования стен. Конструктивные указания.	11	АС-10	47	Ограждение лестницы, спецификация, детали сопряжения ограждений	45	АС-44
14	Детали армирования стен. Спецификация арматуры	12	АС-11	48	Детали установки столярных изделий	46	АС-45
15	Развертка стены с вентиляционными каналами по оси „4"	13	АС-12	49	Деревянные изделия ИДБ-1, ИДБ-2, ИДБ-3	47	АС-46
16	Развертка стены с вентиляционными каналами по оси „5"	14	АС-13	50	Перегородка ИПШ-6, ступени СП11-1, СП11-14, СП11-2. Дверной блок шкафа ПК. Элемен-		
17	Развертка стены с вентиляционными каналами по оси „Г"	15	АС-14		ты витрин В-1, В-2, В-3, В-4, В-5	48	АС-47
18	Развертка стены с вентиляционными каналами по оси „Д"	16	АС-15	51	Развертка сантехнических отверстий в перекрытии	49	АС-48
19	Вентиляционные короба по осям 4, 5, Д, Г	17	АС-16	52	Металлические изделия ОЛ-1, ОЛ-2, М-2	50	АС-49
20	Лестница	18	АС-17	53	Металлические изделия С-11÷С-19; К-1, АМ-1; АМ-2	51	АС-50
21	Фрагменты стен с нишами	19	АС-18	54	Металлические изделия С-20÷С-28	52	АС-51
22	Порядовки наружных стен	20	АС-19	55	Металлические изделия МК-1, МК-2, МБ-1, МБ-2, МБ-3, МБ-4, МБ-5	53	АС-52
23	Порядовки наружных стен (лестничная кл	21	АС-20	56	Металлические изделия МБ-6, МБ-7, АМ-1, АМ-2, АМ-3	54	АС-53
24	Фрагмент фасада (лицевая кладка)	22	АС-21	57	Металлические изделия МС-1, МС-2, МБ-8, М-1, МР	55	АС-54
25	Фрагмент фасада (лицевая кладка)	23	АС-22	58	Спецификация железобетонных изделий	56	АС-55
26	План 1 этажа	24	АС-23	59	Спецификация металлических изделий	57	АС-56
27	План 2-3 этажей	25	АС-24	60	Спецификация изделий	58	АС-57
28	План 4-7 этажей	26	АС-25	61	Декоративное оформление крыши	59	АС-58
29	План 8-12 этажей	27	АС-26	62	Металлические изделия Ф-1, АМ-3	60	АС-59
30	План перекрытия над 1-3 этажами	28	АС-27	63	Фрагмент чердака	61	АС-60
31	План перекрытия над 4-7 этажами	29	АС-28	64	Фрагмент фасада (лоджия, вариант с бетонным ограждением)	62	АС-61
32	План перекрытия над 8-12 этажами	30	АС-29	65	Бетонные ограждения Б-1 и Б-2 (для варианта фасада)	63	АС-62
33	План чердака	31	АС-30	66	Фрагмент фасада (лоджия, вариант с металлическим ограждением)	64	АС-63
34	План покрытия	32	АС-31	67	Металлические ограждения ОА-3, ОА-4 (для вариантов фасада	65	АС-64

Согласовано

Согласовано

Дата

Инв. N

Взамен

Инженер Л.Ниженко

Рук. отд. Ю. Зобельбаум

Гл. инж. отд. Самойлов

Гл. арх. пр. Масеева

Гл. инж. пр. Цукерман

Проверил

ЦНИИЭП жилища

1973

Типовой жилой дом
на 85 квартиры

Содержание альбома 1

Шифр 9-93-1

Альбом 1

Лист 1

0

ФАСАД ПО ОСИ А

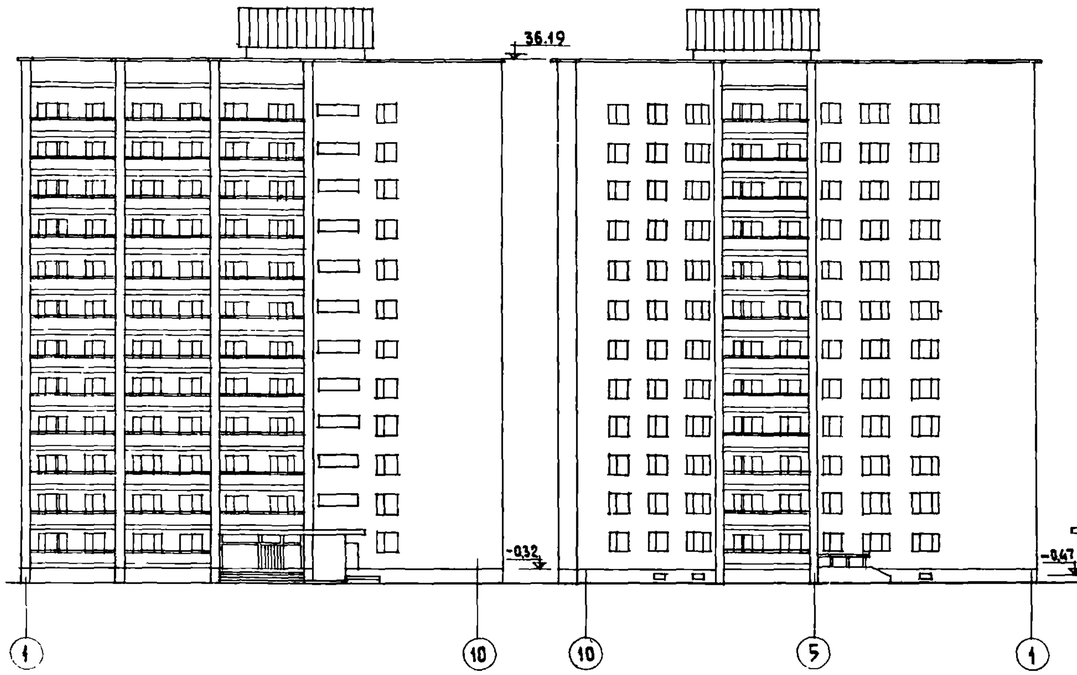

ФАСАД ПО ОСИ И

ФАСАД ПО ОСИ 10

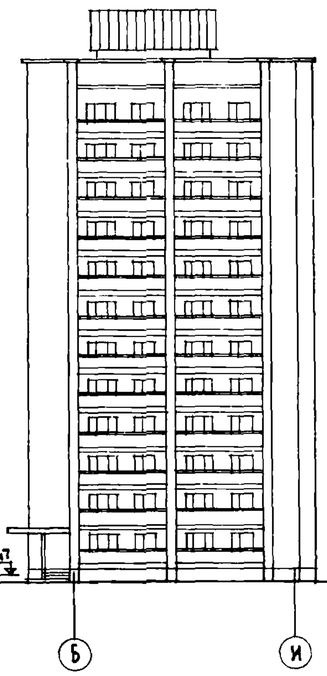

ФАСАД ПО ОСИ 1

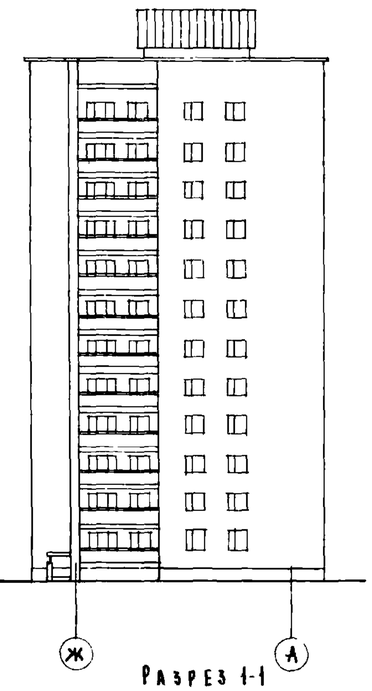

ТЕХНИКО-ЭКОНОМИЧЕСКИЕ ПОКАЗАТЕЛИ			
НАИМЕНОВАНИЕ		ЕД. ИЗМ.	КОЛ-ВО
КОЛИЧЕСТВО КВАРТИР		ШТ	83
В ТОМ ЧИСЛЕ	ОДНОКОМНАТНЫХ	"	23
	ДВУХКОМНАТНЫХ	"	48
	ЧЕТЫРЕХКОМНАТНЫХ	"	12
ЖИЛАЯ ПЛОЩАДЬ		КВ.М	2316.20
ОБЩАЯ ПЛОЩАДЬ		"	3963,51
ОБЩАЯ ПРИВЕДЕННАЯ ПЛОЩАДЬ		"	4250,53
ПЛОЩАДЬ ЗАСТРОЙКИ			568,78
СТРОИТЕЛЬНЫЙ ОБЪЕМ		КУБ.М	18588.45
В Т.Ч. ПОДЗЕМНЫЙ		"	163.13
K_1		–	0.63
K_2		–	8.10

План 1 этажа

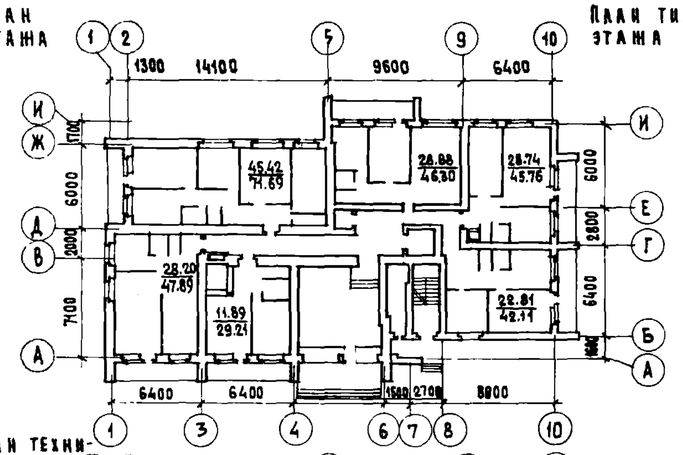

План типового этажа

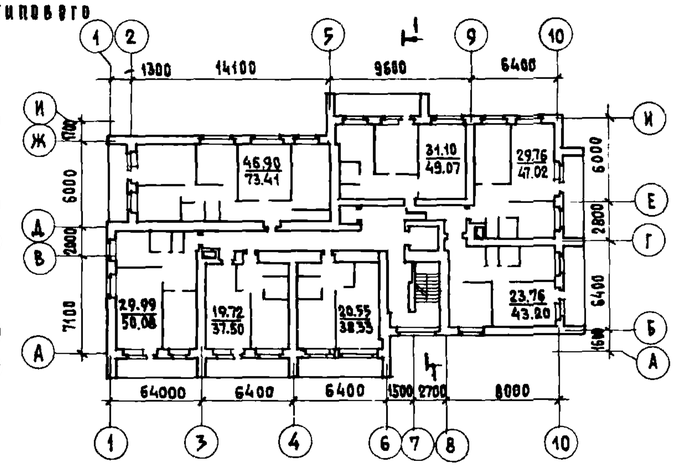

План технического подполья

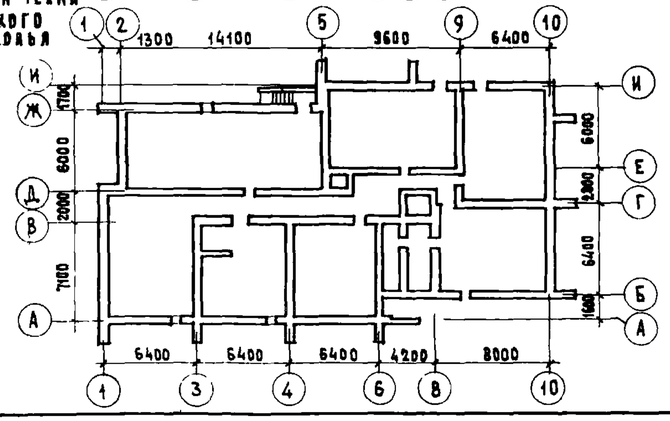

Разрез 1-1

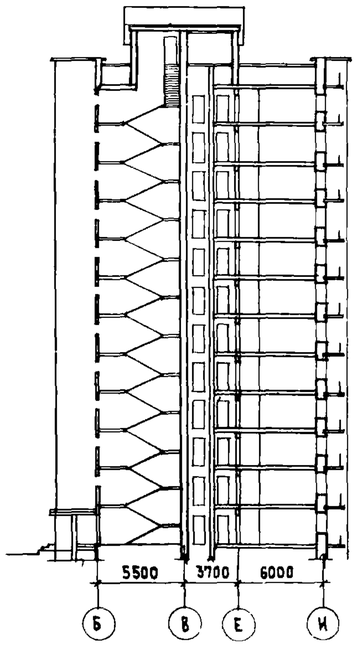

Примечание

Потребная мощность приведена для варианта с электропантами

СТОИМОСТНЫЕ ПОКАЗАТЕЛИ			
НАИМЕНОВАНИЕ		ЕДИН. ИЗМ.	КОЛИЧЕСТВО
СМЕТНАЯ СТОИМОСТЬ		ТЫС. РУБ	540.77
СТОИМОСТЬ 1 м² ЖИЛОЙ ПЛОЩАДИ		РУБ	235 47
СТОИМОСТЬ 1 м² ОБЩЕЙ ПЛОЩАДИ		РУБ	136.44
ЭКСПЛУАТАЦИОННЫЕ ПОКАЗАТЕЛИ			
НАИМЕНОВАНИЕ		ЕД. ИЗМ.	КОЛИЧЕСТВО
РАСХОД ТЕПЛА В ТОМ ЧИСЛЕ НА ОТОПЛЕН.		ККАЛ/ЧАС	698600
НА ГОРЯЧЕЕ ВОДОСНАБЖЕНИЕ		ККАЛ/ЧАС	265600
РАСХОД ВОДЫ	ХОЛОДНОЙ	Л/СЕК	~~1.34~~ 1.39
	ГОРЯЧЕЙ	Л/СЕК	3.04
НЕОБХОДИМЫЙ НАПОР НА ВВОДЕ	ГОРЯЧЕЙ	М	41
	ХОЛОДНОЙ	М	49/49
РАСХОД ГАЗА (ВАРИАНТ С ГАЗОВЫМИ ПАНТАМИ)		НМ³/ЧАС	26.60
ПОТРЕБНАЯ МОЩНОСТЬ	ЭЛЕКТРООСВ.	КВТ	96
	СИЛОВАЯ	КВТ	43.31
КОЛИЧЕСТВО РАДИОТОЧЕК		ШТ	83
ТЕЛЕФОННЫЙ ВВОД		ПАР	50

1973	ЗАГЛАВНЫЙ ЛИСТ	3-93-1	АЛЬБОМ 1 / ЛИСТ 1А

ЦНИИЭП ЖИЛИЩА г. Москва

Согласовано: Нанашев

Рук. мастерской: С. Дадья; Гл. инж. мастерской: А. Масеева; Гл. арх. пр-та: Ю. Эпельбаум; Гл. инж. пр-та: А. Самойлов; Рук. гр. инж.: В. Алешина

Архитектор: А. Масеева; Проверил: А. Цукерман

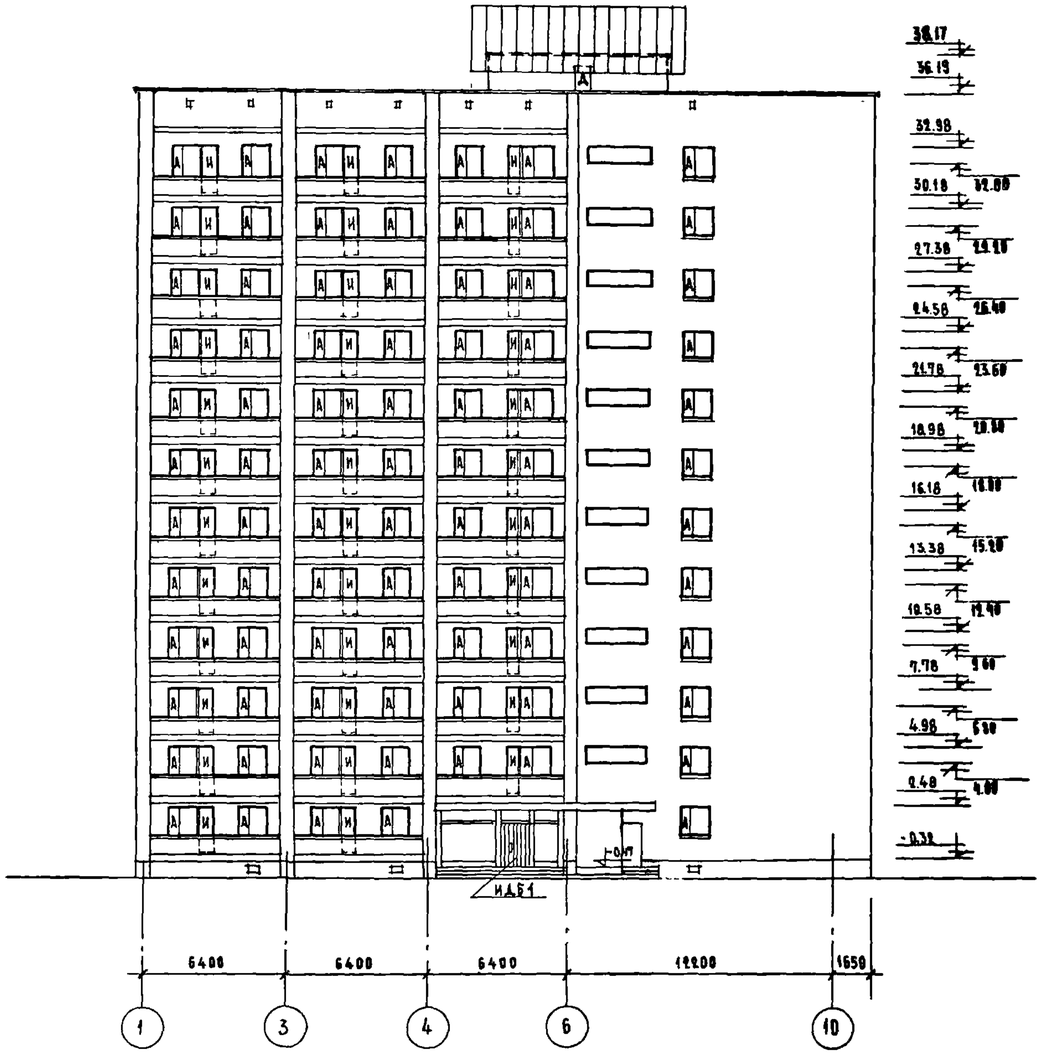

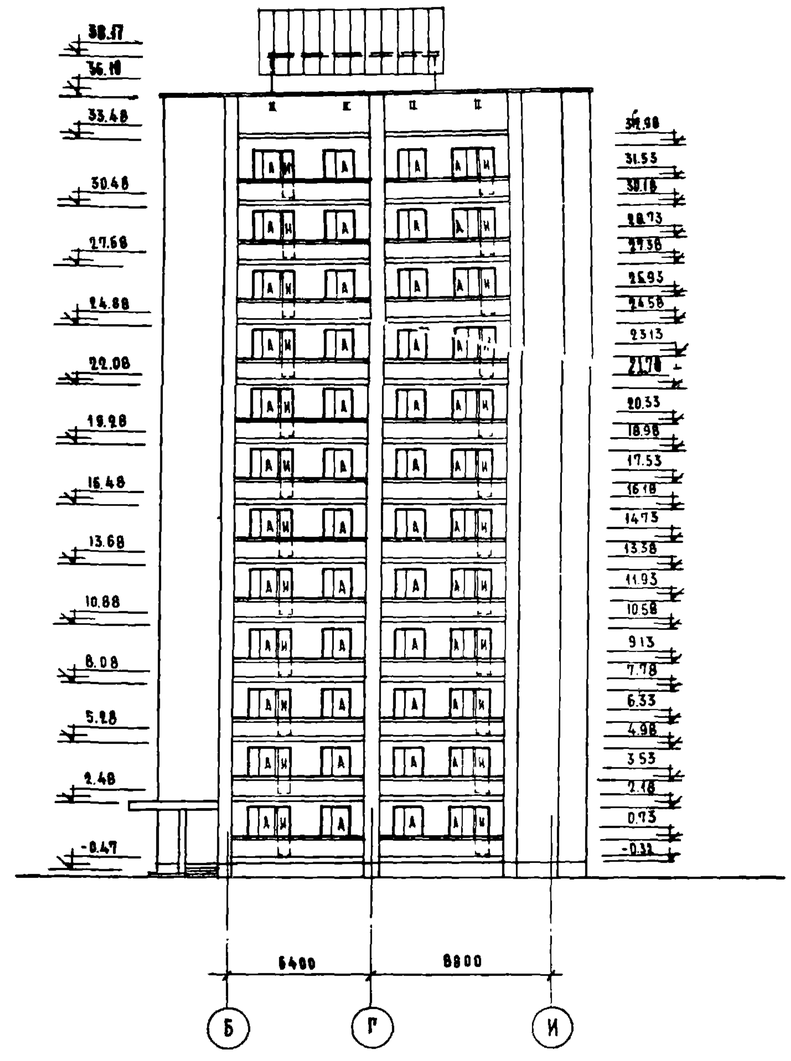

СПЕЦИФИКАЦИЯ СТОЛЯРНЫХ ИЗДЕЛИЙ					
МАРКА		НАИМЕНОВАНИЕ	1 ЭТ	2-12 ЭТ.	ВСЕГО
А	ОС 15 14	ОКОННЫЙ БЛОК	18	20	238
Е	ОС 15 21	ОКОННЫЙ БЛОК	3	3	36
И	БС 22 07	ДВЕРНОЙ БЛОК	6	7	83
В	ОБП 2	ОКОННЫЙ БЛОК В МАШИН. ОТД. ЛИФТА	–	–	2
Г	ИДБ-1	ДВЕРНОЙ БЛОК ГЛАВНОГО ВХОДА	2	–	2
Д	ДВ8	ДВЕРНОЙ БЛОК ВЫХОД НА КРЫШУ	–	1	1

ПРИМЕЧАНИЯ:

1 Карнизную часть лоджий см лист АС-19
2 Ограждение лоджий см лист АС-3
3 Детали входа см лист АС-4
4 Двери в лестничную клетку и мусоро-камеру включены в спецификацию на плане 1 этажа
5 В случае применения декоративного оформления крыши см лист АС-58

1973	12-ЭТАЖНЫЙ ЖИЛОЙ ДОМ НА 83 КВАРТИРЫ	ФАСАДЫ МЕЖДУ ОСЯМИ 1-10 И Б-И	ШИФР Э-93-1	АЛЬБОМ 1	ЛИСТ АС-1

ЦНИИЭП жилища

РУК. ОТД. N10	Г. Гусев		
ГА. ИНЖ. ОТД. N10		Ю. ЭПЕЛЬБАУМ	
ГА. АРХ. ПР.		А. САМОЙЛОВ	Б. СПЕВАК
ГА. ИНЖ. ПР.		А. МАСЕЕВА	
СТ. АРХ.		Е. ЧУКЕРМАН	
		Проверил	А. МАСЕЕВА
		Разработал	
		И. САНБОВИЧ	

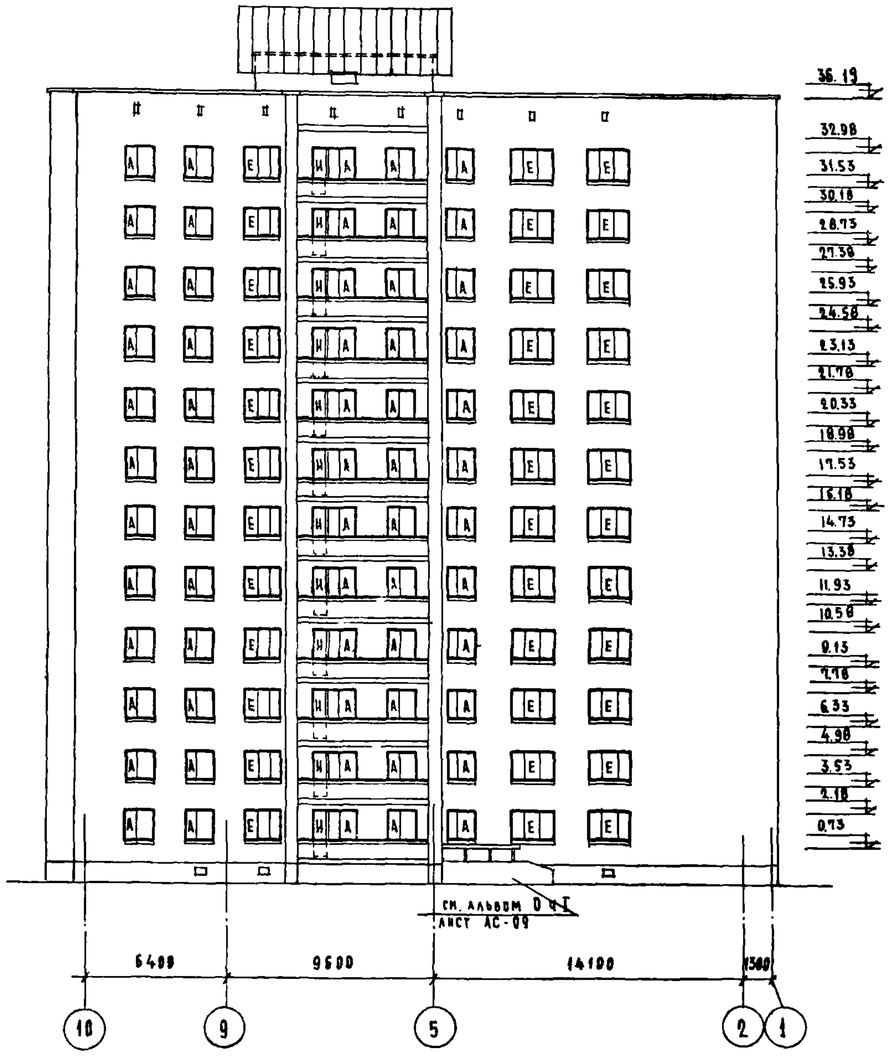

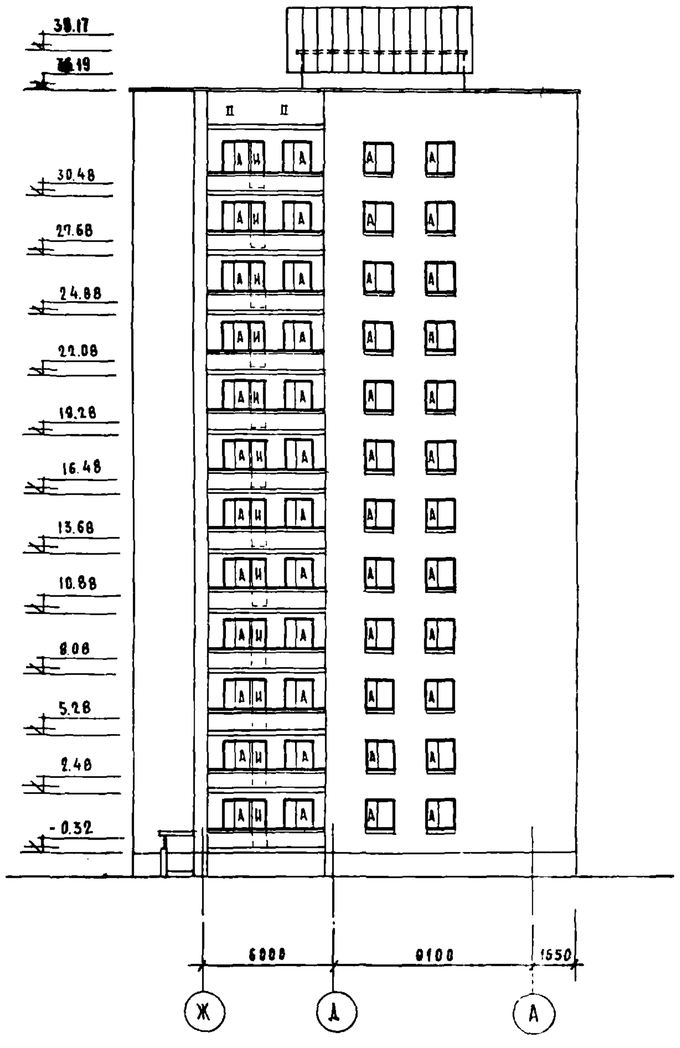

Примечания и спецификацию столярных изделий см лист АС-1

1973	12-этажный жилой дом на 83 квартиры	Ф А С А Д Ы между осями 10-1 и Ж-А	ШИФР 9-93-1	АЛЬБОМ 1	ЛИСТ АС-2

ЦНИИЭП жилища

Рук. отд.			
Гл. инж. отд.			
Гл. арх. пр.			
Гл. инж. пр.			
Ст. арх.			
Разработал	Б. Слевак		
Проверил	А. Масеева		
Н. контр.	Н. Санович		

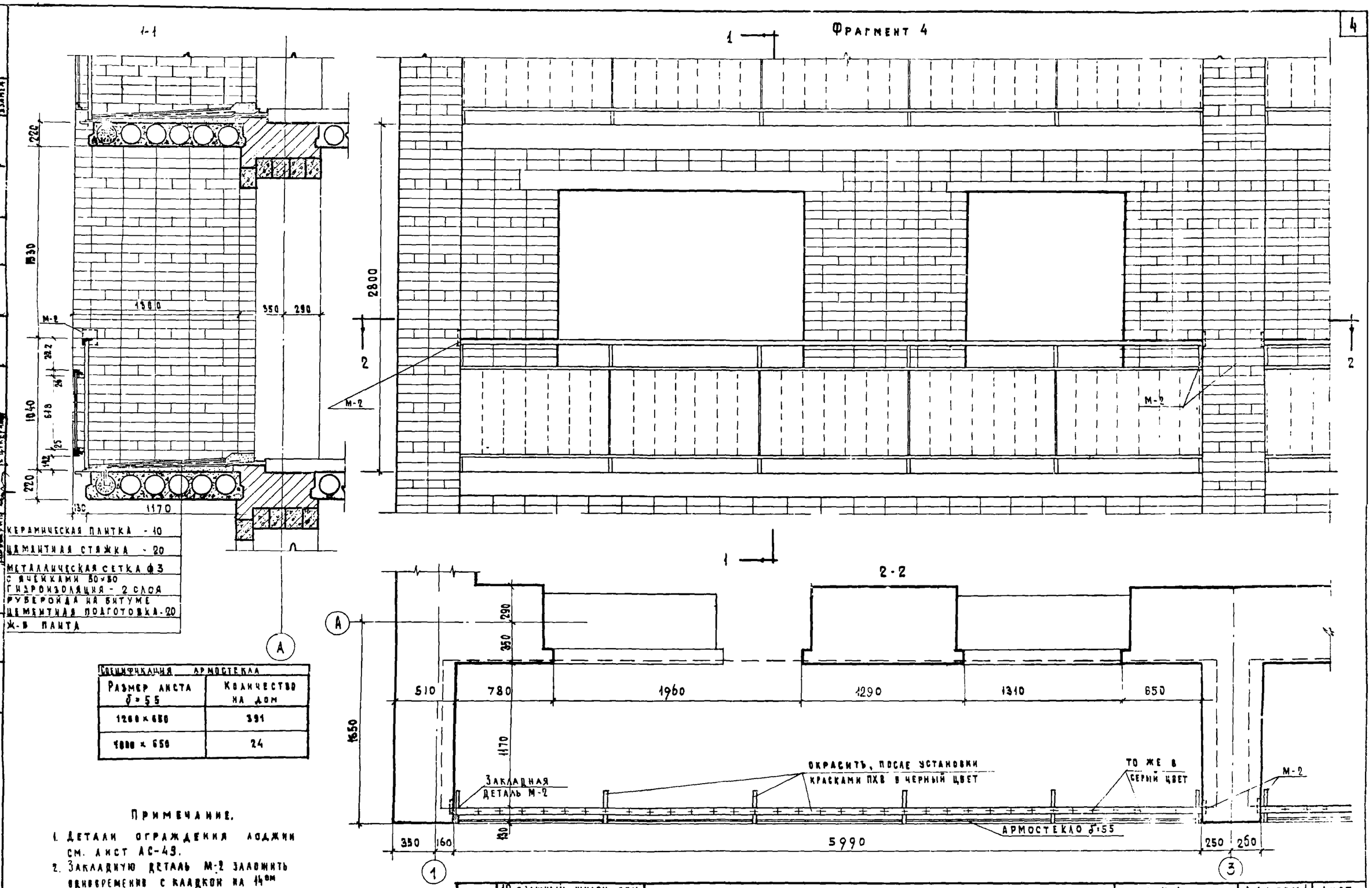

Спецификация армостекла	
Размер листа δ=5.5	Количество на дом
1260 × 650	391
1000 × 650	24

Примечание.

1. Детали ограждения лоджии см. лист АС-43.
2. Закладную деталь М-2 заложить одновременно с кладкой на 14ом ряду кирпича от уровня балконных плиты.

1973	12-этажный жилой дом на 83 квартиры	Фрагмент фасада /лоджия/	Шифр 3-93-1	Альбом 1	Лист АС-3

ЦНИИЭП жилища

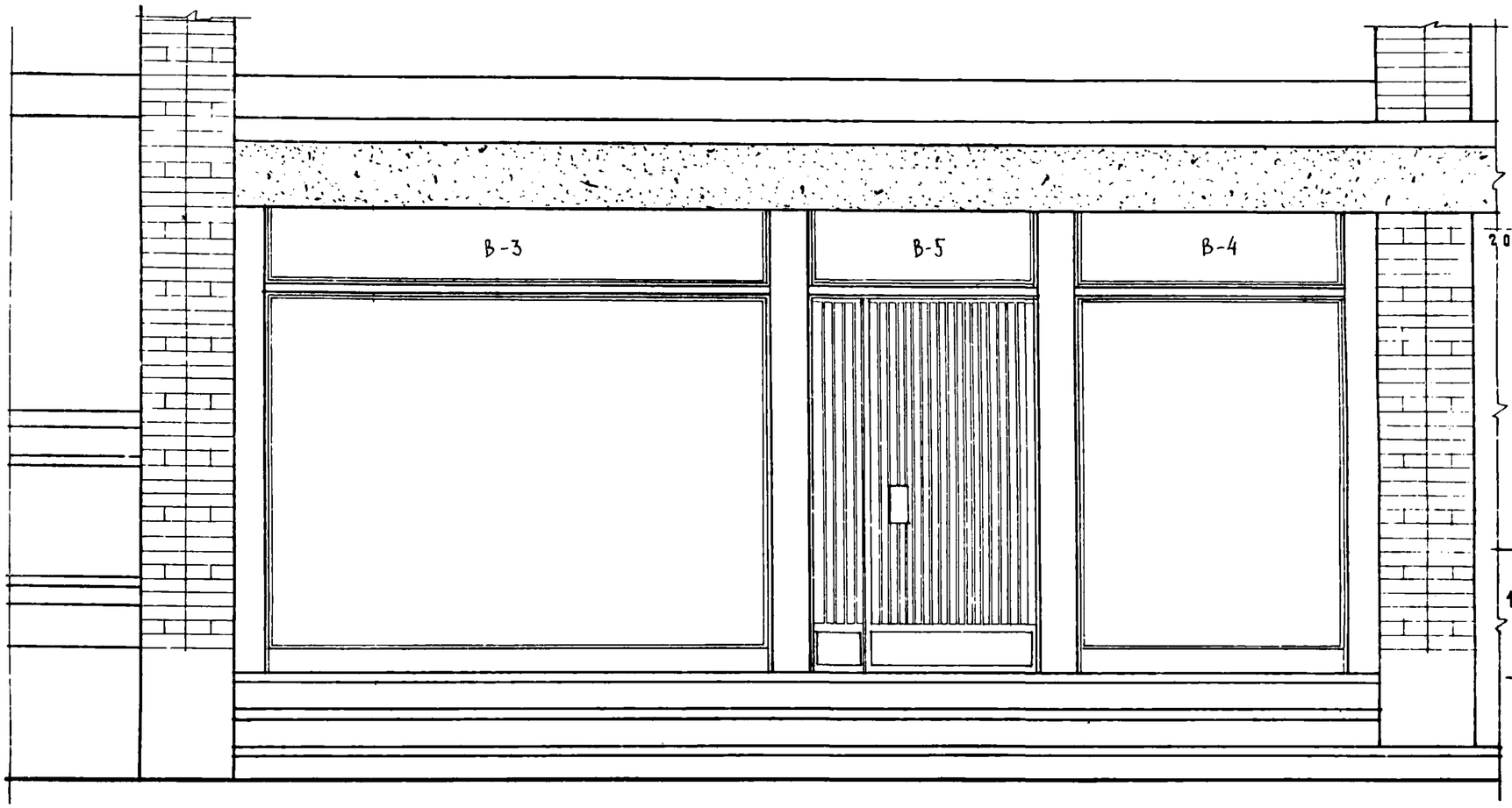

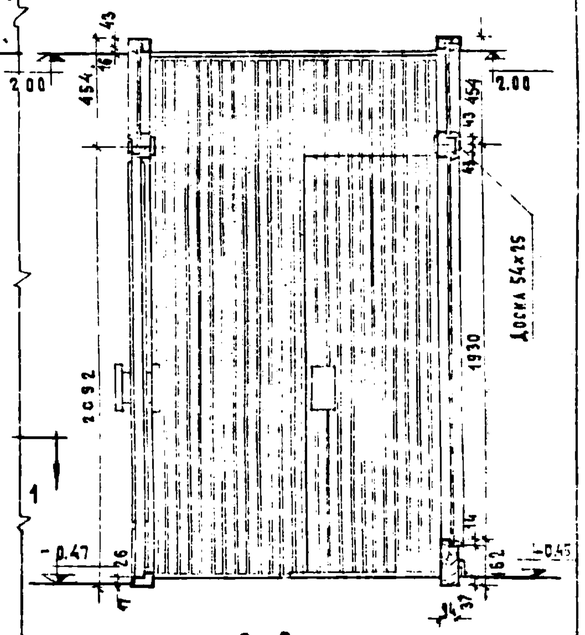

2-2

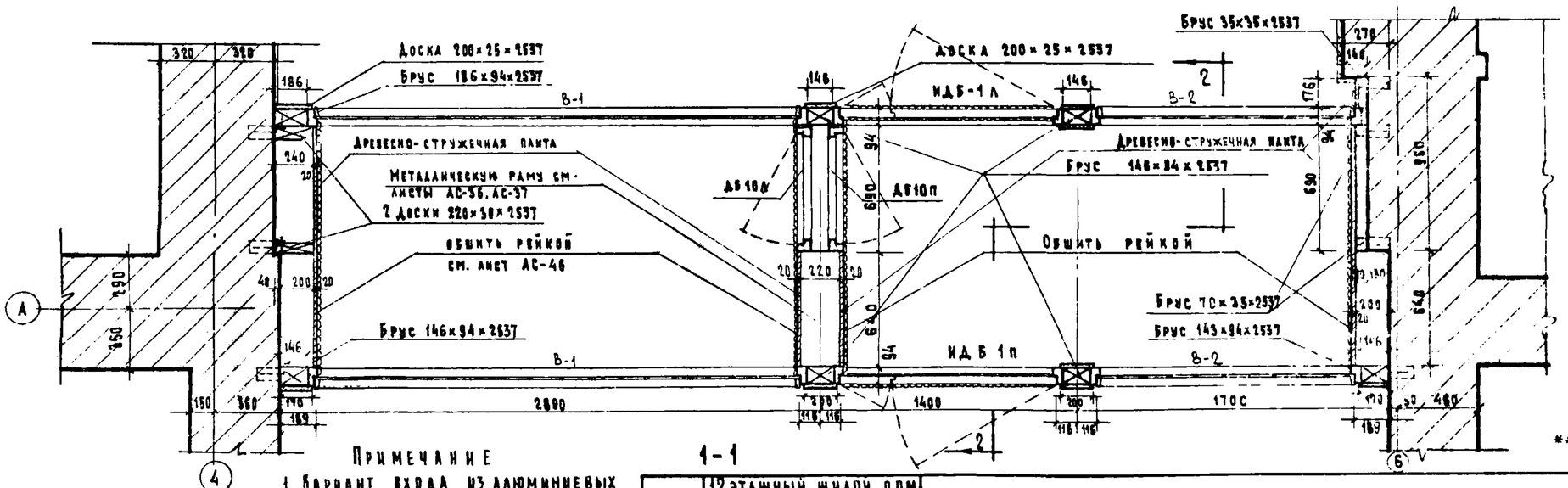

Спецификация стекол* для тамбура			
Ширина	Высота	Площадь м²	Кол-во шт
2560	1870	4.85	2
1370	1870	2.61	2
2560	360	0.93	2
1370	360	0.50	2
1160	360	0.42	2

*Стекло витринное, полированное δ=6мм.

Расход древесины на тамбур**			Итого
Древесина коробок ИДБ-1А(П), ДБ10А(П)	м³	0.596	1.721
Древесина коробок В-1, В-2, В-3, В-4, В-5	м³	0.241	
Древесина брусов 146×94×2537 (6шт)	м³	0.242	
Древесина брусов 35×35×2537 (6шт)	м³	0.105	
Древесина досок	м³	0.221	
Древесина реек	м³	0.317	
Древесно-стружечная	м²		13.0

** Расход древесины подсчитан по черновым заготовкам

Примечание

1 Вариант входа из алюминиевых профилей см альбом V „Алюминиевые конструкции витрин и тамбуров"

1973	12 этажный жилой дом на 83 квартиры	Фрагмент фасада. Вход. Тамбур	Шифр Э-93-1	Альбом 1	Лист АС-4

ЦНИИЭП жилища

Согласовано

Согласовано

Рук. отд. Н. Спелевич; Гл. инж. пр. И. Синявич; Гл. арх. пр. С. Власова; Гр. инж. пр. Э. Глазунова; Ст. арх. Ю. Сидоров; Ст. инж. Л. Максеева; Исполнил А. Максеева; Проверил Е. Кукерман

ЦНИИЭП жилища											
Рук. отд.		А. Зрелецкий	Разработ.		Л. Кукланова	Согласовано		Согласовано			
Гл. инж. пр.		Л. Самойлов									
Гл. арх. пр.		А. Масеева									Дата
Гл. инж. пр.		Е. Цукерман									Инв. №
Ст. арх.		И. Санович	Проверил		А. Масеева						Взамен

Декоративное оформление крыши

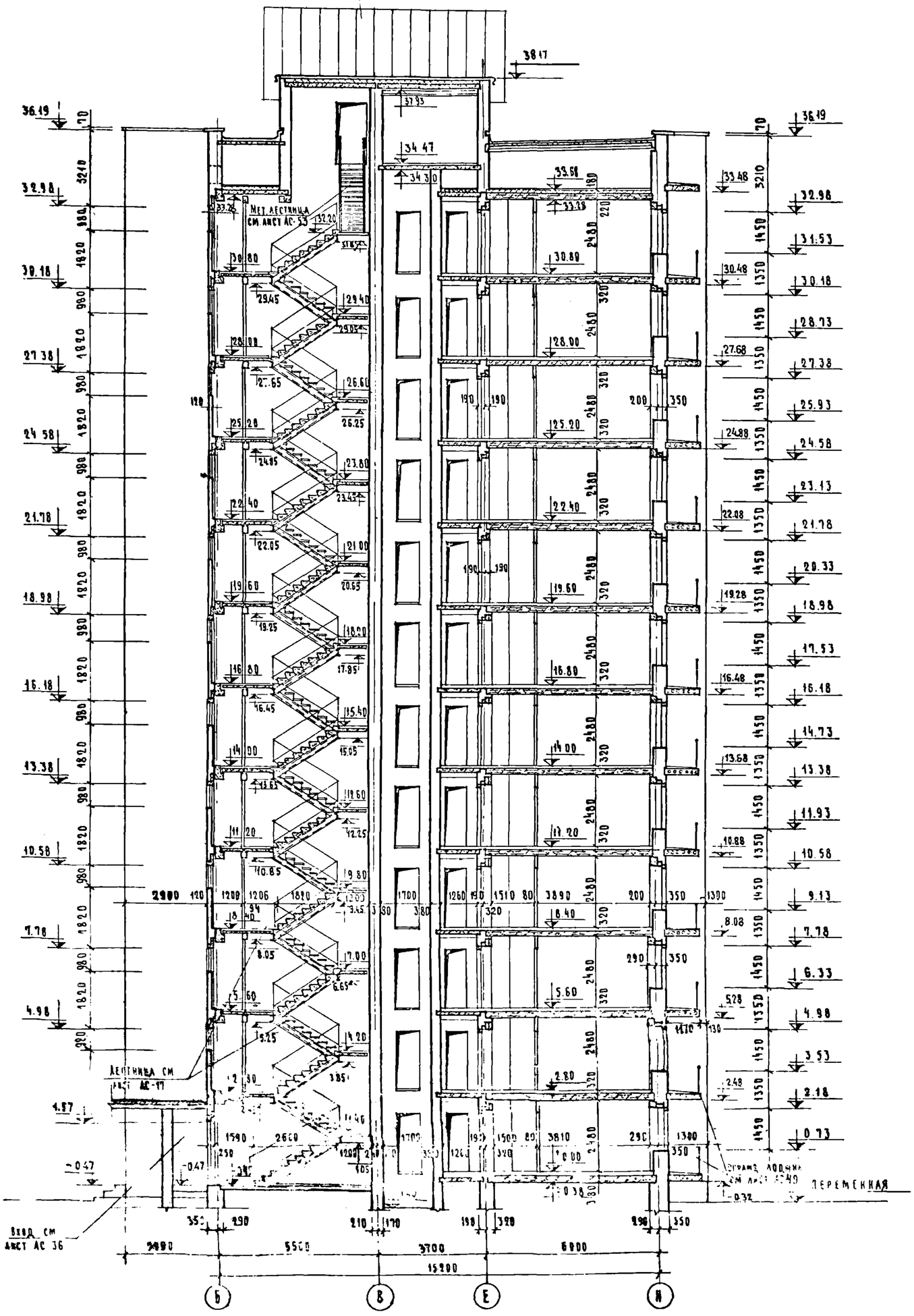

Примечание
В случае применения декоративного оформления крыши см. лист АС-58

1977

12 этажный жилой дом на 83 квар. ирб

Разрез 1-1

Шифр Э 33

Альбом

Лист АС-5

Таблица типов перемычек.

Тип	Эскиз	Тип	Эскиз	Тип	Эскиз	Тип	Эскиз	Тип	Эскиз	Тип	Эскиз	Тип	Эскиз	Тип	Эскиз	Тип	Эскиз	Тип	Эскиз	Тип	Эскиз
1	2.18; 6К; Б-24; 5 шт.	3	2.18; 6К; Б-24 3 шт.; БУ-27 1 шт.	5	2.18; 6К; Б-18 3 шт.; БУ-19 2 шт.	7	2.02; 510; Б-13 2 шт.; БУ-15 2 шт.	9	2.25; 2.02; 6У19; 4 шт.; Б13 2 шт.	11	2.33; 120; БУ-19 1 шт.	13	2.33; 6У19, 1 шт.; Б-34 1 шт.	15	2.02; 510; Б-13 2 шт.; БУ-15 2 шт.	17	1.02; МБ-4 ℓ=1900	19	2.43; МБ-5 ℓ=4180		
2	2.18; 6К; Б-18; 5 шт.	4	2.02; 510; Б-13 3 шт.; БУ-15 1 шт.	6	Б13 2 шт.; 560; 2.41; 1.57; БУ-15 2 шт.	8	6У-15 1 шт.; 2.02; 510; Б-13 3 шт.	10	2.57; 808; 2100×10 ℓ=1000; 23; 2100×10 ℓ=800; 2.40; Б13 3 шт.	12	2.02; 6У15 2 шт.	14	770; 2.02; 6У15 6 шт.	16	Б-13 2 шт.; 560; 2.41; 1.57; БУ-24 1 шт.	18	177; ПБ; 2.33; БУ-19 1 шт.	20	2.33; 510; 260; 6У-18; 1 шт.	21	2.48; МБ-6

Тип	Эскиз
22	П-7; П-7; 2.56; L63×6 ℓ=1700

Таблица марок кирпича и раствора

Наименовая	Материал	1 этаж
Наружные и внутренние стены	Кирпич	100
	Раствор	75

7

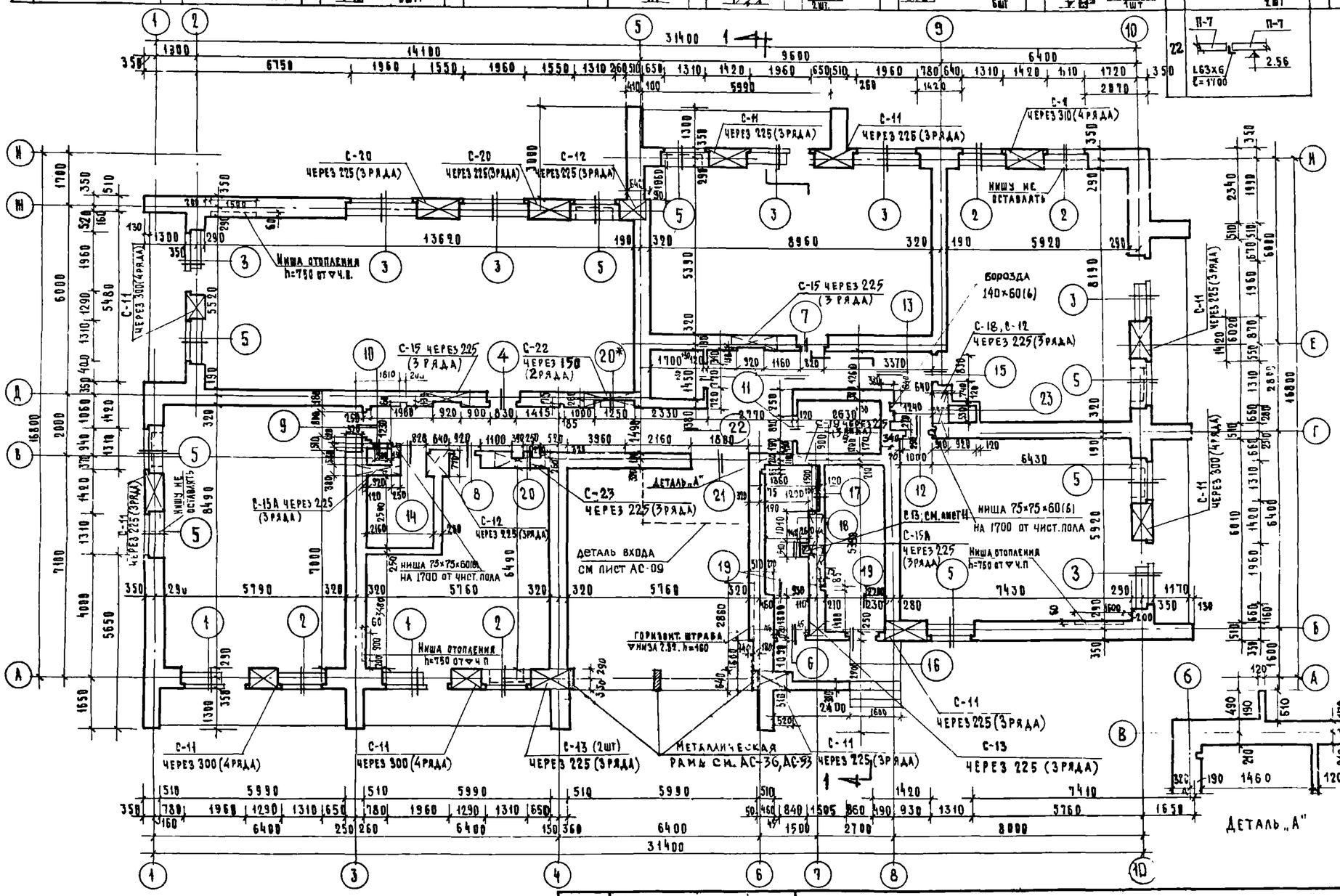

Примечания

1. Материалы для кладки стен принимать согласно таблиц, приведенных на планах этажей.
2. Наружные и внутренние стены выполняются из полнотелого красного кирпича пластического прессования на цементно-известковом растворе.
3. Наружные стены облицовываются однородным лицевым семищелевым керамическим кирпичом светлых тонов.
4. Марки кирпича и раствора указаны для летних условий.
5. Гильзы для ввода в квартиры проводки ЭС и СТ закладывать на высоте 220-230 от чистого пола по черт ЭО и СТ
6. Кладку стен вести совместно с листами АС-18, 19, 20, 21, 22.
7. Кладку стен с вентиляционными каналами вести по чертежам АС-12 13, 14, 15, 16
8. Уширенные швы в наружных стенах толщиной 55см. заполнить мелким щебнем на цементном растворе.
9. Для пропуска сетей инженерного оборудования через стены заложить гильзы из металлических труб.
10. Глубину ниш под окнами для приборов отопления принимать 6см, ширину - по внутреннему размеру окон
    Глубину ниш для холодных шкафов принимать 300мм, ширину - 500 мм. В центре ниш предусмотреть вентиляционное отверстие размером 80×140. на высоте 250 мм от пола.
11. Кладку стен шахты лифта вести по листам АС-33, 34.
12. Передняя стенка ванны облицовывается кирпичем с последующей облицовкой глазурованной плиткой.
13. Разделку санитехнических отверстий см. лист АС-16.

Указания по армированию стен

1. Все пересечения наружных и внутренних стен заармировать металлическими сетками Ф4 ВI с ячейками 50×50 мм через 4 ряда кладки. План раскладки сеток см. на листе АС-10
2. В уровне перекрытия над 1 этажом по всем наружным и внутренним стенам уложить арматурный пояс из 4Ф12 АI. Деталь укладки см. на листе АС-10.
3. Наружные простенки армировать металлическими сетками Ф4 В-I с ячейками 50×50мм в соответствии с указаниями на настоящем чертеже и деталями на листе АС-11
4. Наружные стены под перемычками заармировать металлическими сетками. Деталь укладки см. на листе АС-11
5. Участки стен с нишами армировать сетками по деталям на листе АС-16

Согласовано		Согласовано	
Сектор ОВ	Н. Сосонко	Сектор ЭСН	А. Донберг
Сектор ВК	А. Стариков	Сектор ЭО	
Сектор ЭО	А. Шевирталы	Сектор СТ	
Сектор СТ	Б. Старик		

Руководство		Исполнители	
Гл. инж. отдела	Я. Сандович	Ст. архит.	И. Заглабатин
Гл. арх. пр.	С. Власова	Н. ст. арх.	А. Самонов
Гл. инж. пр.	Г. Князева	Копировал	В. Конторовский
Гл. инж. пр.	Е. Шукеймо	Проверил	Е. Шукеймо

ЦНИИЭП жилища

Инв. №	Дата	Взамен

1973	12-этажный жилой дом на 83 квартиры	Кладочный план 1го этажа	Шифр 3-93-1	Альбом I	Лист АС-6

ТАБЛИЦА ТИПОВ ПЕРЕМЫЧЕК

Тип	Эскиз
1	7.78 / 4.98; 640; Б-24 5шт.
2	7.78 / 4.98; 640; Б-18 5шт.
3	7.78 / 4.98; 640; Б-24 3шт; БУ-27 1шт
4	7.62 / 4.82; 510; Б-13 3шт; БУ-15 1шт
5	7.78 / 4.98; 640; Б-18 3шт; БУ-19 2шт
6	7.78 / 4.98; 120; ИП1 1шт; ИП2 1шт; 7.95 / 5.25
7	7.62 / 4.82; 510; Б-13 2шт; БУ-15 2шт.
8	7.62 / 4.82; 510; Б-13 4шт
9	7.85 / 5.09; 613 2шт; 7.65 / 4.85; БУ19 4шт
10	5.37; 800; ∠100×10 ℓ=1990
11	7.93 / 5.13; 120; БУ-19 1шт.
12	БУ15 2шт; 7.62 / 4.82
13	8.04 / 5.24; МБ-5 ℓ=4190
14	7.93 / 5.13; БУ19 1шт; Б-31 1шт.
15	П7А; БУ19 1шт; 4.98 / 7.25; 613 1шт; 7.93 / 5.13
16	7.62 / 4.82; 510; Б-13 2шт; БУ-15 2шт
17	7.93 / 5.13; БУ-15 2шт. 613 1шт.
18	6.62 / 3.62; МБ-4 ℓ=1900
19	7.93 / 5.13; 160; 613; БУ-15
20	8.00 / 5.20; ∠100×10 ℓ=800; 613 3шт.; 800

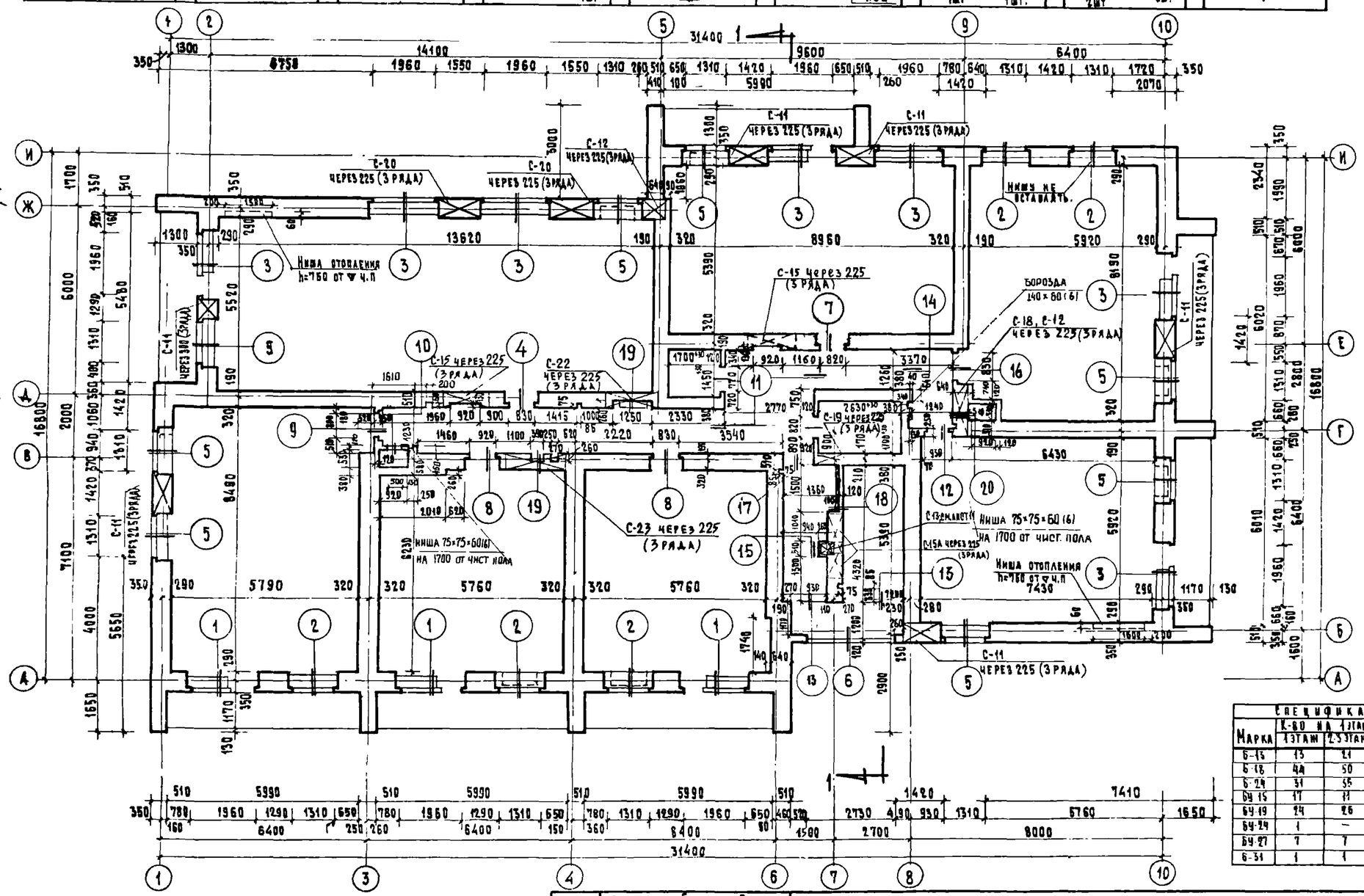

ТАБЛИЦА МАРОК КИРПИЧА И РАСТВОРА

Наименование	Материал	Этажи 2	Этажи 3
Наружные и внутренние стены	кирпич	100	100
	раствор	75	75

Примечания

1. Общие примечания см на листе АС-6
2. Разбивку санитехнических отверстий см лист АС-63

Указания по армированию стен.

1. Все пересечения наружных и внутренних стен 2 этажа заармировать металлическими сетками Ф4В-I с ячейками 50×50 мм. через четыре ряда кладки. План раскладки сеток см. на листе АС-10
2. В уровне перекрытий над 2-3 этажами по всем наружным и внутренним стенам уложить арматурные пояса из 4Ф12 А-II
3. Наружные простенки армировать металлическими сетками Ф4В-I с ячейками 50×50 мм в соответствии с указаниями на настоящем чертеже и деталями на листе АС-11
4. Наружные стены под перемычками заармировать металлическими сетками Е-13 Деталь укладки сеток см. на листе АС-11.
5. Участки стен с нишами армировать сетками по деталям на листе АС-18.

Спецификация перемычек

Марка	К-во на 1 этаж	К-во на 2-3 этаж
Б-13	13	24
Б-18	44	50
Б-24	31	55
БУ 15	17	21
БУ-19	24	26
БУ-24	1	—
БУ-27	7	7
Б-31	1	1
ИП1	—	1
ИП2	—	1
МБ 4	1	1
МБ-5	1	1
МБ-6	1	—
∠100×10 ℓ=1000	1	1

Марка	К-во на 1 этаж	К-во на 2-3 этаж
∠65×6 ℓ=1100	1	—
∠100×10 ℓ=800	1	1

ЦНИИЭП жилищ. А

1973 — 12-этажный жилой дом на 83 квартиры

КЛАДОЧНЫЙ ПЛАН 2-3 ЭТАЖЕЙ

Шифр 3-93-1 | Альбом I | Лист АС-7

Таблица типов перемычек

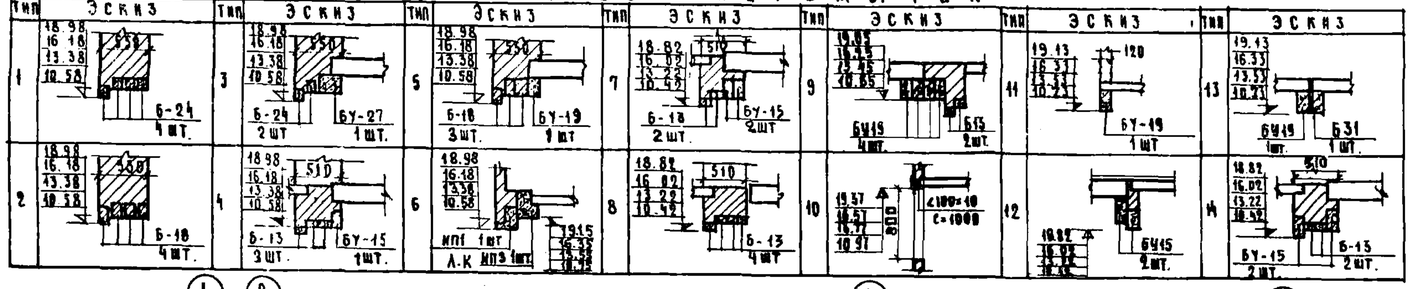

Таблица марок кирпича и раствора

Наименование	Материал	Этажи 4	5	6	7
Наружные и внутренние стены	Кирпич	100	100	100	100
	Раствор	75	75	50	50

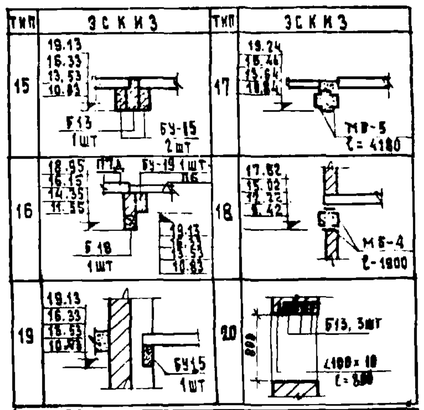

Спецификация перемычек

Марка	К-60 на 1 этаж 4-7 этаж	Марка	К-60 на 1 этаж 4-7 этаж
6-13	24	ИП3	1
6-18	47	БМ 5	1
6-24	30	БМ-4	1
6У 15	11	∠100×10 ℓ=1900	1
6У-19	16	∠100×10 ℓ=600	1
6У-27	5		
ИП1	1		
6З1	1		

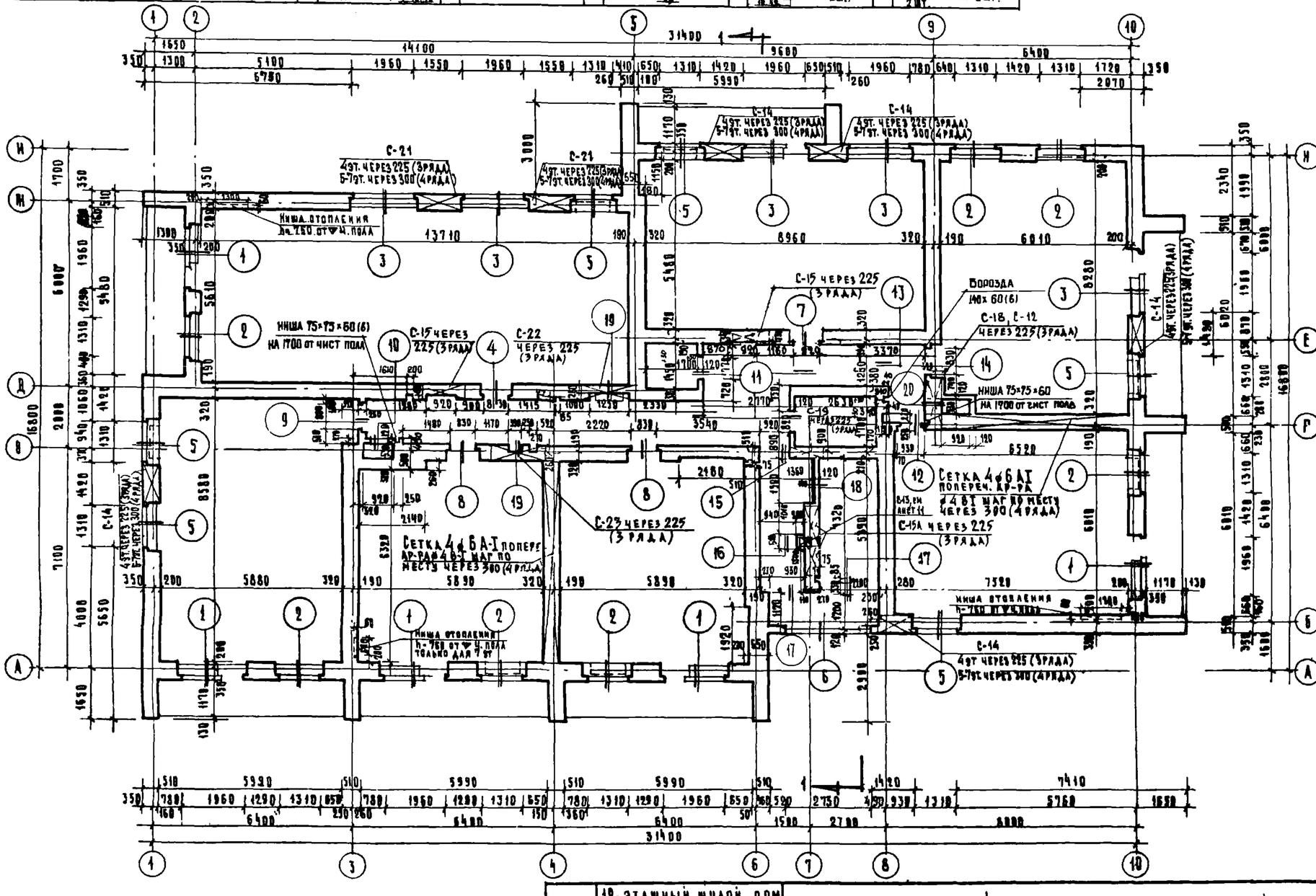

Указания по армированию стен

1. В уровне перекрытий над 4 и 6 этажами по всем наружным и внутренним стенам уложить арматурные пояса из 4ф12АI. Деталь укладки см. на листе АС-10
2. В углах наружных стен и в местах примыкания внутренних стен к наружным на стм. 750 и 1500 от плит перекрытий 4-7 эт. и в уровне верха перекрытий над 6 и 7 эт установить угловые связи ф8мм.
   Места и детали установки см. на листах АС-10, АС-11
3. Наружные простенки армировать металлическими сетками ф4ВI с ячейками 50×50 мм в соответствии с указаниями на настоящем чертеже и деталями на листе АС-11.
4. Наружные стены под перемычками заармировать металлическими сетками. (Деталь укладки сеток см. на листе АС-10) только в 4 эт.
5. Участки стен с нишами армировать сетками по деталям на листе АС-18.
6. Все пересечения наружных и внутренних стен 4 этажа заармировать металлическими сетками ф4В-I с ячейками 50×50 мм через четыре ряда кладки. План раскладки сеток см. на листе АС-10.
7. Стены с вентканалами по осям 4 и Г армировать сетками 4ф6А-I поперек. ар-ра ф4В-I шаг по месту через 300 мм (4 ряда кладки).

Примечания:

1. Общие примечания см. на листе АС-6
2. Разбивку сантехнических отверстий см. лист АС-48.

1973	12-этажный жилой дом на 83 квартиры	Кладочный план 4-7 этажей	Шифр 3-93-1	Альбом 1	Лист АС-8

ЦНИИЭП жилища

Согласовано: Сектор СВЭ; Сектор ВК; Сектор ЭО; Сектор СТ; Сектор ПЗ; Сектор ОТ; Сектор ЭГ-ЛОБАУМ; Ст. архит. ПОСТ АХ; Гл. арх. пр.; Гл. инж. пр.; Рук. отд. и гр.; Разраб. отд. и гр.

Согласовано: Д. Амберг; Н. Лосонко; А. Тарнков; Л. Штемпель; Б. Старик; Н. Анцевич; Ольгова; Е. Кукерман; Е. Кукерман; А. Никеева; Е. Кукерман; Черберна

Дата; Инв. №; Взамен

ТАБЛИЦА ТИПОВ ПЕРЕМЫЧЕК

Тип	Эскиз	Тип	Эскиз	Тип	Эскиз	Тип	Эскиз	Тип	Эскиз	Тип	Эскиз	Тип	Эскиз	Тип	Эскиз	Тип	Эскиз	Тип	Эскиз
1	550; Б-24 4шт	3	550; Б-24 3шт; БУ-27 1шт	5	550; Б-18 3шт.; БУ-19 1шт	7	510; Б-13 3шт; БУ-15 1шт	9	510; Б-13 4шт	11	800; L 100×10 ℓ=1000	13	БУ-15 2шт.	15	Б13, 1шт; БУ15 2шт	17	МБ-4 ℓ=1900	19	МБ-5 ℓ=4180
2	550; Б-18 4шт	4	260; 510; БУ-15	6	120; ИП1 1шт А.К; ИП3 1шт; 33.15	8	510; Б-13 2шт.; БУ-15 2шт.	10	Б-13 4шт. БУ19-3шт	12	320; БУ-19 1шт	14	БУ19 1шт (3шт А,А)(2.97); Б-31 1шт.	16	360; Б13 2шт.; БУ-15 1шт	18	32.85; БУ19, 1шт. П-5; Б18 1шт	20	800; Б13, 3шт; L 100×10 ℓ=800

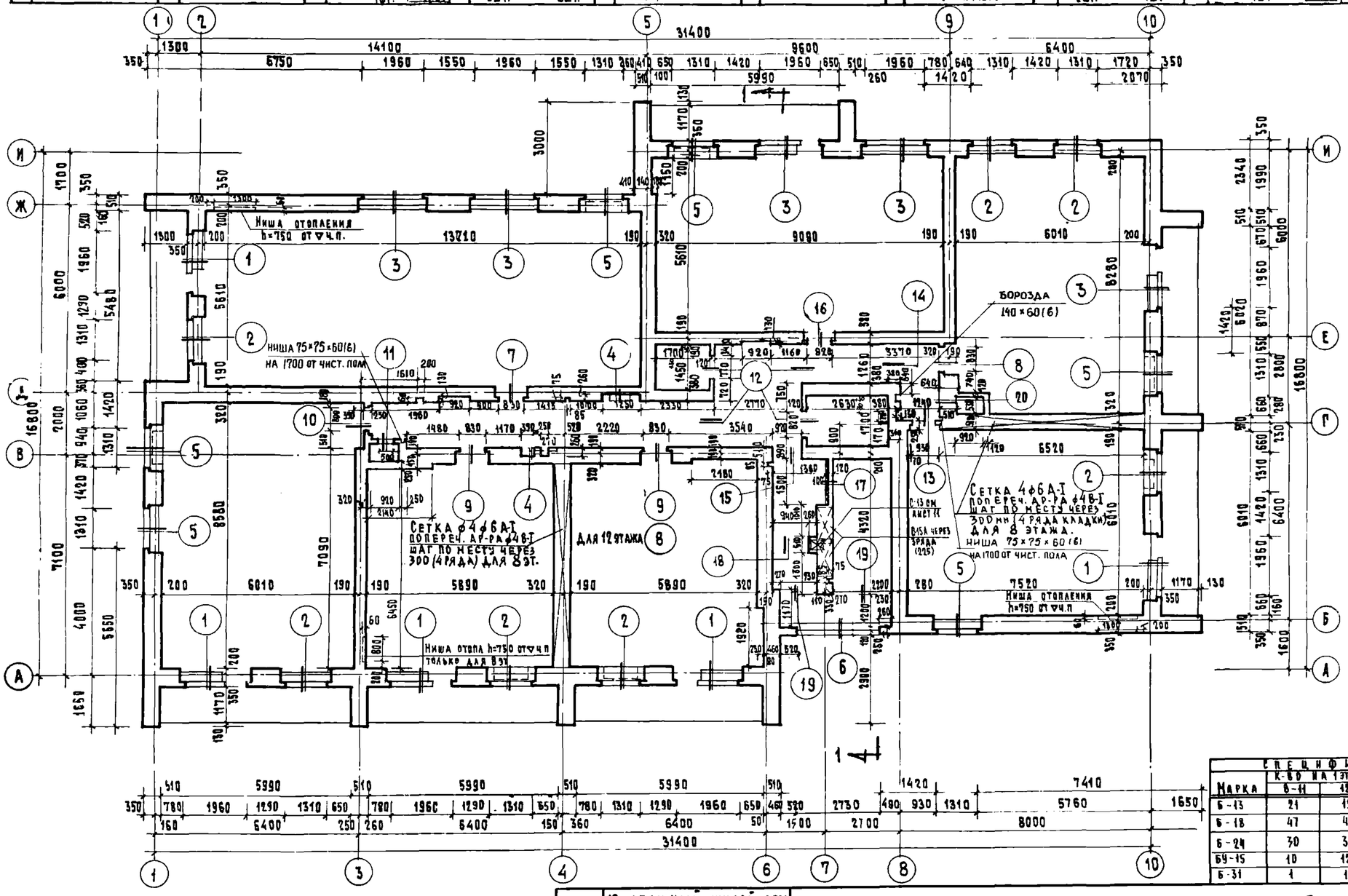

ТАБЛИЦА МАРОК КИРПИЧА И РАСТВОРА

Наименование	Материал	Этажи 8	9	10	11	12
Наружные и внутренние стены	Кирпич	100	75	75	75	75
	Раствор	50	50	25	25	25

Примечания:

1. Общие примечания см. на листе АС-6
2. Разбивку сантехнических отверстий см. лист АС-18

Указания по армированию стен.

1. В уровне перекрытий над 9 и 12 этажами по всем наружным и внутренним стенам уложить арматурные пояса из 4ф12 А-I, деталь укладки см. на листе АС-10
2. В углах наружных стен и в местах примыкания внутренних стен к наружным на отм 750 и 1500 мм от плит перекрытий 8-12эт., и в уровне верха перекрытий над 8, 10 и 11 эт. установить угловые связи ф8мм. Места и детали установки см. на листах АС-10, АС-11
4. Участки стен с нишами армировать сетками по деталям на листе АС-18
5. Стены с вентканалами по осям 4 и Г для 8 этажа армировать сетками 4ф6А-I поперечная арматура ф4Б-I шаг по месту через 300мм (4 ряда кладки).

Спецификация перемычек

Марка	К-во на 1 этаж 8-11	12	Марка	К-во на 1 этаж 8-11	12	Марка	К-во на 1 этаж 8-11	12
Б-13	21	19	БУ-19	15	17	МБ-4	1	1
Б-18	47	47	БУ-27	5	5	МБ-5	1	1
Б-24	30	30	ИП-1	1	1	L100×10 ℓ=1000	1	1
БУ-15	10	12	ИП 3	1	1	L100×10 ℓ=800	1	1
Б-31	1	1						

1973	12-этажный жилой дом на 83 квартиры	Кладочный план 8-12 этажей	Шифр Э-93-1 / Альбом 1 / Лист АС-9

ЦНИИЭП жилища

Согласовано: Гомберг; Сосонко; Старикова; Штейнгрубер; Старик; Санкевич; Валсов; Глазунова; Цукерман; Эпельбаум; Самойлов; Массеева; Монторский; Цукерман

Ст. архит. Самойлов; И.о. ст. арх. Массеева; Копировал Монторский; Проверил Цукерман

Руков. отдела Гл. инж. отдела; Гл. арх. пр.; Гл. инж. пр.; Гл. инж. пр.

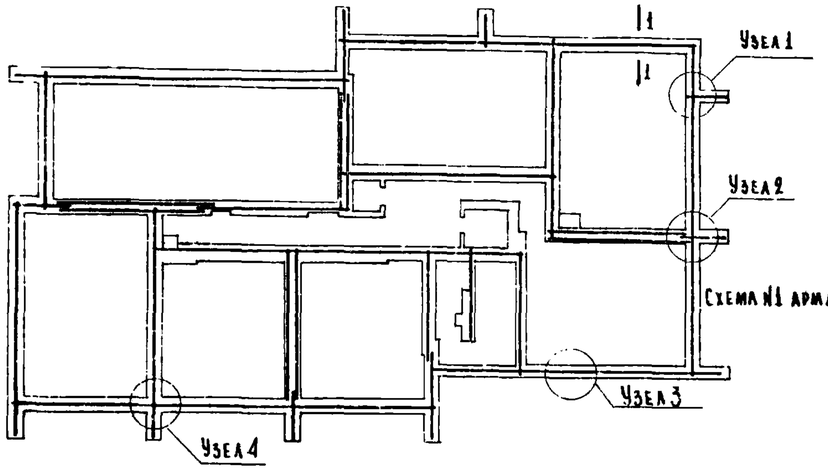

Схема №1 арматурного пояса.

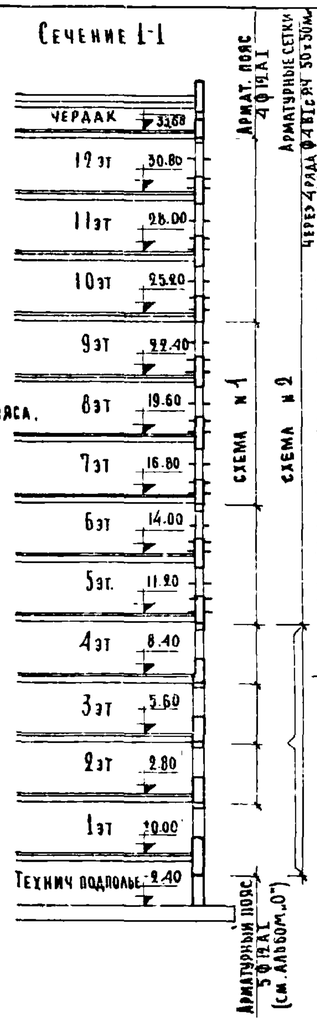

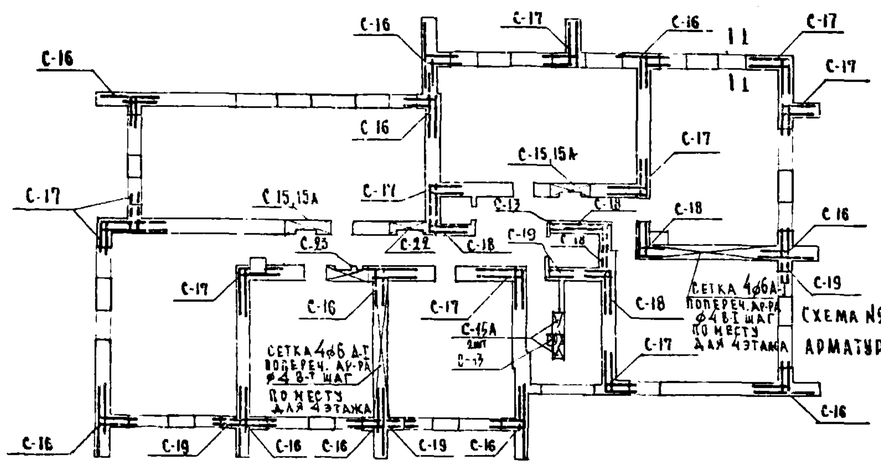

Схема №2 расположения арматурных сеток

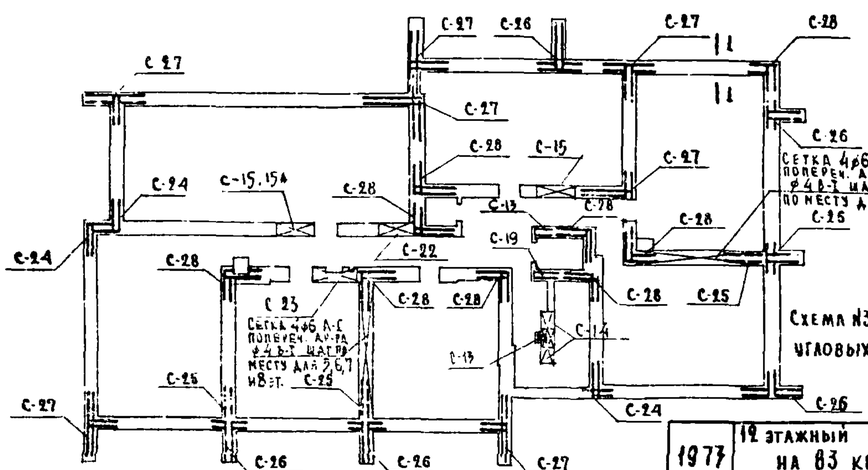

Схема №3 расположения угловых связей

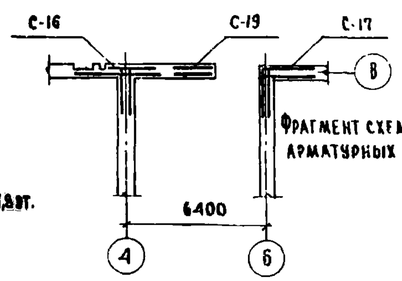

Фрагмент схемы расположения арматурных сеток 1го этажа

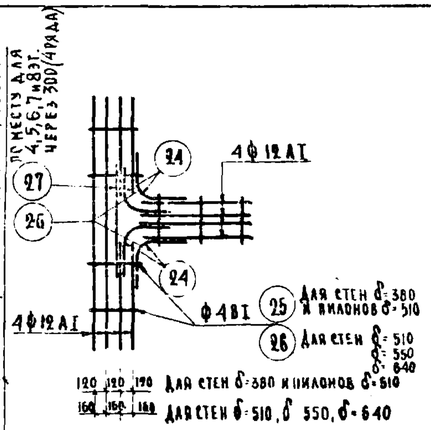

Узел 1

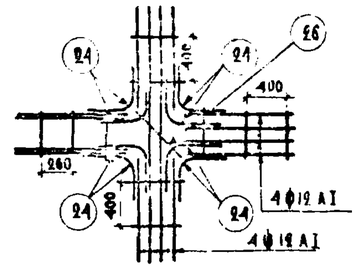

Узел 2

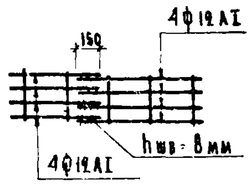

Узел 3

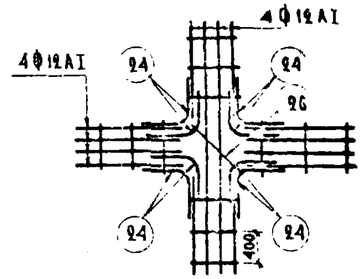

Узел 4

Примечания:

1. Укладку арматурных элементов выполнять по схемам на данном чертеже в соответствии с указаниями на кладочных планах (листы АС 6, 7, 8, 9). Сетки и отдельные позиции см. на листах АС-50, АС-51.
2. Армированные швы выполнять в одной горизонтальной плоскости непрерывно по всем наружным и внутренним стенам в уровне низа перекрытия по схеме №1 и деталям на листе АС 11
3. Армированные швы выполнять из 4ф12АI - продольная арматура и ф4ВI - распределительная. По стенам с вентиляционными каналами укладывать 4ф12АI (спаривать по 2 стержня), распределительную ар-ру ф4ВI ставить через 260мм, в остальных стенах через 400мм.
4. Продольную армат стыковать внахлестку с перепуском 150 мм, сварной шов h-8мм
5. Арматурные сетки укладывать в слое густого цементного раствора см. детали на листе АС 11
6. Сетки, указанные пунктиром, укладывать на один ряд выше или ниже сеток, указанных сплошной линией.
7. Простенки армировать в соответствии с указаниями на кладочных планах.
8. Участки наружных стен под перемычками армировать сетками С 13 в 3х швах. (см. детали на листе АС-11)
9. Угловые связи укладывать в местах пересечения внутренних и наружных стен в 3х уровнях верха перекрытия, в простенке и под подоконником (см. схему 3)
10. Все пересечения наружных и внутренних стен 1,2,3,4 этажей и тех. подполья (см. отм. -1.20) здармировать сетками ф4ВI с яч 50х50 мм через 4 ряда кладки (см. схему 2)
11. Стены с вентканалами по осям 4 и Г армировать сетками 4ф6АI поперек. ар-ра ф4В-I шаг по месту в 4,5,6,7,8 этажах через 300 (4 ряда кладки).

1977	12 этажный жилой дом на 83 квартиры	Схемы армирования стен. Конструктивные указания.	Шифр 3-93-1	Альбом I	Лист АС-10

ЦНИИЭП жилища

Согласовано: Дата, Инв. №, Взамен

Разработал: Князькова; Проверил: Самойлов; Копировал: Масеева; Н. контр.: Шкерман; Гл. спец.: Шкерман; Гл. арх. отд.: Шкерман; Гл. инж. проекта: Шкерман; Гл. инж. пр-та: Шкерман; Гл. арх. пр-та: Шкерман

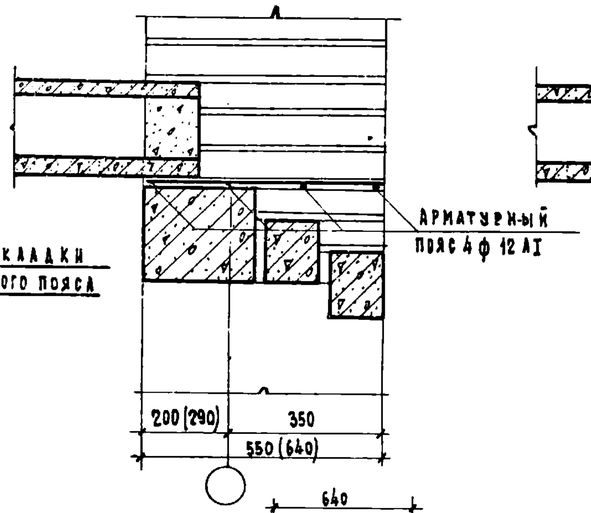

Деталь укладки арматурного пояса

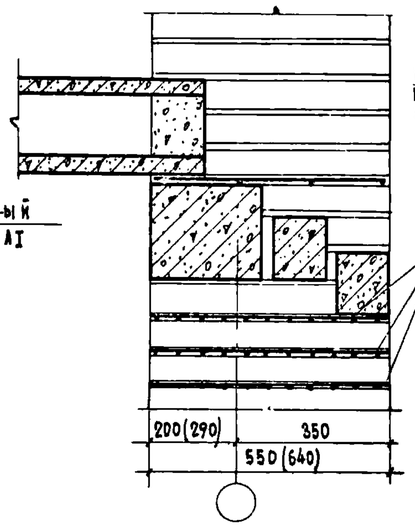

Деталь армирования кладки под перемычки

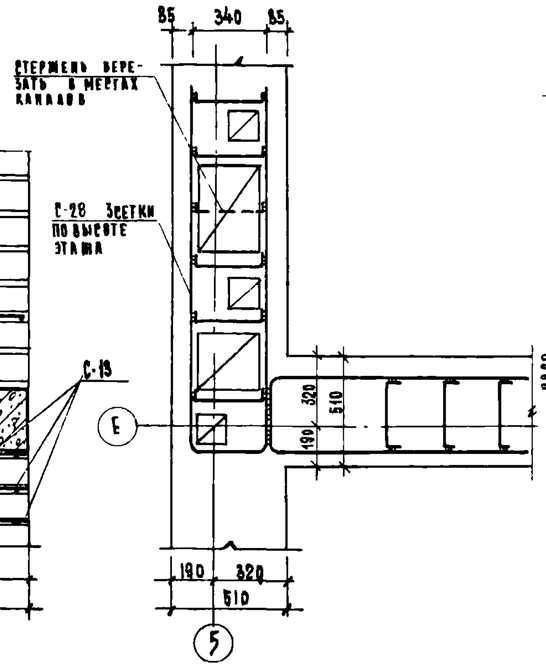

Узлы расположения связевых сеток

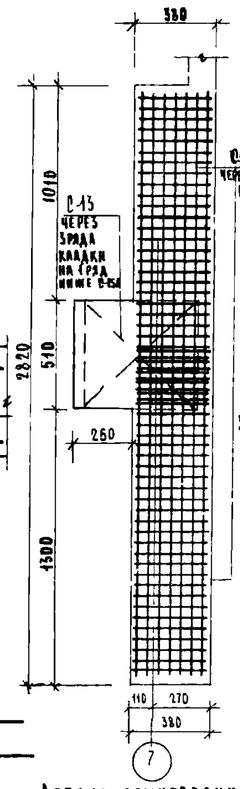

Деталь армирования кладки по оси 7

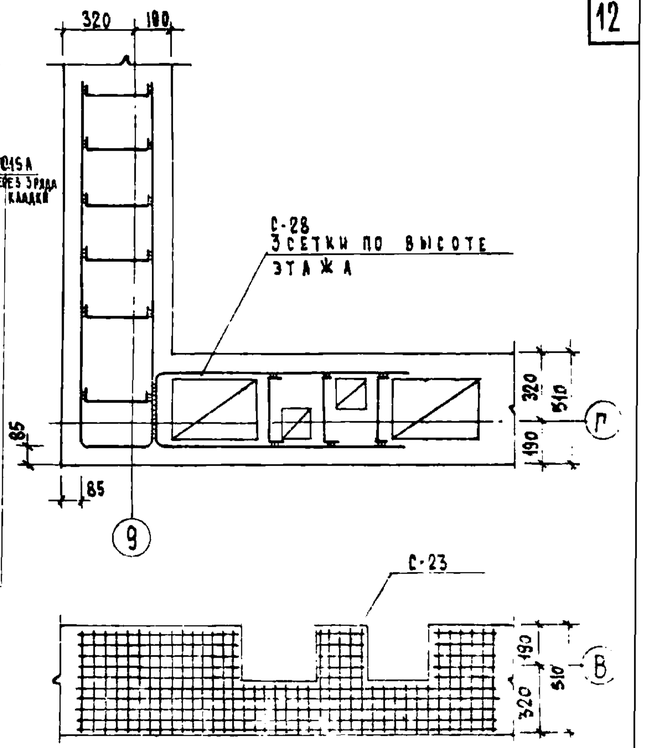

Армирование ниши

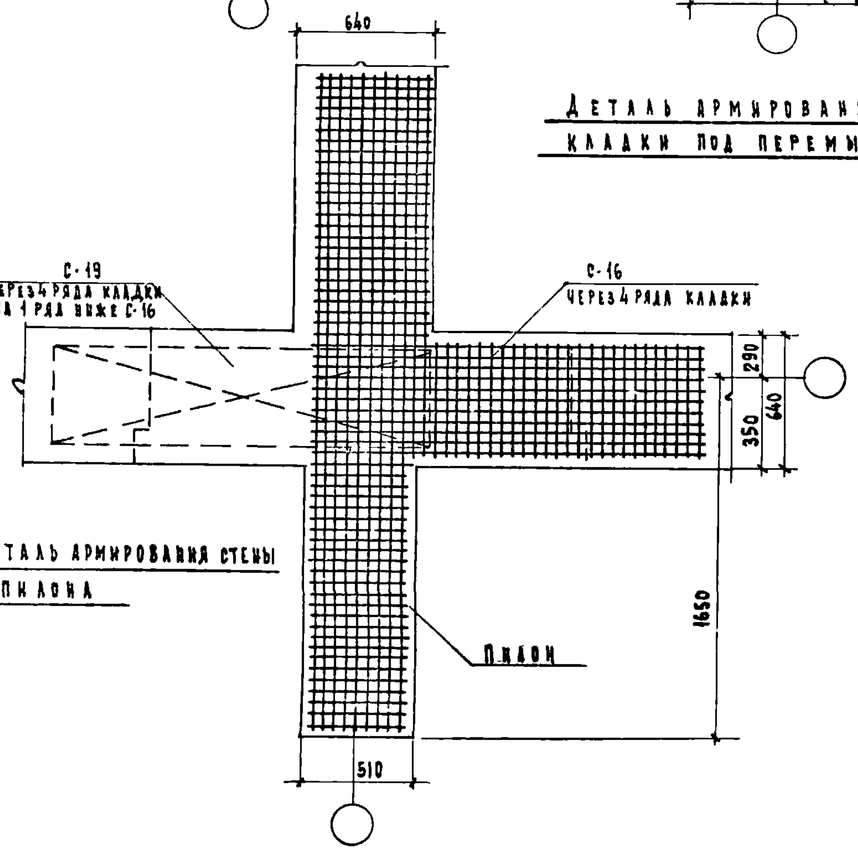

Деталь армирования стены и пилона

Спецификация арматурных сеток на дом.

№ п/п	Сетки	1 этаж	2 этаж	3 этаж	4 этаж	5 этаж	6 этаж	7 этаж	8 этаж	9 этаж	10 этаж	11 этаж	12 этаж	Всего на дом	Вес 1 сетки кг	Общ. вес сеток кг
1	С-11	116	56	40	—	—	—	—	—	—	—	—	—	212	3.22	682.7
2	С-12	14	13	14	—	—	—	—	—	—	—	—	—	41	1.96	80.4
3	С-13	72	53	53	53	11	11	11	11	11	11	11	11	319	3.49	1113.3
4	С-14	—	—	—	55	40	40	40	—	—	—	—	—	175	2.74	479.5
5	С-15	22	22	22	22	22	22	22	8	8	8	8	—	186	2.66	495.0
6	С-16	99	99	99	99	—	—	—	—	—	—	—	—	396	8.68	3440.0
7	С-17	90	90	90	90	—	—	—	—	—	—	—	—	360	5.30	1910.0
8	С-18	42	47	47	47	11	11	11	—	—	—	—	—	216	3.28	708.0
9	С-19	38	38	38	38	11	11	11	—	—	—	—	—	185	3.08	570.0
10	С-20	16	16	16	—	—	—	—	—	—	—	—	—	48	3.49	167.5
11	С-21	-	-	-	22	45	45	45	—	—	—	—	—	157	2.97	466.0
12	С-22	11	11	11	11	11	11	11	—	—	—	—	—	77	2.87	221.0
13	С-23	11	11	11	11	11	11	11	—	—	—	—	—	77	4.22	328.9
14	С-24	—	—	—	—	9	9	9	9	9	9	9	9	72	2.58	186.0
15	С-25	—	—	—	—	9	9	9	9	9	9	9	9	72	2.46	177.0
16	С 26	—	—	—	—	18	18	18	18	18	18	18	18	144	4.71	680.0
17	С-27	—	—	—	—	21	21	21	21	21	21	21	21	166	6.15	1020.0
18	С-28	—	—	—	—	27	27	27	27	27	27	27	27	216	4.02	870.0
19	С-15А	24	22	22	22	22	22	22	30	30	30	30	22	298	1.96	584.1
20	Сетка 4ф4АI	—	—	—	458 пм-ф6АI 430 пм-ф4АI	458 пм-ф6АI 430 пм-ф4АI	458 пм-ф6АI 430 пм-ф4АI	458 пм-ф6АI 430 пм-ф4АI	458 пм-ф6АI 430 пм-ф4АI	—	—	—	—	2150-ф6АI 2150-ф4АI	5.45 2.15	7345
21	Арматурный пояс 4ф12АI	209 пгм	209 пгм	209 пгм	209 пгм	—	209 пгм	—	—	209 пгм	—	—	209 пгм	3852 пгм	5200.7	5363
	ф4 АI	235 пгм	235 пгм	235 пгм	235 пгм	—	230 пгм	—	—	230 пгм	—	—	230 пгм	1630 пгм	163	
22	2 ф6 АI	102 пгм	102 пгм	102 пгм	102 пгм	102 пгм	102 пгм	102 пгм	102 пгм	102 пгм	102 пгм	102 пгм	102 пгм	1224 пгм	—	274.7

Итого 20548.6 кг

Примечания

1. Мет. изделия С-11 - С-19 см. на листе АС-50; С-20 ÷ С-27 см. на листе АС-51.

1973	12 этажный жилой дом на 83 квартиры	Детали армирования стен. Спецификация арматуры	Шифр 3-93-1	Альбом 1	Лист АС-11

ЦНИИЭП жилища

Согласовано

Согласовано

Рук. отдела Ю. Кузнечев

Гл. инж. проекта Е. Кукерман

Гл. арх. пр. А. Масеева

Гл. инж. пр. Е. Кукерман

Разработал Л. Самойлов

Проверил Е. Кукерман

Изм. Кол.уч. Лист № док. Подп. Дата

Взамен инв. №

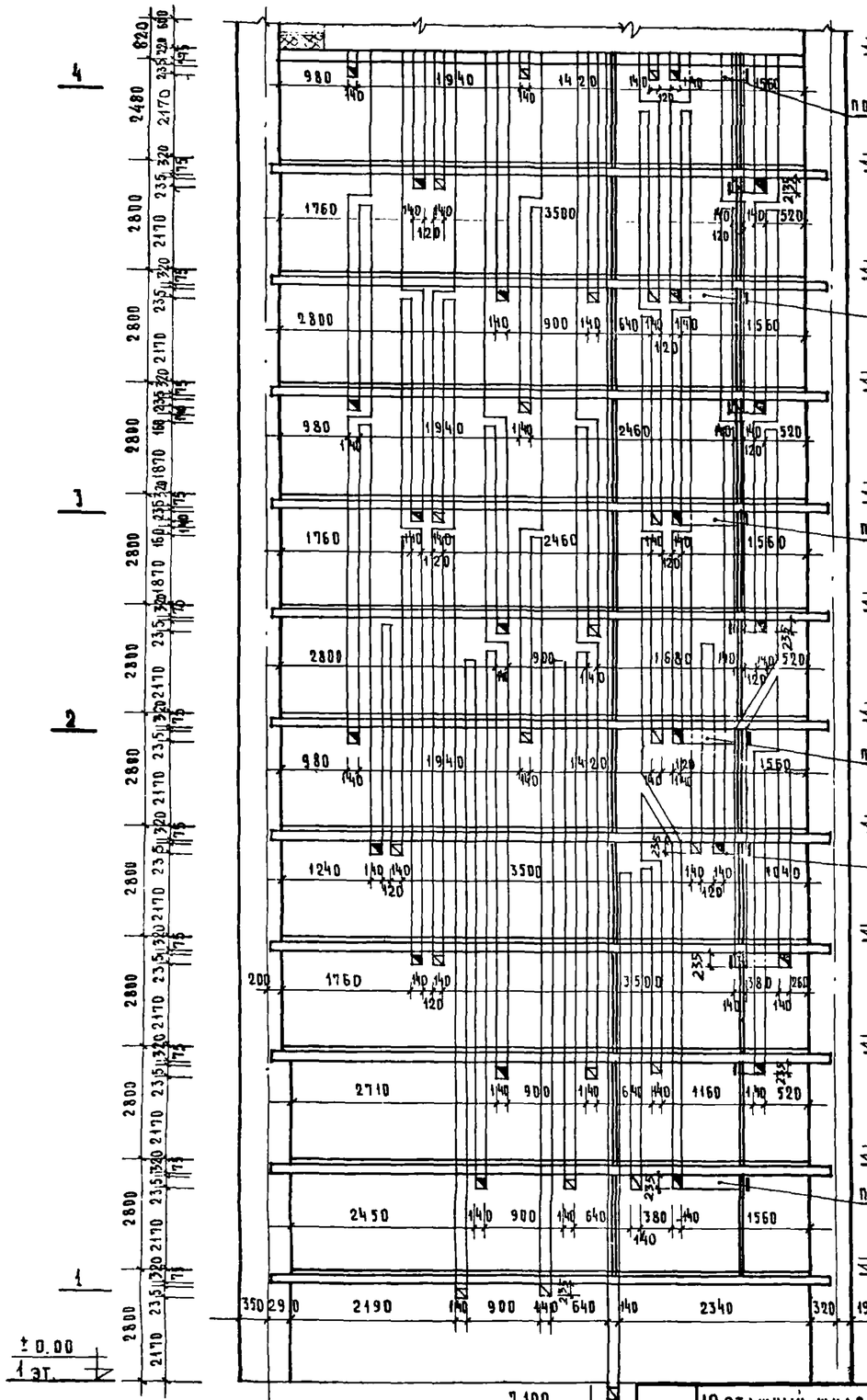

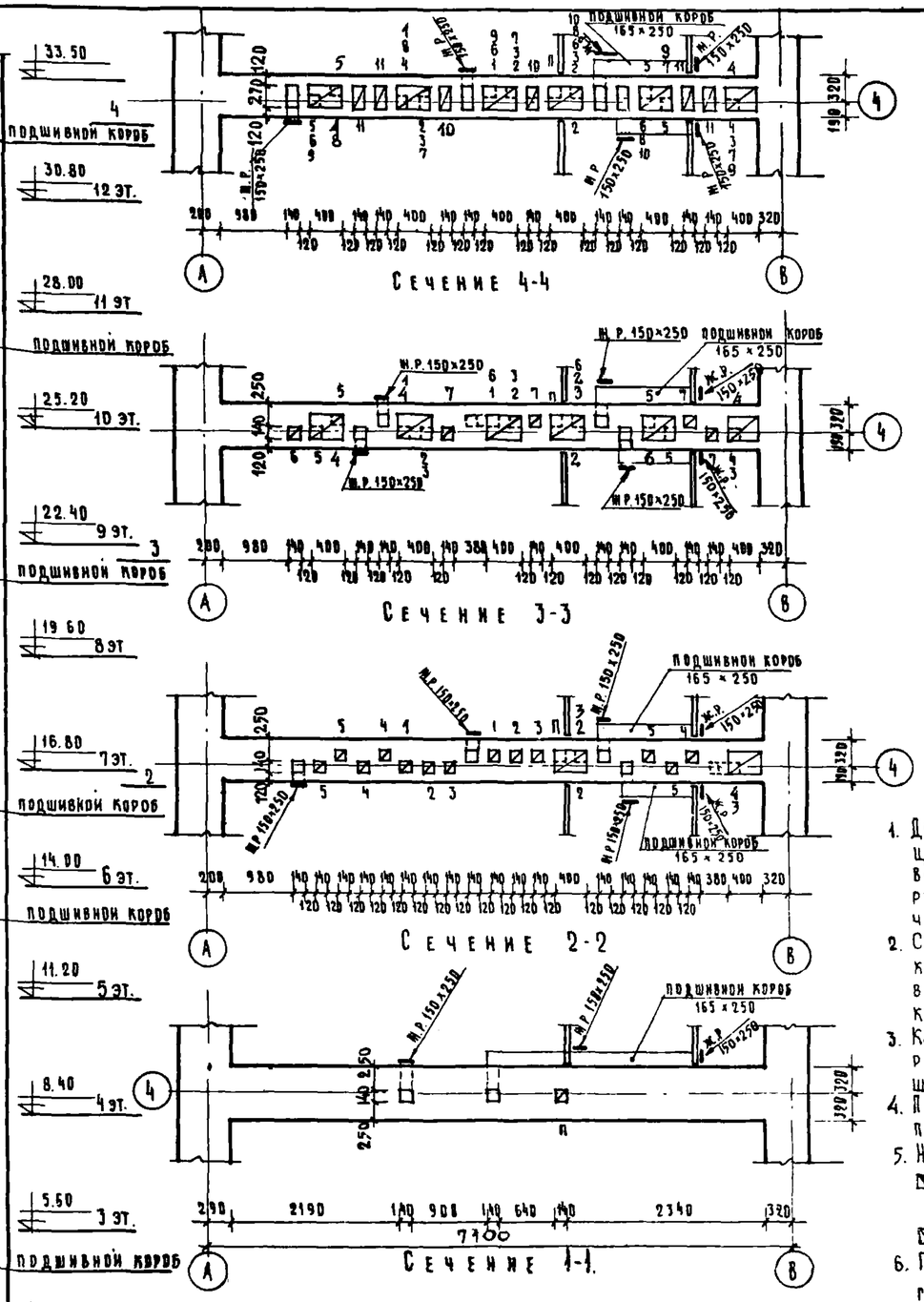

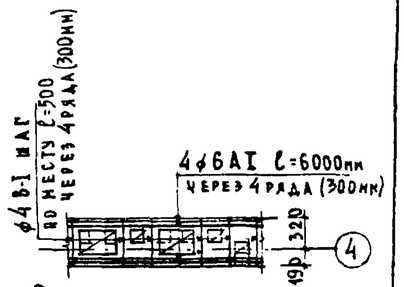

Фрагмент армирования стен с вентканалами.

Примечания

1. Детали установки вентиляционных решеток, устройство подшивных коробов, конструкцию сборных каналов на чердаке см на листе АС-16
2. Стены с вентиляционными каналами армировать в соответствии с указаниями на кладочных планах и на листе АС-10
3. Количество вентиляционных решеток 150×250 по оси 4-70 штук на дом
4. Подшивные короба выполняются под потолком
5. На развертке стены принято:
   - ▨ — видимое отверстие для решетки,
   - ⊠ — невидимое отверстие
6. Плитки П2 для перекрытия горизонтальных уч-ков каналов укоротить по месту установки
7. Стены с вентканалами должны выполняться строго вертикально с контролем качества кладки.

ЦНИИЭП жилища	1973	12 этажный жилой дом на 83 квартиры	Развертка стены с вентиляционными каналами по оси „4"	Шифр Э-93-1	Альбом 1	Лист АС-12

Согласовано: Сектор ОВиК Л. Гонберг

Рук. отд. №10 И. Самойлович; Гл. инж. отд. С. Бурлак; Гл. арх. пр. Ю. Кухлачева; Ст. арх. техник А. Мисеев; Проверил Ц. Керман; Гл. инж. пр. Ф. Эпельбаум; Самойлов

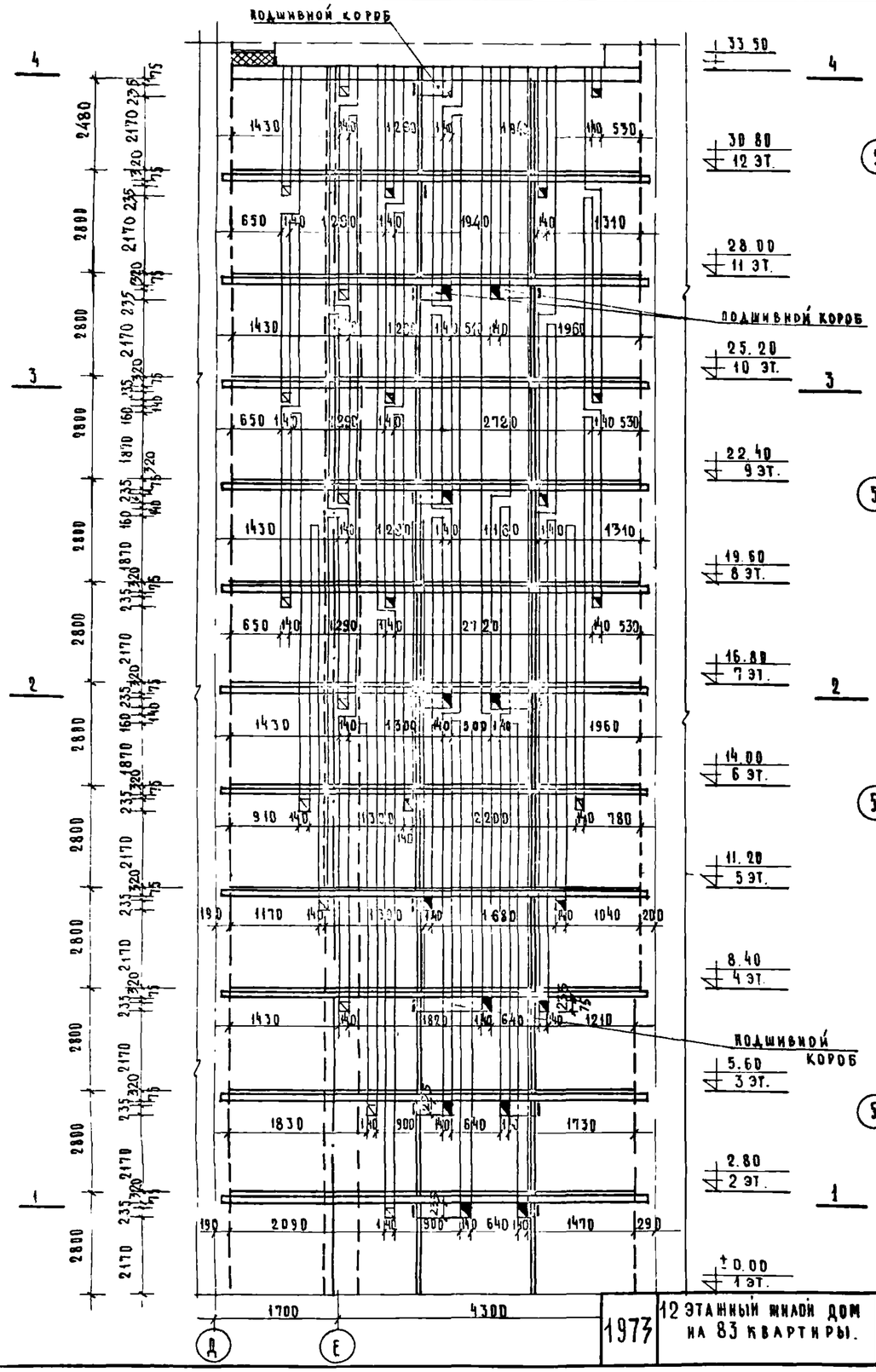

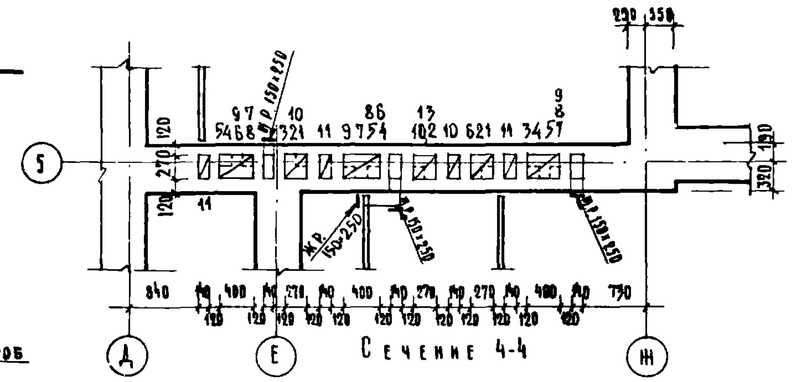

Сечение 4-4

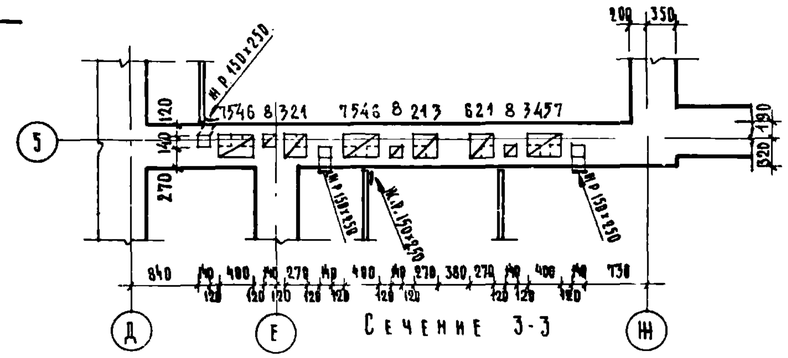

Сечение 3-3

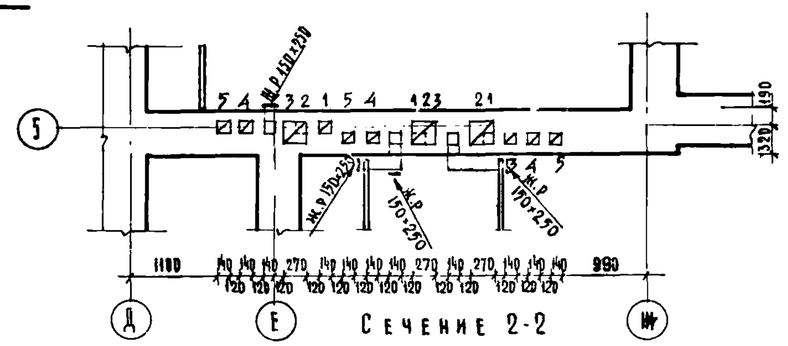

Сечение 2-2

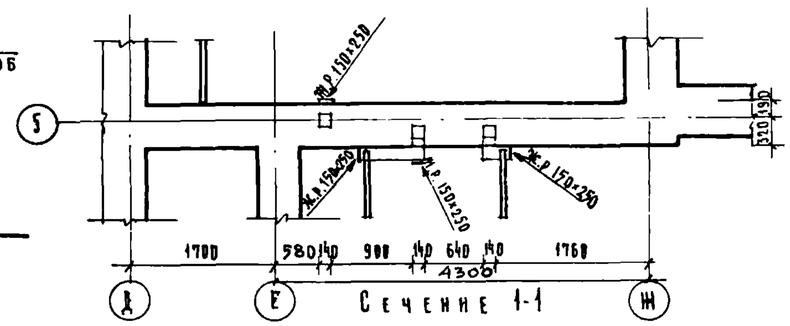

Сечение 1-1

Примечания

1. Детали установки вентиляционных решеток, устройство подшивных коробов, конструкцию сборных каналов на чердаке см. на листе АС-16
2. Стены с вентиляционными каналами армировать в соответствии с указаниями на кладочных планах и на листе АС-10
3. Количество вентиляционных решеток 150×250 по оси „5" штук 48 на дом
4. Подшивные короба выполнять под потолком.
5. На развертке стены принято:
   - ▩ — видимое отв. для решетки,
   - ▨ — невидимое отверстие

1973	12 этажный жилой дом на 83 квартиры.	Развертка стен с вентиляционными каналами по оси „5"	Шифр Э-93-1 · Альбом 1 · Лист АС-13

ЦНИИЭП жилища

Согласовано

Гл. инж. отд. Ю. Эпельбаум · Гл. инж. отд. Ю. Самойлов · Гл. арх. пр. А. Масеева · Гл. инж. пр. Е. Цукерман

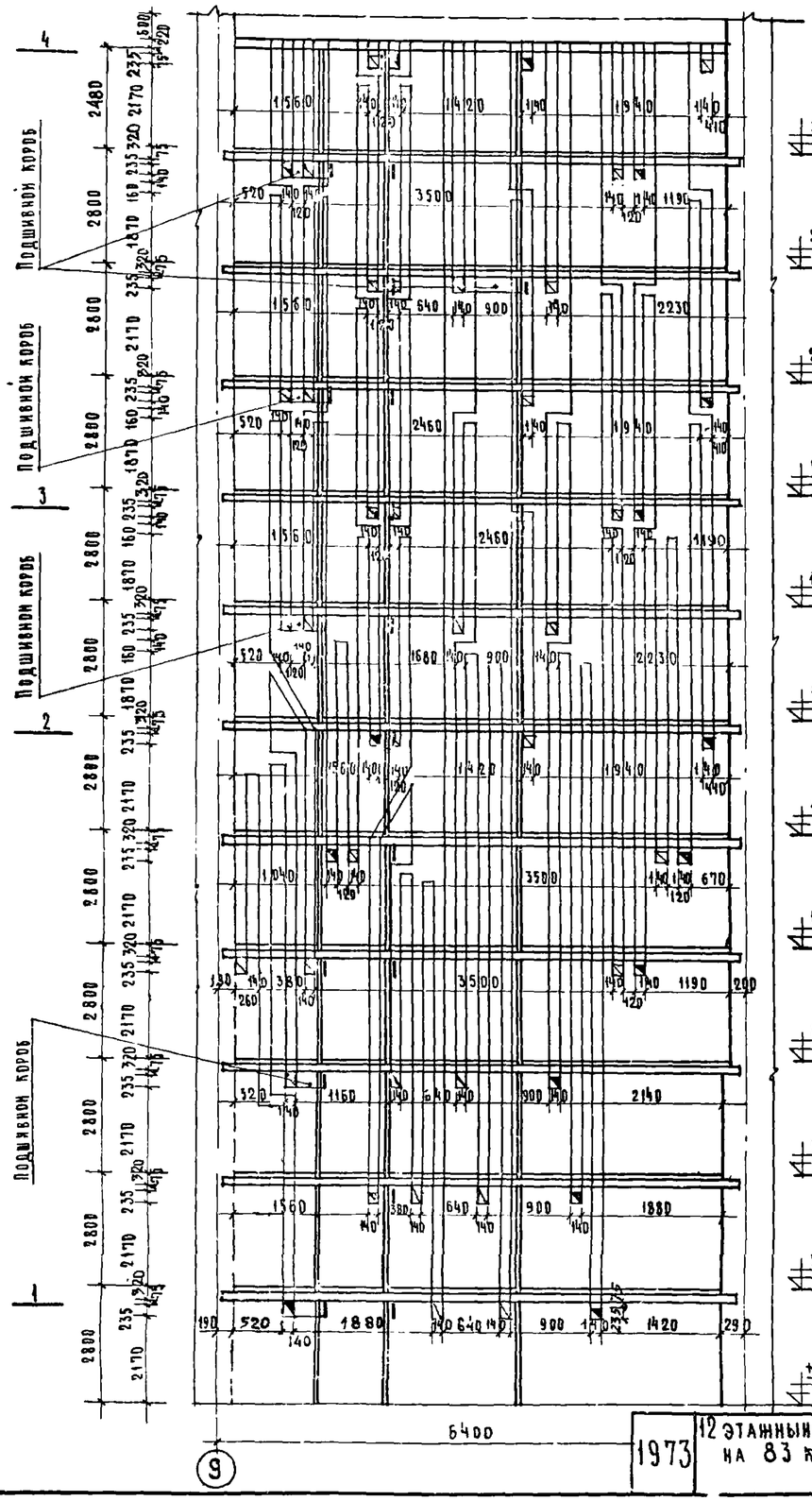

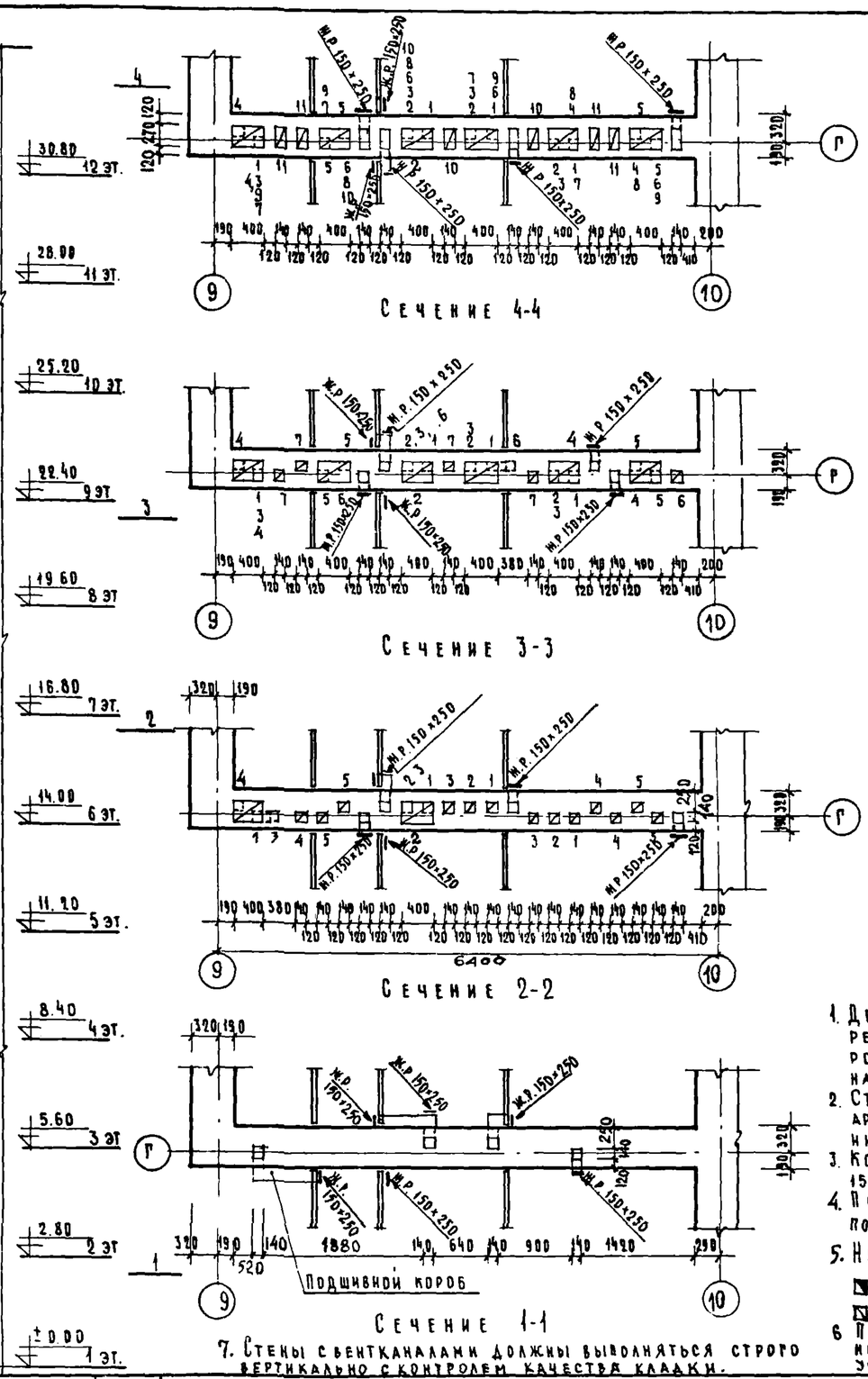

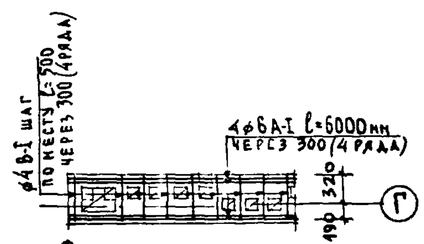

Фрагмент армирования стен с вентканалами.

Примечания:

1. Детали установки вентиляционных решеток, устройство подшивных коробов, конструкцию сборных каналов на чердаке см. на листе АС-16и
2. Стены с вентиляционными каналами армировать в соответствии с указаниями на кладочных планах.
3. Количество вентиляционных решеток 150×250 по оси „Г" 72шт на дом
4. Подшивные короба выполнять под потолком.
5. На развертке стены принято:

   ▩ — видимое отверстие для решетки,

   ▨ — невидимое отверстие.
6. Плитки П2 для перекрытия горизонтальных уч-ков каналов укоротить по месту установки.
7. Стены с вентканалами должны выполняться строго вертикально с контролем качества кладки.

ЦНИИЭП жилища	1973	12 этажный жилой дом на 83 квартиры	Развертка стены с вентиляционными каналами по оси „Г"	Шифр Э-93-1	Альбом 1	Лист АС-14

Согласовано: Гонберг

Рук. отдела И.Сапонов; Гл. инж. отд. Секторов; Гл. арх. пр. С.Бурдвик; Гл. инж. пр. Ю.Кукаев; Гл. арх. Ю.Эпельбаум; Гл. инж. А.Сапонов; Техник проверил А.Массев; Ц.Цукерман

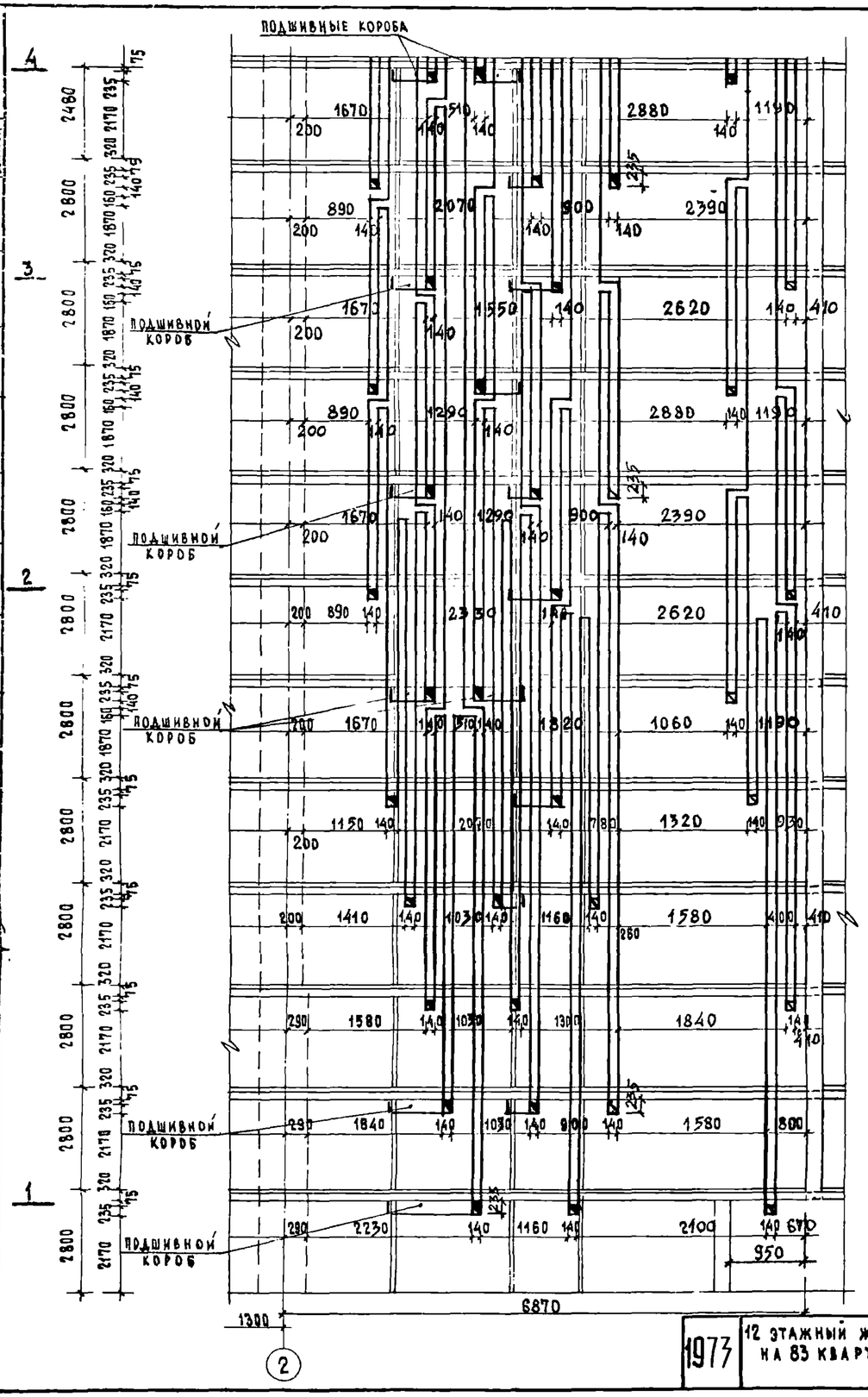

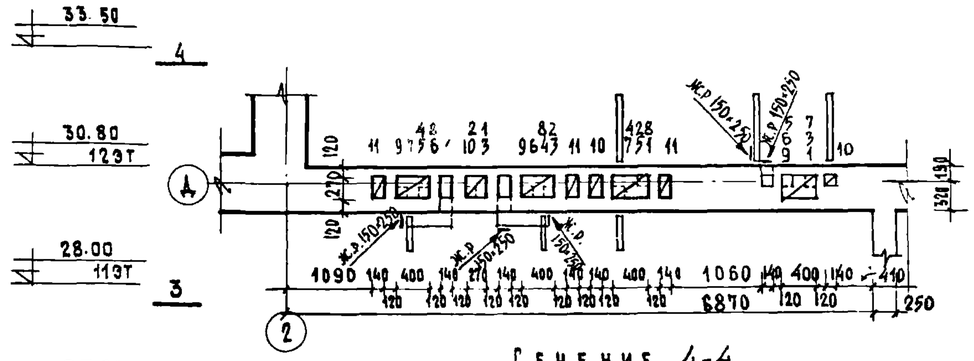

Сечение 4-4

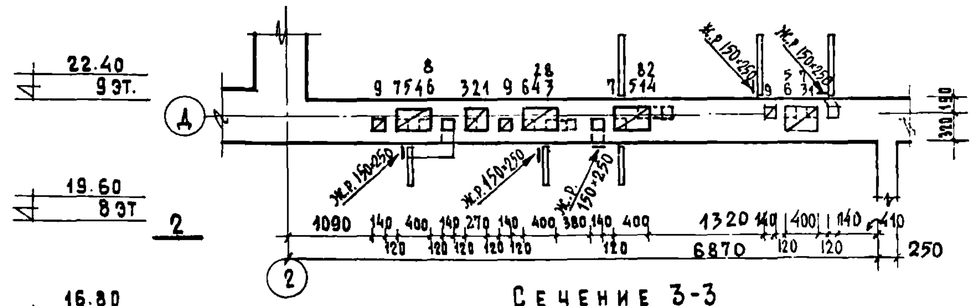

Сечение 3-3

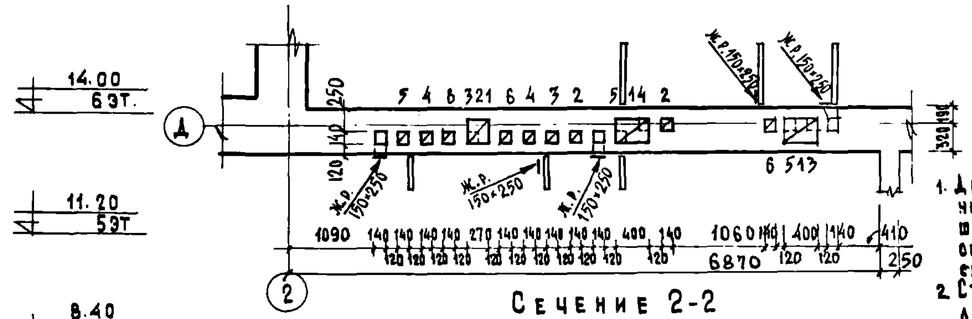

Сечение 2-2

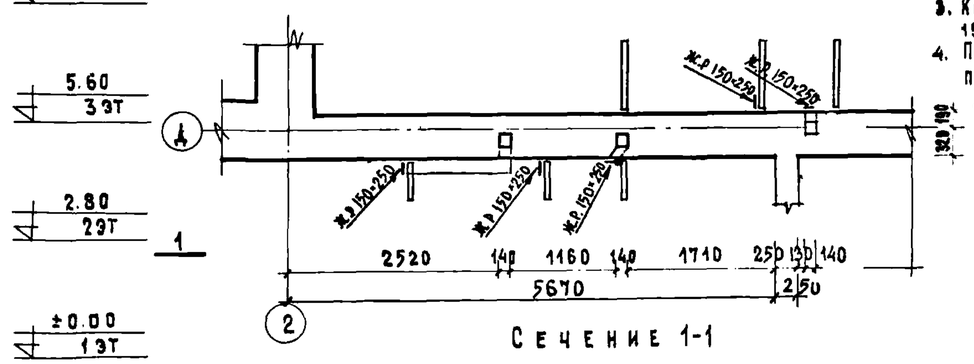

Сечение 1-1

Примечания

1. Детали установки вентиляционных решеток, устройство подшивных коробов, конструкцию оборных каналов на чердаке см на листе АС-18
2. Стены с вентиляционными каналами армировать в соответствии с указаниями на кладочных планах.
3. Количество вентиляционных решеток 150×250 по оси „Д" штук 60 на дом.
4. Подшивные короба выполняются под потолком.
5. На развертке стены принято
   ▨ — видимое отв. для решетки,
   ▨ — невидимое отверстие.

ЦНИИЭП жилища	1973	12 этажный жилой дом на 83 квартиры	Развертка стены с вентиляционными каналами по оси „Д"	Шифр 3-93-1	Альбом 1	Лист АС-15

Согласовано: Гомберг; Сутонович; Куклачев. Согласовано: Инв. № / Дата. Взамен.

Гл. инж. отд. Ю. Эпельбаум; Ст. архит. И. Сапожн; Гл. арх. проекта Ю. Самойлов; Техник С. Бураев; Проверил А. Мисеева; Главный инж. проекта Е. Цукерман; Рук. отд. Ю. Ю.

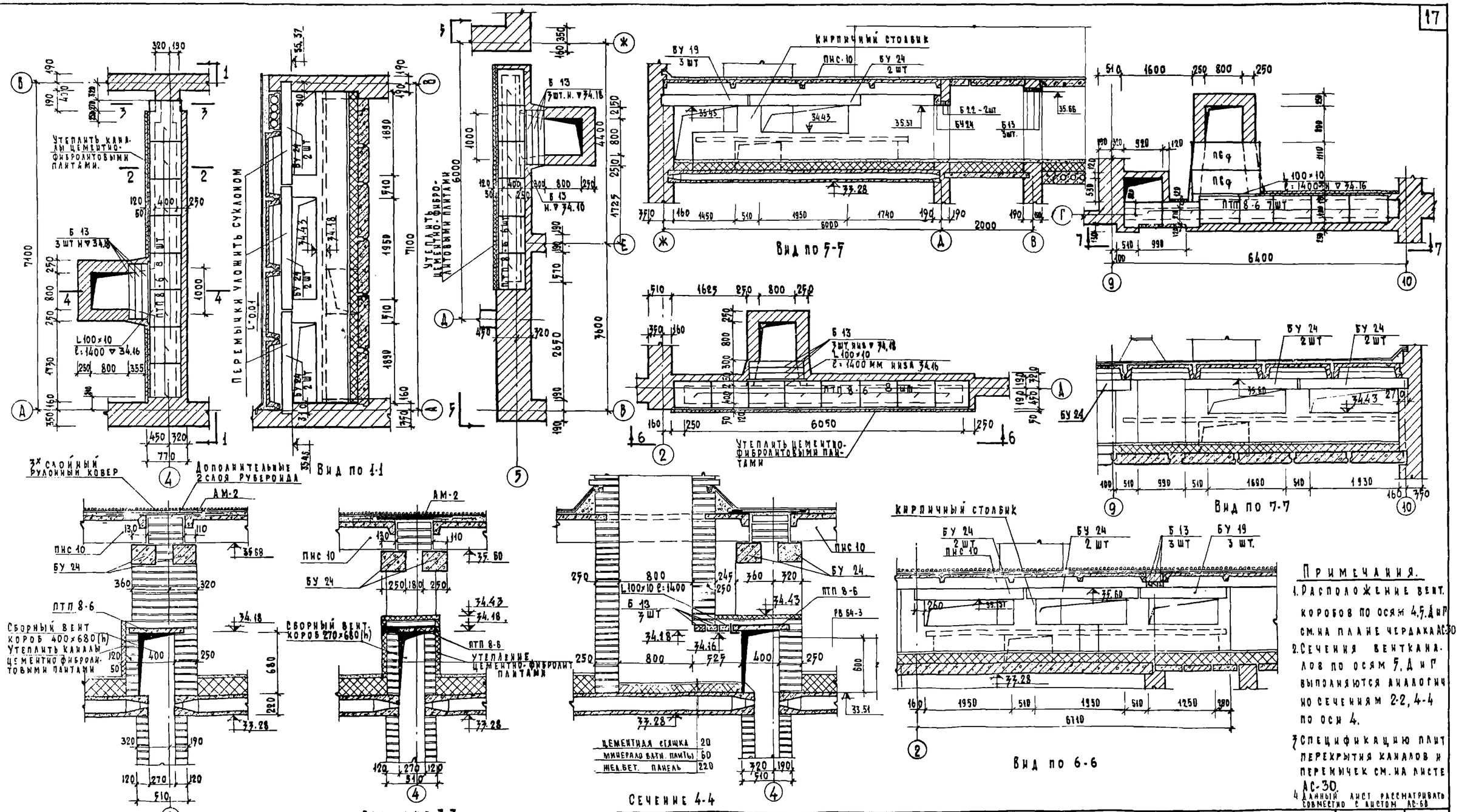

Примечания.

1. Расположение вент. коробов по осям 4,5,Д и Г см. на плане чердака АС-30
2. Сечения вентканалов по осям 5, Д и Г выполняются аналогично сечениям 2-2, 4-4 по оси 4.
3. Спецификацию плит перекрытия каналов и перемычек см. на листе АС-30.
4. Данный лист рассматривать совместно с листом АС-60

1973	12 этажный жилой дом на 83 квартиры для	Вентиляционные короба по осям 4,5, Д, Г	Шифр 3-93-1	Альбом 1	Лист АС-16

Согласовано: Гостгражданпроект, Гостехнологстрой, Гостехстрой

Утверждено: Главный инженер проекта Ю. Сосонкин

Разработ.: Ю. Кучкарев, Е. Шукеурман, Ю. Ерберина

Главный инженер проекта: А. Тонберг, В. Осоонкин, А. Старикова

Гл. инж. отд. Ю. Сосонкин, Гл. арх. пр. А. Миссеева, Гл. инж. пр. Ю. Кучкарев

Инв. N | Взамен | Дата

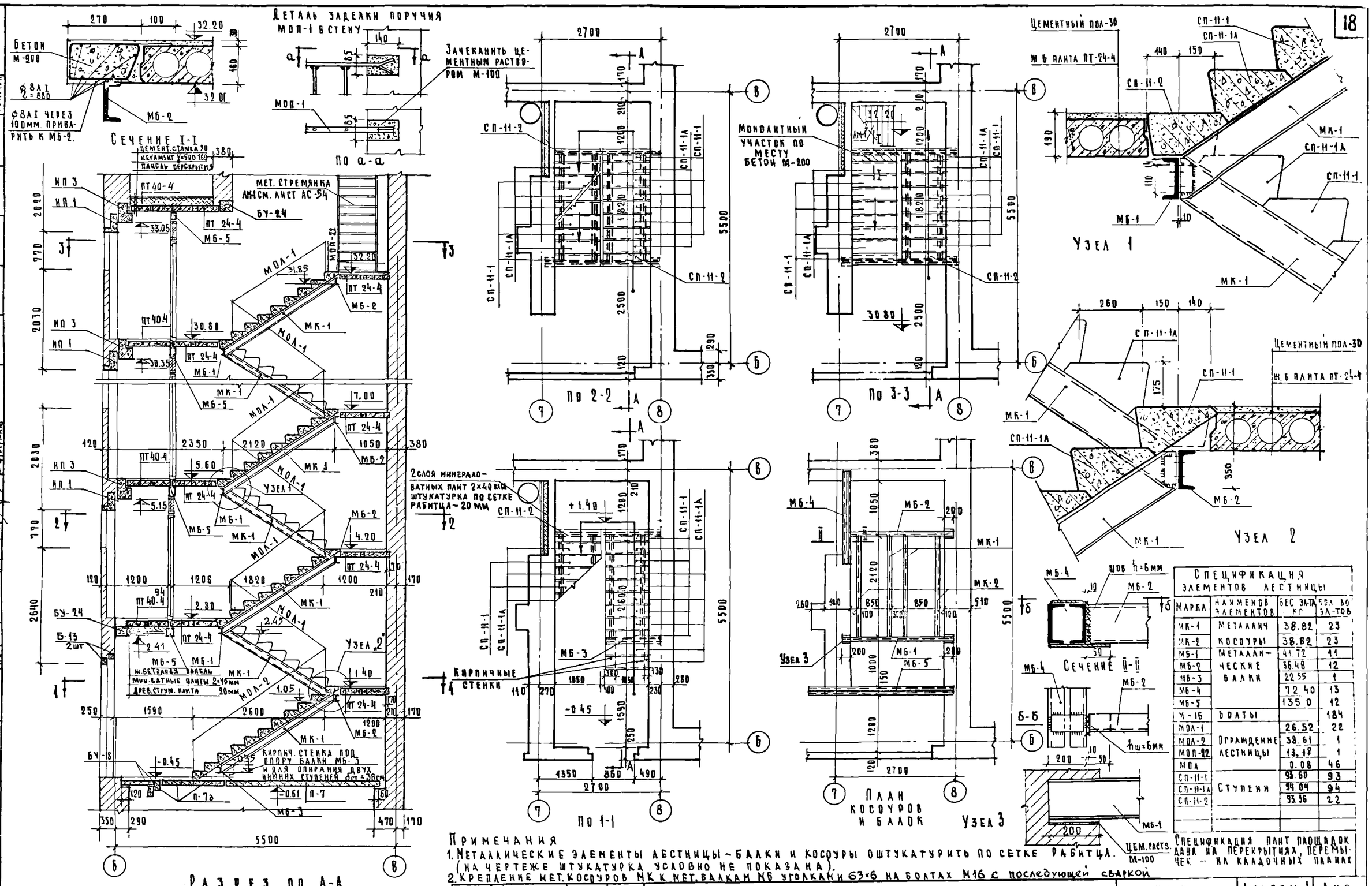

Спецификация элементов лестницы

Марка	Наименов элементов	Вес эл-та кг	Кол во эл-тов
МК-1	Металлич	38.82	23
МК-2	косоуры	38.82	23
МБ-1	Металлич-	41.72	11
МБ-2	ческие	36.48	12
МБ-3	балки	22.55	1
МБ-4		72.40	13
МБ-5		135.0	12
М-16	Болты		184
МОЛ-1		26.52	22
МОЛ-2	Ограждение	38.61	1
МОП-22	лестницы	13.19	1
МОА		0.08	46
СП-11-1		93.60	93
СП-11-1А	Ступени	94.04	94
СП-11-2		93.36	22

Спецификация плит площадок дана на перекрытиях, перемычек – на кладочных планах

Примечания

1. Металлические элементы лестницы – балки и косоуры оштукатурить по сетке рабитца. (на чертеже штукатурка условно не показана).
2. Крепление мет. косоуров МК к мет. балкам МБ уголками 63×6 на болтах М16 с последующей сваркой

1973	12 этажный жилой дом на 83 квартиры	Лестница.	Шифр Э-93-1	Альбом 1	Лист АС-1

Дата инв. взамен 8264

Согласовано

Согласовано

Главный инженер проекта Ю. Хлаченев; Разработ. Ю. Эпельбаум, А. Самонов, А. Масеева; Проверил Е. Цукерман, Е. Цукерман, И. Санович; Нач. отд. Ю. Эпельбаум; Гл. инж. отд. Ю. Эпельбаум; Гл. арх. пр. Е. Цукерман; Гл. инж. пр. Е. Цукерман; Ст. арх. И. Санович

ЦНИИЭП жилища

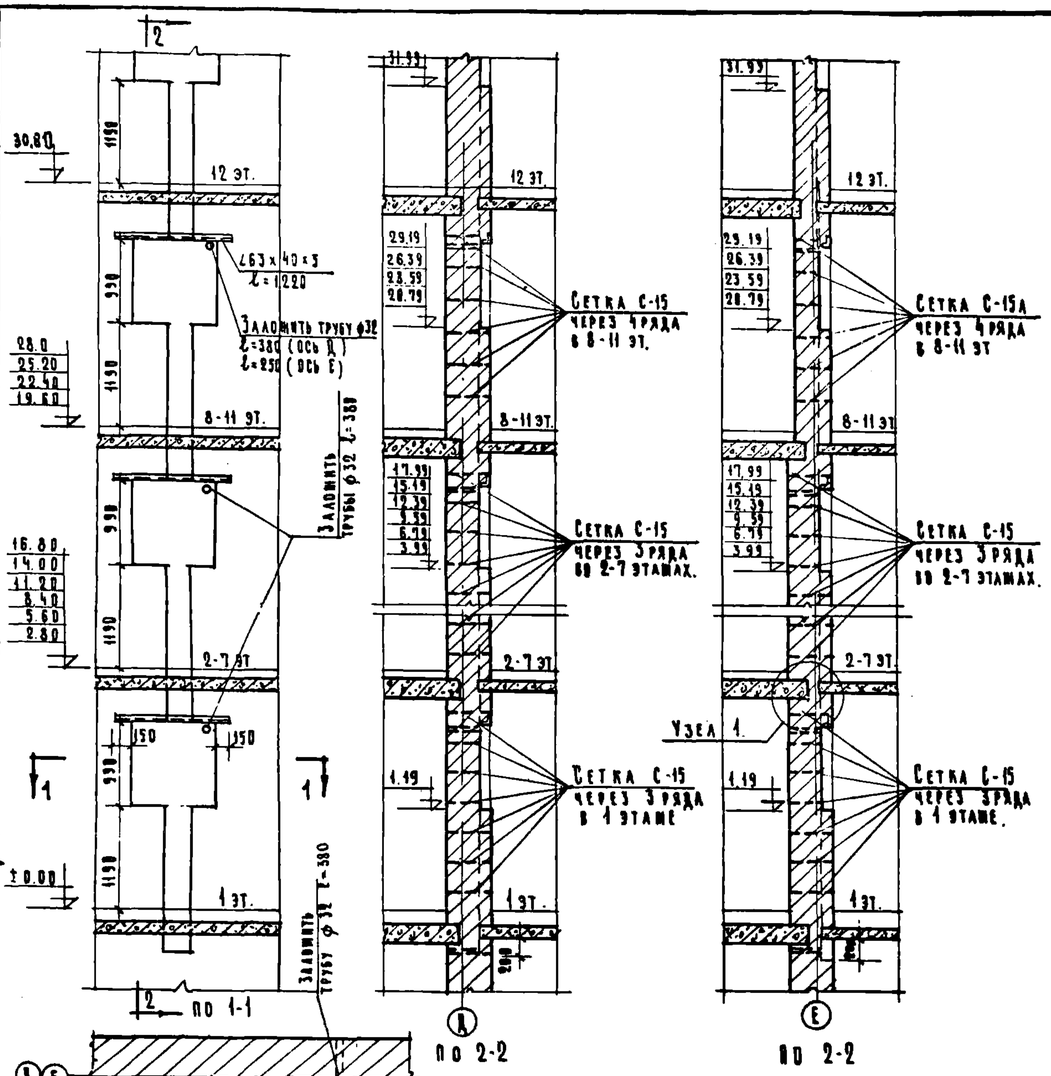

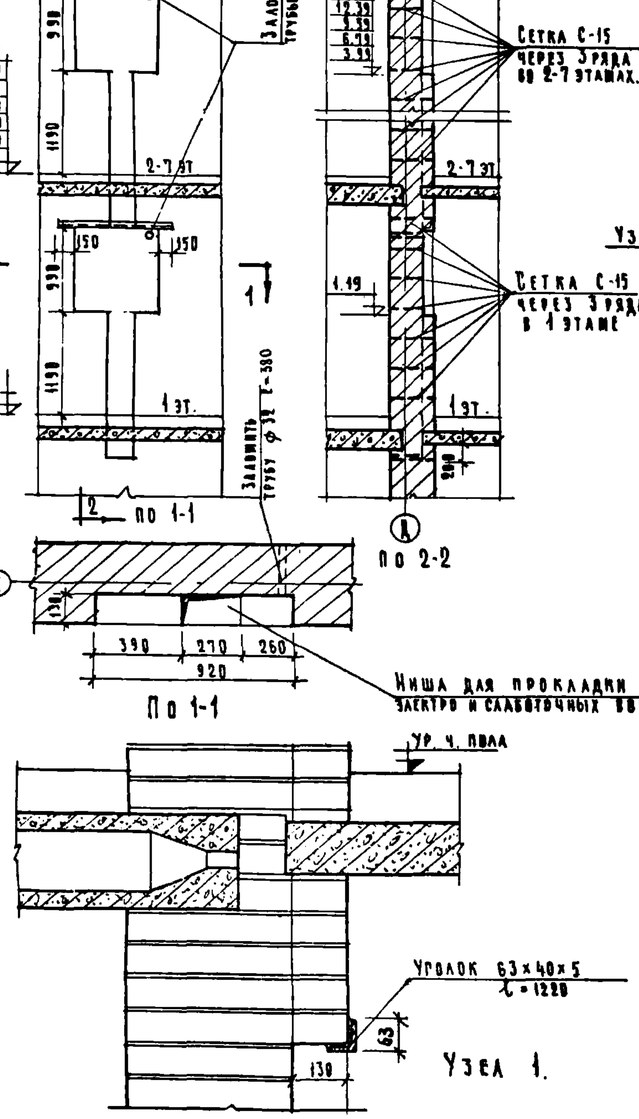

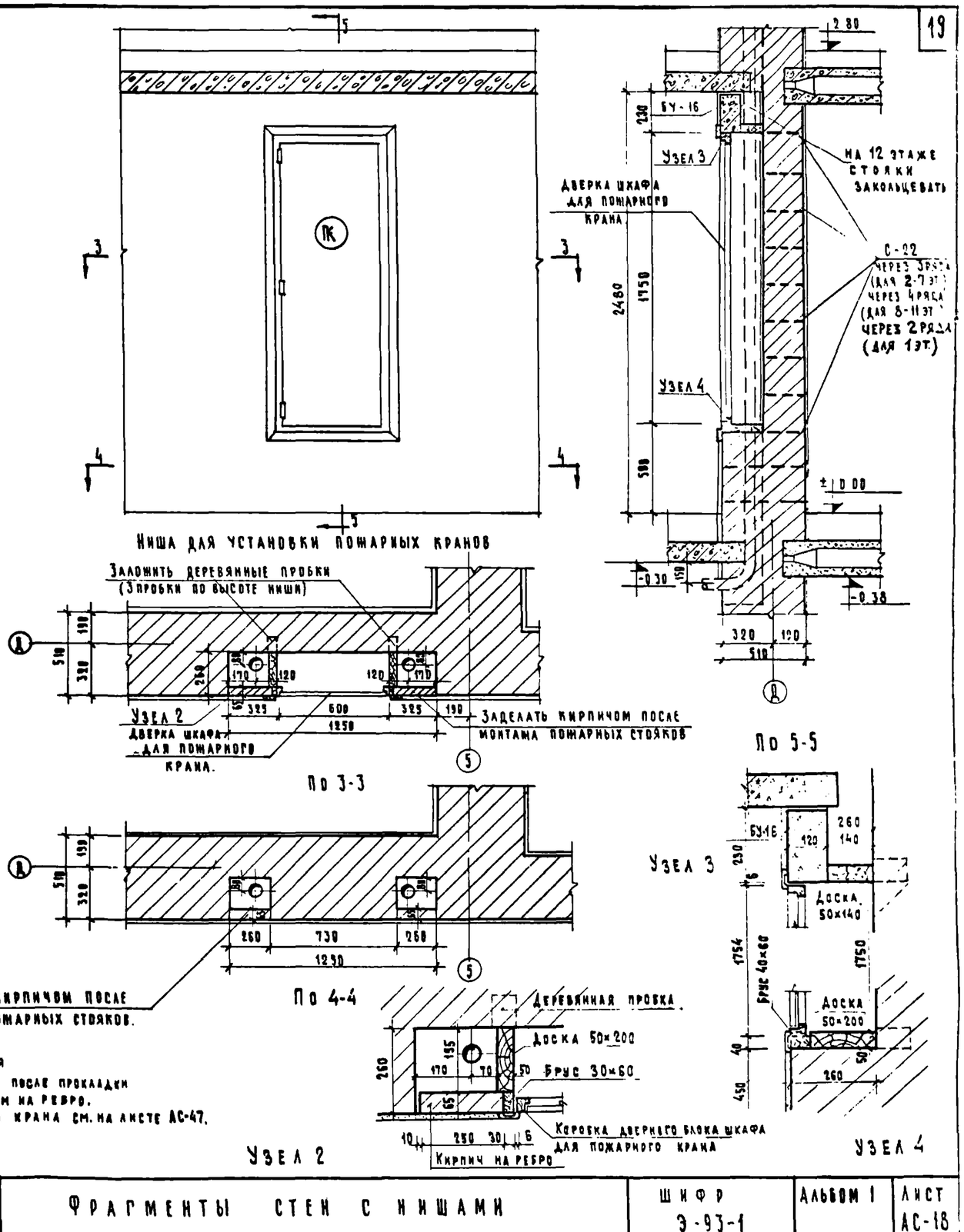

Примечания

1. Вертикальный участок штрабы после прокладки эл. кабелей заложить кирпичом на ребро.
2. Дверку шкафа для пожарного крана см. на листе АС-47.

1973	12 этажный жилой дом на 83 квартиры	Фрагменты стен с нишами	Шифр Э-93-1	Альбом I	Лист АС-18

ЦНИИЭП жилища

Согласовано

Согласовано

Согласовано

Взамен

Дата

Инв.

Гл. инж. проекта Ю. Сахович

Гл. арх. проекта С. Власова

Гл. инж. пр. Е. Цукерман

Ст. архит. Е. Цукерман

Рук. отд. Ю. Сахович

Гл. инж. отд. И. Сахович

Гл. арх. пр. А. Максеева

Гл. инж. пр. Е. Цукерман

ЦНИИЭП жилища

Рук. отд.				Гл. арх.		С. Елагова	СОГЛАСОВАНО			СОГЛАСОВАНО			
Гл. инж. отд.			А. Самойлов										
Гл. арх. пр.			А. Масеева										Дата
Гл. инж. пр.			Е. Цукерман	Проверил		А. Масеева							Инв. №
Ст. арх.			Н. Станкевич	Техник		Л. Кургачова							Взамен

Порядовки наружных стен

Кирпичная кладка на цементно-песчаном растворе марки 25

1973

Шифр 1-136-3

Альбом

АС-13

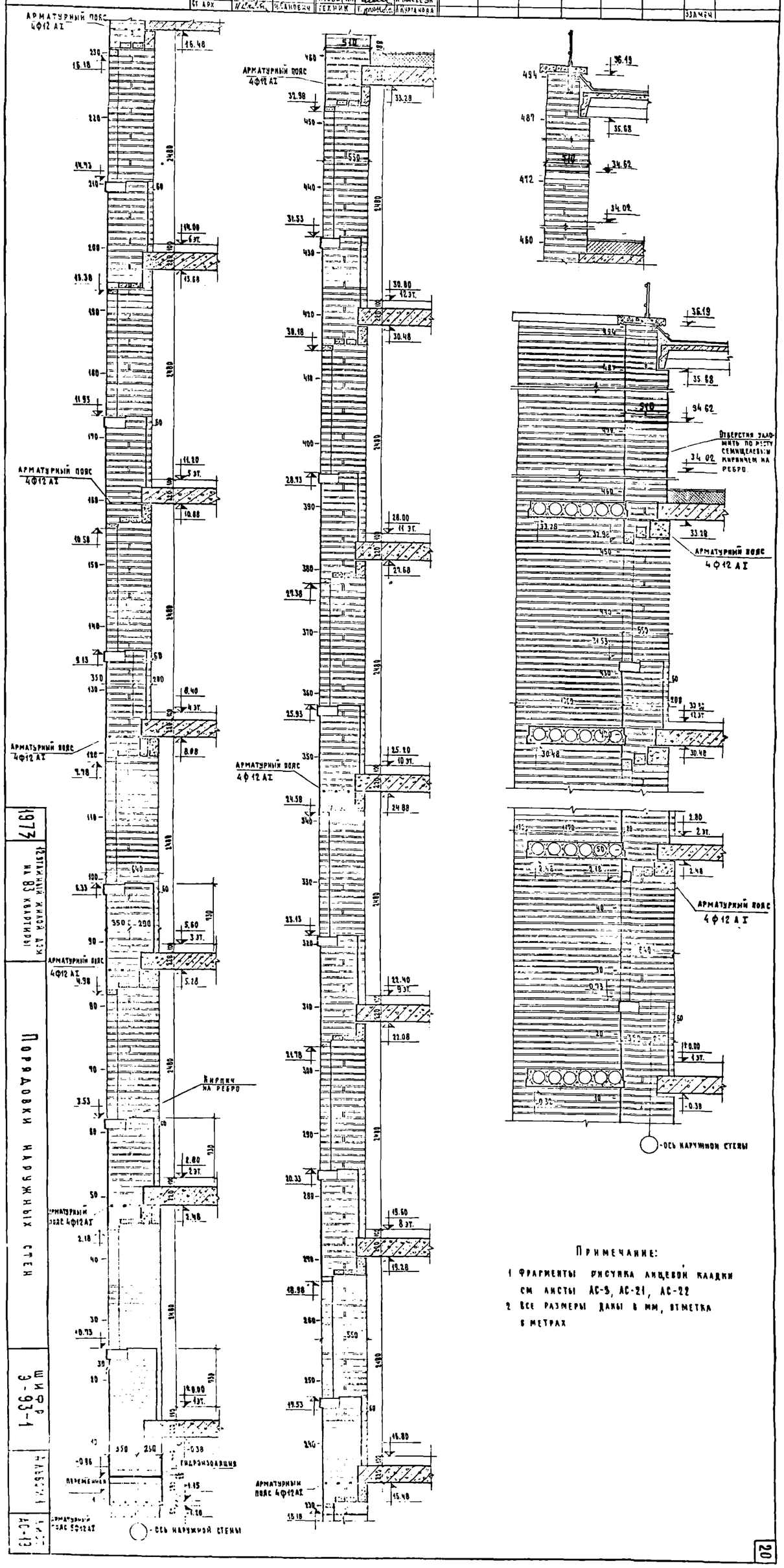

Примечание:

1 Фрагменты рисунка лицевой кладки см листы АС-9, АС-21, АС-22

2 Все размеры даны в мм, отметка в метрах

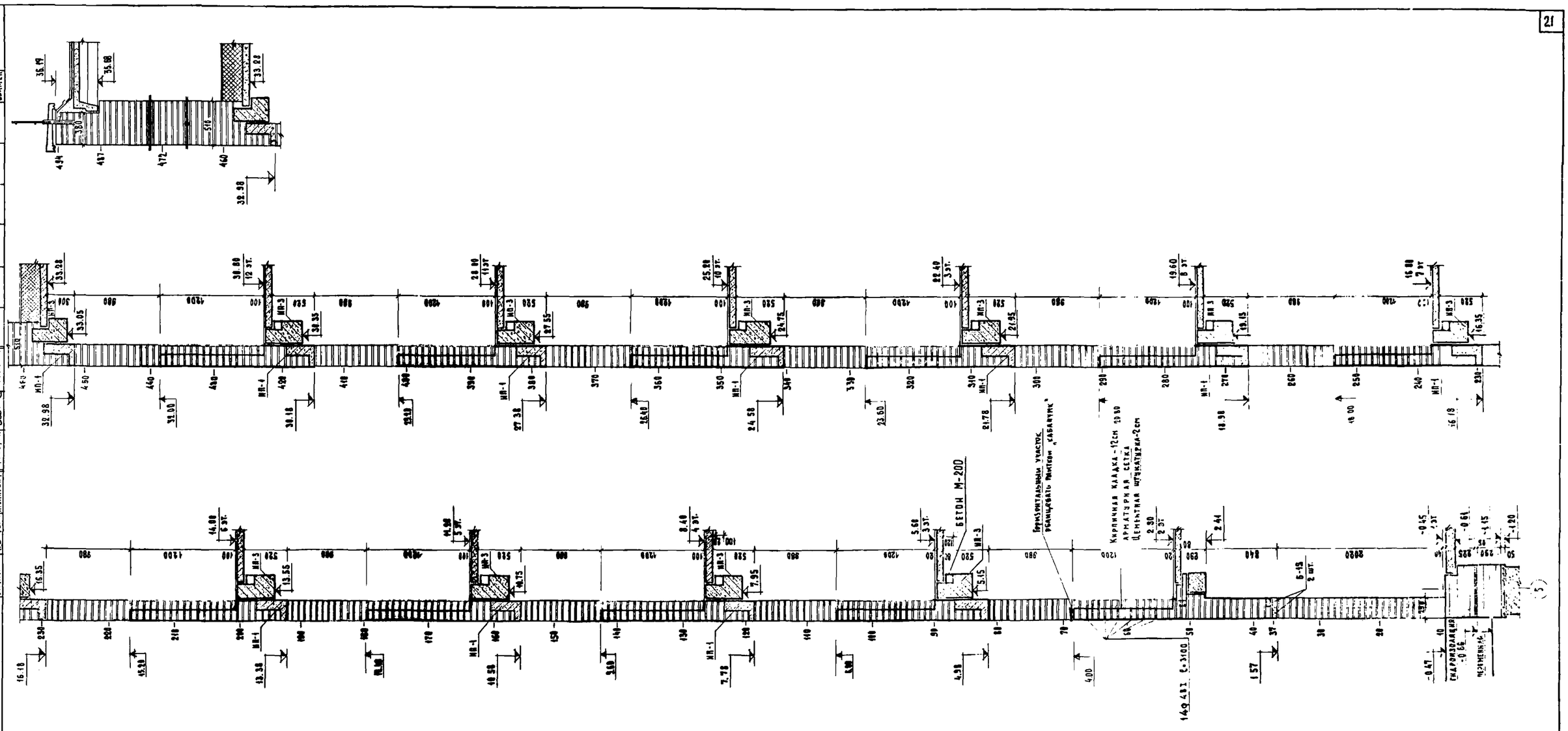

1973	12 этажный жилой дом на 83 квартиры	ПОРЯДОВКИ НАРУЖНЫХ СТЕН (ЛЕСТНИЧНАЯ КЛЕТКА)	ШИФР Э-93-1	АЛЬБОМ 1	ЛИСТ АС-20

ЦНИИЭП жилища

Согласовано

Согласовано

Взамен

Инв. №

Подпись и дата

Инв. № подл.

Гл. инж. пр. И. Сапожко

Гл. арх. пр. Н. Масеева

Ст. арх. Н. Ваксман

Гл. спец. Н. Масеева

Проверил

ФРАГМЕНТ 1. ФРАГМЕНТ 2. ФРАГМЕНТ 3

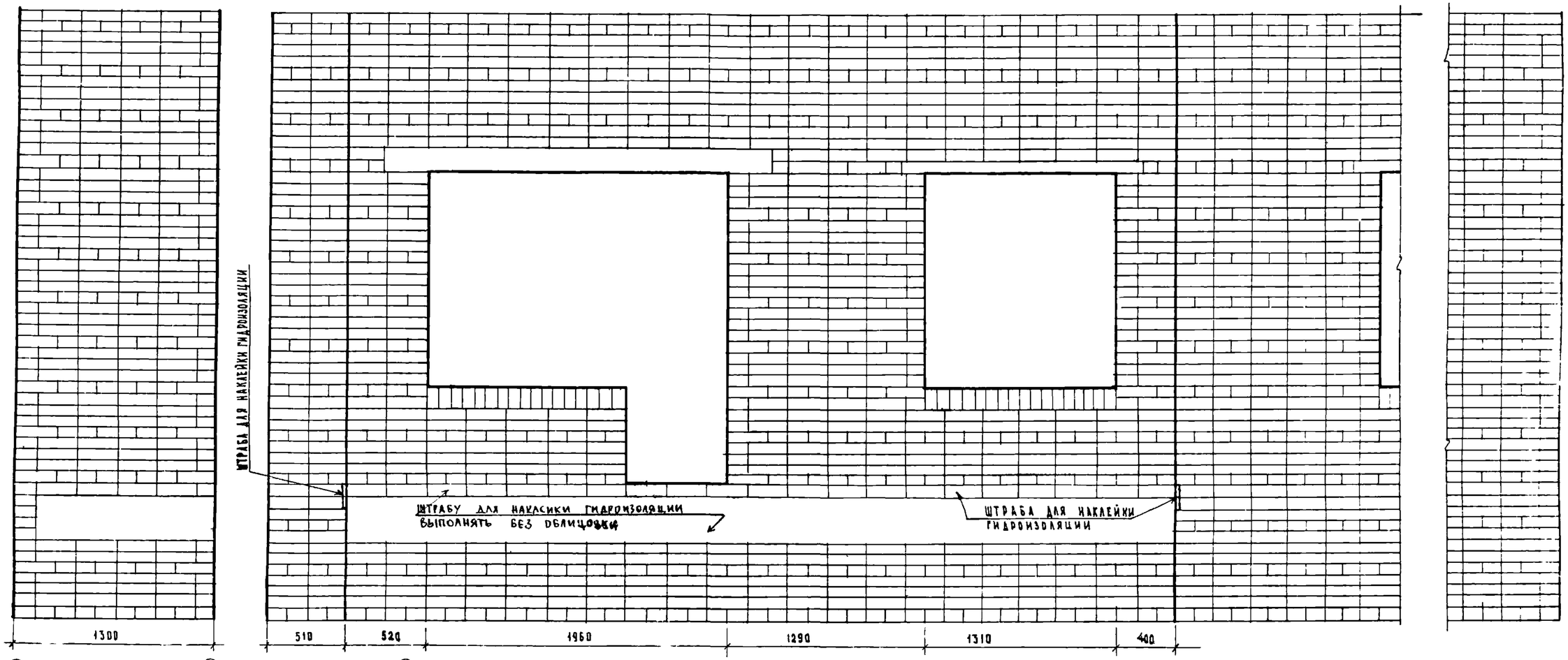

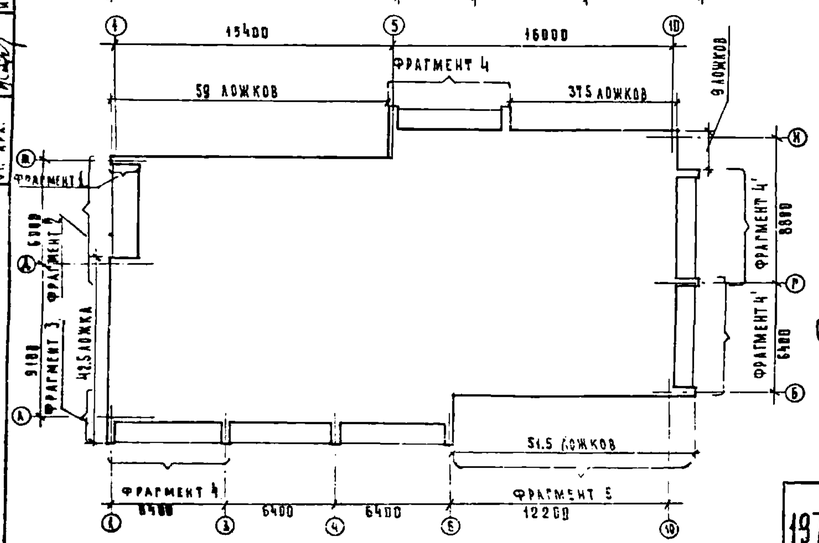

Схема расположения фрагментов.

Примечания:

1. Детали установки балконных дверей и окон см лист АС-45.
2. При выполнении лицевой кладки обратить внимание на тщательность перевязки швов во внутренней части стены.
3. Строго соблюдать горизонтальность и вертикальность швов в лицевой кладке.
4. Фрагменты 4' аналогичны фрагменту 4 /см. схему расположения фрагментов/
5. Фрагменты лицевой кладки „4" и „5" см. листы АС-3 и АС-22.

1973	12 этажный жилой дом на 83 квартиры	Фрагменты фасада. /Лицевая кладка/	Шифр 3-93-1	Альбом 1	Лист АС-21

ЦНИИЭП жилища

Согласовано

Согласовано

Дата Инв. № взамен

Руководитель Гл. инж. отд. Гл. арх. проекта Ст. арх. Гл. инж. Гл. инж. проекта

Г. Зеленский Л. Симонов В. Масеева Е. Цукерман И. Сенкевич

ФРАГМЕНТ 5

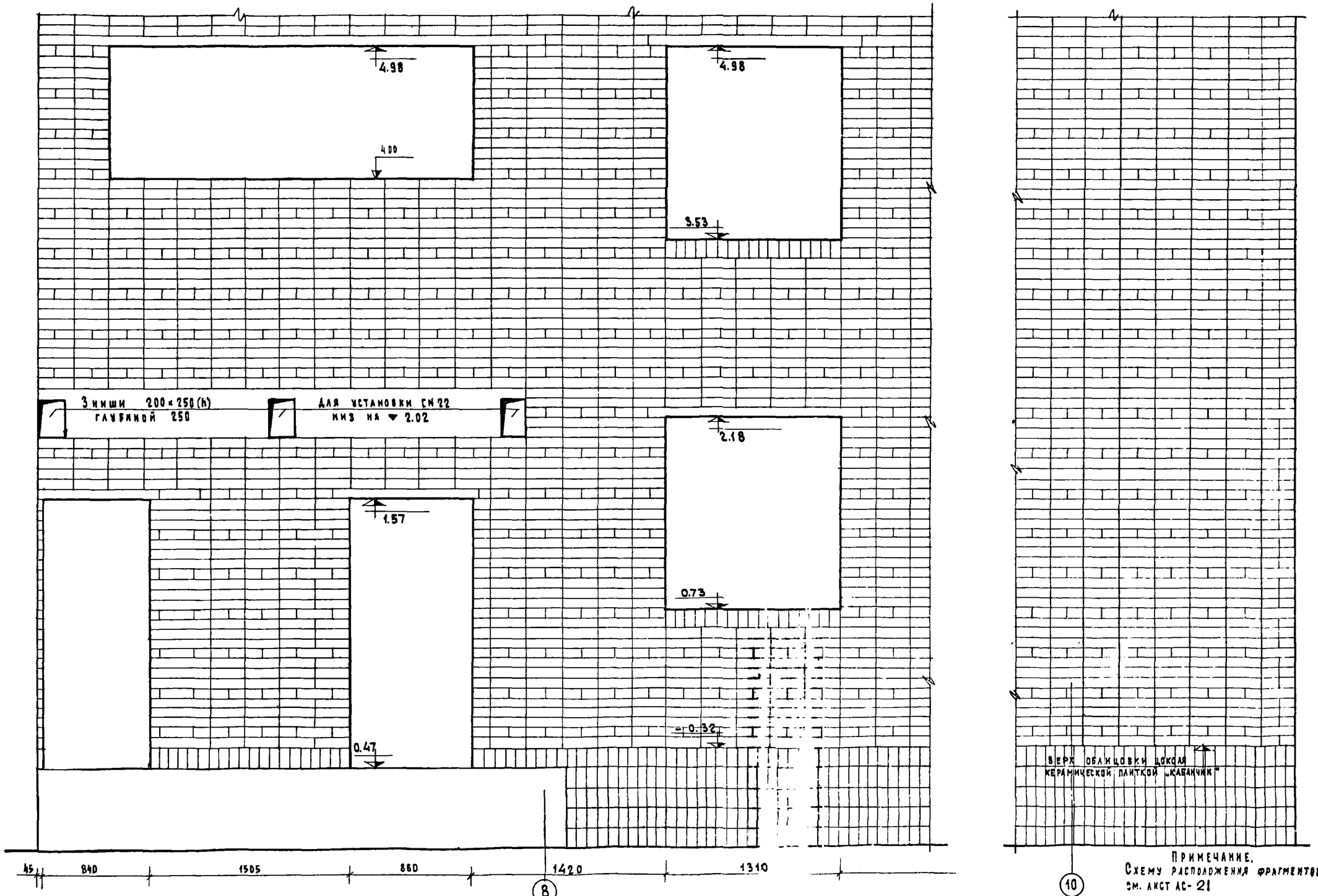

Примечание.
Схему расположения фрагментов см. лист АС-21

1973	12 этажный жилой дом на 83 квартиры	Фрагменты фасада. Лицевая кладка	Шифр 3-93-1	Альбом 1	Лист АС-22

ЦНИИЭП жилища.

Согласовано

Согласовано

Дата

Инв. №

Взамен №

Рук. отд. Ю.Пельбаум
Гл. инж. отд. Л.Самойлов
Гл. арх. пр. А.Мисеева
Гл. инж. пр. Е.Цукерман
Ст. арх. И.Санович
Копиров. З.Глазунова
Проверил А.Мисеева

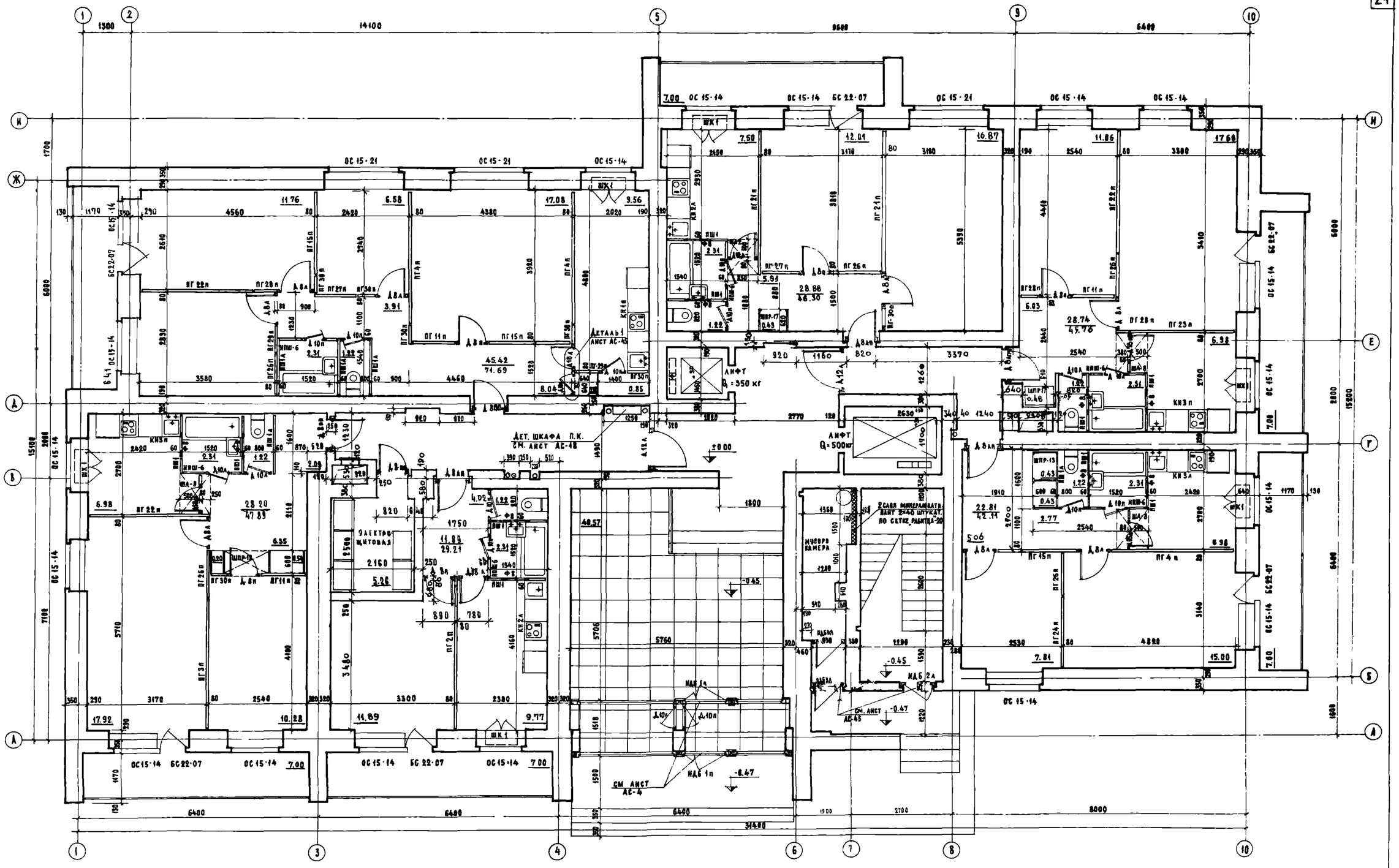

Спецификация гипсо- и шлакобетонных перегородок на один этаж

N п.п.	Марка	Размеры в мм ℓ	б	h	Кол. шт.	Альбом
1	ПР-2п	4200	80	2550	1	82-64
2	ПГ-3п	3560	80	2550	1	
3	ПР-4п	3450	80	2550	3	
4	ПР-11п	1260	80	2550	3	
5	ПР-15п	2190	80	2550	3	
6	ПР-21п	3870	80	2550	2	
7	ПР-22п	3270	80	2550	3	
8	ПГ-23п	2960	80	2550	1	
9	ПР-24п	1875	80	2550	1	
10	ПР-26п	1180	80	2550	5	
11	ПР-27п	1065	80	2550	2	82-64
12	ПР-28п	780	80	2550	3	
13	ПР-29п	725	80	2550	2	
14	ПР-30	510	80	2550	7	
15	ПШ-1	1590	60	2550	10	81-64
16	ПШ-14	1590	60	2550	5	81-64
17	ШШ-6	1500	60	2550	6	Альб.1 лист АС-40

Примечания:

1. Тамбур главного входа, узлы и детали см листы АС-4; АС-46.
2. Установочные узлы перегородок и детали полов см. листы АС-39 и АС-40.
3. Спецификацию столярных изделий в наружных стенах см. лист АС-24.
4. Площади помещений подсчитаны с учетом штукатурки-2см.
5. Дверь Д 8пп/вход в электрощитовую/обить изнутри железом по войлоку, смоченному в глиняном растворе.
6. За отметку ± 0.00 принята отметка чистого пола 1го этажа.
7. Двери НДБ-1 и НДБ-3 учтены в сводной спецификации.

1973	12-этажный жилой дом на 87 квартиры	План 1 этажа	3-93-1	Альбом 1	Лист АС-23

ЦНИИЭП жилища

Согласовано

Согласовано

Рук. отд. Н.Н. Ж. отд. Гл. арх. пр. Гл. инж. пр. Н.Н. Ж. Инв. № Взамен Дата

Гл. инж. проекта Н.Ф. Кирюхин
Гл. арх. проекта А. Гнедева
Гл. инженер проекта Е. Цукерман

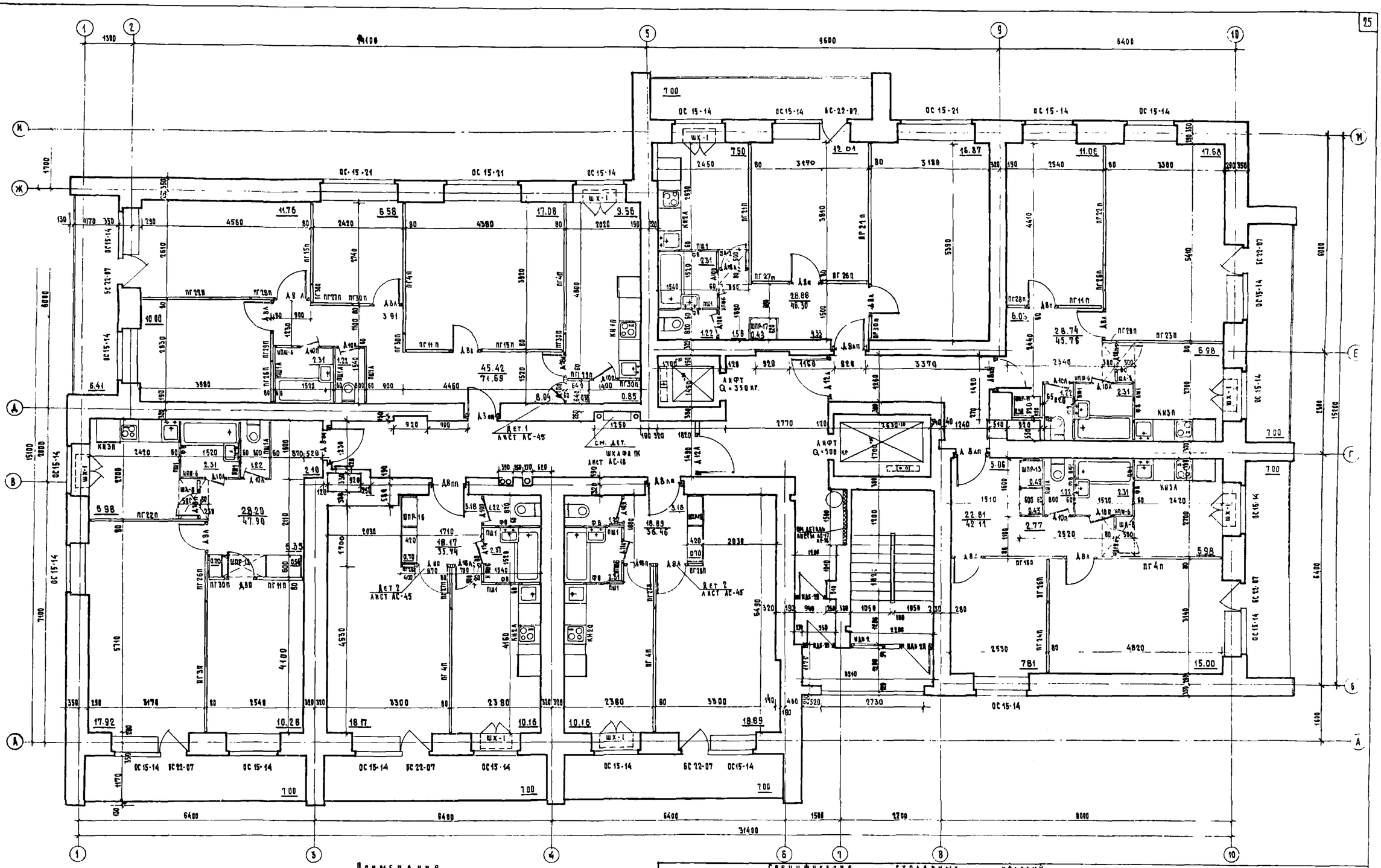
25
1
2
3
4
5
6
7
8
9
10
Ж
И
Е
Г
Б
В
А
31400
15100
7100
6400
9600
ОС 15-14
ОС 15-21
БС 22-07
ШХ-1
КИЗЛ
КИЗА
КИЗП
АНФТ
Q = 350 кг.
Q = 500 кг.
Дет 1
Лист АС-45
Дет 2
Лист АС-45
см. дет.
шкафа пк
Лист АС-16
ПШ-1
ШПР-16
ШПР-15
ШПР-17
ШПР-13
ШПР-12
ША-8
ША-6
ША-7
ШПА-6
ПШ-1А
ПШ-1
ПШ-4
ПШ-6
ПГ 4П
ПГ 4Л
ПГ 4А
ПГ 4П
ПГ 4Л
ПГ 4А
ПГ 4П
ПГ 4Л
ПГ 4А

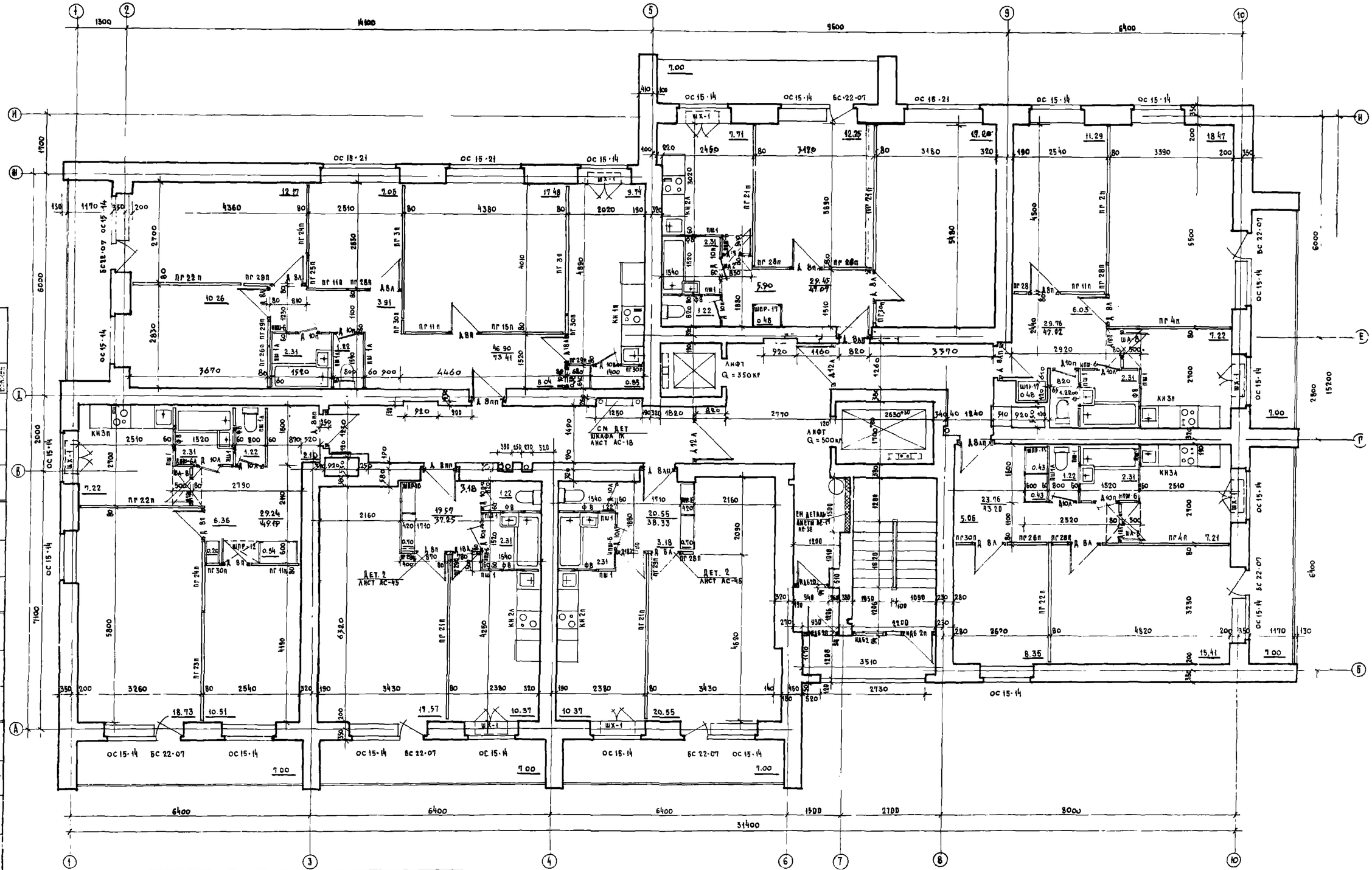

Примечание

В однокомнатных квартирах стенки шкафов со стороны комнаты покрасить огнезащитной краской

Спецификация гипсо- и шлакобетонных перегородок на этаж

N пп	Марка	Размеры в мм l	b	h	К-во шт	Альбом	N пп	Марка	Размеры в мм l	b	h	К-во шт.	Альбом
1	ПГ-2П	4200	80	2550	1	ШИ-03-04 АС-64	10	ПГ-25П	870	80	2550	1	"
2	ПГ-3П	3560	80	2550	2	"	11	ПГ-26П	1180	80	2550	4	"
3	ПГ-4П	3450	80	2550	2	"	12	ПГ-28П	330	80	2550	7	"
4	ПГ-14П	1250	80	2550	4	"	13	ПГ-29П	725	80	2550	2	"
5	ПГ-15П	2150	80	2550	1	"	14	ПГ-30П	540	80	2550	5	"
6	ПГ-24П	3670	80	2550	4	"	15	ПШ1	1550	60	2550	42	АС-64
7	ПГ-22П	3270	80	2550	3	"	16	ПШ-1А	1550	60	2550	5	"
8	ПГ-[illegible]П	2950	80	2550	1	"	17	ИПШ-6	1580	60	2550	7	Альбом I
9	ПГ-[illegible]П	1675	80	2550	2	"							

1973	12-этажный жилой дом на 83 квартиры	План 4-7 этажей	Шифр Э-93-1	Альбом 1	Лист АС25

ЦНИИЭП жилища

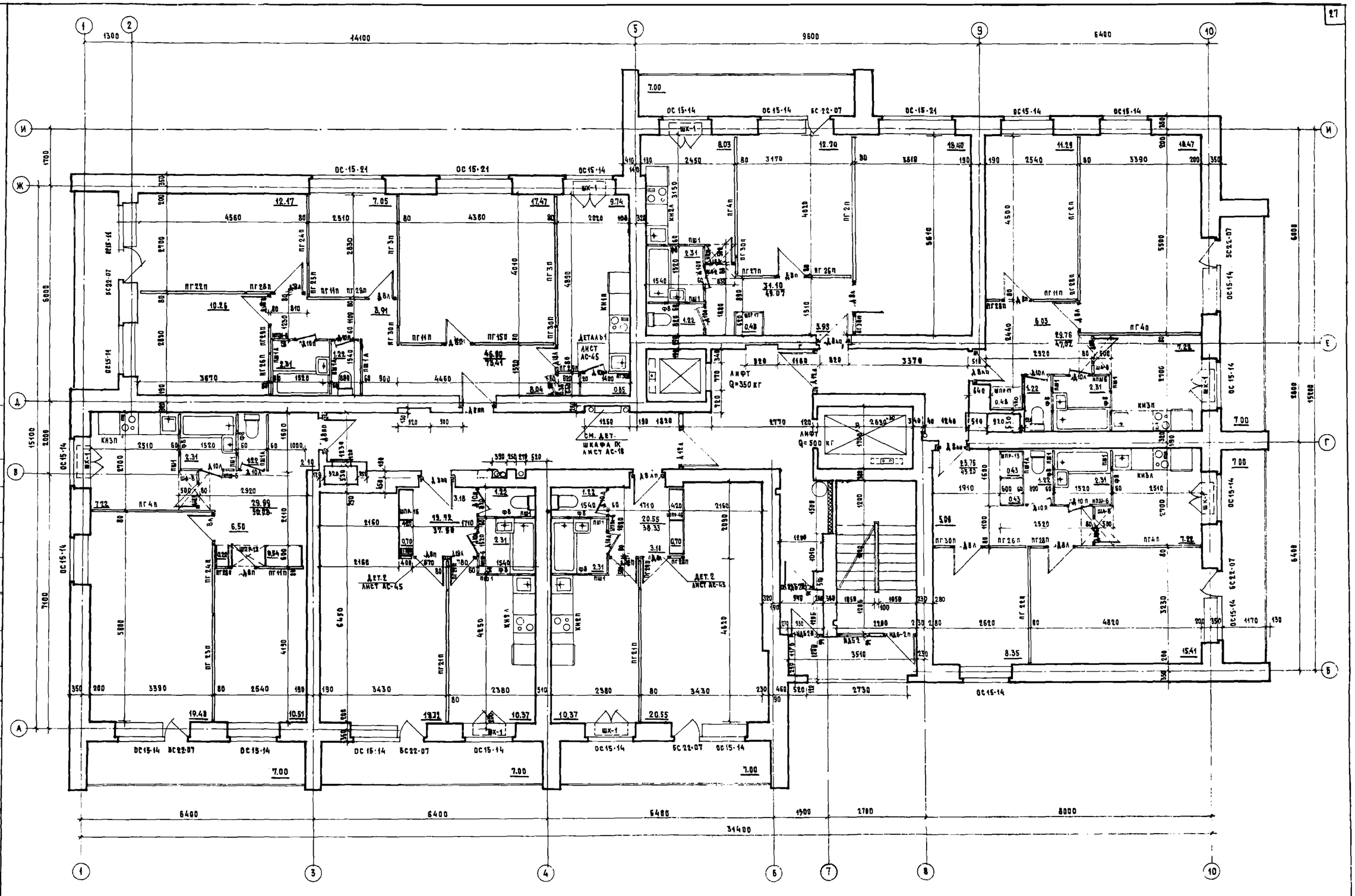

Спецификация гипсо- и шлакобетонных перегородок на этаж

Поз.	Марка	Размеры в мм l	b	h	Кол-во шт	Альбом
1	ПГ-2П	4200	80	2550	2	ИИ-03-04 в2-64
2	ПГ-3П	3560	80	2550	2	
3	ПГ-4П	3450	80	2550	4	
4	ПГ-11П	1280	80	2550	4	
5	ПГ-15П	2190	80	2550	1	
6	ПГ-21П	3610	80	2550	2	
7	ПГ-22П	3210	80	2550	2	
8	ПГ-23П	2960	80	2550	1	
9	ПГ-24П	1835	80	2550	2	
10	ПГ-25П	870	80	2550	1	
11	ПГ-26П	4180	80	2550	3	
12	ПГ-27П	1065	80	2550	1	
13	ПГ-28П	380	80	2550	8	
14	ПГ-29П	725	80	2550	4	
15	ПГ-30П	510	80	2550	6	
16	ПШ-1	1590	60	2550	12	ВI-64
17	ПШ-1А	1590	60	2550	5	ВI-64
18	ИПШ-6	1580	60	2550	7	Альбом 1, л.47

Спецификация полов

Тип пола	Место укладки	К-во м² на один этаж: 1 этаж	2-3 эт.	4-7 эт.	8-12 эт.	Итого на дом (м²)
Керамич плитка 40×40	Санузлы	22.18	224.74	224.74	224.74	2247.39
Керамич пл (100×100 мета)	Коридоры /карманчики	22.30	414.46	414.46	414.46	4143.56
Линолеум ПХВ, паркет	Полы в квартирах	219.84	2442.26	2509.96	2509.96	24449.54
Плитка ПХВ	Полы в кухнях	47.77	568.32	593.65	603.30	5853.31
Мозаичный пол	Вестибюль и входы	52.00	—	—	—	52.00

Примечание

В однокомнатных квартирах стенки шкафов со стороны комнаты покрасить огнезащитной краской

1973	12-этажный жилой дом на 83 квартиры	План 8-12 этажа	Шифр 3-93-1	Альбом 1	Лист АС-26

ЦНИИЭП жилища

Рук. мастер Н. Ковальский
Гл. инж. проекта А. Кошелева
Гл. арх. проекта А. Маслова
Гл. инж. проекта Е. Цукерман
Проверил А. Маслова

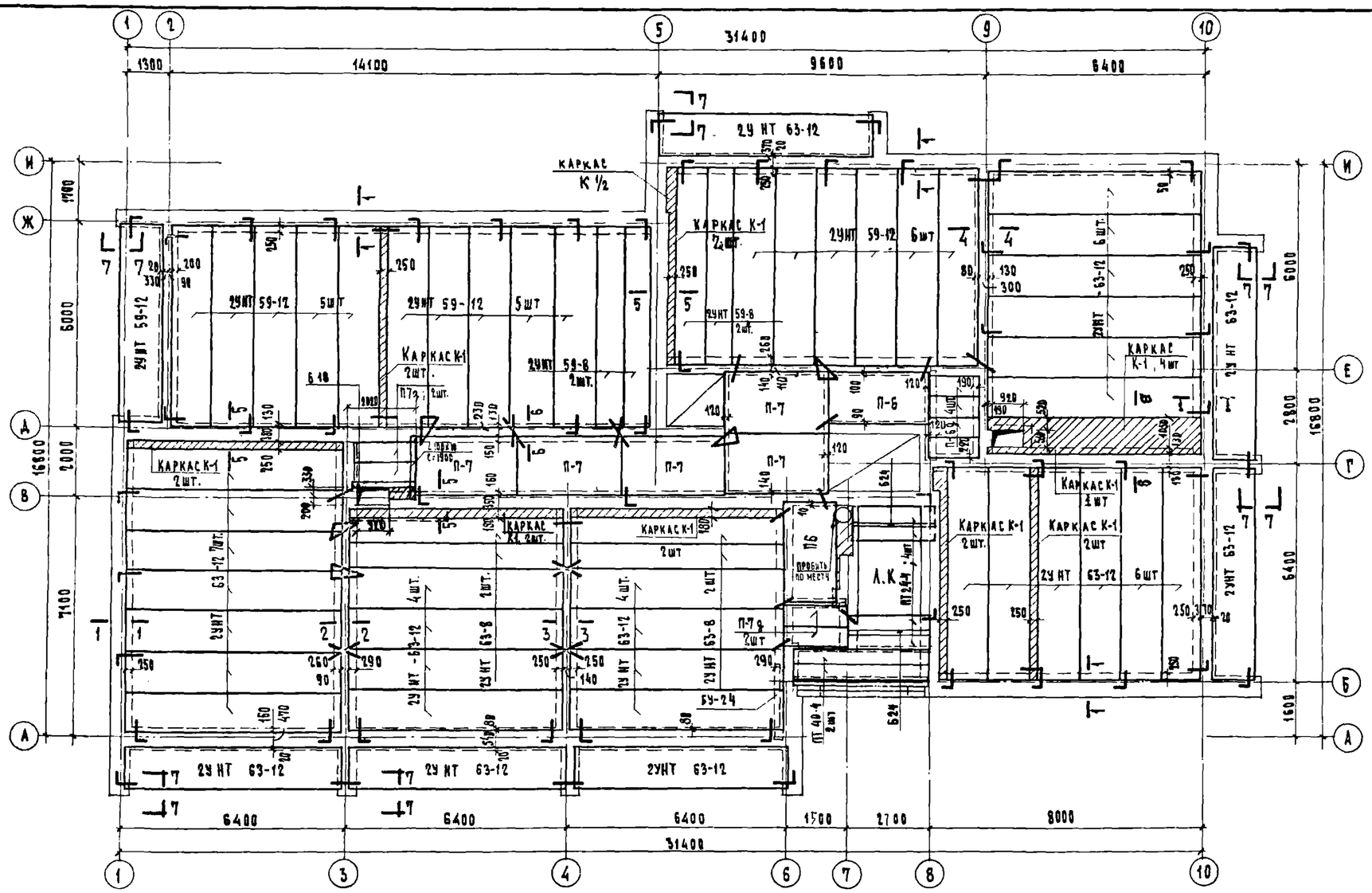

Спецификация изделий на один этаж

Наим. изд.	Марка изделия	Размеры в мм l	b	h	Вес 1шт. кг.	Кол-во шт на 1 эт.
Панели многопустотные	24НТ 59-8	5900	790	220	1390	4
	24НТ 59-12	5900	1190	220	2120	17
	24НТ 63-8	6300	790	220	1620	4
	24НТ 63-12	6300	1190	220	2270	33
Плоские плиты	П-6	2990	1450	100	1080	2
	П-7	2990	1800	120	1530	5
	П-6а	590	1450	100	230	4
	П-7а	590	1800	120	330	4
Плиты многопустотн.	ПТ 24-4	2390	390	160	225	4
	ПТ 40-4	3990	390	160	570	2
Метал. карк.	К-1	6260	200	-	24.78	19½
Металлич. анкера	АМ-1	920	ф12АI	-	0.82	52
	АМ-2	620	ф12АI	-	0.52	44
	∠100×10	1900	-	-	28.69	1
Арм. сетки	∅ 8	-	-	-	0.395 кг/м	90 м
Перемычки	6 18	1800	120	140	75	1
	6 24	2450	120	140	105	2
	6У 24	2450	250	220	335	1

Примечания

1. За отметку ± 0.00 принята отметка чистого пола 1 этажа.
2. Панели перекрытий укладывать по свежеуложенному слою цементного раствора М-50.
3. Швы между панелями заделываются цементным раствором М-100.
4. Отверстия в панелях для пропуска сантехнических труб сверлить, не нарушая несущих ребер.
5. Монолитные участки перекрытий выполнять из бетона М-200.
6. Монолитные участки по сечению 5-5 бетонировать после установки сантехнических труб
7. Металлические изделия К-1, АМ-1 и АМ-2 см на листе АС-50
8. Спецификация изделий дана только на один этаж.
9. Разбивку сантехнических отверстий см лист АС-46

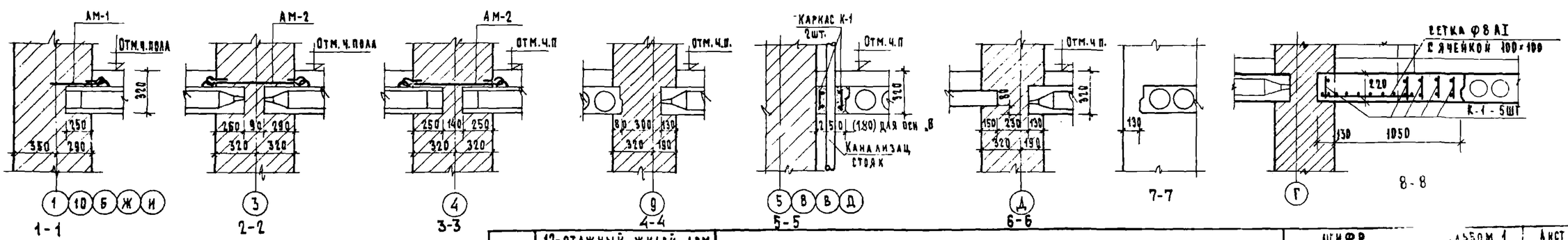

1973	12-этажный жилой дом на 83 квартиры	План перекрытия над 1-3 этажами	Шифр 9-93	Альбом 1	Лист АС-27

ЦНИИЭП жилища

Согласовано

Согласовано

Дата | Инв.№ | Взамен

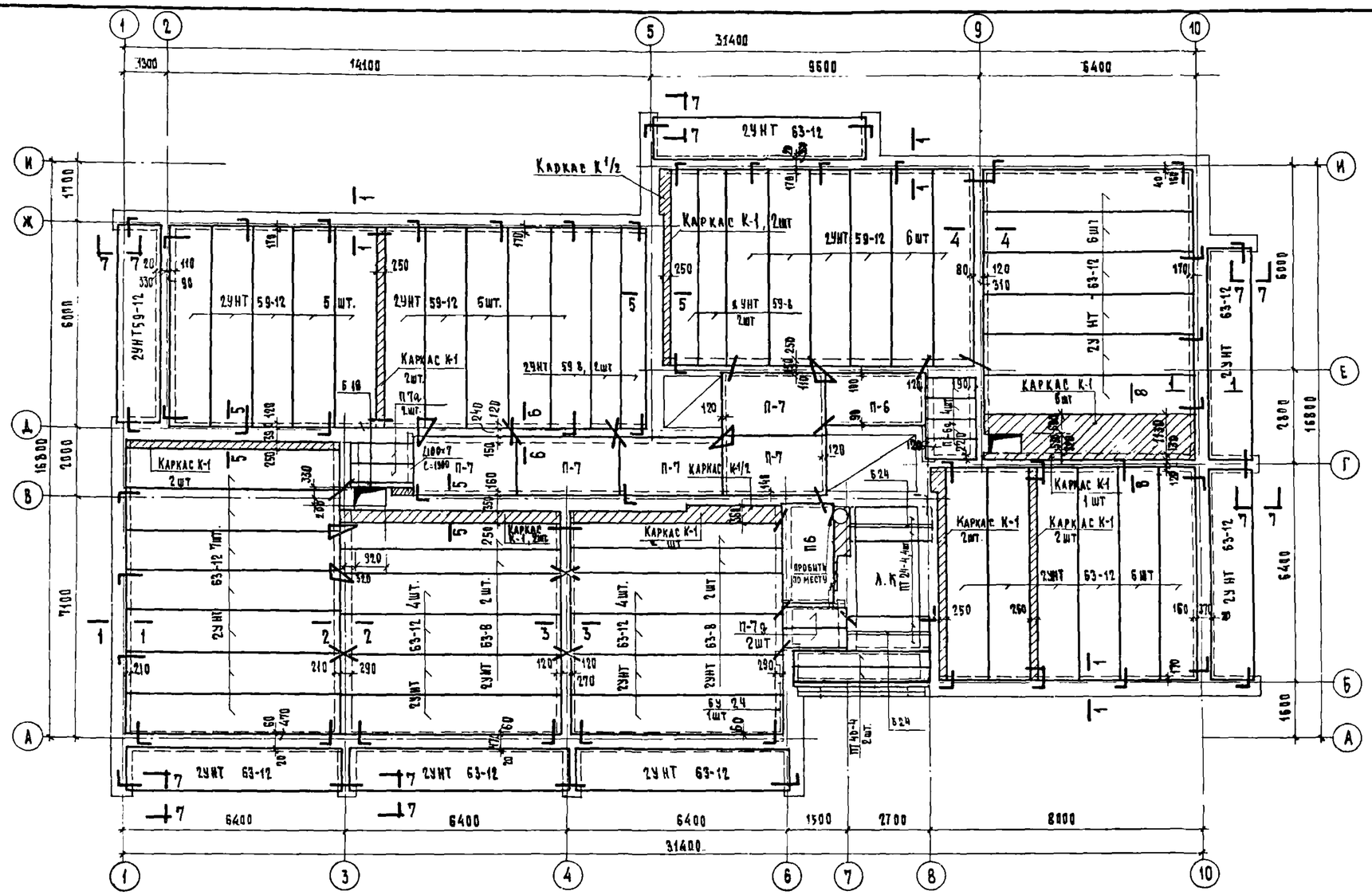

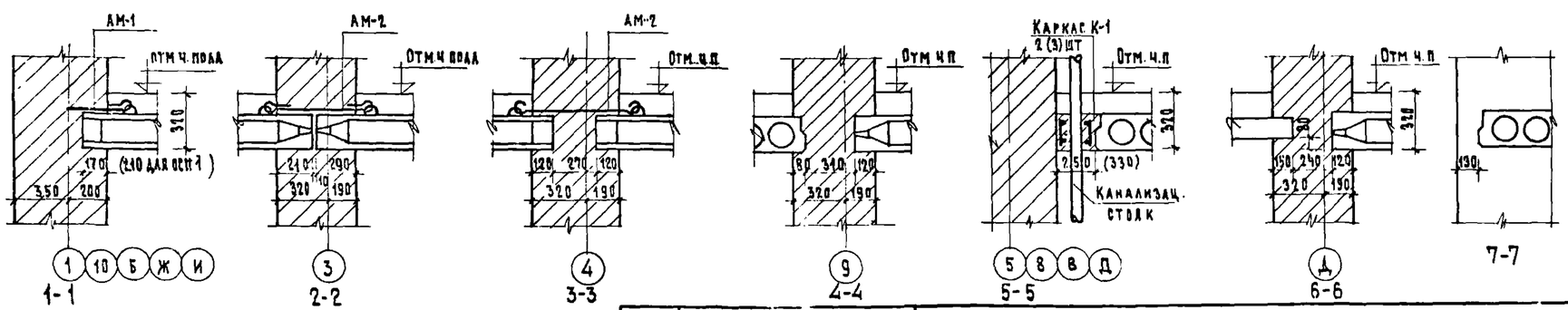

Спецификация изделий

Наим изд.	Марка изделия	Размеры в мм l	b	h	Вес 1шт кг.	Кол-во шт на 1эт
Панели перекрытий	2УНТ59-8	5900	790	220	1390	4
	2УНТ 59-12	5900	1190	220	2120	17
	2УНТ 63 8	6300	790	220	1620	4
	2УНТ 63-12	6300	1190	220	2270	33
Плоские плиты	П-6	2990	1450	100	1080	2
	П-7	2990	1800	120	1530	5
	П-6а	590	1450	100	230	4
	П-7а	590	1800	120	330	4
Плиты многопуст	ПТ 24-4	2390	390	160	225	4
	ПТ 40-4	3990	390	160	370	2
Метал карк.	К-1	6260	200	-	24.78	21
Металлич анкера	АМ-1	920	ф12АI	--	0.82	52
	АМ-2	620	ф12АI	-	0.52	44
	∠100×10	1900	-	-	28.69	1
Арм сетки	ф 8	-	-	-	0.395 кг/пм	90 пм
Перемычки	Б18	1800	120	140	75	1
	Б24	2450	120	140	105	2
	БУ24	2450	120	220	335	1

Примечания

1. За отметку ±0.00 принята отметка чистого пола 1 этажа
2. Панели перекрытий укладывать по свеже уложенному слою цементного раствора М-50
3. Швы между панелями заделываются цементным раствором М-100
4. Отверстия в панелях для пропуска сантехнических труб сверлить, не нарушая несущих ребер.
5. Монолитные участки перекрытий выполнять из бетона М-200.
6. Монолитные участки по сечению 5-5 бетонировать после установки сантехнических труб.
7. Металлические изделия К-1, АМ-1 и АМ-2 см. на листе АС-50.
8. Спецификация изделий дана только на один этаж.
9. Разбивку сантехнических отверстий см лист АС-48

1977	12-этажный жилой дом на 84 квартиры	План перекрытия над 4-7 этажами	Шифр 9-93-1	Альбом 1	Лист АС-28

ЦНИИЭП жилища

Согласовано

Согласовано

Гл. инж. проекта Е. Цукерман
Гл. арх. проекта А. Максеева
Гл. инж. отд. Ю. Эпельбаум
Гл. арх. отд. А. Самойлов
Нач. отд. Е. Власова
Сектор. вк. Г. Гинзберг
Инж. Е. Цукерман
Инв. № Дата
Взамен

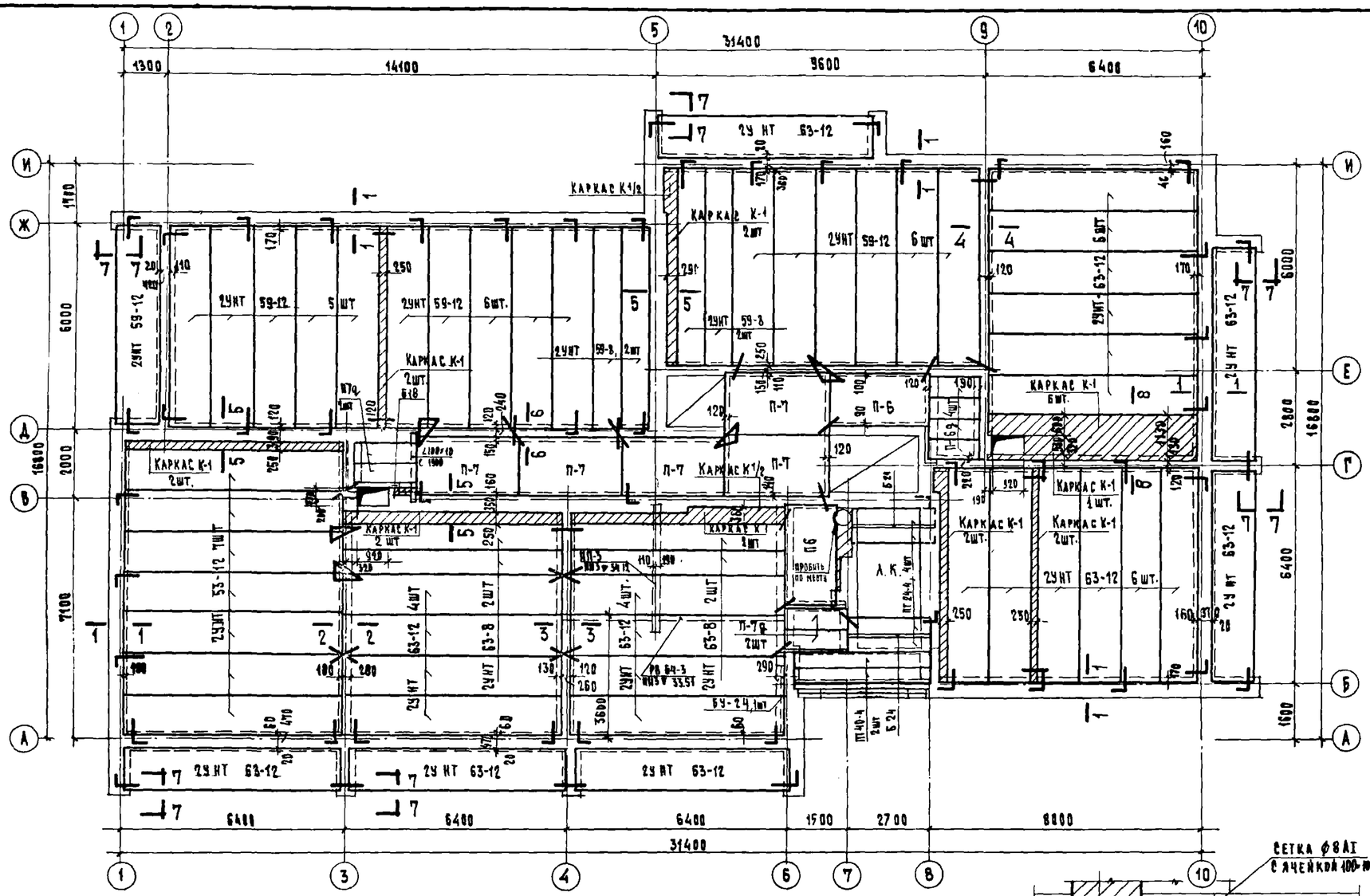

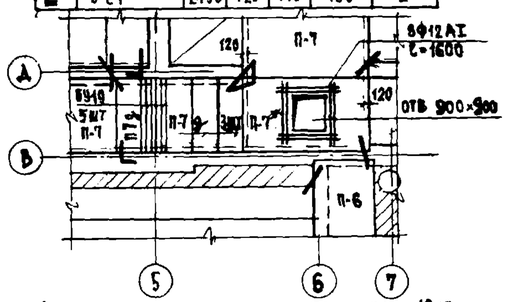

Фрагмент плана перекрытия над 12 эт.

Наим изд	Марка изделия	Размеры в мм l	b	h	Вес 1шт. кг	Расход на 1эт.
Панели перекрытия	24НТ59-8	5900	790	220	1390	4
	24НТ59-12	5900	1190	220	2120	17
	24НТ63-8	6300	790	220	1620	4
	24НТ63-12	6300	1190	220	2270	33
Плоские плиты	П-6	2990	1450	100	1080	2
	П-7 / П-7*	2990	1800	120	1530	5/3 (1)
	П-6а	990	1450	100	230	4
	П-7а	590	1800	120	330	4(8)
Плиты многопустотные	ПТ 24-4	2390	590	160	225	4
	ПТ 40-4	3990	390	160	370	2
Перемычки	6Б24 / 6Б19	2450 / 1950	250 / 120	220	335 / 130	1(2) / (5)
Сет каркас	К-1	6260	200	-	24.78	21
Анкер	АМ-1	920	Ф12АI	-	0.82	52
	АМ-2	620	Ф12АI	-	0.52	44
	Л100×10	1900	-	-	28.69	1
	Ф8АI / Ф12АI	-	-	-	-	36кг / 12кг
Фитили	РВ 64-3	6390	160	600	1540	1
	ВП-3	3880	300	430	1050	1
Перемычки	6-18	1800	120	140	75	1
	6-24	2450	120	140	105	2

Примечания

1. За отметку ±0.00 принята отметка чистого пола 1 этажа
2. Панели перекрытий укладывать по свежеуложенному слою цементного раствора М-50.
3. Швы между панелями заделываются цементным раствором М-100.
4. Отверстия в панелях для пропуска сантехнических труб сверлить, не нарушая несущих ребер.
5. Монолитные участки перекрытий выполнять из бетона М-200.
6. Панели перекрытий должны поставляться с завода-изготовителя с заделанными вкладышами торцами в соответствии с альбомом 53 ИИ-03-02 листы 20,21.
7. Закрытые торцы панелей, образуемые при формовании с выходным отверстием малого диаметра, укладываются на стены с большей нагрузкой.
8. Монолитные участки по сечению 5-5 бетонировать после установки сантехнических труб.
9. Металлические изделия К-1, АМ-1 и АМ-2 см. на листе АС-50
10. Спецификация изделий дана только на один этаж.
11. Количество в скобках дано для перекрытия над 12 этажом.
12. Панель П7* с люком только для 12 этажа

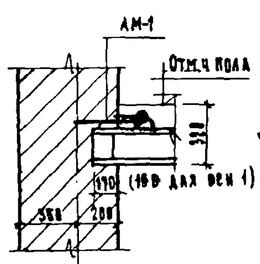

1-1

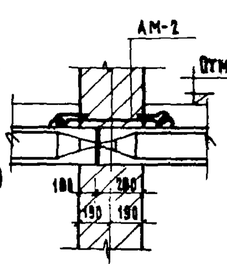

2-2

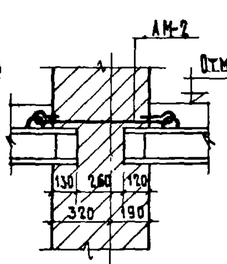

3-3

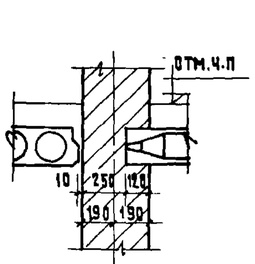

4-4

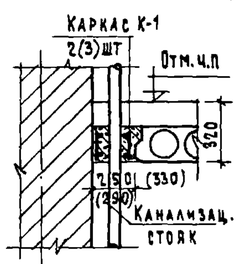

5-5

6-6

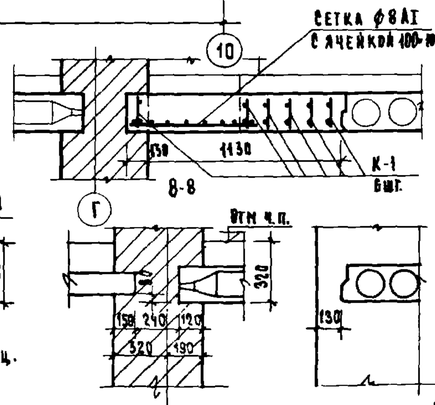

8-8

7-7

13 Разбивку сантехнических отв. см. лист АС-18

1973	12-этажный жилой дом на 83 квартиры	План перекрытия над 8-12 этажами	Шифр 9-93-1	Альбом 1	Лист АС-29

ЦНИИЭП жилища

Согласовано

Согласовано

Руководитель №101 Н. Эпельбаум; Гл. инж. отд. С. Сачков; Гл. арх. пр. А. Микеева; Гл. инж. пр. Е. Цукерман; Гл. арх. пр. Е. Цукерман

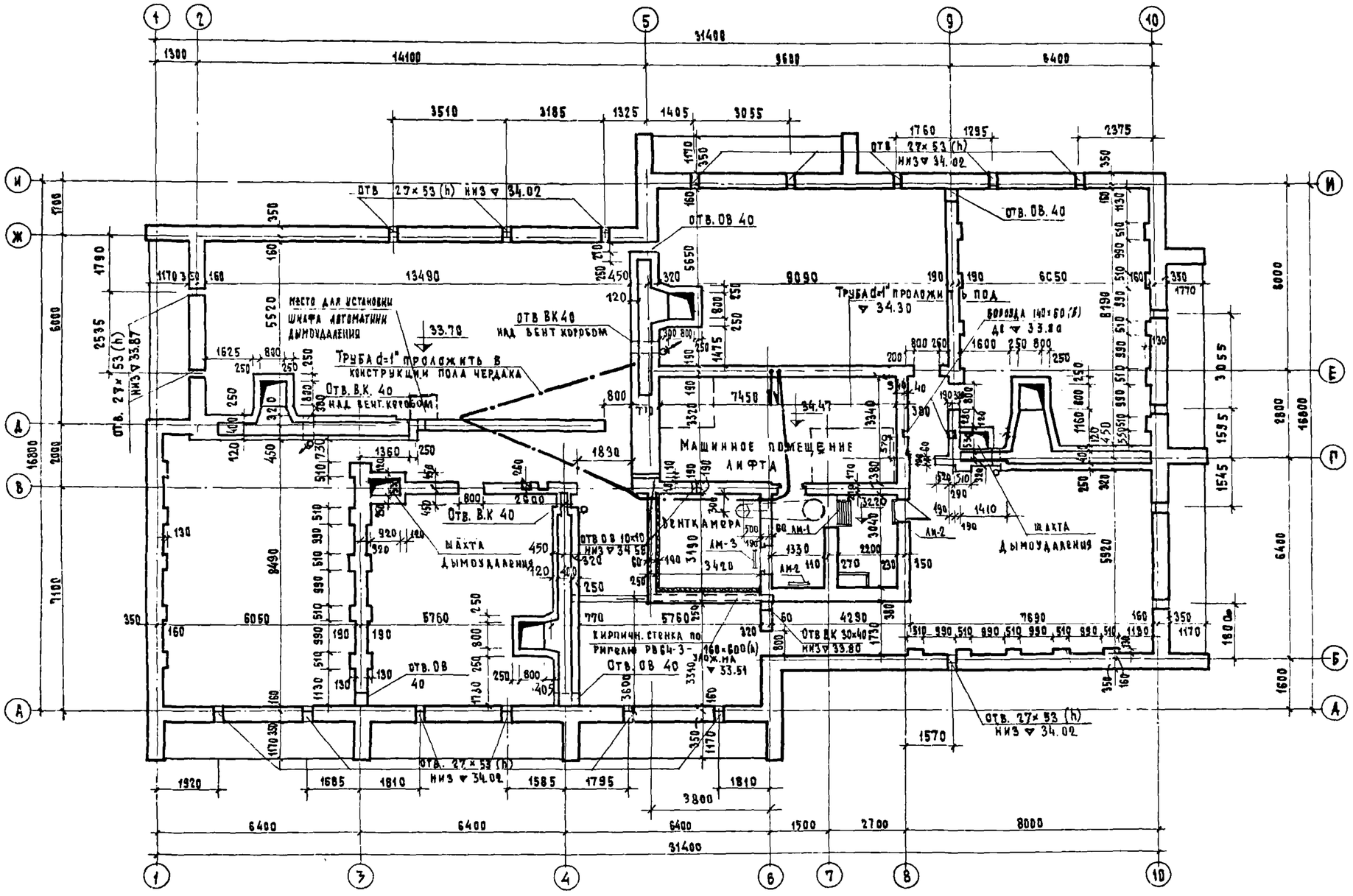

ТАБЛИЦА МАРОК КИРПИЧА И РАСТВОРА		
НАИМЕНОВАНИЕ	МАТЕРИАЛ	ЧЕРДАК
НАРУЖНЫЕ И ВНУТРЕННИЕ СТЕНЫ	КИРПИЧ	75
	РАСТВОР	25

СПЕЦИФИКАЦИЯ ИЗДЕЛИЙ.						
НАИМ. ИЗД.	МАРКА ИЗДЕЛИЯ	РАЗМЕРЫ В ММ			ВЕС 1 ШТ. КГ	КОЛ-ВО ШТ. НА ЧЕРДАК
		С	Б	В		
ВЕРЕМЫЧКИ	БЭ 24	2450	250	220	355	16
	БЭ 19	1950	120	220	190	6
ПЛОСКИЕ ПЛИТЫ	ПТП-8-6	800	600	120	73	29
	П 6 а	590	1450	100	230	2

Примечание

1. Машинное отделение лифта см. на листе АС-34
2. Сборные короба вентиляции, детали и разрезы по коробам (стены по осям Г, А, 4, 5) см. лист АС-16
3. Деталь верха ствола мусоропровода см. лист АС-38
4. Металлические лестницы ЛМ3, ЛМ-1 и ЛМ-2 см. на листе АС-53
5. В спецификации учтены перемычки и плиты над венткоробами (лист АС-16)

1973	12-этажный жилой дом на 83 квартиры	ПЛАН ЧЕРДАКА	ШИФР Э-93-1	Альбом I	Лист АС-30

Согласовано

Согласовано

Дата

Взамен

Инв.

Гл. инж. проекта Е. Зельвер

Гл. арх. проекта Э. Глазунова

Гл. инж. отд. А. Самойлов

Гл. арх. пр. А. Масеева

Рук. отдела Е. Цукерман

Сектор ВК А. Ставков

Сектор ОВ Н. Бобонко

Сектор ЭС А. Гомберг

Нормоконтролер Е. Цукерман

Копировал

Проверил

Утверждено

Гл. инж. пр.

Гл. инж. ПИ

ЦНИИЭП жилища

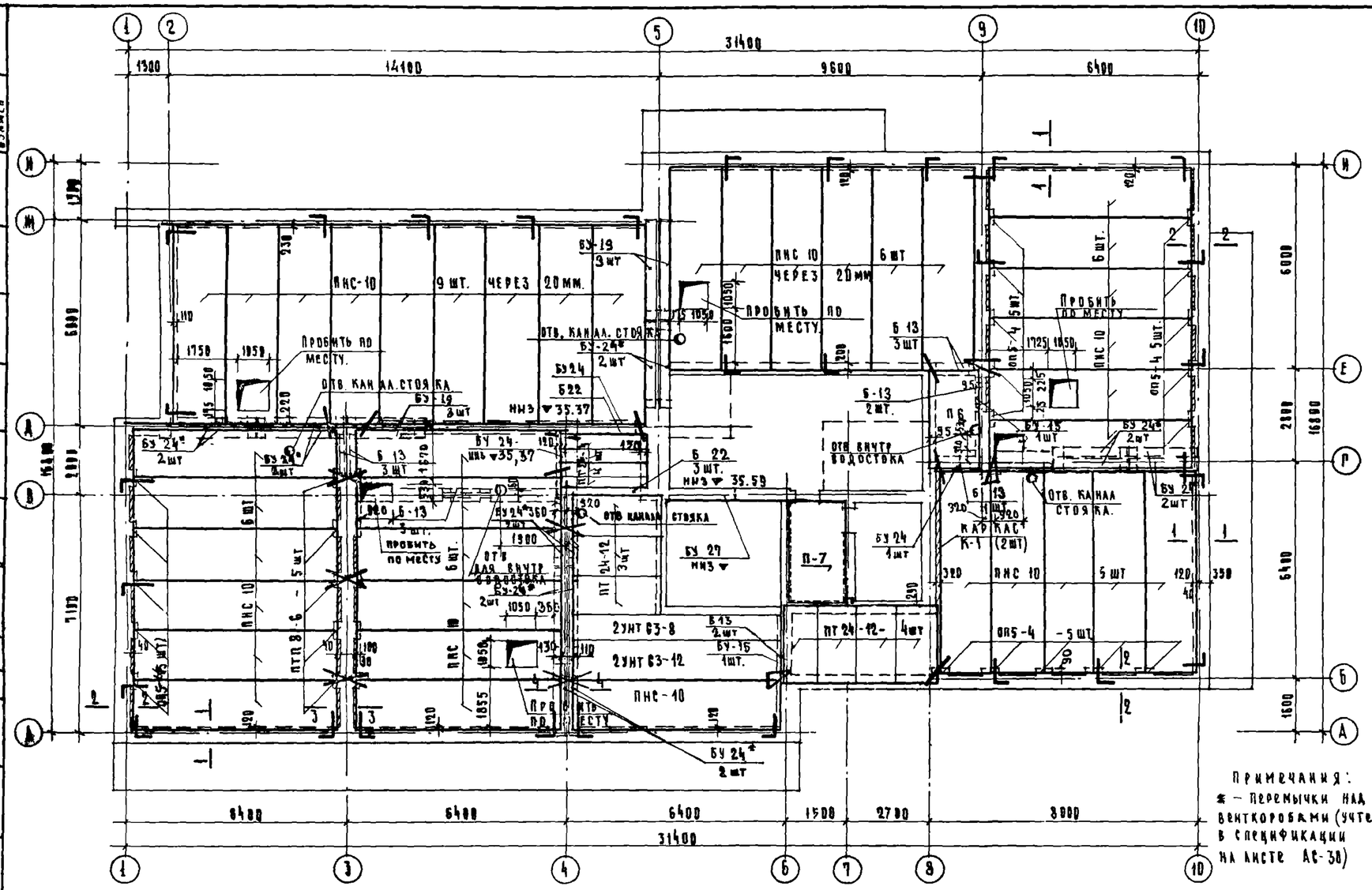

Примечания:
* – перемычки над вентиляционными коробами (учтены в спецификации на листе АС-30)

Примечание:

1. Панели покрытия укладывать по свежеуложенному слою цементного раствора М-50
2. Швы между панелями заделать цементным раствором М-50.
3. Металлические изделия К-1, АМ-1 и АМ-2 см. на листе АС-50
4. Отверстия в панелях для вентиляции, внутр. водосток и пропуска сантех. труб, пробивать по месту, не нарушая несущих ребер.
5. Отметка низа плит покрытия 35.68 ÷ 35.60. Перепад отметок в 1 ряд кирпича выполняется раствором в соответствии с уклоном кровли см. листы АС-18и, АС-32

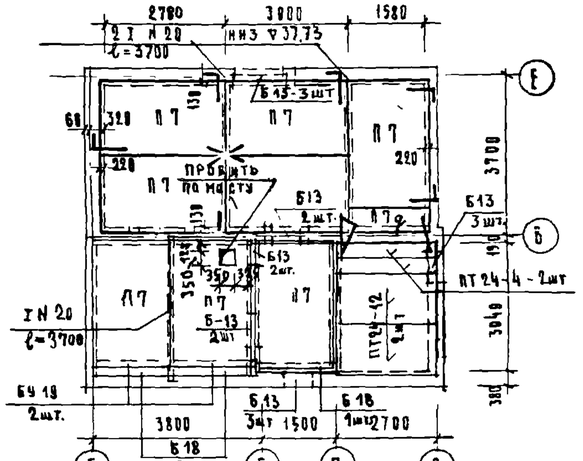

План покрытия машинного помещ. лифта

Спецификация изделий						
Наим. изделия	Марка изделия	Размеры в мм l	b	h	Вес 1 шт кг	Кол. шт на покрытие
Ребристые панели	ПНС 10	5990	1490	300	1850	39
Настилы многопустотные	2УНТ 63-12	6300	1490	220	2270	1
	2УНТ 63-8	6300	790	220	1620	1
Плиты пустотные	ПТ 24-12	2390	1490	160	650	9
	ПТ 24-4	2390	590	160	225	6
Плоские плиты	П-7	2990	1800	120	1530	9
	П-6	2990	1450	100	1080	1
	П-7а	590	1800	120	330	1
	ПТП 8-6	800	600	120	73	5
	ОПБ-4	510	380	140	67.5	20
Перемычки	Б-13	1300	120	65	25	26
	Б-15	1550	120	140	65	3
	Б 12	1800	120	140	75	3
	Б 22	2200	120	140	95	4
	БУ 15	1550	120	220	105	4
	БУ 19	1950	120	220	130	2
	БУ 24	2450	250	220	335	3
	БУ 27	2700	250	220	370	1
Мет. каркас	К-1	6260	200	–	24 78	2
Анкеры	АМ-1	920	12АI	–	0 82	37
	АМ-2	620	12АI	–	0 52	34

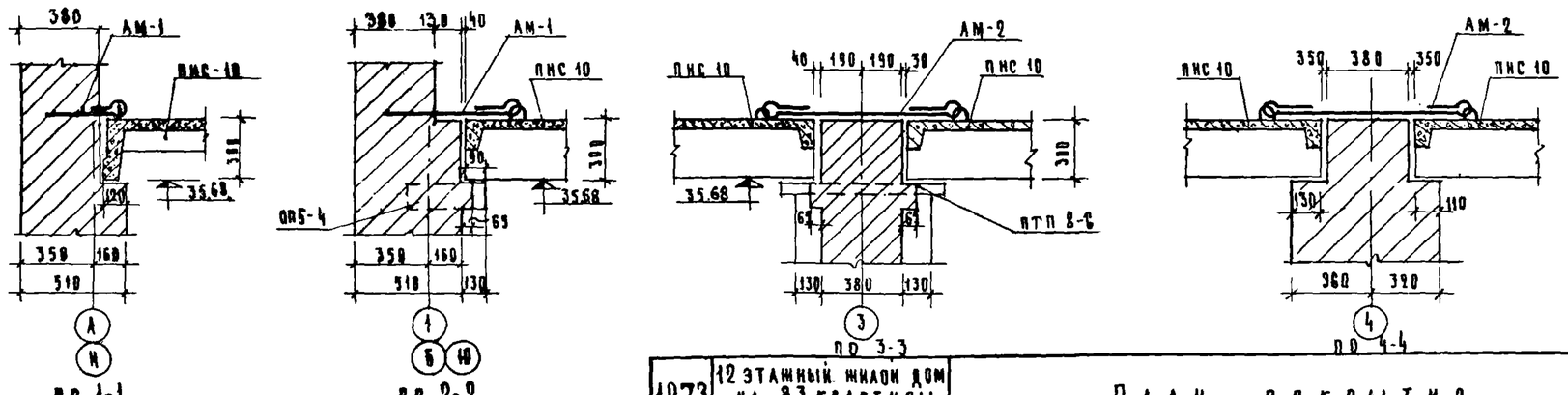

По 1-1 По 2-2. По 3-3 По 4-4

1973	12 этажный жилой дом на 83 квартиры	План покрытия	Шифр Э-93-1	Альбом 1	Лист АС-31

Согласовано: Гипрокоммунсантехпроект, Гипрокоммунсантехпроект, Гипрокоммунсантехпроект

Разработал: Элеваум, Самойлов, Шевелева, Кучерова

Жилищ. гражд. строительство

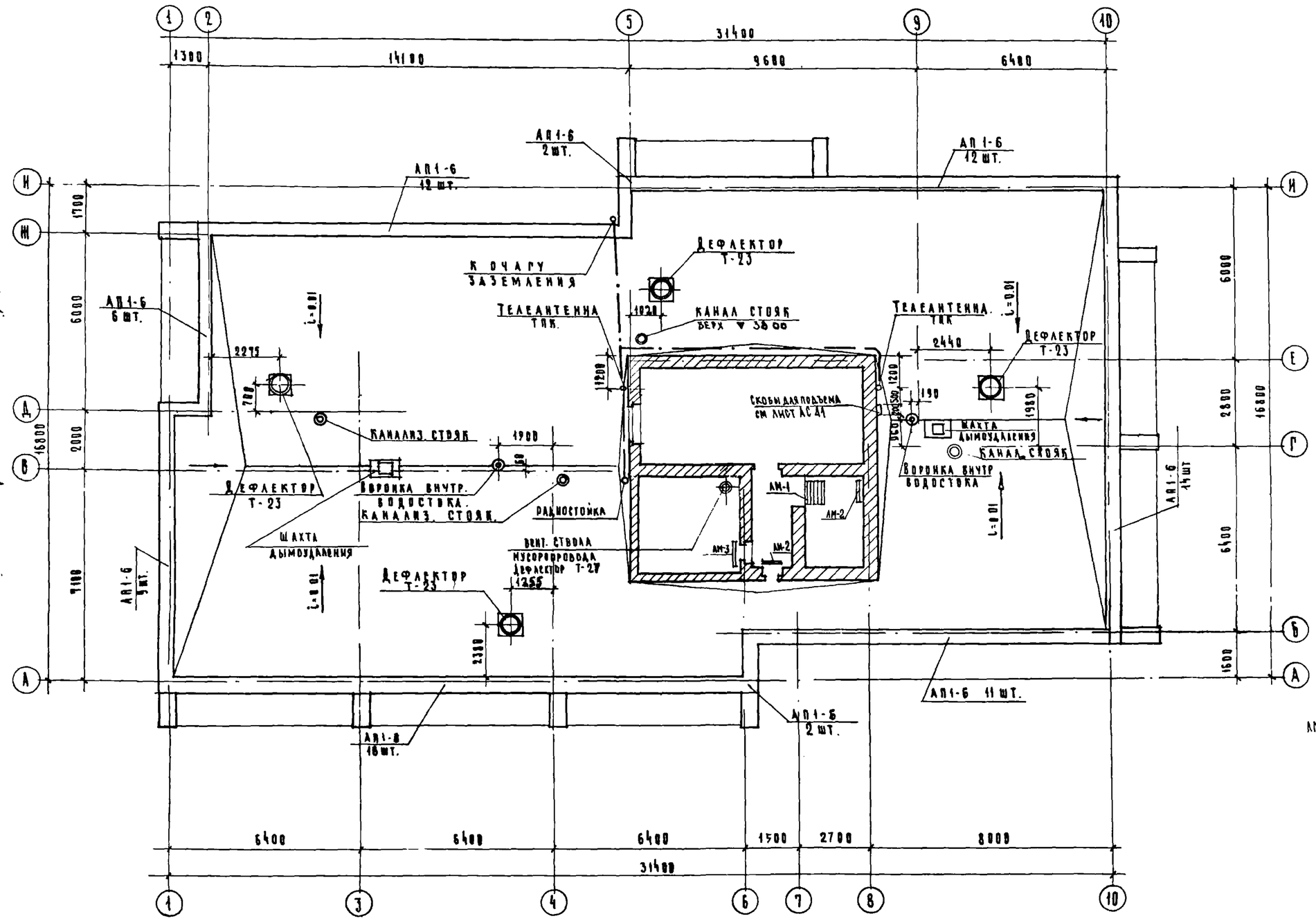

Спецификация по плану кровли			
N/N	Наим. оборуд	Марка	Кол. шт. на дом.
1	Парапетные плиты (по ИИ-03-02)	АП 1-6	84
2	Дефлектор круглый серии 4.904-12 УДК	Т-23	4
3		Т-27	1
4	Флюгарки д/вент. канализ. стояка		4
5	Воронка внутр. водостока		2
6	Радиостойка	h=0.8м	1
7	Телеантенна	ТПК	2

Примечание

1. Детали крепления радиостойки и телеантенн см. АС-41 и примечания на листе АС-60
2. Детали примыкания кровли и конструкцию кровли см. АС-41
3. Заземление выполнять из гладкой арматуры ф 8 мм.
4. Металлические лестницы АМ-1, АМ-2, АМ-3 см. на листе АС-53.
5. Вокруг стен машинного отделения устанавливается декоративная стенка см листы АС-58 и АС-59
6. При кладке стен машинного помещения предусмотреть установку анкеров в согласно листам АС-58, АС-59
7. При варианте с декоративным экраном. на крыше, радиостойку выдвинуть на 0.5м выше экрана.

1973	12-этажный жилой дом на 83 квартиры для	План кровли	Шифр Э-93-1	Альбом I	Лист АС-32

ЦНИИЭП жилища

Согласовано: Сектор ОВ, Сектор ВК, Сектор ЭО, Сектор СТ, Сектор ОПР, Сектор ПГ, Н. Сосонко, А. Старикова, А. Шенкман, В. Старик, Гинцберг, Дата, Инв. №, Взамен

Руководство: Рук. отд. К. Санович, Гл. инж. отд. М. Кукланчев, Гл. арх. пр. Б. Спевак, Гл. инж. пр. С. Дукельский

Исполнители: Ст. арх. Ю. Элькальяш, Рук. гр. Я. Самойлов, Чертежн. Л. Алексеева, Проверка Е. Кукерман

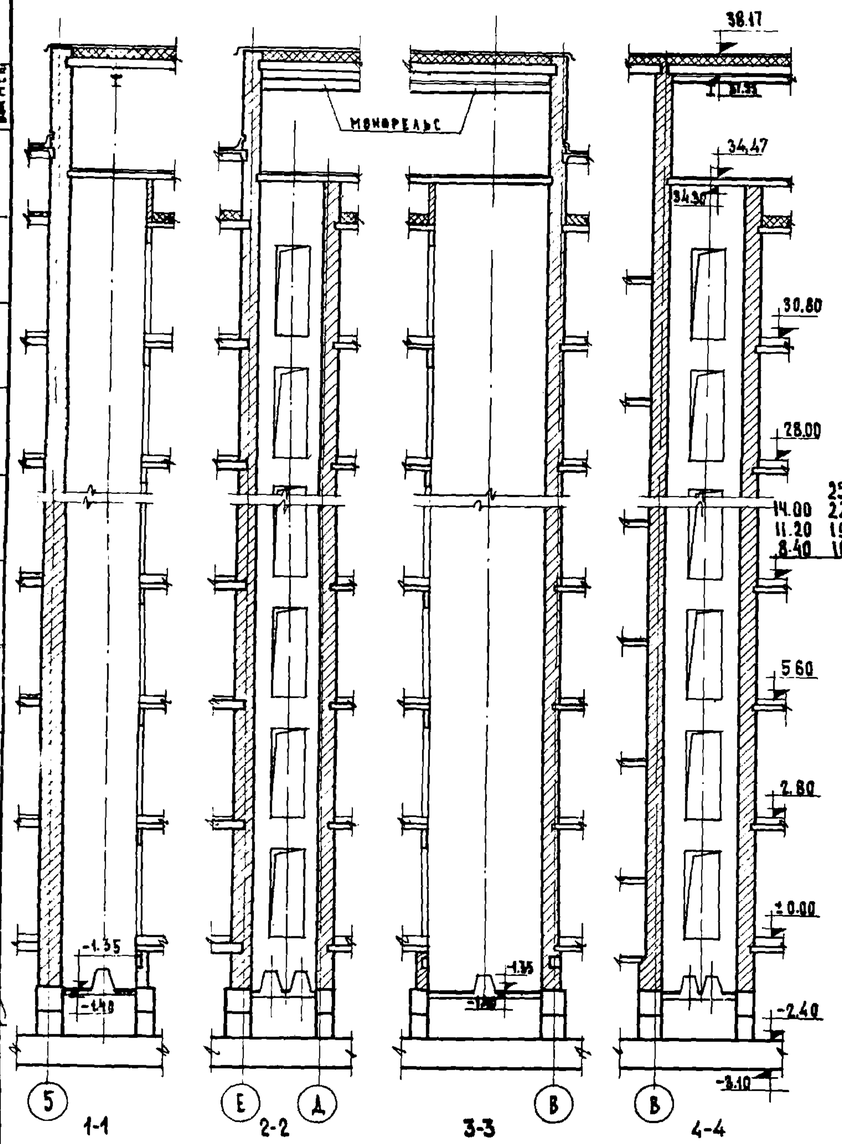

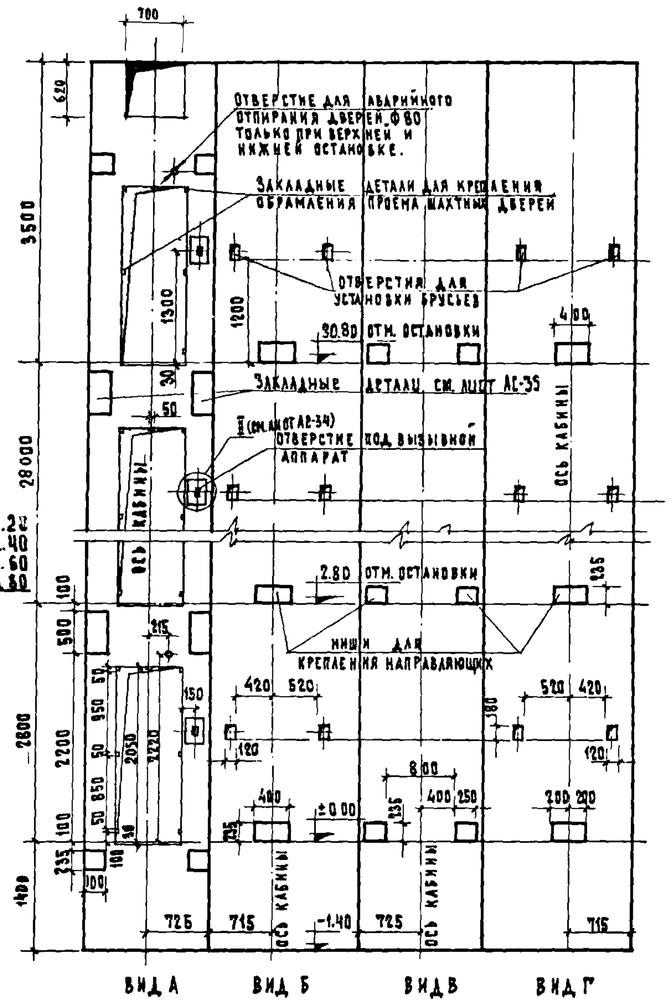

ЛИФТ Q-350 кг

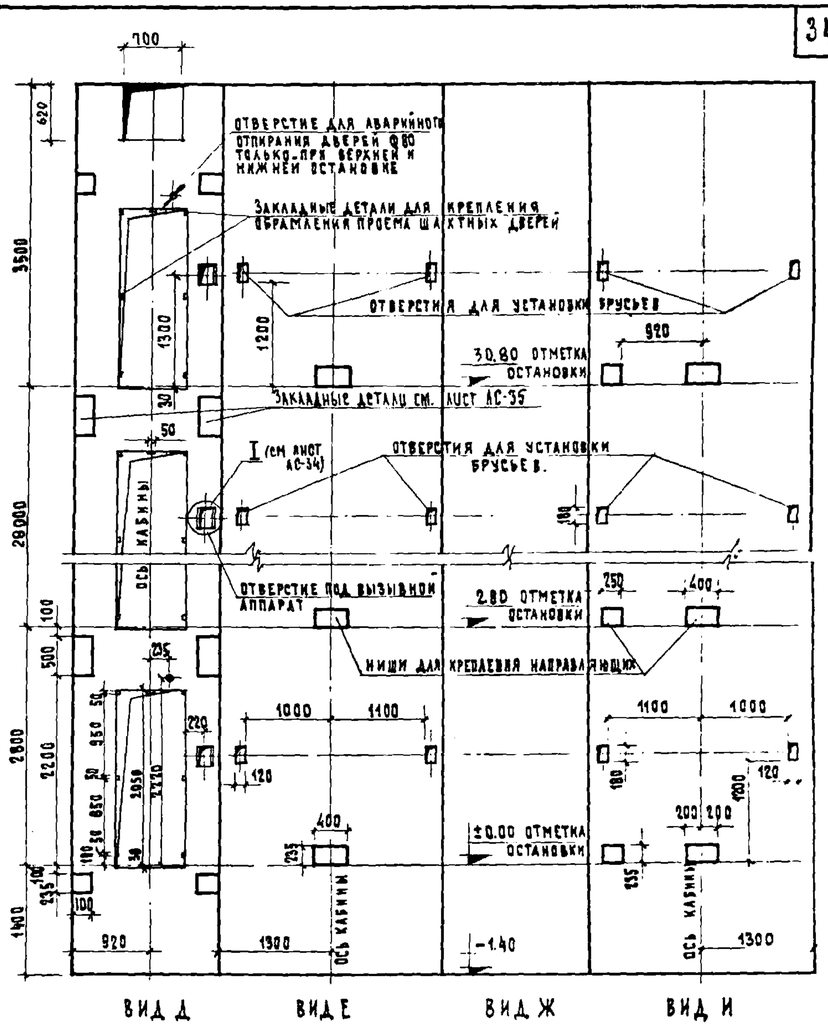

ЛИФТ Q-500 кг

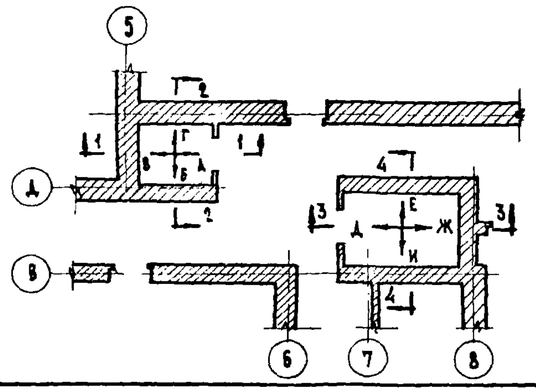

6 Проект предусматривает установку лифтов грузоподъемностью 350 и 500 кг по альбому АТ-4. При поставке лифтов после 01.01.1975г необходимо откорректировать при привязке размеры шахт и машинных помещений по указаниям альбома АТ-5

Примечания

1. Чертежи строительной части лифта, размеры шахт, машинных помещений, разбивку отверстий в полу машинного помещения согласовать при привязке с монтажной организацией треста „Союзлифтмаш".
2. Строительная часть лифта выполнена по черт альбома АТ-4, 12-66, 101-66, 102-66, 103-66, 104-66, 15-66, 109-66, 110-66, 111-66
3. Стенки шахты лифта выполнены из полнотелого кирпича М-100 на растворе М-75.
4. Заливку чистого пола на 50мм в машинном помещении и в приямке производить при монтаже, после установки оборудования и прокладки труб электропроводки.
5. Для монтажа и демонтажа оборудования под перекрытием над машинным помещением установить монорельс I №20 под тележку-кошку Q=1000 кг, проходящий над центром монтажного люка и приводами лифтов.

ХАРАКТЕРИСТИКА ЛИФТОВ

НАЗНАЧЕНИЕ ЛИФТА	ПАССАЖИРСКИЙ	ПАССАЖИРСКИЙ
ЧИСЛО ПАССАЖИРОВ /ЧЕЛ/	5	7
ГРУЗОПОДЪЕМНОСТЬ /КГ/	350	500
СКОРОСТЬ ПОДЪЕМА /М/СЕК/	1.00	1.00
ВЫСОТА ПОДЪЕМА /М/	30.80	30.80
ЧИСЛО ОСТАНОВОК	12	12
НАПРЯЖЕНИЕ ПИТАЮЩЕЙ СЕТИ /В/	~220/380	~220/380
ГАБАРИТЫ ШАХТЫ /ММ/	1700×1450	2630×1700
ГАБАРИТЫ КАБИНЫ /ММ/	980×1120×2100	1080×2270×2100
РАСПОЛОЖЕНИЕ ПРОТИВОВЕСА	СЗАДИ КАБИНЫ	БОКОВОЕ СПРАВА
СИСТЕМА УПРАВЛЕНИЯ	КНОПОЧН. ВНУТР. С ВЫЗОВ КАБИНЫ НА КАЖД. ЭТАЖ	КНОПОЧН. ВНУТР. С ВЫЗОВ КАБИНЫ НА КАЖД. ЭТАЖ

5. Данный лист смотреть совместно с листами АС-34, АС-35, АС 42

1973	12-этажный жилой дом на 83 квартиры	СТРОИТЕЛЬНАЯ ЧАСТЬ ЛИФТА	ШИФР Э-93-1	АЛЬБОМ 1	ЛИСТ АС-33

ЦНИИЭП жилища

Согласовано

Дата | Инв.№ | Взамен

Рулов | Гл. инж. | И. Петрова | Гл. арх. пр-та | З. Глазунова | Гл. инж. пр. | Ст. технич. | Ю. Эпельбаум | Л. Самойлов | Копировал | А. Маслеева | Е. Цукерман

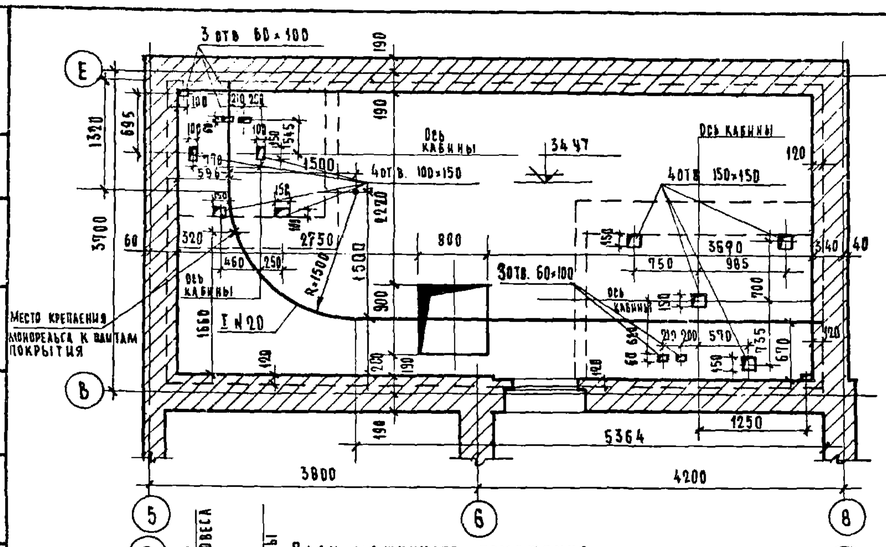

План машинного помещения

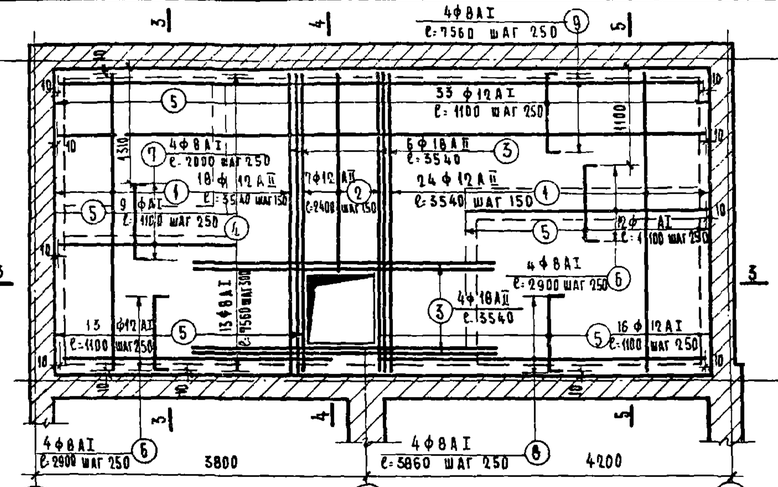

(Для образования отверстий в плите заложить деревянные пробки)

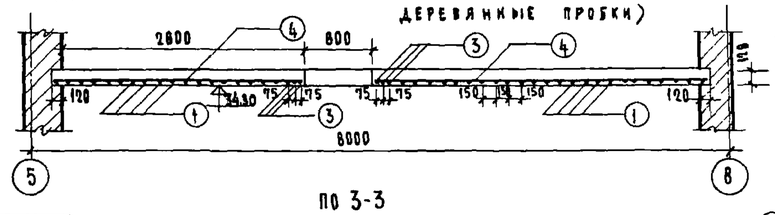

По 3-3

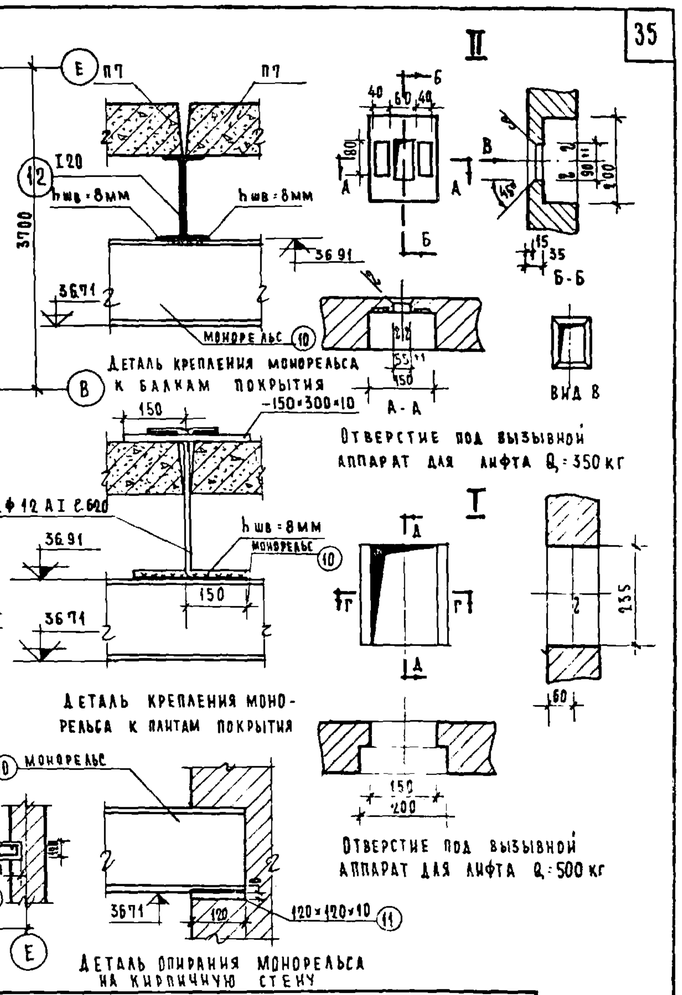

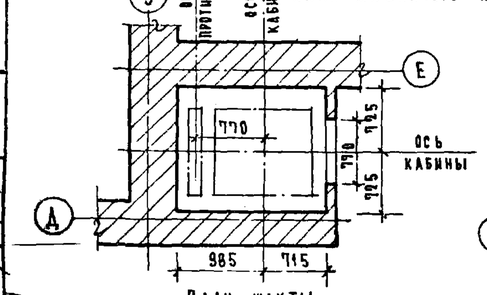

План шахты

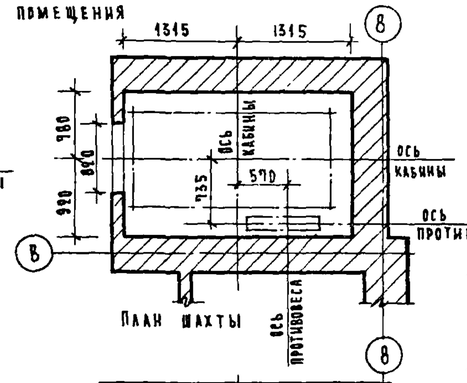

План шахты

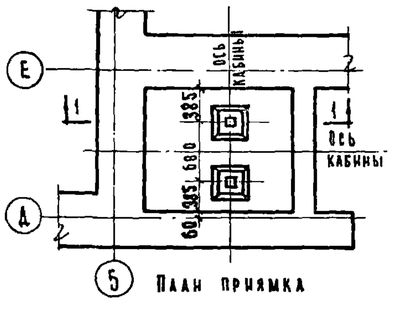

План приямка

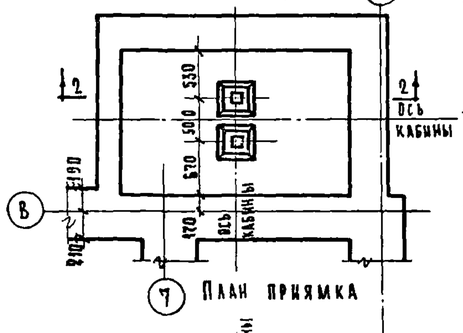

План приямка

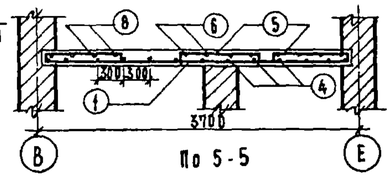

По 5-5

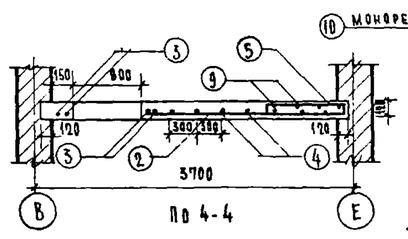

По 4-4

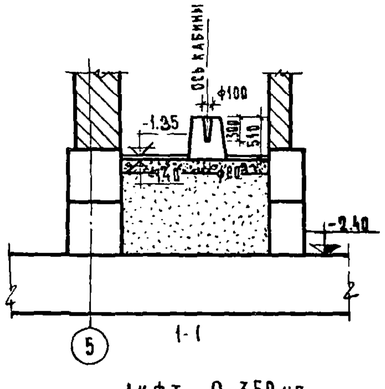

1-1

Лифт Q=350 кг

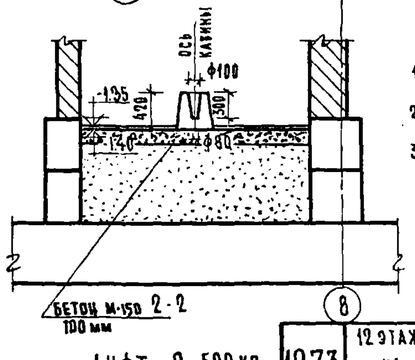

2-2

Лифт Q=500 кг

Примечания

1. Бетон для монолитных участков принят М-200.
2. Защитный слой для рабочей арматуры принят 10мм.
3. Вокруг отверстий для пропуска тросов должны быть устроены деревянные бортики высотой не менее 75мм над уровнем пола
4. Заливку чистого пола на 50мм в машинном помещении и в приямке производить при монтаже, после установки оборудования и прокладки труб электропроводки.

Спецификация металла.

N поз	Эскиз	Сечение класс арм	Длина поз мм	Кол-во поз.	Общая длина м	Вес кг	Общий вес кг
1	3540	ф12АII	3540	42	148.68	132.0	368.2
2	2400	ф12АII	2400	7	16.80	14.9	
3	3540	ф18АII	3540	10	35.40	70.8	
4	7560	ф8АI	7560	13	98.28	39.0	
5	100 900 100	ф12АI	1100	83	91.30	81.0	
6	2900	ф8АI	2900	8	23.20	9.2	
7	2000	ф8АI	2000	4	8.00	3.2	
8	3860	ф8АI	3860	4	15.44	6.1	
9	7560	ф8АI	7560	4	30.24	12.0	
10	Монорельс	I 20	9040	1	9.04	190.0	192.5
11	120	120×10	120	2	0.24	2.3	
12	Опорные балки	I 20	3700	2	7.40	153.0	153.0

Сечение, класс ар-ры	ф12АII	ф12АI	ф18АII	ф8АI	I 20	120×120×10
Вес, кг	146.9	81.0	70.8	69.5	343.0	2.3

Объем монолитного бетона 3.18 м³

1973	12 этажный жилой дом на 83 квартиры	Машинное помещение лифта. Детали.	Шифр 9-93-1	Альбом I	Лист АС-34

ЦНИИЭП жилища

Г. Князькова, Н. Петрова, Е. Цукерман, Руководитель гр. Ниж, Ст. техник Н. Самойлов, А. Масеева, Проверил Е. Цукерман, Н. Эпельбаум, Гл. инж. отд. Гл. арх. пр-та Гл. инж. пр.

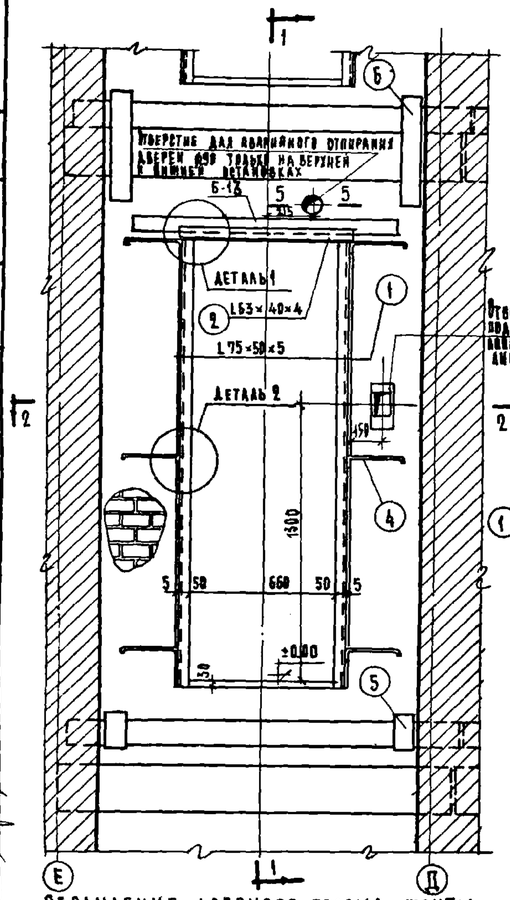

ОБРАМЛЕНИЕ ДВЕРНОГО ПРОЕМА ШАХТЫ ЛИФТА Q=350 кг (ВИД ИЗ ШАХТЫ)

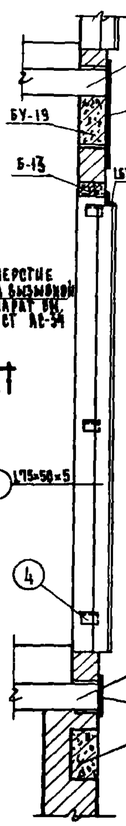

1-1

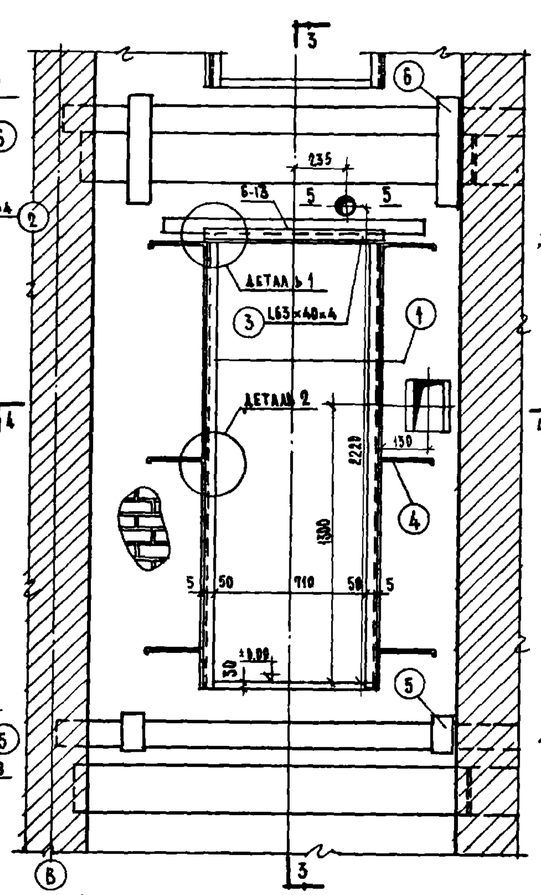

ОБРАМЛЕНИЕ ДВЕРНОГО ПРОЕМА ШАХТЫ ЛИФТА Q=500 кг (ВИД ИЗ ШАХТЫ)

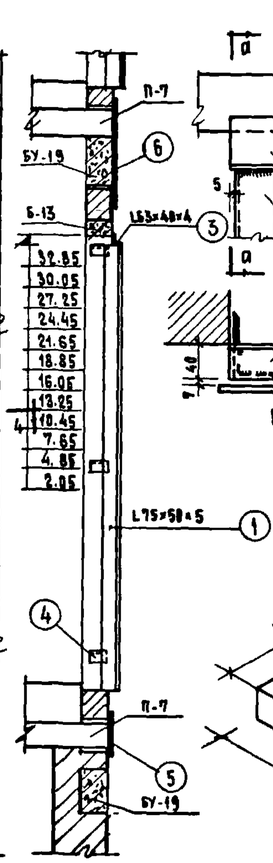

3-3

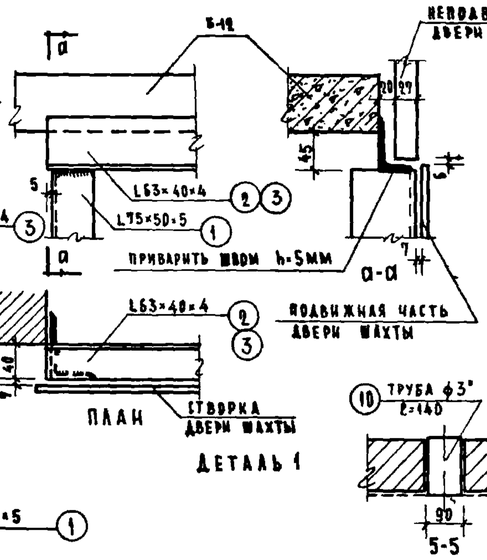

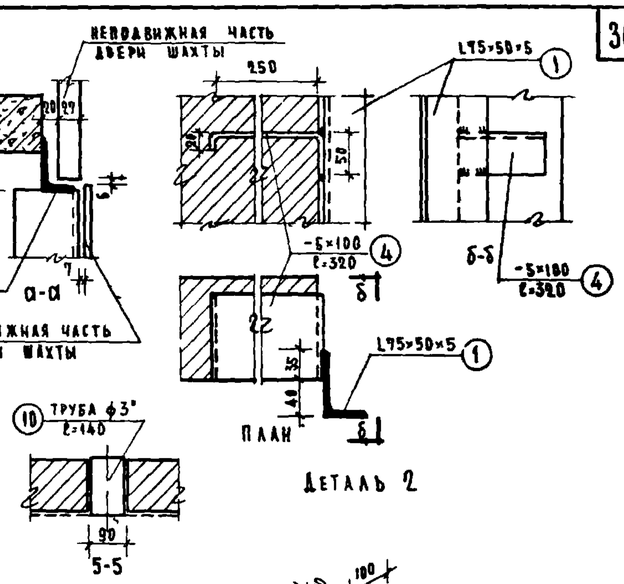

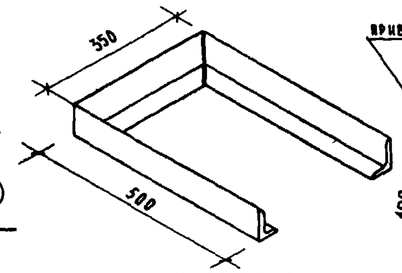

Закладная деталь ЗД-4

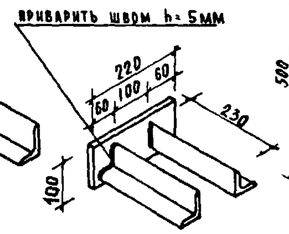

Закладная деталь ЗД-3

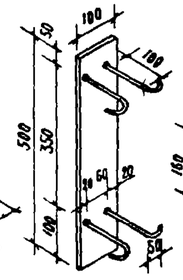

Закладная деталь ЗД-2

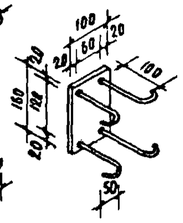

Закладная деталь ЗД-1

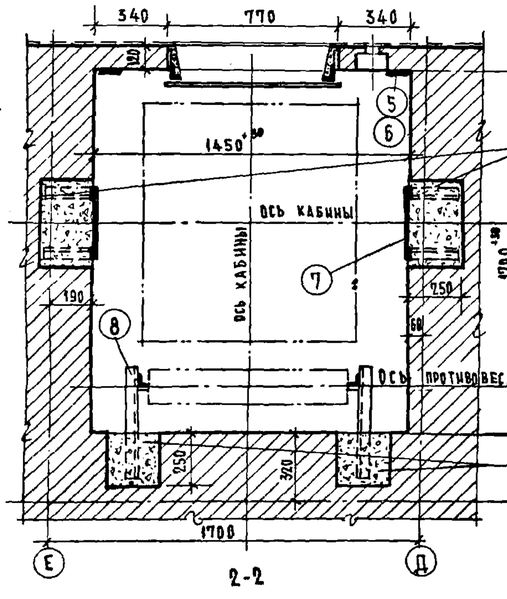

2-2

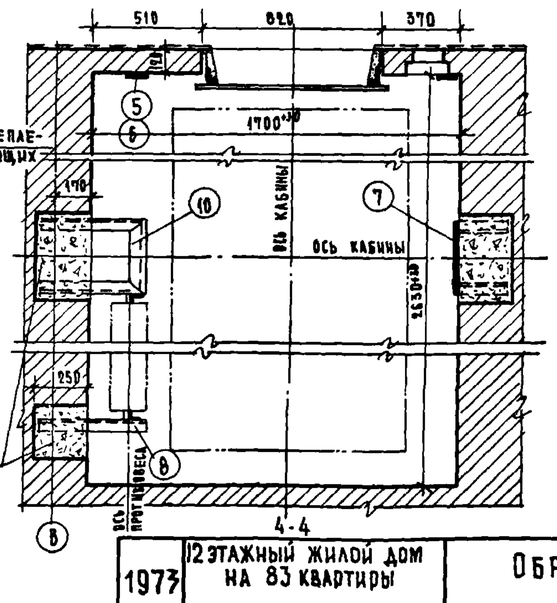

4-4

Спецификация металла на одну шахту Q=350 кг.

№№ поз	Наименование	Сечение мм	Длина мм	Количество на 1 этаж	Количество на шахту	Вес кг 1 шт.	Вес кг Общий
1	Уголок	75×50×5	2030	2	24	9.72	233.28
2	Уголок	63×40×4	770	1	12	2.44	29.28
4	Закладная деталь	-5×100	320	6	72	1.25	100.72
5	Закладная деталь (ЗД-1)	-6×100	200	—	4	0.94	3.76
		ф8	200	—	16	0.08	1.28
6	Закладная деталь (ЗД-2)	-6×100	500	2	16	2.36	37.76
		ф8	200	8	128	0.08	10.24
7	Закладная деталь (ЗД-3)	-6×100	220	2	24	1.04	24.96
		L75×50×5	230	4	48	1.10	52.80
8	Закладная деталь	L75×50×5	500	2	24	1.59	38.16
10	Труба	ф3"	140	—	2	0.96	1.92
	Итого:						534.16

Спецификация металла на одну шахту Q=500 кг

№№ поз	Наименование	Сечение мм	Длина мм	Количество на 1 этаж	Количество на шахту	Вес кг 1 шт.	Вес кг Общий
1	Уголок	75×50×5	2030	2	24	9.72	233.28
3	Уголок	63×40×4	820	1	12	2.60	31.20
4	Закладная деталь	-5×100	320	6	72	1.26	100.72
5	Закладная деталь (ЗД-1)	-6×100	200	—	4	0.94	3.76
		ф8	200	—	16	0.08	1.28
6	Закладная деталь (ЗД-2)	-6×100	500	2	16	2.36	37.76
		ф8	200	8	128	0.08	10.24
7	Закладная деталь (ЗД-3)	-6×100	220	1	12	1.04	12.48
		L75×50×5	230	2	24	1.10	52.80
8	Закладная деталь	L75×50×5	500	1	12	1.59	19.08
9	Закладная деталь (ЗД-4)	L75×50×5	1350	1	12	4.28	51.36
10	Труба	ф3"	140	—	2	0.96	1.92
	Итого						555.88

1973	12 этажный жилой дом на 83 квартиры	Обрамление дверных проемов лифтов. Детали. Спецификация.	Шифр 3-93-1	Альбом 1	Лист АС-35

ЦНИИЭП жилища

Рук. отд. Ю.Ю. — Ю.Зельбаум; Гл. инж. эта. — Л.А.Ясчалов; Гл. арх. пр. гл. — А.Максеева; Гл. инж. пр. — Е.Цукерман; Ст. техник — Проверил — Ц.Петрова; Е.Цукерман

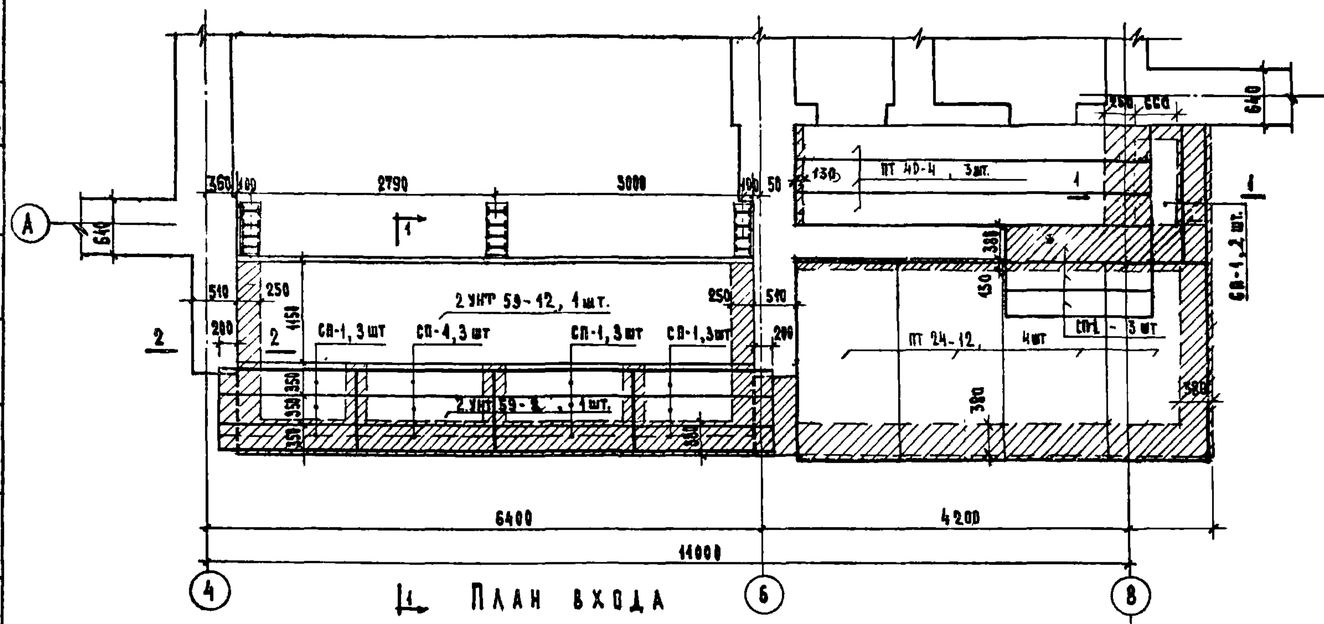

План входа

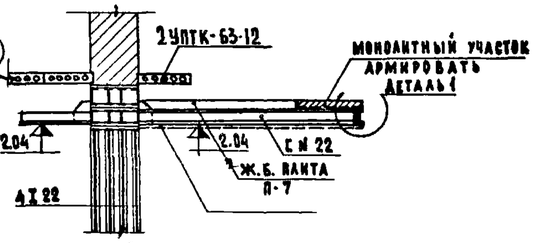

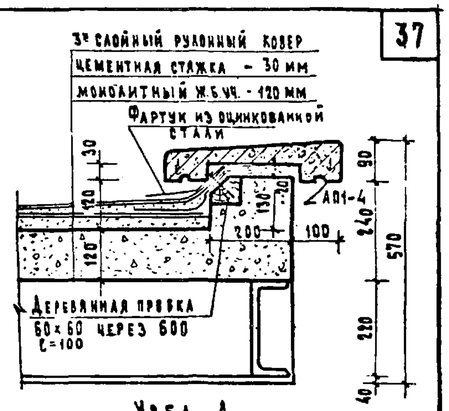

Узел А

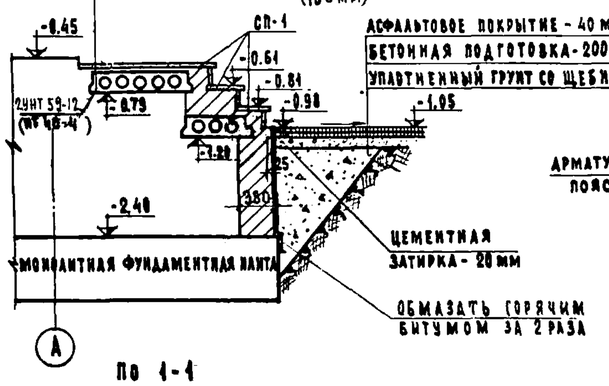

По 1-1

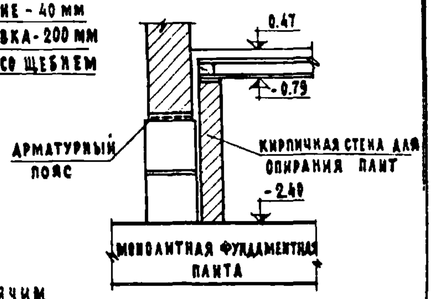

По 2-2

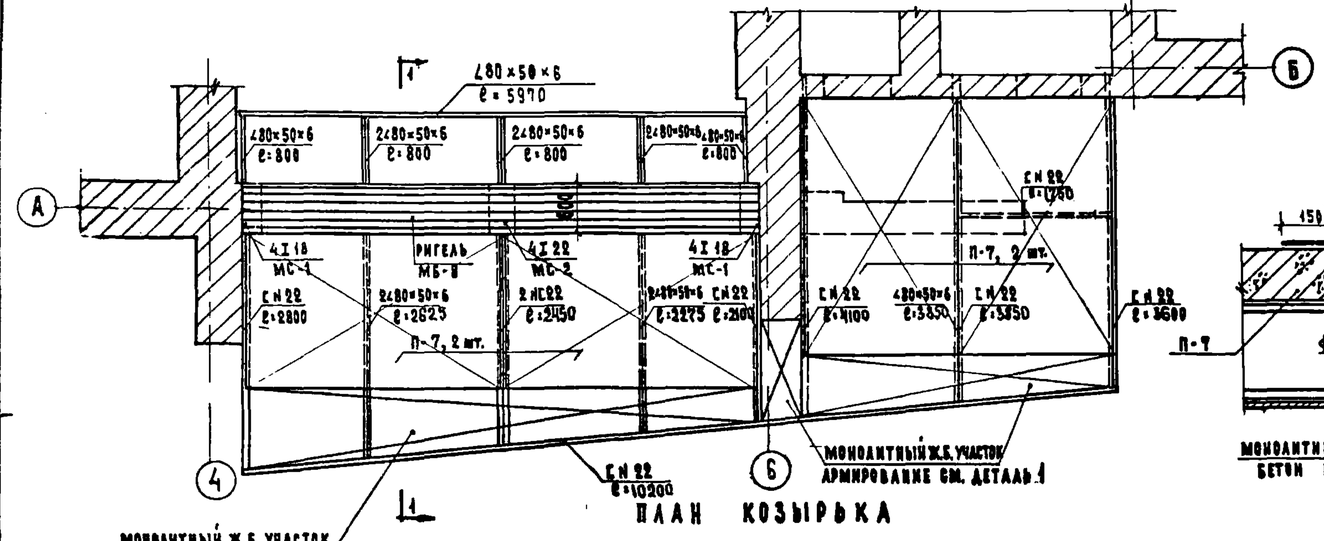

План козырька

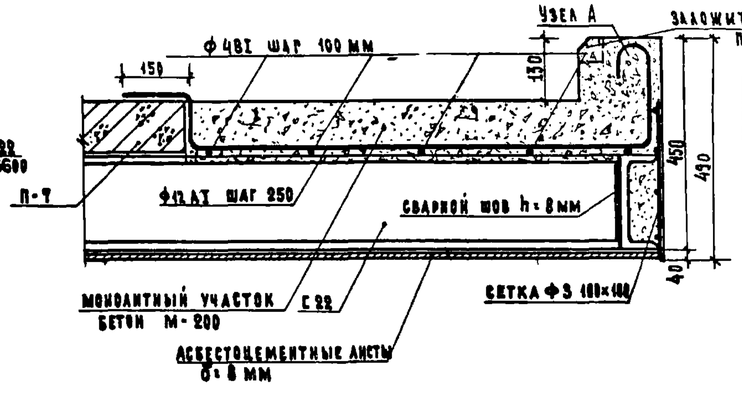

Деталь 1

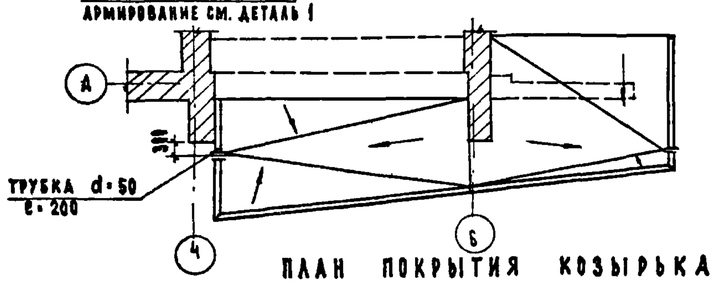

План покрытия козырька

Спецификация

Наименование элемента	Марка	Кол-во	Вес кг
Стойка метал. крайняя	МС-1	2	706.62
Стойка метал. средняя	МС-2	1	447.69
Ригель	МБ-8	1	1286.91
Закладные детали	М-1	12	26.28
Консоли козырька	С N 22	33,3пм	700.00
-"-	L80×50×6	21.5пм	126.00
Монолитный уч. козырька	ф 12 АI	53.0пм	48.00
-"-	ф 48I	121.0пм	12.00
Сетка ф10АI (3980×1050)	ф 10АI	–	18.15
Сетка, хлецкой 10×10	–	–	масса - 40.85 кг
Железобетонные изделия			
Настилы многопустотные	2УНТ-59-12	1	2120
	2УНТ-59-8	1	1390
Плиты многопустотные	ПТ 40-4	3	1180
	ПТ 24-12	4	2600
Ступени	СП 1	17	1476
Плита плоская	П 7	4	5120

ЦНИИЭП жилища

Дата	Инв. №	Взамен

Рук. отд.	Н. Станкович	
Гл. инж. отд.	Н. Эпельбаум	
Гл. арх. пр.	Л. Самойлов	
Гл. инж. пр.	В. Мисеева	
Стар. техник	Е. Шукерман	
Проверил	Е. Шукерман	
	Е. Шукерман	
	Л. Курганова	

1973	12 этажный жилой дом на 83 квартиры	Вход. Козырек. Крыльцо. Разрезы. Узлы.	Шифр 3-93-1	Альбом 1	Лист АС-36

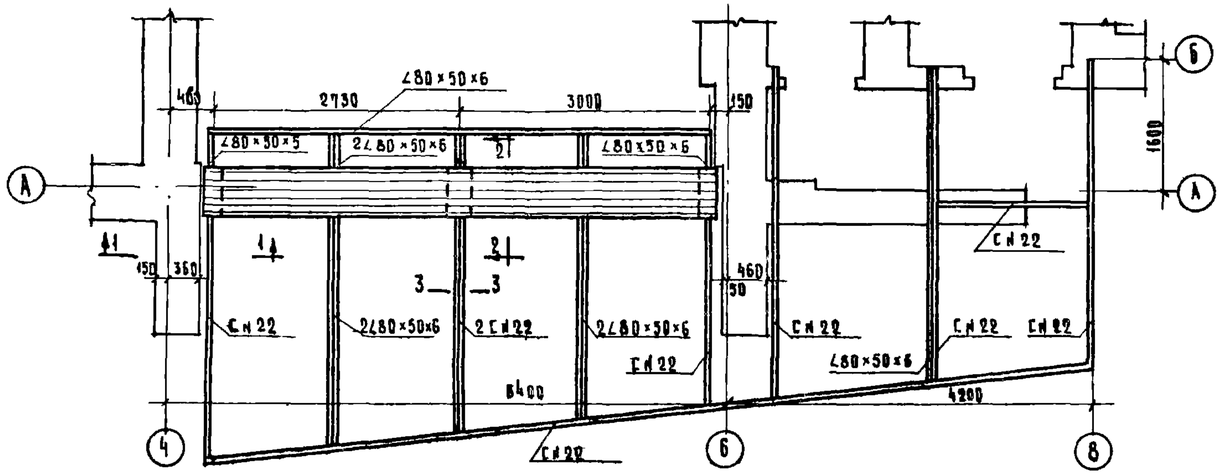
∠80×50×6
2730
3000
460
150
∠80×50×5
2∠80×50×6
∠80×50×6
1600
СН22
2СН22
2∠80×50×6
СН22
∠80×50×6
6400
4200
СН22
СН22
СН22

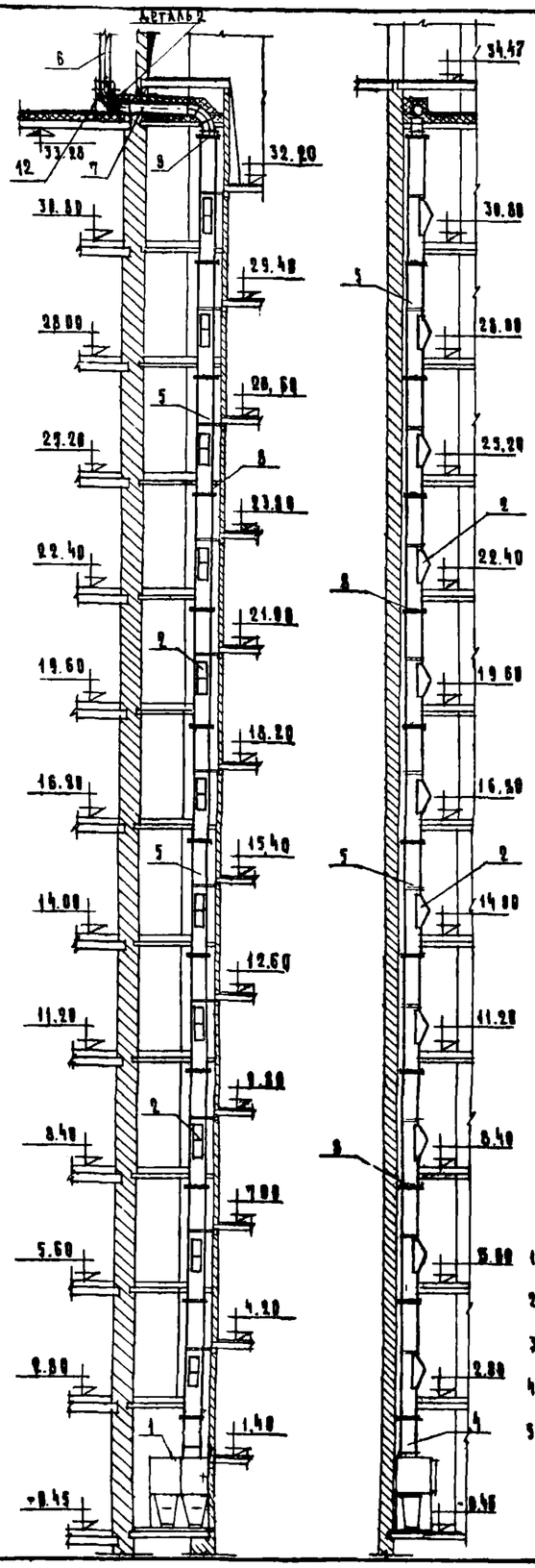

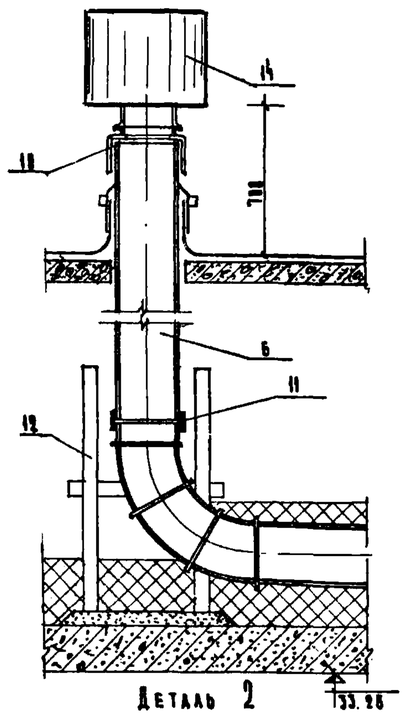

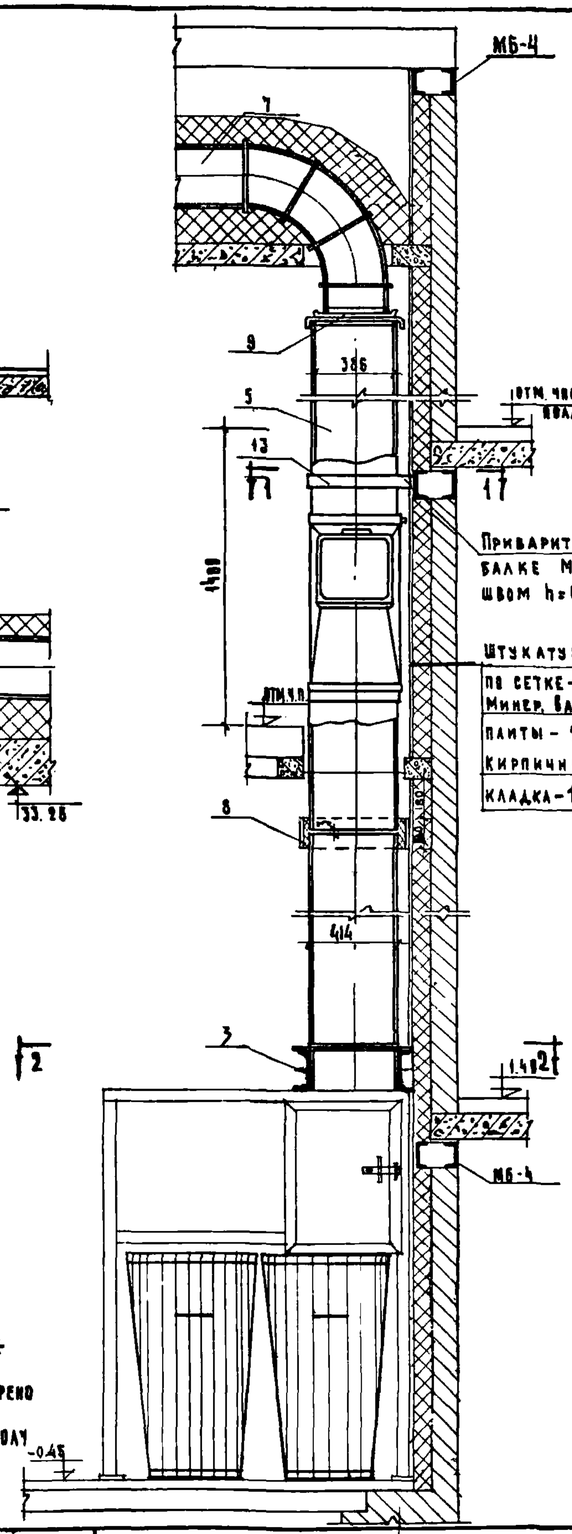

Приемный клапан

Примечания:

1. Детали мусоропровода см альбом Мусоропровод часть 10-7-02.
2. Стыки труб проконопачиваются и заделываются цементным раствором
3. В верхней части ствола предусмотрено отверстие для прочистки
4. Приемный клапан крепится к стволу при помощи хомутов
5. Переходное колено утеплить мин. ватой

Спецификация изделий на мусоропровод

Поз	Марка или ГОСТ	Наименование	Кол-во штук	Примечания
1	МП2.01.000	Бункер приемный	1	
2	МП1.02.000	Приемный клапан	11	
3				
4	ГОСТ 1839-48	Труба асбоцементная 386 х 14 l=1000мм.	1	
5	—"—	—"— l=2800мм.	11	
6		Труба металлическая l=1800мм	1	
7		Колено переходное (удлиненное)	1	
8	ГОСТ 1839-48	Муфта 400 l=180	12	
9	МП1.01.000	Фланец переходной	1	
10		Фланец дефлектора	1	
11		Муфта	1	
12		Стойка	1	
13		Хомут -50х6 l=1400	11	
14		Дефлектор Т-27	1	

1973	12-этажный жилой дом на 83 квартиры	Монтажные чертежи мусоропровода	Шифр Э-93-1	Альбом 1	Лист АС-38

ЦНИИЭП жилища

Гл. инж. проекта Е. Цукерман
Гл. арх. пр. Е. Цукерман
Гл. инж. пр. Е. Цукерман
Ст. техник Е. Цукерман
Проверил Е. Цукерман

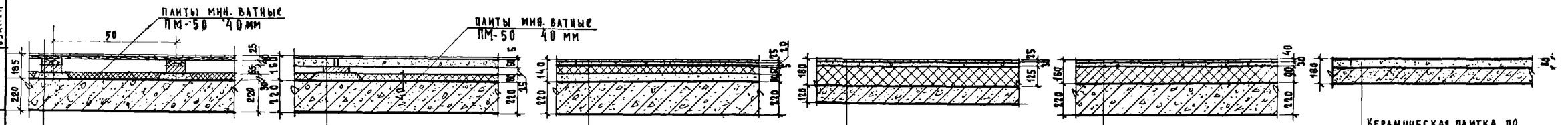

ПАРКЕТНЫЕ ДОСКИ ТОЛЩИНОЙ	25 мм
ЛАГИ ИЗ ДОСОК ТОЛЩИНОЙ 40 мм, ШИР 80 мм	
КИРПИЧ НА РАСТВОРЕ	65 мм
РАСТВОР М-50	30 мм
МНОГОПУСТОТНАЯ ПАНЕЛЬ ПЕРЕКРЫТИЯ	220 мм

ЛИНОЛЕУМ ИЛИ РЕЛИН НА МАСТИКЕ (ПЛИТКА ПВХ)*	5 мм
КЕРАМЗИТОБЕТОННЫЕ ПЛИТЫ	50 мм
ПРОКЛАДКА (МИН. ВАТНЫЕ ПЛИТЫ)	25 мм
РАСТВОР М-50	80 мм
МНОГОПУСТОТНАЯ ПАНЕЛЬ ПЕРЕКРЫТИЯ	220 мм

* ПЛИТКА ПВХ ДЛЯ КУХНИ

КЕРАМИЧ ПЛИТКА НА ЦЕМЕНТ. Р-РЕ М-100	25 мм
ЦЕМЕНТНО-ПЕСЧАНАЯ СТЯЖКА М-100	20 мм
2 СЛОЯ ГИДРОИЗОЛА НА БИТУМ. МАСТИКЕ	5 мм
ЛЕГКИЙ БЕТОН $\gamma = 1000$ кг/м³	60 мм
ПЕСОК (ПРОКАЛЕННЫЙ)	30 мм
МНОГОПУСТОТНАЯ ПАНЕЛЬ ПЕРЕКРЫТИЯ	220 мм

КЕРАМИЧ. ПЛИТКА НА ЦЕМЕНТ Р-РЕ М-100	25 мм
ЦЕМЕНТНО-ПЕСЧАНАЯ СТЯЖКА М-100	30 мм
СЛОЙ РУБЕРОИДА	
КЕРАМЗИТ $\gamma = 500$ кг/м³	125 мм
ЖЕЛЕЗОБЕТ. ПЛОСКАЯ ПЛИТА ПЕРЕКР.	

МОЗАИЧНЫЙ ПОЛ	40 мм
ЦЕМЕНТНО-ПЕСЧ. СТЯЖКА	30 мм
СЛОЙ РУБЕРОИДА	
КЕРАМЗИТ $\gamma = 500$ кг/м³	90 мм
МНОГОПУСТОТ. ПАНЕЛЬ ПЕРЕКРЫТИЯ	220 мм

КЕРАМИЧЕСКАЯ ПЛИТКА ПО ЦЕМЕНТНОЙ СТЯЖКЕ М-100	60 мм
ЖЕЛЕЗОБЕТ. ПЛОСКАЯ ПЛИТА ПЕРЕКР.	

В ЖИЛЫХ КОМНАТАХ, КУХНЯХ — В САНУЗЛАХ — В КОРИДОРАХ — В ВЕСТИБЮЛЕ — В МУСОРОКАМЕРЕ

ДЕТАЛИ ПЕРЕКРЫТИЙ НАД ТЕХНИЧЕСКИМ ПОДПОЛЬЕМ

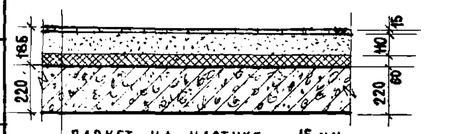

ПАРКЕТ НА МАСТИКЕ	15 мм
СТЯЖКА ИЗ ЦЕМ. ПЕСЧАНОГО Р-РА М100	110 мм
ВОДОНЕПРОНИЦАЕМАЯ БУМАГА	1 слой
СПЛОШНАЯ ТЕПЛОИЗОЛЯЦИОННАЯ ПРОКЛ.	40 мм
МНОГОПУСТОТНАЯ ПАНЕЛЬ ПЕРЕКРЫТИЯ	220 мм

В ЖИЛЫХ КОМНАТАХ

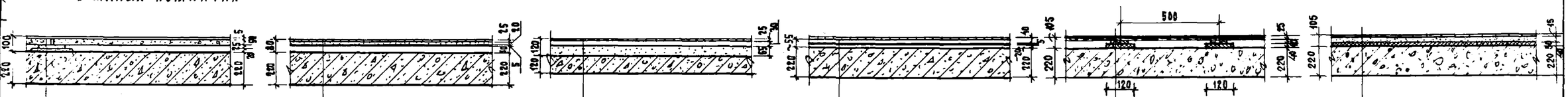

ЛИНОЛЕУМ ИЛИ РЕЛИН НА МАСТИКЕ (ПЛИТКА ПВХ)*	5 мм
КЕРАМЗИТОБЕТОННЫЕ ПЛИТЫ	50 мм
ПРОКЛАДКА (МИНЕРАЛОВАТНЫЕ ПЛИТЫ)	25 мм
РАСТВОР М-50	20 мм
МНОГОПУСТОТНАЯ ПАНЕЛЬ ПЕРЕКРЫТИЯ	220 мм

* ПЛИТКА ПВХ ДЛЯ КУХНИ

КЕРАМИЧ. ПЛИТКА НА ЦЕМЕНТ Р-РЕ М-100	25 мм
ЦЕМЕНТНО-ПЕСЧАНАЯ СТЯЖКА М-100	20 мм
2 СЛОЯ ГИДРОИЗОЛА НА БИТУМИ. МАСТИКЕ	5 мм
ЦЕМЕНТНО-ПЕСЧАНАЯ СТЯЖКА М-50	30 мм
МНОГОПУСТОТНАЯ ПАНЕЛЬ ПЕРЕКРЫТИЯ	220 мм

КЕРАМИЧ. ПЛИТКА НА ЦЕМЕНТ. Р-РЕ М-100	25 мм
ЦЕМЕНТНО-ПЕСЧАНАЯ СТЯЖКА М-100	30 мм
ПЕСОК (ПРОКАЛЕННЫЙ)	65 мм
ЖЕЛЕЗОБЕТ. ПЛОСКАЯ ПЛИТА ПЕРЕКР.	

КЕРАМИЧ ПЛИТКА НА ЦЕМ. Р-РЕ М-100	10 мм
2 СЛОЯ РУБЕРОИДА НА БИТУМИ. МАСТИКЕ	5 мм
ЦЕМЕНТНАЯ ПОДГОТОВКА (УКЛОН)	~20 мм
МНОГОПУСТОТНАЯ ПАНЕЛЬ ПЕРЕКРЫТИЯ	220 мм

ПАРКЕТНЫЕ ДОСКИ ТОЛЩИНОЙ	25 мм
ПЕРГАМИН	1 слой
ЛАГИ ИЗ ДОСОК ТОЛЩИНОЙ 40 мм, ШИР. 80 мм	
ЛЕНТОЧНЫЕ ЗВУКОИЗОЛЯЦИОННЫЕ ПРОКЛ.	40 мм
МНОГОПУСТОТНАЯ ПАНЕЛЬ ПЕРЕКРЫТИЯ	220 мм

ПАРКЕТ НА МАСТИКЕ	15 мм
СТЯЖКА ИЗ ЦЕМ. ПЕСЧАНОГО Р-РА М100	50 мм
ВОДОНЕПРОНИЦАЕМАЯ БУМАГА	1 слой
СПЛОШНАЯ ЗВУКОИЗОЛЯЦ ПРОКЛ.	40 мм
МНОГОПУСТОТНАЯ ПАНЕЛЬ ПЕРЕКР.	220 мм

В ЖИЛЫХ КОМНАТАХ, КУХНЯХ — В САНУЗЛАХ — В КОРИДОРАХ — В ЛОДЖИЯХ — В ЖИЛЫХ КОМНАТАХ

ДЕТАЛИ МЕЖДУЭТАЖНЫХ ПЕРЕКРЫТИЙ

Примечания

1. Конструкцию пола в жилых помещениях и план раскладки плит раздельного пола см на листах АС-40, АС-43.

1973	12 этажный жилой дом на 83 квартиры	ДЕТАЛИ ПОЛОВ	ШИФР Э-93-1	Альбом 1	Лист АС-39

Согласовано: Дата, Инв. N, Взамен; Глазунова, Цукерман; Копировал, Проверил; Эпельбаум, Симойлов, Масеева, Цукерман; Рук. отд. N10, Гл. инж. пр-та, Гл. арх. пр-та, Гл. инж. пр.

ЦНИИЭП жилища

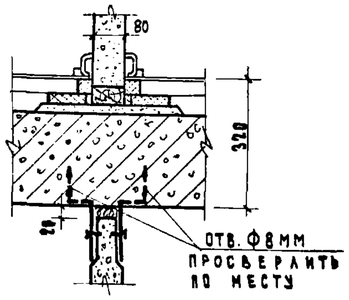

Деталь установки перегородок в комнатах

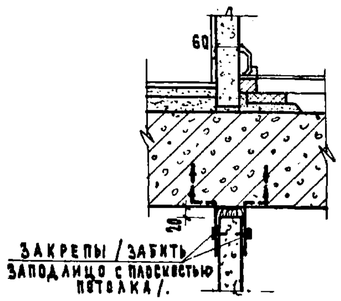

Деталь установки перегородок в санузлах

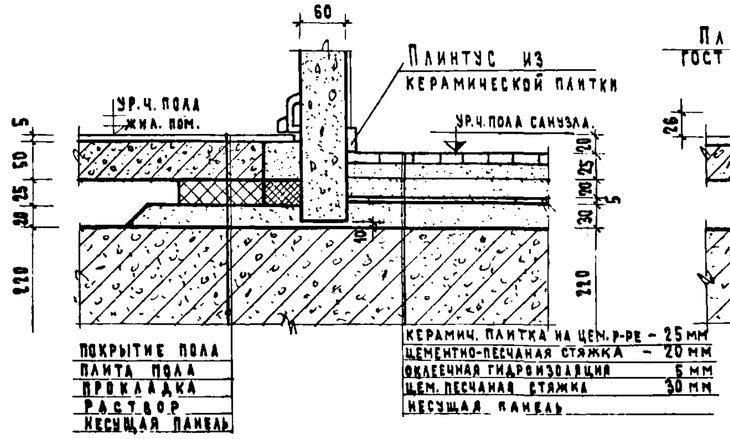

Примыкание панели пола к перегородке санузла.

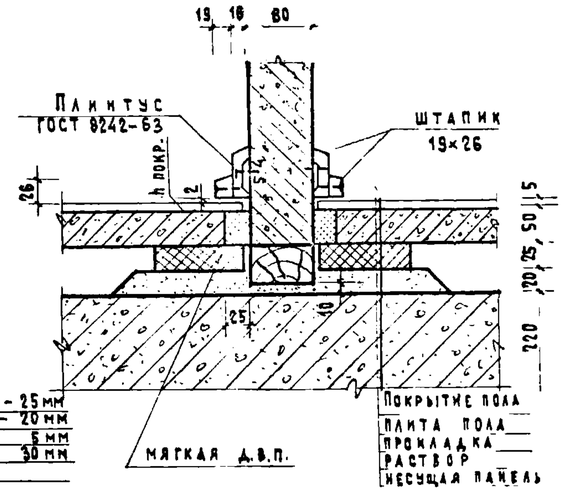

Примыкание панелей пола к вертик. ограждениям
а. Случай, когда зазор = 2.5см

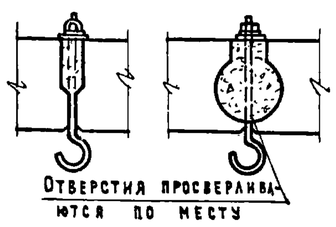

Детали крепления осветительных приборов

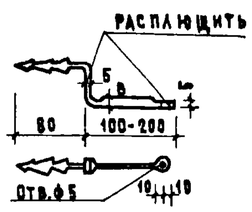

Закреп для крепления перегородок.

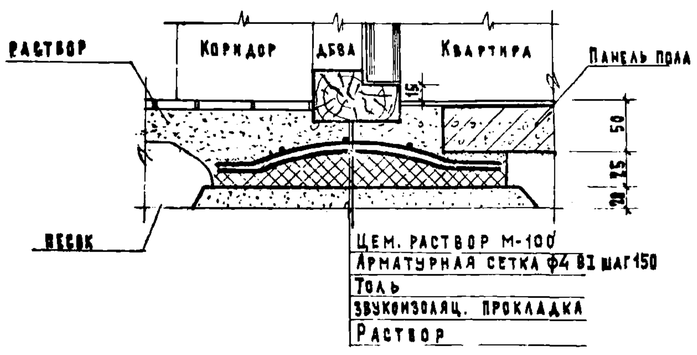

Деталь пола у дверного проема ДБ-8А

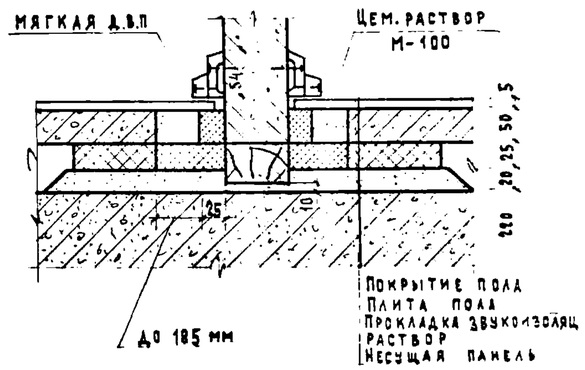

Примыкание панелей пола к вертик. ограждениям
б. Случай, когда зазоры больше 2.5см

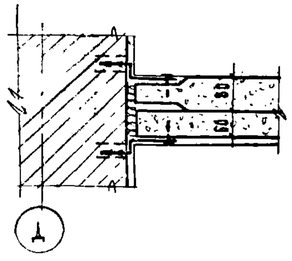

Деталь крепления перегородок к стене.

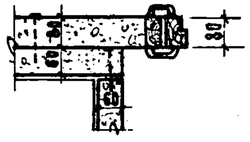

Деталь сопряжения перегородок.

Примечания

1. Ремонт мест откалов (мелкий ремонт) осуществлять цемент. раствором М-100
2. При больших повреждениях (откалы углов) ремонт производить в следующей последовательности: а) уложить плотно слой шлаковаты толщиной 30 мм; б) прикрыть шлаковату слоем пергамина, в) забетонировать мелкозернистым бетоном „М-200" В случае, если ремонт необходимо произвести по периметру панелей пола, у стен предварительно необходимо поставить деревянную опалубку, которую после схватывания бетона удалить и образовавшийся зазор забить шлаковатой.
3. Перед заделкой мест расположения дверных проемов, необходимо привести панели пола, расположенные в разных комнатах, в один уровень, путем укладки дополнительного слоя шлаковаты.

1973	12 этажный жилой дом на 83 квартиры	Детали установки перегородок	Шифр Э-93-1	Альбом 1	Лист А.С.40

ЦНИИЭП жилища

Согласовано

Согласовано

Дата инв. № | Взамен

Разработ. Т. Князькова | Проверил Е. Цукерман

Гл. инж. пр. Е. Цукерман

Гл. инж. ст. Ю. Эпельбаум | Гл. арх. пр-та Л. Самойлов | Гл. арх. пр-та А. Масеева

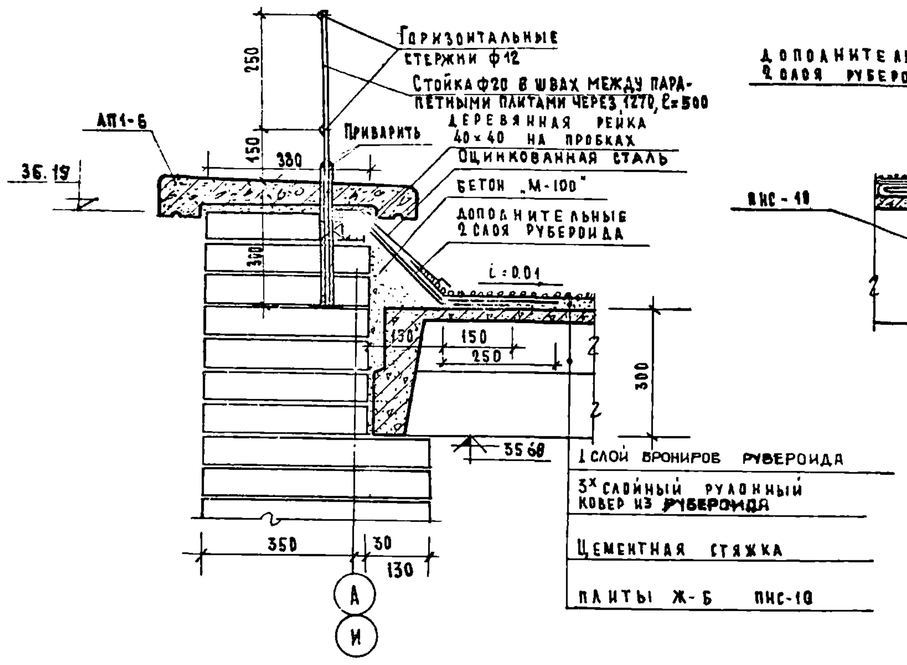

Узел примыкания кровли к наружной стене

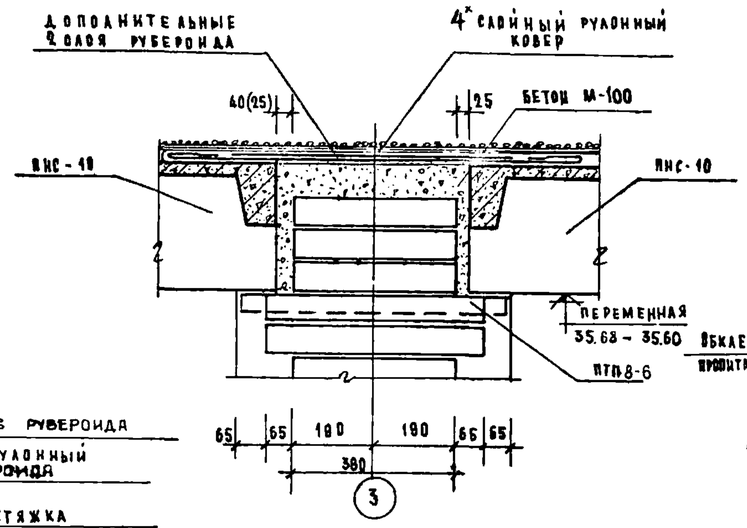

Узел соединения панелей покрытия

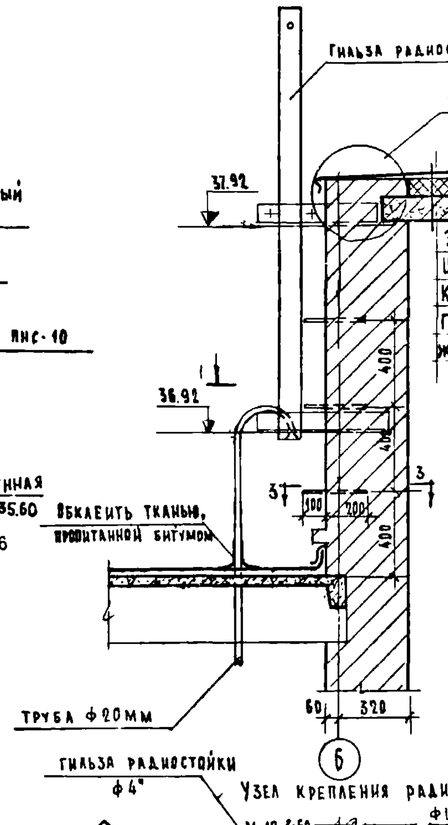

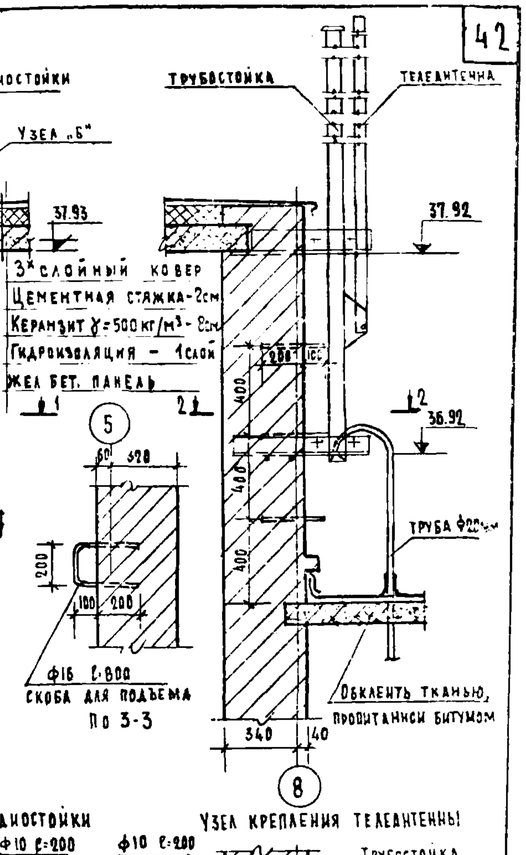

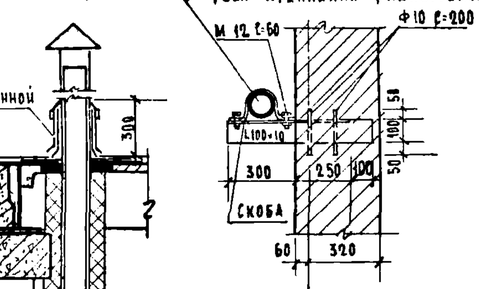

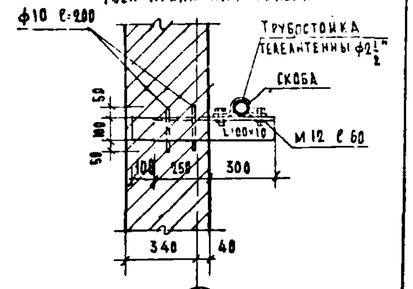

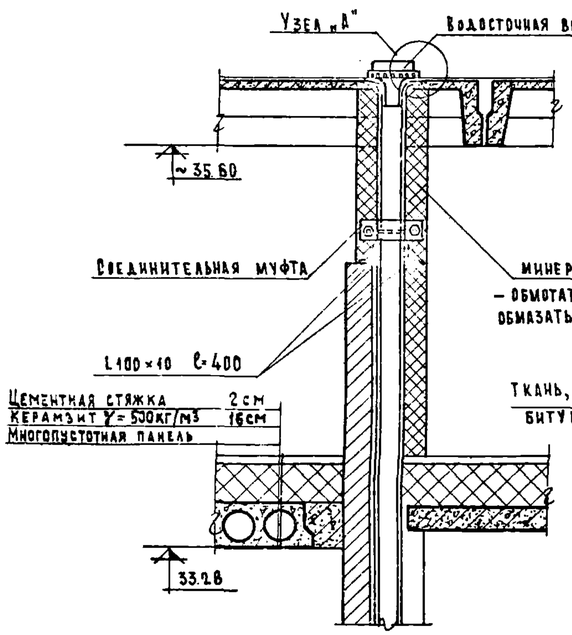

Деталь установки водосточной воронки

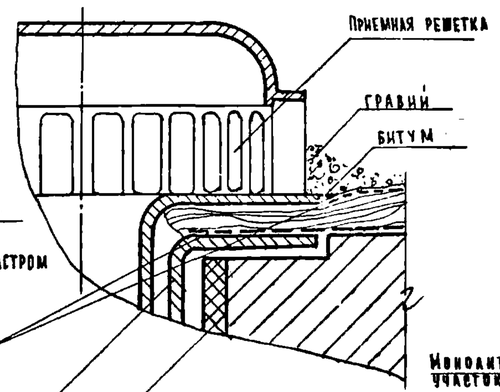

Узел „А"

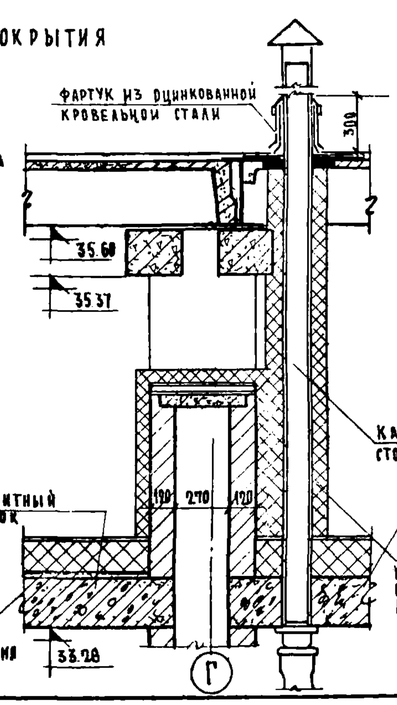

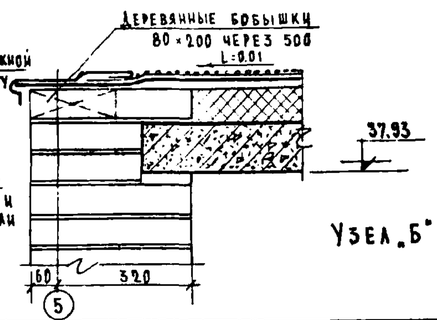

Узел „Б"

1973	12 этажный жилой дом на 83 квартиры	Детали крыши. Детали установки радиостоек и телеантенн.	Шифр 9-93-1	Альбом 1	Лист АС-41

ЦНИИЭП жилища

Согласовано

Согласовано

Дата

Инв. N

Взамен

Разработ. Зильбаум

Рук. отд. Самойлов

Гл. инж. отд. Мексева

Гл. арх. пр. Цукерман

Гл. инж. пр. Цукерман

Инженер Цукерман

Чертил Проскурина

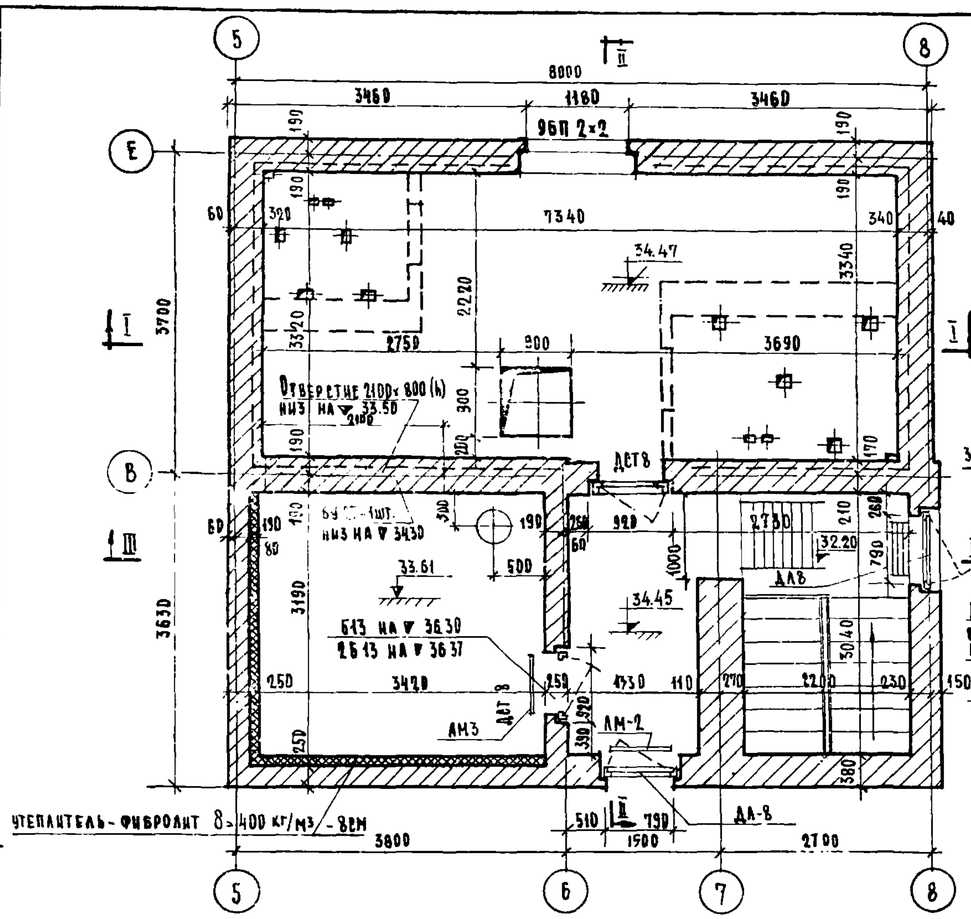

ПЛАН МАШИННОГО ПОМЕЩЕНИЯ И ВЕНТКАМЕРЫ

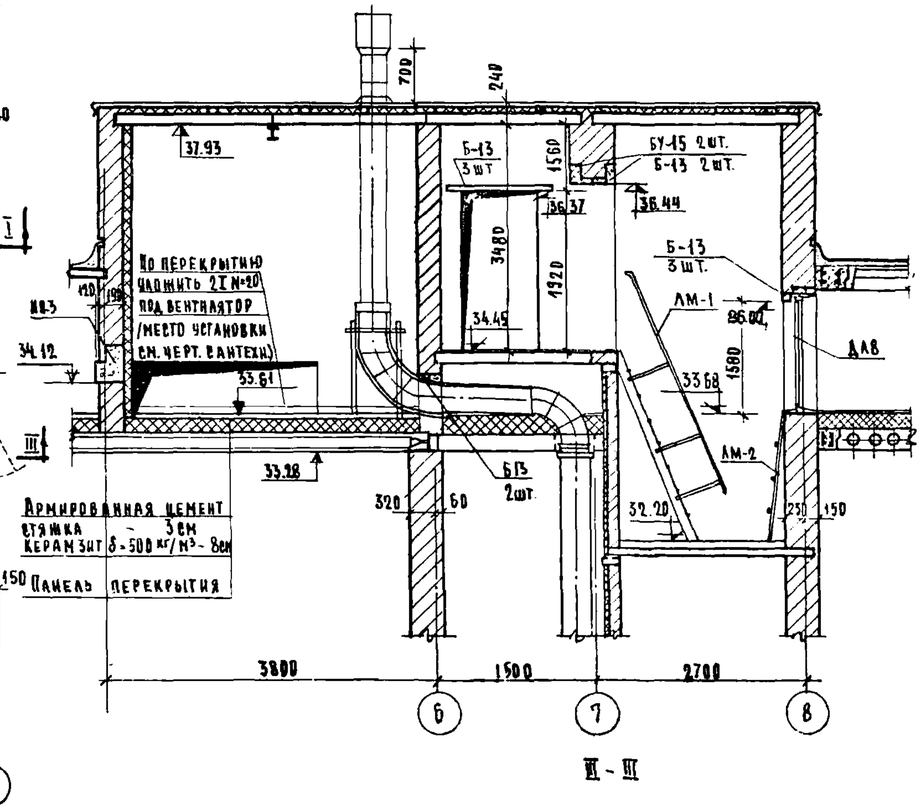

III - III

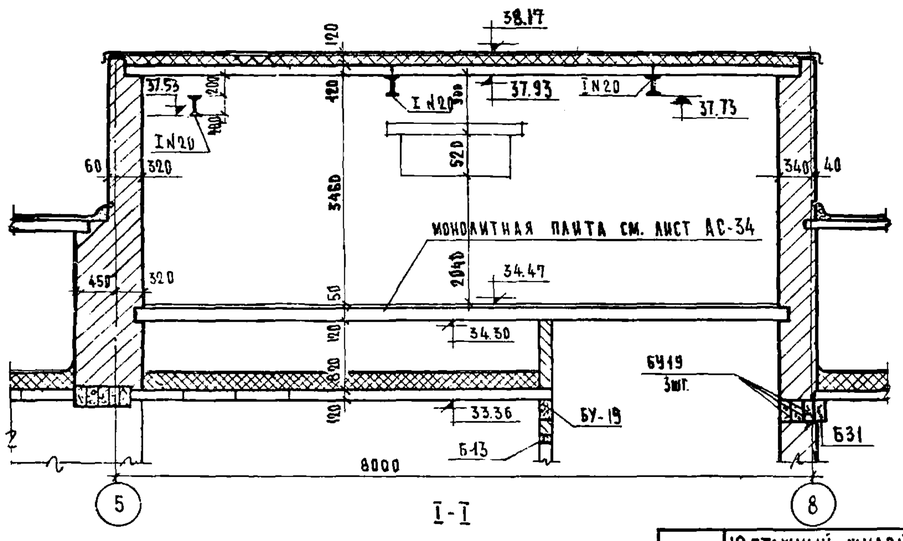

I - I

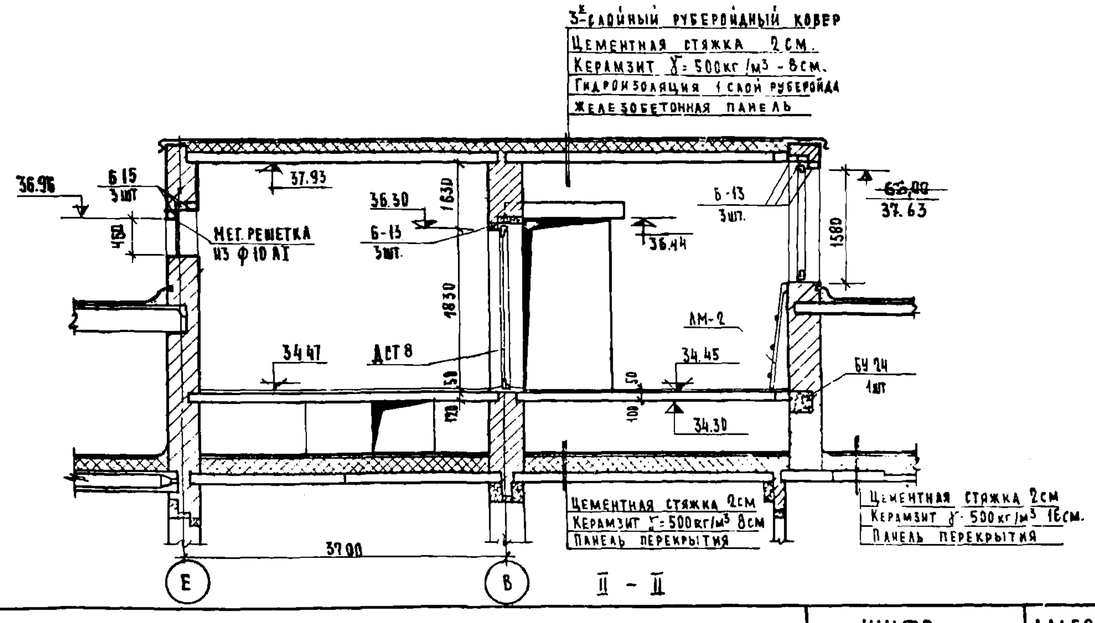

II - II

Примечания:

1. Стенки будки выполнять из кирпича М-75 на растворе М-50.
2. Стенки будки оштукатурить снаружи цементным раствором М-100
3. Монолитные участки выполнять из бетона М-150
4. Заливку чистого пола на 50мм в машинном помещении производить после установки оборудования.
5. Детали крыши, установки радиостоек и телеантенн см. лист АС-41.
6. Металлические изделия лестниц см лист АС-63.
7. При возведении стен машинного отделения лифта заложить анкера АМ-3 /см. дополн. листы к проекту АС-58 и АС-59
8. Данный лист см. совместно с листами АС-34, АС-35, АС-60

1973	12 этажный жилой дом на 83 квартиры	Машинное отделение лифта. План. Разрезы.	Шифр 3-93-1	Альбом 1	Лист АС-42

Типиз. жилища

Рукотд. МО | Гл. инж. отд. | Гл. арх. проекта | Гл. инж. пр. | Ст. техник | Гл. спец. | Гл. конструктор | Гл. инж. | Проверил | Е. Шкерман

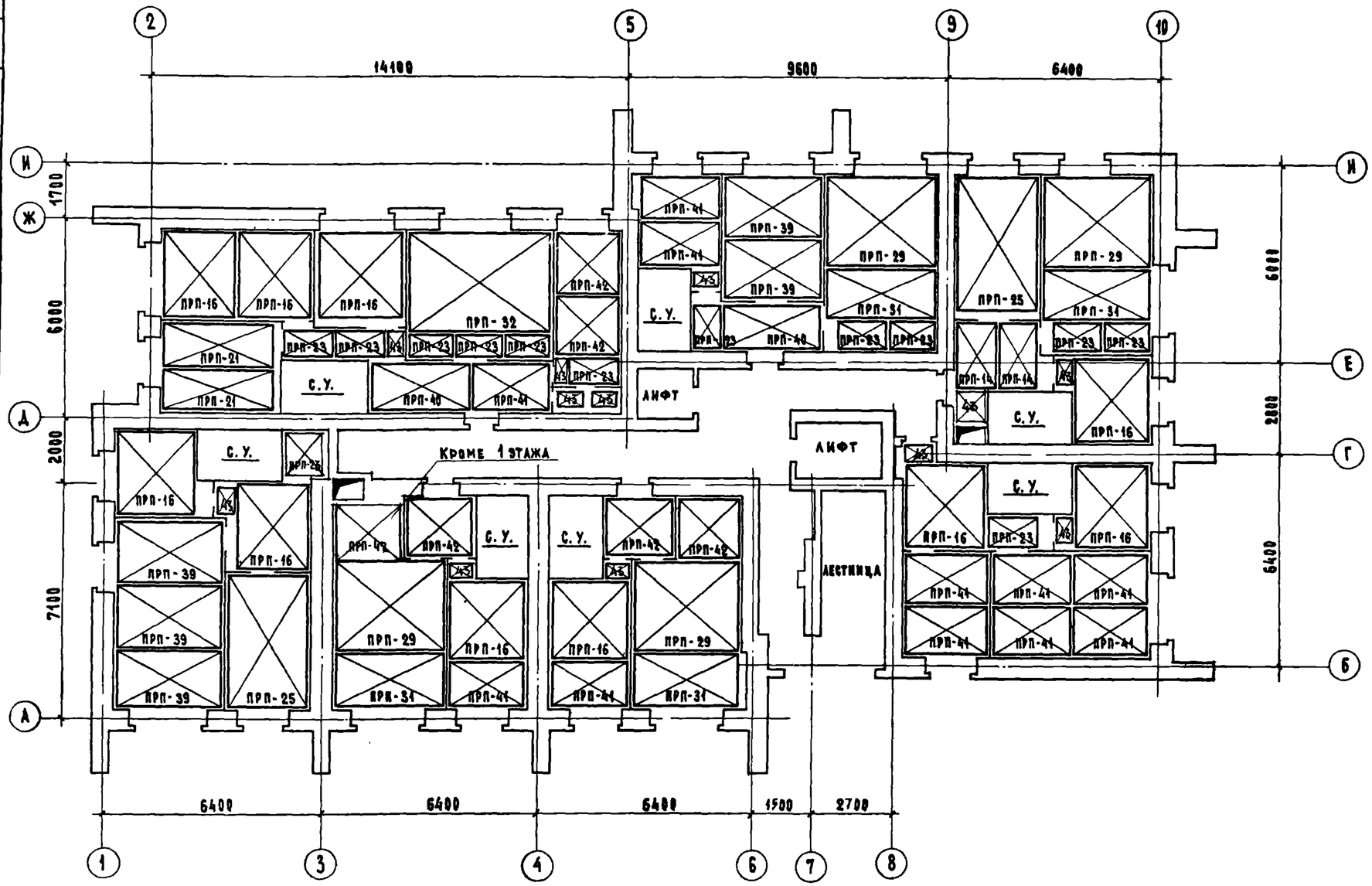

СПЕЦИФИКАЦИЯ ПАНЕЛЕЙ ОСНОВАНИЯ РАЗДЕЛЬНОГО ПОЛА

№№ п/п	МАРКА	КОЛИЧЕСТВО ШТ.		
		1 ЭТАЖ	2-12	НА ДОМ
1	ПРП-14	2	2×11	24
2	ПРП-16	10	11×11	131
3	ПРП-21	2	2×11	24
4	ПРП-23	12	12×11	144
5	ПРП-25	2	2×11	24
6	ПРП-29	3	4×11	47
7	ПРП-31	3	4×11	47
8	ПРП-32	1	1×11	12
9	ПРП-39	5	5×11	60
10	ПРП-40	2	2×11	24
11	ПРП-41	10	11×11	131
12	ПРП-42	3	6×11	69
13	ПРП-43	12	12×11	144

Примечания:

1. Конструкцию раздельного пола и детали примыкания панелей пола к стенам и перегородкам см. на листах АС-39, АС-40.
2. Панели ПРП укладывать на ленточные прокладки из полужестких минераловатных плит на фенольной связке сечением 100×25мм.
3. Ленточные прокладки укладываются по периметру панели, а также параллельными рядами с шагом 500 мм по всей ее площади.
4. Зазоры между кромками панелей и стенами забиваются мягкой древесноволокнистой плитой.
5. Устройство необходимых отверстий производится сверлами по металлу с победитовыми наконечниками.
6. В местах пропуска трубопроводов сквозь междуэтажные перекрытия предусматривается устройство плотных гильз из асбестового картона.
7. Панели изготовляются из керамзитобетона М-100 с объемным весом в сухом состоянии не более 1200 кг/м³.
8. Конструкцию панелей и приспособлений для монтажа см. альбом VI „Комплекса зданий общежитий на 3000 человек", шифр 3-92-1.

1977	12-этажный жилой дом на 83 квартиры	ПЛАН РАСКЛАДКИ ПАНЕЛЕЙ РАЗДЕЛЬНОГО ПОЛА	ШИФР 3-93-1	АЛЬБОМ 1	ЛИСТ АС-43

ЦНИИЭП ЖИЛИЩА

Согласовано

Согласовано

Дата Инв. № Взамен

Рук. отд. 10 Ю. Эльбаум Ст. арх. И. Санович

Гл. инж. отд. И. Самойлов Гл. арх. пр. А. Мясеева Проверил Е. Цукерман

Гл. инж. пр. Е. Цукерман Копировал И. Зеленкова

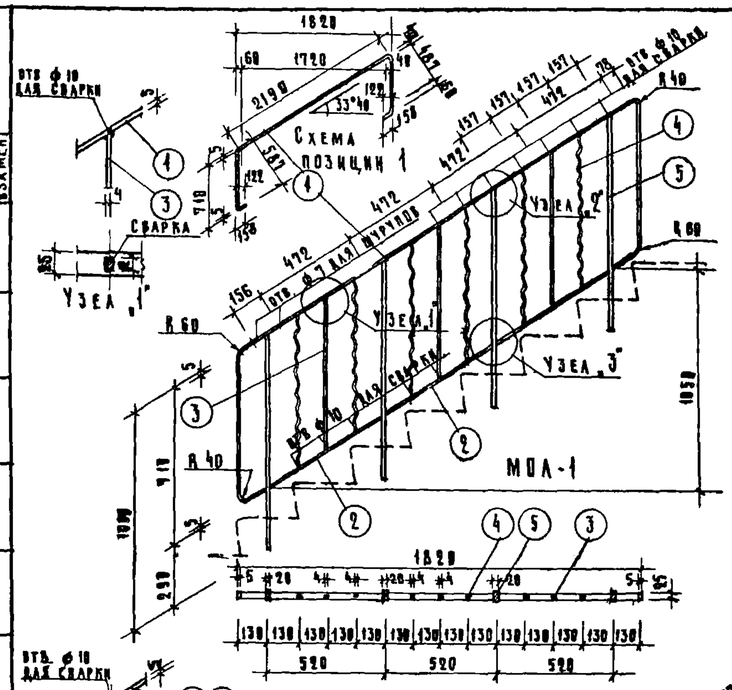

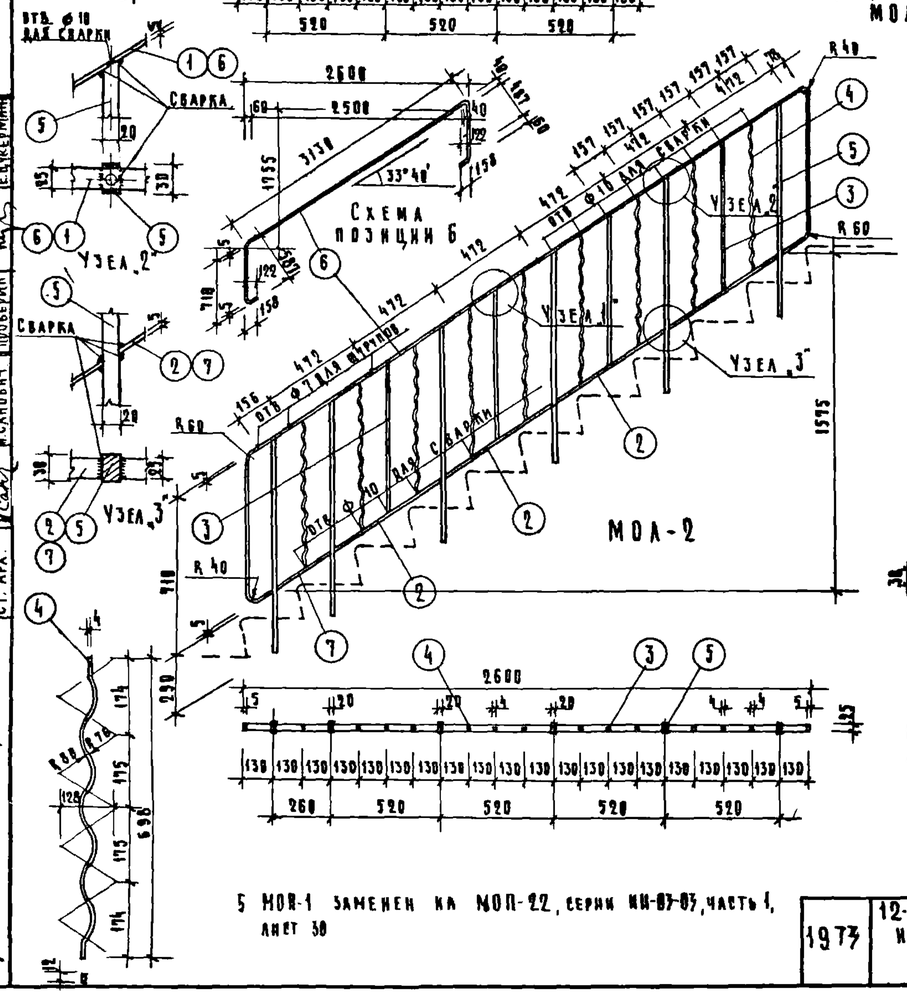

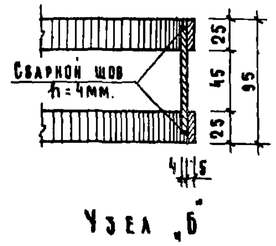

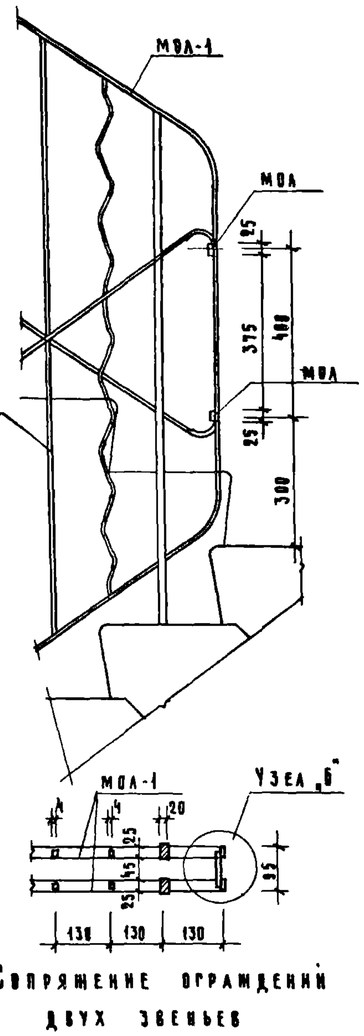

Сопряжение ограждений двух звеньев

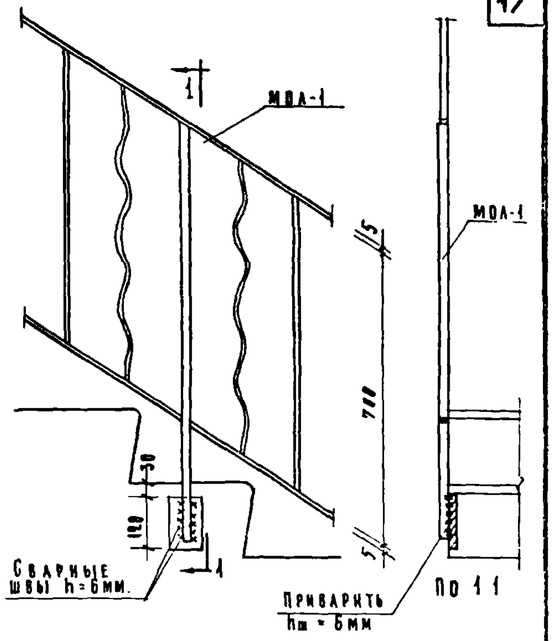

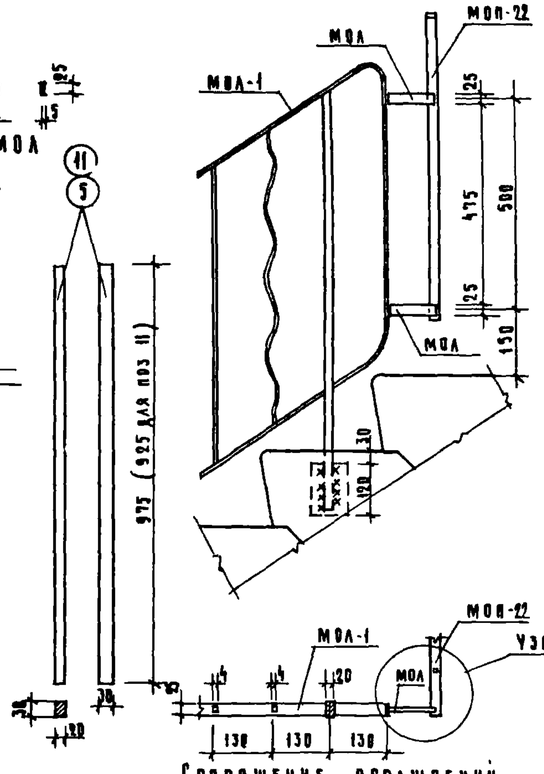

Сопряжение ограждений на верхней площадке

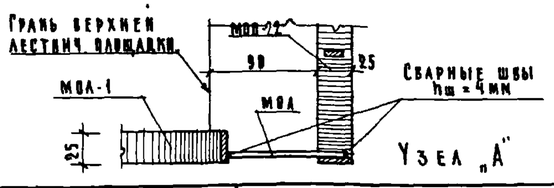

Спецификация на 1 изделие

Марка	№№ поз	Профиль мм.	Длина мм	Кол. шт.	Вес кг: штуки	Вес кг: общий	Вес кг: марки
МОА-1	1	-5×25	3926	1	3.86	3.86	26.52
	2	-5×25	604	3	0.59	1.77	
	3	-4×12	700	3	0.27	0.81	
	4	-4×12	740	6	0.28	1.68	
	5	-20×30	975	4	4.6	18.40	
МОА-2	6	-5×25	4866	1	4.76	4.76	38.61
	2	-5×25	604	4	0.59	2.36	
	7	-5×25	302	1	0.29	0.29	
	3	-4×12	700	4	0.27	1.08	
	4	-4×12	740	9	0.28	2.52	
	5	-20×30	975	6	4.6	27.60	
~~МОП-1~~	~~8~~	~~-5×25~~	~~2070~~	~~1~~	~~2.03~~	~~2.03~~	~~12.40~~
	~~9~~	~~-5×25~~	~~500~~	~~1~~	~~0.49~~	~~0.49~~	
	~~10~~	~~-5×25~~	~~250~~	~~1~~	~~0.25~~	~~0.25~~	
	~~3~~	~~-4×12~~	~~700~~	~~1~~	~~0.27~~	~~0.27~~	
	~~4~~	~~-4×12~~	~~740~~	~~3~~	~~0.28~~	~~0.56~~	
	~~11~~	~~-20×30~~	~~925~~	~~2~~	~~4.36~~	~~8.72~~	
МОА	12	-5×25	80	1	0.08	0.08	0.08
Итого	-	-	-	1	13.12	13.12	13.12

Примечания:

1. Сварные швы приварки позиции (5) $h_ш = 6$мм, все остальные швы – $h_ш = 4$мм.
2. Сварку сопряжений ограждений производить качественными электродами Э-42. После сварки швы тщательно зачистить.
3. Размеры все в мм
4. Сварка элементов ограждений может производиться без специально просверленных для этой цели отверстий.
5. МОП-1 заменен на МОП-22, серии ИИ-07-07, часть 1, лист 30

1973	12-этажный жилой дом на 83 квартиры	Ограждение лестницы, спецификация, детали сопряжения ограждений	Шифр Э-93-1	Альбом 1	Лист АС-44

Согласовано: Согласовано

Разработ. Ю. Эпельбаум, А. Самойлов; Проверил Н. Сахович; Рук. отд. Ю. Кукличева; Гл. инж. отр. Е. Цукерман; Гл. арх. пр. Е. Максеева; Гл. инж. пр. Е. Цукерман; Ст. арх. Н. Сахович

Дата, Инв. №, Взамен

Жилищ

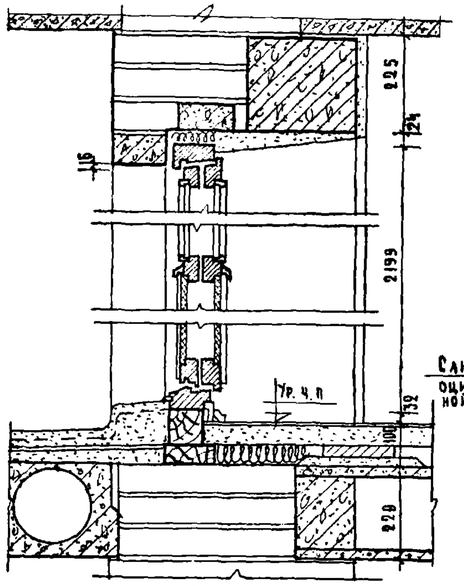

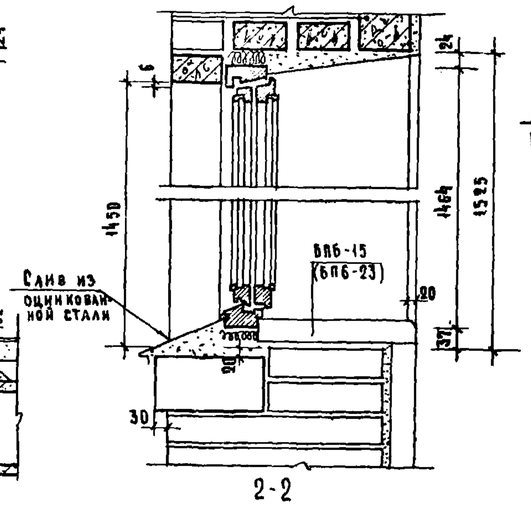

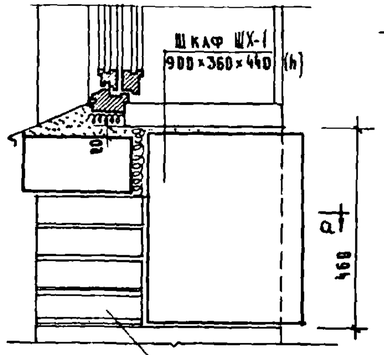

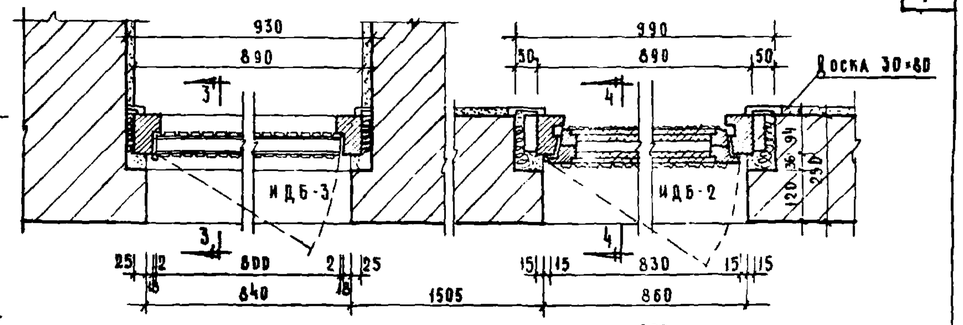

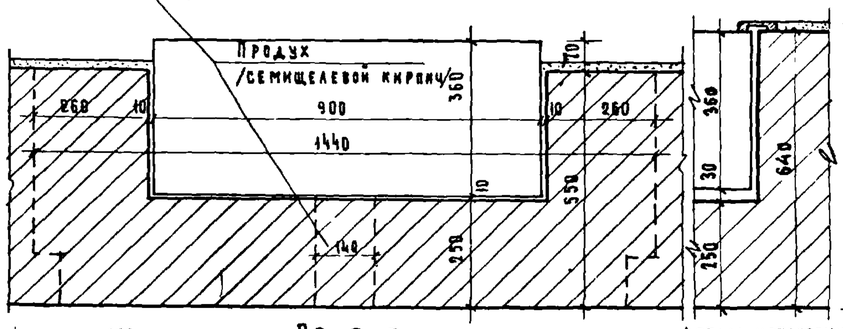

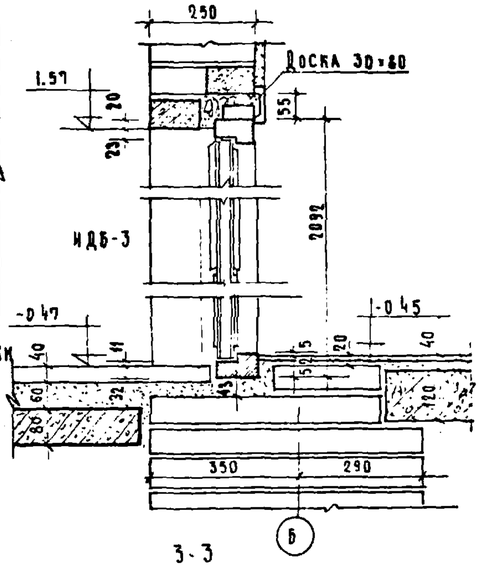

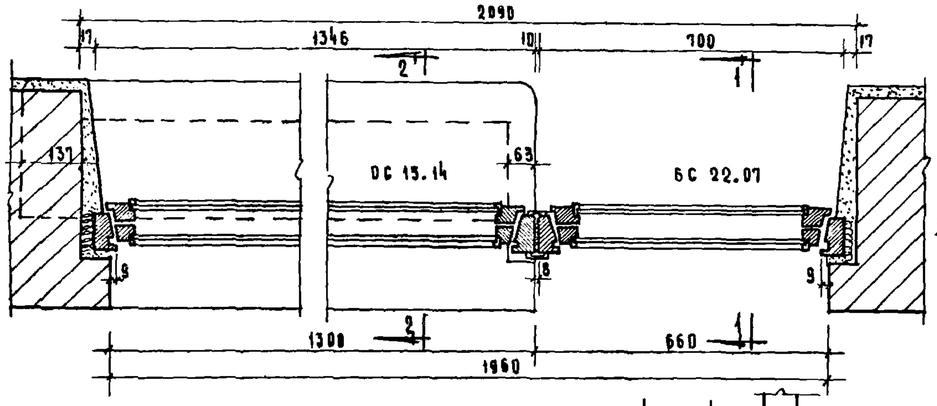

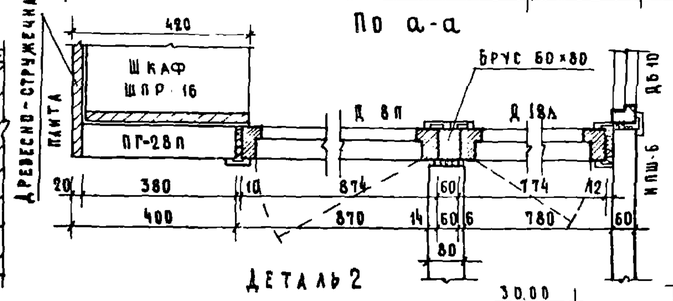

Детали сопряжения внутренних стен, перегородок и столярных изделий

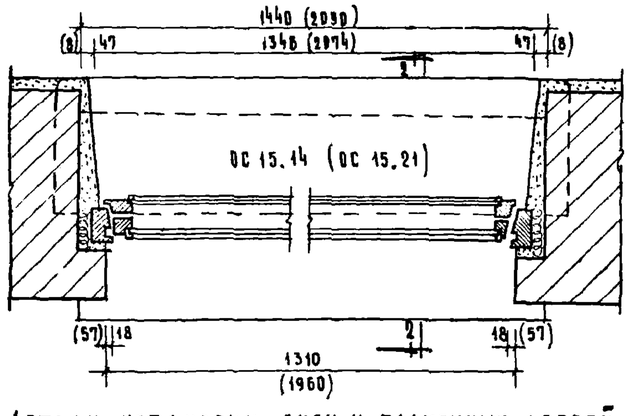

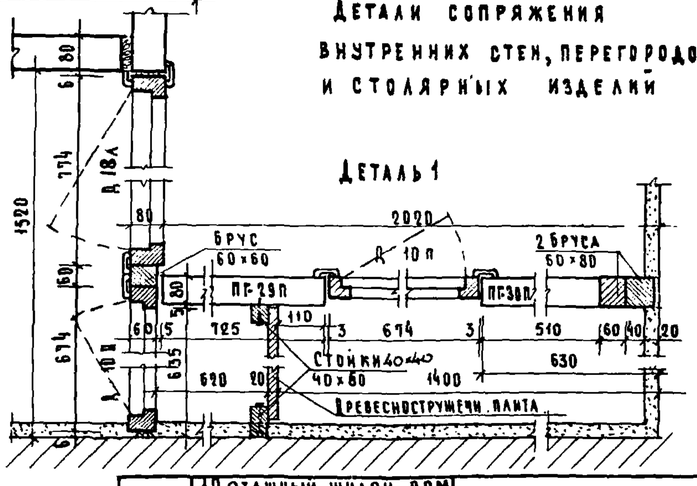

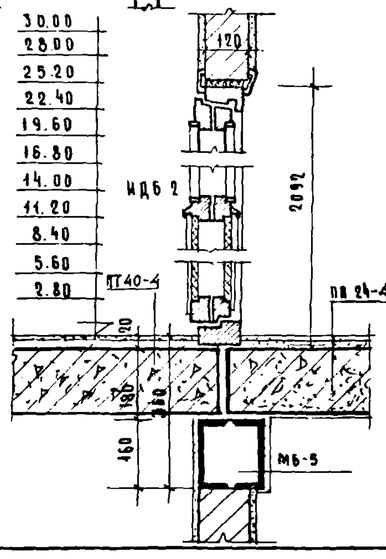

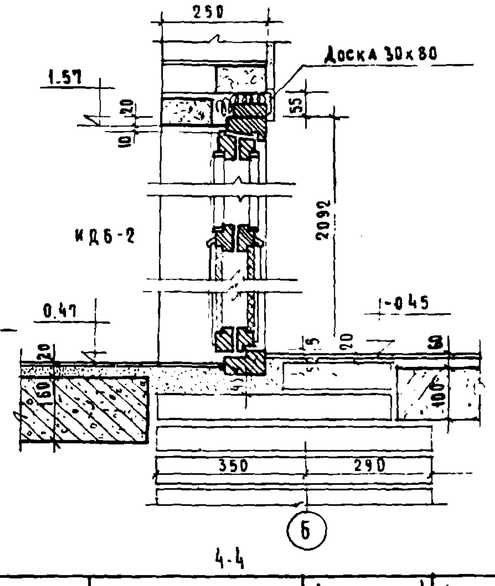

Детали установки окон и балконных дверей

Примечание: размеры в скобках даны для окна ОС 15.21

1977	12 этажный жилой дом на 83 квартиры	Детали установки столярных изделий.	Шифр Э-93-1	Альбом 1	Лист АС-45

ЦНИИЭП жилища

Согласовано

Согласовано

Согласовано

Дата | Инв № взамен

Рук. отд. Ю. Эпельбаум | Гл. инж. отд. Ю. Самонлов | Гл. арх. пр. А. Масеева | Гл. инж. пр. Е. Цукерман | Ст. арх. И. Самович

Н. контр. С. Власова | Арх. А. Масеева | Проверил Г. Князева | Копировал

ШТУК - 2 Левых - 1 Правых - 1

ШТУК - 45 ИДБ-2 - 11 шт. ИДБ-2А - 1 шт. ИДБ-2П - 33 шт.

ШТУК - 2

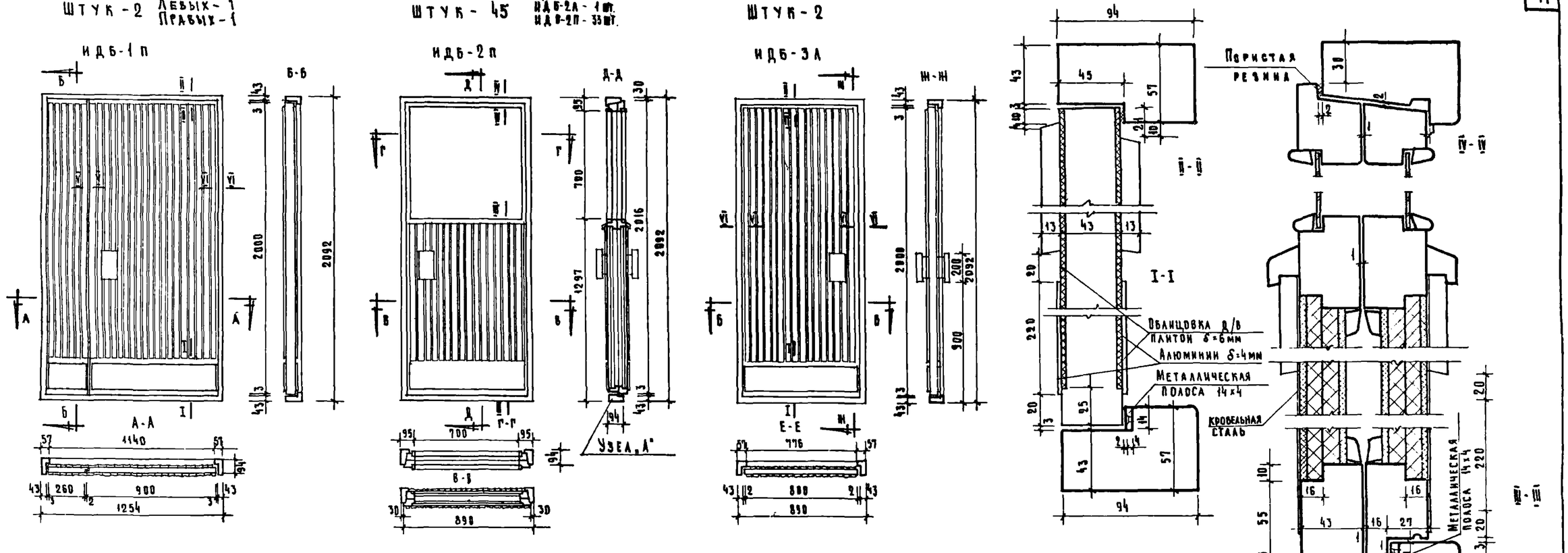

Наименование	ИДБ-1	ИДБ-2	ИДБ-3
Древесина коробки	0.040 м³	0.036 м³	0.036 м³
Древесина полотна	0.096 м³	0.054 м³	0.064 м³
Обшивка рейкой	0.097 м³	—	0.062 м³
Облицовка Д/В плитой δ=6мм	4.640 м²	4.744 м²	3.200 м²
П-образная резина	—	3.000 п.м.	—
Петли дверные полушарнирные /правые и левые/ А-150; ГОСТ 5091-65	Прав - 3 шт. Лев. - 3 шт.	—	3 шт.
Остановы дверные ОД; ГОСТ 5091-65	1 шт.	1 шт.	1 шт.
Пористая резина.	7.200 п.м.	4.800 п.м.	4.800 п.м.
Стекло армированное δ=5,5мм.	—	720×720-2 шт.	—
Замок врезной Б-45, ГОСТ 5089-65	1 шт.	1 шт.	1 шт.
Алюминий δ=4мм	0.396 м²	—	0.352 м²
Ручки	2 шт.	2 шт	2 шт.
Металлическая полоса -14×4	1.168 п.м.	0.800 п.м.	0.800 п.м.
Петли оконные вкладные разъемные В-125 ГОСТ 5088-65.	—	3 шт.	—
Петли оконные разъемные Б-75; ГОСТ 5088-65	—	3 шт.	—
Стяжки винтовые М8БО ГОСТ 5090-65	—	6 шт.	—
Просмоленный картон	—	1.020 м²	—
Плиты древесноволокнистые твердые	—	3.200 м²	—
Плиты древесноволокнистые изоляционные	—	3.200 м²	—
Кровельная сталь 4 кг/м²	—	1.02 м²	—

Спецификация на одно изделие

Согласовано

Согласовано

Рук. отд.	Эпельбаум	Нач. отд. арх.	Власова
Гл. инж. отд.	Самоилов	Проверил	Алексеева
Гл. арх. пр.	Алексеева		
Гл. инж. пр.	Бучкевич		
Ст. архит.	Скибич		

ЦНИИЭП жилища

1973	12 этажный жилой дом на 83 квартиры	Деревянные изделия ИДБ-1, ИДБ-2, ИДБ-3	Шифр Э-93-1	Альбом 1	Лист АС-46

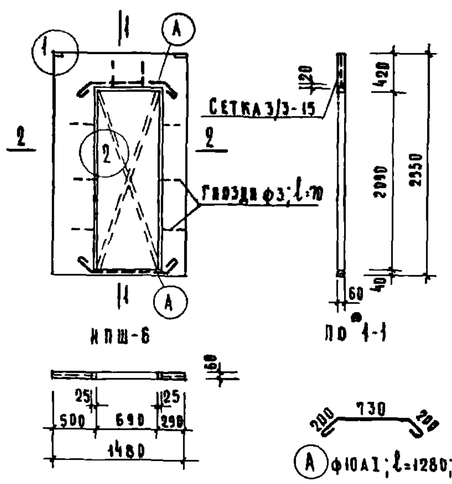

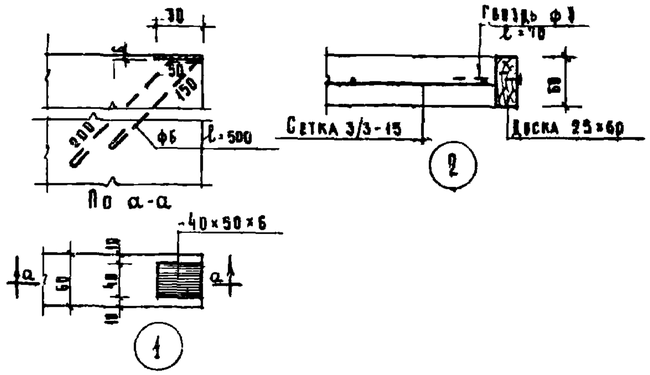

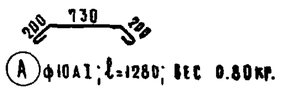

Марка	Объем шлакобетона м³	Объем древесины м³	Расход стали кг.	Вес перегородки кг.
ИПШ-6	0.133	0.0075	Сетка 2.000 Гвозди 0.032 ф10А1 1.600 Зака. дет. 0.408	2.18

Примечания:

1. Материал панелей-шлакобетон марки „50" с объемным весом не более 1600 кг/м³
2. Панель армируется рулонными сетками Ø3/3-15 с поперечной рабочей арматурой по ГОСТ 8478-57
3. Изготовление, приемка, хранение, транспортирование и монтаж перегородок должны осуществляться в соответствии с ТУ 108-55
4. Раскосы в проеме, показанные пунктиром, устанавливаются на период транспортирования.

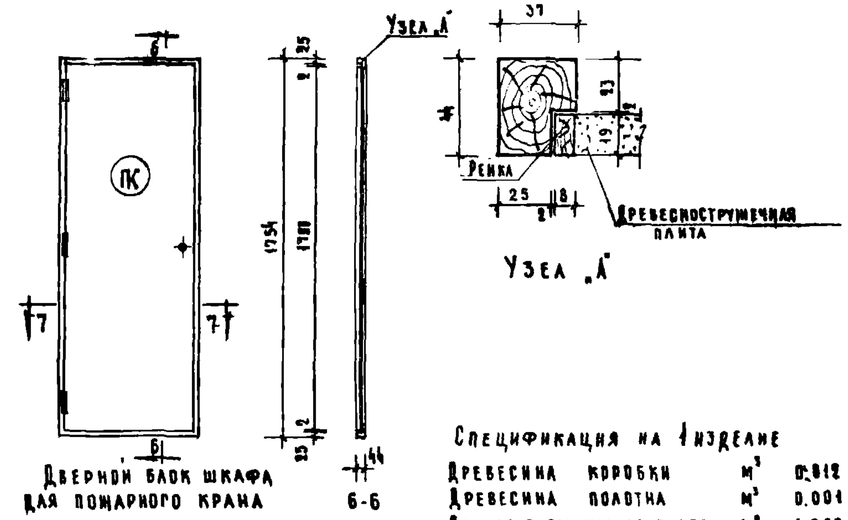

Спецификация на 1 изделие

Древесина коробки	м³	0.012
Древесина полотна	м³	0.001
Древесно-стружечная плита	м²	1.020
Ручка	шт.	4
Петли	шт.	3

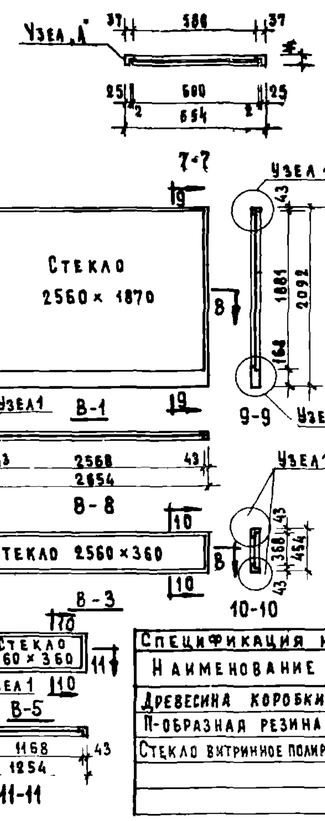

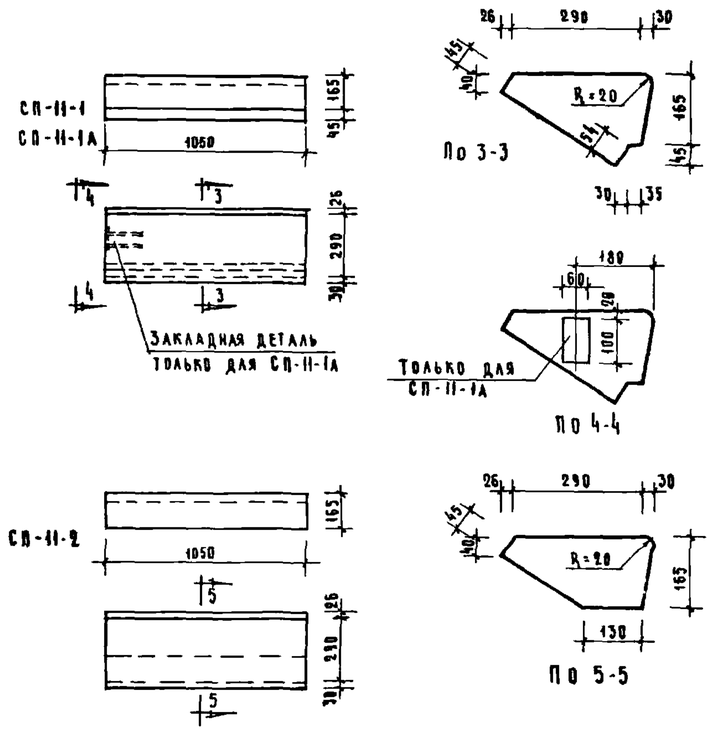

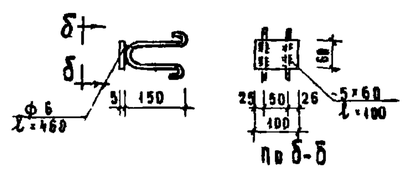

Закладная деталь N1

Характеристика изделия	Ед. изм.	СП-11-2	СП-11-1	СП-11-1А
Вес	кг	93.36	93.60	94.04
Объем бетона	м³	0.0389	0.0390	
Вес стали	кг	—	—	0.44
Марка бетона		200	200	

Спецификация закладных деталей			
N N	Количество шт.	Вес 1 шт. кг.	Общий вес кг.
1	1	0.44	0.44

Примечания:

1. Ступени изготавливаются без облицовочного мозаичного слоя с гладкой лицевой поверхностью
2. По данному чертежу выполняются ступени без закладных деталей и с закладными деталями в соответствии с указаниями заказа.

Спецификация на одно изделие					
Наименование	Расход материала				
	В-1	В-2	В-3	В-4	В-5
Древесина коробки м³	0.084	0.060	0.043	0.029	0.025
П-образная резина п.м.	8.90	6.60	5.90	3.60	3.10
Стекло витринное полиров. м²	4.85	2.61	0.93	0.50	0.42

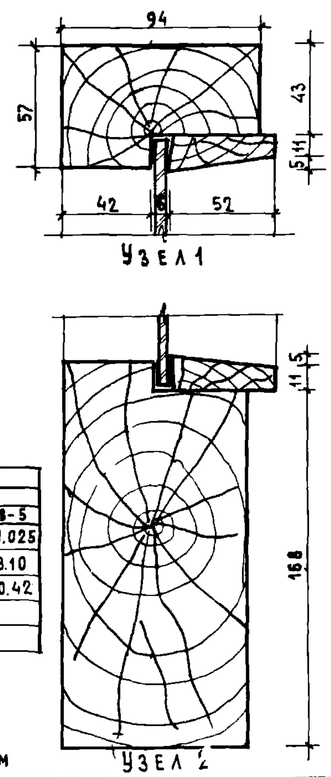

Изготовление, приемку и транспортировку выполнять по ГОСТу 475-70

Расход древесины определен по черновым заготовкам

1973	12-этажный жилой дом на 83 квартиры	Перегородка ИПШ-6, ступени СП-11-1, СП-11-1А, СП11-2, дверной блок шкафа ПК. Элементы витражей В-1, В-2, В-3, В-4, В-5	Шифр 3-93-1	Альбом I	Лист АС-47

ЦНИИЭП жилища

Согласовано

Согласовано

Инв. N | Дата | Взамен

Рук. отд. Ю. Ильин | Гл. инж. проекта С. Власова | Гл. арх. проекта А. Масеева | Гл. инж. пр. Е. Цукерман | Гл. арх. пр. А. Масеева | Гл. ст. арх. Ю. Самойлов | Ст. арх. Проверил | Инж. Власова

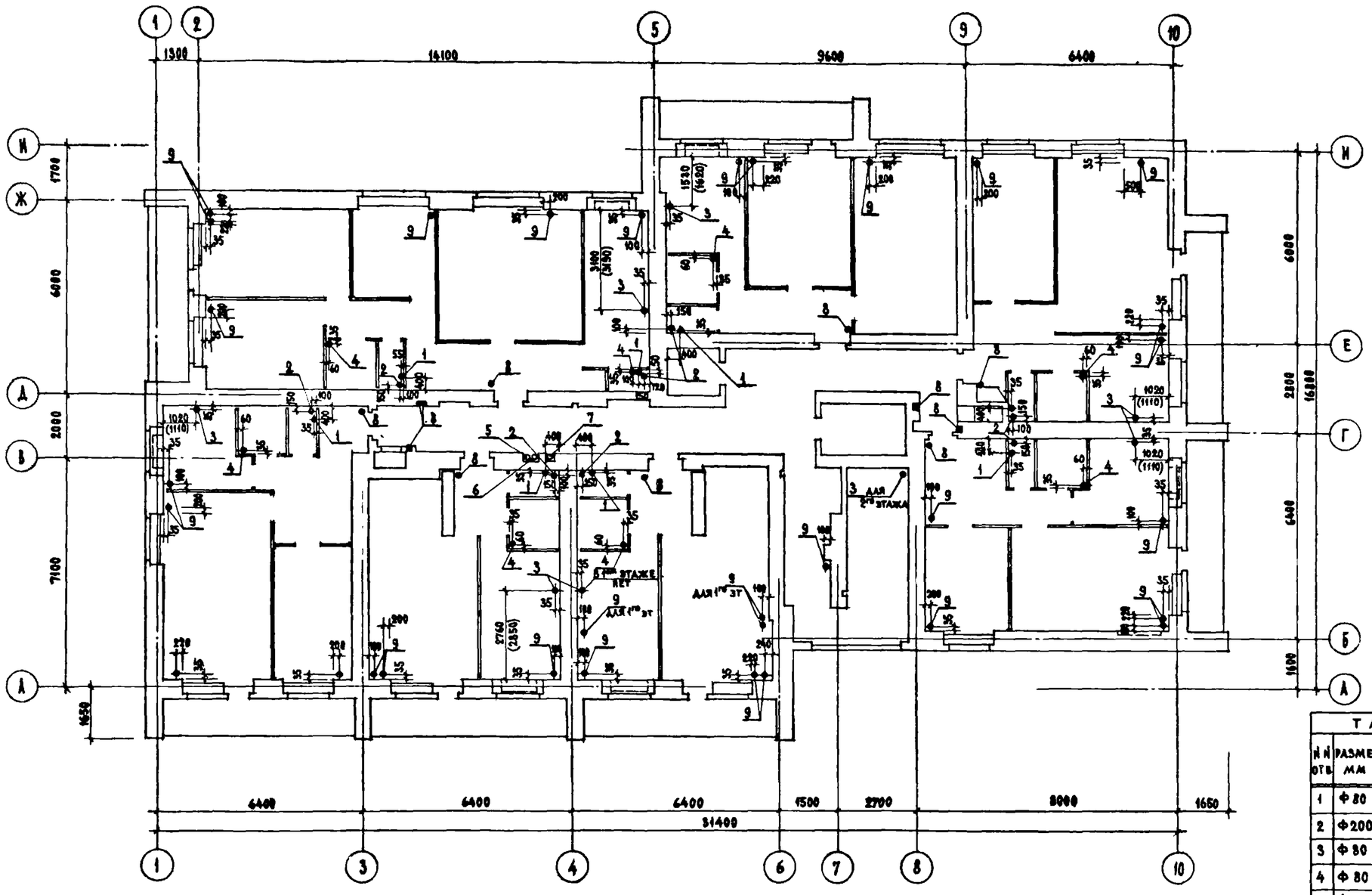

ПЛАН 2го ЭТАЖА

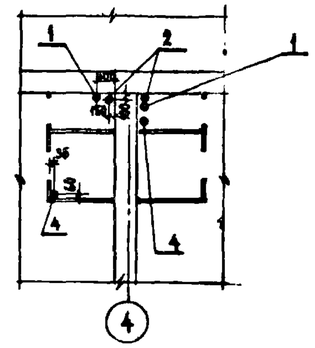

ПЛАН 1го ЭТАЖА

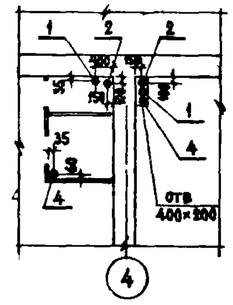

ТАБЛИЦА ОТВЕРСТИЙ

№№ отв	Размер мм	Назначение	Отверстия в перекрытии над тех. подп	над 1-11	над 12
1	Ф 80	Вода холодная	+	+	—
2	Ф 200	Канализация	+	+	+
3	Ф 80	Газ	+	+	—
4	Ф 80	Горячая вода	+	+	+
5	Ф 100	Дивневой стояк	+	+	+
6	Ф 80	Главн. циркуляционный стояк	+	+	+
7		Главн. стояк отопления	+	+	+
8	Ф 40	Автоматизация дымоудал.	+	+	
9	Ф 50	Стояки отопления	+	+	+

Примечания.

1. Сантехнические отверстия пробивать, не нарушая ребер перекрытия.
2. После пропуска коммуникаций через перекрытия отверстия заделать цементным раствором М 100.
3. Отверстия для пропуска газовых стояков даны для варианта оборудования кухонь газовыми плитами.

1973	12-этажный жилой дом на 83 квартиры	Разбивка сантехнических отверстий в перекрытии	Шифр 3-93-1	Альбом 1	Лист АС-48

ЦНИИЭП жилища г. Москва

Согласовано: Сектор ВК; Сектор ОВ; Сектор ЭО; Сектор СС; Сектор автоматики; Сектор ЭЛ; Сектор ПС; Сектор СТ; Сектор ВЗ; Сектор ПЗ; Сектор ПЗ; Сектор П

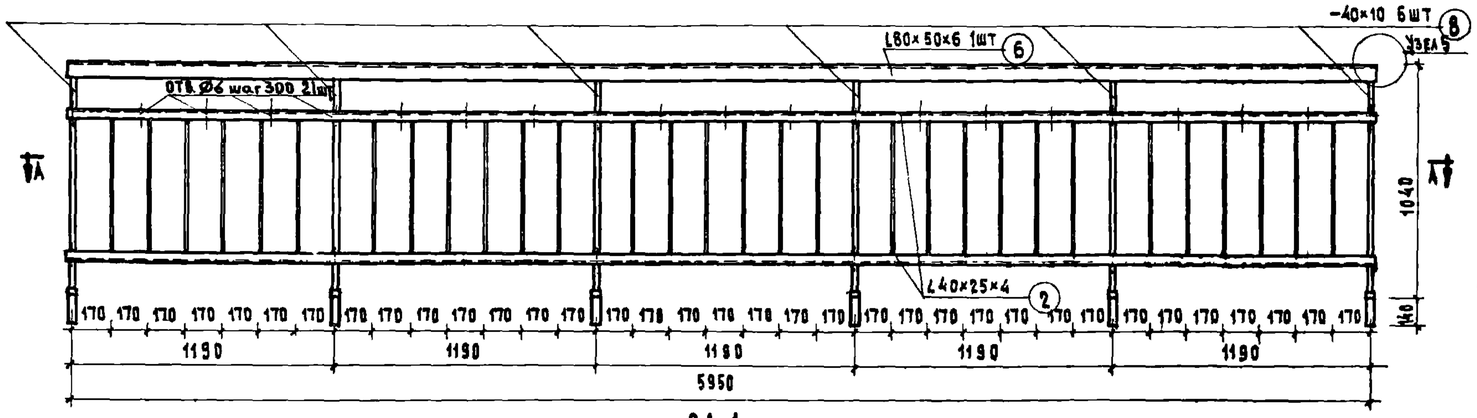

ОЛ-1

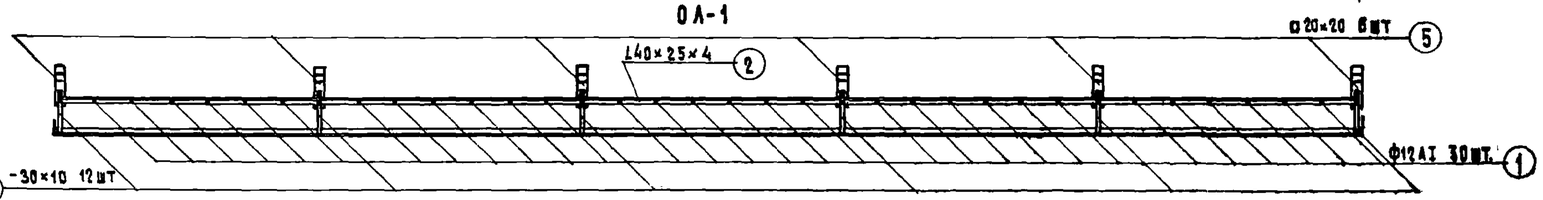

ПЛАН ПО А-А

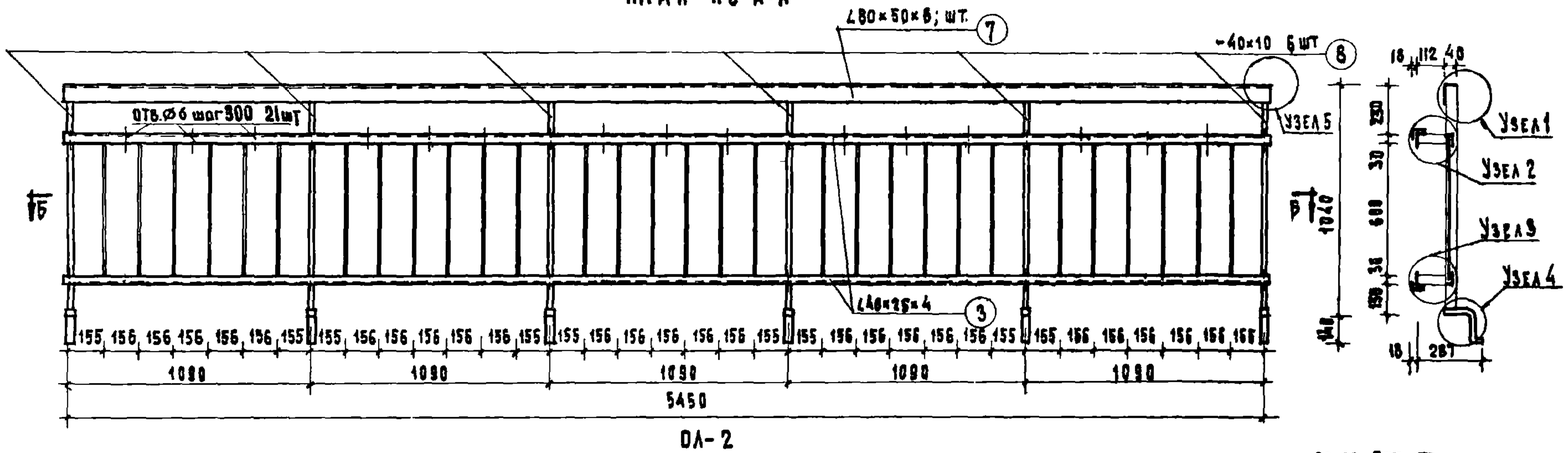

ОЛ-2

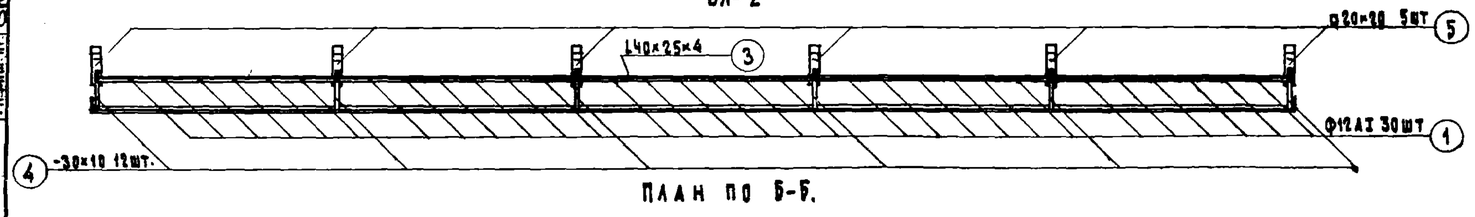

ПЛАН ПО Б-Б.

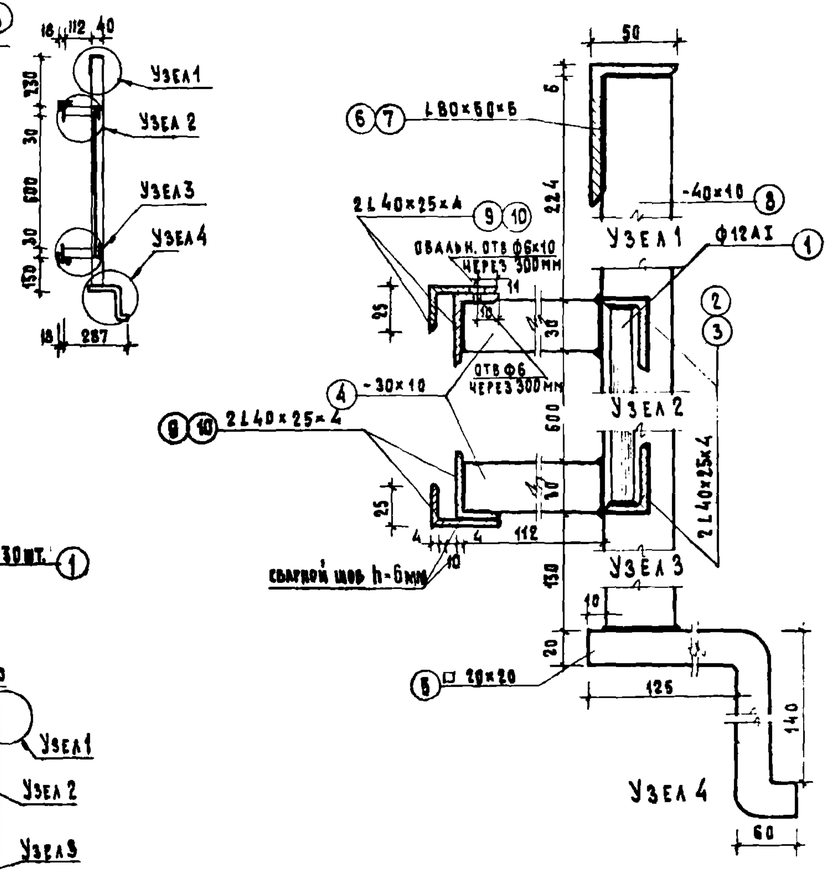

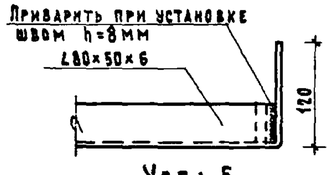

Узел 5

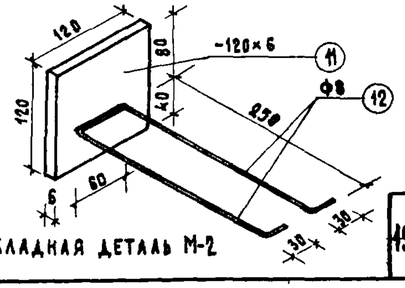

Закладная деталь М-2

Примечания

1. Электродуговая сварка деталей производится электродами Э-42. Высота шва h=8мм
2. Материал ограждения — сталь 3.
3. Ограждение после изготовления огрунтовать.

Спецификация металла

NN п.п	Марка	№ поз	Профиль	Длина мм	Кол-во	Общая дл. м	Вес 1п.м. кг	Общий вес кг	Вес марки
1	ОЛ-1	1	Ф12АI	650	30	0.65	0.888	17.31	165.83
		2	∠40×25×4	1170	10	1.17	1.94	22.70	
		4	-30×10	112	12	0.112	78.50	3.17	
		5	□20×20	325	6	0.325	3.14	6.12	
		6	∠80×50×6	6230	1	6.23	5.92	36.88	
		8	-40×10	1014	6	1.014	78.50	19.10	
		9	∠40×25×4	5990	4	5.99	1.94	46.48	
2	ОЛ-2	1	Ф12АI	650	30	0.65	0.888	17.31	156.35
		3	∠40×25×4	1070	10	1.07	1.94	20.76	
		4	-30×10	112	12	0.112	78.50	3.17	
		6	□20×20	325	6	0.325	3.14	6.12	
		7	∠80×50×6	5710	1	5.71	5.92	33.80	
		8	-40×10	1014	6	1.014	78.50	19.10	
		10	∠40×25×4	5480	4	5.48	1.94	42.52	
3	М-2	11	-120×6	120	1	0.12	47.10	0.55	0.79
		12	Ф8	620	1	0.62	0.395	0.24	

4973	12-этажный жилой дом на 83 квартиры	Металлические изделия ОЛ-1, ОЛ-2, М-2	Шифр 3-93-1	Альбом I	Лист АС-49

ЦНИИЭП жилища

Рук. отдела И. Петрова
Гл. инж. пр. Э. Главунина
Ст. техник
Копировал
Гл. арх. пр. А. Масеева
Проверил Е. Цукерман
Гл. инж. пр. Е. Цукерман

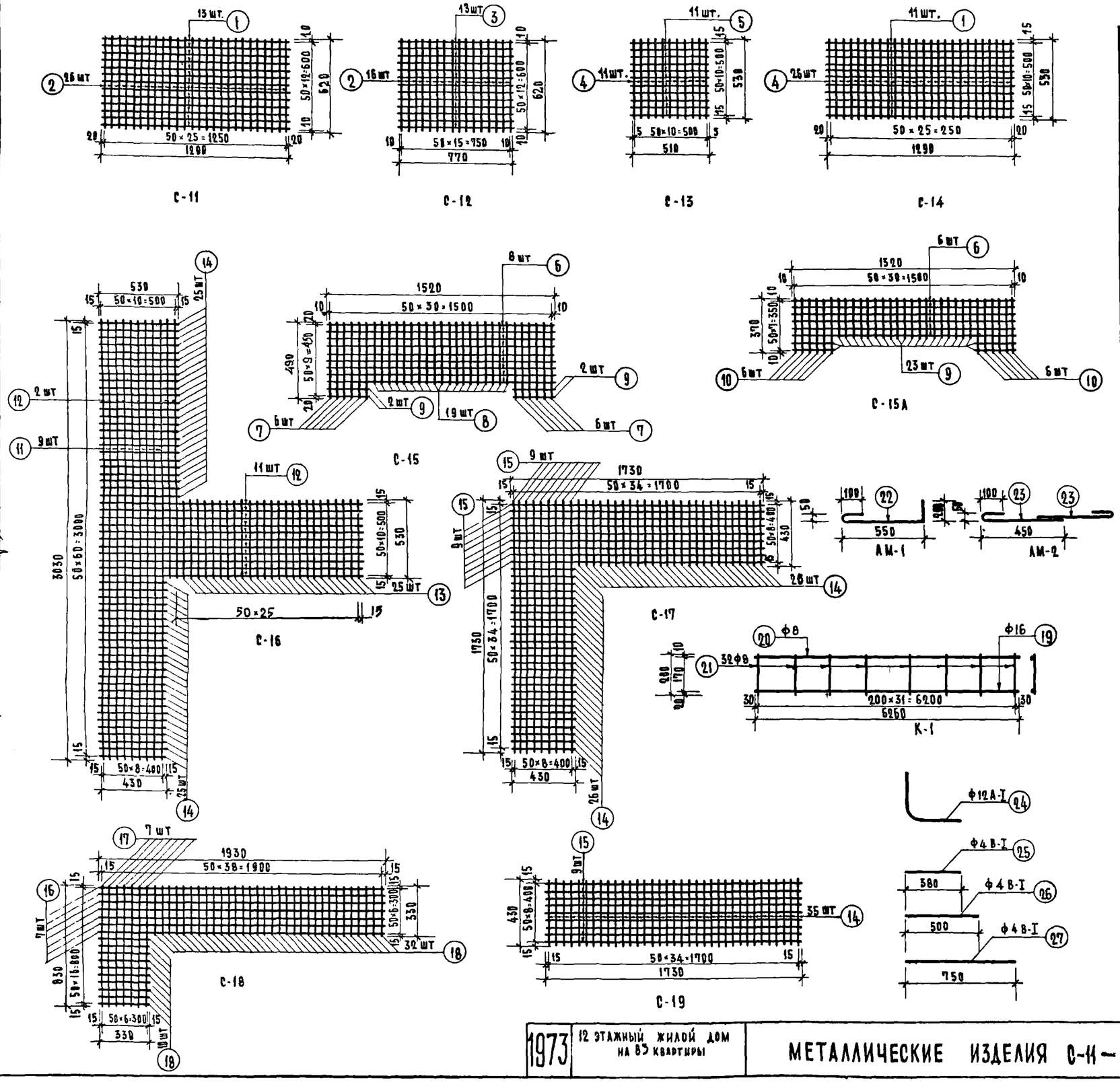

Спецификация на 1 элемент						Выборка на 1 элемент			
Марка	№№ поз	ф мм	длина мм	кол. шт.	общая длина м	R_a кг/см²	ф мм	общая длина м	вес кг
С-11	1	4 В I	1290	13	16.77		4 В I	32.89	3.22
	2	4 В I	620	26	16.12				
С-12	2	4 В I	620	16	9.92		4 В I	19.93	1.96
	3	4 В I	770	13	10.01				
С-13	4	4 В I	530	11	5.83		4 В I	11.44	1.13
	5	4 В I	510	11	5.61				
С-14	1	4 В I	1290	11	14.19		4 В I	27.97	2.74
	4	4 В I	530	26	13.78				
С-15	6	4 В I	1520	8	12.16		4 В I	27.10	2.66
	7	4 В I	490	12	5.88				
	8	4 В I	420	19	7.98				
	9	4 В I	270	4	1.08				
С-15А	6	4 В I	1520	6	9.12		4 В I	19.77	1.96
	9	4 В I	270	23	6.21				
	10	4 В I	370	12	4.44				
С-16	11	4 В I	3030	9	27.27		4 В I	87.66	8.68
	12	4 В I	1780	13	23.14				
	13	4 В I	530	50	26.50				
	14	4 В I	430	25	10.75				
С-17	15	4 В I	1730	18	31.14		4 В I	53.50	5.30
	14	4 В I	430	52	22.36				
С-18	16	4 В I	1930	7	13.51		4 В I	33.18	3.28
	17	4 В I	830	7	5.81				
	18	4 В I	330	42	13.86				
С-19	15	4 В I	1730	9	16.02		4 В I	31.07	3.08
	14	4 В I	430	35	15.05				
К-1	19	16 А III	6260	1	6.26	3400	16 А III	6.26	9.87
	20	8 А I	6260	1	6.26	2100	8 А I	12.66	5.00
	21	8 А I	200	32	6.40			итого:	14.87
АМ-1	22	12 А I	920	1	0.92	2100	12 А I	0.92	0.82
АМ-2	23	12 А I	620	2	1.24	2100	12 А I	1.24	1.10
Отдельные стержни	24	12 А I	500	1	0.5	2100	12 А I	0.5	0.4
	25	4 В I	380	1	0.38		4 В I	0.38	0.04
	26	4 В I	500	1	0.5		4 В I	0.5	0.05
	27	4 В I	750	1	0.75		4 В I	0.75	0.07

1973	12 этажный жилой дом на 85 квартиры	Металлические изделия С-11 — С-19, К-1, АМ-1, АМ-2.	Шифр 3-93-1	Альбом I	Лист АС-50

ЦНИИЭП жилища

Согласовано

Согласовано

Дата, Инв №, Взамен

Рук. отд. №10 — Е. Цельбаум; Гл. инж. отд. — Н. Гусманова; Гл. арх. проекта — Е. Самонадов; Гл. инж. проекта — А. Маслеева; Гл. инж. пр. — Е. Цукерман; Техник — Н. Гусманова; Контролер — В. Цукерман; Проверил — Е. Цукерман

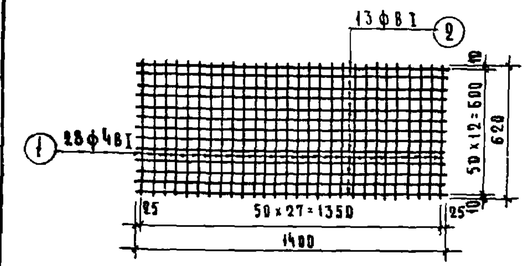

С-20

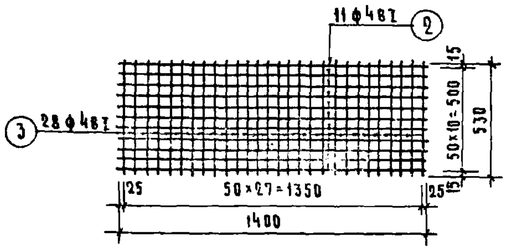

С-21

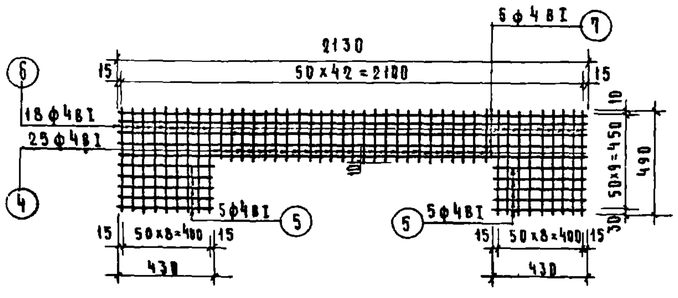

С-22

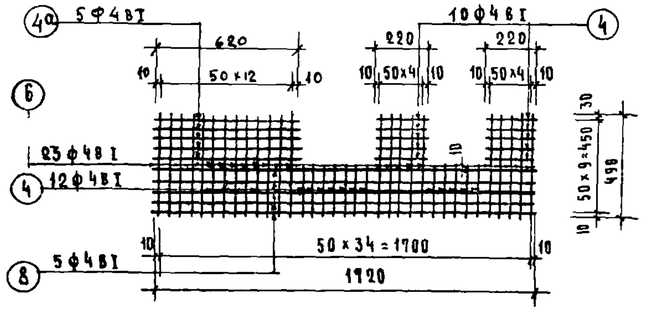

С-23

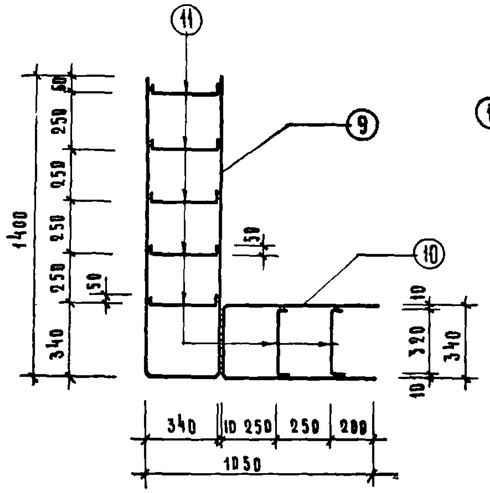

С-24

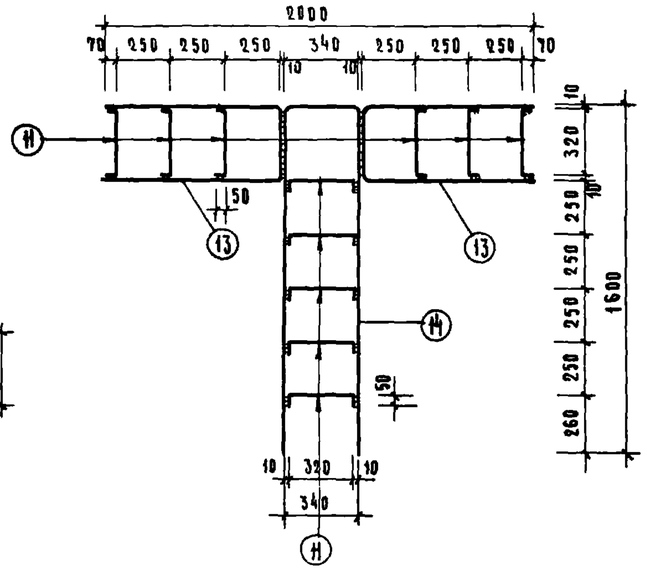

С-26

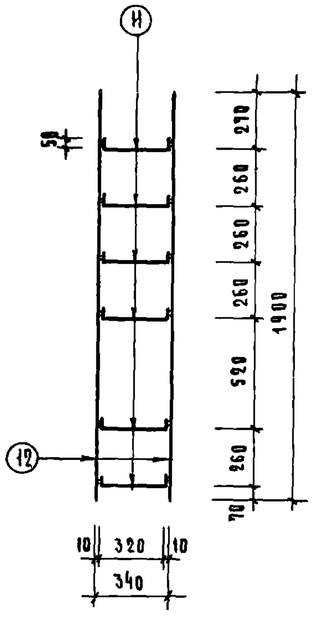

С-25

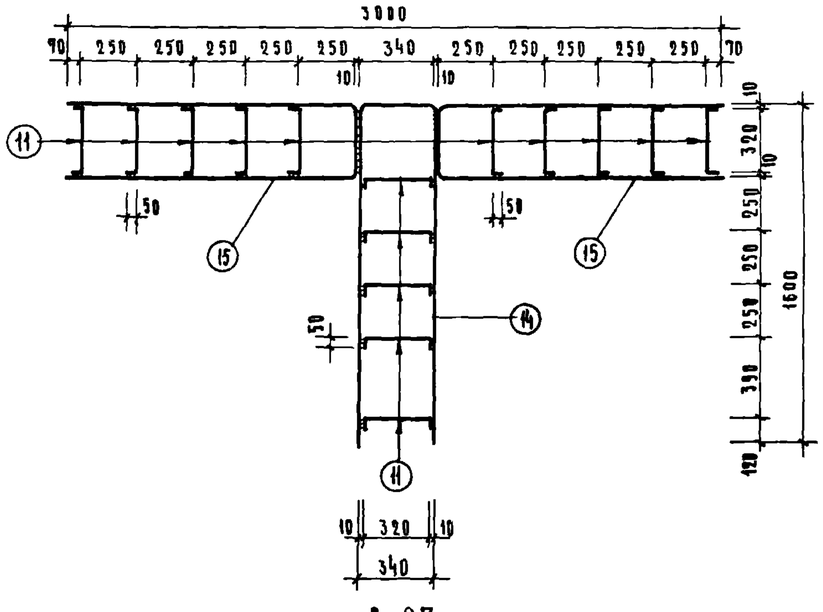

С-27

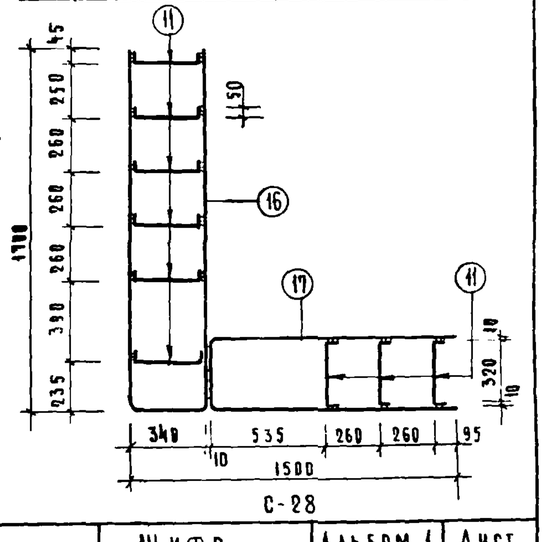

С-28

Спецификация на 1 элемент						Выборка на 1 элемент			
Марка	№№ поз	ф мм	Длина мм	Кол шт	Общая длина м	Ra кг/см²	ф мм	Общая длина м	Вес кг
С-20	1	4ВI	620	28	17.36	3150	ф4ВI	35.56	3.49
	2	4ВI	1400	13	18.20				
С-21	2	4ВI	1400	11	15.40	3150	ф4ВI	30.24	2.97
	3	4ВI	530	28	14.84				
С-22	4	4ВI	220	25	5.50	3150	ф4ВI	29.27	2.87
	5	4ВI	430	10	4.30				
	6	4ВI	490	18	8.82				
	7	4ВI	2130	5	10.65				
С-23	4/4а	4ВI	220/620	22/5	22.68	3150	ф4ВI	42.55	4.22
	6	4ВI	490	23	11.27				
	8	4ВI	1720	5	8.60				
С-24	9	8АI	3140	1	3.14	2100	ф6АI	2.94	0.65
	10	8АI	1740	1	1.74	2100	ф8АI	4.88	1.93
	11	6АI	420	7	2.94				
С-25	11	6АI	420	6	2.52	2100	ф6АI	2.52	0.56
	12	8АI	1900	2	3.80	2100	ф8АI	3.80	1.90
С-26	11	6АI	420	11	4.62	2100	ф6АI	4.62	1.02
	13	8АI	1980	2	3.96	2100	ф8АI	7.38	3.69
	14	8АI	3540	1	3.42				
С-27	11	6АI	420	15	6.30	2100	ф6АI	6.30	1.40
	15	8АI	2980	2	5.96	2100	ф8АI	9.50	4.75
	14	8АI	3540	1	3.54				
С-28	11	6АI	420	9	3.78	2100	ф6АI	3.78	0.83
	16	8АI	3740	1	3.74	2100	ф8АI	6.38	3.19
	17	8АI	2640	1	2.64				

Примечания:

1. Сетки разработаны на основании СНиП II-В.2-71 и СНиП III-В.4-72
2. Сварные сетки выполнять по действующим нормам
3. Размеры даны в мм

1973	12 этажный жилой дом на 83 квартиры	Металлические изделия С-20, С-21, С-22, С-23, С-24, С-25, С-26, С-27, С-28.	Шифр Э-93-1	Альбом I	Лист АС-51

Согласовано

Согласовано

Дата | Инв № | Взамен

Разработал Зиберман, Сакинлов, Макеева — Проверил Ковберма, Цукерман

Гл. инж. пр. Цукерман — Гл. инж. отд. Кукалчева — Гл. арх. пр. Цукерман, Князева

ЦНИИЭП жилища

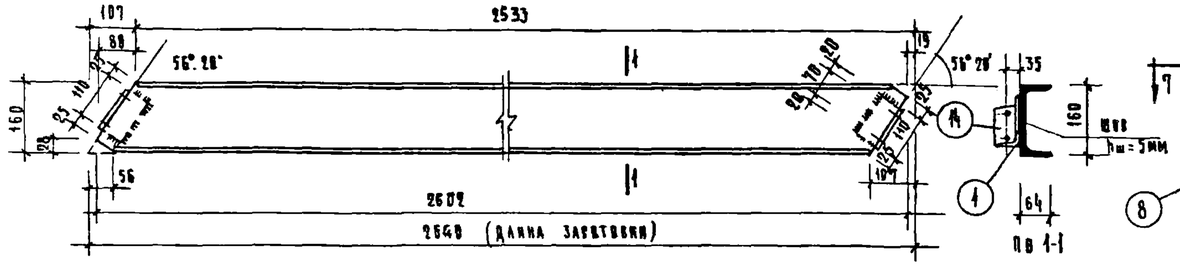

МК-1

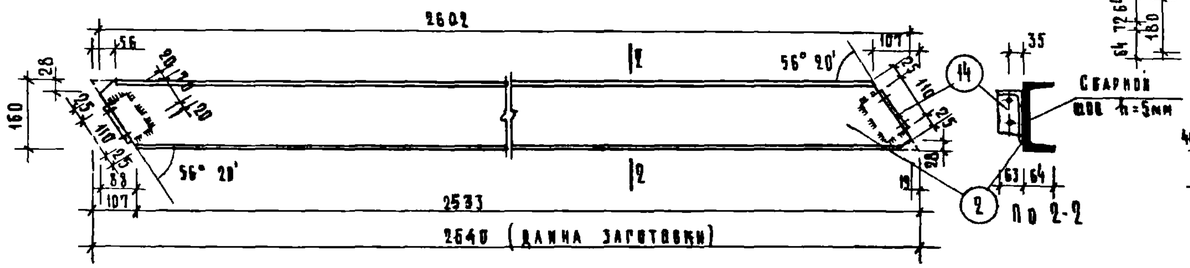

МК-2

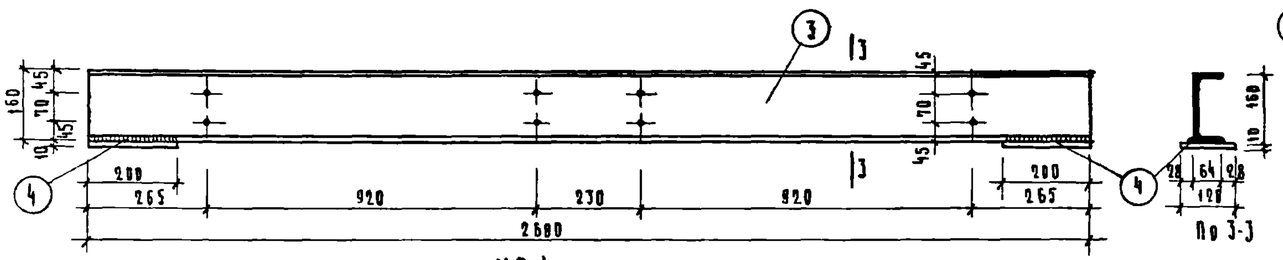

МБ-1

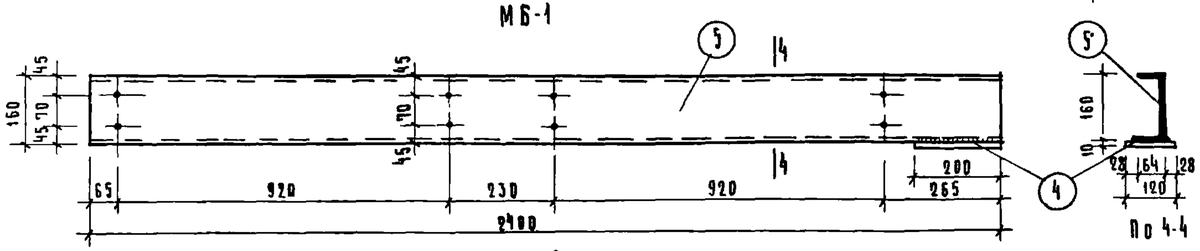

МБ-2

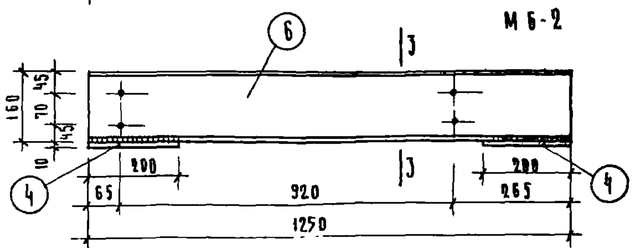

МБ-3

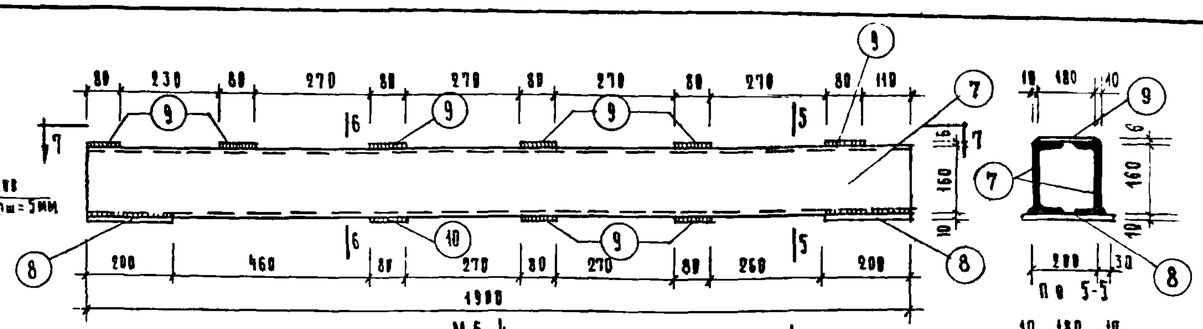

МБ-4

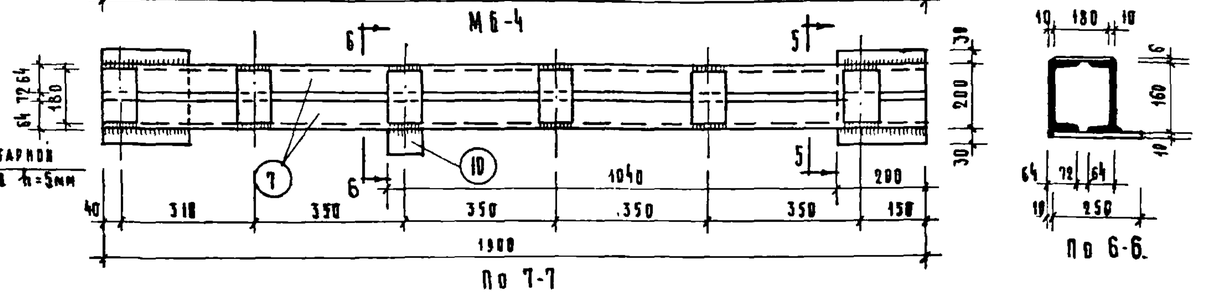

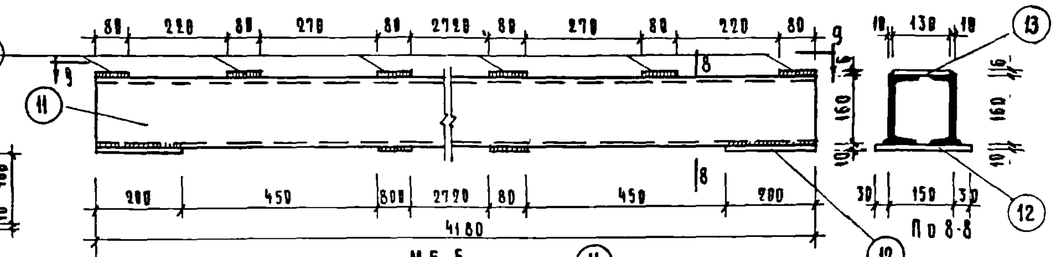

МБ-5

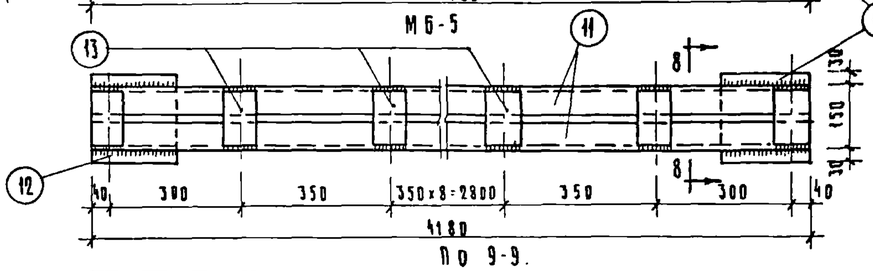

Примечание.

1. Сварные швы принимать $h_ш$ = 6мм
2. Отверстия в марках МК-1, МК-2, МБ-1, МБ-2 и МБ-3 сверлить ф17.5 под болты М-16.
3. Все изделия должны быть огрунтованы

Спецификация на 1 изделие

Марка	Nn поз	Профиль мм.	Длина мм.	Кол. шт.	Вес кг штуки	Вес кг общ.	Марки
МК-1	1	[N 16	2530	1	37.56	37.56	38.82
	14	L 63 x 6	110	2	0.63	1.26	
МК-2	2	[N 16	2530	1	37.56	37.56	38.82
	14	L 63 x 6	110	2	0.63	1.26	
МБ-1	3	[N 16	2600	1	36.92	36.92	41.72
	4	-10 x 120	200	2	2.4	4.8	
МБ-2	5	[N 16	2400	1	34.08	34.08	36.48
	4	-10 x 120	200	1	2.4	2.4	
МБ-3	6	[N 16	1250	1	17.75	17.75	22.55
	4	-10 x 120	200	2	2.4	4.8	

Марка	Nn поз	Профиль мм	Длина мм	Кол. шт.	Вес кг штуки	Вес кг общ.	Марки
МБ-4	7	[N 16	1900	2	27.0	54.0	72.4
	8	-10 x 200	260	2	5.2	10.4	
	9	-8 x 6	180	8	0.85	6.8	
	10	-8 x 10	250	1	1.20	1.2	
МБ-5	11	[N 16	4180	2	58.4	116.8	135.0
	12	-10 x 200	210	2	4.2	8.4	
	13	-8 x 6	130	13	0.6	7.8	

1973	12 этажный жилой дом на 83 квартиры	Металлические изделия МК-1, МК-2, МБ-1, МБ-2, МБ-3, МБ-4, МБ-5.	Шифр Э-93-1	Альбом 1	Лист АС-52

ЦНИИЭП жилища

Согласовано

Согласовано

Разработ. Ю. Кукланева, Е. Цукерман; Проверил Е. Цукерман; Гл. инж. проекта Э. Самойлов; Гл. арх. пр. А. Максеева; Рук. гр. инж. Е. Цукерман; Рук. отд. №; Гл. инж. отд.

Дата; Инв. взамен

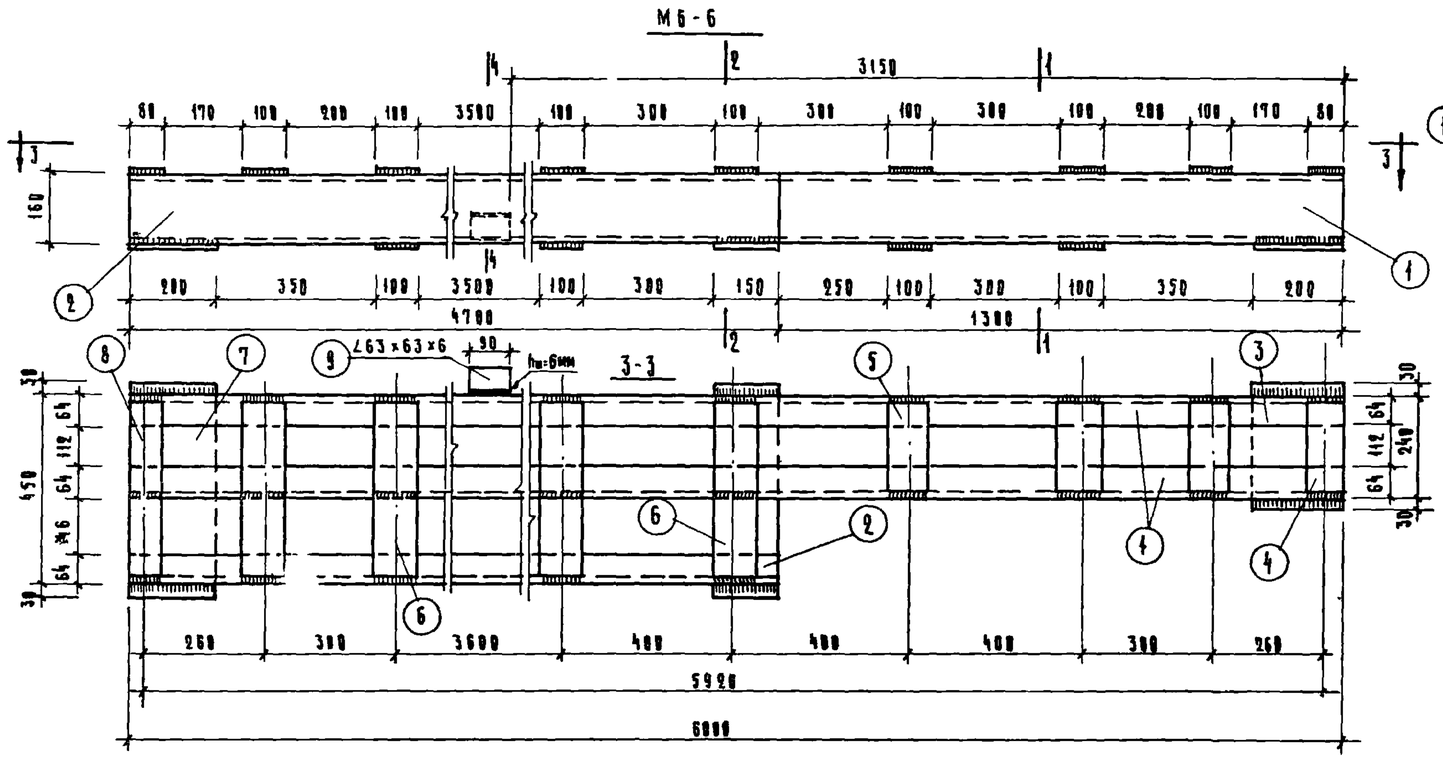

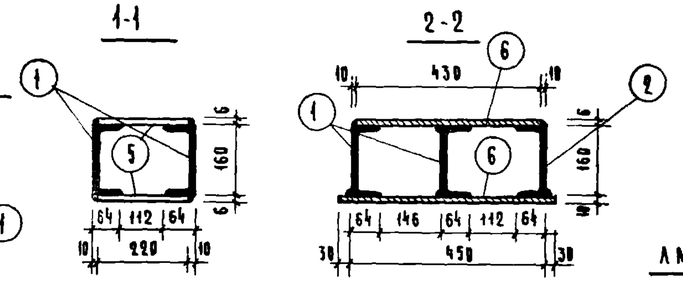

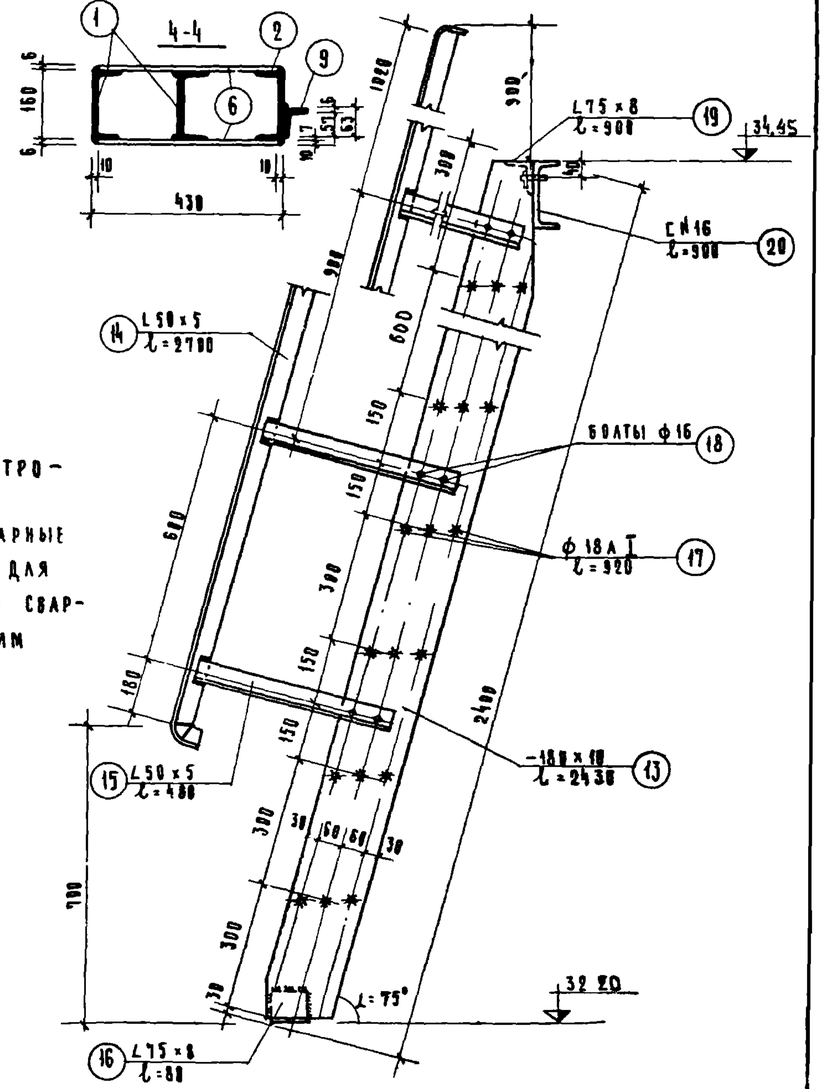

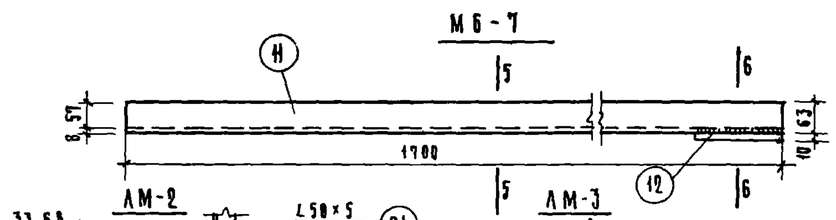

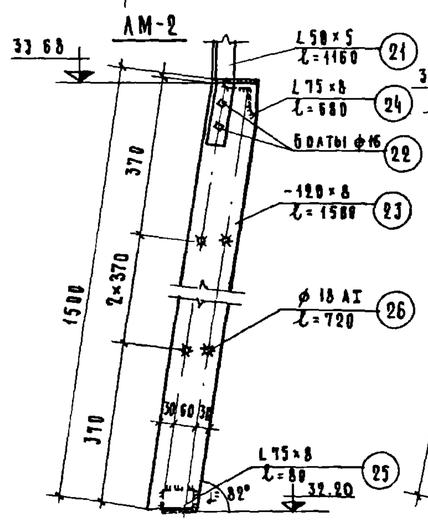

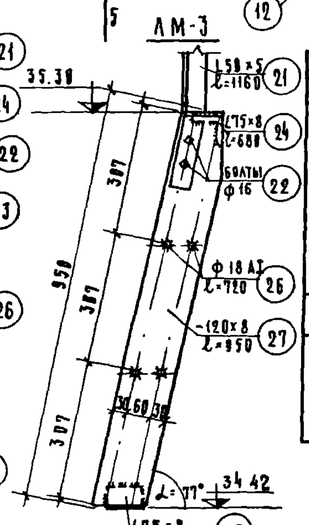

Примечания:

1. Сварка выполняется электродами Э-42.
2. Для марок МБ-6, МБ-7 сварные швы толщиной $h_ш$=6мм. Для АМ-1; АМ-2; АМ-3 толщину сварного шва принимаем $h_ш$=5мм

Спецификация на 1 изделие.

Марка	№ поз.	Профиль	Длина мм	Кол. шт.	Вес кг шт.	Вес кг общ.	Марка
МБ-6	1	[N 16	6000	2	85.4	170.8	301.94
	2	[N 16	4700	1	66.8	66.8	
	3	~200×10	300	1	4.24	4.24	
	4	~80×6	230	1	1.02	1.02	
	5	~100×6	230	5	1.08	5.40	
	6	~100×6	440	21	2.07	43.40	
	7	~200×10	510	1	8.01	8.01	
	8	~80×6	440	1	1.66	1.66	
	9	∠63×6	90	1	0.51	0.51	
МБ-7	11	∠63×6	1700	1	9.76	9.76	11.67
	12	~200×10	123	1	1.91	1.91	
АМ-1	13	~180×10	2430	2	34.30	68.60	169.31
	14	∠50×5	2700	2	10.20	20.40	
	15	∠50×5	480	6	1.81	10.90	
	16	∠75×8	80	2	0.72	1.44	
	17	ф18 АI	920	21	1.84	38.40	
	18	болты ф16	30	12	0.047	0.57	
	19	∠75×8	900	2	8.10	16.20	
	20	[N 16	900	1	12.80	12.80	
АМ-2	21	∠50×5	1160	2	4.38	8.76	47.76
	22	болты ф16	30	4	0.047	0.19	
	23	~120×8	1500	2	11.30	22.60	
	24	∠75×8	680	1	6.12	6.12	
	25	∠75×8	80	2	0.72	1.44	
	26	ф18	720	6	1.44	8.65	
АМ-3	21	∠50×5	1160	2	4.38	8.76	36.55
	22	болты ф16	30	4	0.047	0.19	
	24	∠75×8	680	1	6.12	6.12	
	25	∠75×8	80	2	0.72	1.44	
	26	ф18	720	4	1.44	5.74	
	27	~120×8	950	2	7.26	14.30	

1973	12 этажный жилой дом на 83 квартиры	Металлические изделия МБ-6; МБ-7; АМ-1; АМ-2; АМ-3	Шифр Э-93-1	Альбом I	Лист АС-53

ЦНИИЭП жилища

Рук. отд. Ю. Зельбаум; Рук. инж. отд. Л. Самойлов; Гл. арх. пр. Е. Мисеева; Гл. инж. пр. Е. Цукерман; Рук. гр. Ю. Кукланева; Проверил Е. Цукерман; Разработ. И. Майзель

Согласовано

Согласовано

Взам. инв. №

Дата

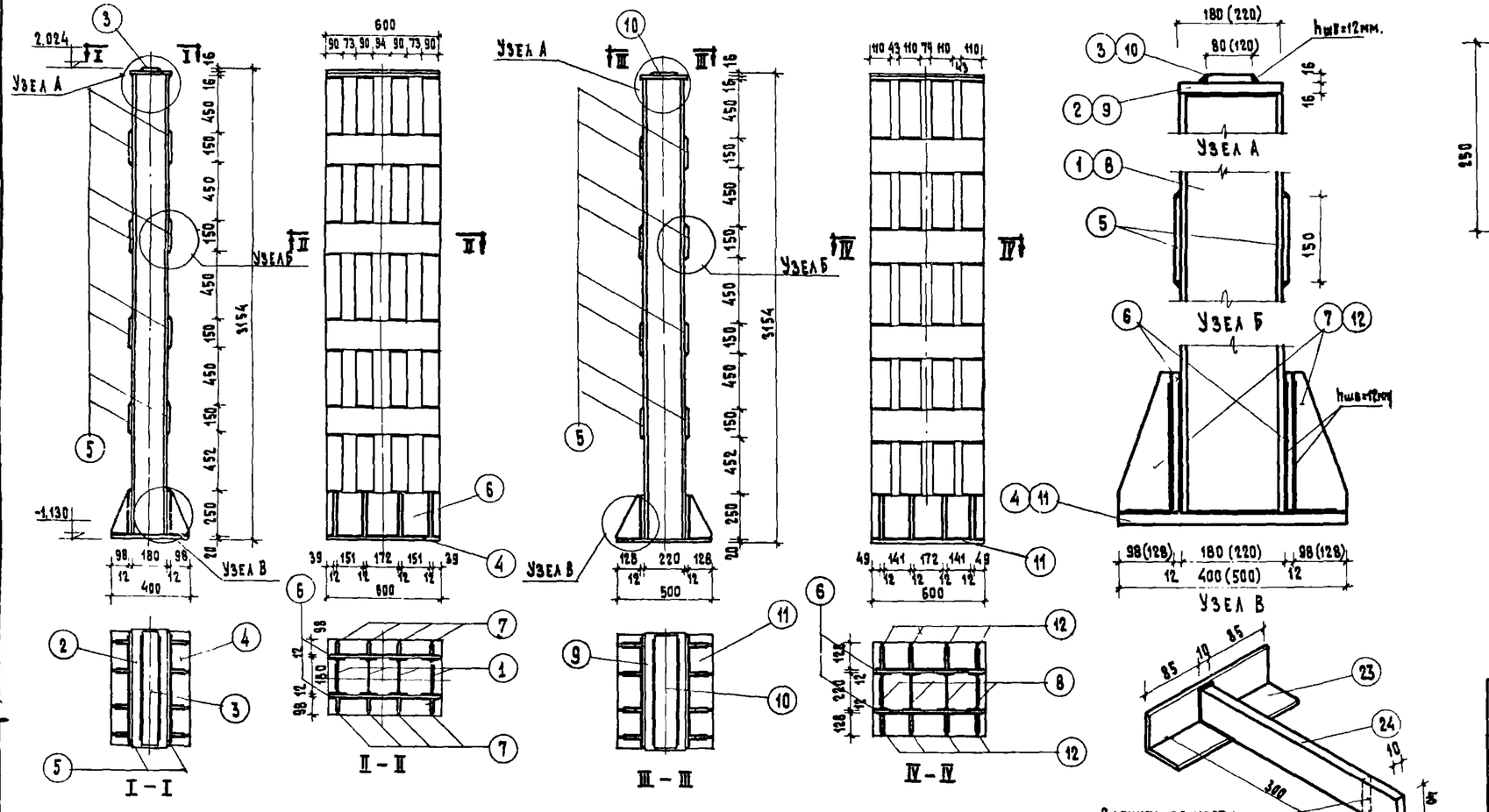

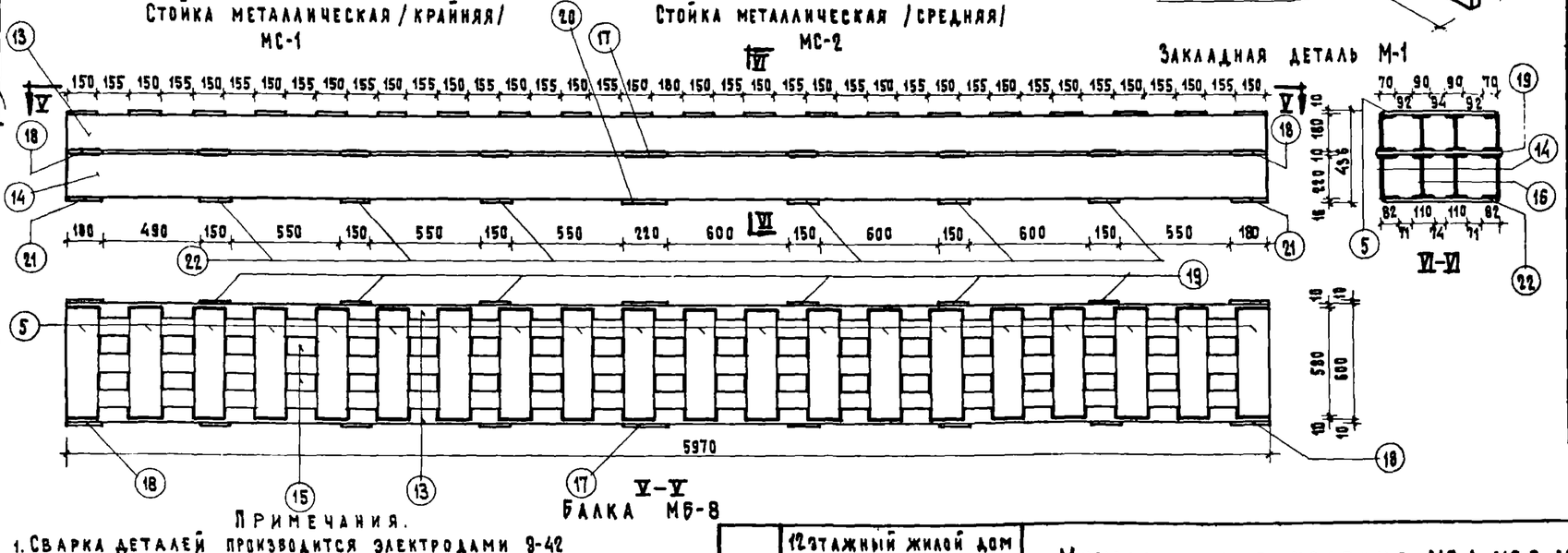

NN пл	Марка	NN поз.	Элемент	Длина мм	Вес 1 п.м кг.	К-во	Вес кг	Вес марки кг
1	МС-1	1	I N18	3102	18.4	4	228.31	387.51
		2	-200×16	600	125.6	1	15.07	
		3	-80×16	600	125.6	1	6.03	
		4	-400×20	600	157.0	1	37.68	
		5	-150×10	580	78.5	8	54.64	
		6	-250×12	580	94.2	2	27.32	
		7	-98×12	250	94.2	8	18.46	
2	МС-2	8	I N22	3102	24.0	4	297.79	478.10
		9	-240×16	600	125.6	1	18.09	
		10	-120×16	600	125.6	1	9.04	
		11	-500×20	600	157.0	1	47.10	
		12	-128×12	250	94.2	8	24.12	
		5	-150×10	580	78.5	8	54.64	
		6	-250×12	580	94.2	2	27.32	
3	МБ-8	13	C N18	5970	16.3	2	194.62	1266.08
		14	C N22	5970	21.0	2	250.74	
		15	I N18	5970	18.4	2	219.70	
		16	I N22	5970	24.0	2	286.55	
		17	-220×10	620	78.5	1	10.71	
		18	-180×10	620	78.5	2	17.52	
		19	-150×10	620	78.5	6	43.80	
		20	-220×16	580	125.6	1	16.03	
		21	-180×16	580	125.6	2	26.23	
		22	-150×16	580	125.6	6	65.58	
		5	-150×10	580	78.5	20	136.59	
4	М-1	23	∠50×5	180	3.77	1	0.68	1.62
		24	-40×10	300	78.5	1	0.94	

Примечания.

1. Сварка деталей производится электродами Э-42 Высота швов $h_{шв}$= 8мм, кроме оговоренных.
2. Материал изделий Ст-3. 3. Все изделия после изготовления огрунтовать.

1973	12этажный жилой дом на 83 квартиры	Металлические изделия МС-1, МС-2, МБ-8, М-1	Шифр Э-93-1	Альбом 1	Лист АС-54

Рук. отд. N10 Ю. Эпельман; Гл. инж. отд. Л. Камилов; Гл. арх. пр-та А. Масеев; Гл. инж. пр. Е. Цукерман; Ст. техник И. Петрова; Копировал Э. Глазунова; Проверил Е. Цукерман

ЦНИИЭП жилища

Место установки	Наименование изделия	Марка изделия	Габариты мм: длина	ширина	высота	Масса 1	Количество штук: всего	1эт	2эт	3эт	4эт	5эт	6эт	7эт	8эт	9эт	10эт	11эт	12эт	Чердак крыша	Альбом рабочих чертеж: серия	выпуск раздела	№ листа
	Перемычки железобетонные	Б 13	1300	120	65	0.025	7	4	—	—	—	—	—	—	—	—	—	—	—	3	1.139-1	Выпуск 1	1
		Б 15	1550	120	140	0.065	3	—	—	—	—	—	—	—	—	—	—	—	—	3			2
		Б 18	1800	120	140	0.075	556	44	49	49	46	46	46	46	46	46	46	46	46	—			3
		Б 24	2450	120	140	0.105	373	31	36	36	30	30	30	30	30	30	30	30	30	—			6
		БУ 15	1550	120	220	0.105	2	2	—	—	—	—	—	—	—	—	—	—	—	—			11
		БУ 19	1950	120	220	0.130	102	16	16	16	6	6	6	6	6	6	6	6	6	—			12
		БУ 24	2450	250	220	0.335	1	1	—	—	—	—	—	—	—	—	—	—	—	—			15
		БУ 27	2700	250	220	0.370	66	7	7	7	5	5	5	5	5	5	5	5	5	—			18
		ИП 1	3760	250	380	0.517	11	—	1	1	1	1	1	1	1	1	1	1	1	—	Инв. № 03-91	3-98, альб. IV	—
		ИП 3	3880	300	430	1.050	11	—	1	1	1	1	1	1	1	1	1	1	1	—			—
	Панели лестничных маршей	ЛП 5-4	500	380	140	0.0675	15	—	—	—	—	—	—	—	—	—	—	—	—	15	Инв. № 03-91	15-64	14
	Плиты лестничных маршей	ЛП 16-35	1600	350	45	0.063	238	18	20	20	20	20	20	20	20	20	20	20	20		1.136-1	Выпуск 1	32
		ЛП 22-35	2200	350	45	0.087	36	3	3	3	3	3	3	3	3	3	3	3	3	—			34
	Марши лестничных маршей	АМ 1-6	1270	600	90/70	0.110	84	—	—	—	—	—	—	—	—	—	—	—	—	84	Инв. № 03-91	15-64	10
	Перемычки	Б 13	1300	120	65	0.025	262	11	23	23	23	23	23	23	23	23	23	23	21	—	1.139-1	Выпуск 1	1
		Б 18	1800	120	140	0.075	11	—	1	1	1	1	1	1	1	1	1	1	1	—			3
		Б 31	3100	120	220	0.205	12	1	1	1	1	1	1	1	1	1	1	1	1	—			8
		БУ 15	1550	120	220	0.105	133	15	11	11	11	11	11	11	10	10	10	10	12	—			11
		БУ 19	1950	120	220	0.130	123	10	10	10	10	10	10	10	9	9	9	9	11	6			12
		БУ 24	2450	250	220	0.335	16	—	—	—	—	—	—	—	—	—	—	—	—	16			15
	Панели лестничных маршей	ОП 5-4	500	380	140	0.0675	5	—	—	—	—	—	—	—	—	—	—	—	—	5	Инв. № 03-91	15-64	14
		ИП 3	3880	300	430	1.050	5	—	—	—	—	—	—	—	1	1	1	1	1	—	Инв. № 3.98	3-98	—
		Б 18	1800	120	140	0.075	12	1	1	1	1	1	1	1	1	1	1	1	1	—	1.139-1	Выпуск 1	—
		Б 24	2450	120	140	0.105	24	2	2	2	2	2	2	2	2	2	2	2	2	—			—
		БУ 19	1950	120	220	0.130	5	1	—	—	—	—	—	—	—	—	—	—	5	—			12
		БУ 24	2450	250	220	0.335	13	1	1	1	1	1	1	1	1	1	1	1	2	—			15
		РВ 64.3	5990	160	600	1.44	3	—	—	—	—	—	—	—	1	1	1	1	1	—	Шифр 03-53	ПК-03-02	—
	Перекрытия	2УНТ 59-8	5980	790	220	1.39	48	4	4	4	4	4	4	4	4	4	4	4	4	—	Шифр 03-53	СКТБ ГИПСИ	—
	Настилы многопустотные	2УНТ 59-12	5980	1190	220	2.12	204	17	17	17	17	17	17	17	17	17	17	17	17	—			—
		2УНТ 63-8	6380	790	220	1.62	48	4	4	4	4	4	4	4	4	4	4	4	4	—			—
		2УНТ 63-12	6380	1190	220	2.27	396	33	33	33	33	33	33	33	33	33	33	33	33	—			—
	Плиты плоские	П 6	2990	1450	100	1.08	24	2	2	2	2	2	2	2	2	2	2	2	2	—	Серия 1.141-1	Выпуск 2	—
		П 6д	590	1450	100	0.23	48	4	4	4	4	4	4	4	4	4	4	4	4	—			—
		П 7	2990	1800	120	1.53	58	5	5	5	5	5	5	5	5	5	5	5	5	—			—
		П 7д	590	1800	120	0.33	52	4	4	4	4	4	4	4	4	4	4	4	4	—			—
		П 7*						—	—	—	—	—	—	—	—	—	—	—	1	—			—
	Плиты многопустотные	ПТ 24-4	2390	390	160	0.925	48	4	4	4	4	4	4	4	4	4	4	4	4	—	Инв. № 03-91	Инв. № 3.98	—
	Плиты многопустотные лестничные	ПТ 40-4	3990	390	160	0.37	24	2	2	2	2	2	2	2	2	2	2	2	2	—	ИК 60-15		—

П7* – плита с люком

Место установки	Наименование изделия	Марка изделия	Габариты мм: длина	ширина	высота	Масса т	Количество штук: всего	1эт	2эт	3эт	4эт	5эт	6эт	7эт	8эт	9эт	10эт	11эт	12эт	Чердак крыша	Альбом рабочих черт.: серия	выпуск раздела	№ листа
Крыша	Перемычки ж.б.	Б 13	1300	120	65	0.025	23	—	—	—	—	—	—	—	—	—	—	—	—	23	1.139-1	Выпуск 1	1
		Б 18	1800	120	140	0.075	3	—	—	—	—	—	—	—	—	—	—	—	—	3			3
		Б 22	2200	120	140	0.095	4	—	—	—	—	—	—	—	—	—	—	—	—	4			5
		БУ 15	1550	120	220	0.105	4	—	—	—	—	—	—	—	—	—	—	—	—	4			11
		БУ 19	1950	120	220	0.130	2	—	—	—	—	—	—	—	—	—	—	—	—	2			12
		БУ 24	2450	250	220	0.335	3	—	—	—	—	—	—	—	—	—	—	—	—	3			15
		БУ 27	2700	250	220	0.370	1	—	—	—	—	—	—	—	—	—	—	—	—	1			18
	Настилы многопустотные	2УНТ 63-8	6380	790	220	1.62	1	—	—	—	—	—	—	—	—	—	—	—	—	1	Шифр 03-53		—
		2УНТ 63-12	6380	1190	220	2.27	1	—	—	—	—	—	—	—	—	—	—	—	—	1			—
	Плиты плоские	П 6	2990	1450	100	1.08	1	—	—	—	—	—	—	—	—	—	—	—	—	1	ПК-01-04	Выпуск 2	—
		ПТ	2990	1800	120	1.53	9	—	—	—	—	—	—	—	—	—	—	—	—	9			—
		П 6д	590	1450	100	0.23	2	—	—	—	—	—	—	—	—	—	—	—	—	2			—
		ПТ 7д	590	1800	120	0.33	1	—	—	—	—	—	—	—	—	—	—	—	—	1			—
	Плиты многопустотные	ПТ 24-4	2390	390	160	0.925	6	—	—	—	—	—	—	—	—	—	—	—	—	6	ИК 60-08		—
		ПТ 24-12	2390	1190	160	0.65	9	—	—	—	—	—	—	—	—	—	—	—	—	9			—
	Ребристая плита покрытия	ПНС-10	5970	1490	300	4.85	39	—	—	—	—	—	—	—	—	—	—	—	—	39	ПК 01-111		—
	Плита плоская	ПТП 8-6	800	600	120	0.073	34	—	—	—	—	—	—	—	—	—	—	—	—	34	Инв. № 03-92	15.64	6
Вход	Панели с кр. пут.	2УНТ 59-12	5980	1190	220	2.12	1	1	—	—	—	—	—	—	—	—	—	—	—	—	Шифр СКТБ	ПЗ-53 ГИПСИ	—
		2УНТ 59-8	5980	790	220	1.39	1	1	—	—	—	—	—	—	—	—	—	—	—	—			—
		ПТ 40-4	3990	390	160	0.37	3	3	—	—	—	—	—	—	—	—	—	—	—	—	ИК 60-15		—
		ПТ 24-12	2390	1190	160	0.65	4	4	—	—	—	—	—	—	—	—	—	—	—	—	ИК 60-08	Инв. № 3.98	—
	Ступени	СП 1	1600	370	70	0.098	17	17	—	—	—	—	—	—	—	—	—	—	—	—	Инв. № 3.98		—
		П 7	2990	1800	120	1.53	4	4	—	—	—	—	—	—	—	—	—	—	—	—	АС-01-04	Вып. 2	—
		СП 11-1	1050	346	210	0.0936	95	5	8	8	8	8	8	8	8	8	8	8	8	—	Альбом I		АС 47
		СП 11-1А	1050	346	210	0.09484	94	6	8	8	8	8	8	8	8	8	8	8	8	—			АС-47
		СП 11-2	1050	346	165	0.09336	22	—	2	2	2	2	2	2	2	2	2	2	2	—			АС-47
	Варианты арт.	ВА-3	6400	—	1320	0.12146	72	6	6	6	6	6	6	6	6	6	6	6	6	—	Альб. I		АС-65
		ВА-4	5900	—	1320	0.11454	12	1	1	1	1	1	1	1	1	1	1	1	1	—			АС 65
	Варианты арт.	Б-1	6280	100	670	1.055	72	6	6	6	6	6	6	6	6	6	6	6	6	—	Альб. I		АС-62
		Б-2	5780	100	670	0.970	12	1	1	1	1	1	1	1	1	1	1	1	1	—			АС-62

Примечания

При привязке возможна замена плит перекрытий 2УНТ 59-8, 2УНТ 59-12, 2УНТ 63-8 и 2УНТ 63-12 по каталогу ПЗ-53 на панели ПТК 59-10а, ПТК 59-12а по альбому 23-64 и ПК 8-63-10а, ПК 8-63-12а по альбому 104 серии ИИ-03-02 или на панели ПТ 60-10, ПТ 60-12, ПТ 60-15 и ПТ 63-10, ПТ 63-12, ПТ 63-15 по серии 1.141-1 выпуски 1, 2, 6

ЦНИИЭП жилища	1973	12 этажный жилой дом на 83 квартиры	Спецификация железобетонных изделий	Шифр 3-93-1	Альбом I, Лист АС-55

Разработка: Р. Истрецова. Н. Зенькович, Г. Самойлов, Е. Жиделева, Б. Кукерман, Б. Фоберман. Рук. гр. Н.Н., Гл. инж. отд., Гл. арх. пр-та, Гл. инж. пр-та.

Место установки	Наименование изделия	Марка изделия	Габариты мм: длина	ширина	высота	Масса кг	Количество штук: всего	1 эт.	2 эт.	3 эт.	4 эт.	5 эт.	6 эт.	7 эт.	8 эт.	9 эт.	10 эт.	11 эт.	12 эт.	Чердак крыша	Альбом рабочих чертежей: серия	выпуск раздела	N листа
Перекрытия	Каркас	К-1	6260	—	200	14.87	250	19½	19½	19½	21	21	21	21	21	21	21	21	21	2	Альбом I	—	50
		АМ-1	920	Ф12АI	—	0.82	661	52	52	52	52	52	52	52	52	52	52	52	52	37			50
		АМ-2	620	Ф12АI	—	1.10	562	44	44	44	44	44	44	44	44	44	44	44	44	34			50
	Балки	МБ-7	1700	63	83	11.67	1	1	—	—	—	—	—	—	—	—	—	—	—	—			53
Лестницы	Балки	МБ-1	2600	64	160	41.72	11	1	1	1	1	1	1	1	1	1	1	1	—	—			52
		МБ-2	2400	64	160	36.48	12	1	1	1	1	1	1	1	1	1	1	1	1	—			52
		МБ-3	1250	64	160	22.55	1	1	—	—	—	—	—	—	—	—	—	—	—	—			52
Перемычки	Металлические	МБ-4	1900	200	172	72.40	13	1	1	1	1	1	1	1	1	1	1	1	1	1			52
		МБ-5	4180	150	172	135.0	12	1	1	1	1	1	1	1	1	1	1	1	1	—			52
		МБ-6	6000	240	172	301.84	1	1	—	—	—	—	—	—	—	—	—	—	—	—			53
Лестницы	Лестницы	АМ-1	2400	—	—	169.31	1	—	—	—	—	—	—	—	—	—	—	—	—	1			53
		АМ-2	1500	—	—	47.76	2	—	—	—	—	—	—	—	—	—	—	—	—	2			53
		АМ-3	950	—	—	36.55	1	—	—	—	—	—	—	—	—	—	—	—	—	1			53
	Косоуры	МК-1	2530	64	160	38.82	23	2	2	2	2	2	2	2	2	2	2	2	1	—	Альбом I	—	52
		МК-2	2530	64	160	38.82	23	2	2	2	2	2	2	2	2	2	2	2	1	—			52
Ограждения		МОЛ-1	2190	—	1000	26.52	22	1	2	2	2	2	2	2	2	2	2	2	1	—			44
		МОЛ-2	3130	—	1000	38.61	1	1	—	—	—	—	—	—	—	—	—	—	—	—			44
		МОП-22	1268	—	930	17.18	1	—	—	—	—	—	—	—	—	—	—	—	—	1	ПП-03-03.4.1 71-64/6		30
		МОЛ	80	—	—	0.08	46	2	4	4	4	4	4	4	4	4	4	4	4	—	I		44
Входа	Рама	МС-1	400	600	2492	387.51	2	2	—	—	—	—	—	—	—	—	—	—	—	—			54
		МС-2	600	600	2492	478.10	1	1	—	—	—	—	—	—	—	—	—	—	—	—			54
		МБ-8	5970	600	432	1268.08	1	1	—	—	—	—	—	—	—	—	—	—	—	—			54
		М-1	300	180	50	1.62	12	12	—	—	—	—	—	—	—	—	—	—	—	—	Альбом I	—	54
Наружные стены	Ограждение лоджий	ОЛ-1	5990	40	1180	165.83	71	5	6	6	6	6	6	6	6	6	6	6	6	—			49
		ОЛ-2	5480	40	1180	156.35	12	1	1	1	1	1	1	1	1	1	1	1	1	—			49
		М-2	120	120	250	0.79	166	12	14	14	14	14	14	14	14	14	14	14	14	—			49
Входа	Козырек	С N 22	33300	82	220	700.0	33.3 п.м	33.3 п.м	—	—	—	—	—	—	—	—	—	—	—	—			—
		L80×50×6	21450	80	50	126.99	21.5 п.м	21.5 п.м	—	—	—	—	—	—	—	—	—	—	—	—			—
		СОЕД. ЭЛЕМ	—	—	—	30.92	30.92	—	—	—	—	—	—	—	—	—	—	—	—	—			—
Перекрытия		∠100×10	1900	—	—		12	1	1	1	1	1	1	1	1	1	1	1	1	—			
		Арм. сетки	Ф8АI	—	—	—	1080 п.м	90 п.м	90 п.м	90 п.м	90 п.м	90 п.м	90 п.м	90 п.м	90 п.м	90 п.м	90 п.м	90 п.м	90 п.м	—			
Наружные стены		Декоративн. оформление стенки	—	—	—	—	3841.8 кг	—	—	—	—	—	—	—	—	—	—	—	—	3841.8			58

Место установки	Наименование изделия	Марка изделия	Габариты мм: длина	ширина	высота	Масса кг	Количество штук: всего	1 эт.	2 эт.	3 эт.	4 эт.	5 эт.	6 эт.	7 эт.	8 эт.	9 эт.	10 эт.	11 эт.	12 эт.	Чердак крыша	Альбом чертежей: серия	выпуск раздела	N листа
Наружные и внутренние стены	Арматурные сетки	С-11	1290	620	—	3.22	212	116	56	40	—	—	—	—	—	—	—	—	—	—	Альбом I		50
		С-12	770	620	—	1.96	41	14	13	14	—	—	—	—	—	—	—	—	—	—			50
		С-13	510	530	—	3.49	319	72	53	53	53	11	11	11	11	11	11	11	11	—			50
		С-14	1290	530	—	2.74	175	—	—	—	55	40	40	40	—	—	—	—	—	—			50
		С-15	1520	490	—	2.66	186	22	22	22	22	22	22	22	8	8	8	8	—	—			50
		С-16	3030	1780	—	8.68	396	99	99	99	99	—	—	—	—	—	—	—	—	—			50
		С-17	1730	1730	—	5.30	360	90	90	90	90	—	—	—	—	—	—	—	—	—			50
		С-18	1930	830	—	3.28	216	42	47	47	47	11	11	11	—	—	—	—	—	—			50
		С-19	1730	430	—	3.08	185	38	38	38	38	11	11	11	—	—	—	—	—	—			50
		С-20	1400	620	—	3.49	48	16	16	16	—	—	—	—	—	—	—	—	—	—			51
		С-21	1400	530	—	2.97	157	—	—	—	22	45	45	45	—	—	—	—	—	—			51
		С-22	2130	490	—	2.87	77	11	11	11	11	11	11	11	—	—	—	—	—	—			51
		С-23	1720	490	—	4.22	77	11	11	11	11	11	11	11	—	—	—	—	—	—			51
		С-24	1400	1050	—	2.58	72	—	—	—	—	9	9	9	9	9	9	9	9	—			51
		Продолжение см. на листе АС-57																					

1973 | 12-этажный жилой дом на 83 квартиры | Спецификация металлических изделий | Шифр 3-93-1 | Альбом 1 | Лист АС-56

ЦНИИЭП жилища

Согласовано | Дата | Инв. N | Взамен

Разработал Острецова | Проверил Цукерман | Рук. отд. Эпельбаум | Гл. инж. отд. Самойлов | Гл. арх. пр. Масеева | Гл. инж. пр. Цукерман

МЕТАЛЛИЧЕСКИЕ ИЗДЕЛИЯ /ПРОДОЛЖЕНИЕ/

Наименов. изделий	Марка	Габариты мм: длина	ширина	высота	Вес стали кг	Чертеж: каталог альбом	№ листа	Количество изделий по этажам, шт: 1	2	3	4	5	6	7	8	9	10	11	12	Чердак крыша	Расход на дом: к-во шт.	Вес стали кг
Арматурные сетки	С-25	1900	340	—	2.46	Альбом I	АС-51	—	—	—	—	9	9	9	9	9	9	9	9	—	72	177.00
	С-26	2000	1600	—	4.71	"	"	—	—	—	—	18	18	18	18	18	18	18	18	—	144	680.00
	С-27	3000	1600	—	6.15	"	"	—	—	—	—	21	21	21	21	21	21	21	21	—	166	1020.00
	С-28	1700	1500	—	4.02	"	"	—	—	—	—	27	27	27	27	27	27	27	27	—	216	870.00
	С-15А	1520	370	—	1.96	"	АС-50	24	22	22	22	22	22	22	30	30	30	30	22	—	298	584.10
	4Ф6АI					"	АС-10	См. спецификацию на листе АС-11														734.50
	4Ф12АI					"	"				"				"				"			5363.00
	2Ф6АI					"	"				"				"				"			271.70
Элементы кровли								—	—	—	—	—	—	—	—	—	—	—	—	1	1	
								—	—	—	—	—	—	—	—	—	—	—	—	2	2	
	Воронки внутр водост					ГОСТ		—	—	—	—	—	—	—	—	—	—	—	—	2	2	
	Дефлектор Т-23					Серия 4.903-10 вып 2		—	—	—	—	—	—	—	—	—	—	—	—	4	4	
	Дефлектор Т-20					"	"	—	—	—	—	—	—	—	—	—	—	—	—	1	1	
	Флюгарки для стояков							—	—	—	—	—	—	—	—	—	—	—	—	4	4	
	L100×10	550	100	100	8.31	Альбом I	АС-41	—	—	—	—	—	—	—	—	—	—	—	—	6	6	49.83
	Скобы	800	Ф16АI	—	1.26	"	"	—	—	—	—	—	—	—	—	—	—	—	—	6	6	7.58
Ограждение кровли	Стойка	—	Ф20АI	500	1.24	"	"	—	—	—	—	—	—	—	—	—	—	—	—	83	83	102.92
	Горизонт. элементы	1 п.м.	Ф12АI	—	0.888	"	"	—	—	—	—	—	—	—	—	—	—	—	—	200пм		177.60
	Гильзы	—	1/2"	350	0.44	"	"	—	—	—	—	—	—	—	—	—	—	—	—	—	83	36.52
	Электроразводка	—	1"	—		"	АС-30	—	—	—	—	—	—	—	—	—	—	—	—	35п.м	35п.м	84.70
	L63×40×5	1220	40	63	4.77	"	АС-18	2	2	2	2	2	2	2	2	2	2	2	2		24	114.48
	Изделия мусоропровода					Раздел 10.1-1.2		Серия 86													1	
Элементы кровли	Телеантенна: Радиостойка РС	2000	2½"	—	16.70	Серия 85 раздел 10.4-1	12,13	—	—	—	—	—	—	—	—	—	—	—	—	1	1	16.70
	Телеантенна: Радиостойка ГРС2	2000	4"	—	22.19		14	—	—	—	—	—	—	—	—	—	—	—	—	1	1	22.19
	Телеантенна: Радиостойка ГТА2	4000	2½"	—	36.34		17	—	—	—	—	—	—	—	—	—	—	—	—	1	1	36.34
	Телеантенна: ТА	—	—	—	—		—	—	—	—	—	—	—	—	—	—	—	—	—	1	1	—

ГИПСОБЕТОННЫЕ И ШЛАКОБЕТОННЫЕ ПЕРЕГОРОДКИ

Наименов. изделий	Марка	Габариты мм: длина	ширина	высота	Объем гипсобет. шлакобет. м3	Чертеж: каталог альбом	№ листа	Количество изделий по этажам: 1	2	3	4	5	6	7	8	9	10	11	12	Чердак крыша	Расход на дом: к-во шт	Объем материала м3
Перегородки гипсобетонные	ПГ-2П	4200	80	2550	0.820	ИИ-03-84 82-64	2	1	—	—	1	1	1	1	2	2	2	2	2	—	15	12.300
	ПГ-3П	3560	80	2550	0.694	"	3	1	1	1	2	2	2	2	2	2	2	2	2	—	21	14.574
	ПГ-4П	3450	80	2550	0.674	"	4	3	5	5	2	2	2	2	4	4	4	4	4	—	41	27.634
	ПГ-11П	1260	80	2550	0.240	"	5	3	3	3	4	4	4	4	4	4	4	4	4	—	45	10.800
	ЛГ-15П	2190	80	2550	0.423	"	6	3	3	3	1	1	1	1	1	1	1	1	1	—	18	7.614
	ПГ-21П	3870	80	2550	0.756	"	7	2	2	2	4	4	4	4	2	2	2	2	2	—	32	24.192
	ПГ-22П	3270	80	2550	0.638	"	8	3	3	3	3	3	3	3	2	2	2	2	2	—	31	19.778
	ПГ-23П	2960	80	2550	0.575	"	9	1	1	1	1	1	1	1	1	1	1	1	1	—	12	6.900
	ПГ-24П	1875	80	2550	0.361	"	10	1	1	1	2	2	2	2	2	2	2	2	2	—	21	7.581
	ПГ-25П	870	80	2550	0.163	"	11	—	—	—	1	1	1	1	1	1	1	1	1	—	9	1.467
	ЛГ-26П	1180	80	2550	0.225	"	11	5	5	5	4	4	4	4	3	3	3	3	3	—	46	10.350
	ПГ-27П	1065	80	2550	0.201	"	12	2	4	4	—	—	—	—	1	1	1	1	1	—	15	3.015
	ПГ-28П	380	80	2550	0.067	"	12	3	5	5	7	7	7	7	8	8	8	8	8	—	81	5.427
	ПГ-29П	725	80	2550	0.134	"	13	2	2	2	2	2	2	2	4	4	4	4	4	—	34	4.556
	ПГ-30П	510	80	2550	0.092	"	13	7	7	7	5	5	5	5	6	6	6	6	6	—	71	2.059
Перегор. шлакобет.	ПШ-1	1590	60	2550	0.220	81-64	39	10	12	12	12	12	12	12	12	12	12	12	12	—	142	31.240
	ПШ-1А	1590	60	2550	0.240	"	40	5	5	5	5	5	5	5	5	5	5	5	5	—	60	20.450
	ИПШ-6	1500	60	2550	0.230	Альбом I	АС-47	6	7	7	7	7	7	7	7	7	7	7	7	—	83	19.100

ДЕРЕВЯННЫЕ ИЗДЕЛИЯ

Наименов. изделий	Марка	Габариты мм: длина	ширина	высота	Расход древесины м3	Чертеж: каталог альбом	№ листа	Количество изделий по этажам, шт: 1	2	3	4	5	6	7	8	9	10	11	12	Чердак крыша	Расход на дом: к-во шт	Объем материала м3
Окна и балконные двери	ОС 15.14	1344	94	1462	0.0968	1.136-3	17	18	20	20	20	20	20	20	20	20	20	20	20	—	238	23.038
	ОС 15.21	2072	94	1462	0.1404	"	20	3	3	3	3	3	3	3	3	3	3	3	3	—	36	5.054
	БС 22-07	698	94	2199	0.0898	"	38	6	7	7	7	7	7	7	7	7	7	7	7	—	83	7.453
	ОБ П-2	554	74	454	0.016	41-64	18	—	—	—	—	—	—	—	—	—	—	—	—	2	2	0.032
Двери наружные	ИДБ-1Л	1254	94	2092	0.233	Альбом I	АС-46	1	—	—	—	—	—	—	—	—	—	—	—	—	1	0.233
	ИДБ-1П	1254	94	2092	0.233	"	"	1	—	—	—	—	—	—	—	—	—	—	—	—	1	0.233
	ИДБ-2А	890	94	2092	0.090	"	"	1	3	3	3	3	3	3	3	3	3	3	3	—	34	3.060
	ИДБ-2П	890	94	2092	0.090	"	"	—	1	1	1	1	1	1	1	1	1	1	1	—	11	0.990
	ИДБ-3Л	890	94	2092	0.162	"	"	2	—	—	—	—	—	—	—	—	—	—	—	—	2	0.324
Двери внутренние	Д8	886	94	1580	0.0850	1.135-1	19	—	—	—	—	—	—	—	—	—	—	—	—	1	1	0.085
	Д8пп	874	74	2075	0.0745	ИИ03-01	14	3	3	3	3	3	3	3	3	3	3	3	3	—	36	2.682
	Д8ап	874	74	2075	0.0745	49-68	14	3	4	4	4	4	4	4	4	4	4	4	4	—	47	3.502
	Д8л	874	74	2075	0.0723	"	13	8	9	9	9	9	9	9	9	9	9	9	9	—	107	7.736
	Д8п	874	74	2075	0.0723	"	13	5	5	5	5	5	5	5	5	5	5	5	5	—	60	4.338
	Д10л	674	74	2075	0.0580	"	15	5	6	6	7	7	7	7	6	6	6	6	6	—	75	4.350
	Д10п	674	74	2075	0.0580	"	15	11	10	10	9	9	9	9	10	10	10	10	10	—	117	6.786
	Д18л	774	74	2075	0.0444	"	30	4	4	4	4	4	4	4	4	4	4	4	4	—	48	2.131
	Д18п	774	74	2075	0.0444	"	30	2	3	3	3	3	3	3	3	3	3	3	3	—	35	1.554
	Д12л	1174	74	2375	0.0709	"	20	2	2	2	2	2	2	2	2	2	2	2	2	—	24	1.702
Двери и люки смежные внутренние	ДСТ-8	886	94	1680	0.0900	1.139-1 Альб. II	14	—	(обить	железом	с	обеих	сторон)							—	2	0.180
	Д8ап	874	74	2075	0.0745	ИИ03-01 49-68	14	1	(обить	железом	с	обеих	сторон)							—	1	0.075
	Д18	886	94	1580	0.0850	1.135-1	19	—	—	—	—	—	—	—	—	—	—	—	—			0.085
	Л9	990	362	920	0.146	Альбом II	26	—	—	—	—	—	—	—	—	—	—	—	—	2	2	0.292
Ветрозащитные шкафы и антресоли	ФВ	674	60	424	0.0084			10	12	12	12	12	12	12	12	12	12	12	12	—	142	1.192
	ШПР 12	2540	600	2480		Альбом ветрозащитного оборудования для г. Тольятти		1	1	1	1	1	1	1	1	1	1	1	1	—	12	
	ШПР 13	1600	600	2480				1	1	1	1	1	1	1	1	1	1	1	1	—	12	
	ШПР 16	1880	400	2480				—	2	2	2	2	2	2	2	2	2	2	2	—	22	
	ШПР 17	800	600	2480				2	2	2	2	2	2	2	2	2	2	2	2	—	24	
	ША-2	950	850	—				1	1	1	1	1	1	1	1	1	1	1	1	—	12	
	ША-8	830	1100	—				3	3	3	3	3	3	3	3	3	3	3	3	—	36	
	ШХ-1	900	360	440				6	7	7	7	7	7	7	7	7	7	7	7	—	83	
	Шкаф под мойку	500	600	900				6	7	7	7	7	7	7	7	7	7	7	7	—	83	
	Вкладыш 1	886	80	420	0.0048	ИИ03-84 Альбом 82-64	18	13	14	14	14	14	14	14	14	14	14	14	14	—	167	0.802
	Вкладыш 2	686	80	420	0.0040		18	6	7	7	7	7	7	7	7	7	7	7	7	—	83	0.332

КЕРАМЗИТОБЕТОННЫЕ ПАНЕЛИ РАЗДЕЛЬНОГО ПОЛА

Керамзитобетон М-100 $\gamma = 1200$ кг/м3

Марка	Габариты мм: длина	ширина	высота	Расход древесины м3	Чертеж: каталог альбом	№ листа	Количество изделий по этажам: 1	2	3	4	5	6	7	8	9	10	11	12	Чердак крыша	Расход на дом: к-во шт	Объем материала м3
ПРП-14	1250	50	2400	0.15	Альбом VI	3-92-1	2	2	2	2	2	2	2	2	2	2	2	2	—	24	3.60
ПРП-16	2220	50	2600	0.29	"		10	11	11	11	11	11	11	11	11	11	11	11	—	131	37.99
ПРП-21	1370	50	3310	0.23	"		2	2	2	2	2	2	2	2	2	2	2	2	—	24	5.52
ПРП-23	860	50	1450	0.07	"		12	12	12	12	12	12	12	12	12	12	12	12	—	144	10.08
ПРП-25	4020	50	2520	0.51	"		2	2	2	2	2	2	2	2	2	2	2	2	—	24	12.24
ПРП-29	3280	50	2840	0.47	"		3	4	4	4	4	4	4	4	4	4	4	4	—	47	22.09
ПРП-31	3280	50	1550	0.25	"		3	4	4	4	4	4	4	4	4	4	4	4	—	47	11.75
ПРП-32	4290	50	3000	0.64	"		1	1	1	1	1	1	1	1	1	1	1	1	—	12	7.68
ПРП-39	2940	50	1850	0.27	"		5	5	5	5	5	5	5	5	5	5	5	5	—	60	16.20
ПРП-40	2940	50	1450	0.21	"		2	2	2	2	2	2	2	2	2	2	2	2	—	24	5.04
ПРП-41	2340	50	1450	0.17	"		10	11	11	11	11	11	11	11	11	11	11	11	—	131	22.27
ПРП-42	2000	50	1840	0.18	"		3	6	6	6	6	6	6	6	6	6	6	6	—	69	12.42
ПРП-43	400	50	800	0.02	"		12	12	12	12	12	12	12	12	12	12	12	12	—	144	2.88

1973	12-этажный жилой дом на 83 квартиры	Спецификация изделий	Шифр 3-93-1	Альбом I	Лист АС-57

ЦНИИЭП жилища

Рук. отд. Ю.П. Петрова; Гл. инж. отд. Э.Г. Глазунова; Гл. арх. пр-та А.А. Масеева; Гл. инж. пр. Е.Ц. Зукерман; Ст. техник Ю.Э. Пельбаум; Проверил Ю.А. Самойлов; Копировал А.А. Масеева

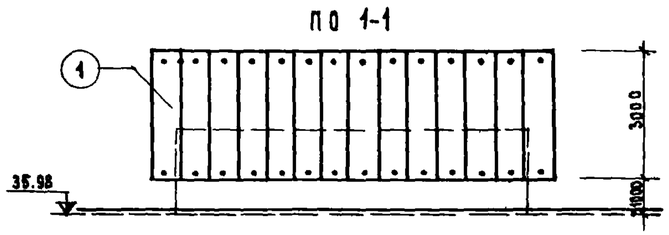

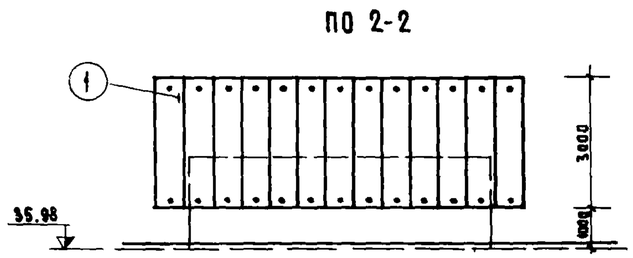

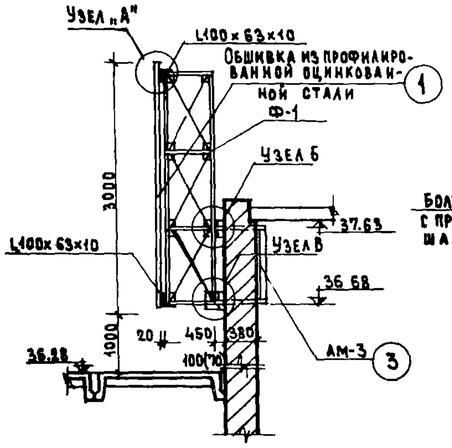

3-3

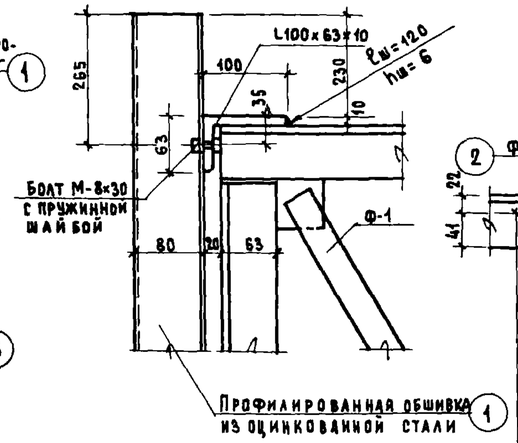

Узел А

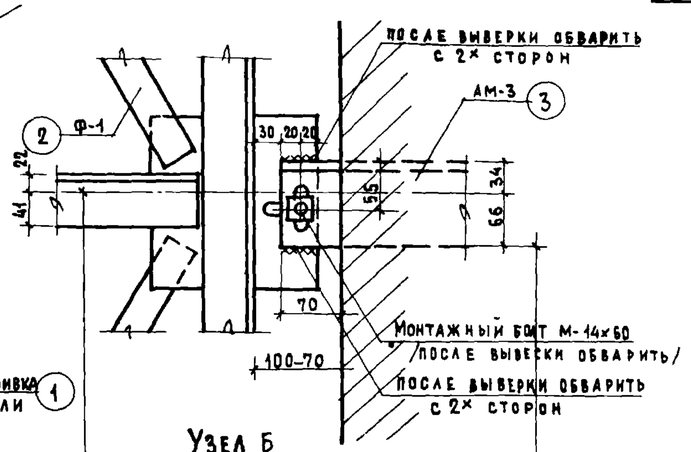

Узел Б

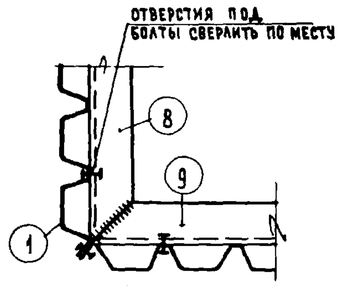

Узел Г

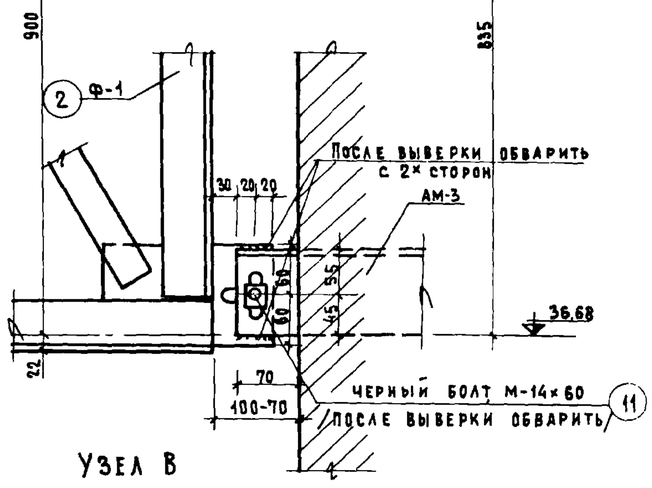

Узел В

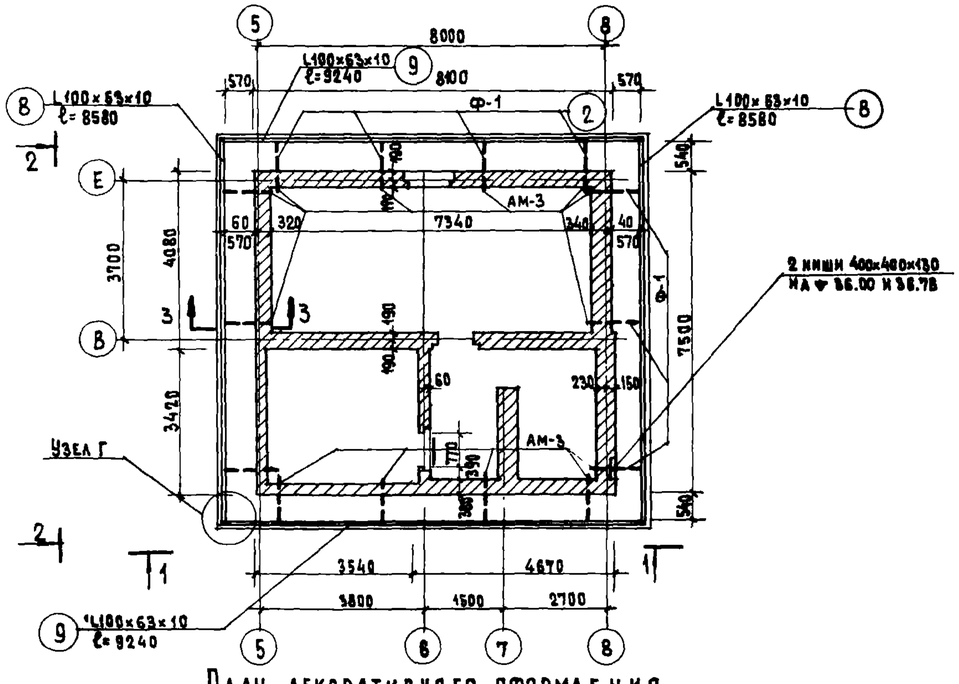

План декоративного оформления крыши

Примечания.

1. Декоративное ограждение вокруг машинного помещения выполняется из оцинкованных профилированных стальных листов размером 660×3000×79 мм, разработанных ЦНИИпроектстальконструкция выпуск ОТП-2048.
2. Проект разработан для дома Э-93-1, для зеркального варианта-выполнить аналогично.
3. Дефлектор вентиляции мусоропровода устанавливать на отметке 38.32.
4. Трубостойку телеантенны устанавливать так, чтобы поворотный шарнир находился на отм. 38.42. Монтаж т/антенны производить с крыши машинного помещения
5. Настоящий лист рассматривать совместно с листами АС-31, 32, 41, 42. Альбома 1 проектов Э-93-1 и Э-93 (зеркальный вариант).

Спецификация металла

NN	МАРКА	НАИМЕНОВАНИЕ	ВЕС МАРКИ	КОЛИЧ ШТ.	ОБЩИЙ ВЕС
1	–	ОЦИНКОВАННЫЕ ЛИСТЫ	23.55	54	1270.00
2	Ф-1	ФЕРМЫ	102.32	14	1432.48
3	АМ-3	АНКЕРА	28.28	14	395.92
4		ПРОГОНЫ			
5	–	L100×63×10 ℓ=8580	103.70	4	414.80
6	–	L100×63×10 ℓ=9240	111.50	4	446.00
7	–	БОЛТ М-14×60	–	28	2.50
8	–	БОЛТ М-8×30	–	224	4.50
		ИТОГО:			3966.20

ЦНИИЭП жилища

Согласовано | Согласовано | Дата | Инв № | Взамен

Рук.отд.10 Е.Шепельский; Гл.инж.отд. Г.Самойлов; Гл.арх.пр. А.Масеева; Гл.инж.пр. Е.Цукерман; Рук.гр.инж. В.Алешина; Проверил Е.Цукерман

1973	12 этажный жилой дом на 83 квартиры	Декоративное оформление крыши	Шифр Э-93-1	Альбом I	Лист 58

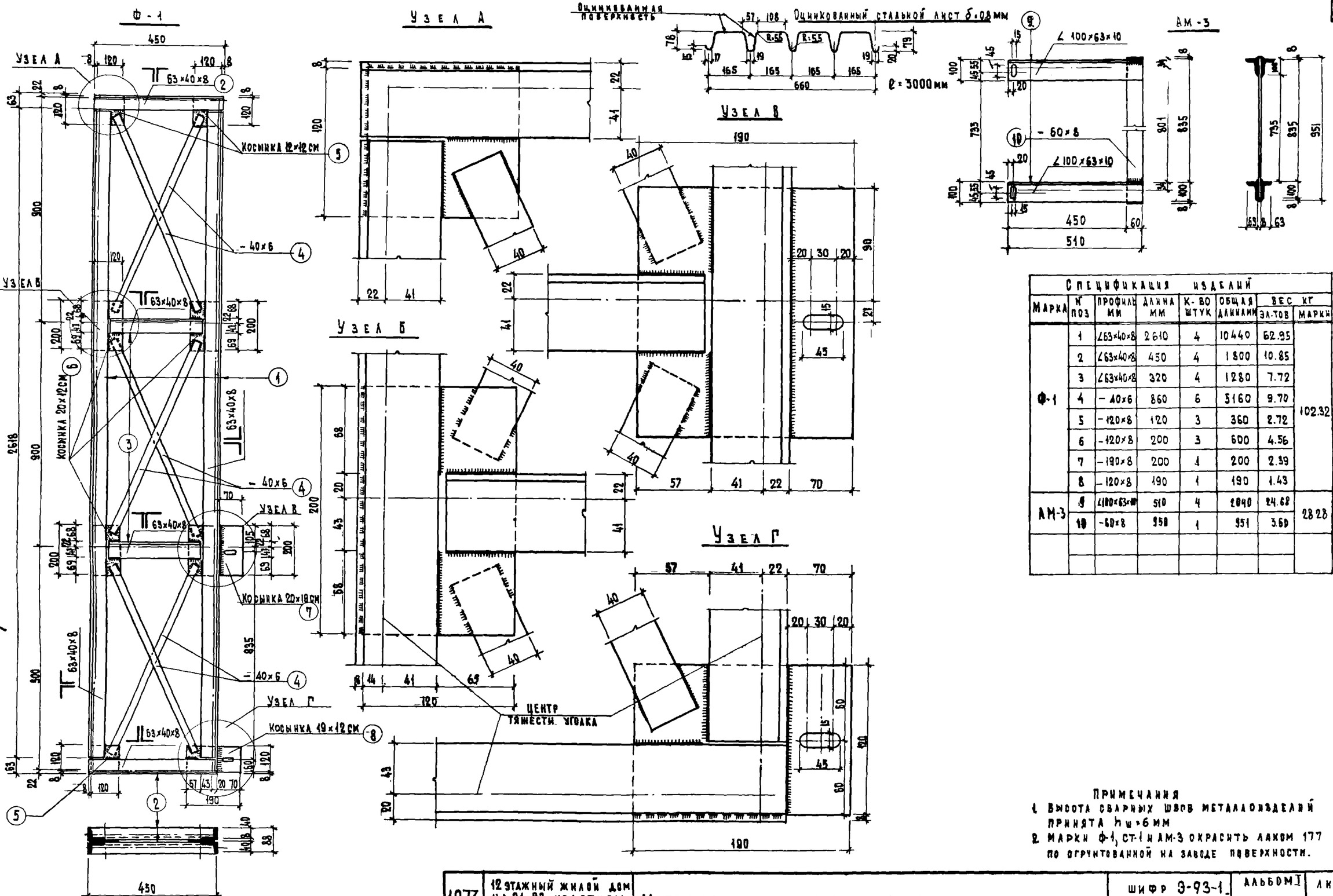

Спецификация изделий							
Марка	№ поз	Профиль мм	Длина мм	К-во штук	Общая длина мм	Вес кг эл-тов	Вес кг марки
Ф-1	1	∠63×40×8	2610	4	10440	62.95	102.32
	2	∠63×40×8	450	4	1800	10.85	
	3	∠63×40×8	320	4	1280	7.72	
	4	– 40×6	860	6	5160	9.70	
	5	– 120×8	120	3	360	2.72	
	6	– 120×8	200	3	600	4.56	
	7	– 190×8	200	1	200	2.39	
	8	– 120×8	190	1	190	1.43	
АМ-3	9	∠100×63×10	510	4	2040	24.68	28.28
	10	– 60×8	950	1	951	3.60	

Примечания
1. Высота сварных швов металлоизделий принята $h_ш$=6 мм
2. Марки Ф-1, СТ-1 и АМ-3 окрасить лаком 177 по огрунтованной на заводе поверхности.

1973	12 этажный жилой дом на 81, 83 квартиры	Металлоизделия Ф-1, АМ-3	Шифр 3-93-1	Альбом I	Лист АС-59

ЦНИИЭП жилища

Согласовано: Р. Герман, А. Михайлов, Е. Цукерман, З. Колинко
Рук. гр. арх. Ф. Ермолаев; Ст. техн. Проверил Е. Цукерман; Гл. инж. отд. А. Самойлов; Гл. арх. пр. А. Маслова; Гл. инж. пр. Е. Цукерман; Рук. гр. инж. С. Гертенев; Рук. отд. № 10 Ж. Эпельман; Гл. инж. отд. А. Самойлов; Гл. арх. пр. А. Маслова; Гл. инж. пр. Е. Цукерман; Рук. гр. инж. С. Гертенев; Копиров
Согласовано
Согласовано
Дата
Инв. № Взамен

План

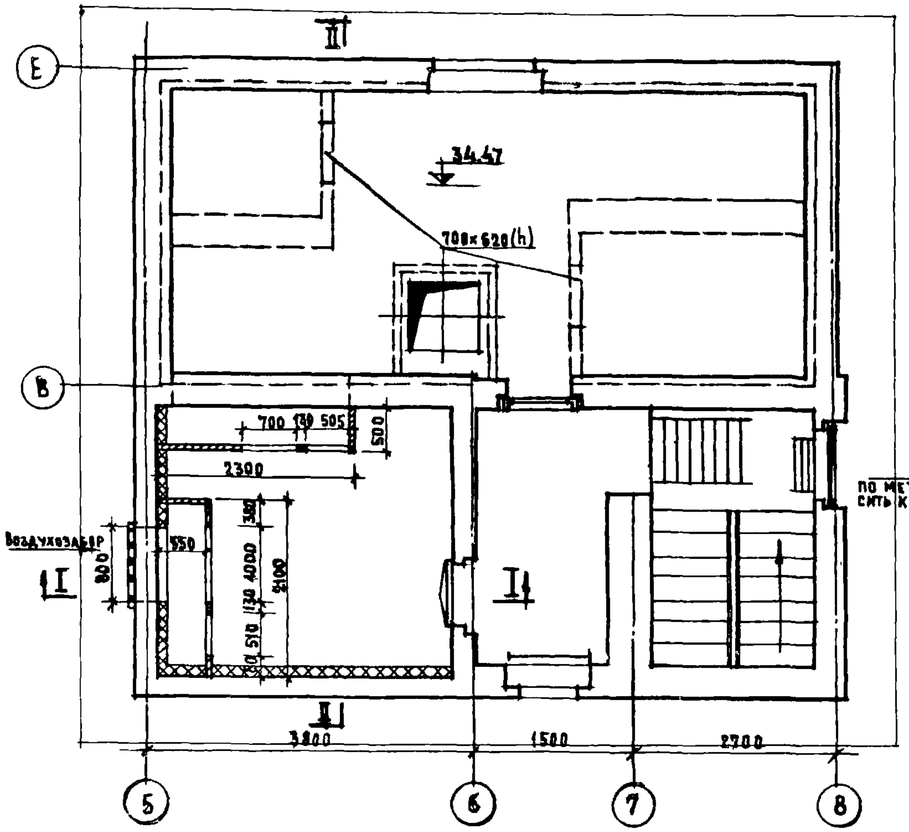

План

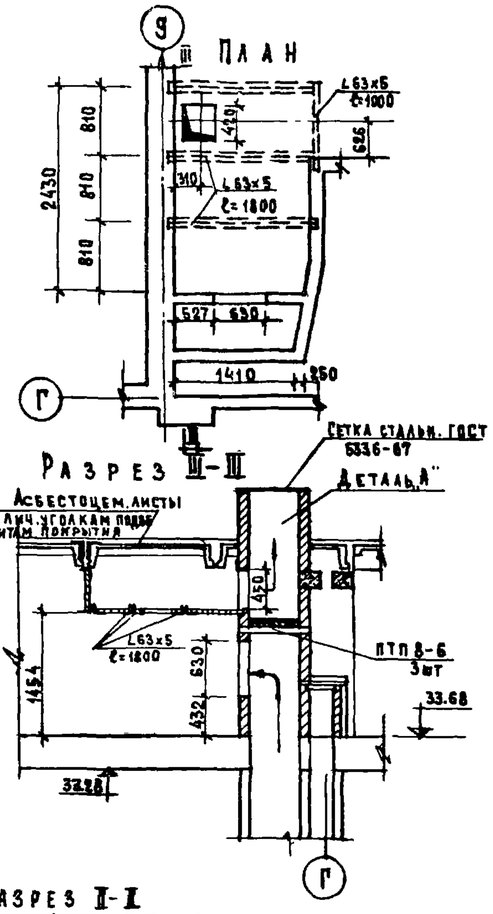

План

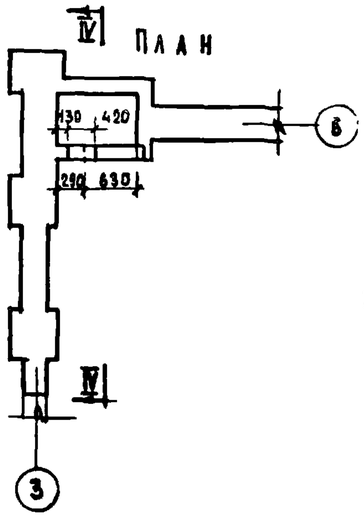

Разрез IV-IV

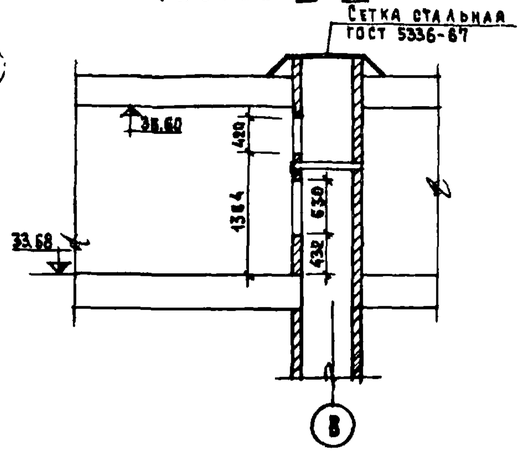

Разрез III-III

Деталь „А"

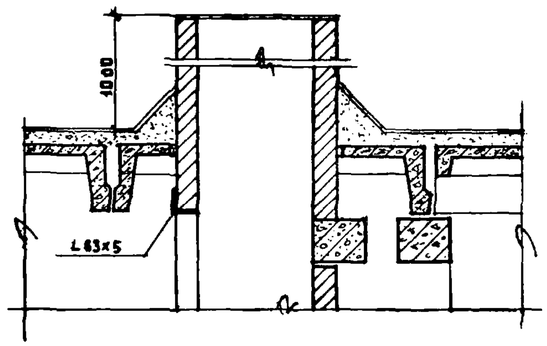

Разрез I-I

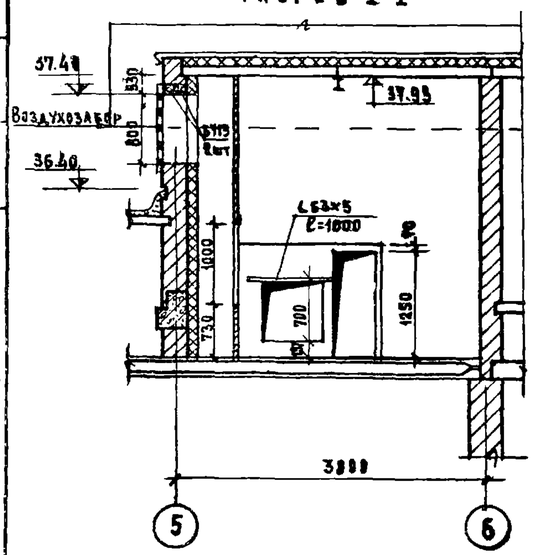

Разрез II-II

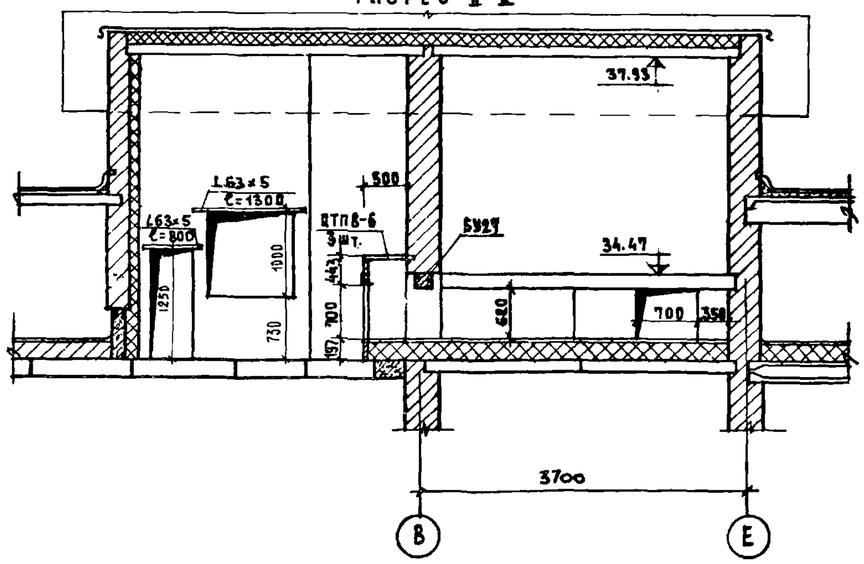

Примечание:

Данный лист рассматривать совместно с листом АС-42

1977	12-этажный жилой дом на 83 квартиры	Фрагменты чердака	Шифр Э-93-1	Альбом 1	Лист АС-60

Согласовано: Гапуке, Б.Б. Сосенко; Цукерман

Гл. инж. мастер; Гл. инж. проекта; Гл. арх. проекта; Гл. инж. пр.: Ст. инж.: Пельбатум; Самойлов; Алеева; Цукерман; Проверил: Цукерман

ЦНИИЭП жилища г. Москва

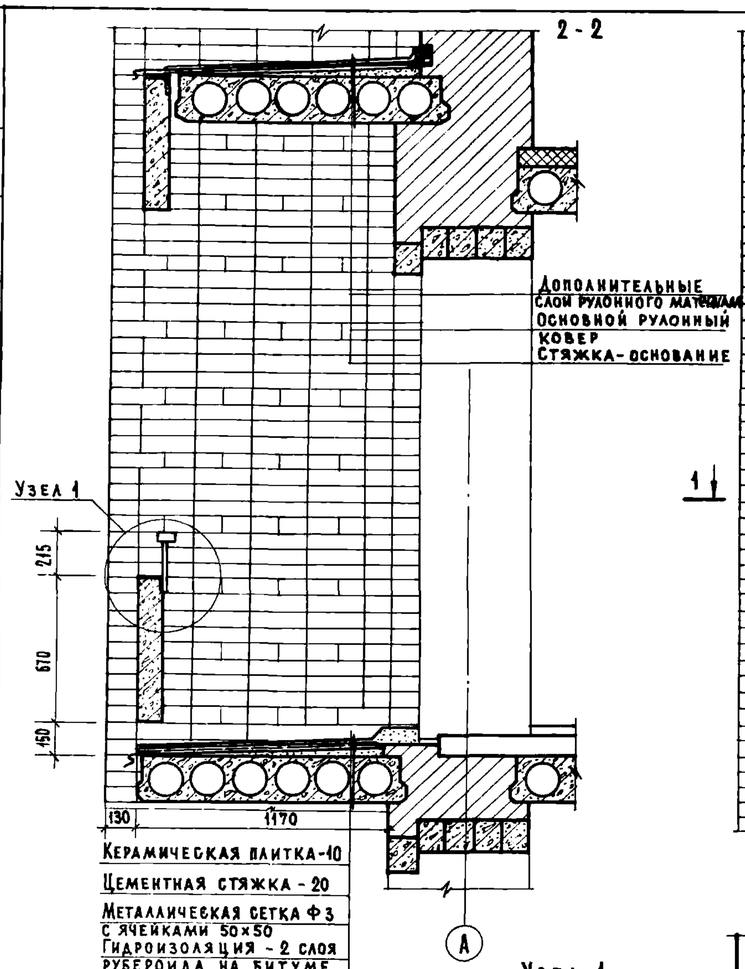

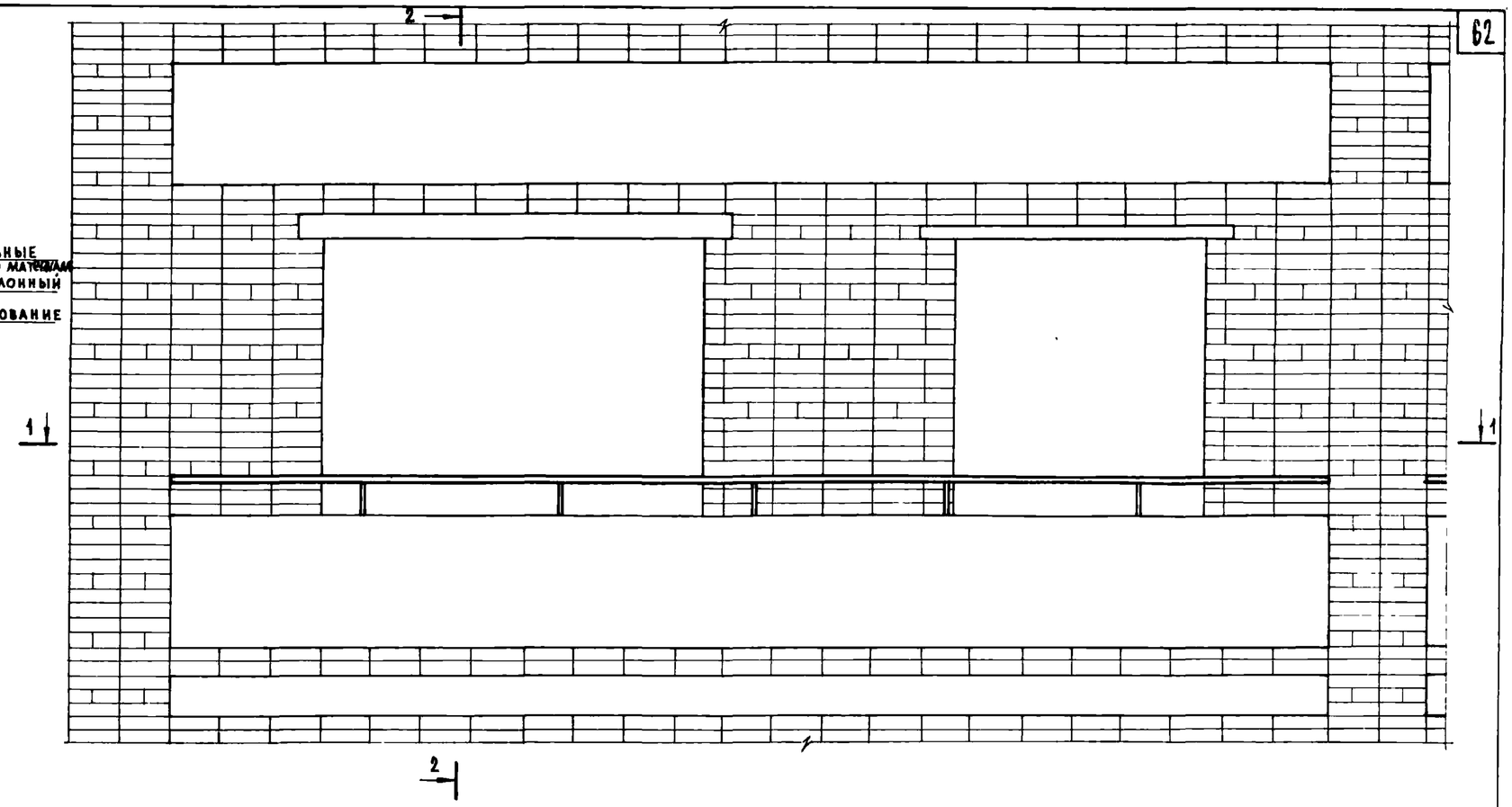

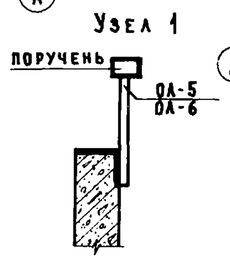

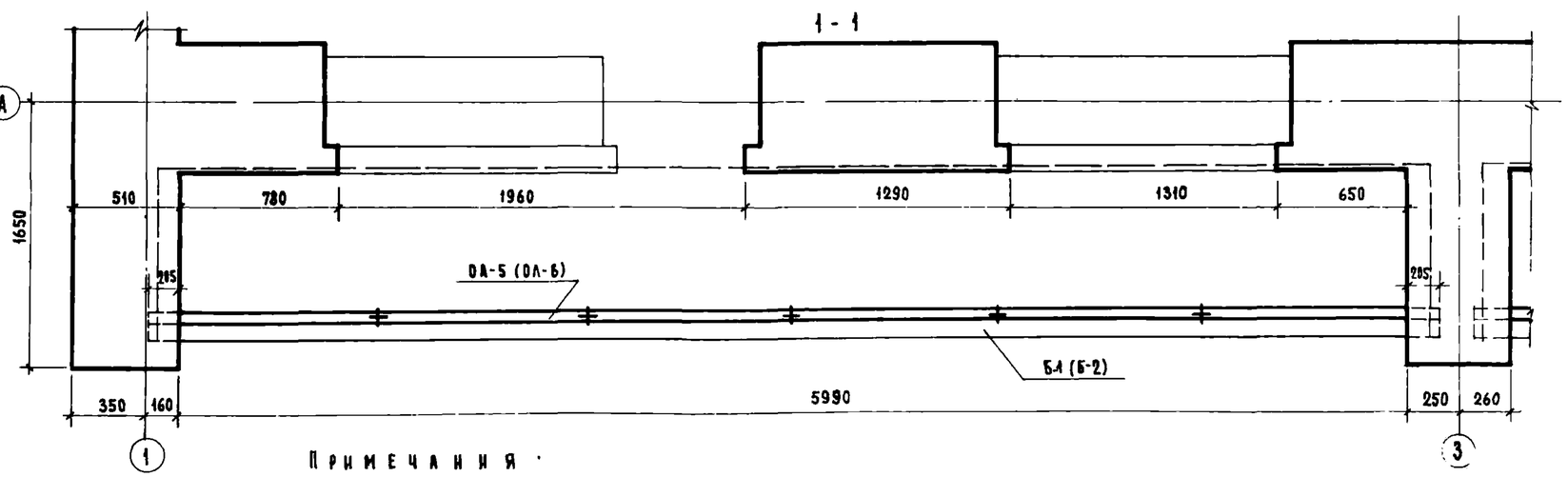

Схемы лоджий

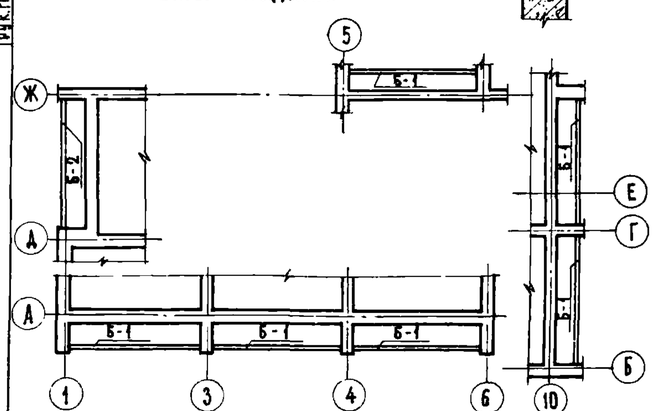

Примечания:

1. Балки Б-1 (Б-2) с приваренными поручнями ОА-5 (ОА-6) устанавливать в процессе кладки стены
2. Металлические закладные балок Б-1 (Б-2) окрасить в белый цвет

1973	12-этажный жилой дом на 83 квартиры	Фрагмент фасада (лоджия, вариант с бетонным ограждением)	Э-93-1	Альбом I / Часть	Лист АС-61

ЦНИИЭП жилища г. Москва

Согласовано

Дата

Инв. №

Взамен

Рук. отд. № 10 Эпельбаум

Гл. инж. отд. Самойлов

Гл. арх. пр. Васеева

Гл. инж. пр. Цукерман

Рук. гр. инж. Алешина

Ст. техник Свитова

Проверил Васеева

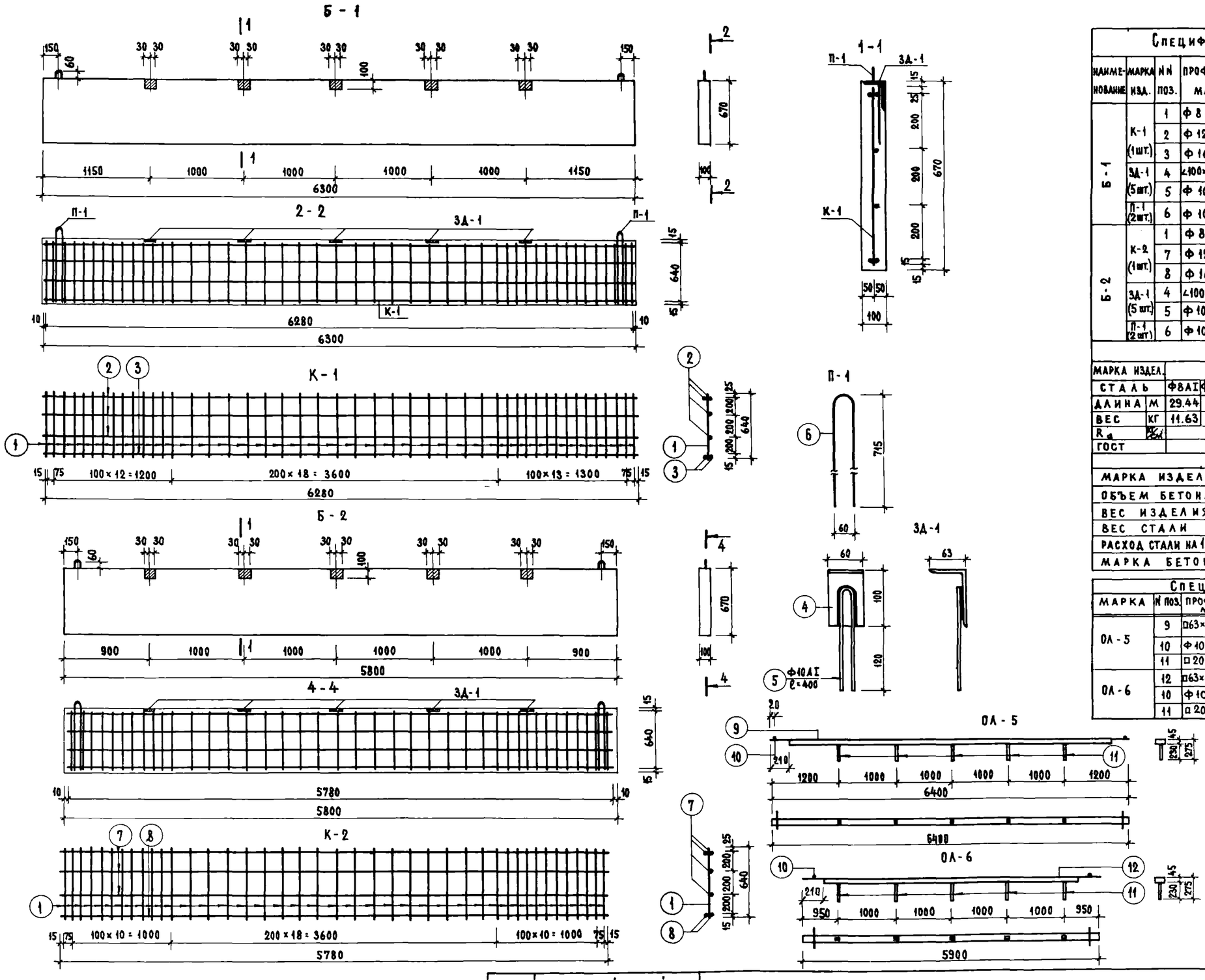

Спецификация на 1 изделие

Наименование	Марка изд.	N поз.	Профиль мм	Длина мм	К-во шт.	Вес кг: штуки	Вес кг: общий	Вес кг: изделия
Б-1	К-1 (1 шт.)	1	Ф 8 А I	640	46	0.25	11.63	53.71
		2	Ф 12 А I	6280	4	5.59	22.30	
		3	Ф 16 А III	6280	2	9.89	19.78	
	ЗД-1 (5 шт.)	4	∠100×63×6	60	1	0.45	0.45	0.70
		5	Ф 10 А I	400	1	0.25	0.25	
	П-1 (2 шт.)	6	Ф 10 А I	1500	1	0.93	0.93	0.93
Б-2	К-2 (1 шт.)	1	Ф 8 А I	640	41	0.25	10.25	48.84
		7	Ф 12 А I	5780	4	5.13	20.52	
		8	Ф 16 А III	5780	2	9.12	18.24	
	ЗД-1 (5 шт.)	4	∠100×63×6	60	1	0.45	0.45	0.70
		5	Ф 10 А I	400	1	0.25	0.25	
	П-1 (2 шт.)	6	Ф 10 А I	1500	1	0.93	0.93	0.93

Выборка стали

Марка изд.		Б-1					Б-2				
Сталь		Ф8АI	Ф10АI	Ф12АI	Ф16АIII	∠100×63×6	Ф8АI	Ф10АI	Ф12АI	Ф16АIII	∠100×63×6
Длина	м	29.44	5.0	25.12	12.56	0.30	30.08	5.0	23.12	11.56	0.30
Вес	кг	11.63	3.11	22.30	19.78	2.25	10.25	3.11	20.52	18.24	2.25
R_a	кг/см²	2100			3400	2100	2100			3400	2100
ГОСТ		5781-61				8510-59	5781-61				8510-59

Характеристика изделия

Марка изделия		Б-1	Б-2
Объем бетона	м³	0.422	0.388
Вес изделия	кг	1055	970
Вес стали	кг	59.07	54.37
Расход стали на 1 м³ бетона	кг	140.80	140.00
Марка бетона		200	200

Спецификация на 1 изделие

Марка	N поз.	Профиль мм	Длина мм	Кол-во шт.	Вес кг: штуки	Вес кг: общий	Вес кг: изделия
ОЛ-5	9	□63×45×2.5	6400	1	24.51	24.51	28.32
	10	Ф 10 А I	150	2	0.093	0.19	
	11	□ 20×20	230	5	0.723	3.62	
ОЛ-6	12	□63×45×2.5	5900	1	22.21	22.21	26.02
	10	Ф 10 А I	150	2	0.093	0.19	
	11	□ 20×20	230	5	0.723	3.62	

Выборка стали

Марка изд.		ОЛ-5			ОЛ-6		
Сталь		Ф10АI	□20×20	□63×45×2.5	Ф10АI	□20×20	□63×45×2.5
Длина	м	0.3	1.15	6.40	0.30	1.15	5.80
Вес	кг	0.19	3.62	24.51	0.19	3.62	22.21
R_a	кг/см²	2100			2100		
ГОСТ		5781-61	2594-59	12336-66	5781-61	2594-59	12336-66

Примечания

1. Электродуговая сварка деталей производится электродами Э42. Высота шва h-6мм
2. Материал ограждения - сталь 3
3. Ограждения после изготовления огрунтовать

1973	12-этажный жилой дом на 83 квартиры	Бетонные ограждения Б-1 и Б-2 /для вариантов фасада/	3-93-1	Альбом I / Часть	Лист АС-62

ЦНИИЭП жилища

Согласовано

Согласовано

Дата

Инв. N

Взамен

Рук. отд. 10 Стельбаум

Гл. инж. отд. Самойлов

Гл. арх. пр. Масеева

Гл. инж. пр. Цукерман

Рук. групп. Алешина

Ст. техн. Свитова

Проверил Цукерман

1-1

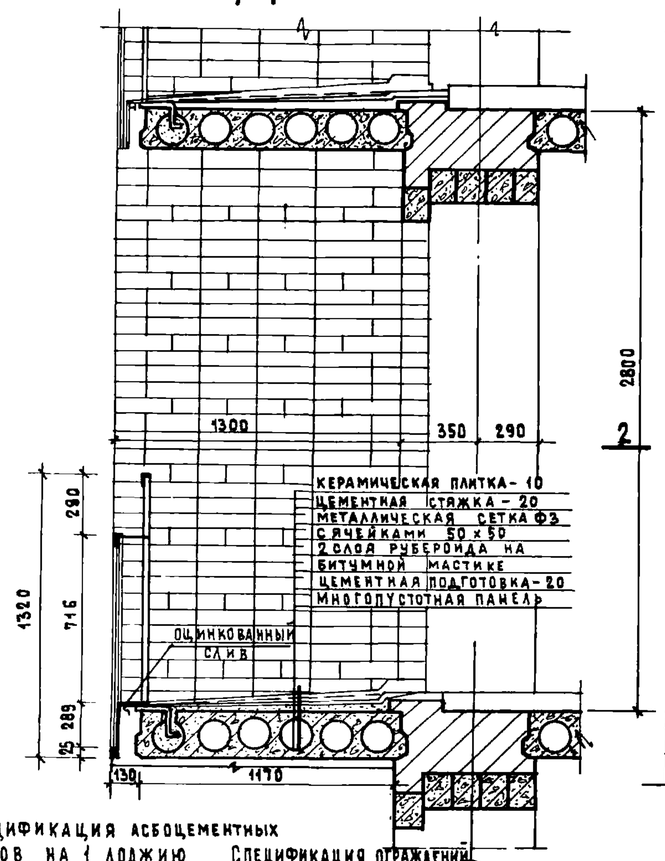

1

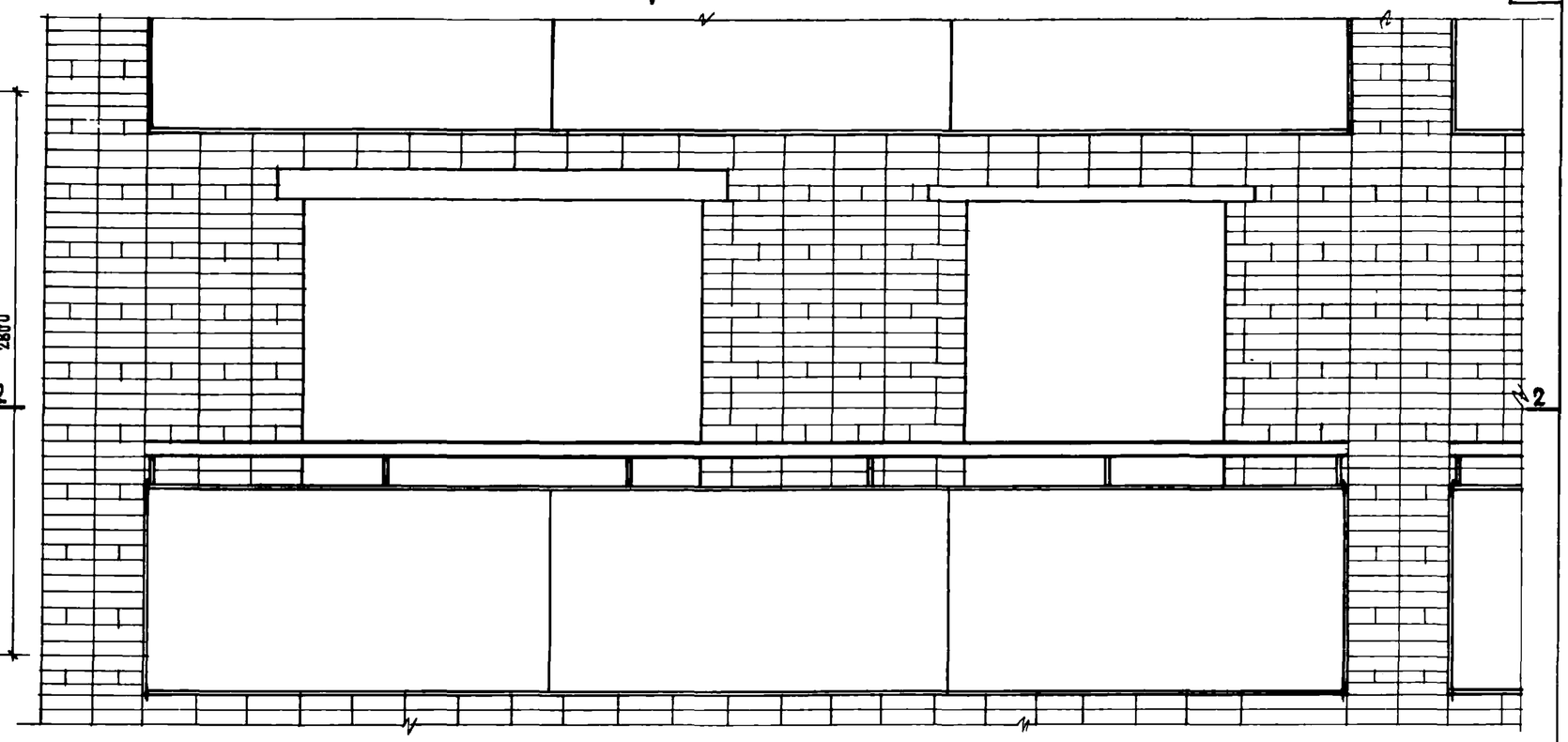

2-2

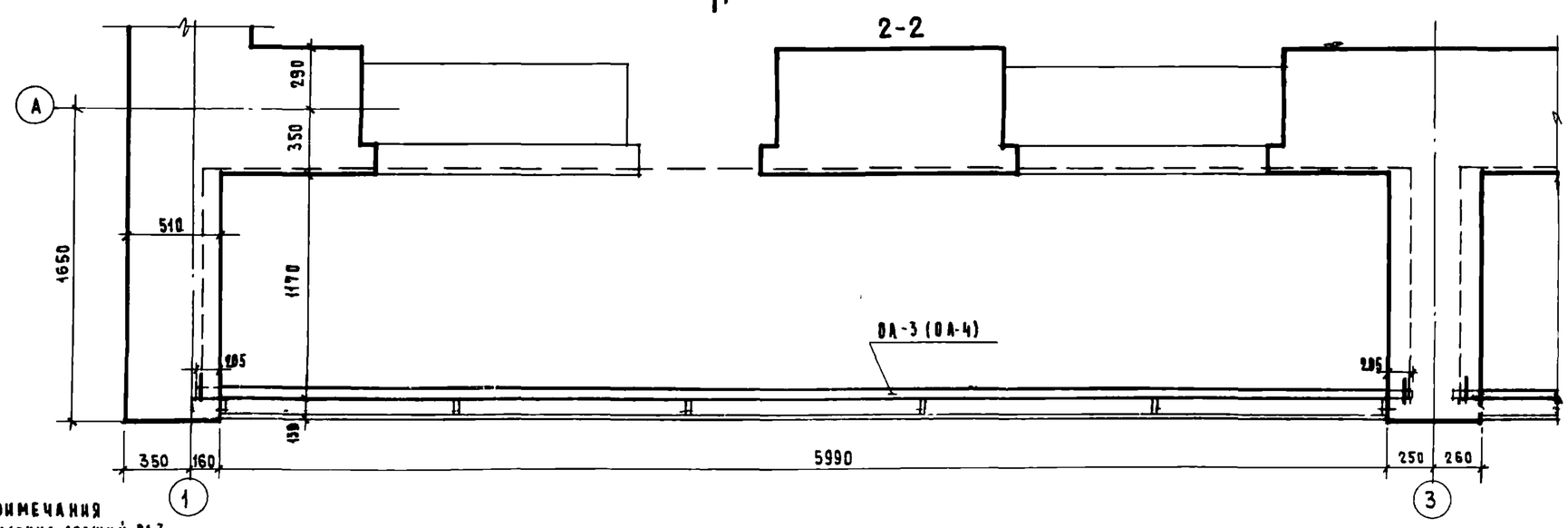

Спецификация асбоцементных листов на 1 лоджию

Марка огражд	Размер листа	Кол-во шт
ОЛ-3	1980 х 1000	3
	1480 х 1000	1
ОЛ-4	1980 х 1000	2
	1480 х 1000	1

Спецификация ограждений

Марка	Количество шт
ОЛ-3	72
ОЛ-4	12

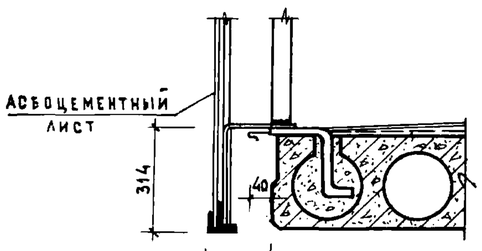

Схемы лоджий

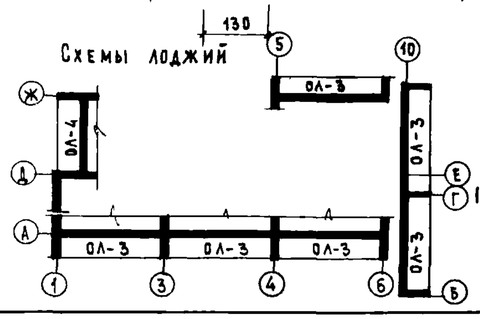

Примечания

1. Ограждения лоджий ОА-3 (ОА-4) устанавливать в процессе кладки стен

1973	12-этажный жилой дом на 83 квартиры	Фрагмент фасада /лоджий, вариант с металлическим ограждением/	3-93-1	Альбом 1	Лист АС-63

ЦНИИЭП г Москва жилища

Согласовано: Дата, инв № взамен

Согласовано: Отв. инж. Витова, Гл. инж. Масеева

Рук. мастер. Пельбаум, Гл. инж. мастер. Самойлов, Гл. арх. пр-та Масеева, Гл. инж. пр-та Цукерман, Рук. гр. инж. Альшин, Ст. техник, Проверил

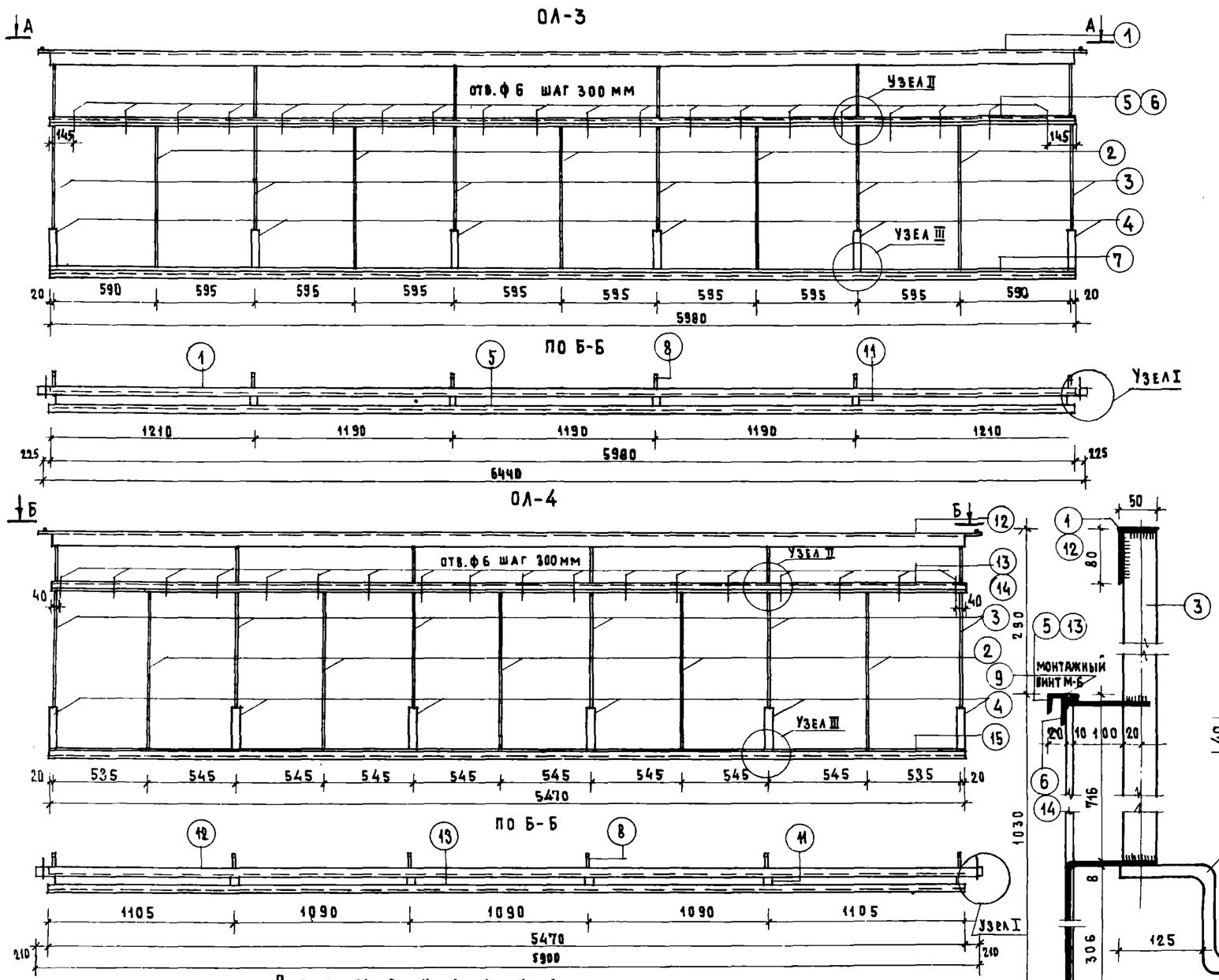

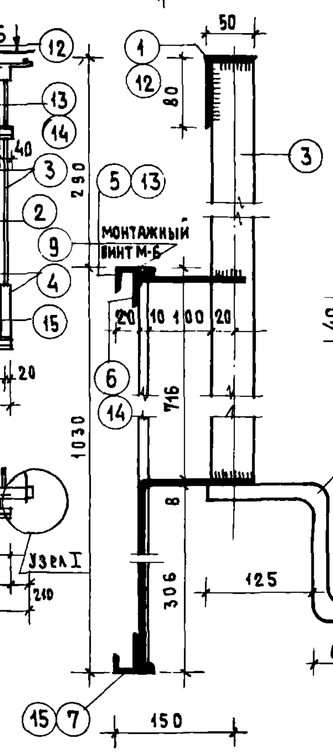

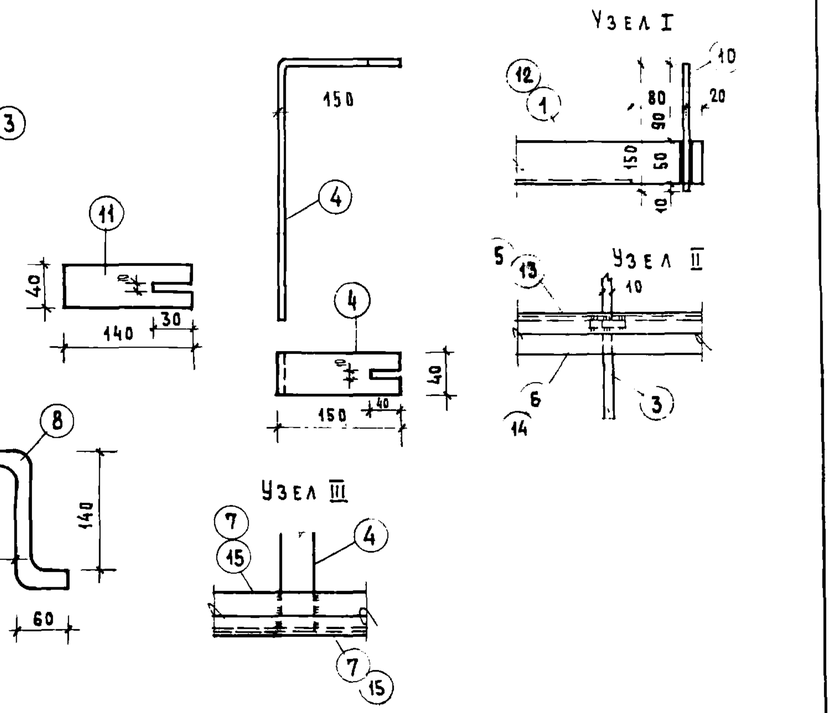

Спецификация на 1 изделие

65

Марка	NN поз	Профиль мм	Длина мм	К-во шт	Вес кг штуки	Вес кг общий	Марки
ОЛ-3	1	L80×50×6	6400	1	37.80	37.80	122.54
	2	ф 10 АI	1010	5	0.624	3.12	
	3	- 40×10	1014	6	3.18	19.05	
	4	- 40×8	456	6	1.14	6.84	
	5	L40×25×4	5980	1	11.60	11.60	
	6	L40×25×4	5980	1	11.60	11.60	
	7	L40×25×4	5980	2	11.60	23.20	
	8	□ 20×20	325	6	1.02	6.12	
	9	винт	М6×20	20	0.01	0.20	
	10	ф 10 АI	150	2	0.09	0.18	
	11	- 40×10	140	6	0.472	2.83	
ОЛ-4	12	L80×50×6	5900	1	34.90	34.90	115.62
	2	ф10 АI	1010	5	0.624	3.12	
	3	- 40×10	1014	6	3.18	19.05	
	4	- 40×8	456	6	1.14	6.84	
	13	L40×25×4	5470	1	10.60	10.60	
	14	L40×25×4	5470	1	10.60	10.60	
	15	L40×25×4	5470	2	10.60	21.20	
	8	□ 20×20	325	6	1.02	6.12	
	9	винт М 6 × 20		18	0.01	0.18	
	10	ф10 АI	150	2	0.09	0.18	
	11	- 40×10	140	6	0.472	2.83	

Примечания

1. Электродуговая сварка деталей производится электродами Э-42. Высота шва h=6мм
2. Материал ограждения - сталь 3
3. Ограждения после изготовления огрунтовать

Согласовано

Дата

Инв №

Взамен

Рук. мастер.		
Гл. инж. мастер.	Эпельбаум	
Гл. арх. пр-та	Самойлов	Стекник
Гл. инж. пр-та	Масеева	Проверил
Инж. гр. инж.	Цукерман	Алешина

ЦНИИЭП жилища г. Москва

1973	12-этажный жилой дом на 83 квартиры	Металлические ограждения ОЛ-3; ОЛ-4 /для вариантов фасада/	Э-93-1	Альбом 1	Лист АС-64