ТИПОВОЙ ПРОЕКТ

282-1-163.84

КОМПЛЕКСНЫЙ ПРИЕМНЫЙ ПУНКТ ПРЕДПРИЯТИЙ БЫТОВОГО ОБСЛУЖИВАНИЯ НА 15 РАБ. МЕСТ, ПРИЕМНЫЙ ПУНКТ ПРАЧЕЧНОЙ, АПТЕКА, ОТДЕЛЕНИЕ СВЯЗИ, СБЕРКАССА / БЛОК 10 /

АЛЬБОМ III

ИЗДЕЛИЯ ЖЕЛЕЗОБЕТОННЫЕ ЗАВОДСКОГО ИЗГОТОВЛЕНИЯ
ИЗДЕЛИЯ МОНОЛИТНЫХ ЖЕЛЕЗОБЕТОННЫХ КОНСТРУКЦИЙ
ИЗДЕЛИЯ МЕТАЛЛИЧЕСКИЕ
ИЗДЕЛИЯ ДЕРЕВЯННЫЕ

20561-03

ТИПОВОЙ ПРОЕКТ

282-1-163.84

КОМПЛЕКСНЫЙ ПРИЕМНЫЙ ПУНКТ ПРЕДПРИЯТИЙ БЫТОВОГО ОБСЛУЖИВАНИЯ НА 15 РАБ. МЕСТ, ПРИЕМНЫЙ ПУНКТ ПРАЧЕЧНОЙ АПТЕКА, ОТДЕЛЕНИЕ СВЯЗИ, СБЕРКАССА / БЛОК 10 /

АЛЬБОМ III

СОСТАВ ПРОЕКТА

АЛЬБОМ I	СI	АРХИТЕКТУРНО-СТРОИТЕЛЬНЫЕ РЕШЕНИЯ
	ХМ	ТЕХНОЛОГИЯ - МЕХАНИЗАЦИЯ
	С2	ВИТРАЖИ
АЛЬБОМ II	ОВ	ОТОПЛЕНИЕ И ВЕНТИЛЯЦИЯ
	ВК	ВОДОПРОВОД И КАНАЛИЗАЦИЯ
	ЭОМ	ЭЛЕКТРООСВЕЩЕНИЕ И СИЛОВОЕ ЭЛЕКТРООБОРУДОВАНИЕ
	АУ	АВТОМАТИЗАЦИЯ УСТРОЙСТВ ИНЖЕНЕРНОГО ОБОРУДОВАНИЯ
	СС	СВЯЗЬ СИГНАЛИЗАЦИЯ
АЛЬБОМ III	АС1.И1	ИЗДЕЛИЯ ЖЕЛЕЗОБЕТОННЫЕ ЗАВОДСКОГО ИЗГОТОВЛЕНИЯ
	АС1.И'	ИЗДЕЛИЯ МОНОЛИТНЫХ ЖЕЛЕЗОБЕТОННЫХ КОНСТРУКЦИЙ
	АС1.'3	ИЗДЕЛИЯ МЕТАЛЛИЧЕСКИЕ
	АС' 14	ИЗДЕЛИЯ ДЕРЕВЯННЫЕ
АЛЬБОМ IV	СО	СПЕЦИФИКАЦИЯ ОБОРУДОВАНИЯ
АЛЬБОМ V	ВМ	ВЕДОМОСТИ ПОТРЕБНОСТИ В МАТЕРИАЛАХ
АЛЬБОМ VI	СМ	СМЕТЫ

Разработан Ц' т
торгово-бытов. зданий
и туристских комплексов
Главный инженер
института В.Носков
Гл. архитектор
проекта Э.Андрашников

Тех ический проек утвержден
„Госгражда строем"
Приказ N38 от 1 января 1981 г.
Рабочая документация введена в действие
ЦНИИЭП торгово-бытовых зданий и
туристских комплексов
приказ N 38 от 11 апреля 1985г.

20561-03

АлШ

Обозначение	Наименование	Стр	Примечание
	Титульный лист		
282-1-163.84 - АС1.И1 00.00.00.СБ	Ведомость чертежей	2	
- 01.00.00	Панель стеновая (ЧПСП30.33.3,5-П-1-Г	3	
	(ЧПСП30.33.4,0-П-1-Г)		
- 02.00.00	Панель стеновая (ЧПСП30.33.3,5-П-2-Б	4	
	ЧПСП30.33.4,0-П-2-Б)		
- 03.00.00	Панель стеновая (2ПС33.33.3,5-П-А	5	
	(2ПС33.33.4,0-П-А)		
- 04.00.00	Панель стеновая (1ПС33.33.3,5-П-А)	6	
	(1ПС33.33.4,0-П-А)		
- 05.00.00	Панель стеновая (ПС 30.33.3,5-П-Б)	7	
	(ПС 30.33.4,0-П-Б)		
- 06.00.00	Панель стеновая (И2ПСД30.33.3,5-П-2	8	
	И2ПСД 30.33.4,0-П-2)		
- 06.01.00	Каркас пространственный (И2КПД30.3,5-И2КПД30.4,0)	9	
- 06.02.00	Каркас плоский (ИКР 4,4, ИКР 4,5)	10	
- 06.02.00СБ	Каркас плоский (ИКР 4,4; ИКР 4,5)	10	
	Сборочный чертеж		
- 06.03.00	Сетка ис 29	11	
- 09.04.00	Изделие закладное ЗД4	11	
- 07.00.00	Панель стеновая (ИЧПСД30.33.3,5-П-2;	12	
	ИЧПСД 30.33.4,0-П-2)		
- 07.01.00	Каркас пространственный (ИЧКПД 30.3,5-2;	13	
	ИЧКПД 30.4,0-2)		
- 07.02.00	Изделие закладное (ЗД2; ЗД3)	14	
- 07.02.00СБ	Изделие закладное (ЗД2; ЗД3)	14	
	Сборочный чертеж		
- 07.03.00.	Изделие закладное ЗД1	15	

Обозначение	Наименование	Стр	Примечание
- 08.00.00	Изделие закладное ЗД5	15	
- 09.00.00	Элемент входа А ЭВ 13.3,5.0,6	16	
- 09.01.00	Каркас пространственный КП1	17	
- 09.02.00	Каркас плоский КР1	18	
- 09.03.00	Каркас плоский КР2	18	
- 10.00.00	Панель стеновая (ПСП30.10.2,6-П-А ПСП30.10.3,1-П-А	19	
	(1ПСП33.10.2,8-П-А, 1ПСП33.10.3,1-П-А 2ПСП30.10.2,6-ПА		
	2ПСП30.10.3,1-П-А)		
- 11.00.00	Панель перекрытия (ПР 60.15-...)	20	
- 11.00.00СБ	Панель перекрытия (ПР 60.15-...)	21-23	
	Сборочный чертеж		
- 11.01.00	Сетка (С1; С2)	24	
- 11.01.00СБ	Сетка (С1; С2)	24	
	Сборочный чертеж		
- 12.00.00	Отделка панели (ЧПСП-30.33.3,5-П-1-Б, ЧПСП30.33.4,0-П-1-Б)	25	
- 13.00.00	Отделка панели (ИЧПСД30.33.3,5-П-2; ИЧПСД30.33.4,0-П-2)	25	
- 14.00.00	Панели стеновые наружные (4ПСП.30.33.3,5/4,0-П-2-Б)	26	
	9ПСП30.33.3,5/4,0-П-2; 8ПСП30.33.3,5/4,0-П-2, 4ПСП30.33.3,5/4,0-П-2		
	4ПСП30.33.3,5/4,0-П-1-Г; 4ПСП.30.33.3,5/4,0-П-1		
- 14.00.00СБ	Панели стеновые наружные (4ПСП.30.33.3,5/4,0-П-2-Б;	27	
	9ПСП30.33.3,5/4,0-П-2; 8ПСП30.33.3,5/4,0-П-2, 4ПСП30.33.3,5/4,0-П-2		
	4ПСП30.33.3,5/4,0-П-1-Г; 4ПСП30.33.3,5/4,0-П-1		
	Сборочный чертеж		

Согласовано:

Взам. инв. №

Подпись и дата

Инв. № подл.

Привязан

Инв №:

Привязан

Инв №:

ГИП	Кий	
Н. конт	Зайцева	
Ст. инж	Орехова	
Вед. инж	Парфенова	

282-1-163.84 - АС1И1.00.00.00 ТБ

Ведомость чертежей

Стадия	Лист	Листов
Р		

ЦНИИЭП торгово-бытовых зданий и туристских комплексов

Копировал Самерханова

Формат А3

20561-03

Ал. III

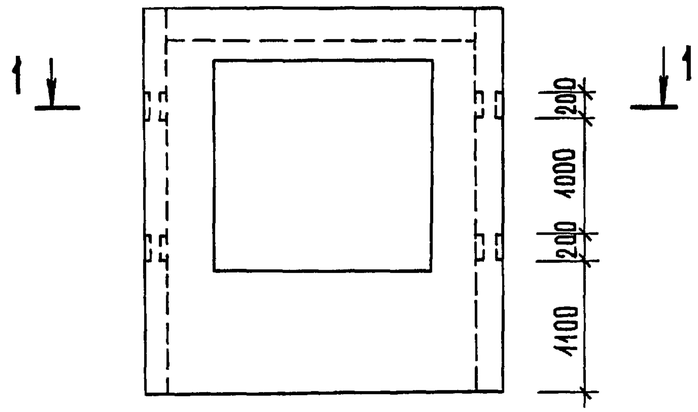

1 – 1

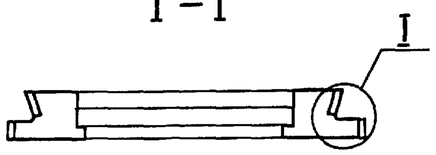

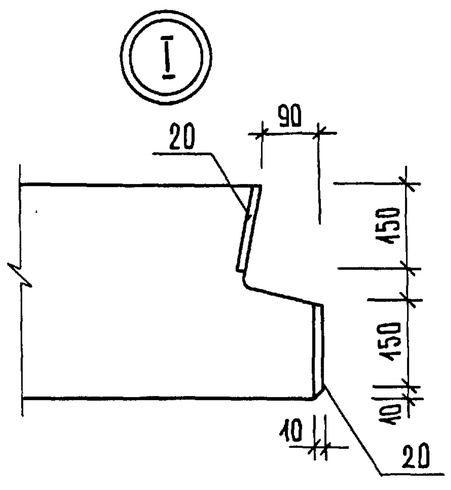

Формат	Зона	Поз.	Обозначение	Наименование	Кол. на исп. -АС1.И1-01.00.00				Примечание
						01			
				Документация					
А3		-	1.090.1-1 2-1 0000 ПЗ	Пояснительная записка	X	X			
				Сборочные единицы					
А3		-	1.090.1-1 2-1 1000-12	4 ПСО 30.33.3,5-П-1	X				
А3		-	-14	4 ПСО 30.33.4,0-П-1		X			
А4		20	282-1-163.84-АС1.И1-08.00.00	Изделие закладное ЗД5	8	8			

Ведомость расхода стали на дополнительные закладные изделия, кг

Марка элемента	Изделия закладные						Всего
	Арматура класса			Прокат марки			
	А III			Ст.3 ГОСТ 535-79			
	ГОСТ 5781-82			ГОСТ 103-76			
	Ф 8		Итого	-8×150		Итого	
4ПСО 30.33.3,5-П-1-Г	3,44		3,44	15,04		15,04	18,48
4 ПСО 30.33.4,0-П-1-Г	3,44		3,44	15,04		15,04	18,48

Обозначение	Марка	Масса ед., кг
282-1-163.84 - АС1.И1-01.00.00	4 ПСО 30.33.3,5-П-1-Г	2110
-01	4 ПСО 30.33.4,0-П-1-Г	2430

1. Вид панели дан с наружной стороны.
2. Поз. 20 приварить к пространственному каркасу панели.

Согласовано:

Взам. инв. №

Подпись и дата

Инв. № подл.

Привязан

Инв. №

ГИП	Кий		
Н. конт.	Орехова		
Инженер	Ломова		
Вед. инж.	Парфенова		

282-1-163.84-АС1.И1-01.00.00

Панель стеновая (4ПСО 30.33.3,5-П-1-Г 4ПСО 30.33.4,0-П-1-Г)

Стадия	Масса	Масштаб
Р	см. табл.	1:50
Лист	Листов 1	

ЦНИИЭП торгово-бытовых зданий и туристских комплексов

Копировал

Формат А3

20561-03

Ал.III

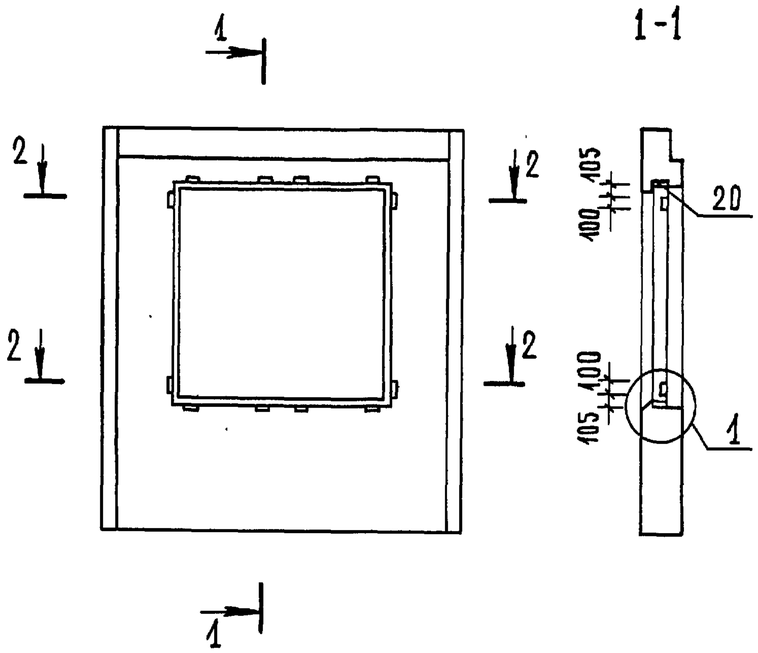

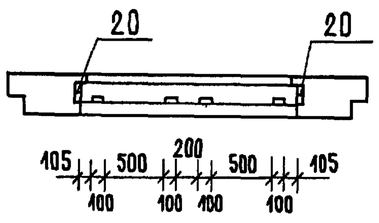

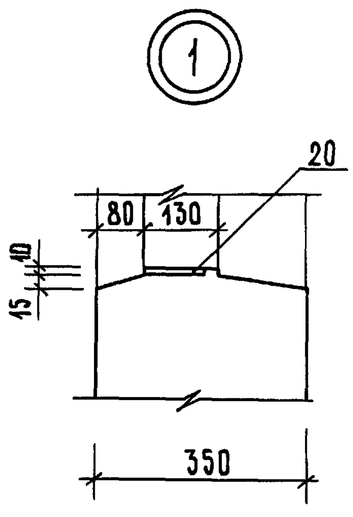

Формат	Зона	Поз.	Обозначение	Наименование	Кол. на АС1.И1-02.00.00				Примечание
						01			
				Документация					
А3		-	1.090.1-1 2-1 0000 ПЗ	Пояснительная записка					
				Сборочные единицы					
А3		-	1.090.1-1 2-1 1000-12	4ПСО 30.33.3,5-П-1					
А3		-	-14	4ПСО 30.33.4,0-П-1					
А4		20	282-1-163.84-АС1.И1-07.03.00	Изделие закладное ЗД1	12	12			

Ведомость расхода стали на дополнительные закладные изделия, кг

Марка элемента	Изделия закладные						Всего
	Арматура класса А III ГОСТ 5781-82			Прокат марки Ст.3 ГОСТ 535-79 ГОСТ 103-76			
	Ф12		Итого	-8×100		Итого	
4ПСО 30.33.3,5-П-1-Б	9,48		9,48	7,56		7,56	17,04
4ПСО.30.33.4,0-П-1-Б	9,48		9,48	7,56		7,56	17,04

Обозначение	Марка	Масса ед., кг
282-1-163.84-АС1.И1-02.00.00	4ПСО 30.33.3,5-П-1-Б	2110
-01	4ПСО 30.33.4.0-П-1-Б	2430

Поз. 20 приварить к пространственному каркасу панели.

ГИП	Кий		
Н.контр.	Орехова		
Инженер	Ломова		
Вед.инж.	Парфенова		

Привязан

Инв. №

282-1-163.84-АС1.И1-02.00.00

Панель стеновая (4ПСО.30.33.3,5-П-2-Б; 4ПСО.30.33.4.0-П-2-Б)

Стадия	Масса	Масштаб
Р	см. табл.	1:50
Лист	Листов 1	

ЦНИИЭП торгово-бытовых зданий и туристских комплексов

Инв.№ подл. | Подпись и дата | Взам. инв. №

Копировал

Формат А3

20561-03

Ал. III

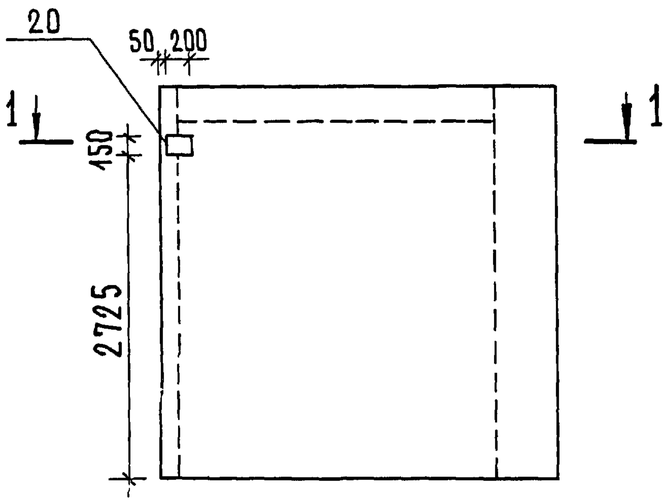

1 - 1

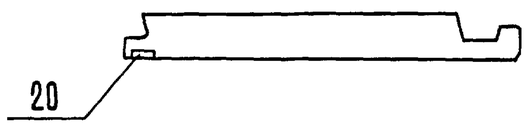

Формат	Зона	Поз.	Обозначение	Наименование	Кол. на -АС1.И1-03.00.00				Примечание
						01			
				Документация					
А3		–	1.090.1-1 2-1 0000 ПЗ	Пояснительная записка	X	X			
				Сборочные единицы					
А3		–	1.090.1-1 2-1 7000-18	2 ПС 33.33.3,5-П	X				
А3		–	-19	2 ПС 33.33.4,0-П		X			
А4		20	282-1-163.84 -АС1.И1-08.00.00	Изделие закладное ЗД5	1	1			

Ведомость расхода стали на дополнительные закладные изделия, кг

Марка элемента	Изделия закладные						Всего
	Арматура класса А III ГОСТ 5781-82			Прокат марки Ст.3 ГОСТ 535-79 ГОСТ 103-76			
	Ф8		Итого	-8×150		Итого	
2ПС 33.33.3,5-П-А	0,43		0,43	1,88		1,88	2,31
2ПС 33.33.4,0-П-А	0,43		0,43	1,88		1,88	2,31

Обозначение	Марка	Масса ед., кг
282-1-163.84 -АС1.И1-03.00.00	2ПС 33.33.3,5-П-А	3410
-01	2ПС 33.33.4.0-П-А	4020

1. Вид панели дан с наружной стороны.
2. Поз. 20 приварить к пространственному каркасу панели.

Согласовано:

Взам. инв. №

Подпись и дата

Инв. № подл.

Привязан:

Инв. №

ГИП	Кий	
Н. контр.	Орехова	
Инженер	Ломова	
Вед. инж.	Парфенова	

282-1-163.84 -АС1.И1-03.00.00

Панель стеновая (2ПС 33.33.3,5-П-А; 2ПС 33.33.4.0-П-А)

Стадия	Масса	Масштаб
Р	см. табл.	1:50
Лист	Листов 1	

ЦНИИЭП торгово-бытовых зданий и туристских комплексов

Копировал

Формат А3

20561-03

Ал.III

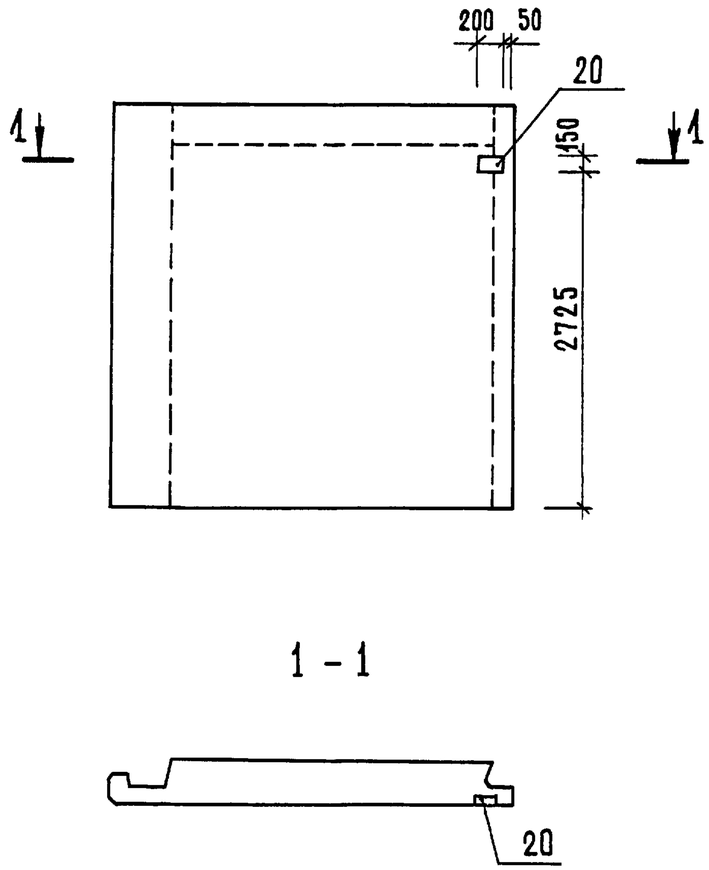

Формат	Зона	Поз.	Обозначение	Наименование	Кол. на исп. -АС1.И1-04.00.00				Примечание
						01			
				Документация					
А3			1.090.1-1 2-1 0000 ПЗ	Пояснительная записка	X	X			
				Сборочные единицы					
А3			1.090.1-1 2-1 7000-10	1ПС 33.33.3,5-П	X				
			-11	1ПС 33.33.4,0-П		X			
А4		20	282-1-163.84 -АС1.И1-08.00.00	Изделие закладное ЗД5	1	1			

Ведомость расхода стали на дополнительные закладные изделия, кг.

Марка элемента	Изделия закладные						Всего
	Арматура класса			Прокат марки			
	А III			Ст.3 ГОСТ 535-79			
	ГОСТ 5781-82			ГОСТ 103-76			
	Ф8		Итого	-8×150		Итого	
1ПС 33.33.3,5-П-А	0,43		0,43	1,88		1,88	2,31
1ПС 33.33.4,0-П-А	0,43		0,43	1,88		1,88	2,31

Обозначение	Марка	Масса ед., кг
282-1-163.84 -АС1.И1-04.00.00	1ПС33.33.3,5-П-А	3410
-01	1ПС33.33.4,0-П-А	4020

1. Вид панели дан с наружной стороны.
2. Поз. 20 приварить к пространственному каркасу панели.

Согласовано:

Взам. инв. №

Подпись и дата

Инв. № подл.

Привязан

Инв. №

ГИП	Кий	
Н. контр.	Орехова	
Инженер	Ломова	
Вед. инж.	Парфенова	

282-1-163.84-АС1.И1-04.00.00

Панель стеновая (1ПС33.33.3,5-П-А; 1ПС33.33.4.0-П-А)

Стадия	Масса	Масштаб
Р	см. табл.	1:50
Лист	Листов 1	

ЦНИИЭП торгово-бытовых зданий и туристских комплексов

Копировал

Формат А3

20561-03

Ал. III

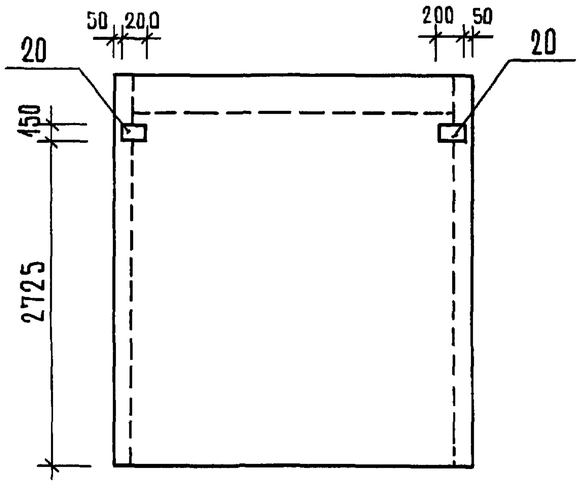

1 – 1

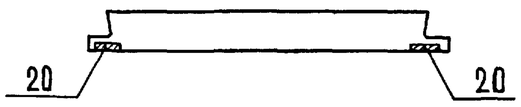

Формат	Зона	Поз.	Обозначение	Наименование	Кол. на АС1. И1. 05.00.00				Примечание
						01			
				Документация					
А3		–	1.090.1-1 2-1 0000ПЗ	Пояснительная записка	X	X			
				Сборочные единицы					
А3		–	1.090.1-1 2-1 7000	ПС 30.33.3,5-П	X				
А3		–	-01	ПС 30.33.4,0-П		X			
А4		20	282-1-163-84.АС1.И1-08.00.00	Изделие закладное 3Д5	2	2			

Ведомость расхода стали на дополнительные закладные изделия, кг

Марка элемента	Изделия закладные						Всего
	Арматура класса			Прокат марки			
	А III			Ст.3 ГОСТ 535-79			
	ГОСТ 5781-82			ГОСТ 103-76			
	Ф 8		Итого	-8×150		Итого	
ПС 30.33.3,5-П-Б	0,86		0,86	3,76		3,76	4,62
ПС 30.33.4,0-П-Б	0,86		0,86	3,76		3,76	4,62

Обозначение	Марка	Масса ед., кг
282-1-163.84-АС1.И1-05.00.00	ПС 30.33.3,5-П-Б	3250
-01	ПС 30.33.4,0-П-Б	3740

1. Вид панели дан с наружной стороны.
2. Поз. 20 приварить к пространственному каркасу панели.

ГИП	Кий		
Н. контр.	Орехова		
Инженер	Ломова		
Вед. инж.	Парфенова		

282-1-163.84-АС1.И1-05.00.00

Панель стеновая (ПС 30.33.3,5-П-Б; ПС 30.33.4,0-П-Б)

Стадия	Масса	Масштаб
Р	см. табл.	1:50
Лист	Листов 1	

ЦНИИЭП торгово-бытовых зданий и туристских комплексов

Согласовано:

Взам. инв. N | Подпись и дата | Инв. № подл.

Привязан

Инв. №

Копировал

Формат А3

20561-03

Ал.III

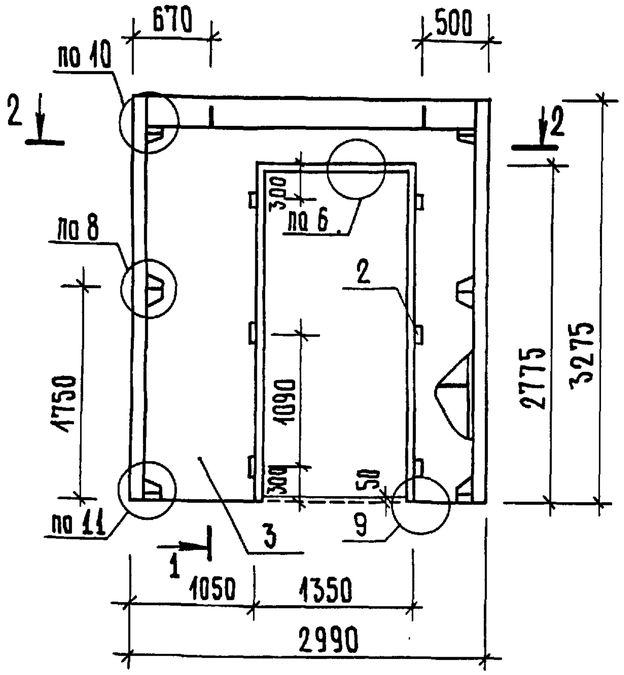

1-1

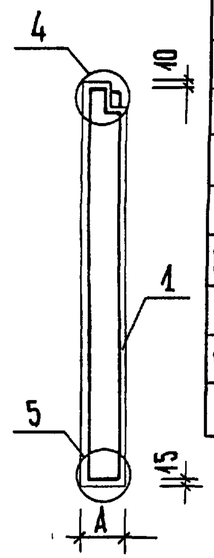

2-2

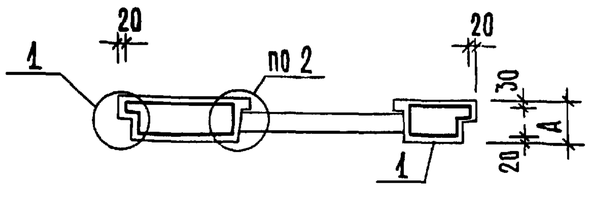

Формат	Зона	Поз.	Обозначение	Наименование	Кол. на -АС1.И1-06.00.00				Примечание
						01			
				Документация					
А3			1.090.1-1 2-1 0000 ПЗ	Пояснительная записка					
А3			1.090.1-1 2-1 0000 УО	Узлы 1,4,5,8,9,10,11,6					
				Сборочные единицы					
А3		1	282-1-163.84 -АС1.И1-06.01.00	Каркас И2КПД30.3,5-2	1				
			-01	И2 КПД 30.4,0-2		1			
				Детали					
Б.Ч.		2	ГОСТ 8486-66	Пробка деревянная	6	6			
				Материалы					
Б.Ч.		3		Бетон легкий М75	2,12	2,27			$м^3$
				Раствор цем. М100	0,07	0,07			$м^3$

Ведомость расхода стали на элемент, кг.

Марка элемента	Изделия арматурные												Изделия закладные			Общий расход
	Арматура класса												Прокат марки	Ар-ра класса		
	А I			А III		Ас п		Вр I					В ст.3 кп2 ГОСТ 535-79	А III		
	ГОСТ 5781-82			ГОСТ 5781-82		ГОСТ 5781-82		ГОСТ 6727-80			ГОСТ 103-76		ГОСТ 5781-82			
	Ф8	Ф12	Итого	Ф6	Итого	Ф12	Итого	Ф4	Ф5	Итого	-8×60	Итого	Ф6	Ф8	Итого	
И2ПСД30.33.3,5-П-2	1,7	7,23	8,93	16,3	16,3	1,8	1,8	4,6	5,9	10,5	0,6	0,6	0,7	0,3	1,0	39,13
И2ПСД30.33.4,0-П-2	1,7	7,23	8,93	16,3	16,3	1,8	1,8	5,26	5,9	11,16	0,6	0,6	0,7	0,3	1,0	39,79

Обозначение	Марка	А мм	Масса ед., кг
282-1-163.84-АС1.И1-06.00.00	И2ПСД30.33.3,5-П-2	350	2190
-01	И2ПСД 30.33.4,0-П-2	400	2340

Согласовано:

Взам. инв. №

Подпись и дата

Инв. № подл.

Привязан

Инв. №

ГИП	КИИ	
Н. контр.	ОРЕХОВА	
Инженер	ЛОМОВА	
Вед. инж.	ПАРФЕНОВА	

282-1-163.84 - АС1.И1-06.00.00

Панель стеновая (И2ПСД 30.33.3,5-П-2; И2ПСД 30.33.4,0-П-2)

Стадия	Масса	Масштаб
Р	см. табл.	
Лист	Листов 1	

ЦНИИЭП торгово-бытовых зданий и туристских комплексов

Копировал

Формат А3

20561-03

Ал.III

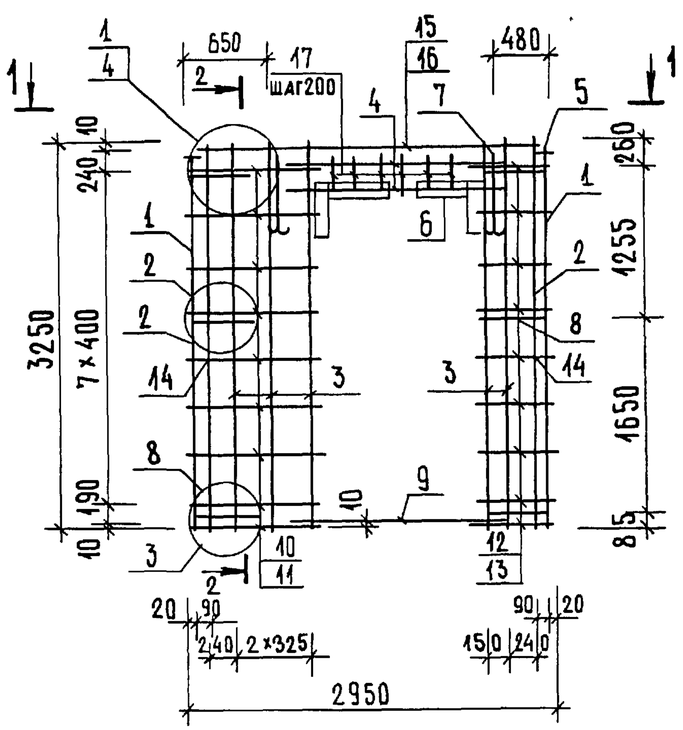

2-2

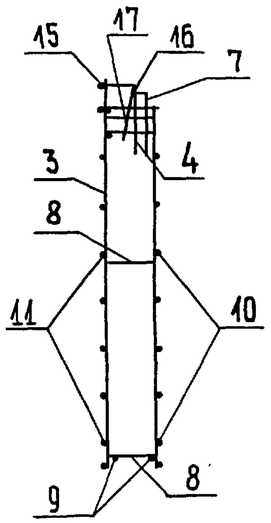

1-1

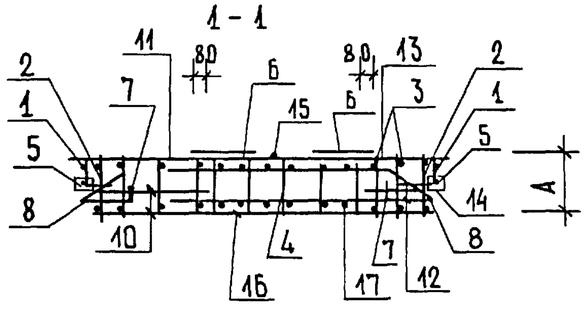

Обозначение	Марка	A, мм.	Масса ед., кг
282-1-163.84 АС1. И1-06.01.00	И2 КПД 30.3,5-2	300	39,13
-01	И2 КПД 30.4,0-2	350	39,79

Формат	Зона	Поз.	Обозначение	Наименование	Кол. на АС1. И1-06.01.00				Примечание
				Документация		01			
А3			1.090.1-1 2-2 0000ПЗ	Пояснительная записка					
А3			1.090.1-1 2-2 0000ЧА	Узлы 1,2,3,4					
				Сборочные единицы					
А3		1	1.090.1-1 2-3 0020	Каркас плоский КР20	2				
			-01	КР21		2			
А3		2	1.090.1-1 2-3 0010	КР1	2				
			-01	КР2		2			
А3		3	-09	КР10	5				
			-10	КР11		5			
А4		4	282-1-163.84-АС1. И1-06.02.00	ИКР44	2				
			-01	ИКР45		2			
А3		5	1.090.1-1 2-3 0040	Изделие закладное МН1	2	2			
А4		6	-АС1. И1-06.03.00	Сетка ИС29	2	2			
				Детали					
А3		7	1.090.1-1 2-3 0001-02	Петля строповочная СП3	2	2			
А3		8	-06	Стержень гнутый АИ1	6	6			
Б.Ч.		9	282-1-163.84-АС1. И1-06.01.00	Ф8АI ГОСТ 5781-82 ℓ=1910	2	2			0,754 кг
Б.Ч.		10	-01	Ф5ВрI ГОСТ 6727-80 ℓ=900	9	9			0,139 кг
Б.Ч.		11	-02	ℓ=1070	9	9			0,165 кг
Б.Ч.		12	-03	ℓ=410	9	9			0,057 кг
Б.Ч.		13	-04	ℓ=580	9	9			0,081 кг
Б.Ч.		14	-05	ℓ=130	10	10			0,018 кг
Б.Ч.		15	-06	ℓ=2950	1	1			0,410 кг
Б.Ч.		16	-07	ℓ=2750	1	1			0,382 кг
Б.Ч.		17	-08	ℓ=420	14	14			0,065 кг

Согласовано:

Взам. инв. №

Подпись и дата

Инв. № подл.

Привязан

Инв. №

ГИП	КИЙ	
Н. контр.	Орехова	
Инженер	Ломова	
Вед. инж.	Парфенова	

282-1-163.84 - АС1. И1-06.01.00

Каркас пространственный (И2 КПД 30.3,5-2; И2 КПД 30.4,0-2)

Стадия	Масса	Масштаб
Р	см. табл.	
Лист	Листов 1	

ЦНИИЭП торгово-бытовых зданий и туристских комплексов

Копировал

Формат А3

20561-03

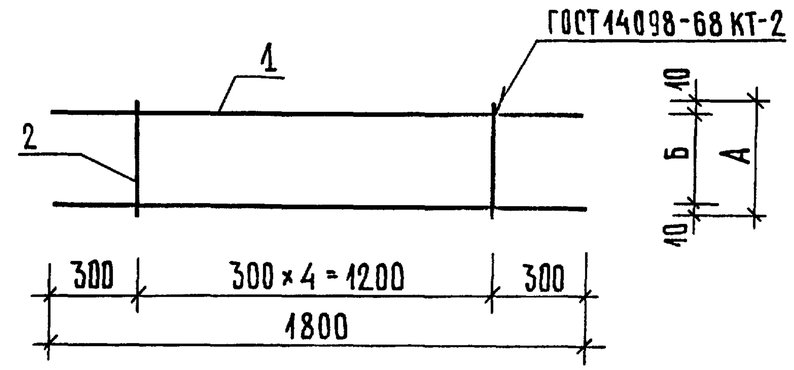

Обозначение	Марка	Размеры, мм А	Размеры, мм Б	Масса ед., кг	Примечание
282-1-163.84-АС1.И1-06.02.00	ИКР 44	300	280	0,945	
-01	ИКР 45	350	330	0,975	

Обозначение	Наименование	Кол. на исп. 01	Кол. на исп. АС1.И1-06.02.00	Примечание
	Документация			
282-1-163.84-АС1.И1-06.02.00СБ	Сборочный чертеж			
	Сборочные единицы			
1	ФбА III ГОСТ 5781-82 ℓ=1800	2	2	0,400 кг
2	ФкВр I ГОСТ 6727-80 ℓ=300	5	5	0,029 кг
-01	ℓ=350		5	0,035 кг

Формат	Зона	Поз.	Обозначение	Наименование	Кол.	Примечание
А4			282-1-163.84-АС1.И1-06.02.00СБ	Сборочный чертеж		
Б.Ч.		1	282-1-163.84-АС.И1-06.02.01	ФбА III ГОСТ 5781-82 ℓ=1800	2	0,400 кг
Б.Ч.		2	-06.02.02	ФкВр I ГОСТ 6727-80 ℓ=300	5	0,029 кг
			-01	ℓ=350	5	0,035 кг

282-1-163.84-АС1.И1-06.02.00

Каркас плоский (ИКР 44; ИКР 45)

Стадия	Лист	Листов
Р		1

ЦНИИЭП торгово-бытовых зданий и туристских комплексов

ГИП	Кий	
Н. контр.	Орехова	
Инженер	Ломова	
Ст. инж.	Катеринчук	

Согласовано:

Привязан

Инв. №

Инв. № подл. | Подпись и дата | Взам. инв. №

Привязан

Инв. №

ГИП	Кий		
Н. контр.	Орехова		
Инженер	Ломова		
Вед. инж.	Парфенова		

282-1-163.84-АС1.И1-06.02.00СБ

Каркас плоский (ИКР 44; ИКР 45)

Сборочный чертеж

Стадия	Масса	Масштаб
Р	см. табл.	

Лист | Листов 1

ЦНИИЭП торгово-бытовых зданий и туристских комплексов

Копировал | Формат А3

20561-03

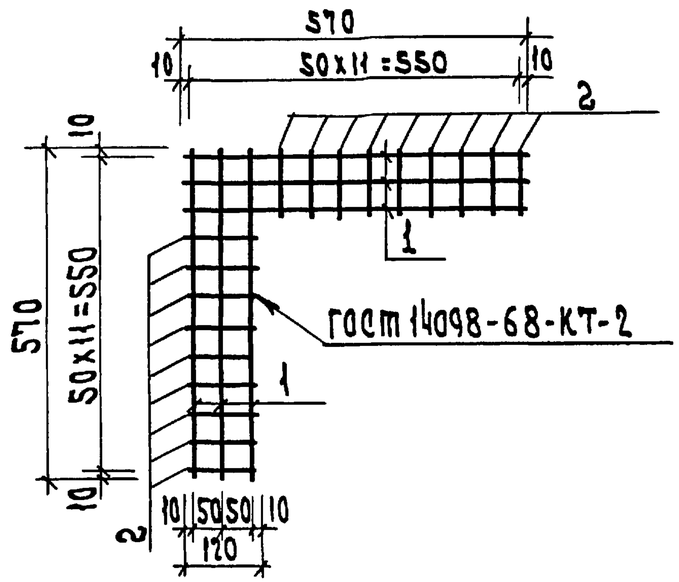

Формат	Зона	Поз.	Обозначение	Наименование	Кол.	Примечание
				Детали		
Б.4		1	282-1-163.84 -АС1.И1-06.03.01	ф4 ВрI ГОСТ 6727-80 ℓ=570	4	0.056 кг
Б.4		2	-01	ℓ=120	18	0.011 кг

Привязан

Инв. №

282-1-163.84 - АС1.И1-06.03.00

ГИП	Кий		
Н. контр.	Орехова		
Инжен.	Ломова		
Вед. инж.	Парфенова		

Сетка ИС29

Стадия	Масса	Масшт.
Р	0.422	1:10
Лист	Листов 1	

ЦНИИЭП торгово-бытовых зданий и туристских комплексов

Согласовано:

Инв. № подл. | Подп. и дата | Взам. инв. №

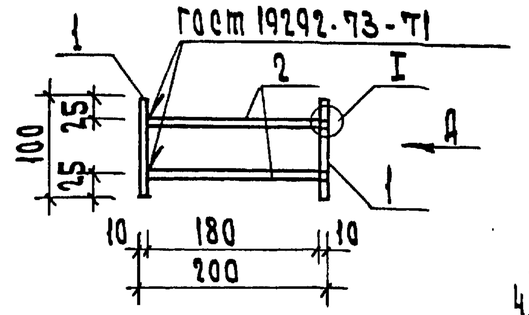

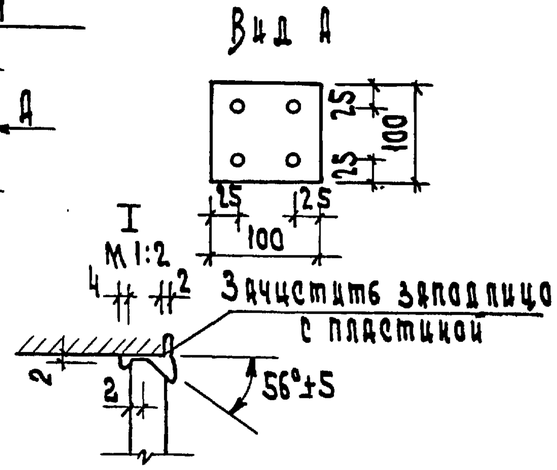

Формат	Зона	Поз.	Обозначение	Наименование	Кол.	Примечание
				Детали		
				Полоса 10 x 100 ГОСТ 103-76 / Ст3кп ГОСТ 535-79		
Б.4		1	282-1-163.84- АС1.И1-09.04.01	ℓ= 100	2	0.79 кг
Б.4		2	282-1-163.84- АС1.И1-09.04.02	ф12 АIII ГОСТ 5781-82 ℓ=180	4	0.16 кг

Сварку производить электродом Э42

Привязан

Инв. №

282-1-163.84 -АС1.И1-09.04.00

ГИП	Кий		
Н. контр.	Орехова		
Инжен.	Ломова		
Вед. инж.	Парфенова		

Изделие закладное 3Д 4

Стадия	Масса	Масшт.
Р	2.22	1:10
Лист	Листов 1	

ЦНИИЭП торгово-бытовых зданий и туристских комплексов

Согласовано

Инв. № подл. | Подп. и дата | Взам. инв. №

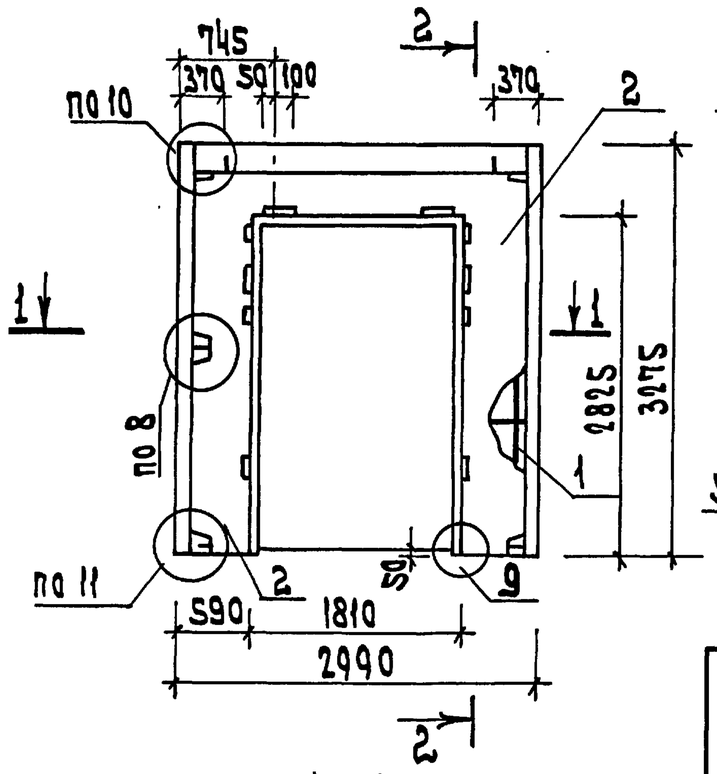

1 - 1

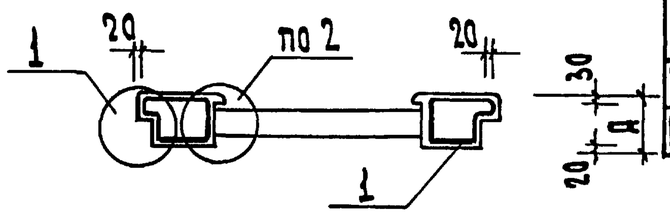

2 - 2

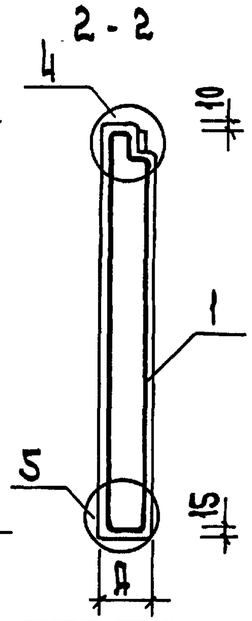

Формат	Зона	Поз.	Обозначение	Наименование	Кол. листов				Примечание
					282-1-163.84-АС1.ИЛ-07.00.00				
						01			
				Документация					
А3			1.090.1-1 2-1 0000ПЗ	Пояснительная записка					
А3			1.090.1-1 2-1 0000УО	Узлы 1; 2; 4; 5; 8; 9; 10; 11					
				Сборочные единицы					
ДЧ		1	282-1-163.84-АС1.ИЛ-07.01.00	Каркас ЦЧКПД30.3,5-2	1				
			-01	ЦЧКПД30.4,0-2		1			
				Материалы					
Б.Ч		2		Бетон легкий М75	1.64	1.87			$м^3$
				Раствор цем. М100	0.07	0.07			$м^3$

Ведомость расхода стали на элемент, кг

Марка элемента	Изделия арматурные											Изделия закладные								Всего	Общий расход
	Арматура класса											Прокат марки				Арматура класса					
	А I				А III				ВрI			ВСТ3кп2 ГОСТ535-79				А III					
	ГОСТ 5781-82				ГОСТ 5781-82				ГОСТ 6727-80			ГОСТ 103-76				ГОСТ 5781-82					
	ф8	ф10	ф12	Итого	ф6	ф8	ф12	Итого	ф4	ф5	Итого	-8х60	-8х150	-8х100	Итого	ф6	ф8	ф12	Итого		
ЦЧПСД30.33.3,5-П-2	2.15	1.73	6.50	10.38	6.20	17.80	5.20	29.20	3.10	5.57	8.67	0.70	1.27	9.46	11.43	0.20	1.81	8.80	10.81	22.24	70.49
ЦЧПСД30.33.4,0-П-2	2.15	1.73	6.50	10.38	6.20	17.80	5.20	29.20	3.67	5.70	9.37	0.70	1.27	9.46	11.43	0.20	1.81	8.80	10.86	22.24	71.19

Обозначение	Марка	А, мм	Масса ед, кг
282-1-163.84-АС1.ИЛ-07.00.00	ЦЧПСД30.33.3,5-П-2	350	1710
-01	ЦЧПСД30.33.4,0-П-2	400	1940

Привязан

Инв. N

ГИП	Кий	
Н.контр.	Зайцева	
Ст.инж.	Орехова	
Вед.инж.	Парфенова	

282-1-163.84 - АС1.ИЛ-07.00.00

Панель стеновая (ЦЧПСД 30.33.3,5-П-2 ЦЧПСД 30.33.4,0-П-2)

Стадия	Масса	Масшт.
Р	см табл.	1:50
Лист	Листов 1	

ЦНИИЭП торгово бытовых зданий и туристских комплексов

Инв. N подл. | Подп. и дата | Взам. инв. N

20561-03

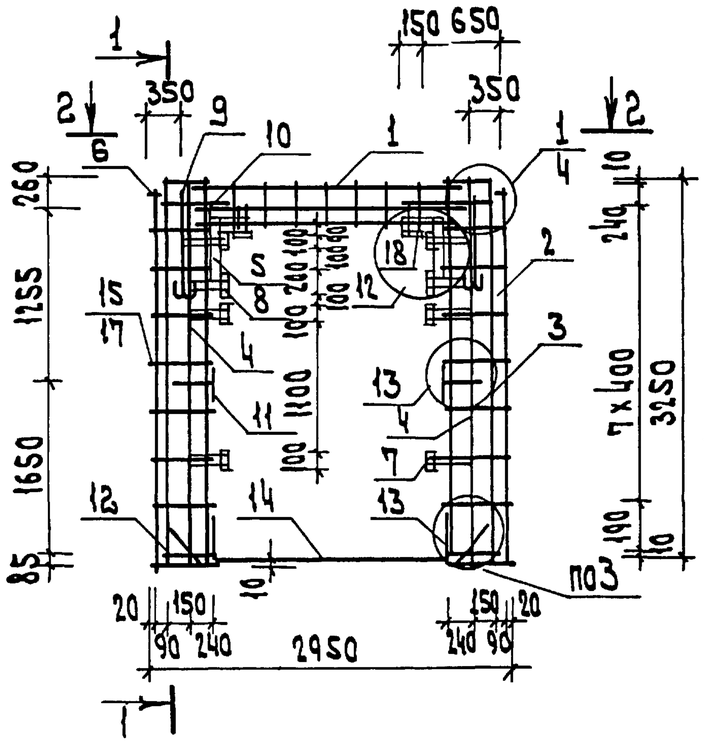

2 - 2

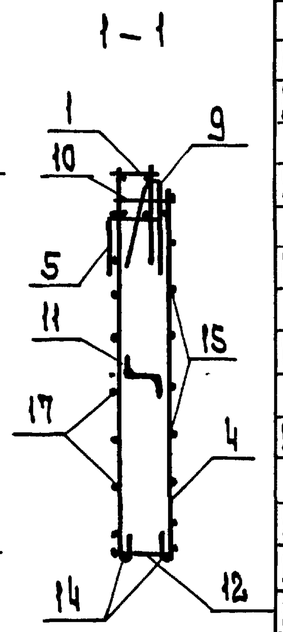

1 - 1

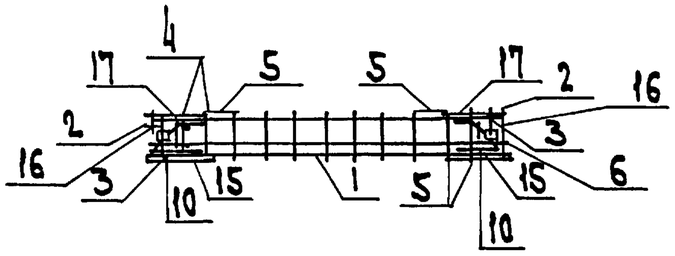

Обозначение	Марка	Масса ед., кг
282-1-163.84 ДСП.И1-07.01.00	ИЧКПД 30.3,5-2	70.49
-01	ИЧКПД 30.4,0-2	71.19

1. Поз. 7, 8 и 18 приварить к основному каркасу

Формат	Зона	Поз.	Обозначение	Наименование	Кол. на исп. -ДСП.И1-07.01.00				Примечание
						01			
				Документация					
А3			1.090.1-1 2-2 0000 ПЗ	Пояснительная записка					
А3			1.090.1-1 2-2 0000 УД	Узлы 1; 3; 12; 13					
				Сборочные единицы					
А3		1	1.090.1-1 2-3 0050-02	Каркас СКР3	1				
			-03	СКР4		1			
А3		2	0020	Каркас плоский КР20	2				
			-01	КР21		2			
А3		3	0010-02	КР3	2				
			-03	КР4		2			
А3		4	-11	КР12	4				
			-12	КР13		4			
А3		5	0030-28	Сетка С29	2	2			
А3		6	0040	Изделие закладное МН1	2	2			
А4		7	282-1-163.84ДСП.И1-07.03.00	ЗД1	2	2			
А4		8	-07.02.00	ЗД2	2	2			
А4		18	-01	ЗД3	6	6			
				Детали					
				ГОСТ 5781-82					
А3		9	1.090.1-1 2-3 0001-01	Петля строповочная СП2	2	2			
А3		10	-00	Стержень гнутый Д1	2	2			
А3		11	-07	Д2	2	2			
А3		12	-08	Д3	1	1			
А3		13	-09	Д4	1	1			
Б.4		14	ДСП.И1-07.01.01	ГОСТ 5781-82 ф8АI L=2700	2	2			1.065кг
Б.4		15	ДСП.И1-07.01.02	ГОСТ 6727-80 ф5ВрI L=410	22	22			0.064кг
Б.4		16	-01	L=580	20	20			0.090кг
Б.4		17	-02	L=130	10	10			0.018кг

Согласовано:

Инв. N подл. | Подп. и дата | Взам. инв. N

Привязан

Инв. N

ГИП	Клей	
Н.конт.	Зайцева	
Ст.инж.	Орехова	
Вед.инж.	Парфенова	

282-1-163.84 ДСП.И1-07.01.00

Каркас пространственный (ИЧКПД 30.3,5-2, ИЧКПД 30.4,0-2)

Стадия	Масса	Масштаб
Р	см табл.	
Лист	Листов 1	

ЦНИИЭП торгово-бытовых зданий и туристских комплексов

20561-03

Согласовано:

Инв. N подл.	Подп. и дата	Взам. инв. N

Ал. III

Формат	Зона	Поз.	Обозначение	Наименование	Кол. на исп. 01							Примечание
					ДС1.И1-07.02.00							
				Документация								
ДЧ			282-1-163.84-ДС1.И1-07.02.00 СБ	Сборочный чертеж								
				Сборочные единицы								
				Полоса 8×100 ГОСТ 103-76 / Ст3кп ГОСТ 535-79								
Б.Ч		1	282-1-163.84-ДС1.И1-07.02.01	ℓ=150	1							0.94 кг
			-01	ℓ=200		1						1.26 кг
Б.Ч		2	282-1-163.84-ДС1.И1-07.02.02	Ф12АIII ГОСТ 5781-82 ℓ=250	3	3						0.22 кг
Б.Ч		3	-01	ℓ=450	1							0.40 кг
			-02	ℓ=500		1						0.45 кг

Привязан

Инв. N

ГИП	Кий		
Н. контр.	Орехова		
Инженер	Помова		
Зав. инж.	Парфенова		

282-1-163.84-ДС1.И1-07.02.00

Изделие закладное (ЗД2; ЗД3)

Стадия	Лист	Листов
Р		1

ЦНИИЭП торгово-бытовых зданий и туристских комплексов

Согласовано:

Инв. N подл. | Подп. и дата | Взам. инв. N

Сварку производить электродом Э42.

Привязан

Инв. N

282-1-163.84-ДС1.И1-07.02.00 СБ

Изделие закладное (ЗД2; ЗД3) Сборочный чертеж

Стадия	Масса	Масшт.
Р	см табл.	

Лист	Листов
	1

ЦНИИЭП торгово-бытовых зданий и туристских комплексов

Обозначение	Марка	Размеры, мм А	Б	С	Д	Масса ед. кг
ДС1.И1-07.02.00	ЗД2	150	150	50	25	2.00
-01	ЗД3	200	150	70	30	2.37

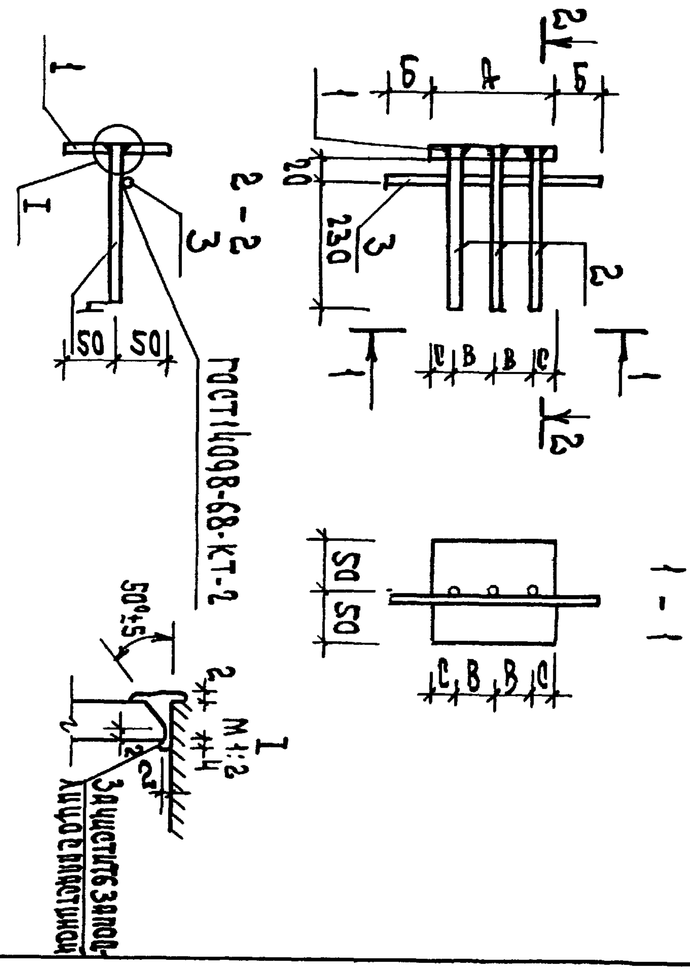

14

20561-03

Ал. III

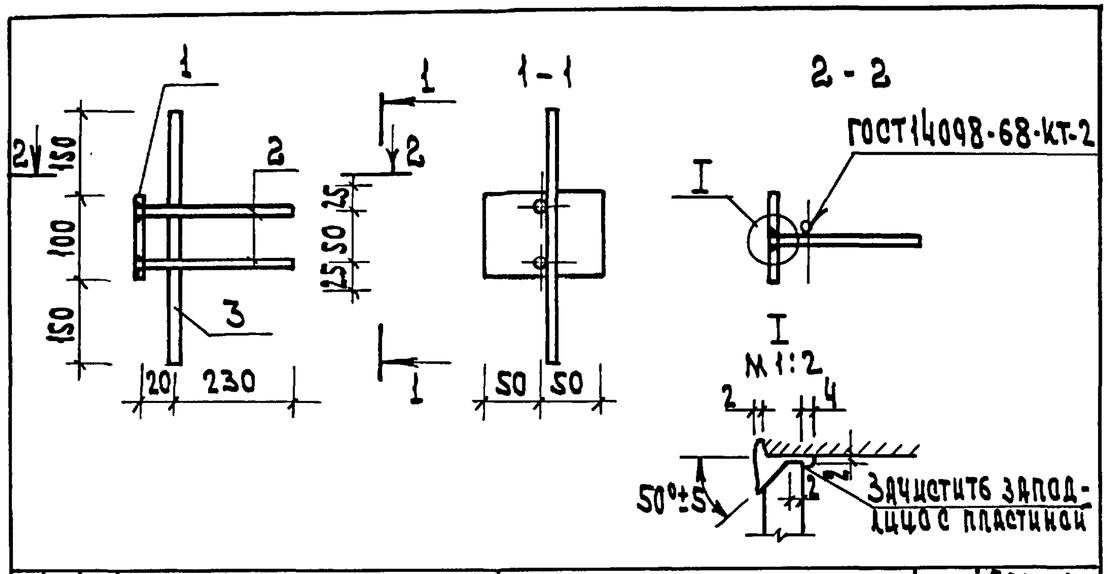

Формат	Зона	Поз.	Обозначение	Наименование	Кол.	Примечание
				Детали		
				Полоса 8×100 ГОСТ 103-76 / Ст.3кп ГОСТ 535-79		
Б.4		1	282-1-163.84АС1.И1-07.03.01	ℓ=100	1	0.63кг
Б.4		2	282-1-163.84АС1.И1-07.03.02	⌀8АIII ГОСТ5781-82 ℓ=250	2	0.12 кг
Б.4		3	-01	ℓ=400	1	0.16 кг

Сварку производить электродом Э42

Привязан

Инв. N

282-1-163.84-АС1.И1-07.03.00

Изделие закладное ЗД 1

Стадия	Масса	Масшт.
Р	1.03	1:10

Лист | Листов 1

ЦНИИЭП торгово-бытовых зданий и туристских комплексов

ГИП Кий
Н.контр. Орехова
Инжен. Ломова
Вед.инж. Парфенова

Согласовано:

Взам. инв. N | Подп. и дата | Инв. N подл.

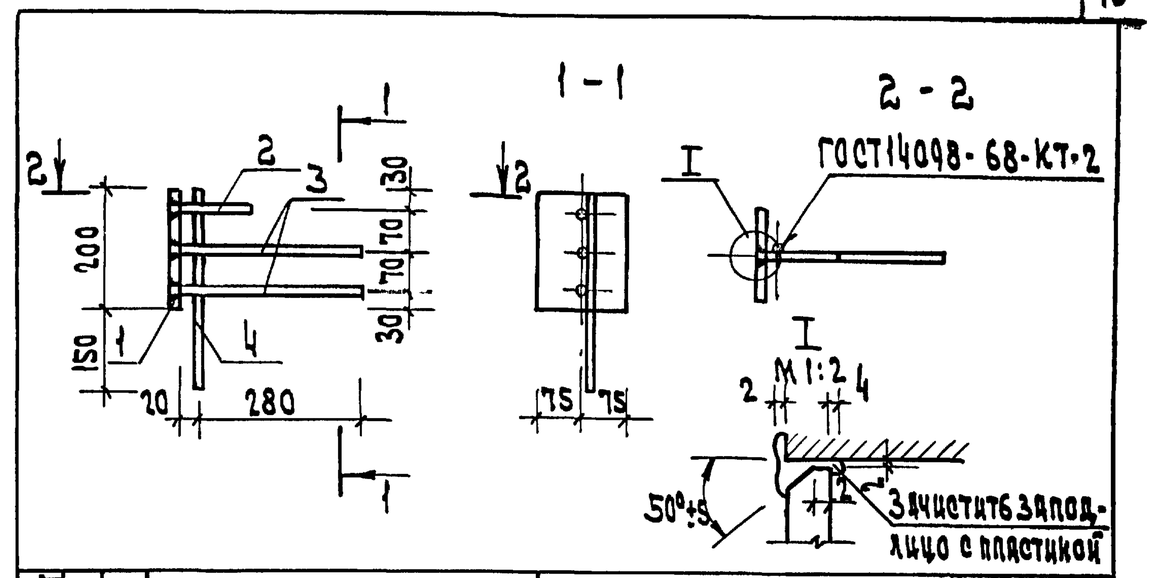

Формат	Зона	Поз.	Обозначение	Наименование	Кол.	Примечание
				Детали		
				Полоса 8×150 ГОСТ 103-76 / Ст.3кп ГОСТ 535-79		
Б.4		1	282-1-163.84АС1.И1-08.00.01	ℓ=200	1	1.88кг
Б.4		3	282-1-163.84АС1.И1-08.00.02	⌀8АIII ГОСТ5781-82 ℓ=300	2	0.12кг
Б.4		2	-01	ℓ=120	1	0.05кг
Б.4		4	-02	ℓ=350	1	0.14кг

Сварку производить электродом Э42

Привязан

Инв. N

282-1-163.84-АС1.И1-08.00.00

Изделие закладное ЗД 5

Стадия	Масса	Масшт.
Р	2.31	1:10

Лист | Листов 1

ЦНИИЭП торгово-бытовых зданий и туристских комплексов

ГИП Кий
Н.контр. Орехова
Инжен. Ломова
Вед.инж. Парфенова

Согласовано:

Взам. инв. N | Подп. и дата | Инв. N подл.

20561-03

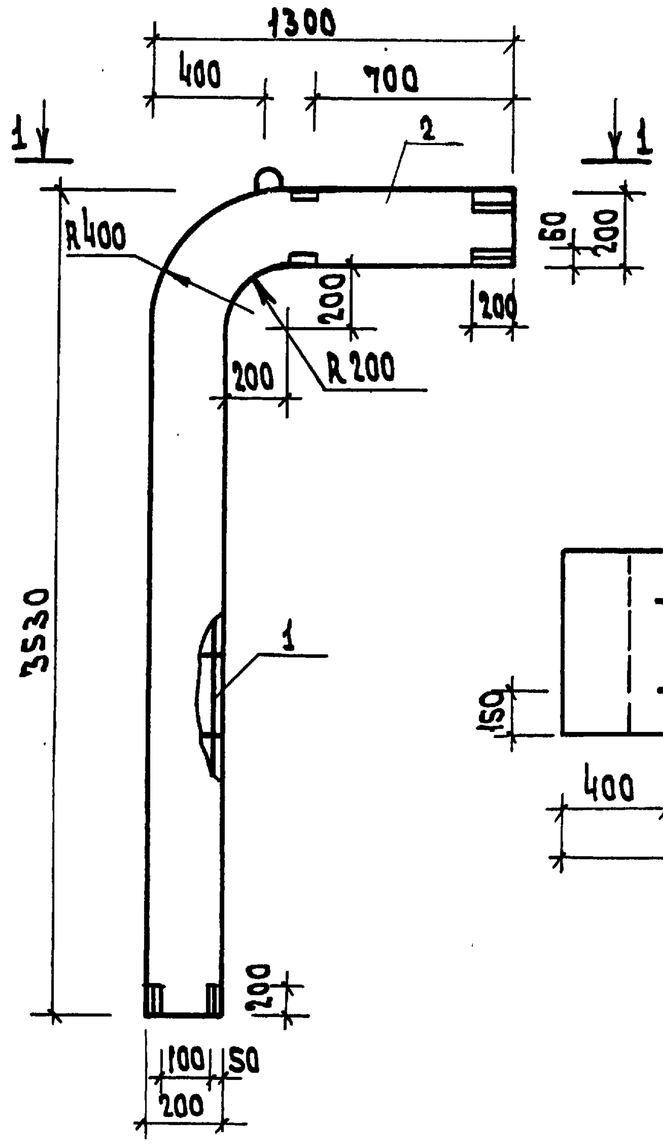

1 - 1

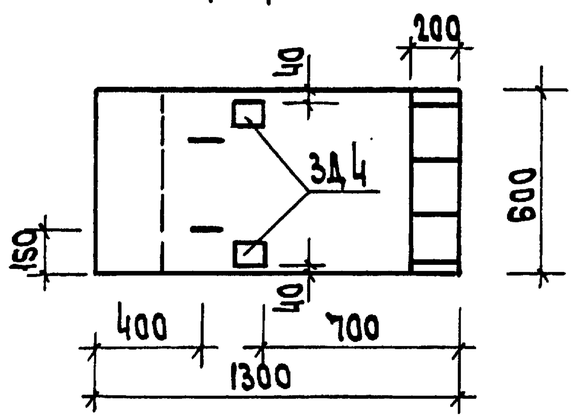

Формат	Зона	Поз.	Обозначение	Наименование	Кол	Примечание
				Документация		
			1.090-1. 5-6 0000 УП	Узлы		
				Сборочные единицы		
А3		1	282-1-163.84-АС1.И1-09.01.00	Каркас пр. КП1	1	
				Материалы		
		2		Бетон марки М300 $м^3$	0.56	

Ведомость расхода стали на один элемент

Изделия арматурные								Изделия закладные						Всего
Арматура класса								Ар-ра класса			Прокат марки			
АI				АIII				АIII			ВСт.3 КП2			
ГОСТ 5781-82				ГОСТ 5781-82				ГОСТ 5781-82			ГОСТ 103-76			
ф12	ф10		Итого	ф20	ф12		Итого	ф12		Итого	-10х100		Итого	
2.30	35.72		38.02	94.44	1.12		95.56	1.28		1.28	3.16		3.16	138.02

Привязан

Инв. N

ГИП	Кий		
Н.контр.	Орехова		
Ст.инж.	Парина		
Вед.инж.	Перфенова		

282-1-163.84-АС1.И1-09.00.00

Элемент входа
ЭВ 13.35.0,6

Стадия	Масса	Масшт.
Р	1.54т	1:25
Лист	Листов 1	

ЦНИИЭП торгово-бытовых зданий и туристских комплексов

Взам. инв. N | Подп. и дата | Инв. N подл.

Ал. III

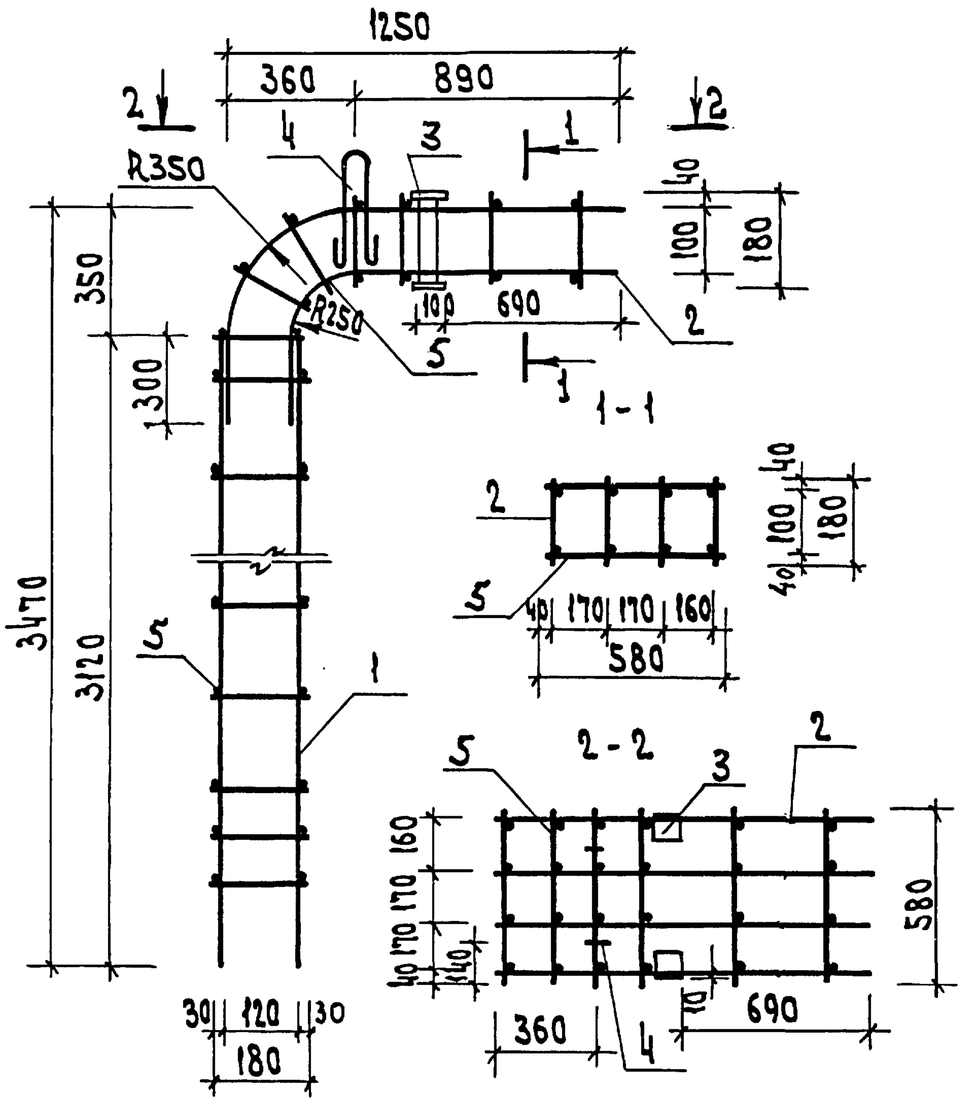

Формат	Зона	Поз.	Обозначение	Наименование	Кол	Примечание
				Сборочные единицы		
А3		1	282-1-163.84-АС1.И1-09.02.00	Каркас плоский КР1	4	
А3		2	282-1-163.84-АС1.И1-09.03.00	КР 2	4	
А4		3	282-1-163.84-АС1.И1-09.04.00	Изделие закладное ЗД4	2	
				Детали		
А3		4	1.090-1.5.7.0040-12	Петля строповочная СП1	2	
Б.4		5	282-1-163.84-АС1.И1-09.01.01	⌀10АI ГОСТ5781-82, ℓ=580	68	0.37 кг

Согласовано:

Взам. инв. N

Подп. и дата

Инв. N подл.

Привязан

Инв. N

ГИП	Кий		
Н. конт.	Орехова		
Ст. инж.	Ларцка		
Вед. инж.	Парфенова		

282-1-163.84-АС1.И1-09.01.00

Каркас пространственный КП1

Стадия	Масса	Масшт.
Р	138.02	1:25

Лист | Листов 1

ЦНИИЭП торгово-бытовых зданий и туристских комплексов

2056/-03

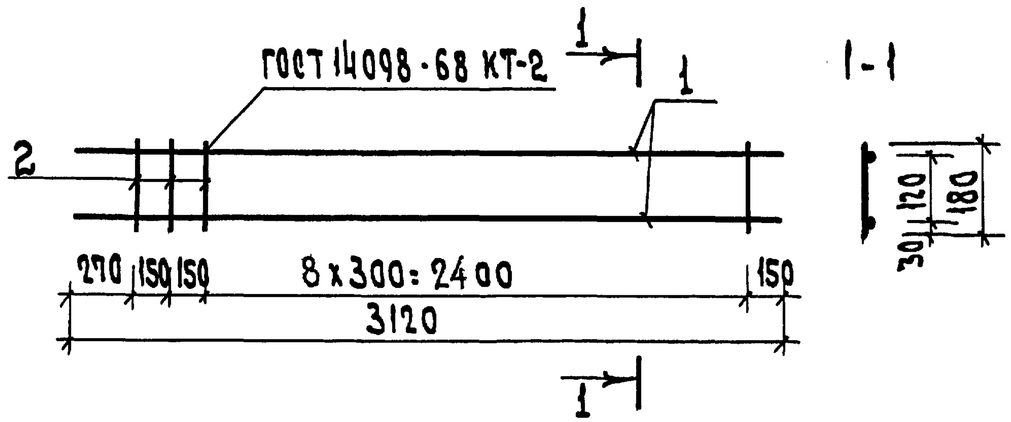

Формат	Зона	Поз.	Обозначение	Наименование	Кол.	Примечание
				Детали		
				ГОСТ 5781-82		
Б.4		1	282-1-164.84-АС1.И1-09.02.01	Ст.отд. ф20 А III, ℓ=3120	2	7.71 кг
Б.4		2	-01	ф10 А I, ℓ=180	11	0.11 кг

Привязан

Инв.N

282-1-163. 84-АС1.И1-09.02.00

Каркас плоский КР1

Стадия	Масса	Масшт.
Р	16.63	1:25

Лист | Листов 1

ЦНИИЭП торгово-бытовых зданий и туристских комплексов

ГИП	Кий	
Н.контр.	Орехова	
Ст.инж.	Ларина	
Вед.инж.	Парфенова	

Инв.N подл. | Подп. и дата | Взам.инв.N

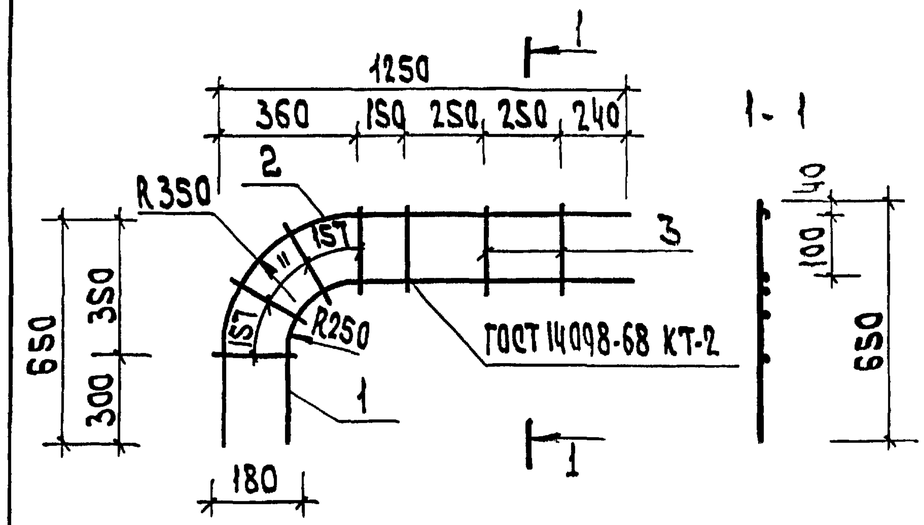

Формат	Зона	Поз.	Обозначение	Наименование	Кол.	Примечание
				Детали		
				ГОСТ 5781-82		
Б.4		1	282-1-164-84-АС1.И1-09.03.01	Ст.отд. ф20 А III, ℓ=1585	1	3.89 кг
Б.4		2	-01	ℓ=1740	1	4.30 кг
Б.4		3	-02	ф10 А I, ℓ=180	7	0.11 кг

Согласовано

Привязан

Инв.N

282-1-163.84-АС1.И1-09.03.00

Каркас плоский КР2

Стадия	Масса	Масшт.
Р	8.96	1:25

Лист | Листов 1

ЦНИИЭП торгово-бытовых зданий и туристских комплексов

ГИП	Кий	
Н.контр.	Орехова	
Ст.инж.	Ларина	
Вед.инж.	Парфенова	

Инв.N подл. | Подп. и дата | Взам.инв.N

Ал. III

ПСП 30.10.2,6-П-А

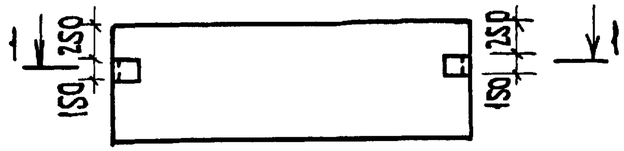

1-1

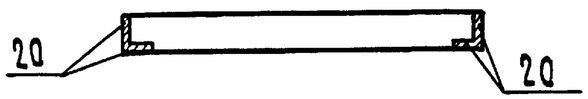

1ПСП 33.10.2,6-П-А
2ПСП 33.10.2,6-П-А

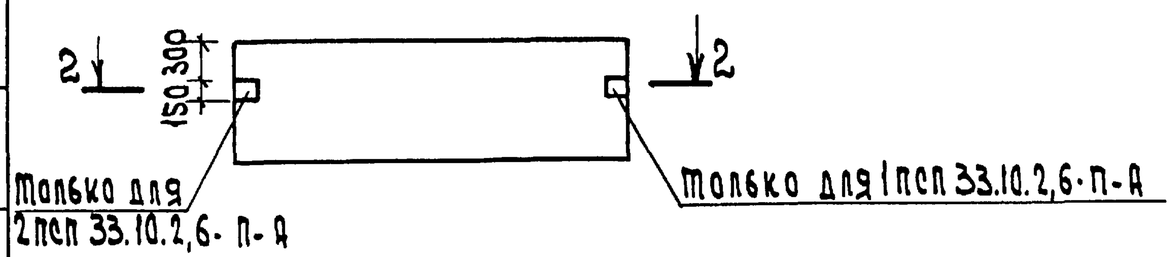

2-2

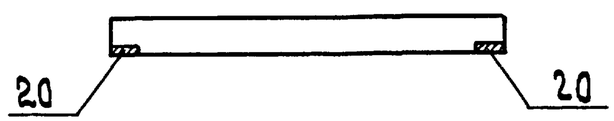

Формат	Зона	Поз	Обозначение	Наименование	Кол. на испол.						Примечание
						01	02	03	04	05	
				Документация							
А3			1.090.1-1 2-1 0000ПЗ	Пояснительная записка	X	X	X	X	X	X	
				Сборочные единицы							
А3			1.090.1-1 2-1 8000-02	ПСП30.10.2,6-П	X						
			-03	ПСП30.10.3,1-П		X					
			-10	1ПСП 33.10.2,6-П			X				
			-11	1ПСП 33.10.3,1-П				X			
			-22	2ПСП 33.10.2,6-П					X		
			-23	2ПСП33.10.3,1-П						X	
А4		20	282-1-163.84-АС1.И1-08.00.00	Изделие закладное ЗД5	4	4	1	1	1	1	

Ведомость расхода стали на дополнительные закладные изделия, кг

Марка элемента	Изделия закладные						Всего
	Ар-ра класса А III			Прокат марки Ст.3 ГОСТ 535-79			
	ГОСТ 5781-82			ГОСТ 103-76			
	ф8		Итого	-8х150		Итого	
ПСП 30.10.2,6-П-А	1.72		1.72	7.52		7.52	9.24
ПСП 30.10.3,1-П-А	1.72		1.72	7.52		7.52	9.24
1ПСП 33.10.2,6-П-А	0.43		0.43	1.88		1.88	2.31
1ПСП 33.10.3,1-П-А	0.43		0.43	1.88		1.88	2.31
2ПСП 33.10.2,6-П-А	0.43		0.43	1.88		1.88	2.31
2ПСП 33.10.3,1-П-А	0.43		0.43	1.88		1.88	2.31

1. Вид панели дан с наружной стороны
2. Поз. 20 приварить к пространственному каркасу панели.

Обозначение	Марка	Масса ед. кг
282-1-163.84-АС1.И1-10.00.00	ПСП30.10.2,6-П-А	780
-01	ПСП30.10.3,1-П-А	930
-02	1ПСП 33.10.2,6-П-А	850
-03	1ПСП 33.10.3,1-П-А	1030
-04	2ПСП 33.10.2,6-П-А	850
-05	2ПСП33.10.31-П-А	1030

Привязан

Инв. N

Согласовано:

Инв. N подл. | Подп. и дата | Взам. инв. N

Гл. инж. м	Линецкий	
Н. контр.	Орехова	
ГИП	Кац	
Ст. инж.	Митина	
Вед. инж.	Парфенова	

282-1-163.84-АС1.И1-10.00.00

Панель стеновая (ПСП30.10.2,6-П-А, ПСП30.10.3,1-П-А, 1ПСП 33.10.2,6-П-А; 1ПСП33.10.3,1-П-А, 2ПСП 33.10.2,6-П-А; 2ПСП 33.10.3,1-П-А)

Стадия	Масса	Масшт.
Р		
Лист	Листов 1	

ЦНИИЭП торгово-бытовых зданий и туристских комплексов

20561-03

Формат	Зона	Поз.	Обозначение	Наименование	Кол. на испол. АС1.И1-11.00.00																	Примечание
						01	02	03	04	05	06	07	08	09	10	11	12	13	14	15	16	
				Документация																		
А3				Сборочный чертеж																		
				Сборочные единицы																		
				Панель перекрытия																		
А3			1.090.1-1 5-3	ПР60.15-6АтУт	1	1	1	1	1	1	1	1	1									
				ПР60.15-8АтУт										1	1	1	1	1	1	1	1	
А4		1	282-1-163.84-АС1.И1-11.01.00	Сетка С1	2	3	3	2	2	2	1	1	3	1	1	1	1	2	1	3	2	
				Детали																		
Б.ч		2		Стержень отдельный ф6АIII, ГОСТ5781-82, ℓ=800	1			1	1	1	2	1		1	1	1	1	1	2		1	0.180кг

Инв. N подл. | Подп. и дата | Взам. инв. N

Привязан

Инв. N

ГИП	Кий	
Н.контр.	Орехова	
Ст.инж.	Парина	
ГИП	Кий	

282-1-163.84-АС1.И1-11.00.00

Панель перекрытия /ПР60.15-..... /

Стадия	Лист	Листов
Р		1

ЦНИИЭП торгово-бытовых зданий и туристских комплексов

20561-03

Ал. III

ПР 60. 15 - 6 Ат V т - А 10
/ П17 - 1 /

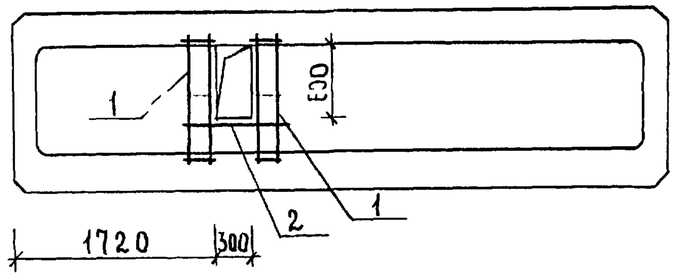

ПР 60. 15-6 Ат V т-Б 10, ПР 60. 15-6 Ат V т-В-10
/ П17 - 2, П17-3 /

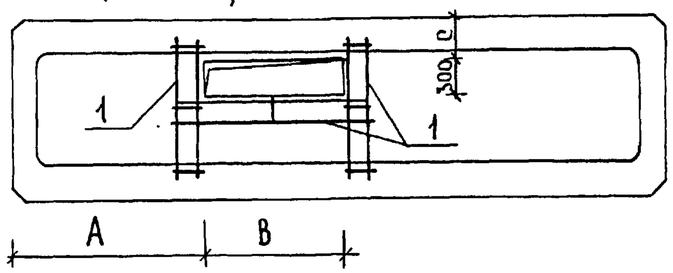

Пр 60. 15 - 6 Ат V т-Г10, ПР 60.15 - 6 Ат V т-Д 10
/П17-4, П17-5 /

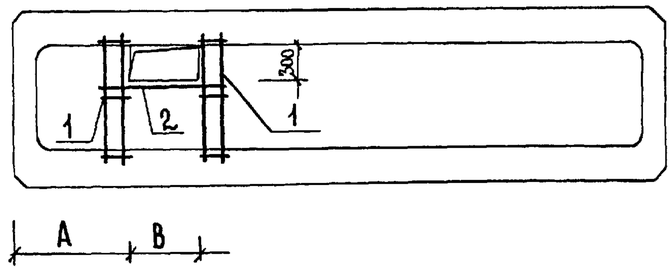

Обозначение	Наименование	Масса кг	Размеры, мм			Примечание
			A	B	C	
282-1-163.84-АС1.И.1-11.00.00	ПР 60.15 - 6 Ат V т - А 10	2599				
-01	- Б 10	2600	2600	1200	310	
-02	- В 10	2600	1600	1200	390	
-03	- Г 10	2599	1000	600		
-04	- Д 10	2599	1340	700		
-05	- Е 10	2599				
-06	- Ж 10	2597				
-07	- И 10	2597				
-08	- К 10	2600				
-09	ПР 60.15 - 8 Ат V т - А 10	2597				
-10	- Б 10	2597				
-11	- В 10	2597				
-12	- Г 10	2597				
-13	- Д 10	2599				
-14	- Е 10	2597				
-15	- Ж 10	2600				
-16	- И 10	2599				

Согласовано:

Взам. инв. №

Подпись и дата

Инв. № подл.

Привязан

Инв. №

Рук. маст	Сосенко	
Н. контр.	Орехова	
ГИП	Кий	
Ст. инж.	Ларина	
ГИП	Кий	

282-1-163.84-АС1.И1- 11.00.00 СБ

Панель перекрытия
/ПР 60. 15-... /
Сборочный чертеж.

Стадия	Масса	Масштаб
Р	см. табл.	
Лист 1	Листов 3	

ЦНИИЭП торгово-бытовых зданий и туристских комплексов

20561-03

АА. III

ПР 60.15-6АтV̄т-Е10
/П17-6/

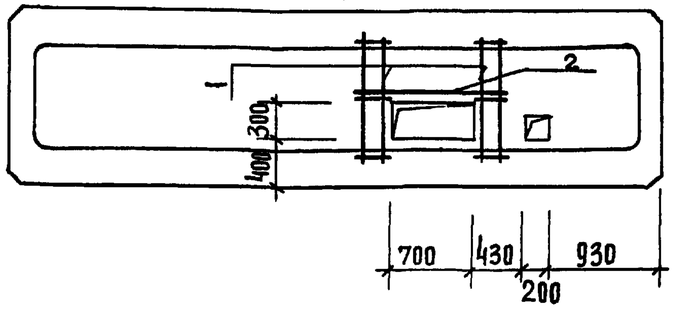

ПР 60.15-8АтV̄т-Е10,
ПР 60.15-6АтV̄т-Ж10
/П17-7, П19-6/

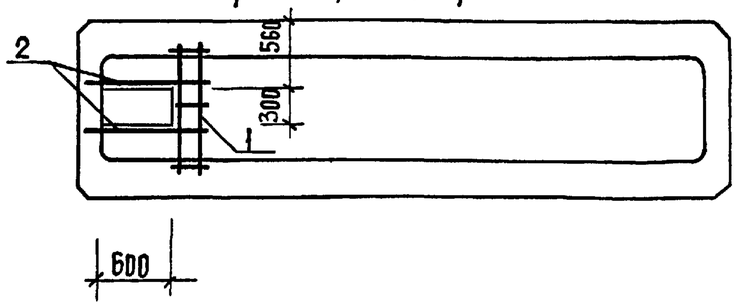

ПР 60.15-6АтV̄т-И10,
ПР 60.15-8АтV̄т-В10
/П17-8, П19-3/

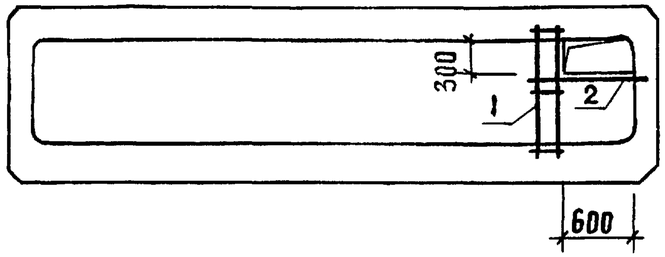

ПР 60.15-6АтV̄т-К10
/П17-9/

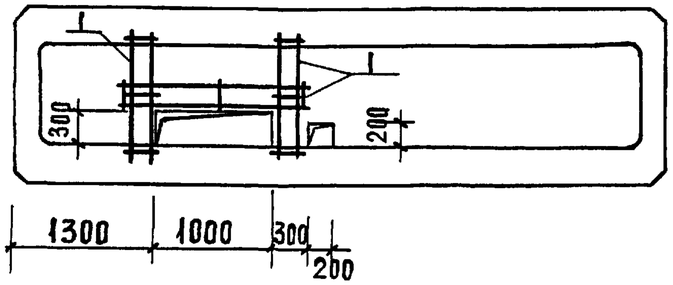

ПР 60.15-8АтV̄т-А10
/П19-1/

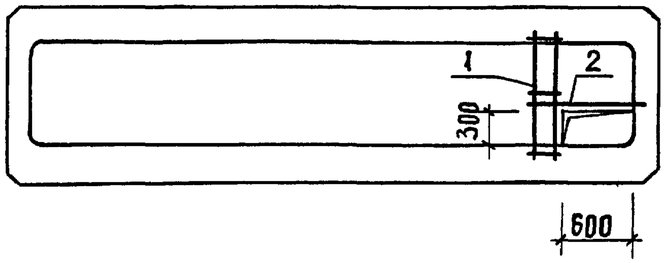

ПР 60.15-8АтV̄т-Б10,
ПР 60.15-8АтV̄т-Г10
/П19-2, П19-4/

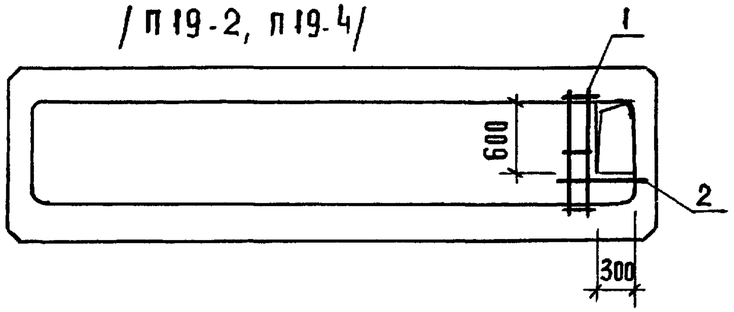

ПР 60.15-8АтV̄т-Д10
/П19-5/

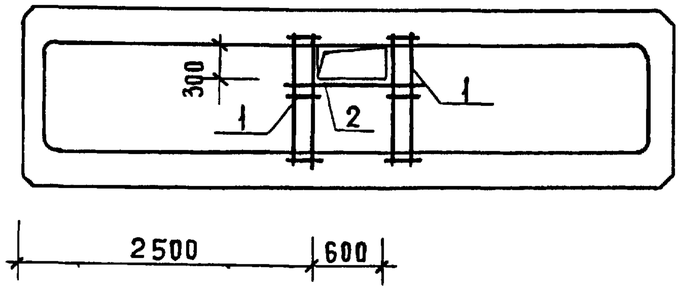

ПР 60.15-8АтV̄т-Ж10
/П19-7/

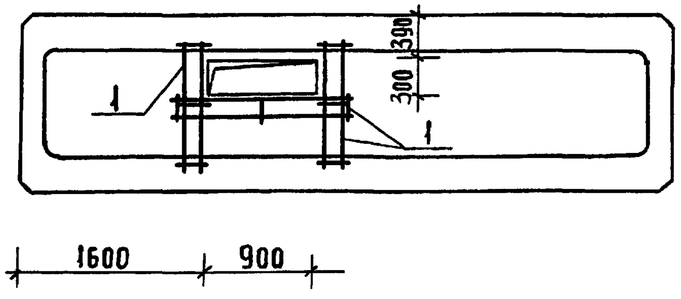

ПР 60.15-8АтV̄т-И10
/П19-8/

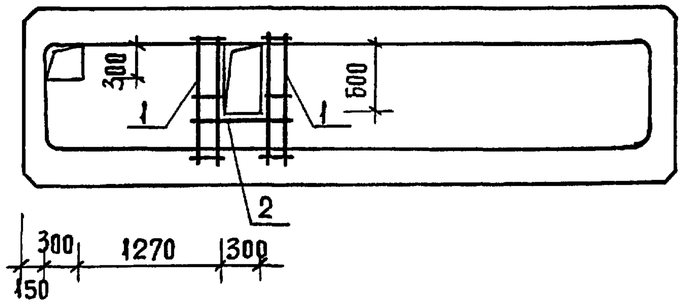

СОГЛАСОВАНО:

Инв. № подл. | Подпись и дата | Взам. инв. №

ПРИВЯЗАН			
ИНВ. №			

282-1-163.84-АС1.И.1-И.00.00СБ

Лист 2

Копировал

Формат А3

20561-03

Ал. III

Ведомость расхода стали на дополнительные арматурные изделия, кг

Марка элемента	Изделия арматурные					
	Арматура класса					Всего
	A III ГОСТ 5781-82			A I ГОСТ 5781-82		
	ф6	ф10	итого	ф6	итого	
ПРБО.15-6АтV-А10	0.18	3.48	3.66	0.12	0.12	3.78
-Б10		5.22	5.22	0.18	0.18	5.40
-В10		5.22	5.22	0.18	0.18	5.40
-Г10	0.18	3.48	3.66	0.12	0.12	3.78
-Д10	0.18	3.48	3.66	0.12	0.12	3.78
-Е10	0.18	3.48	3.66	0.12	0.12	3.78
-Ж10	0.36	1.74	2.10	0.06	0.06	2.16
-И10	0.18	1.74	1.92	0.06	0.06	1.98
-К10		5.22	5.22	0.18	0.18	5.40

Марка элемента	Изделия арматурные					
	Арматура класса					Всего
	A III ГОСТ 5781-82			A I ГОСТ 5781-82		
	ф6	ф10	итого	ф6	итого	
ПРБО.15-8АтV-А10	0.18	1.74	1.92	0.06	0.06	1.98
-Б10	0.18	1.74	1.92	0.06	0.06	1.98
-В10	0.18	1.74	1.92	0.06	0.06	1.98
-Г10	0.18	1.74	1.92	0.06	0.06	1.98
-Д10	0.18	3.48	3.66	0.12	0.12	3.78
-Е10	0.36	1.74	2.10	0.06	0.06	2.16
-Ж10		5.22	5.22	0.18	0.18	5.40
-И10	0.18	3.48	3.66	0.12	0.12	3.78

Согласовано:

Взам. инв. №

Инв. N подл. | Подп.

Привязан

Инв. №

20561-03

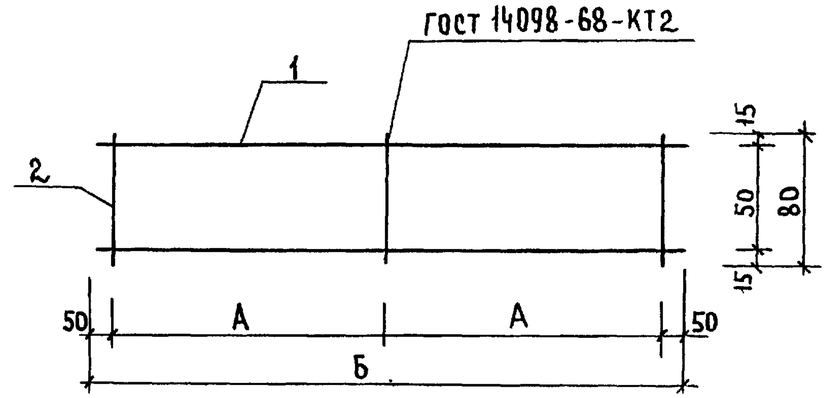

Обозначение	Марка	Размеры, мм А	Размеры, мм Б	Масса ед. кг	Примечание
АС1.И1-11.01.00	С1	650	1400	1.80	
-01	С2	850	1800	2.29	

Ал. III

Обозначение	Наименование	Кол. на исп. 01	Кол. на исп. АС1.И1-11.01.00	Примечание
	Документация			
282-1-163.84-АС1.И1-11.01.00СБ	Сборочный чертеж			
	Сборочные единицы			
282-1-163.84 АС1.И1-11.01.01	Ф10А III ГОСТ 5781-82 ℓ=1400	2		0.87 кг
-01	ℓ=1800		2	1.116 кг
282-1-163.84АС1.И1-11.01.02	Ф6АI ГОСТ 5781-82 ℓ=80	3	3	0.02 кг

Инв. № подл.	Подпись и дата	Взам. инв. №

Согласовано:

Формат	Зона	Поз.	Обозначение	Наименование	Кол.
А4			282-1-163.84-АС1.И1-11.01.00СБ	Сборочный чертеж	
Б4		1	282-1-163.84 АС1.И1-11.01.01	Ф10А III ГОСТ 5781-82 ℓ=1400	2
Б4		2	282-1-163.84АС1.И1-11.01.02	Ф6АI ГОСТ 5781-82 ℓ=80	3

282-1-163.84-АС1.И1-11.01.00

Сетка (С1; С2)

Стадия	Лист	Листов

ЦНИИЭП торгово-бытовых зданий и туристских комплексов

ГИП	Кий	
Н.контр.	Орехова	
Ст. инж.	Ларина	
Вед. инж.	Парфенова	

Привязан

Инв. №

Согласовано:

Инв. № подл. | Подпись и дата | Взам. инв. №

Привязан

Инв. №

282-1-163.84-АС1.И1-11.01.00 СБ

Сетка (С1, С2)
Сборочный чертеж

Стадия	Масса	Масштаб
Р	СМ ТАБЛ.	
Лист	Листов	

ГИП	Кий	
Н.контр.	Орехова	
Ст. инж.	Ларина	
Вед. инж.	Парфенова	

ЦНИИЭП торгово-бытовых зданий и туристских комплексов

20561-03

Ал. III

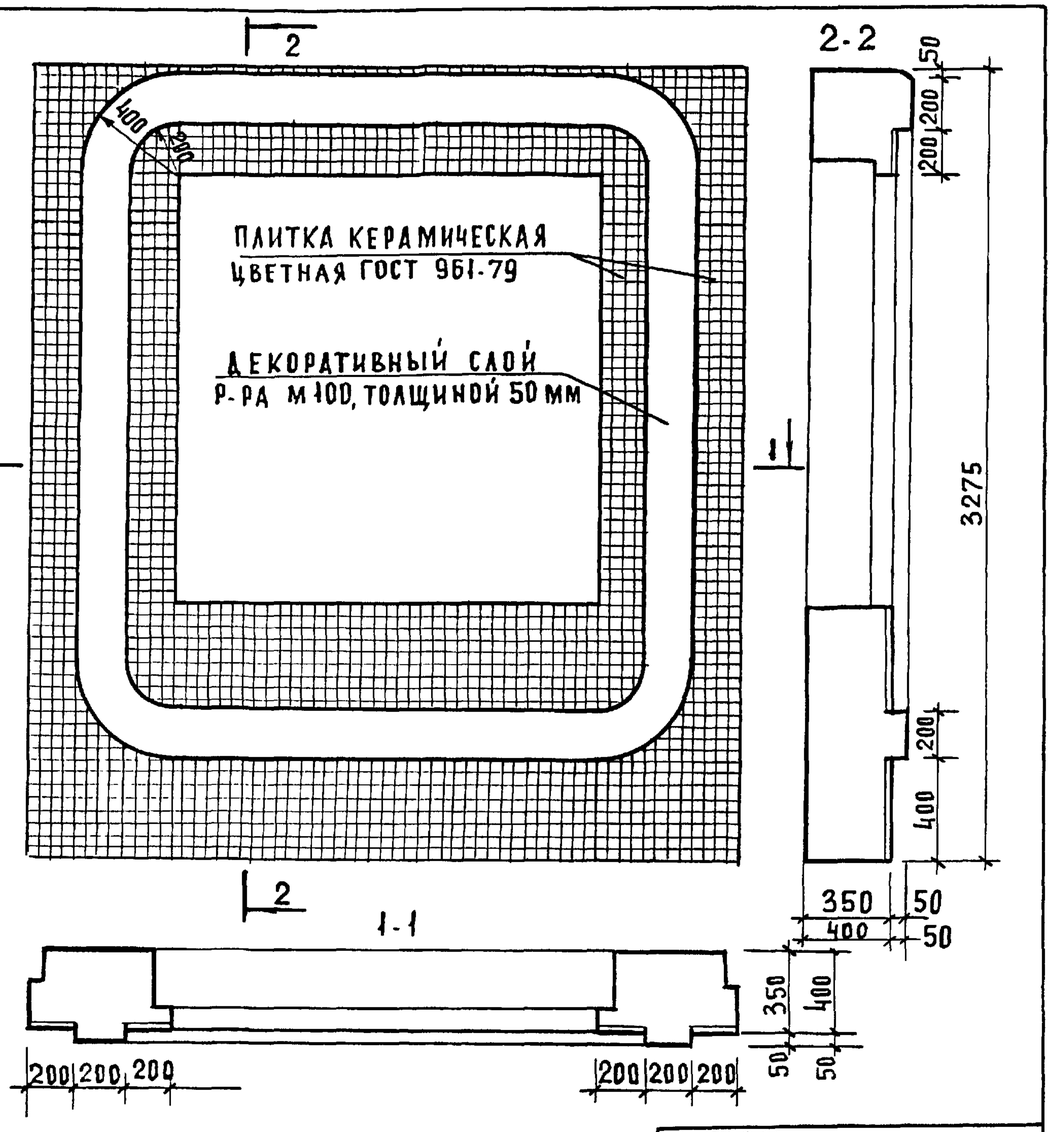

ЦВЕТ КЕРАМИЧЕСКОЙ ГЛАЗУРОВАННОЙ ПЛИТКИ СОГЛАСОВЫВАЕТСЯ С АВТОРОМ ПРОЕКТА.

ПРИВЯЗАН:

ИНВ. №:

СОГЛАСОВАНО

ВЗАМ. ИНВ. № | ПОДПИСЬ И ДАТА | ИНВ. № ПОДЛ.

ГИП	Кий	
Н. КОНТР	ПАРФЕНОВА	
ГАП	АНДРАШНИКОВ	
ВЕД. АРХ	НЕСТЕРЕНКО	
ГАП	АНДРАШНИКОВ	

282-1-163.84-АС1. И1-12.00.00

ОТДЕЛКА ПАНЕЛИ
(4ПСО 30.33.3,5-П-1-Б;
4ПСО 30.33.4,0-П-1-Б)

СТАДИЯ	МАССА	МАСШТАБ
Р		1:20
ЛИСТ	ЛИСТОВ	

ЦНИИЭП ТОРГОВО-БЫТОВЫХ ЗДАНИЙ И ТУРИСТСКИХ КОМПЛЕКСОВ

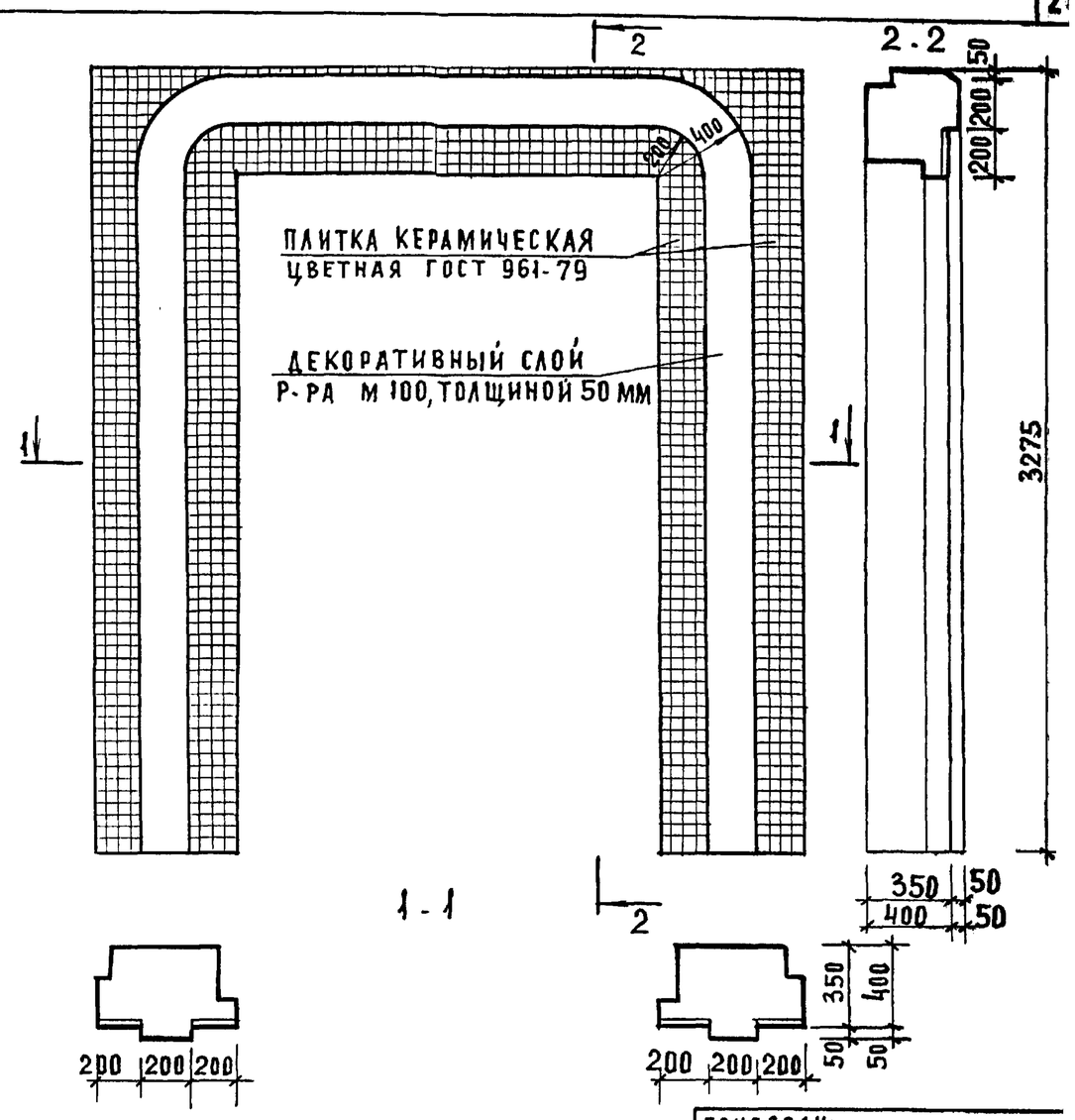

ЦВЕТ КЕРАМИЧЕСКОЙ ГЛАЗУРОВАННОЙ ПЛИТКИ СОГЛАСОВЫВАЕТСЯ С АВТОРОМ ПРОЕКТА

ПРИВЯЗАН:

ИНВ. №:

СОГЛАСОВАНО:

ВЗАМ. ИНВ. № | ПОДПИСЬ И ДАТА | ИНВ. № ПОДЛ.

ГИП	Кий	
Н. КОНТР.	ПАРФЕНОВА	
ГАП	АНДРАШНИКОВ	
ВЕД. АРХ.	НЕСТЕРЕНКО	
ГАП	АНДРАШНИКОВ	

282-1-163.84-АС1. И1-13.00.00

ОТДЕЛКА ПАНЕЛИ
(И4 ПСД 30.33.3,5-П-2
И4 ПСД 30.33.4,0-П-2)

СТАДИЯ	МАССА	МАСШТАБ
Р		1:20
ЛИСТ	ЛИСТОВ	

ЦНИИЭП ТОРГОВО-БЫТОВЫХ ЗДАНИЙ И ТУРИСТСКИХ КОМПЛЕКСОВ

КОПИРОВАЛ 20561-03

ФОРМАТ А3

Формат	Зона	Поз.	Обозначение	Наименование	Количество на исполнение АС1.И1 —	01	02	03	04	05	06	07	08	09	10	11	Примечание
				Документация													
А3			1.090.1-1 2-1 000 У	Узлы													
				Сборочные единицы													
А3			1.000.1-1 2-1 2	4ПСО 30.33.3.5 -П-2	1						1						
				4ПСО 30.33.4.0-П-2		1						1					
				9ПСО 30.33.3.5-П-2			1										
				9ПСО 30.33.4.0-П-2				1									
				8ПСО 30.33.3.5-П-2					1								
				8ПСО 30.33.4.0-П-2						1							
				4ПСО 30.33.3.5-П-1									1		1		
				4ПСО 30.33.4.0-П-1										1		1	
				Блок оконный													
		1	1.235-Б В 1-2000	ОС 18-18Г	1	1					1	1	1	1	1	1	
			ГОСТ 16289-80														
			1.236-Б В.1-1000	ОС 18-9Г			1	1	1	1							
			ГОСТ 16289-80														
				Доска подоконная													
		2	1.136-2	ДО 19-15	1	1					1	1	1	1	1	1	
			1.136-2	ДО 10-15			1	1	1	1							
		3	1.136.5-21.002	СА-2	0.4	0.4	0.4	0.4	0.4	0.4	0.4	0.4	0.4	0.4	0.4	0.4	$м^2$
		4	ГОСТ 8242-75	Наличник 3	6.3	6.3	6.3	6.3	6.3	6.3	6.3	6.3	6.3	6.3	6.3	6.3	м

Ал. III

Инв. № подл. | Подпись и дата | Взам. инв. №

Привязан

Инв. №

ГИП	Кий	
Н-контр.	Богданова	
ГАП	Андрашников	
Вед. арх.	Нестеренко	
Вед. инж.	Парфенова	

282-1-163.84 - АС1.И1-14.00.00

Панели стеновые наружные 4ПСО 30.33.3.5/4.0-П-2-Б, 9ПСО 30.33.3.5/4.0-П-2; 8ПСО 30.33.3.5/4.0-П-2; 4ПСО 30.33.3.5/4.0-П-2; 4ПСО 30.33.3.5/4.0-П-1-Г; 4ПСО 30.33.3.5/4.0-П-1.

Стадия	Масса	Масштаб
Р		

Лист 2 Листов

ЦНИИЭП торгово-бытовых зданий и туристских комплексов

20561-03

Ал. III

Рис. 1

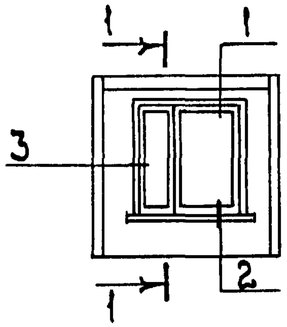

1-1

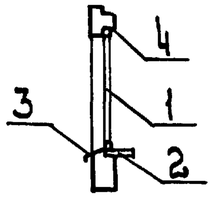

Рис. 2

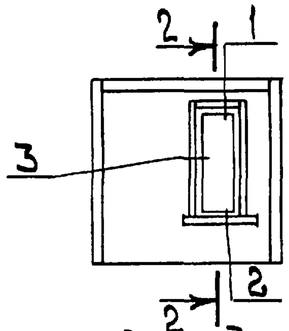

2 - 2

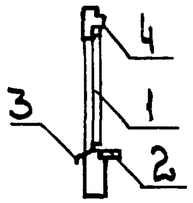

Рис. 3

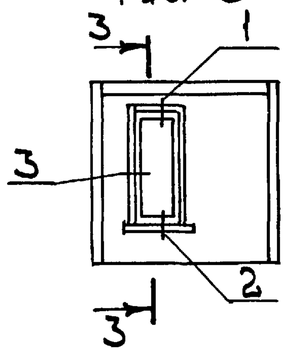

3 - 3

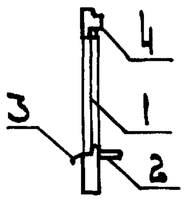

Обозначение	Марка	Рис.
282-1-163.84-ДСП. И1-14.00.00	4ПСО 30.33.3,5-П-2-Б	1
-01	4ПСО 30.33.4,0-П-2-Б	1
-02	9ПСО 30.33.3,5-П-2	2
-03	9ПСО 30.33.4,0-П-2	2
-04	8ПСО 30.33.3,5-П-2	3
-05	8ПСО 30.33.4,0-П-2	3
-06	4ПСО 30.33.3,5-П-2	1
-07	4ПСО 30.33.4,0-П-2	1
-08	4ПСО 30.33.3,5-П-1-Г	1
-09	4ПСО 30.33.4,0-П-1-Г	1
-10	4ПСО 30.33.3,5-П-1	1
-11	4ПСО 30.33.4,0-П-1	1

Согласовано:

Взам. инв. N

Подп. и дата

Инв. N подл.

Привязан

Инв. N

ГИП	Кий	
Н. контр.	Богданова	
ГАП	Андрашицков	
Вед. арх.	Нестеренко	
Вед. инж.	Парфенова	

282-1-163.84 ДСП. И1-14.00.00 СБ

Панели стеновые наружные 4ПСО 30.33.3,5/4,0-П-2-Б; 9ПСО 30.33.3,5/4,0-П-2; 8ПСО 30.33.3,5/4,0-П-2; 4ПСО 30.33.3,5/4,0-П-2; 4ПСО 30.33.3,5/4,0-П-1-Г; 4ПСО 30.33.3,5/4,0-П-1

Сборочный чертеж

Стадия	Масса	Масшт.
Р		
Лист 1	Листов 2	

ЦНИИЭП торгово-бытовых зданий и туристских комплексов

20561-03

Обозначение	Наименование	Стр.	Примечание
282-1-163.84 АС1.И2-00.00.00ТБ	Ведомость чертежей	28	
-01.00.00	Сетка СФ1	28	
-02.00.00	Каркас пространственный (ОК1; ОК2)	29	
-02.01.00	Плоский каркас (КР-1; КР-2)	30	
-02.01.00СБ	Плоский каркас (КР-1; КР-2) Сборочный чертеж	30	
-03.00.00	Сетка (СК1÷СК4; СК7÷СК9)	31	
-03.00.00СБ	Сетка (СК1÷СК4; СК7÷СК9) Сборочный чертеж	31	
-04.00.00	Сетка (СК5; СК6)	32	
-04.00.00СБ	Сетка (СК5; СК6) Сборочный чертеж	32	
-05.00.00	Вентиляционная решетка	33	
-06.00.00	Каркас плоский КР1	34	
-07.00.00	Каркас плоский КР2	34	

Инв. N подл. | Подп. и дата | Взам. инв. N

Привязан

Инв. N

282-1-163.84 - АС1.И2-00.00.00 ТБ

ГИП	Кий		
Н.контр.	Орехова		
Инжен.	Ломова		
Ст.инж.	Катерничук		

Ведомость чертежей

Стадия	Лист	Листов
Р		1

ЦНИИЭП торгово бытовых зданий и туристских комплексов

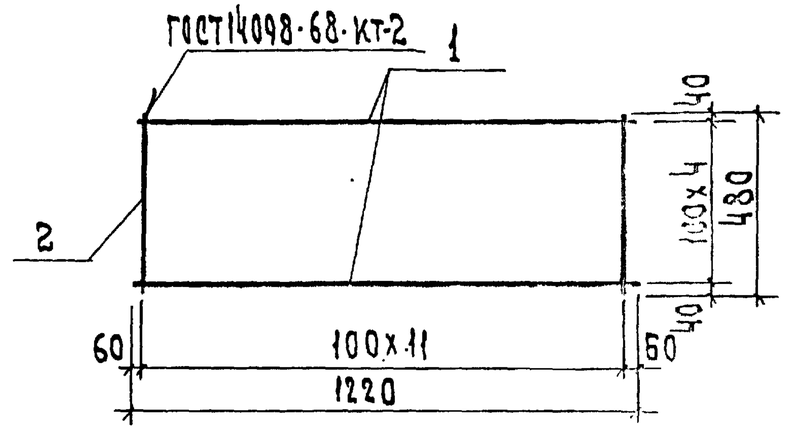

Формат	Зона	Поз.	Обозначение	Наименование	Кол.	Примечание
				Детали		
				Ф10 АIII ГОСТ 5781-82		
Б.Ч		1	282-1-163.84 АС1.И2-01.00.01	ℓ=1220	5	0.75кг
Б.Ч		2	-01.00.02	ℓ=480	15	0.30кг

Согласовано:

Привязан

Инв. N

282-1-163.84-АС1.И2-01.00.00

ГИП	Кий		
Н.контр.	Орехова		
Инжен.	Ломова		
Ст. инж.	Катерничук		

Сетка СФ1

Стадия	Масса	Масштаб
Р	8.25	1:50
Лист	Листов 1	

ЦНИИЭП торгово бытовых зданий и туристских комплексов

20561-03

Ал.III

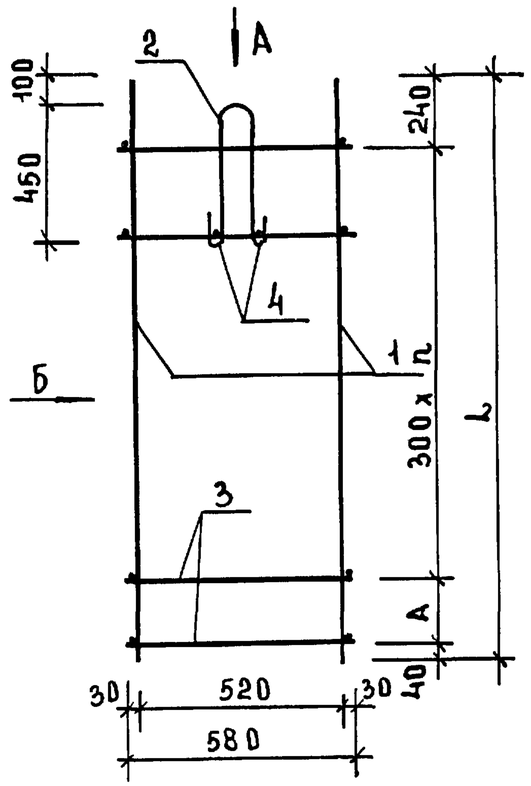

Вид Б

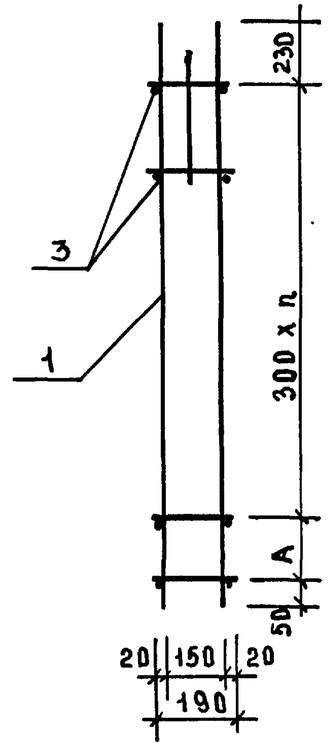

Вид А

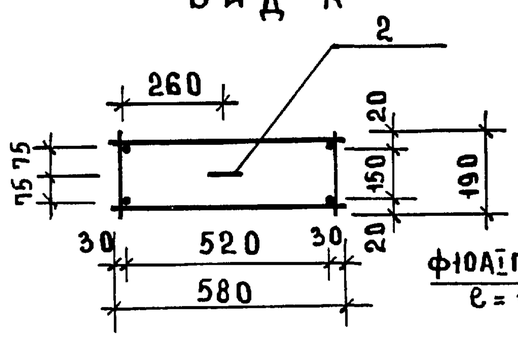

Поз.2

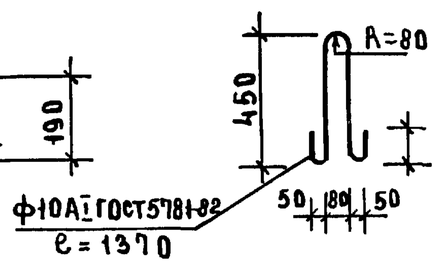

Формат	Зона	Поз.	Обозначение	Наименование	Кол. на исполн. АС1.И2-02.00.00					Примечание.
						01				
				Сборочные единицы						
		1	282-1-163.84-АС1.И2-02.01.00	Каркас КР-1	2					
			-01	КР-2		2				
				Детали						
А4		2	282-1-163.84-АС1.И2-02.00.01	Петля	1	1				0.85кг
Б4		3	282-1-163.84-АС1.И2-02.00.02	ф10АI ГОСТ5781-82 ℓ=580	8	14				0,36кг
Б4		4	-01	ℓ=190	2	2				0,12кг

Обозначение	Наименование	L	A	n	Масса ед.кг	Примечание.
282-1-163.84АС1.И2-02.00.00	ОК1	1130	250	2	16.13	
-01	ОК2	1930	150	5	27.01	

Согласовано:

Инв.№ подл. | Подпись и дата | Взам. инв.№

Привязан

Инв.№

ГИП	КИЙ	
Н.контр	ЗАЙЦЕВА	
Ст.инж	МИТИНА	
ГИП	КИЙ	

282-1-163.84-АС1.И2-02.00.00

Каркас пространственный (ОК1; ОК2)

Стадия	Масса	Масштаб
Р	см. табл.	
Лист	Листов 1	

ЦНИИЭП торгово-бытовых зданий и туристских комплексов

Копировал

Формат А3

20561-03

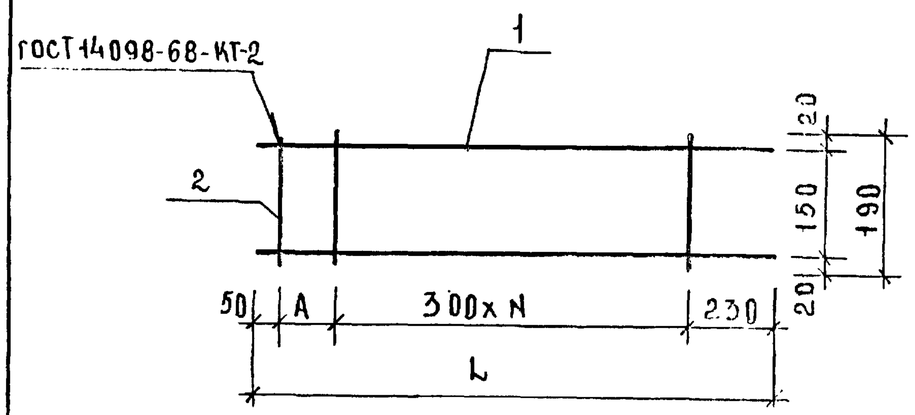

Обозначение	Марка	Размеры мм			Масса ед., кг
		L	A	N	
282-1-163.84 - АС1.И2-02.01.00	КР-1	1130	250	2	6.08
-01	КР-2	1930	150	5	10.44

Обозначение	Наименование	Кол. на исполн. АС1.И2-02.01.00				Примечание
			-01			
	Документация					
282-1-163.84 - АС1.И2-02.01.00СБ	Сборочный чертеж		X	X		
	Детали					
282-1-163.84-АС1.И2-02.01.01	Ф20АIII ГОСТ5781-82 ℓ=1130	2				2.80кг
-01	ℓ=1930		2			4.80кг
282-1-163.84АС1.И2-02.01.02	Ф10АI ГОСТ5781-82 ℓ=190	4	7			0.12кг

Ал. III

Согласовано:

Инв.№ подл. | Подпись и дата | Взам. инв.№

Привязан

Инв.№

ГИП	КИЙ		
Н.контр	ОРЕХОВА		
Инженер	ЛОМОВА		
Ст.инже	КАТЕРИНЧУК		

282-1-163.84-АС1.И2-02.01.00

Плоский каркас (КР-1, КР-2)

Стадия	Лист	Листов
Р		1

ЦНИИЭП торгово-бытовых зданий и туристских комплексов

Согласовано:

Инв.№ подл. | Подпись и дата | Взам. инв.№

Привязан

Инв.№

282-1-163.84-АС1.И2-02.01.00 СБ

ГИП	КИЙ		
Н.контр	ОРЕХОВА		
Инженер	ЛОМОВА		
Ст.инже	КАТЕРИНЧУК		

Плоский каркас (КР-1, КР-2) Сборочный чертеж

Стадия	Масса	Масштаб
Р	см. табл.	
Лист	Листов 1	

ЦНИИЭП торгово-бытовых зданий и туристских комплексов

Копировал | Формат А3

20561-03

Ал. III

Обозначение	Наименование	Формат	Зона	Поз.	Кол. на исп. -АС1.И2-03.00.00 01	02	03	04	05	06	Примечание
	Документация										
282-1-163.84-АС1.И2-03.00.00 СБ	Сборочный чертеж	А4		–							
	Детали										
282-1-163.84-АС1.И2-03.00.01	⌀10АI ГОСТ 5781-82 ℓ = 3360	Б.Ч		1	19	18		23	22		2.07 кг
-01	ℓ = 3400	Б.Ч		1.2	19		18	23	22		2.30 кг
-02	ℓ = 2880	Б.Ч		2	23	22	22				1.78 кг
-03	ℓ = 3500	Б.Ч		1	23	22				26	2.16 кг
-04	ℓ = 3800	Б.Ч		2						24	2.34 кг

Согласовано:

Инв.№ подл. | Подпись и дата | Взам. инв.№

282-1-163.84-АС1.И2-03.00.00

Сетка (СК1÷СК4; СК7÷СК9)

Стадия	Лист	Листов
		1

ЦНИИЭП торгово-бытовых зданий и туристских комплексов

ГИП	Кий	
Н.контр.	Орехова	
Инженер	Ломова	
Вед.инж.	Парфенова	

Привязан

Согласовано:

Инв.№ подл. | Подпись и дата | Взам.инв.№

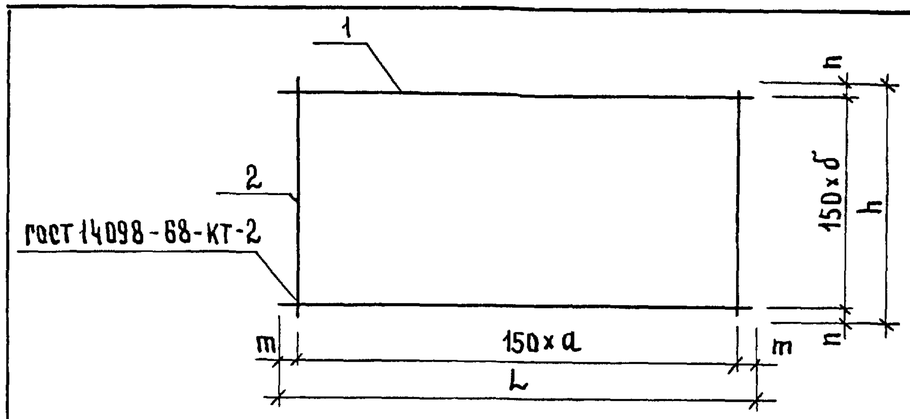

Обозначение	Марка	Размеры, мм L	h	m	n	a	δ	Масса ед.кг
282-1-163.84АС1.И2-03.00.00	СК1	3360	2880	30	90	22	18	80.27
-01	СК2	3400	2880	50	90	22	18	80.84
-02	СК3	3360	2880	105	165	21	17	76.42
-03	СК4	3400	2880	125	165	21	17	76.96
-04	СК7	3360	3400	30	50	22	22	95.91
-05	СК8	3360	3400	105	125	21	21	91.74
-06	СК9	3500	3800	25	25	23	25	112.32

Привязан

Инв.№

282-1-163.84-АС1.И2-03.00.00 СБ

Сетка (СК1÷СК4; СК7÷СК9)

Сборочный чертеж

Стадия	Масса	Масштаб
Р	см. табл.	
Лист	Листов 1	

ГИП	Кий	
Н.контр.	Орехова	
Инженер	Ломова	
Вед.инж.	Парфенова	

ЦНИИЭП торгово-бытовых зданий и туристских комплексов

20561-03

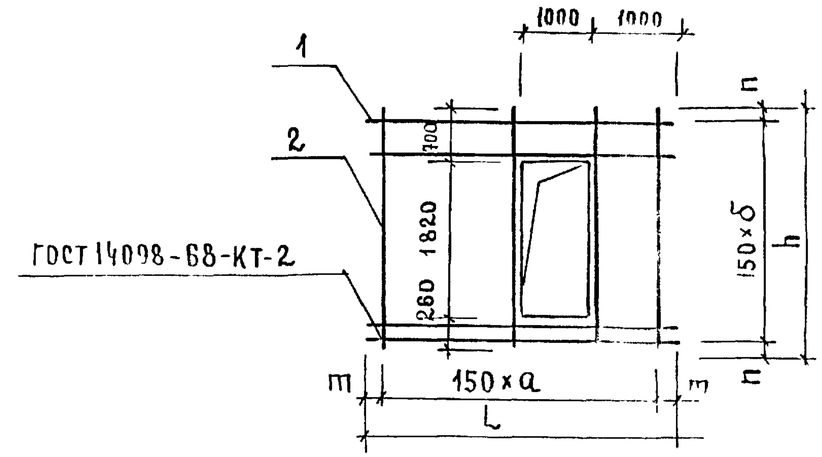

Обозначение	Марка	Размеры, мм				a	δ	Масса ед., кг
		L	h	m	n			
282-1-163.84-АС1.И2-04.00.00	СК5	3400	2880	125	165	21	17	76.96
-01	СК6	3400	2880	200	90	20	18	77.28

Обозначение	Наименование	Кол. на испл. -АС1.И2-04.00.00								Примечание
	Документация									
282-1-163.84-АС1.И2-04.00.00СБ	Сборочный чертеж									
	Детали									
282-1-163.84-АС1.И2-04.00.01	ф10АI ГОСТ 5781-82 L=3400	01					18	19		2.10 кг
-01	ф10АI ГОСТ 5781-82 L=2880						22	21		1.78 кг
		А.4					Б.4			

Ал. III

Стадия	Лист	Листов
Р		1

ЦНИИЭП торгово-бытовых зданий и туристских комплексов

282-1-163.84-АС1.И2-04.00.00

Сетка (СК5, СК6)

ГИП	Кий	
Н.контр.	Орехова	
Инженер	Ломова	
Вед.инж.	Парфенова	

Привязан

Инв. №

Инв. № подл. | Подпись и дата | Взам. инв. №

Привязан

Инв №

282-1-163.84 -АС1.И2-04.00.00 СБ

Сетка (СК5 : СК6)

Сборочный чертеж.

Стадия	Масса	Масштаб
Р	см. табл.	

Лист | Листов

ЦНИИЭП торгово-бытовых зданий и туристских комплексов

ГИП	Кий	
Н.контр.	Орехова	
Инженер	Ломова	
Вед.инж.	Парфенова	

20561-03

Ал.III

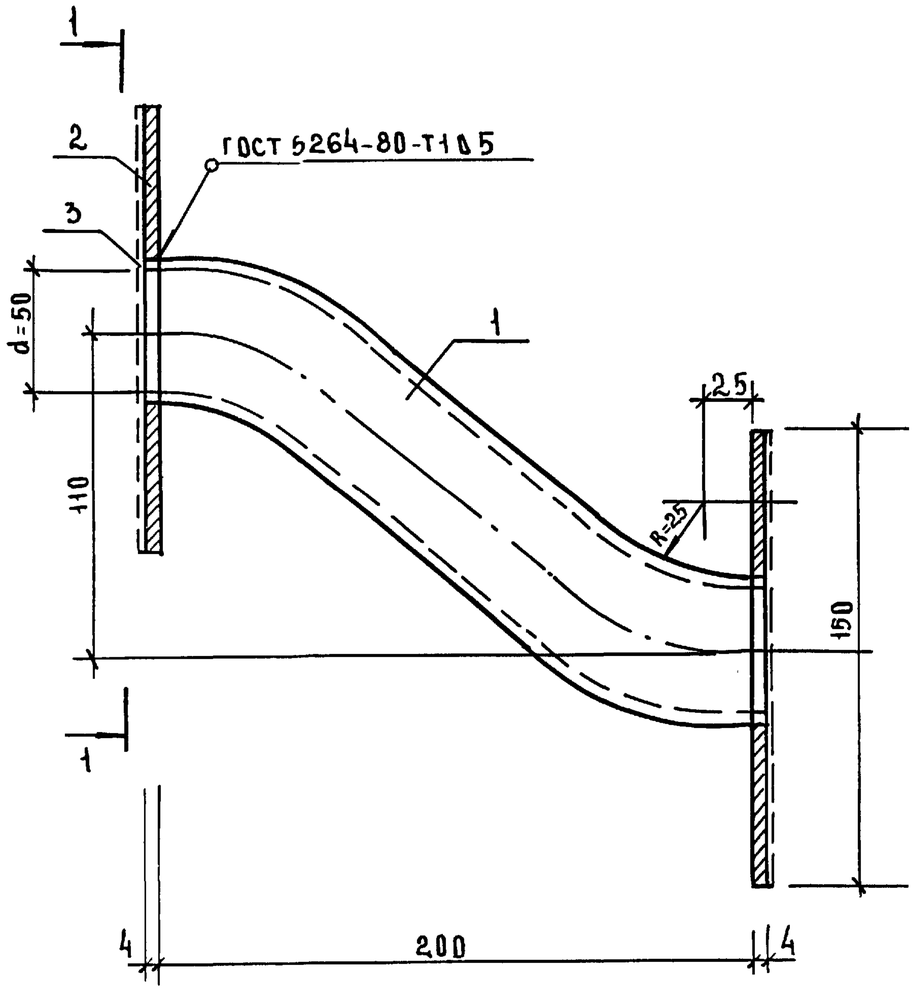

1—1
М 1:50

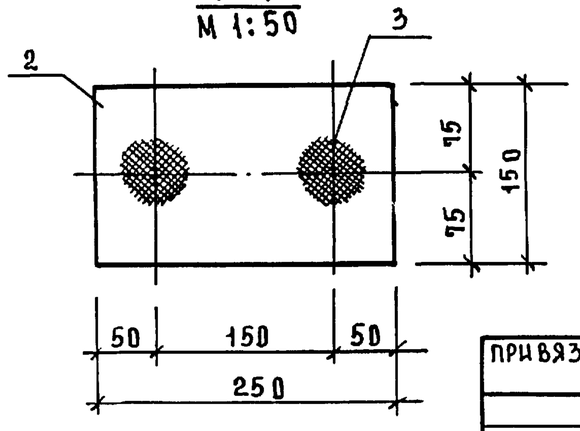

ФОРМАТ	ЗОНА	ПОЗ.	ОБОЗНАЧЕНИЕ	НАИМЕНОВАНИЕ	КОЛ.	ПРИМЕЧАНИЕ
				Детали		
				Труба Ф50 ГОСТ 3262-75 / ст.3 ГОСТ 535-79		
Б.Ч		1	282-1-163.84-АС1.И2-05.00.01	L=250	2	1.20кг
				Полоса 4х150 ГОСТ 103-76 / ст.3кп ГОСТ 535-79		
Б.Ч		2	-02	L=250	2	2,40кг
Б.Ч		3	-03	Сетка N10-2 ГОСТ 3826-82 $м^2$	0.08	0.30кг

СОГЛАСОВАНО:

ИНВ.№ ПОДЛ	ПОДПИСЬ И ДАТА	ВЗАМ.ИНВ.№

ПРИВЯЗАН

ИНВ.№

ГИП	КИЙ	
Н.КОНТР	ОРЕХОВА	
ИНЖЕНЕР	ЛОМОВА	
ВЕД.ИНЖ.	ПАРФЕНОВА	

282-1-163.84 - АС1.И2-05.00.00

Вентиляционная решетка

СТАДИЯ	МАССА	МАСШТАБ
Р	7.50	
ЛИСТ	ЛИСТОВ 1	

ЦНИИЭП ТОРГО 80-БЫТОВЫХ ЗДАНИЙ И ТУРИСТСКИХ КОМПЛЕКСОВ

КОПИРОВАЛ

ФОРМАТ А3

20561-03

Ал III

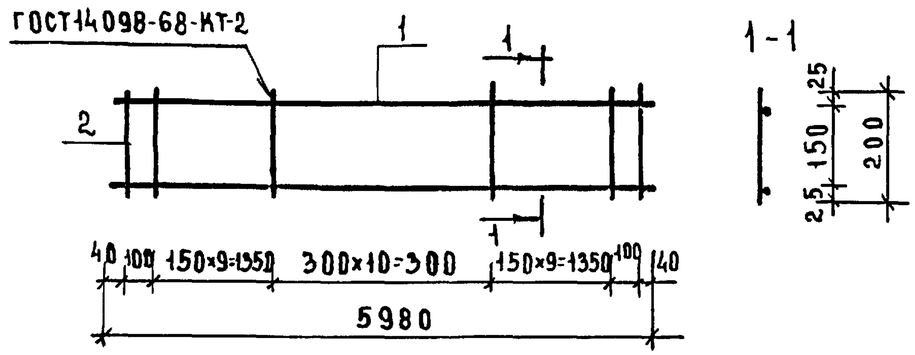

ФОРМАТ	ЗОНА	ПОЗ	ОБОЗНАЧЕНИЕ	НАИМЕНОВАНИЕ	КОЛ	ПРИМЕЧАНИЕ
				ДЕТАЛИ		
				ГОСТ 5781-82		
Б.Ч		1	282-1-163.84 АС1.И1-06.00.01	Ф20 А III, ℓ=5980	2	14.77 КГ
Б.Ч		2	-06.00.02	Ф8 А I, ℓ=200	31	0.08 КГ

СОГЛАСОВАНО:

ВЗАМ. ИНВ.№ | ПОДПИСЬ И ДАТА | ИНВ.№ ПОДЛ.

ПРИВЯЗАН

ИНВ.№

282-1-163.84 - АС1.И2-06.00.00

КАРКАС ПЛОСКИЙ КР1

СТАДИЯ	МАССА	МАСШТАБ
Р	32.02	
ЛИСТ	ЛИСТОВ	

ГИП	КИЙ	
Н.КОНТР	ЗАЦЦЕВА	
СТ.ИНЖ	ЛАРИНА	
ВЕД.ИНЖ	ПАРФЕНОВА	

ЦНИИЭП ТОРГОВО-БЫТОВЫХ ЗДАНИЙ И ТУРИСТСКИХ КОМПЛЕКСОВ

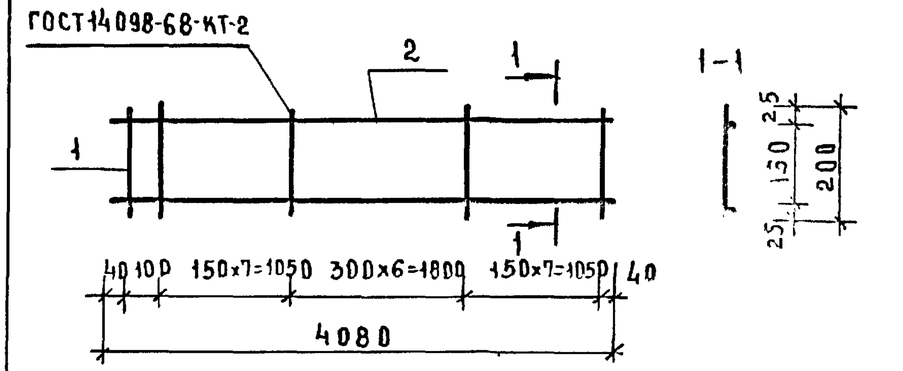

ФОРМАТ	ЗОНА	ПОЗ.	ОБОЗНАЧЕНИЕ	НАИМЕНОВАНИЕ	КОЛ.	ПРИМЕЧАНИЕ
				ДЕТАЛИ		
				ГОСТ 5781-82		
Б.Ч		1	282-1-163.84 АС1.И1-07.00.01	Ф16 А III, ℓ=4080	2	6.45 КГ
Б.Ч		2	-07.00.02	Ф8 А I, ℓ=200	22	0.08 КГ

СОГЛАСОВАНО:

ВЗАМ. ИНВ.№ | ПОДП. И ДАТА | ИНВ.№ ПОДЛ.

ПРИВЯЗАН

ИНВ.№

282-1-163.84 - АС1.И2-07.00.00

КАРКАС ПЛОСКИЙ КР2

СТАДИЯ	МАССА	МАСШТАБ
Р	14.66 КГ	
ЛИСТ	ЛИСТОВ	

ГИП	КИЙ	
Н.КОНТР	ЗАЦЦЕВА	
СТ.ИНЖ	ЛАРИНА	
ВЕД.ИНЖ	ПАРФЕНОВА	

ЦНИИЭП ТОРГОВО-БЫТОВЫХ ЗДАНИЙ И ТУРИСТСКИХ КОМПЛЕКСОВ

КОПИРОВАЛ ФОРМАТ А3

20561-03

Обозначение	Наименование	Стр.	Примечание
282-1-164.83АС1.ИЗ-00.00ТБ	Ведомость чертежей	35	
-01.00	Анкер А1	35	
-02.00	Изделие закладное (ЗДЛ1÷ЗДЛ4)	36	
-02.00СБ	Изделие закладное (ЗДЛ1÷ЗДЛ4)	36	
	Сборочный чертеж		
-03.00	Изделие закладное ЗДЛ5	37	
-04.00	Изделие закладное ЗДВ1	37	
-05.00	Изделие закладное ЗДВ2	38	
-06.00	Изделие закладное ЗДВ3	38	
-07.00	Рамка металлическая (Р1÷Р3)	39	
-07.00СБ	Рамка металлическая (Р1÷Р3)	39	
	Сборочный чертеж		
-08.00	Лестница металлическая ЛМ	40	

Ал. III

Согласовано:

Взам. инв.№ | Подпись и дата | Инв.№ подл.

Привязан

Инв.№

282-1-163.84 - АС1.ИЗ-00.00ТБ

ГИП	КНИ	
Н.контр.	Орехова	
Инжен.	Ломова	
Вед.инж.	Парфенова	

Ведомость чертежей

Стадия	Лист	Листов
Р		1

ЦНИИЭП торгово-бытовых зданий и туристских комплексов

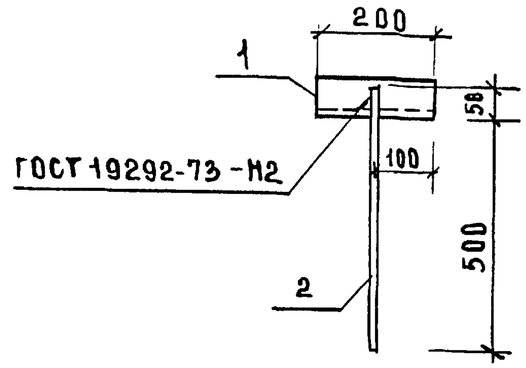

Формат	Зона	Поз.	Обозначение	Наименование	Кол.	Примечание
				Детали		
Б4		1	282-1-163.84-АС1.ИЗ-01.01	Уголок 63х5 ГОСТ 8509-72 ст.3кп ГОСТ 535-79		
				L=200	1	0.96кг
Б.4		2	-01.02	Ф12АI ГОСТ 5781-82 L=550	1	0.49кг

Согласовано:

Взам. инв.№ | Подпись и дата | Инв.№ подл.

Привязан

Инв.№

282-1-163.84 - АС1.ИЗ-01.00

ГИП	КНИ	
Н.контр.	Орехова	
Инжен.	Ломова	
Вед.инж.	Парфенова	

Анкер А1

Стадия	Масса	Масштаб
Р	1.45	1:10

Лист | Листов 1

ЦНИИЭП торгово-бытовых зданий и туристских комплексов

Копировал

Формат А3

20561-03

Инв. № подл.	Подпись и дата	Взам. инв. №

Согласовано:

Ал. III

			Обозначение	Наименование	Кол. на исп. 282-1-163.84АС1.ИЗ-02.00							Примечание
						01	02	03				
				Документация								
11			282-1-163.84-АС1.ИЗ-02.00СБ	Сборочный чертеж	X	X	X	X				
				Детали								
Б.Ч		1	282-1-163.84-АС1.ИЗ-02.01	Полоса 10×100 ГОСТ 103-76 / ст.3 ГОСТ 535-79								
				ℓ=100			1					0.80 кг
			-01	ℓ=150	1							1.20 кг
			-02	ℓ=520		1						4.10 кг
		1	282-1-163.84 АС1 ИЗ-02.02	Полоса 10×100 ГОСТ 103-76 / ст 3 ГОСТ 535-79								
				ℓ=560				1				8.80 кг
Б.Ч		2	282-1-163.84-АС1.ИЗ-02.03	Ф12 А III ГОСТ 5781-82 ℓ=200	1	3	1	3				0.18 кг

Привязан

Инв. №

ГИП	Кий		
Н.контр	Орехова		
Инженер	Ломова		
Вед.инж	Парфенова		

282-1-163.84 -АС1.ИЗ-02.00

Изделие закладное (ЗД1 ÷ ЗД4)

Стадия	Лист	Листов
Р		1

ЦНИИЭП торгово-бытовых зданий и туристских комплексов

Согласовано:

Инв. № подл.	Подпись и дата	Взам. инв. №

Рис.1

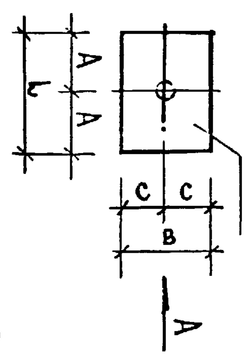

Рис.2

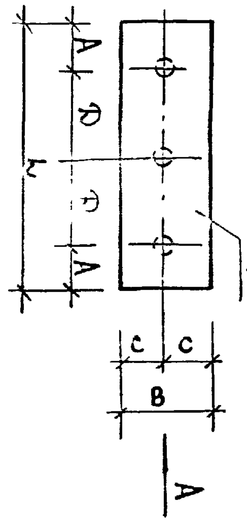

Вид А

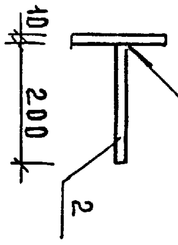

ГОСТ 19292-73-Т1

Обозначение	Рис	Марка	Размеры мм L	A	B	C	P	Масса ед. кг
282-1-163.84-АС1.ИЗ-02.00	1	ЗД1	150	75	100	50		1.38
-01	2	ЗД2	520	50	100	50	210	4.64
-02	1	ЗД3	100	50	100	50		0.98
-03	2	ЗД4	560	50	200	100	230	9.34

Привязан

Инв. №

ГИП	Кий		
Н.контр	Орехова		
Инженер	Ломова		
Вед.инж	Парфенова		

282-1-163.84-АС1.ИЗ-02.00 СБ

Изделие закладное (ЗД1 ÷ ЗД4) Сборочный чертеж

Стадия	Масса	Масштаб
Р	см табл.	

Лист	Листов 1

ЦНИИЭП торгово-бытовых зданий и туристских комплексов

Копировал

Формат А3

20 561-03

Ал. III

Вид А

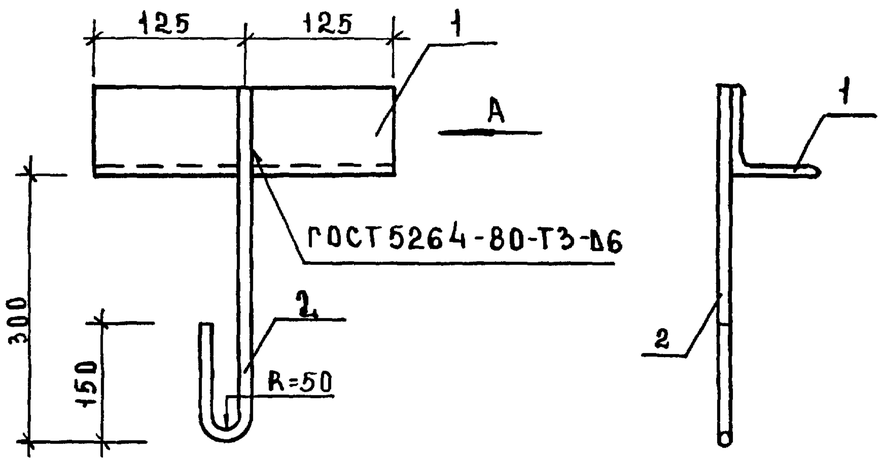

Формат	Зона	Поз.	Обозначение	Наименование	Кол.	Примечание
				Детали		
Б.4		1	282-1-163.84-АС1.И3-03.01	Уголок 70×5 ГОСТ 8509-72 / ст.3кп ГОСТ 535-79		
				L=250	1	1.45кг
Б.4		2	-03.02	Ф12АI ГОСТ 5781-82 ℓ=500	1	0.44кг

282-1-163.84-АС1.И3-03.00

Изделие закладное ЗАЛ-5

Стадия	Масса	Масштаб
Р	1.90	

Лист | Листов 1

ЦНИИЭП торгово-бытовых зданий и туристских комплексов

ГИП	Кий	
Н.контр	Орехова	
Инженер	Ломова	
Вед.инж	Парфенова	

Согласовано:

Взам.инв.№ | Подпись и дата | Инв.№ подл.

1—1

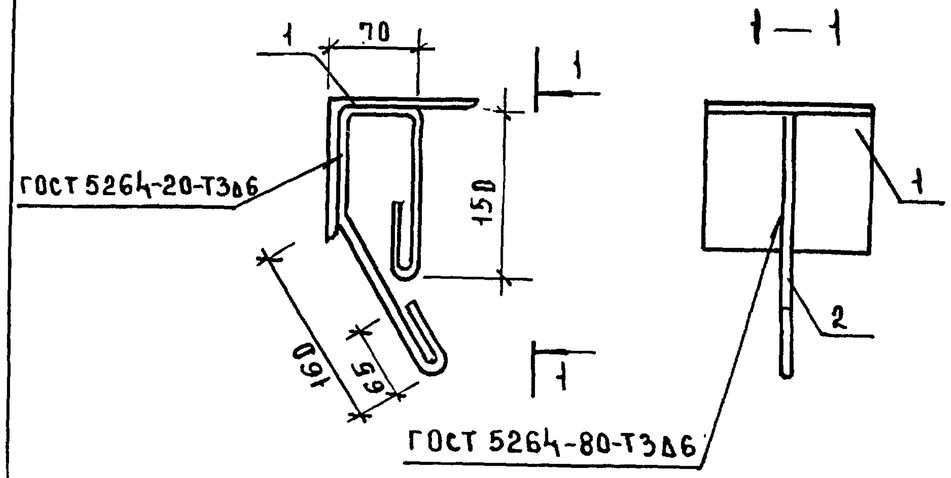

Формат	Зона	Поз.	Обозначение	Наименование	Кол.	Примечание
				Детали		
Б.4		1	282-1-163.84АС1.И3-04.01	Уголок 125×8 ГОСТ 8509-72 / ст.3кп. ГОСТ 535-79		
				ℓ=140	1	2.2 кг
Б.4		2	-04.02	Ф6АI, ГОСТ 5781-82; ℓ=650	1	0.14кг

Привязан

Инв.№

282-1-163.84 -АС1.И3-04.00

Изделие закладное ЗАВ-1

Стадия	Масса	Масштаб
Р	2.34	

Лист | Листов 1

ЦНИИЭП торгово-бытовых зданий и туристских комплексов

ГИП	Кий	
Н.контр	Орехова	
Инжен	Ломова	
Вед.инж	Парфенова	

Согласовано:

Взам.инв.№ | Подпись и дата | Инв.№ подл.

Копировал

Формат А3

20561-03

Ал. III

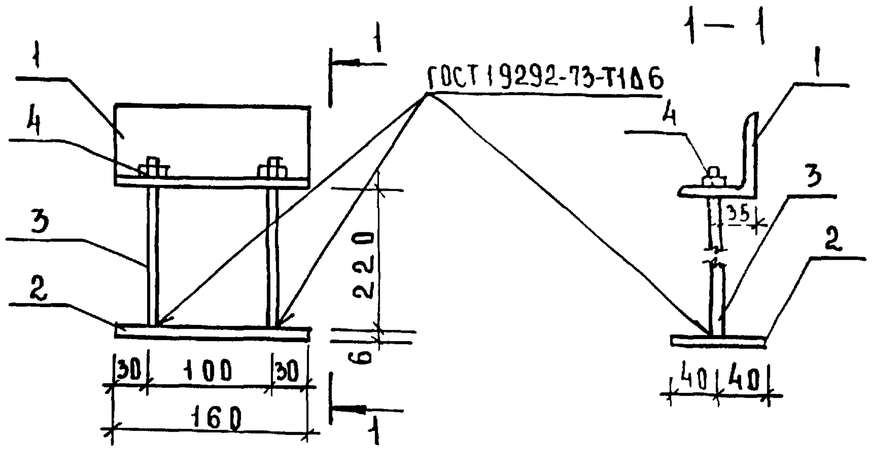

Формат	Зона	Поз.	Обозначение	Наименование	Кол.	Примечание
				Детали		
Б.4		1	282-1-163.84-АС1.И3-05.01	Уголок $\frac{63\times5\ ГОСТ\ 8509-72}{ст.3кп\ ГОСТ\ 535-79}$		
				ℓ=160	1	0.80кг
Б.4		2	-05.02	Полоса $\frac{6\times80\ ГОСТ\ 103-76}{ст3.кп\ ГОСТ\ 535-79}$		
				ℓ=160	1	0.60кг
Б.4		3	-05.03	Ф12АI ГОСТ 5781-82, ℓ=220	2	0.20кг
Б.4		4	-05.04	Гайка М16 ГОСТ 5915-70	2	0.04кг

Согласовано:

Инв. № подл. | Подпись и дата | Взам. инв. №

Привязан

Инв. №

ГИП	Кий		
Н.контр.	Орехова		
Инженер	Ломова		
Вед.инж	Парфенова		

282-1-164.84 -АС1 И3-05.00

Изделие закладное ЗДВ-2

Стадия	Масса	Масштаб
Р	1.88	
Лист	Листов 1	

ЦНИИЭП торгово-бытовых зданий и туристских комплексов

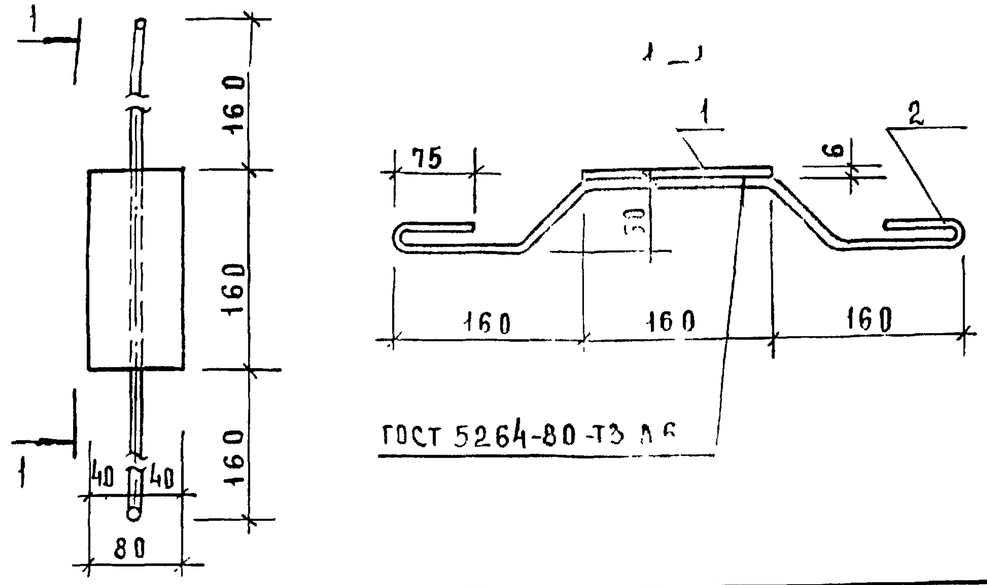

Формат	Зона	Поз.	Обозначение	Наименование	Кол.	Примечание
				Детали		
Б.4		1	282-1-163.84АС1.И3-06.01	Полоса $\frac{6\times80\ ГОСТ\ 103-76}{ст.3кп\ ГОСТ\ 535-79}$		
				ℓ=160	1	0.60кг
Б.4		2	-06.02	Ф6АI ГОСТ 5781-82, ℓ=700	1	0.16кг

Согласовано:

Инв. № подл. | Подпись и дата | Взам. инв. №

Привязан

Инв. №

ГИП	Кий		
Н.контр	Орехова		
Инженер	Ломова		
Вед.инж	Парфенова		

282-1-163.84 - АС1. И3-06.00

Изделие закладное ЗДВ-3

Стадия	Масса	Масштаб
Р	0.76	
Лист	Листов 1	

ЦНИИЭП торгово-бытовых зданий и туристских комплексов

Копировал

Формат А3

20561-03

Инв.№ подл.	Подпись и дата	Взам. инв.№

Согласовано:

Ал. III

Формат	Зона	Поз.	Обозначение	Наименование	Кол. на исп. -АС1.ИЗ-07.00							Примечание
						01	02					
				Документация								
А4			282-1-163.84 -АС1ИЗ-07.00 СБ	Сборочный чертеж								
				Детали								
Б4		1	282-1-163.84-АС1.ИЗ-07.01	Уголок 50×5 ГОСТ 8509-72 / ст.3кп ГОСТ 535-79								
				ℓ= 3180	1							11.97 кг
				ℓ=3490		1						13.15 кг
				ℓ=4140			1					15.61 кг
Б4		2	-07.02	ФБАТ ГОСТ 5781-82 ℓ=700	6	6	6					0.16 кг

Привязан								
				ГИП	КИЙ			
				Н.контр	ЗАЙЦЕВА			
				Инженер	ЛОМОВА			
Инв.№				ГИП	КИЙ			

282-1-163.84 - АС1.ИЗ.07.00

Рамка металлическая (Р1÷1)

Стадия	Лист	Листов
Р		1

ЦНИИЭП торгово-бытовых зданий и туристских комплексов

Согласовано:

Инв.№ подл.	Подпись и дата	Взам. инв.№

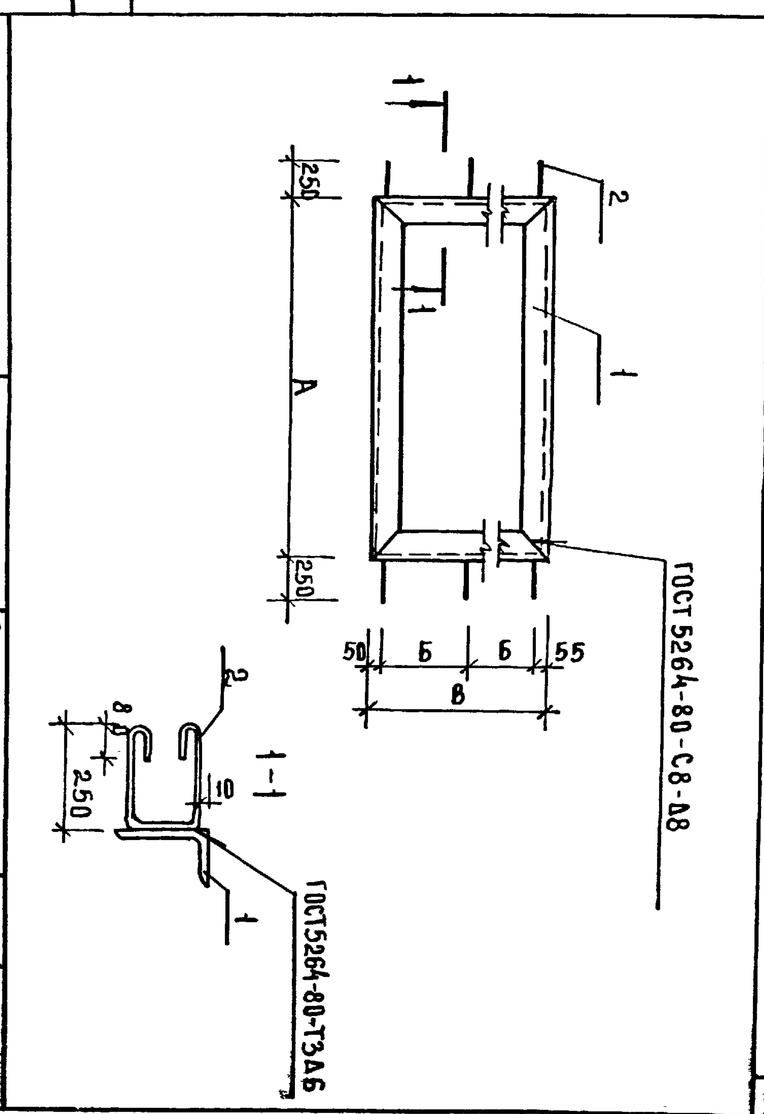

Обозначение	Марка	Размеры, мм А	Б	В	Масса ед.кг	Примечание
282-1-163.84-АС1.ИЗ-07.00	Р-1	995	245	595	12.93	
-01	Р-2	500	570	1245	14.11	
-02	Р-3	515	725	1555	16.57	

Привязан:

Инв.№

282-1-163.84-АС1.ИЗ.07.00 СБ

Рамка металлическая (Р1÷Р3) Сборочный чертеж

Стадия	Масса	Масштаб
Р	см. табл.	
Лист	Листов 1	

ЦНИИЭП торгово-бытовых зданий и туристских комплексов

Копировал 20561-03

Формат А3

Ал III

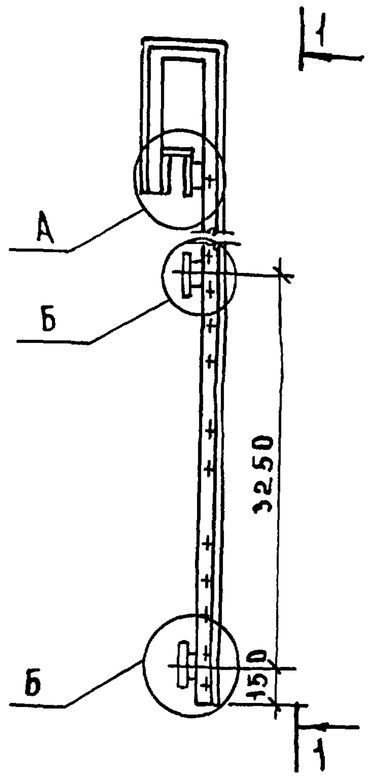

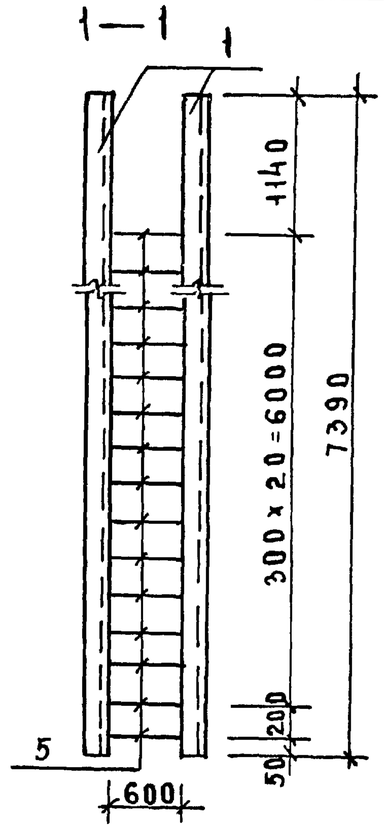

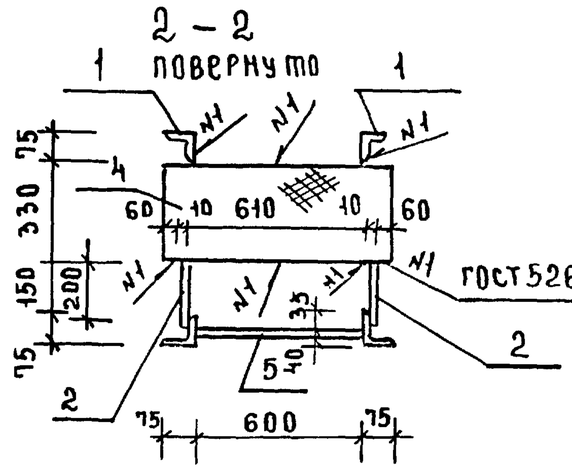

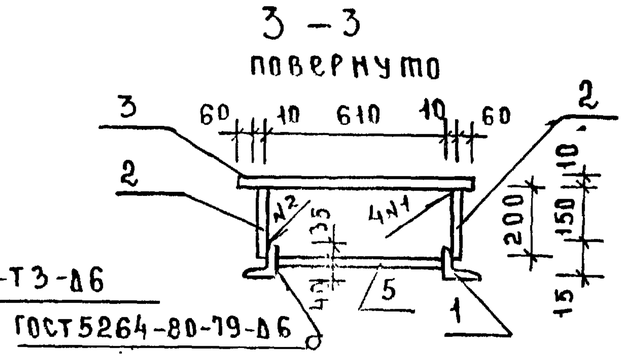

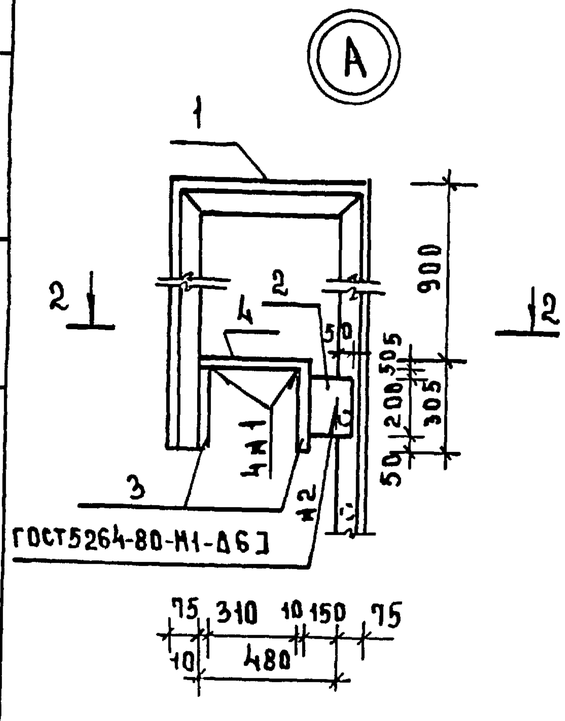

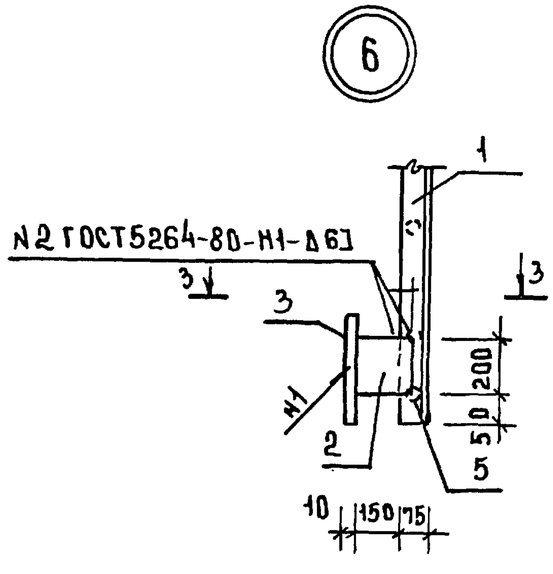

ФОРМАТ	ЗОНА	ПОЗ.	ОБОЗНАЧЕНИЕ	НАИМЕНОВАНИЕ	КОЛ.	ПРИМЕЧАНИЕ
				ДЕТАЛИ		
Б.Ч		1	282-1-163.84-АС1.И3-08.01	Уголок 75x5 ГОСТ 8509-72 / ст.3кп ГОСТ 535-79		
				L=9225	2	53.50 кг
				Полоса 10x200 ГОСТ 103-76 / ст.3кп ГОСТ 535-79		
Б.Ч		2	-08.02	L=200	6	3.14 кг
				Полоса 10x300 ГОСТ 103-76 / ст3кп ГОСТ 535-79		
Б.Ч		3	-08.03	ℓ=750	4	17.66 кг
				Полоса 5x300 ГОСТ 8568-77 / ст3кп ГОСТ 535-79		
Б.Ч		4	-08.04	ℓ=750	1	9.73 кг
Б.Ч		5	-08.05	Ф18АI ГОСТ 5781-82 ℓ=600	22	1.2 кг

СОГЛАСОВАНО:

ИНВ.№ ПОДЛ. | ПОДПИСЬ И ДАТА | ВЗАМ. ИНВ.№

ПРИВЯЗАН

ИНВ.№

ГИП	КИЙ	
Н.КОНТР	ОРСХОВА	
ИНЖЕН.	ЛОМОВА	
ГИП	КИЙ	

282-1-163.84 - АС1.И3-08.00

ЛЕСТНИЦА МЕТАЛЛИЧЕСКАЯ

АМ

СТАДИЯ	МАССА	МАСШТАБ
Р	232.61	
ЛИСТ	ЛИСТОВ 1	

ЦНИИЭП торгово-бытовых зданий и туристских комплексов

КОПИРОВАЛ

ФОРМАТ А3

20561-03

Ал.III

Обозначение	Наименование	стр	Примечание
282-1-163.84-АС1.ИЧ-00.00ТВ	Ведомость чертежей	41	
-01.00	Фрамуга наружная (ф-1)	41	
-02.00	Фрамуга наружная (ф-2)	42	
-03.00	Шкаф сквозной ШС	43	
-04.00	Шкаф вытяжной ШВ	44	

Согласовано:

Взам. инв.№

Подпись и дата

Инв.№ подл.

Привязан

Инв.№

282-1-163.84-АС1.ИЧ-00.00ТБ

Н.контр	Богданова	
ГИП	Кий	
ГАП	Андрашников	
Вед.арх	Нестеренко	
ГАП	Андрашников	

Ведомость чертежей

Стадия	Лист	Листов
РД		1

ЦНИИЭП торгово-бытовых зданий и туристских комплексов

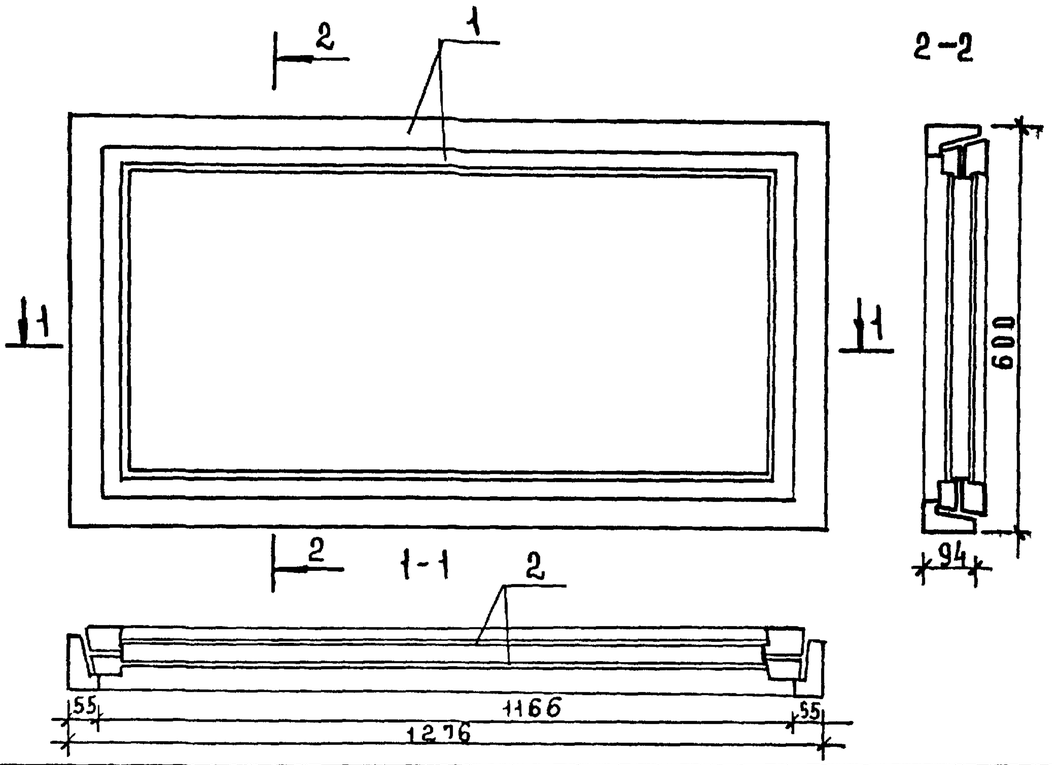

Формат	Зона	Поз.	Обозначение	Наименование	Кол.	Примечание
				Материалы		
Б.Ч		1	282-1-163.84-АС1.ИЧ-01.01	Пиломатериалы хвойных пород		
				ГОСТ 8486-66	0.04	м³
Б.Ч		2	-01.02	Стекло оконное		
				ГОСТ 111-78	1.1	м²

1. Узлы и детали фрамуги ф-1 приняты по серии 1.236-1, вып1.
2. Стандартные крепежные изделия принять по серии 1.236-6. вып.1.

Согласовано:

Взам. инв.№

Подпись и дата

Инв.№ подл.

Привязан

Инв.№

282-1-163.84 - АС1.ИЧ-01.00

Н.контр	Богданова	
ГИП	Кий	
ГАП	Андрашников	
Вед.арх	Нестеренко	
ГАП	Андрашников	

Фрамуга наружная (ф-1)

Стадия	Масса	Масштаб
Р		1:10
Лист	Листов 1	

ЦНИИЭП торгово-бытовых зданий и туристских комплексов

Копировал

Формат А3

20561-03

Ал.III

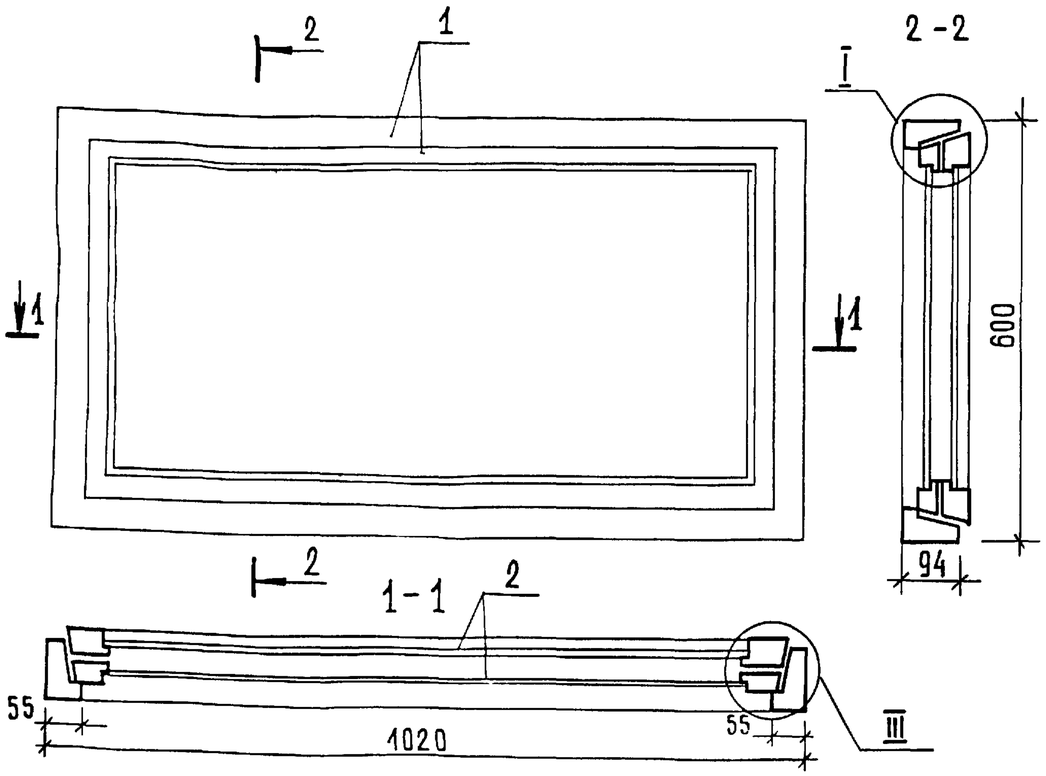

Формат	Зона	Поз	Обозначение	Наименование	Кол. на АС1.И4-02-00	02		Примеч.
				Документация				
А3			282-1-163. 84-АС1.И4-01.00	Сборочный чертеж		X		
			1.136.5-16 ч 1	Узел I, III		X		
				Материалы				
Б.Ч.		1	282-1-163.84-АС1.И4-01.01	Пиломатериалы хвойных				
				пород ГОСТ 8486-66		0,035		$м^3$
Б.Ч.		2	-01.02	Стекло оконное				
				ГОСТ 111-78		0,9		$м^2$

Согласовано:

Взам. инв. №

Подпись и дата

Инв. № подл.

Привязан

Инв. №

ГИП	Кий	
Н.контр.	Богданова	
ГАП	Андрашников	
Вед.арх.	Неотеренко	
ГАП	Андрашников	

282-1-163.84-АС1-И4-02.00

Фрамуга наружная (ф-2)

Стадия	Масса	Масштаб
Р		1:10
Лист	Листов 1	

ЦНИИЭП торгово-бытовых зданий и туристских комплексов

Копировал

Формат А3

20561-03

Ал.III

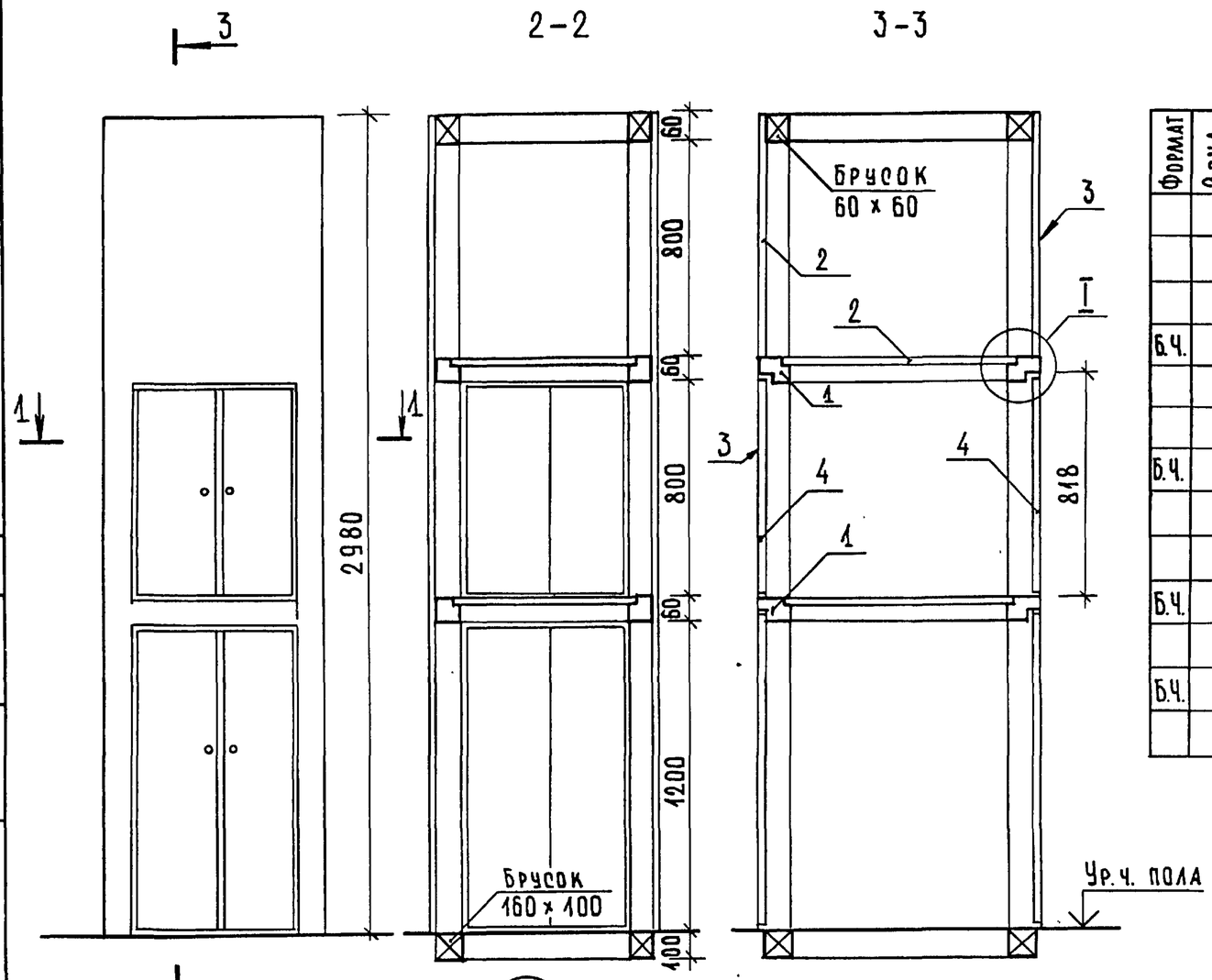

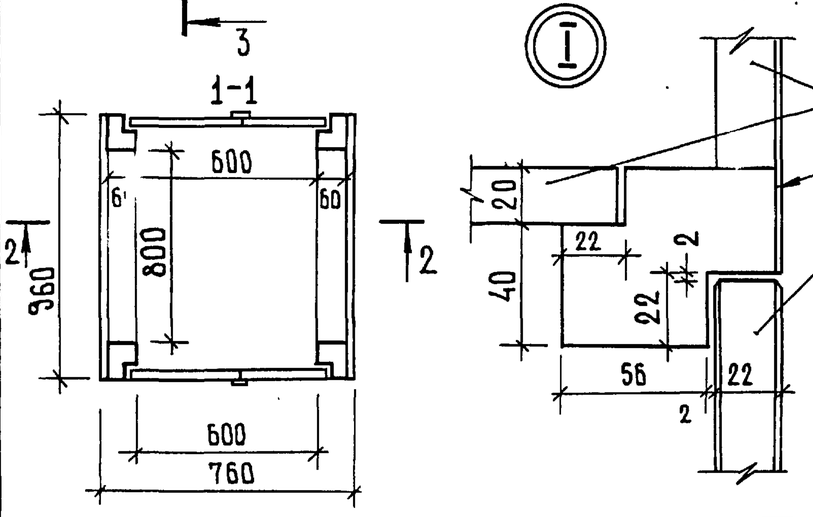

Формат	Зона	Поз.	Обозначение	Наименование	Кол.	Примечание
				Материалы		
				Пиломатериалы		
				хвойных пород		
Б.ч.		1	282-1-163.84-АС1.И4-03-01	ГОСТ 8486-66	0,05	$м^3$
				Древесно-стружечная плита		
Б.ч.		2	-03.02	ГОСТ 10632-77	7,5	$м^2$
				Декоративный бумажно-слоистый пластик		
Б.ч.		3	-03.03	ГОСТ 9590-76	11,5	$м^2$
				Столярная плита		
Б.ч.		4	-03.04	ГОСТ 13715-78*	2,5	$м^2$

Согласовано

Взам. инв. №

Подпись и дата

Инв. № подл.

Привязан

Инв. №

Гл. инж. м.	Линецкий	
Н. контр.	Богданова	
ГИП	Кий	
ГАП	Андрашников	
Вед. арх.	Нестеренко	
ГАП	Андрашников	

282-1-163.84 - АС1.И4-03-00

Шкаф сквозной-ШС

Стадия	Масса	Масштаб
Р		1:20
Лист	Листов 1	

ЦНИИЭП торгово-бытовых зданий и туристских комплексов

Копировал

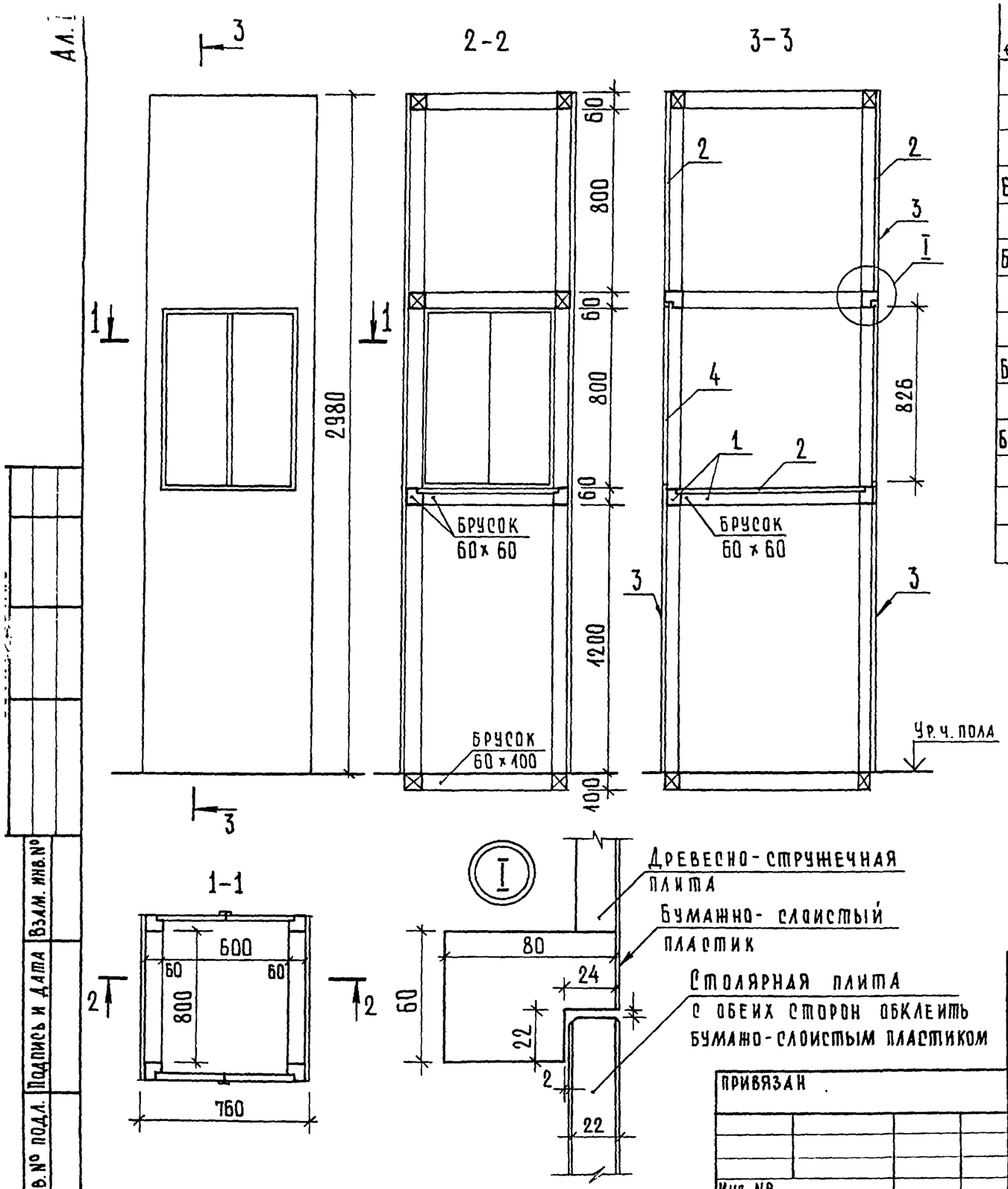

Серия	Зона	Поз.	Обозначение	Наименование	Кол.	Примечание
				Материалы		
				Пиломатериалы		
				хвойных пород		
Б.Ч.		1	282-1-163.84-АС1-И4-04-01	ГОСТ 8486-66	0,05	$м^3$
				Древесностружечная		
Б.Ч.		2	-04-02	плита ГОСТ 10632-77	9,0	$м^2$
				Декоративный бумажно-		
				слоистый пластик		
Б.Ч		3	-04-03	ГОСТ 9590-76	10,0	$м^2$
				Столярная плита		
Б.Ч.		4	-04-04	ГОСТ 13715-78*	1,0	$м^2$

Привязан

Инв. №

Гл.инж.м.	Линецкий	
Н.контр.	Богданова	
ГИП	Кий	
ГАП	Андрашников	
Вед.арх	Нестеренко	
ГАП	Андрашников	

282-1-163.84-АС1.И4-04-00

Шкаф вытяжной ШВ

Стадия	Масса	Масштаб
Р		
Лист	Листов 1	

ЦНИИЭП торгово-бытовых зданий и туристских комплексов

Копировал

Формат А3

Инв.№ подл. | Подпись и дата | Взам. инв.№