ТИПОВОЙ ПРОЕКТ
211-1-296.84

ДЕТСКИЕ ЯСЛИ-САД
НА 330 МЕСТ

В КОНСТРУКЦИЯХ СЕРИИ 1.090.1-1

АЛЬБОМ I

АРХИТЕКТУРНО-СТРОИТЕЛЬНЫЕ И ТЕХНОЛОГИЧЕСКИЕ ЧЕРТЕЖИ

20154-02
2-83

				Привязан
Инв №				

Инв 2015-02

Госстрой СССР
ЦЕНТРАЛЬНЫЙ ИНСТИТУТ ТИПОВОГО ПРОЕКТИРОВАНИЯ
Свердловский филиал
620062, г.Свердловск-62, ул.Чебышева,4
Заказ № 604 Инв.№ 20154-02 тираж 130
Сдано в печать 25.12. 1986г цена 2-66

ТИПОВОЙ ПРОЕКТ
211-1-296.84

ДЕТСКИЕ ЯСЛИ-САД НА 330 МЕСТ
В КОНСТРУКЦИЯХ СЕРИИ 1.090.1-1

АЛЬБОМ I

СОСТАВ ПРОЕКТА:

АЛЬБОМ О — МАТЕРИАЛЫ ДЛЯ ПРИВЯЗКИ И ЧЕРТЕЖИ НУЛЕВОГО ЦИКЛА РАБОТ
АЛЬБОМ I — АРХИТЕКТУРНО-СТРОИТЕЛЬНЫЕ И ТЕХНОЛОГИЧЕСКИЕ ЧЕРТЕЖИ
АЛЬБОМ II — САНИТАРНО-ТЕХНИЧЕСКИЕ ЧЕРТЕЖИ
АЛЬБОМ III — ЭЛЕКТРОТЕХНИЧЕСКИЕ ЧЕРТЕЖИ
АЛЬБОМ IV — ВЕДОМОСТЬ ПОТРЕБНОСТИ В МАТЕРИАЛАХ
АЛЬБОМ V — СПЕЦИФИКАЦИЯ ОБОРУДОВАНИЯ
ЧАСТЬ 1 ТЕХНОЛОГИЧЕСКОЕ ОБОРУДОВАНИЕ
ЧАСТЬ 2 САНИТАРНО-ТЕХНИЧЕСКОЕ ОБОРУДОВАНИЕ
ЧАСТЬ 3 ЭЛЕКТРОТЕХНИЧЕСКОЕ ОБОРУДОВАНИЕ
АЛЬБОМ VI СМЕТЫ

РАЗРАБОТАН
ЦНИИЭП учебных зданий

ГЛАВНЫЙ ИНЖЕНЕР ИНСТИТУТА А. Ляхович
ГЛАВНЫЙ АРХИТЕКТОР ПРОЕКТА А. Михе

УТВЕРЖДЕН ГОСГРАЖДАНСТРОЕМ
ПРИКАЗ № 240 ОТ 19.08.83 Г.
РАБОЧИЕ ЧЕРТЕЖИ ВВЕДЕНЫ В ДЕЙСТВИЕ ЦНИИЭП УЧЕБНЫХ ЗДАНИЙ
ПРИКАЗ № 109 от 16.11.84 Г.

20154-02

				Привязан
Инв. №				

Альбом I

Типовой проект 211-1-296.84

Ведомость чертежей альбома „I"

Лист	Наименование	Примечание
	Обложка	
	Титульный лист	
	Архитектурно-строительные чертежи АС	
1	Общие данные /начало/	
2	Общие данные (продолжение)	
3	План 1этажа между осями „А"-„Г"	
4	План 1этажа между осями „Г"-„И"	
5	План 2этажа между осями „А"-„Г"	
6	План 2этажа между осями „Г"-„И"	
7	Фасады „И"-„А", „11"-„1"	
8	Фасады „А"-„И", „1"-„11"	
9	Разрезы 1-1, 2-2	
10	Монтажные схемы наружных стеновых панелей	
11	Монтажные схемы наружных стеновых панелей	
12	Монтажный план панелей внутренних стен на отм. 0.000	
13	Монтажный план панелей внутренних стен на отм. 3.300	
14	План перекрытия над первым этажом между осями „А"-„Г"	
15	План перекрытия над первым этажом между осями „Г"-„А"	
16	План покрытия между осями „А"-„Г"	
17	План покрытия между осями „Г"-„Ж".	
18	План кровли. Сечения	
19	Лестницы №1 и №2	
20	Раскладка гипсобетонных перегородок на 1этаже	
21	Раскладка гипсобетонных перегородок на 2этаже	
22	Лифты №1; №2	
23	Фундаменты под оборудование стиральной	
24	Интерьеры /Примеры решений/	
25	Вариант фасадов	
26	Экран санузлов ЭС, вентрешетка ИЖР-1	
27	Дверной блок ИДН-1	
	Технологические чертежи ТХ	
1	Общие данные	
2	План 1этажа в осях А"-Г". Расстановка технологического оборудования	
3	План 1этажа в осях „Г"-И". Расстановка технологического оборудования	
4	План 2этажа в осях „А-Г". Расстановка технологического оборудования	
5	План 2этажа в осях „Г-И". Расстановка технологического оборудования	

Типовой проект разработан архитектурной мастерской №1 ЦНИИЭП учебных зданий
Авторским коллективом

Архитекторы: Михе А., Климкина О.Н.
Инженеры: Воронцов, Сажирнова Л.Г, Дмитриева А.Г.
Инженеры технологи: Дмитриева А.И, Бондаренко М.С., Сысоева Г.Г
Инженеры сантехники: Рапопорт Л.С, Потапова А. Ильичева, Вахрушева
Инженеры электрики: Белов, Мытарева, Холопова, Потапова
Инженеры по сметам: Лущенков, Колесников

Типовой проект разработан в соответствии с действующими нормами и правилами и предусматривает мероприятия обеспечивающие взрывную, взрывопожарную безопасность при эксплуатации здания
Главный инженер проекта подпись /С. Воронцов/

Инв № подл. | Подпись и дата | Взам. инв №

Пояснительная записка

Рабочая документация по типовому проекту детских яслей-сада на 330 мест в крупнопанельных конструкциях серии 1.090.1-1 разработана в соответствии с решениями на стадии „проект" утвержденными комитетом по гражданскому строительству и архитектуре при Госстрое СССР 19.08.83. и заданием на разработку типовой проектной документации, утвержденным комитетом 7.12.82

Характеристика здания

Класс здания-II. Степень долговечности-V. Степень огнестойкости-II. Класс ответственности здания-I, коэффициент надежности-I.

Конструктивные решения и указания по возведению зданий

Панели наружных и внутренних стен монтировать согласно требованиям серии 1.090.1-1.
Перегородки запроектированы из гипсобетонных прокатных панелей, разработан вариант перегородок поэлементной сборки из сухой гипсовой штукатурки на деревянном каркасе. Плиты перекрытия и лестничные площадки и марши монтировать по слою свежеуложенного цементного раствора толщиной 10мм. Здание возводится в соответствии с требованиями СНиП III-17-78. Отделочные работы выполнять только после устройства кровли и прокладки всех коммуникаций.

Защита металлических изделий от коррозии

Все открытые металлические детали покрывать слоем цементного раствора М100.
Антикоррозийную защиту сварных соединений, оцинкование закладных деталей производить в соответствии с СНиП II 28-73

Привязка настоящего типового проекта выполнена в соответствии с действующими нормами и правилами и предусматривает мероприятия, обеспечивающие взрывную, взрывопожарную безопасность при эксплуатации здания.

Указания по производству работ в зимнее время

Проект выполнен при условии производства работ при температуре наружного воздуха не ниже нуля градусов. При производстве работ в зимнее время руководствоваться СНиП II-22-31, III-17-78; кирпичную кладку выполнять с химическими добавками (поташ, нитрит натрия и др.)

Указания по привязке проекта

Привязанные листы корректируются в зависимости от конкретных условий. Проектная документация дополняется новыми листами: генпланом участка, сводным планом сетей, вертикальной планировкой территории, озеленением участка и т.д.

Ведомость основных комплектов рабочих чертежей

Обозначение	Наименование	Примечание
-АС	Материалы для привязки Чертежи нулевого цикла работ	Альбом „0"
-АС -ТХ	Архитектурно-строительные и технологические чертежи	Альбом I
-ОВ,-ВК	Санитарно-технические чертежи	Альбом II
-ЭМ;-ЭО;-А,-СС	Электро-технические чертежи	Альбом III
	Ведомость потребности в материалах	Альбом IV
СО	Спецификация оборудования	Альбом V
ТХ; СО	Технологическое оборудование	часть 1
ОВСО; ВКСО	Санитарно-техническое оборудование	часть 2
ЭМСО, ЭОСО, АСО	Электро-техническое оборудование	часть 3
	Сметы	Альбом VI

Привязка

Инв №

Гл. инж. листа	Ляхович	
Нормоконтр.	Воловер	
Нач. маст.	Башенков	
Гл. инж. м.	Назаров	
Гл. арх. пр.	Михе	
Гл. инж. пр.	Воронцов	

211-1-296.84 АС

Детские ясли-сад на 330 мест

Стадия	Лист	Листов
Р	1	

Общие данные (начало)

ЦНИИЭП учебных зданий

20154-02

20154-02 3

Копировал Э. Захарьев Сверил

Формат А2

Альбом I

Ведомость спецификаций

Лист	Наименование	Примечание
АС-10	Панели наружных стен	
АС-11	Изделия соединительные Изделия соединительные /вариант для трехслойных панелей/	
АС-12	Панели внутренних стен, вентиляционные блоки, изделия соединительные	
АС-13	Панели внутренних стен, вентиляционные блоки, изделия соединительные	
АС-14	Плиты перекрытия, перемычки, соединительные изделия	
АС-16	Плиты перекрытия, соединительные изделия	
АС-18	Плиты плоские, стакан, подстаканник	
АС-19	Лестничный марш, лестничная площадка, накладная проступь, плиты перекрытия, перемычки, ограждения лестниц, соединительные изделия	
АС-20	Перегородки, изделия соединительные	
АС-21	Перегородки, изделия соединительные	
АС-22	Плиты ж.б. для ленточных фундаментов, блоки бетонные для стен подвала, перемычки, изделия закладные	
АС-24	Стенд навесной, стенд реечный, стенд-витрина	

Ведомость ссылочных и прилагаемых документов

Обозначение	Наименование	Примечание
1.090.1-1, в.2-4	Наружные стеновые панели	
1.090.1-1, в 4-1	Внутренние стеновые панели	
1.050.1-2, в-2	Лестничные марши	
	Проступи	
1.090.1-1, в.5-1	Плиты перекрытия	
1.034.1-1 в.1	Вентблоки	
1.231.9-7 в.1	Гипсобетонные перегородки	
1.231.9-8 в.1	Перегородки поэлементной сборки	
1.138-10 в.1.2	Перемычки	
1.243.1-4	Плиты плоские	
1.050.1-2 в.2	Ограждения лестниц	
1.136-10	Внутренние двери	
1.136.5-19	Наружные двери	
1.136-8-17, 1.236.5-9	Оконные блоки с тройным остеклением	
1.136 5-16 ч.1 1.236.-6 в1 ч 1.2	Оконные блоки со спаренными перепл.	
1.136.5-16 ч.2 1.236-6 в1 ч. 1.2	Оконные блоки с раздельными перепл.	
1.136.5-10 1.136.5-20	Оконные блоки со стеклопакетами и стеклами	
1.136-12 в1	Фрамуги	
1 136-2	Подоконные доски	

Ведомость

Обозначение	Наименование	Примечание
1.249.1-3	Лотки для подпольных каналов.	
24-0-3	Альбом интерьеров детских садов	
1.090.1-1 в 8-1	Монтажные детали	
ГОСТ 8240-72	Швеллеры	
8509-72*	Уголки равнобокие	
5781-82	Сталь круглая горячекатаная	
103-76	Сталь полосовая	
18108-80	Линолеум	

Типовой проект 211-1-296.84

Инв. № подл. | Подпись и дата | Взам. инв. №

Привязан

Инв. №

Гл.инж.проекта	Волосер	
Нач.маст	Баженкова	
Гл.инж.маст	Назаров	
Гл.арх.пр	Михе	
Гл.инж.пр	Горницов	
Рук.гр.инж.	Жирнова	

211-1-296.84 АС

Детские ясли-сад на 330 мест

Общие данные (продолжение)

Стадия	Лист	Листов
Р	2	

ЦНИИЭП учебных зданий

20154-02

Альбом I

Типовой проект 241-1-296.84

Экспликация отверстий

Тип отв	Размер в мм В	Размер в мм Н	Отм низа м	Назначение
1	530	650	1,150	С.У
2	530	300	1.500	Э.О
3	530	460	1.340	Э.О
4	1020	1020	1160	ПК
5	250	250	2650	ОВ
6	350	350	2550	ОВ

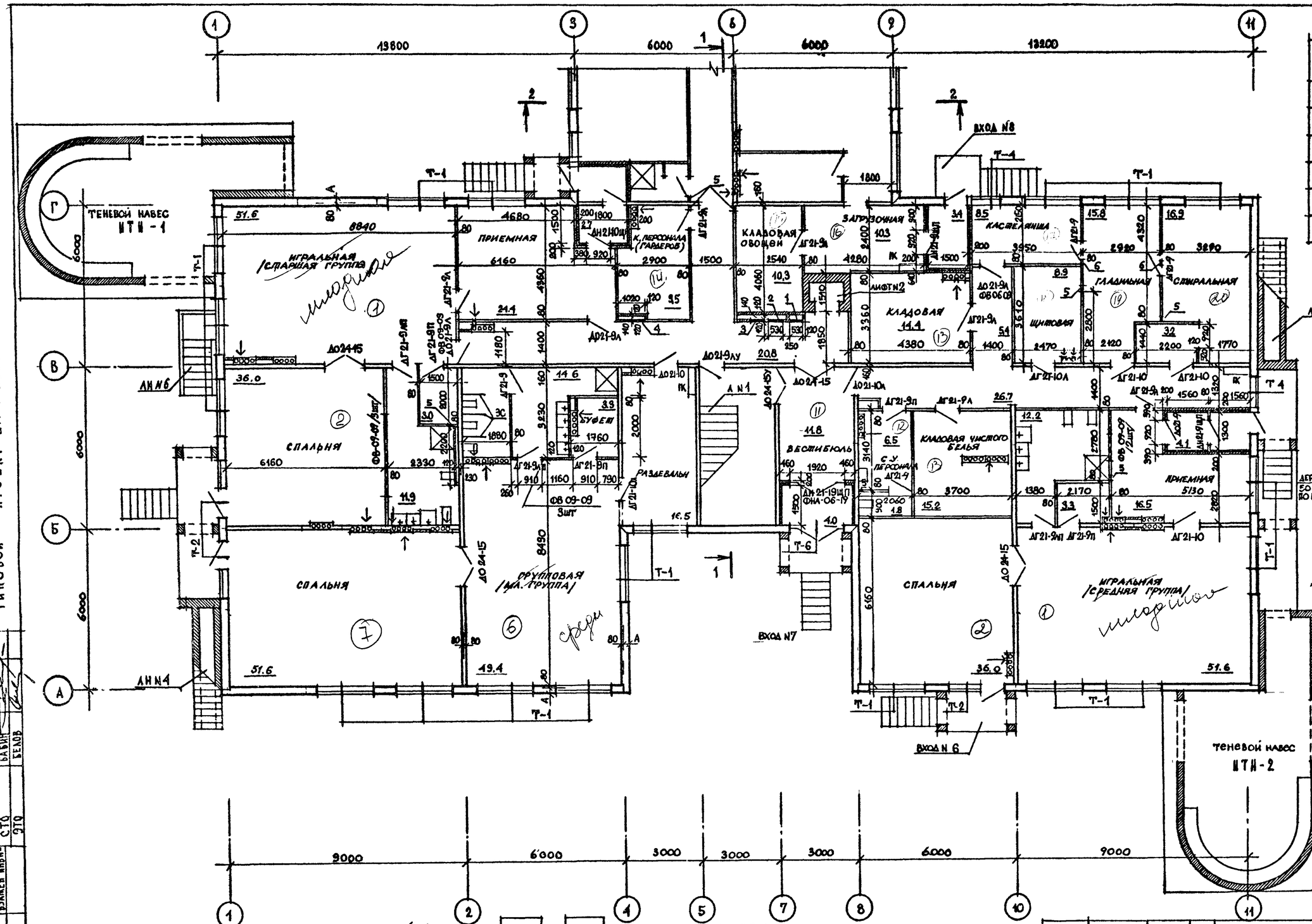

Деталь утепления стен и потолка тамбуров, вентканалов

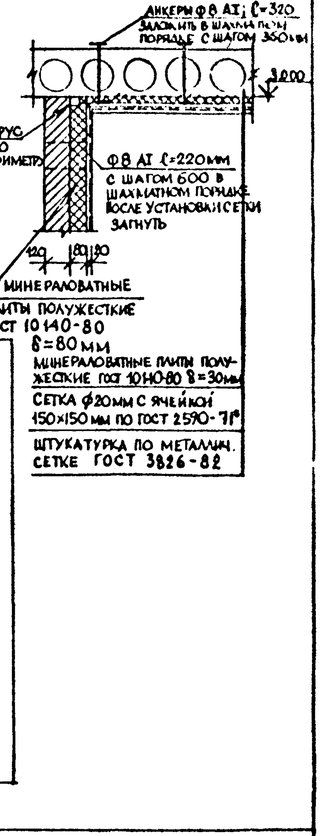

Согласовано: ТО Малышева, Бабин; СТО Белов; УТО

Развертка перегородки в осях „Б"–„Б" между осями „1"–„2" (№5)

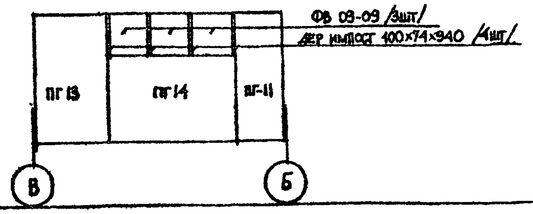

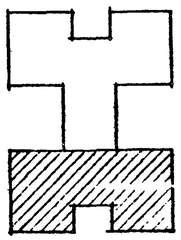

Примечания:

1. Общие примечания см. на черт. АС-4
2. Развертку перегородки в осях „2"–„4" между осями „В"–„Б" см. развертку N4 на черт. АС-5
3. Развертку перегородки в осях „Б"–„В" между осями „10"–„11" см. развертку N7 на черт. АС-4

Гл. инж. пр.	Ляхович	
Нач. отд.	Воловер	
Нач. АПН-1	Башенков	
Гл. инж. АПН	Назаров	
Гл. арх. пр.	Михе	
Гл. инж. пр.	Воронцов	
Архит.	Каникина	

Привязан

Инв. №

211-1-296.84 АС

Детские ясли-сад на 330 мест

План 1 этажа между осями „А"–„Г"

Стадия	Лист	Листов
Р	3	

ЦНИИЭП учебных зданий

20154-02

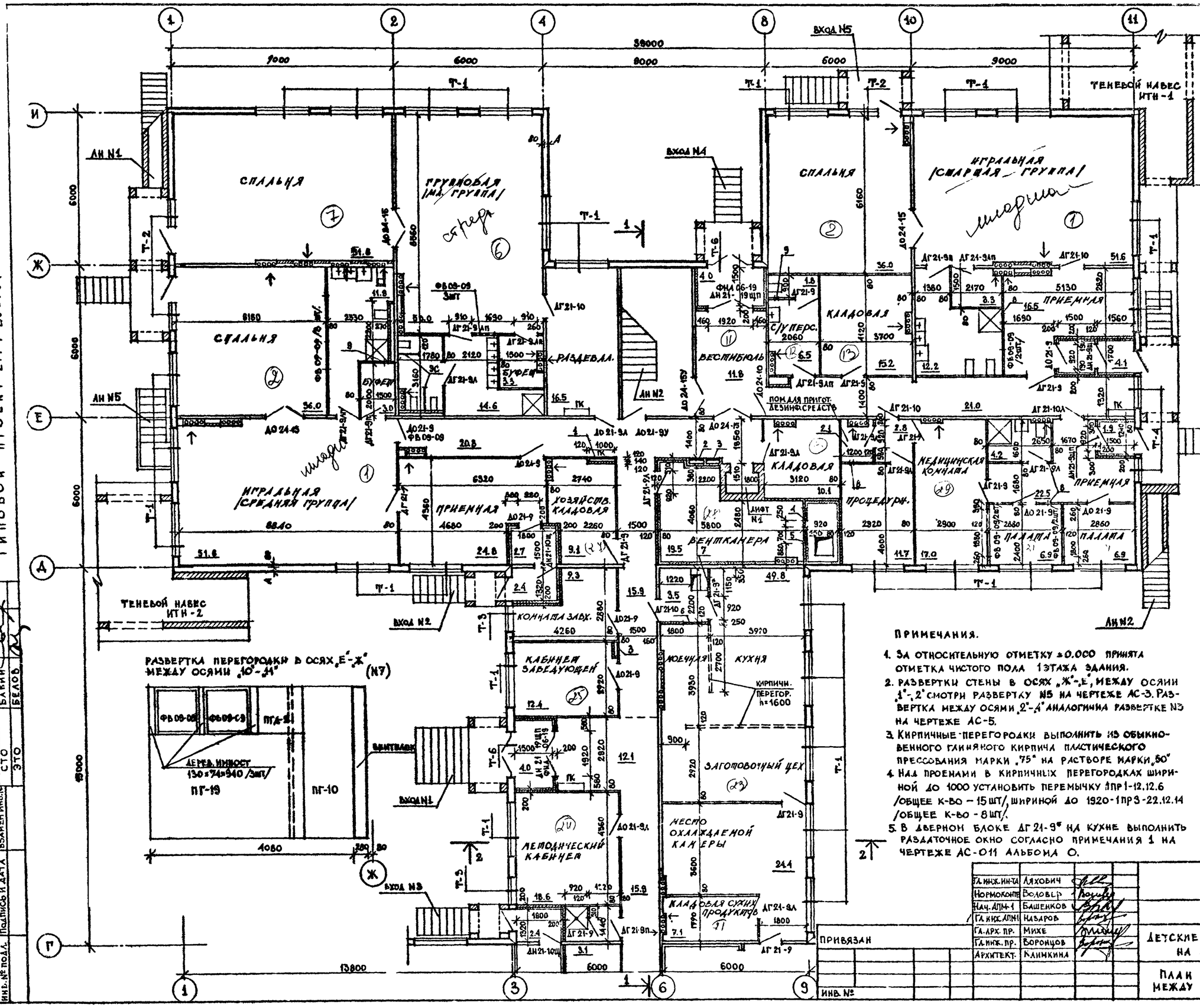

РАЗВЕРТКА ПЕРЕГОРОДОК МЕЖДУ МЕДИЦ. КОМН. И ПАЛАТАМИ (N6)

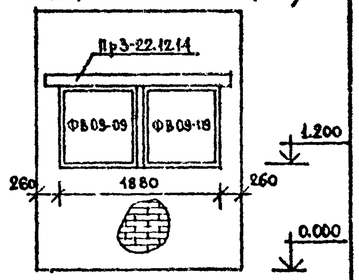

ЭКСПЛИКАЦИЯ ОТВЕРСТИЙ

ТИП ОТВ.	РАЗМЕР В ММ В	РАЗМЕР В ММ Н	ОТМ. НИЗА М	НАЗНАЧЕНИЕ
1	1020	1020	1.160	ПК
2	530	460	1.340	Э.О.
3	530	650	1.150	С.У.
4	530	1250	0.300	О.В.
5	700	1100	0.120	О.В.
6	800	230	2.700	О.В.
7	530	460	2.500	О.В.
8	250	250	2650	О.В.
9	200	200	2.700	О.В.

ПРИМЕЧАНИЯ.

1. За относительную отметку ±0.000 принята отметка чистого пола 1 этажа здания.
2. Развертки стены в осях „Ж"-„Е", между осями „1"-„2" смотри развертку N5 на чертеже АС-3. Развертка между осями „2"-„4" аналогична развертке N3 на чертеже АС-5.
3. Кирпичные перегородки выполнить из обыкновенного глиняного кирпича пластического прессования марки „75" на растворе марки „50".
4. Над проемами в кирпичных перегородках шириной до 1000 установить перемычку 1пр1-12.12.6 /общее к-во – 15 шт/, шириной до 1920 - 1пр3-22.12.14 /общее к-во - 8 шт/.
5. В дверном блоке ДГ 21-9* на кухне выполнить раздаточное окно согласно примечания 1 на чертеже АС-011 альбома О.
6. Привязку наружной стены „А" см. таблицу на чертеже АС-02 альбома О
7. Теневые навесы ИТН-1, ИТН-2 см. на черт. АС-01
8. Двери лестничной клетки выполнить самозакрывающимися.
9. Двери в кладовых и за щитовой обить железом по асбесту

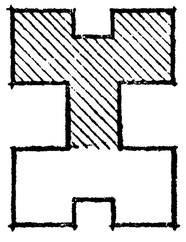

Гл. инж. ин-та	Ляхович	
Нормоконтр.	Воловер	
Нач. АПМ-1	Башенков	
Гл. инж. АПМ-1	Назаров	
Гл. арх. пр.	Михе	
Гл. инж. пр.	Воронцов	
Архитект.	Климкина	

211-1-296.84 -АС

Детские ясли-сад на 330 мест

План 1 этажа между осями „Г"-„И"

Стадия	Лист	Листов
Р	4	

ЦНИИЭП учебных зданий

Согласовано: Малшева, Бакин, Белов

Альбом I. Типовой проект 211-1-296.84

Привязан

Инв. №

20154-02

АЛЬБОМ I

ТИПОВОЙ ПРОЕКТ 211-1-296.84

РАЗВЕРТКА ПЕРЕГОРОДКИ МЕЖДУ ОСЯМИ „2"–„4" И „Б"–„Г" (N1)

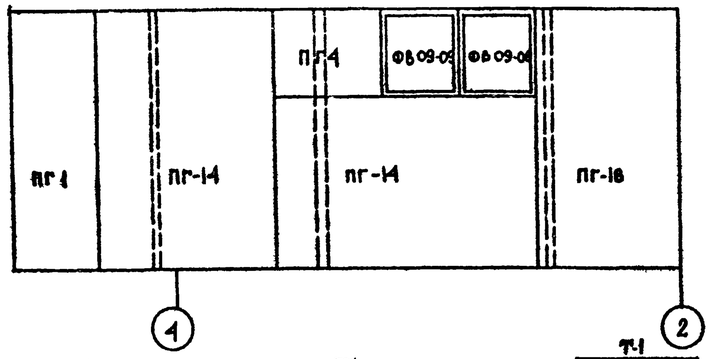

РАЗВЕРТКА ПЕРЕГОРОДКИ МЕЖДУ ОСЯМИ „10"–„8" И „Г"–„В" (N2)

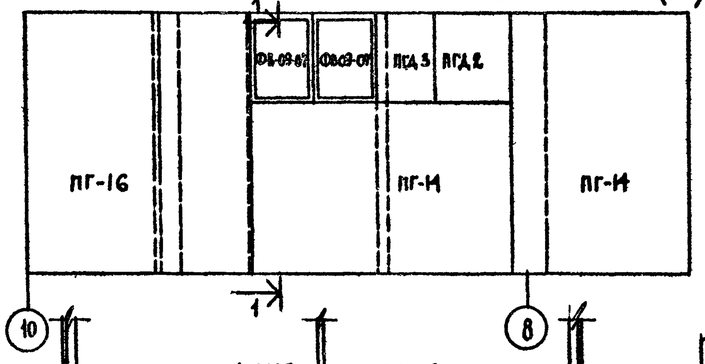

1–1

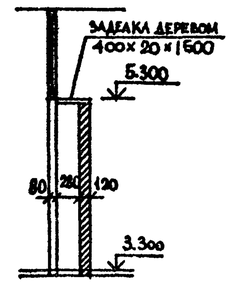

РАЗВЕРТКА ПЕРЕГОР. МЕЖДУ ОСЯМИ „8"–„10" И „В"–„В" (N3)

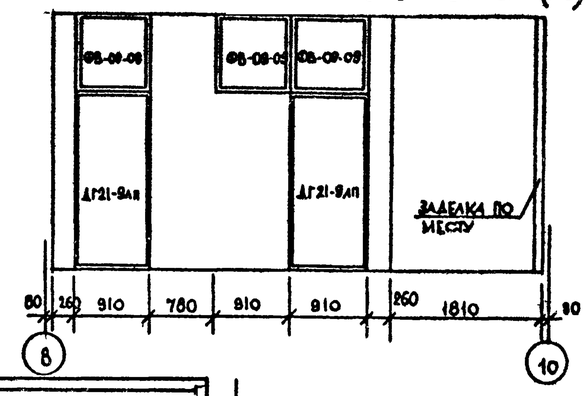

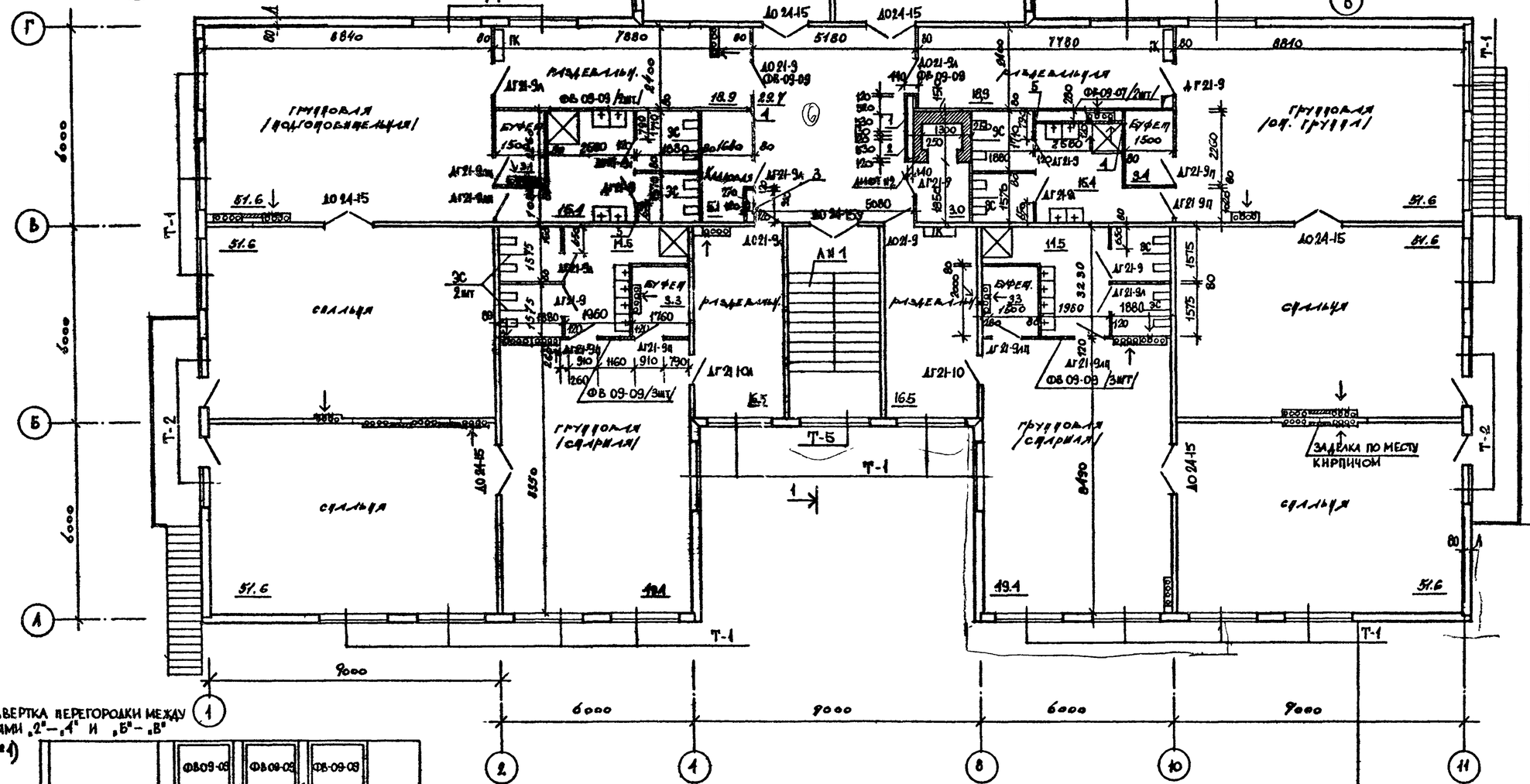

РАЗВЕРТКА ПЕРЕГОРОДКИ МЕЖДУ ОСЯМИ „2"–„4" И „Б"–„В" (№4)

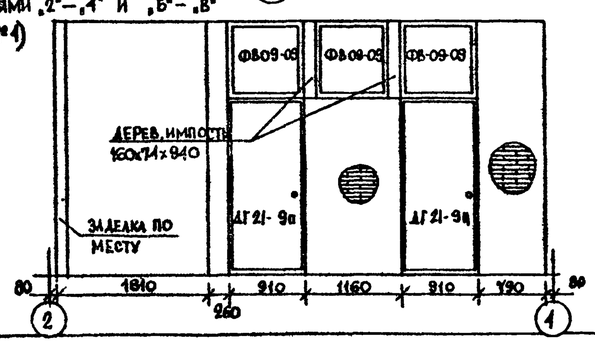

ОБЩИЕ ПРИМЕЧАНИЯ СМ НА ЧЕРТЕЖЕ АС-1

ЭКСПЛИКАЦИЯ ОТВЕРСТИЙ

ТИП ОТВ	РАЗМЕР В ММ В	Н	ОТМ. НИЗА М	НАЗНАЧЕНИЕ
1	530	160	1.640	ЭО
2	530	650	4.150	С.У
3	1020	1020	4.160	ПК
4	200	200	6.000	ОВ
5	250	250	5.950	ОВ

СОГЛАСОВАНО

ТО	МАЛЫШЕВА	
	БАБИН	
СТО	БЕЛОВ	
910		

ВЗАМЕН ИНВ. №

ПОДПИСЬ И ДАТА

ИНВ. № ПОДЛ.

ПРИВЯЗАН		
ИНВ №		

Гл.инж.ин-та	Ляхович	
Нач.конт.	Воловер	
Гл.инж.ГПП-1	Блошенков	
Гл.инж.ГПП	Назаров	
Гл.арх.пр.	Нихе	
Гл.инж.пр.	Воронцов	
Архитект.	Климкина	

ТП 211-1-296.84 АС

ДЕТСКИЕ ЯСЛИ-САД НА 330 МЕСТ

СТАДИЯ	ЛИСТ	ЛИСТОВ
Р	5	

ПЛАН 2 ЭТАЖА МЕЖДУ ОСЯМИ „А"–„Г"

ЦНИИЭП учебных зданий

20154-02

АЛЬБОМ I

ТИПОВОЙ ПРОЕКТ 211-1-296.84

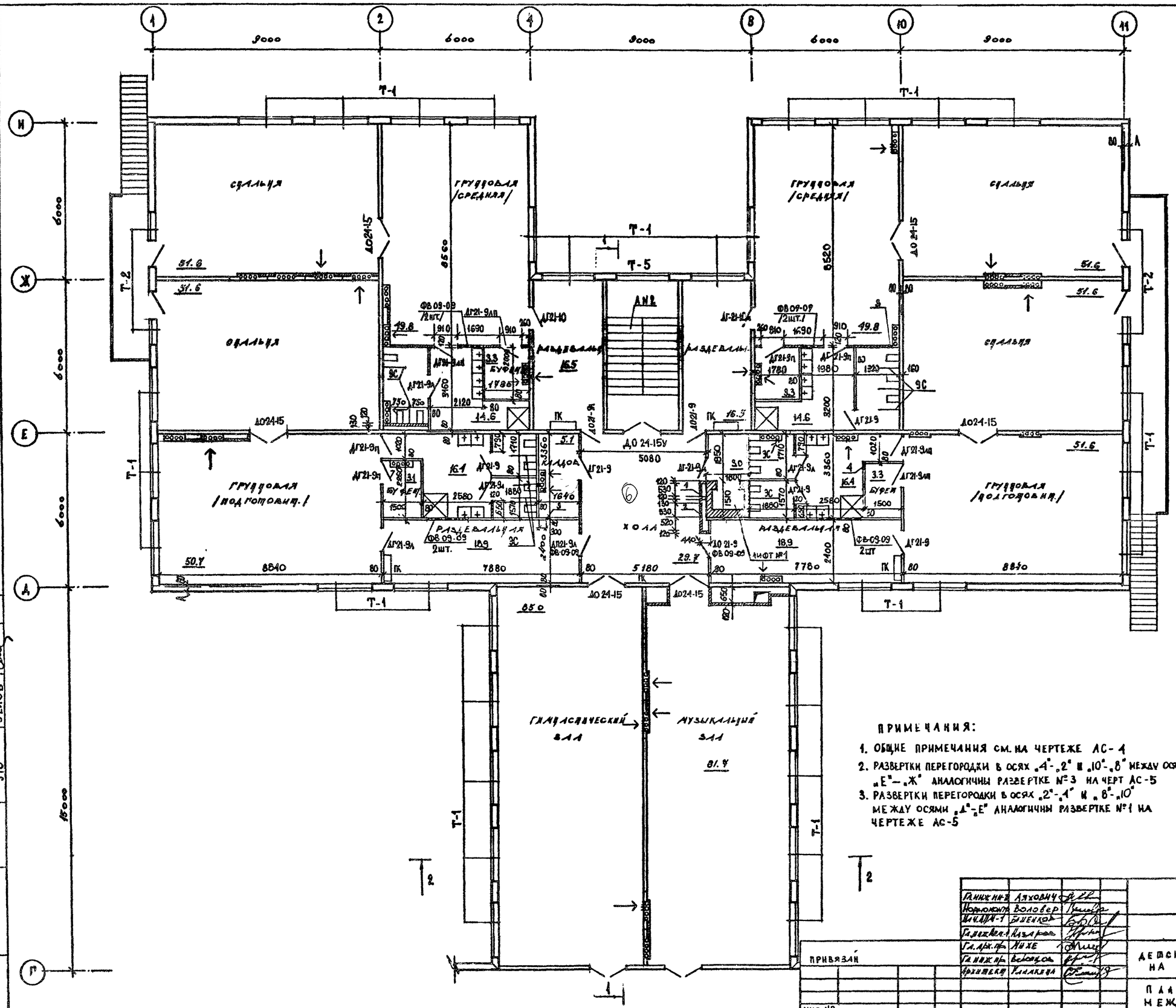

ЭКСПЛИКАЦИЯ ОТВЕРСТИЙ

ТИП ОТВ.	РАЗМЕР В ММ В	РАЗМЕР В ММ Н	ОТМ. НИЗА М	НАЗНАЧЕНИЕ
1	530	650	1.450	С.У
2	530	460	1.640	Э.О
3	250	250	5.950	ОВ
4	200	200	6.000	ОВ

ПРИМЕЧАНИЯ:

1. ОБЩИЕ ПРИМЕЧАНИЯ СМ. НА ЧЕРТЕЖЕ АС-1
2. РАЗВЕРТКИ ПЕРЕГОРОДКИ В ОСЯХ „4"-„2" И „10"-„8" МЕЖДУ ОСЯМИ „Е"—„Ж" АНАЛОГИЧНЫ РАЗВЕРТКЕ №3 НА ЧЕРТ АС-5
3. РАЗВЕРТКИ ПЕРЕГОРОДКИ В ОСЯХ „2"-„1" И „8"-„10" МЕЖДУ ОСЯМИ „Д"-„Е" АНАЛОГИЧНЫ РАЗВЕРТКЕ №1 НА ЧЕРТЕЖЕ АС-5

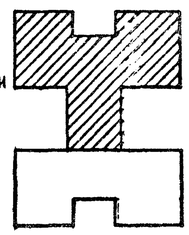

СОГЛАСОВАНО

ТО	МАЛЫШЕВА	
СТО	БАБИН	
ЭТО	БЕЛОВ	

ВЗАМЕН ИНВ.№ | ПОДПИСЬ И ДАТА | ИНВ. № ПОДЛ.

ПРИВЯЗАН

ИНВ №

Гл.инж.инв	Ляхович	
Нач.ОПА	Воловер	
Нач.ОПА-1	Бишенков	
Гл.спец.ОПА	Назарова	
Гл.арх.пр.	Нике	
Гл.инж.пр.	Белоусов	
Архитектор	Клакина	

211-1-296.84 АС

ДЕТСКИЕ ЯСЛИ-САД НА 330 МЕСТ

СТАДИЯ	ЛИСТ	ЛИСТОВ
Р	6	

ПЛАН 2 ЭТАЖА. МЕЖДУ ОСЯМИ „Г"-„И"

УЧЕБНЫХ ЗДАНИЙ

20154-02

Эо Ал-05

С1 Ильина

ТИПОВОЙ ПРОЕКТ 211-1-296.84 АЛЬБОМ I

ФАСАД И-А

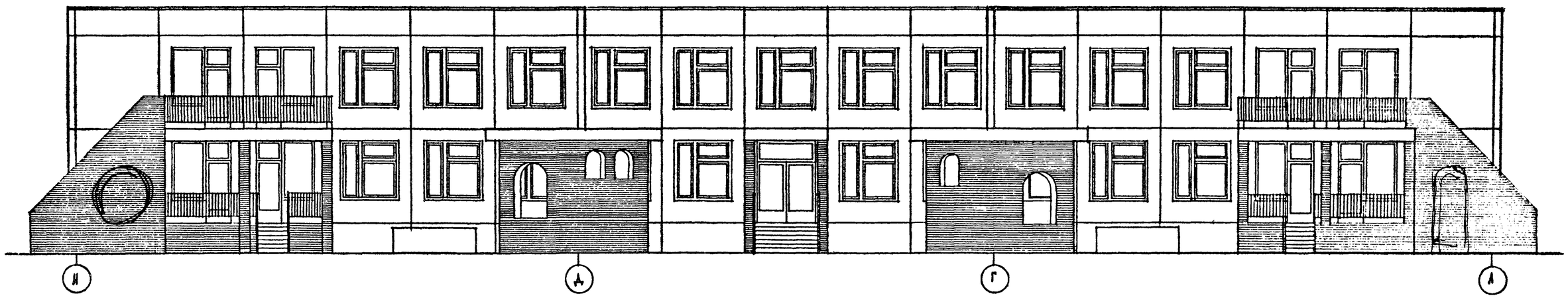

ФАСАД 11-1

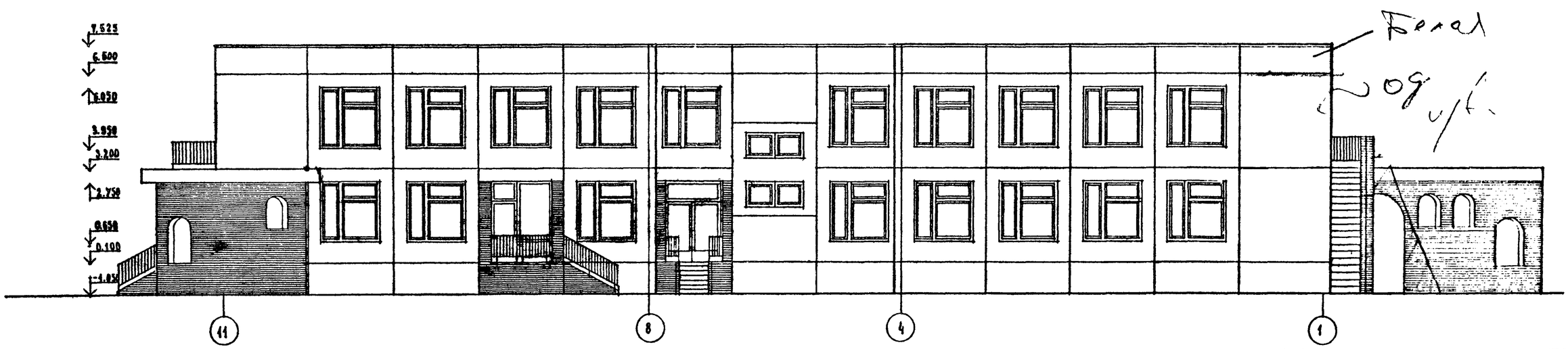

Гл. инж. пр-та	Ляхович		
Нормоконтр.	Воловер		
Нач. АПК-1	Кашенков		
Гл. инж. АПК-1	Назаров		
Гл. арх. пр.	Нилле		
Гл. инж. пр.	Воронцов		
Архитектор	Климкина		

ПРИВЯЗАН

ИНВ №

211-1-296.84 АС

ДЕТСКИЕ ЯСЛИ-САД НА 330 МЕСТ

ФАСАДЫ И-А, И-1

Стадия	Листов	Листов
Р	7	

ЦНИИЭП учебных зданий

20154-02

Инв. № подл.	Подпись и дата	Взамен инв. №

ТИПОВОЙ ПРОЕКТ 211-1-296.84

Инв.№ подл. | Подпись и дата | Взам. инв.№

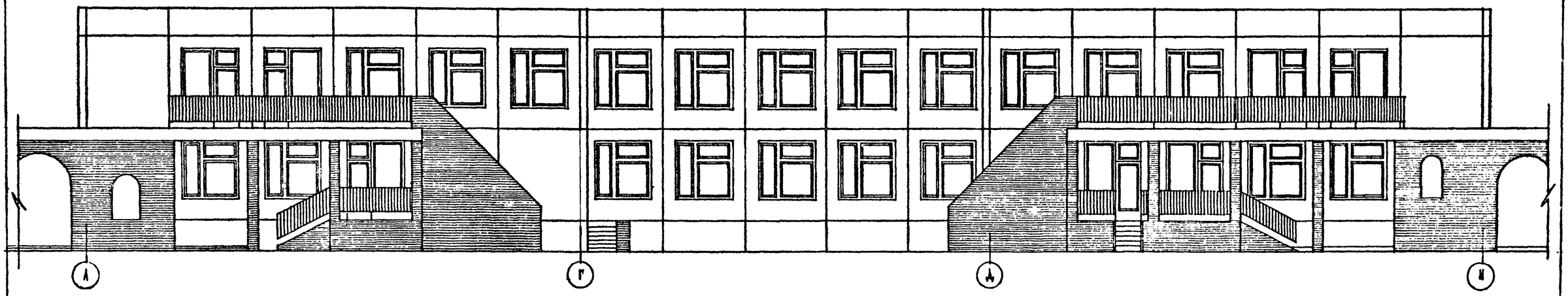

Фасад 1-11

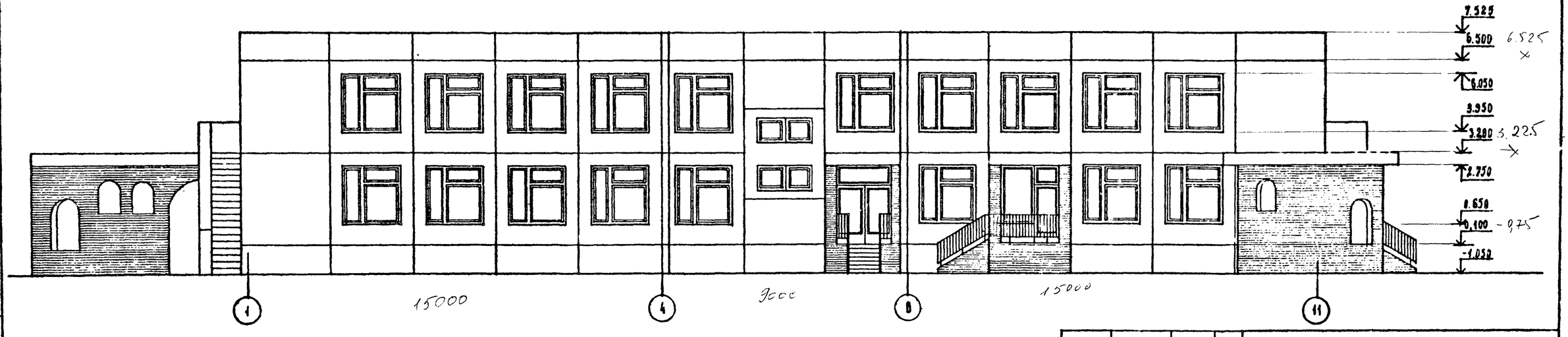

Гл.инженер	Ляхович		
Нач.ОПМ-1	Воловец		
Гл.инж.ОПМ-1	Славенков		
ГАП	Лазарев		
ГИП	Михе		
Архитектор	Воронцов		

Привязан

Инв.№

211-1-296.84 АС

Детские ясли-сад на 330 мест

Стадия	Лист	Листов
Р	8	

Фасады А-И, 1-11

Учебных зданий

2015402

ТИПОВОЙ ПРОЕКТ 211-1-296.84 АЛЬБОМ I

РАЗРЕЗ 1-1

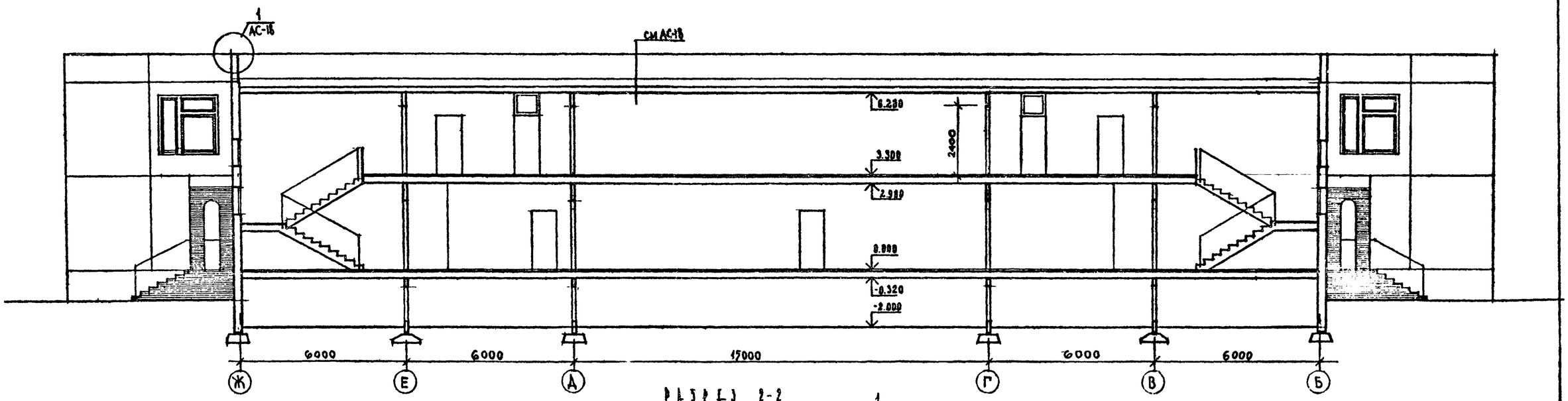

РАЗРЕЗ 2-2

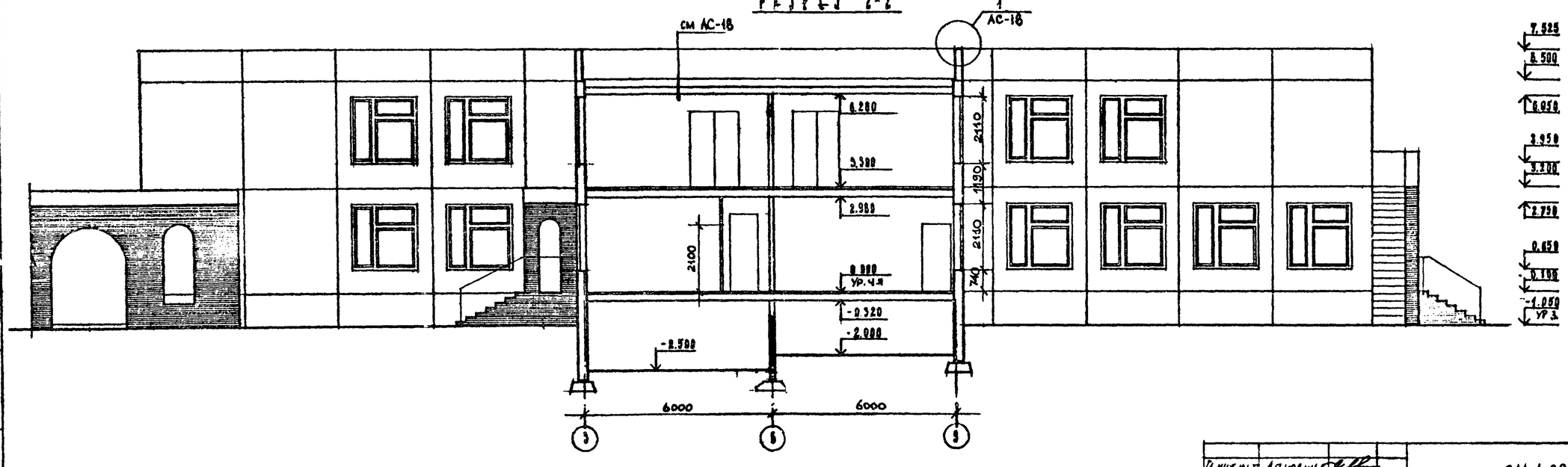

Гл. инж. мастер.	Ляхович		211-1-296.84 АС
Нормоконтр.	Воловер		
Нач. ЛПН-1	Бышеляков		
Гл. инж. ЛПИ	Назиров		
Гл. арх. пр.	Мила		
Ст. инж. пр.	Воронцова		
Архитект.	Клинкова		

Привязан

Инв. №

ДЕТСКИЕ ЯСЛИ-САД НА 330 МЕСТ	Стадия	Лист	Листов
	Р	9	
РАЗРЕЗЫ 1-1, 2-2	ЦНИИЭП учебных зданий		

Инв. № подл. | Подпись и дата | Взамен инв. №

20154-02

Альбом I

Монтажная схема по осям „11", „9"

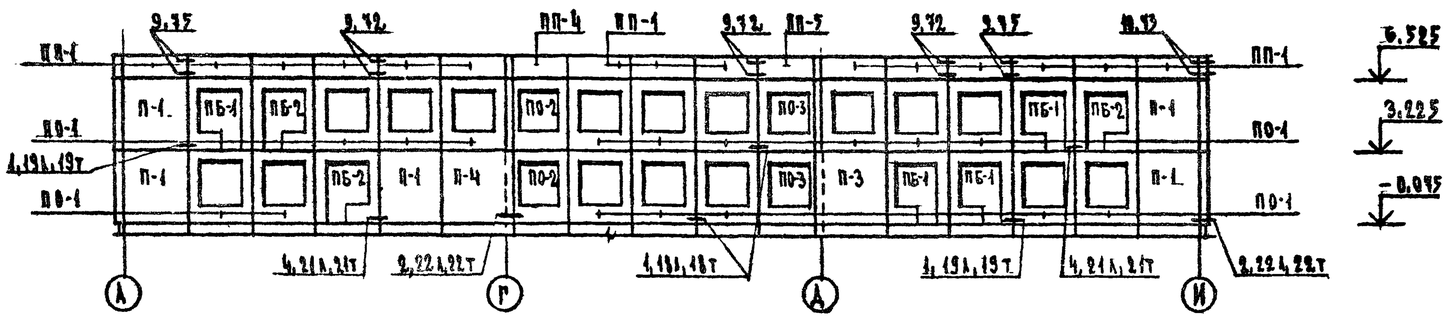

Монтажная схема по осям „1", „3"

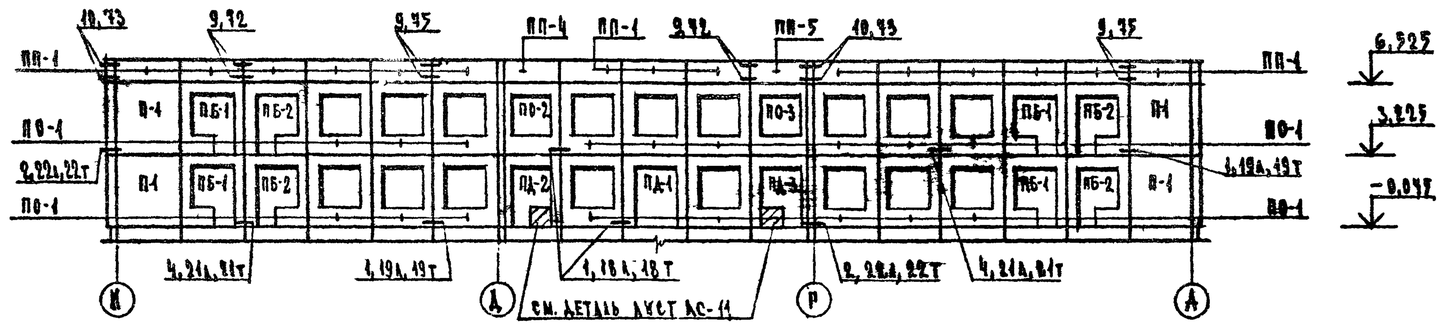

Монтажная схема по осям „А", „Б"

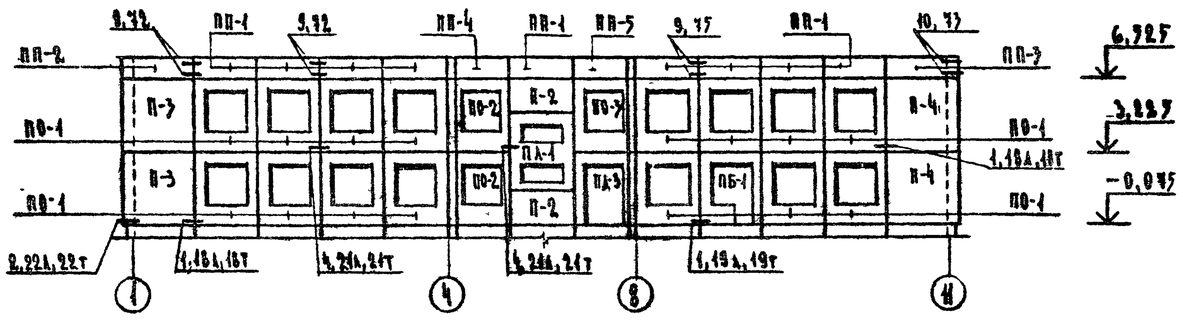

Монтажная схема по осям „И", „Ж"

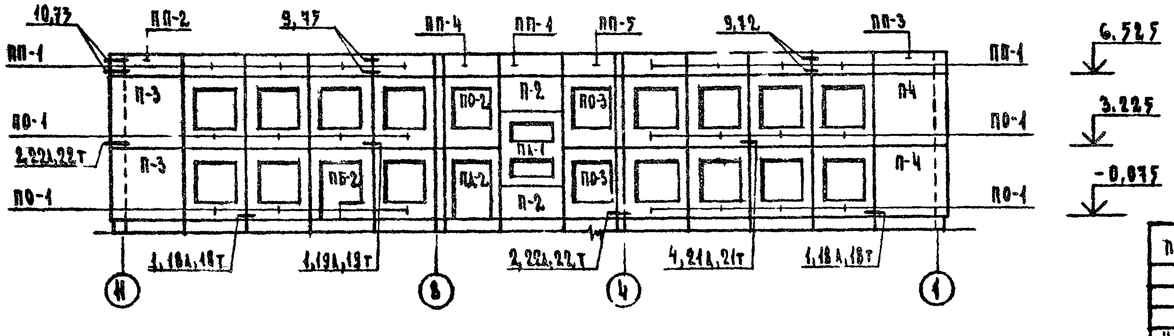

Спецификация

Марка поз.	Обозначение	Наименование	Кол. шт	Масса ед. кг	Примечание
		Панели наружных стен			
П-1		ПС 30.33,4,0-П /т/	15	3740	
П-2		ПС 30.16, 4.0-П /т/	4	1820	
П-3		1ПС 33.33,4,0-П /т/	12	4020	
П-4		2ПС 33.33,4.0-П /т/	12	4020	
П-5		1ПС 29,33,4,0-П /т/	2	3540	
П-6		2ПС 29.33,4,0-П /т/	1	3540	
П-7		1ПС 17,33, 4,0-П /т/	2	2000	
П-8		2ПС 17,33, 4,0-П /т/	2	2000	
П-9		1ПС 11,33, 4,0-П /Т/	2	1220	
П-10		2ПС 11,33, 4,0-П /Т/	2	1220	
ПО-1		1ПСО 30.33,4,0-П-1/Т/	82	1960	
ПО-2		1ПСО 29,33,4,0-П-1/Т/	8	2020	
ПО-3		2ПСО 29,33,4,0-П-1/Т/	9	2020	
ПБ-1	1.090.1-1 вып. 2-1 /вып 2-4/	1ПСБ 30.33,4,0-П-1/Т/	10	1600	
ПБ-2		2ПСБ 30.33,4,0-П-1/Т/	8	1600	
ПД-1		4ПСД 30,33,4,0-П-1/Т/	1	1380	
ПД-2		1ПСД 29.33,4,0-П-1/Т/	2	1160	
ПД-3		2ПСД 29,33,4,0-П-1/Т/	2	1160.	
ПА-1		ПСА 30,33, 4,0-П-2/Т/	2	2430	
ПП-1		ПСП 30.10, 3,1-П /т/	60	980	
ПП-2		1ПСП 33,10,3,1-П /т/	6	850	
ПП-3		2ПСП 33,10,3,1-П /т/	6	850	
ПП-4		1ПСП 29,10,3,1-П /т/	6	750	
ПП-5		2ПСП 29.10,3,1-П /т/	6	750	
ПП-6		1ПСП 17.10, 3,1-П /т/	1	440	
ПП-7		2ПСП 17.10, 3,1-П /т/	1	440	
ПП-8		1ПСП 11, 10, 3,1-П /т/	1	280	
ПП-9		2ПСП 11.10, 3,1-П /Т/	1	280	

Примечания:

1. Общие примечания см. лист АС-11.
2. В спецификации индекс /Т/- в наименовании и /вып. 2-4/ - в обозначении даны для варианта стен с трехслойными панелями.

Нач. отд.	Воловер		211-1-296.84 АС
Нач. маст.	Башенков		
Гл. инж. пр.	Назаров		
ГАП	Михе		Детские ясли - сад на 330 мест
ГИП	Воронцов		Стадия Р, Лист 10, Листов
Рук. гр. инж.	Жирнова		Монтажные схемы наружных стеновых панелей
Инженер	Ройтман		ЦНИИЭП учебных зданий

Привязан

Инв. №

Инв. № подл. | Подпись и дата | Взамен инв. №

Типовой проект 211-1-296.84

20154-02

Альбом I

Типовой проект 211-1-296.84

Монтажные схемы по осям

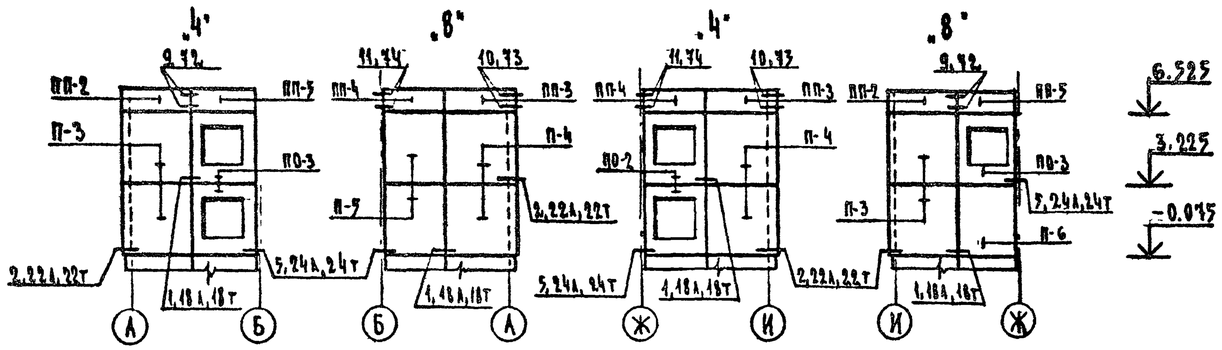

Монтажная схема по оси „Г"

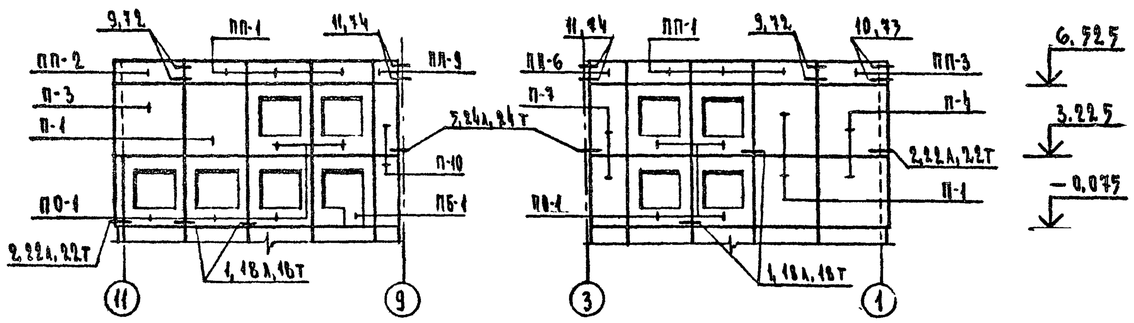

Монтажная схема по оси „Д"

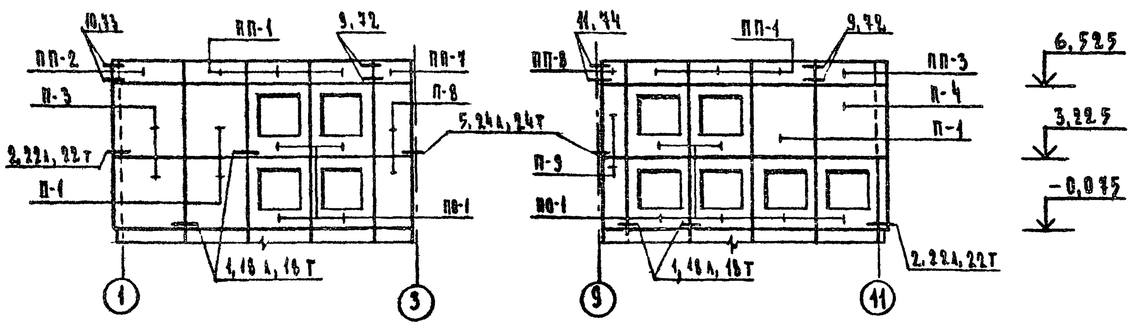

Деталь утепления кирпичной стены

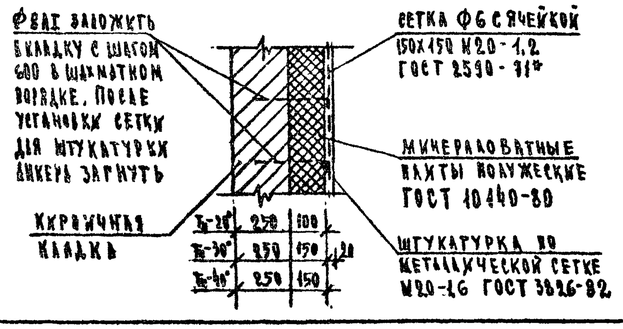

Примечания:

1. Данный лист см. совместно с листами АС-1÷АС-8.
2. Узлы см. серию 1.090.1-1 вып. 7-1
3. Монтажные схемы наружных стеновых панелей выполнены в соответствии с „Указаниями по применению изделий" серия 1.090.1-1 вып. 0-1
4. Отметки на монтажных схемах даны по низу панелей.

Спецификация

Марка поз.	Обозначение	Наименование	Кол.	Масса ед. кг	Примечание
		Изделия соединительные			
	1.090.1-1 вып. 7-1	МС-1	136	0,36	
	1.090.1-1 вып. 8-1	МС-2	104	0,42	
		МС-3	144	0,25	
		МС-4	64	0,25	
	1.090.1-1 вып. 7-1	МС-5	64	0,18	
	1.090.1-1 вып. 8-1	МС-6	16	0,29	
	1.090.1-1 вып. 7-1	МС-8	152	0,26	
		МС-9	48	0,23	
	1.090.1-1 вып. 8-1	МС-11	16	0,54	
	1.090.1-1 вып. 7-1	МС-12	16	0,29	
	1.090.1-1 вып. 8-1	МС-14	32	0,36	
		МС-15	16	0,17	
		МС-25	120	0,75	
		МС-26	16	1,20	
	1.090.1-1 вып. 7-1	МС-27	16	0,47	
		МС-28	12	1,53	
		Сетка 100/100/5/5		555,28	
		из проволоки ВI ГОСТ 6727-80			
Изделия	соединительные /вар	иант для трехслойных	пан	елей/	
	1.090.1-1 вып. 7-1	МС-1	136	0,36	
	1.090.1-1 вып. 8-1	МС-2	104	0,42	
		МС-3	144	0,25	
		МС-4	64	0,25	
		МС-6	16	0,29	
		МС-7	80	0,21	
	1.090.1-1 вып. 7-1	МС-8	152	0,26	
	1.090.1-1 вып. 8-1	МС-10	48	0,39	
		МС-11	16	0,54	
	1.090.1-1 вып. 7-1	МС-12	16	0,29	
	1.090.1-1 вып. 8-1	МС-14	32	0,36	
	1.090.1-1 вып. 7-1	МС-32	96	0,26	
	1.090.1-1 вып. 8-1	МС-25	120	0,75	
		МС-26	16	1,20	
	1.090.1-1 вып. 7-1	МС-27	16	0,47	
		МС-28	12	1,53	
		Сетка 100/100/5/5		555,28	
		из проволоки ВI ГОСТ 6727-80			

Привязан

Инв. №

Гл. инженер проекта	Воловер		
Нач. маст.	Башенков		
Гл. инж. маст.	Назаров		
ГАП	Михе		
ГИП	Воронцов		
Рук. гр. инж.	Жирнова		
Инженер	Ройтман		

211-1-296.84 АС

Детские ясли-сад на 320 мест

Стадия	Лист	Листов
Р	11	

Монтажные схемы наружных стеновых панелей

ЦНИИЭП учебных зданий

20154-02

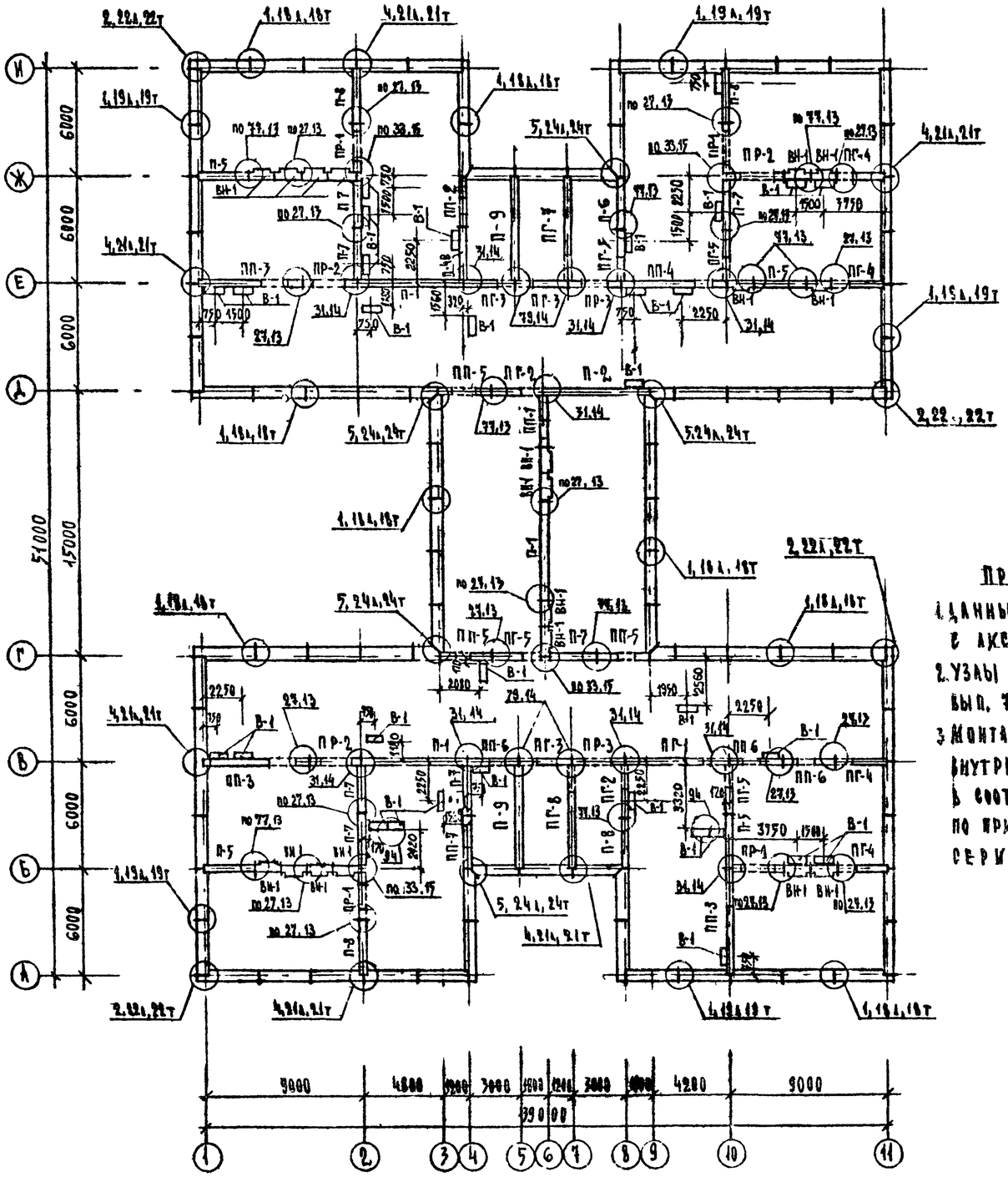

ПРИМЕЧАНИЯ:

1. Данный лист см. совместно с листами АС-3 ÷ АС-6.
2. Узлы см. серию 1.090.1-1 вып. 7-1
3. Монтажный план панелей внутренних стен выполнен в соответствии с „Указаниями по применению изделий" серия 1.090.1-1 вып. 0-1

СПЕЦИФИКАЦИЯ

Марка поз.	Обозначение	Наименование	Кол.	Масса ед. кг	Примечание
		Панели внутренних стен			
П-1	1.090.1-1 вып. 4-1	ПВ 60.30-1т	3	6980	
П-2		1ПВ 60.30-1т	1	6980	
П-4В		ПВ 30.30-1ТВ	1	3480	
П-5		ПВ 30.30-1т	4	3480	
П-6		1ПВ 30.30-1т	1	3480	
П-7		ПВ 29.30-1т	2	3370	
П-8		1ПВ 29.30-1т	4	3370	
П-9		1ПВ 59.33-1т	2	7490	
ПП-1		ПВП 29.30.10-1т	1	4180	
ПП-3		1ПВП 60.30.15-1т	3	5580	
ПП-4		ПВП 60.30.10-1т	1	6180	
ПП-5		1ПВП 30.30.13-1т	3	2410	
ПП-6		ПВП 30.30.10-1т	3	2670	
ПП-7		1ПВП 30.30.10-1т	1	2680	
ПП-2		1ПВП 29.30.10-1т	1	2570	
ПГ-1		ПВГ 60.30.15-1т	1	5620	
ПГ-2		ПВГ 30.30.13-1т	2	2430	
ПГ-3		ПВГ 30.30.10-1т	3	2670	
ПГ-4		1ПВГ 30.30.10-1т	4	2670	
ПГ-5		ПВГ 29.30.13-1т	4	2330	
ПГ-7		1ПВГ 59.33.15-1т	1	6000	
ПГ-8		2ПВГ 59.33.15-1т	1	6000	
ПР-1		ПВР 29.30.15-3т	4	1960	
ПР-2		ПВР 30.30.15-3т	3	1690	
ПР-3		ПВР 30.30.15-3т	2	2070	
		Вентиляционные блоки			
ВН-1	1.034.1-1 вып.1	ВН 15.33	18	1859	
В-1		В 8.33	32	1135	
		Изделия соединительные			
	1.090.1-1 вып.7-1	МС-5	126	0,16	
		МС-18	44	0,82	
		МС-8	2	0,26	

Гл. инж. пр.	Дяхович		211-1-296.84 АС
Нач. мастер.	Володер		
Нач. маст.	Башенкова		
Ст. инженер	Назаров		
ГАП	Михе		Детские ясли-сад на 330 мест
ГИП	Воронцов		Стадия Р · Лист 12 · Листов
Рук. гр. инж.	Жирнова		Монтажный план панелей внутренних стен на отм. 0,000
Инженер	Розгман		ЦНИИЭП учебных зданий

Привязан

Инв. №

Альбом I

Типовой проект 211-1-296.84

Инв. № подл. | Подпись и дата | Взамен инв. №

20154-02

Альбом I

Типовой проект 211-1-296.84

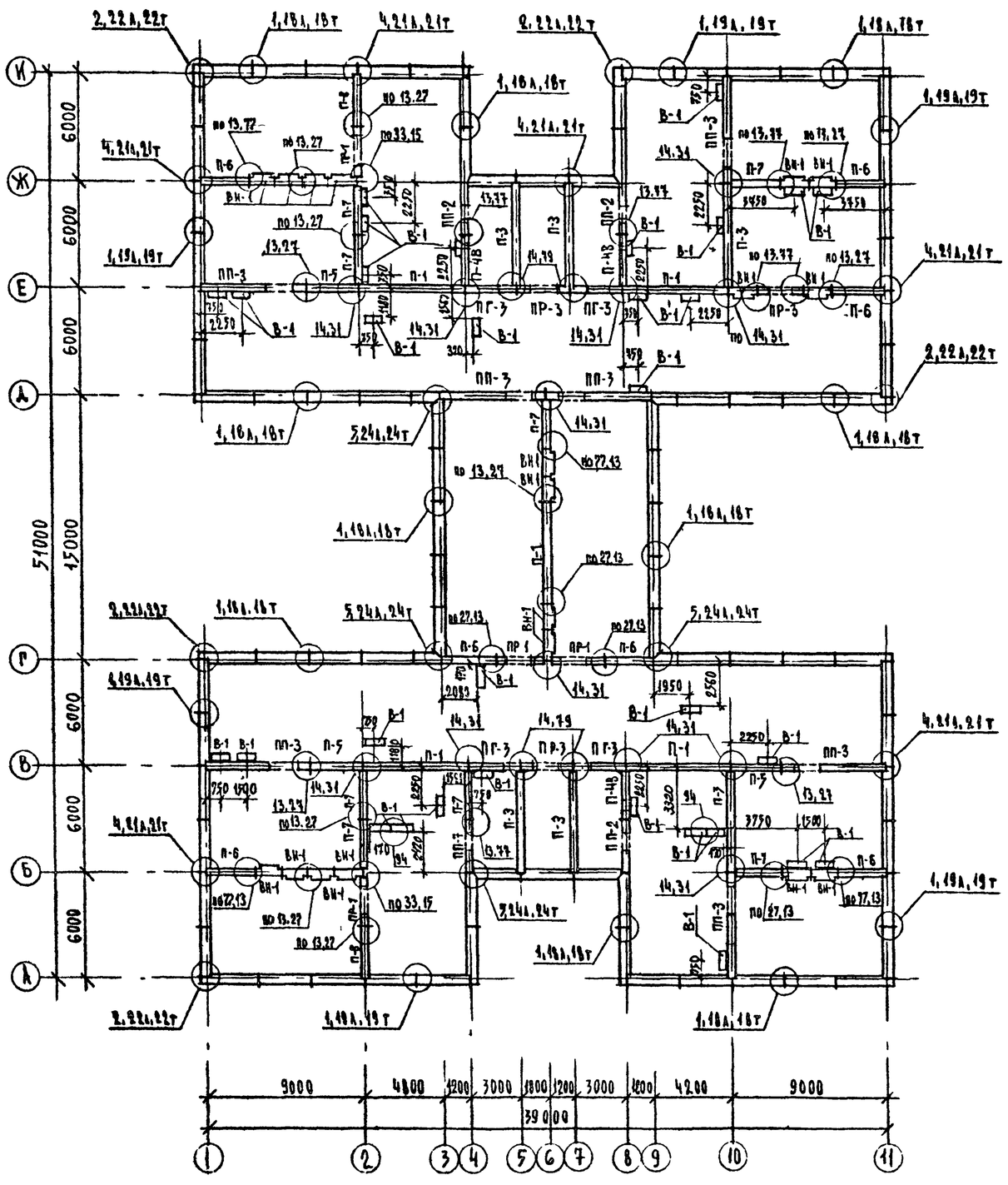

СПЕЦИФИКАЦИЯ

МАРКА ПОЗ.	ОБОЗНАЧЕНИЕ	НАИМЕНОВАНИЕ	КОЛ.	МАССА ЕД. КГ	ПРИМЕЧАНИЕ
		ПАНЕЛИ ВНУТРЕННИХ СТЕН			
П-1		ПВ 60.30-1т	5	6980	
П-3		ПВ 59.30-1т	6	6880	
П-4В		ПВ 30.30-1тВ	3	3480	
П-5		ПВ 30.30-1т	3	3480	
П-6		1ПВ 30.30-1т	7	3480	
П-7	1.090.1-1 вып. 4-1	ПВ 29.30-1т	8	3370	
П-8		1ПВ 29.30-1т	2	3370	
ПП-3		1ПВП 60.30.15-1т	7	5580	
ПП-7		1ПВП 30.30.10-1т	1	2680	
ПП-2		1ПВП 29.30.10-1т	3	2570	
ПГ-3		ПВГ 30.30.10-1т	4	2670	
ПР-1		ПВР 29,30,15-3т	4	3030	
ПР-3		ПВР 30.30.15-3т	3	2070	
		ВЕНТИЛЯЦИОННЫЕ БЛОКИ			
ВН-1	1.034.1-1 вып.1	ВН 15.33	18	1859	
В-1		В 8.33	32	1135	
		ИЗДЕЛИЯ СОЕДИНИТЕЛЬНЫЕ			
	1.090.1-1 вып.7-1	МС-5	116	0,18	
		МС-16	46	0,82	

ПРИМЕЧАНИЯ:

1. Данный лист см. совместно с листами: АС-5, АС-6
2. Узлы см. серию 1.090.1-1 вып. 7-1
3. Монтажный план панелей внутренних стен выполнен в соответствии с „Указаниями по применению изделий" серия 1.090.1-1 вып. 0-1.

Гл. инж. пр.	Ляхович		211-1-296.84 АС
Нач. отдела	Воловер		
Нач. масте	Башенков		
Гл. инж. пр.	Назаров		
ГАП	Михе		Детские ясли-сад на 330 мест
ГИП	Богонцов		
Рук. гр. инж.	Жирнова		
Инженер	Ройтман		Монтажный план панелей внутренних стен на отм. 3,300

Стадия	Лист	Листов
Р	15	

ЦНИИЭП учебных зданий

Привязан

Инв №

Подпись и дата

Взамен инв №

Инв № подл.

20154-02

Альбом I

Типовой проект 211-1-296.84

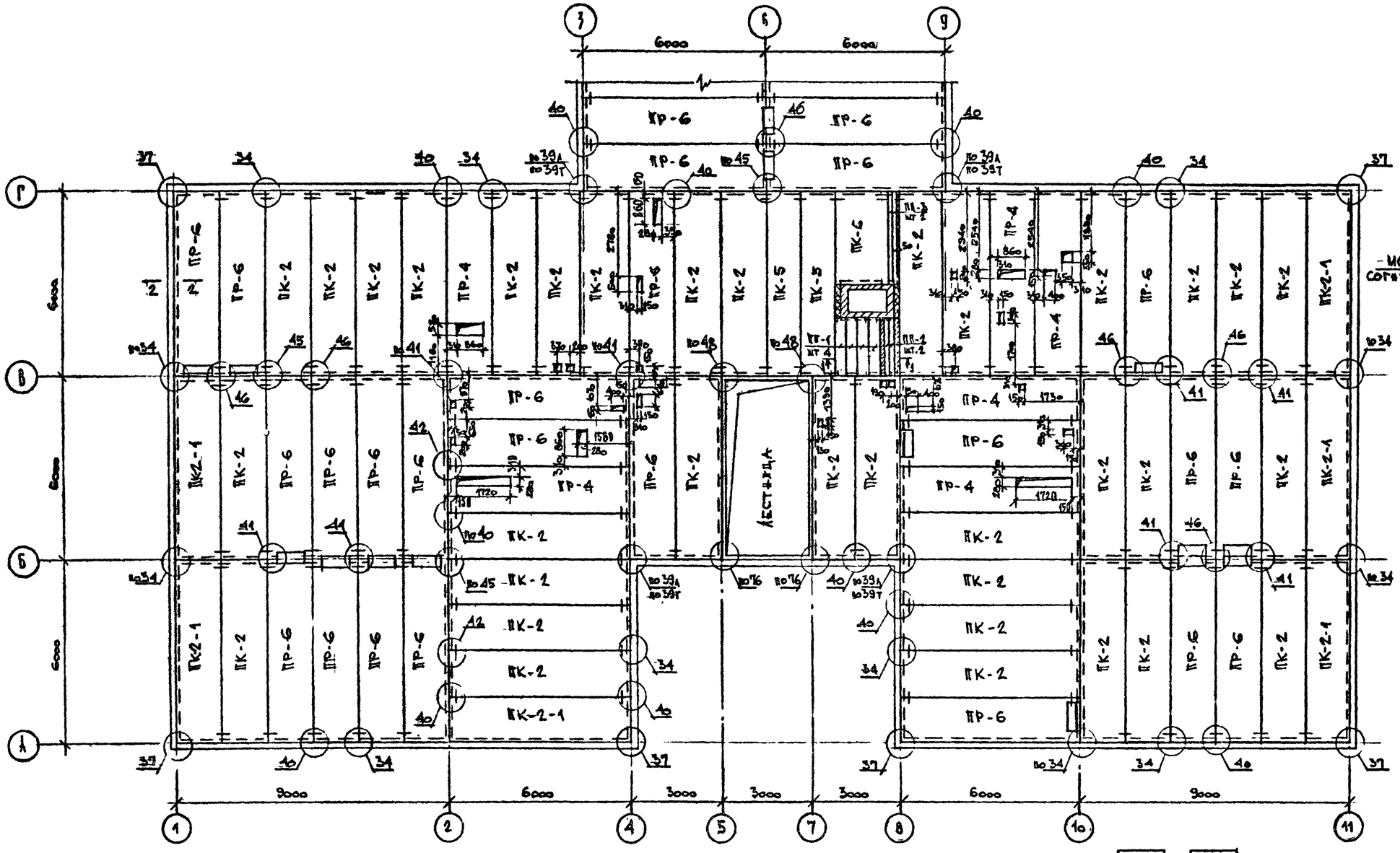

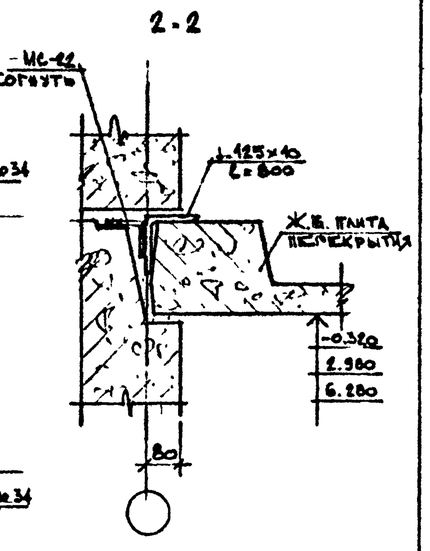

СПЕЦИФИКАЦИЯ

МАРКА ПОЗ.	ОБОЗНАЧЕНИЕ	НАИМЕНОВАНИЕ	КОЛ.	МАССА ЕД. КГ	ПРИМЕЧАНИЕ
		ПЛИТЫ ПЕРЕКРЫТИЯ			
ПК-2	1.090.1-1 вып. 5-1	ПК 60.15-6АтVт	79	2767	
ПК-5		ПК 60.12-6АтVт	4	2080	
ПК-2-1		ПК 60.15-6АтVт-1	12	2767	
ПР-4		ПР 60.15-6АтVт-1	7	2595	
ПР-5		ПР 60.15-6АтVт-2	4	2572	
ПР-6		ПР 60.15-6АтVт-3	54	2572	
ПК-6	1.141-1 вып. 0-3	ВК 8-24.18	2	1440	
		ПЕРЕМЫЧКИ			
ПП-1	1.138-10 вып. 2	2ПР6-20.38.14	8	275	

ПРОДОЛЖЕНИЕ

МАРКА ПОЗ.	ОБОЗНАЧЕНИЕ	НАИМЕНОВАНИЕ	КОЛ.	МАССА ЕД. КГ	ПРИМЕЧАНИЕ
ПП-2	1.138-10 вып. 1	1ПР3-22.12.14	4	100	
ПП-3		1ПР4-28.12.14	4	125	
		СОЕДИНИТЕЛЬНЫЕ ИЗДЕЛИЯ			
	1.090.1-1 вып. 7-1	МС-5	393	0,18	
		МС-9	16	0,23	
		МС-17	114	0,13	
	1.090.1-1 вып 8-1	МС-19	14	0,13	

Общие примечания см. лист АС-15

Согласовано: СТО Балык, СТО Белов

Инв. № подл. | Подпись и дата | Взамен инв. №

Привязан

Инв. №

Гл. инж. пр.	Лахович		211-1-296.84 АС
Нач. отд.	Воловер		
Нач. АПМ-1	Башенков		
Гл. спец.	Назаров		
Гл. арх. пр.	Михе		Детские ясли-сад на 330 мест
Гл. инж. пр.	Воронцов		
Рук. гр. инж.	Жирова		План перекрытия над первым этажом, мех. 1у осями "А"-"Г"
Инж.	Калужникова		

Стадия	Лист	Листов
Р	14	

ЦНИИЭП учебных зданий

20154-02

Альбом I

Типовой проект 211-1-296.84

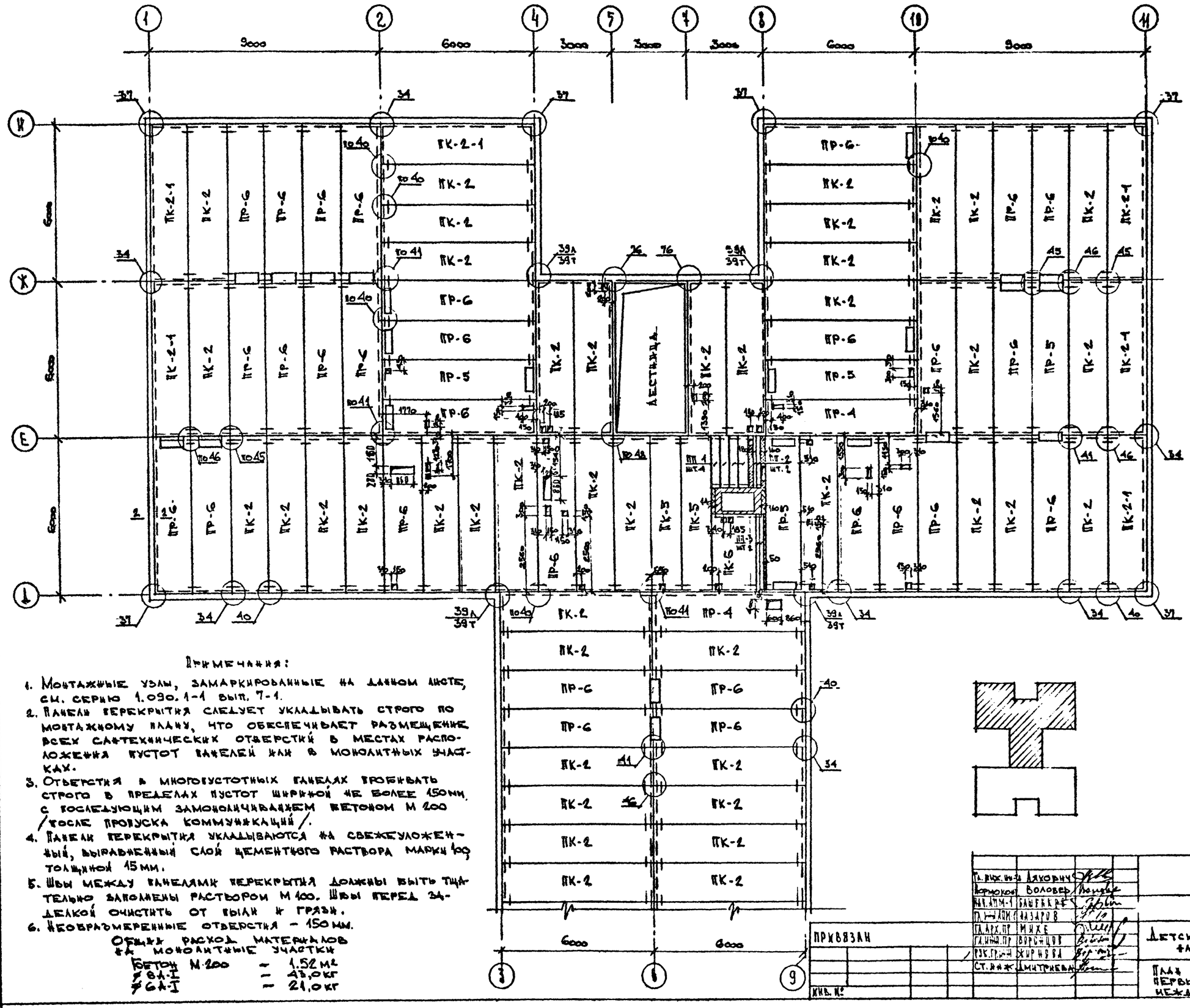

Примечания:

1. Монтажные узлы, замаркированные на данном листе, см. серию 1.090.1-1 вып. 7-1.
2. Панели перекрытия следует укладывать строго по монтажному плану, что обеспечивает размещение всех сантехнических отверстий в местах расположения пустот панелей или в монолитных участках.
3. Отверстия в многопустотных панелях пробивать строго в пределах пустот шириной не более 150мм, с последующим замоноличиванием бетоном М 200 /после пропуска коммуникаций/.
4. Панели перекрытия укладываются на свежеуложенный, выравненный слой цементного раствора марки 100 толщиной 15мм.
5. Швы между панелями перекрытия должны быть тщательно заполнены раствором М 100. Швы перед заделкой очистить от пыли и грязи.
6. Необразмеренные отверстия – 150мм.

Общий расход материалов на монолитные участки

Бетон М 200	–	1,52 м²
⌀ 8А-I	–	43,0кг
⌀ 6А-I	–	21,0кг

Согласов

СТО	Балзин	
ЭТО	Белов	

Инв. № подл. | Подпись и дата | Взамен инв. №

Привязан

Инв. №

Гл. инж. пр-та	Дяхович	
Нормоконт.	Воловер	
Нач. АПМ-1	Бабенко	
Гл. арх. пр.	Лазарев	
Гл. инж. пр.	Михе	
Рук. гр.	Ворончов	
Ст. инж.	Жирнова	
	Дмитриева	

211-1-296.84 АС

Детские ясли-сад на 330 мест

Стадия	Лист	Листов
Р	19	

План перекрытия над первым этажом между осями 1 – 11

ЦНИИЭП учебных зданий

20154-02

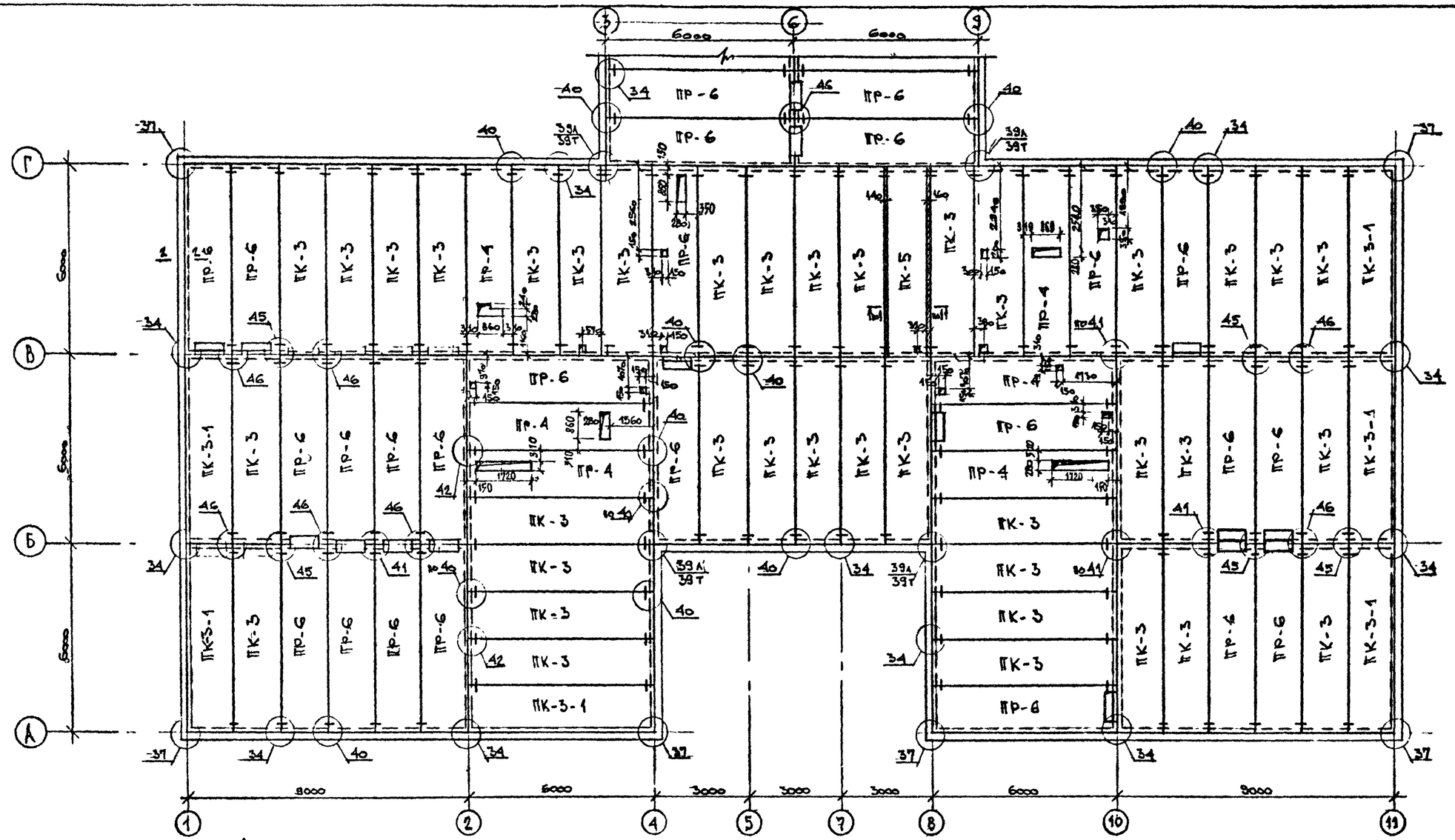

СПЕЦИФИКАЦИЯ

МАРКА ПОЗ.	ОБОЗНАЧЕНИЕ	НАИМЕНОВАНИЕ	КОЛ.	МАССА ЕД. КГ	ПРИМЕЧАНИЕ
		ПЛИТЫ ПЕРЕКРЫТИЯ			
ПК 3	1.090.1-1 вып. 5-1	ПК 60.15-4,5 АтVт	85	2767	
ПК-5		ПК 60.12-6 АтVт	2	2080	
ПК-3-1		ПК 60.15-4,5 Ат-1	12	2767	
ПР-4		ПР 60.15-6 АтVт-1	9	2595	
ПР-5		ПР 60.15-6 АтVт-2	5	2592	
ПР-6		ПР 60.15-6 АтVт-3	51	2572	
		СОЕДИНИТЕЛЬНЫЕ ИЗДЕЛИЯ			
	1.090.1-1 вып. 7-1	МС-5	376	0,18	
		МС-9	16	0,23	
		МС-17	134	0,13	
	1.090.1-1 вып. 8-1	МС-19	12	0,13	

Общие примечания см. лист АС-15

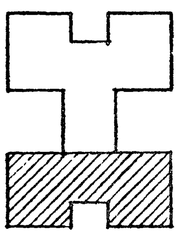

ГИП	Лахович		211-1-296.84 АС
Нормоконтр.	Воловер		
Нач. АЧ-1	Бешенков		
Гл. инж. АЧ-1	Назаров		
Рд. арх. пр.	Михе		Детские ясли-сад на 330 мест.
Рд. инж. пр.	Воронцов		
Рук. пр. мон.	Журнова		План покрытия между осями "А"-"Г".
Инженер	Ройтман		

Стадия	Лист	Листов
Р	16	

ЦНИИЭП учебных зданий

Привязан

Инв. №

20154-02

Типовой проект 211-1-296.84 Альбом I

Согласовано: СТО Бабин, ЭТО Белов

Инв. № подл. | Подпись и дата | Взам. инв. №

АЛЬБОМ I

ТКП ПОВОЙ ПРОЕКТ 211-1-296.84

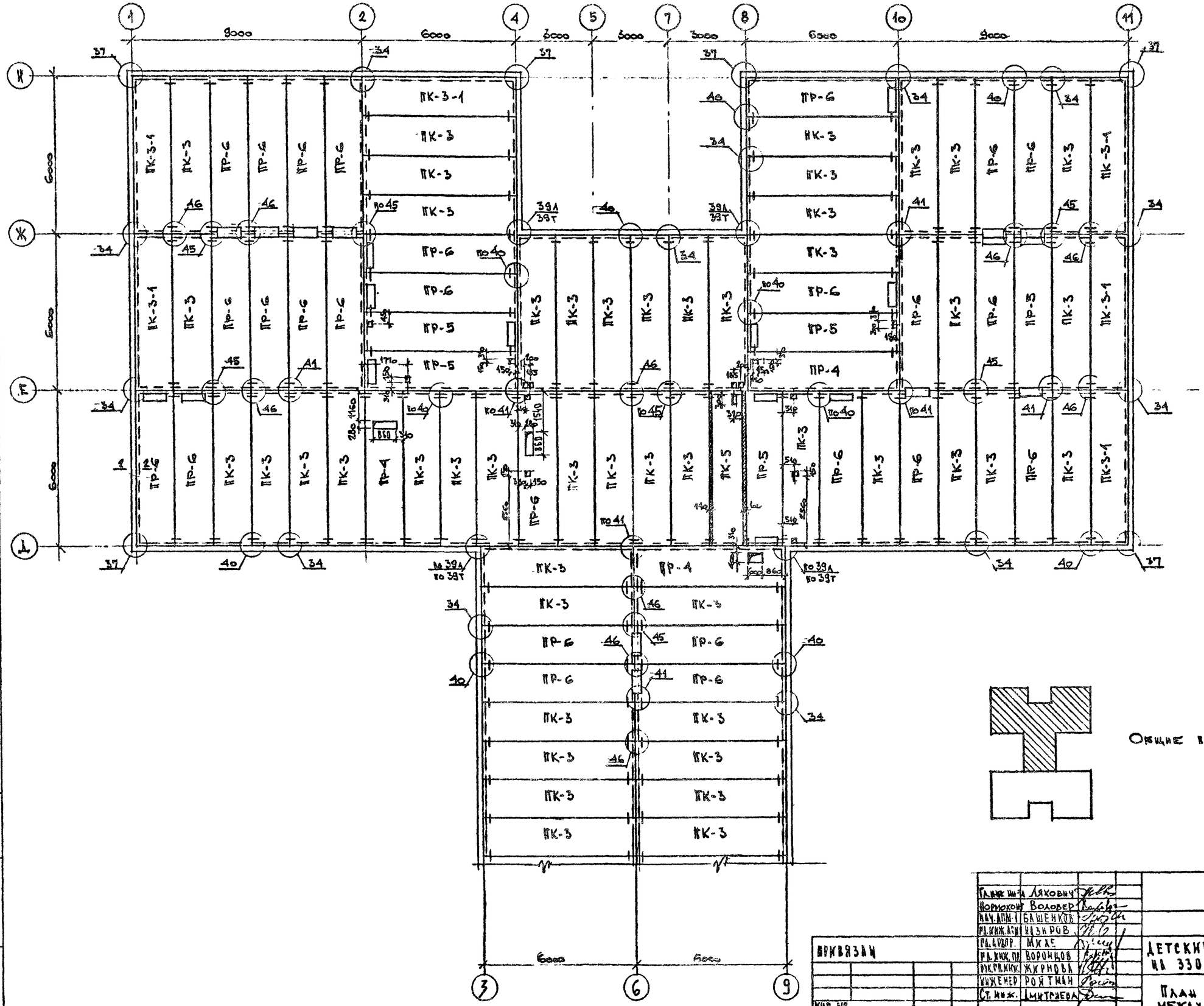

Общие примечания см. лист АС-15.

СОГЛАСОВАНО:
СТО БАБИН
ЭТО БЕЛОВ

ИНВ. № подл.	Подпись и дата	Взамен инв. №

Гл. инж. пр.	Ляхович		211-1-296.84 АС
Нормоконт.	Воловер		
Нач. АПМ-1	Башенков		
Рд. инж. АСМ	Резников		
Рд. арх.	Мике		Детские ясли-сад на 330 мест
Рд. инж. пр.	Воронцов		
Рук. гр. инж.	Жирнова		
Инженер	Рохтман		План покрытия между осями „Г"-„Ж"
Ст. инж.	Митряева		

Стадия	Лист	Листов
Р	17	

ЦНИИЭП учебных зданий

Привязан

Инв. №

20151-02

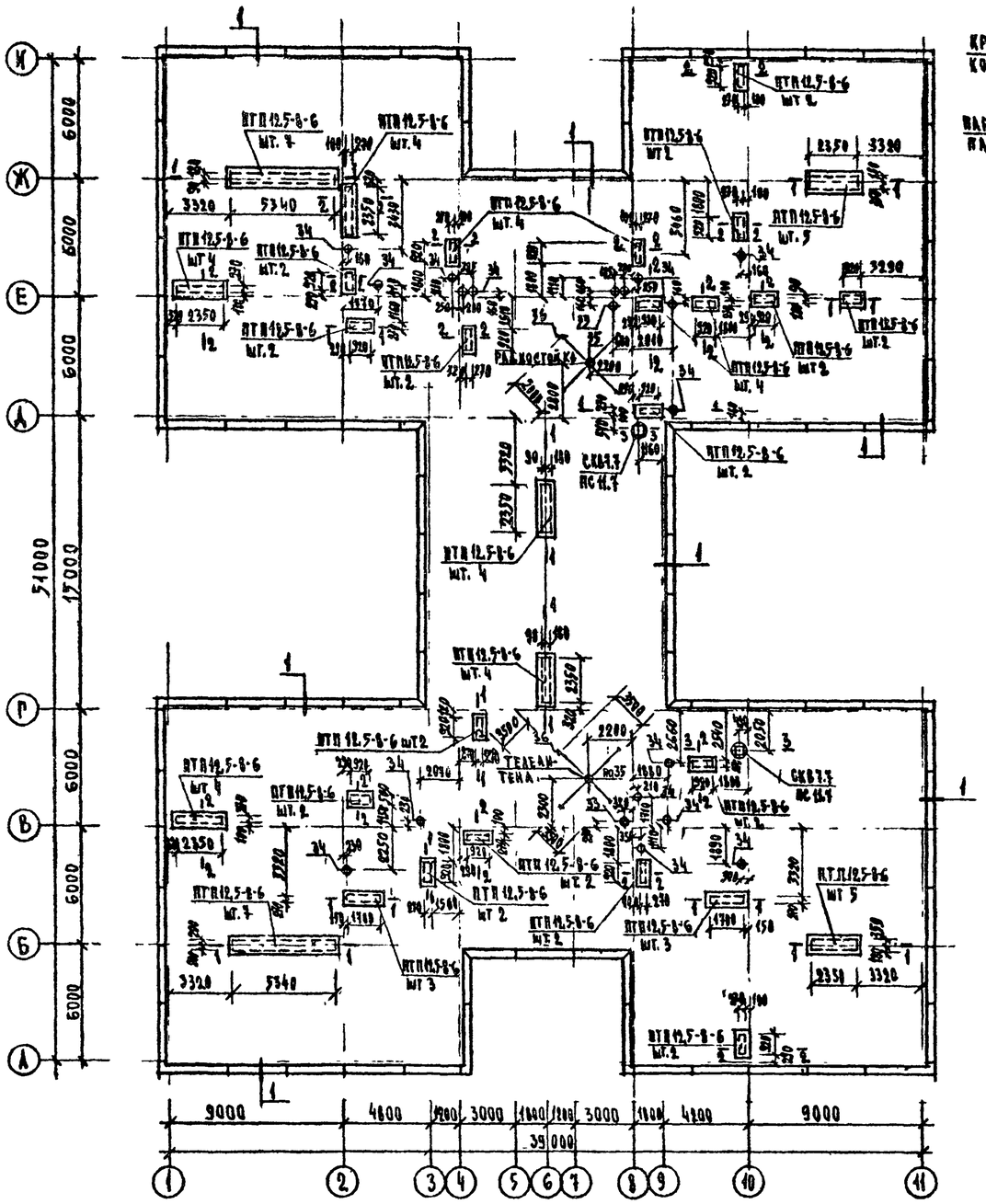

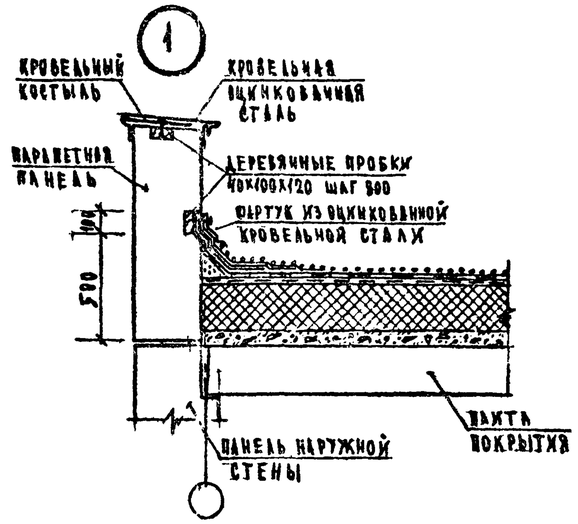

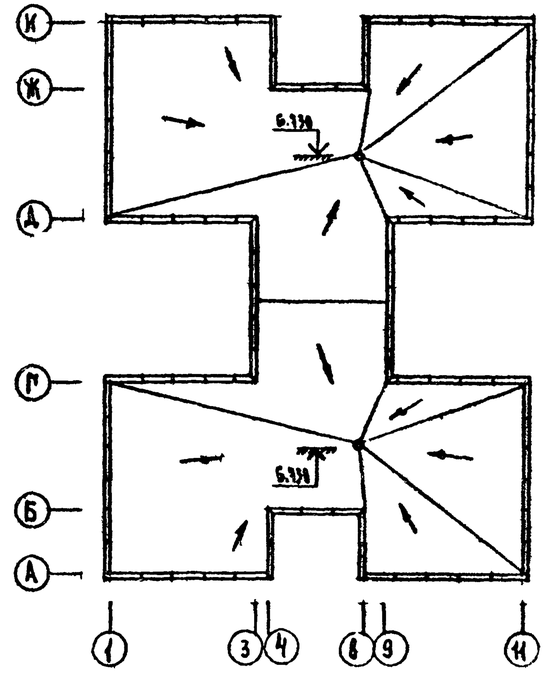

СОСТАВ КРОВЛИ

2 СЛОЯ ГРАВИЯ, ВТОПЛЕННОГО В АНТИСЕПТИРОВАННУЮ БИТУМНУЮ МАСТИКУ МБК-Г-55
4 СЛОЯ РУБЕРОИДА НА БИТУМНОЙ МАСТИКЕ
ЦЕМЕНТНО-ПЕСЧАНАЯ СТЯЖКА МАРКИ 100, АРМИРОВАННАЯ СЕТКОЙ ФЗВI С ЯЧЕЙКОЙ 200 X 200 $\delta = 30$ мм $\gamma = 2200$ кг/м³
УТЕПЛИТЕЛЬ – ПЕНОБЕТОННЫЕ ПЛИТЫ $\gamma = 400$ кг/м³ ГОСТ 5742-76 /СМ. ТАБЛИЦУ ЛИСТ АС-02/
КЕРАМЗИТ ПО УКЛОНУ $\gamma = 400$ кг/м³ $\delta_{min} = 30$ мм $i = 0.01$
ПАРОИЗОЛЯЦИЯ – 1 СЛОЙ РУБЕРОИДА НАСУХО ПО Ж.Б. ПЛИТЕ ПОКРЫТИЯ

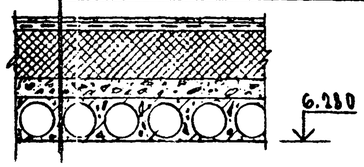

1 – 1

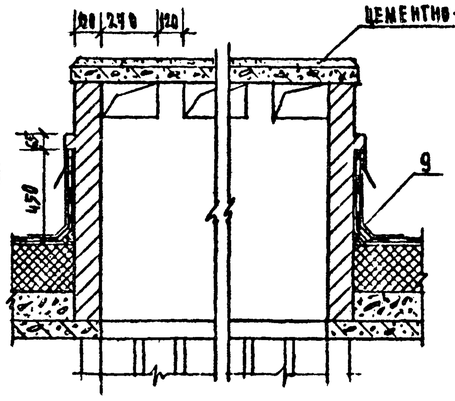

2 – 2

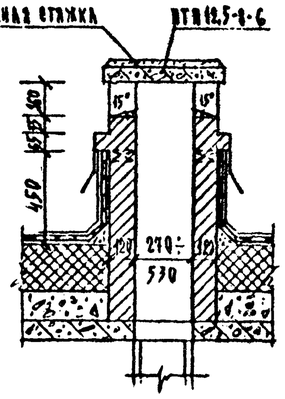

3 – 3

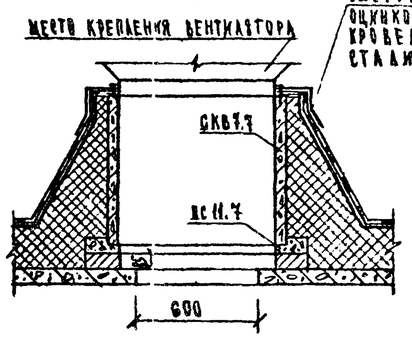

СПЕЦИФИКАЦИЯ

МАРКА ПОЗ.	ОБОЗНАЧЕНИЕ	НАИМЕНОВАНИЕ	КОЛ.	МАССА ЕД. КГ	ПРИМЕЧАНИЕ
		ПЛИТЫ ПЛОСКИЕ			
	1.243-2	ПТП 12.5-8-6	86	96	
		СТАКАН			
	1.269.1-4	СКВ 7.7	2	200	
		ПОДСТАКАННИК			
		ПС 11.7	2	125	

ПРИМЕЧАНИЯ:
1. ДАННЫЙ ЛИСТ СМ. СОВМЕСТНО С ЛИСТАМИ АС-15, АС-16
2. УЗЛЫ, ЗАМАРКИРОВАННЫЕ НА ДАННОМ ЛИСТЕ, СМ. СЕРИЮ 2.260-1 ВЫП. 3

ПРИВЯЗАН

КНВ №

НОРМОКОНТР.	ВОЛОВЕР	
НАЧ. МАСТ.	БАШЕНКОВ	
ГЛ. ИНЖ.	НАЗАРОВ	
ГАП	МИХЕ	
ГИП	ВОРОНЦОВ	
РУК. ГР. ИНЖ.	ЖИРНОВА	
ИНЖЕНЕР	РОЙТМАН	

211-1-296.84 АС

ДЕТСКИЕ ЯСЛИ-САД НА 330 МЕСТ

ПЛАН КРОВЛИ ВЕЧЕРНЯЯ

СТАДИЯ	ЛИСТ	ЛИСТОВ
Р	18	

ЦНИИЭП УЧЕБНЫХ ЗДАНИЙ

20154-02

ТИПОВОЙ ПРОЕКТ 211-1-296.84 АЛЬБОМ I

СОГЛАСОВАНО
СТО БАБИН
ЭТО БЕЛОВ

ИНВ. № ПОДЛ. | ПОДПИСЬ И ДАТА | ВЗАМЕН ИНВ. №

ТИПОВОЙ ПРОЕКТ 211-1-296.84 АЛЬБОМ I

ЛЕСТНИЦА №1 /ЛЕСТНИЦА №2 ЗЕРКАЛЬНО/

1 – 1

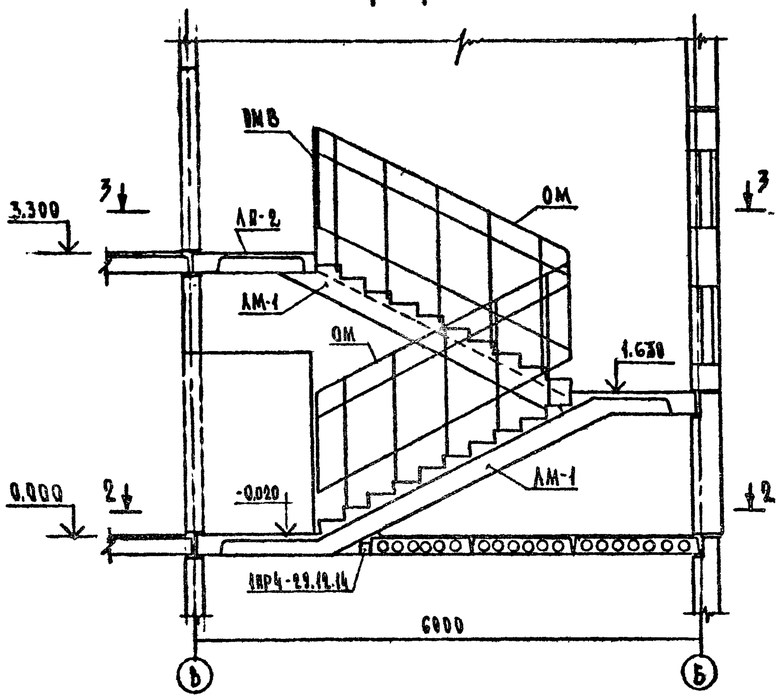

3 – 3

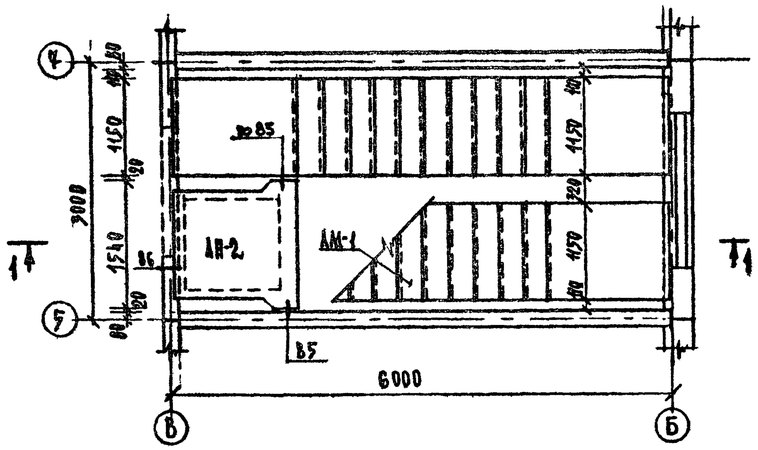

РАСКЛАДКА ПРОСТУПЕЙ ЛЕСТНИЧНЫХ МАРШЕЙ, ПРОМЕЖУТОЧНОЙ И ВЕРХНЕЙ ПЛОЩАДОК

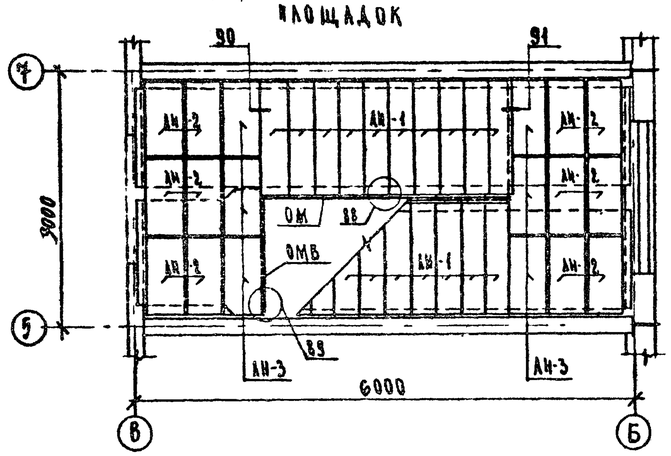

2 – 2

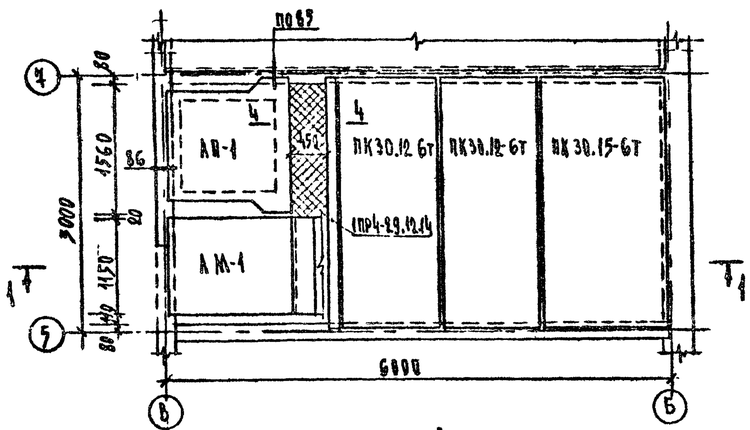

РАСКЛАДКА ПРОСТУПЕЙ НА ОТМ.-0.020

4 – 4

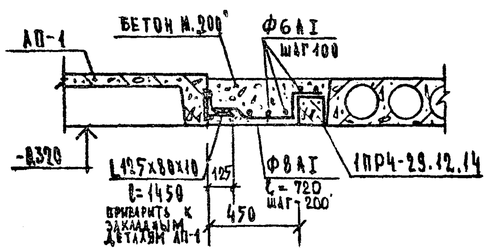

СПЕЦИФИКАЦИЯ

МАРКА ПОЗ.	ОБОЗНАЧЕНИЕ	НАИМЕНОВАНИЕ	КОЛ.	МАССА ЕД., КГ	ПРИМЕЧАНИЕ
		ЛЕСТНИЧНЫЙ МАРШ			
АМ-1		АМП60.11.14.5	4	2600	
		ЛЕСТНИЧНАЯ ПЛОЩАДКА			
АП-1	1.050.1-2 вып.1	АПП16.15В	2	970	
АП-2		АПП 15.15В	2	950	
		НАКЛАДНАЯ ПРОСТУПЬ			
АН-1		1АН 13.3	40	50	
АН-2		2АН 9.5	78	40	
АН-3		2АН 9.5В	12	40	
АН-4		2АН 9.6	12	50	
АН-5		2АН 14.5	2	90	
		ПЛИТЫ ПЕРЕКРЫТИЯ			
	1.090.1-1 вып.5-1	ПК 30.15-6Т	2	1380	
		ПК 30.12-6Т	4	1037	
		ПЕРЕМЫЧКИ			
	1.436-10 вып.1	1ПР4-28.12.14	2	125	
		ОГРАЖДЕНИЯ ЛЕСТНИЦ			
ОМ	1.050.1-2 вып.2	ОМ17-4	4	53,0	
ОМВ		ОМВ14-4	2	25,5	
		СОЕДИНИТЕЛЬНЫЕ ИЗДЕЛИЯ			
	1.090.1-1 вып.7-1	МС-34	4	1,1	
	1.090.1-1 вып.8-1	МС-36	20	0,49	
	1.090.1-1 вып.9-1	МС-37	6	0,23	

ПРИМЕЧАНИЯ:

1. ДАННЫЙ ЛИСТ СМ. СОВМЕСТНО С ЛИСТАМИ АС-3÷АС-6
2. УЗЛЫ, ЗАМАРКИРОВАННЫЕ НА ДАННОМ ЛИСТЕ, СМ. СЕРИЮ 1.090.1-1 ВЫП. 9-1.
3. РАСХОД МАТЕРИАЛОВ НА ЛИСТ:

L 125х80х10 — 46,6 кг
Ф 8 АI — 4,2 кг
Ф 6 АI — 3,6 кг
БЕТОН МАРКИ „200" — 0,34 м³

Нормоконт	Волобер		
Нач.маст.	Башенкин		
Гл.инж.мас	Назаров		
ГАИ	Михе		
ГИП	Воронцов		
Рук.гр.инж	Жирнова		
Инженер	Рохтман		

Привязан

Инв №

211-1-296.84 АС

Детские ясли-сад на 330 мест.

СТАДИЯ	ЛИСТ	ЛИСТОВ
Р	19	

ЛЕСТНИЦЫ №1, №2

ЦНИИЭП учебных зданий

Инв № подл. | Подпись и дата | Взамен инв №

20154-02

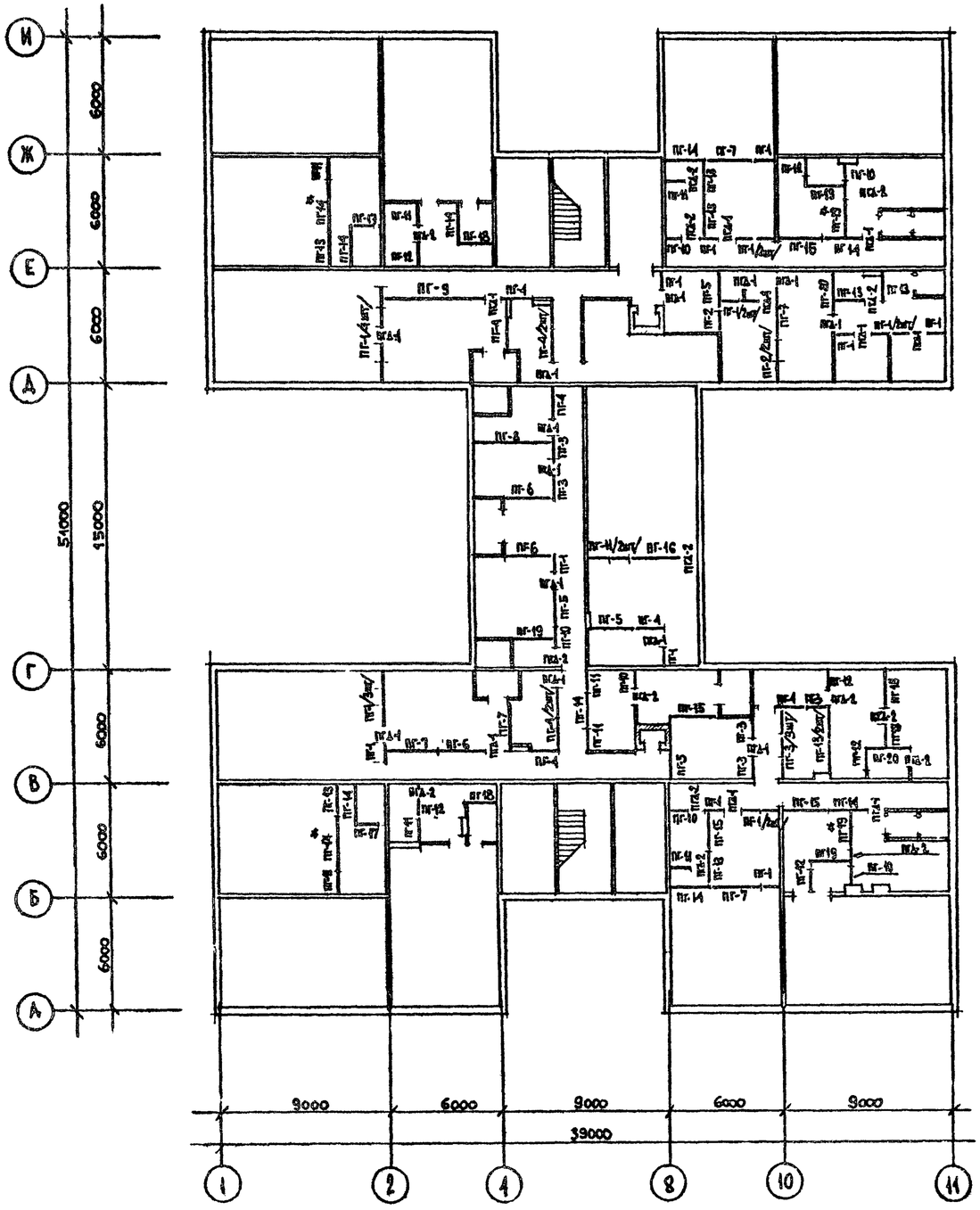

СПЕЦИФИКАЦИЯ

МАРКА ПОЗ.	ОБОЗНАЧЕНИЕ	НАИМЕНОВАНИЕ	КОЛ.	МАССА ЕД.КГ	ПРИМЕЧАНИЕ
		ПЕРЕГОРОДКИ			
ПГ-1		ПГ 10.30.8-5Г	26	310	
ПГ-2		ПГ 11.30.8-5Г	3	345	
ПГ-3		ПГ 12.30.8-5Г	8	375	
ПГ-4		ПГ 17.30.8-5Г	10	535	
ПГ-5		ПГ 21.30.8-5Г	4	660	
ПГ-6		ПГ 24.30.8-5Г	3	750	
ПГ-7	1.231.9-7 ВЫП.1	ПГ 27.30.8-5Г	5	845	
ПГ-8		ПГ 42.30.8-5Г	1	1320	
ПГ-9		ПГ 54.30.8-5Г	1	1695	
ПГ-10		ПГ 10.30.8-5ГЦ	6	310	
ПГ-11		ПГ 11.30.8-5ГЦ	10	345	
ПГ-12		ПГ 12.30.8-5ГЦ	6	375	
ПГ-13		ПГ 17.30.8-5ГЦ	8	535	
ПГ-14		ПГ 21.30.8-5ГЦ	10	660	
ПГ-15		ПГ 24.30.8-5ГЦ	5	750	
ПГ-16		ПГ 27.30.8-5ГЦ	1	845	
ПГ-17		ПГ 12.30.8-7ГЦ	2	375	
ПГ-18		ПГ 17.30.8-7ГЦ	4	535	
ПГ-19		ПГ 21.30.8-7ГЦ	5	660	
ПГ-20		ПГ 24.30.8-7ГЦ	2	750	
ПГД-1		ПГ 9.9.8-5Г	23	85	
ПГД-2		ПГ 9.9.8-5ГЦ	15	85	
		ИЗДЕЛИЯ СОЕДИНИТЕЛЬНЫЕ			
	2.230-1 ВЫП. 10	ММ 39	331	0,16	
		ММ 44	520	0,15	

ПРИМЕЧАНИЕ: ПЕРЕГОРОДКИ ОБОЗНАЧЕННЫЕ ЗНАКОМ * УСТАНОВИТЬ ПО ЧЕРТЕЖАМ АС-3, АС-4

Нормоконтр.	Волович	
Нач. МПС	Башенков	
Гл. инж. пр.	Назаров	
ГАП	Мнже	
ГАП	Воронцов	

ПРИВЯЗАН

ИНВ №

211-1-296.84 АС

ДЕТСКИЕ ЯСЛИ-САД НА 330 МЕСТ

СТАДИЯ	ЛИСТ	ЛИСТОВ
Р	20	

РАСКЛАДКА ГИПСОБЕТОННЫХ ПЕРЕГОРОДОК НА 1 ЭТАЖЕ

ЦНИИЭП УЧЕБНЫХ ЗДАНИЙ

20154-02

ТИПОВОЙ ПРОЕКТ 211-1-296.84 АЛЬБОМ 1

ИНВ. № ПОДЛ. | ПОДПИСЬ И ДАТА | ВЗАМЕН ИНВ. №

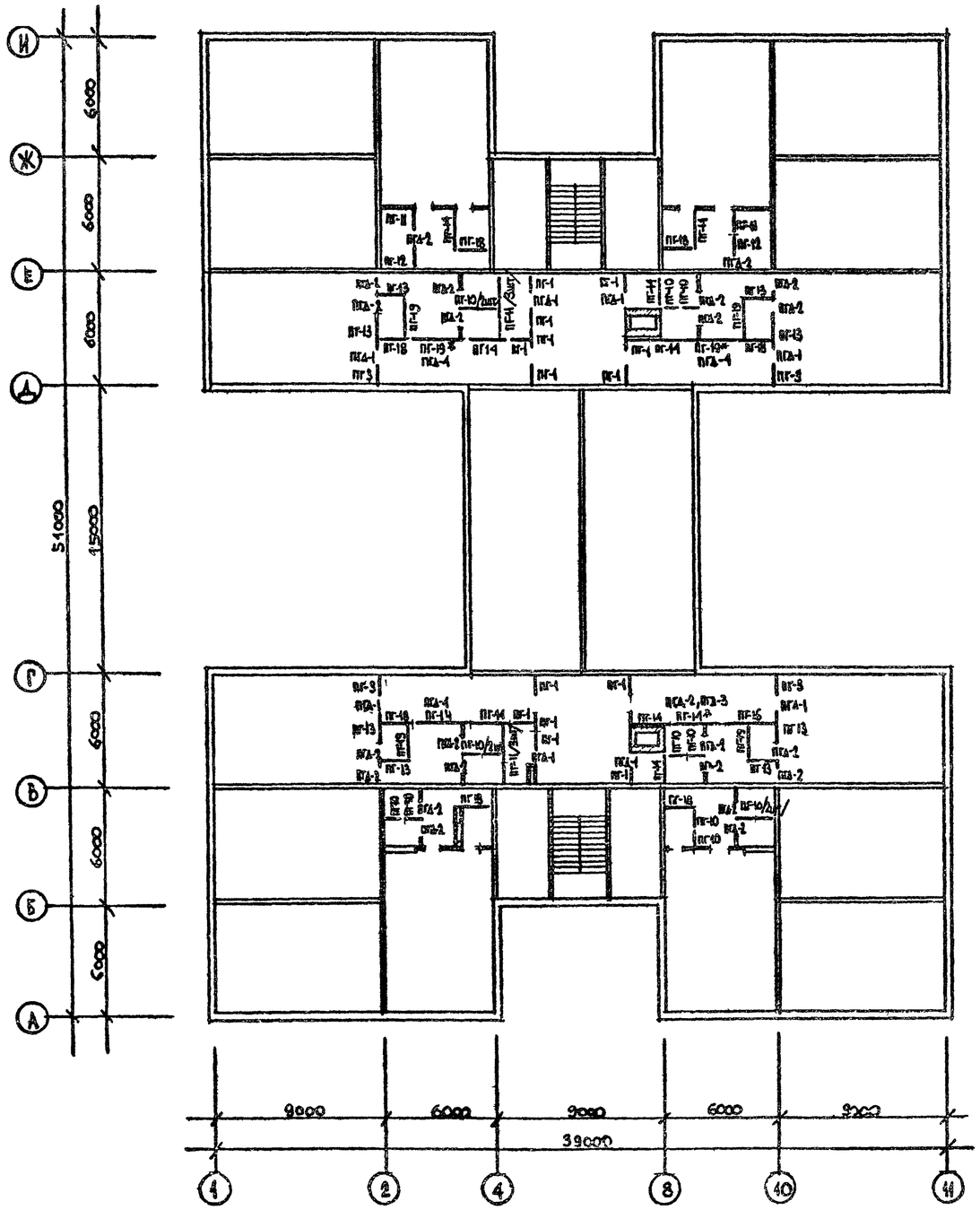

Спецификация

Марка поз.	Обозначение	Наименование	Кол.	Масса ед.кг	Примечание
		Перегородки			
ПГ-1	1.231.9-7 вып.1	ПГ 10.30.8-5Г	14	310	
ПГ-3		ПГ 12.30.8-5Г	4	375	
ПГ-10		ПГ 10.30.8-5ГЦ	14	310	
ПГ-11		ПГ 11.30.8-5ГЦ	8	345	
ПГ-12		ПГ 12.30.8-5ГЦ	2	375	
ПГ-13		ПГ 17 30.8-5ГЦ	8	535	
ПГ-14		ПГ 21.30.8-5ГЦ	7	660	
ПГ-16		ПГ 27.30.8-5ГЦ	1	845	
ПГ-18		ПГ 17.30.8-7ГЦ	7	535	
ПГ-19		ПГ 21.30.8-7ГЦ	7	660	
ПГД-1		ПГ 9.9.8-5Г	8	85	
ПГД-2		ПГ-9.9.8-5ГЦ	23	85	
ПГД-3		ПГ-7.9.8-5ГЦ	1	65	
ПГД-4		ПГ-13.9.8-5Г	3	122	
		Изделия соединительные			
	2.230-1 вып.10	ММ 39	170	0,16	
		ММ 44	476	0,15	

Примечание: Перегородки обозначенные знаком * установить по чертежам АС-5, АС-6

Нач.отдела	Воловер		211-1-296.84 АС
Нач.маст.	Бакенкова		
Гл.инж.пр.	Назаров		
ГАП	Мике		Детские ясли-сад на 330 мест
ГИП	Воронцов		Раскладка гипсобетонных перегородок на 2 этаже

Стадия	Лист	Листов
Р	21	

ЦНИИЭП учебных зданий

Привязан

Инв. №

Типовой проект 211-1-296.84 Альбом I

Инв. № подл. | Подпись и дата | Взамен инв. №

20154-02

Альбом I

Типовой проект 211-1-296.84

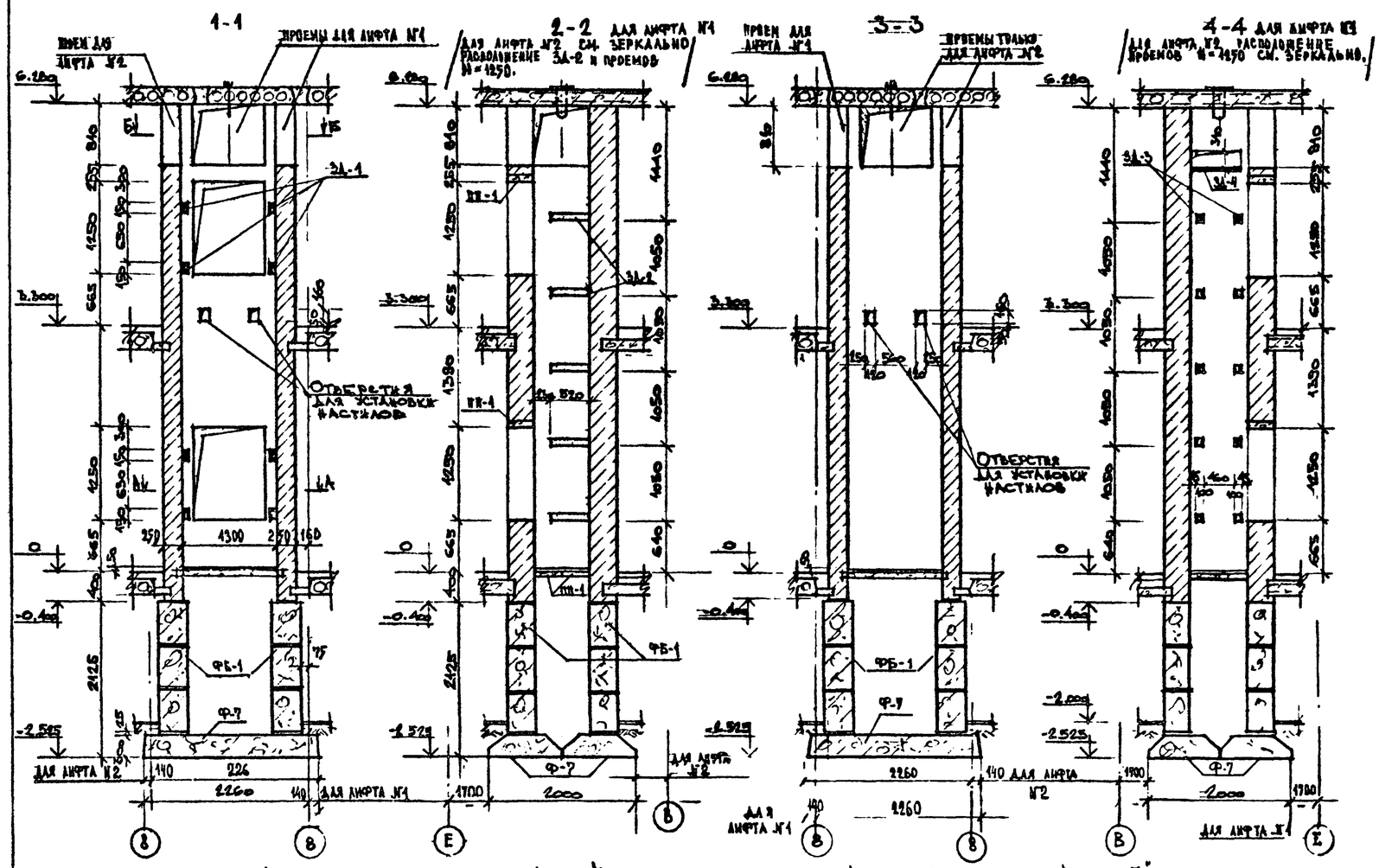

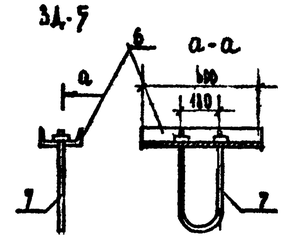

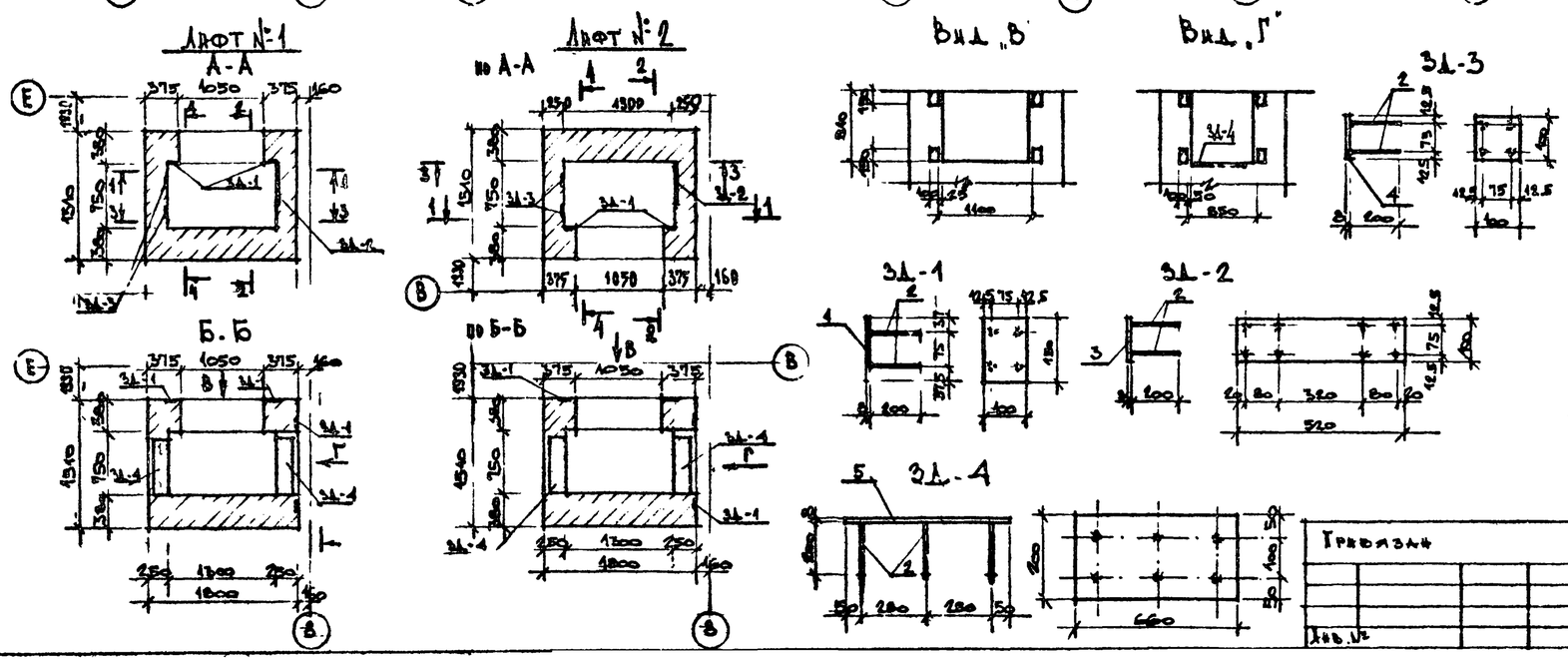

Формат	Зона	Поз.	Обозначение	Наименование	Кол.	Примечание
				Изделие закладное		3Д-1
		1		ГОСТ 103-76 полоса-100х8, l=150	1	0,94
		2		ГОСТ 5781-82 ⌀8АIII l=200	4	0,08
				Изделие закладное		3Д-2
		2		ГОСТ 5781-82, ⌀8АIII, l=200	8	0,08
		3		ГОСТ 103-76 полоса-100х8, l=520	1	3,26
				Изделие закладное		3Д-3
		2		ГОСТ 5781-82 ⌀8АIII l=200	4	0,08
		4		ГОСТ 103-76, полоса-100х8 l=100	1	0,63
				Изделие закладное		3Д-4
		2		ГОСТ 5781-82 ⌀8АIII l=200	6	0,08
		5		ГОСТ 103-76 полоса-200х8, l=760	1	7,03
				Изделие закладное		3Д-5
		6		ГОСТ 8240-72 [20 l=600	1	11,04
		7		ГОСТ 5781-82 ⌀16АI l=1100	1	1,74

Спецификация

Марка поз.	Обозначение	Наименование	Кол. шт.	Масса ед. кг	Примечание
Плиты железобетонные для ленточных фундаментов					
Ф-7	1.112-5, вып. 2	ФЛ 10.24-2	4	750	
Блоки бетонные для стен подвала					
ФБ-1	ГОСТ 13579-78	ФБС 12.4.6-Т	24	1300	
Перемычки плитные					
ПП-1	Серия 1.138-10, в 2	2ПР4-14 38 14	8	190	
	Изделия	Закладные			
	Настоящий лист	3Д-1	24	1,22	
		3Д-2	10	3,90	
		3Д-3	20	0,95	
		3Д-4	4	7,51	
		3Д-5	2	12,78	

Примечание

Закладные детали для направляющих лифта устанавливать в процессе кладки шахты.

Гл. специалист	Волобер		211-1-296.84 АС
Нач. маст.	Башенков		
Инж. маст.	Назарова		
ГАП	Мике		
ГИП	Воронцов		
Ст. инж.	Дмитриева		

Привязан

Инв. №

Детские ясли-сад на 330 мест

Лифты №1, №2

Стадия	Лист	Листов
Р	22	

ЦНИИЭП учебных зданий

20154-02

Альбом I

Типовой проект 211-1-296.84

Инв. № подл. | Подпись и дата | Взам. инв. №

БАРАБАН СУШИЛЬНЫЙ КП-307

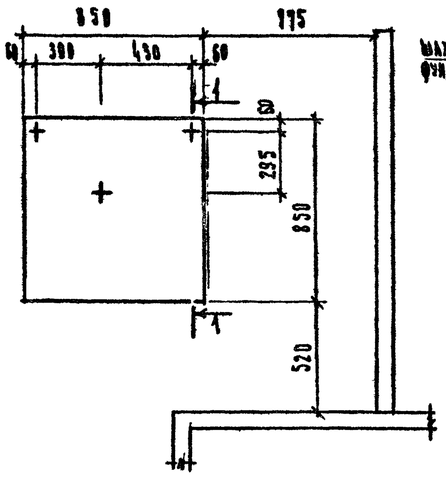

СХЕМА КРЕПЛЕНИЯ КП-114

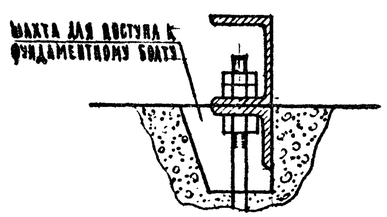

1 - 1

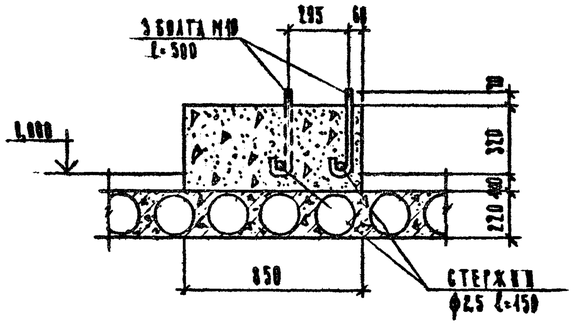

2 - 2

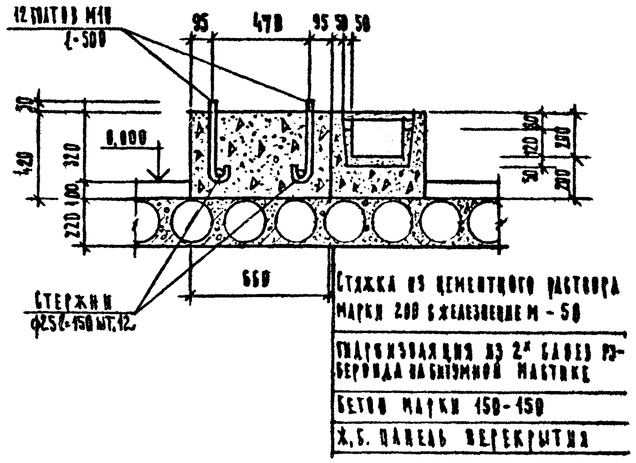

МАШИНА СТИРАЛЬНАЯ КП-114
ЦЕНТРИФУГА КП-211.

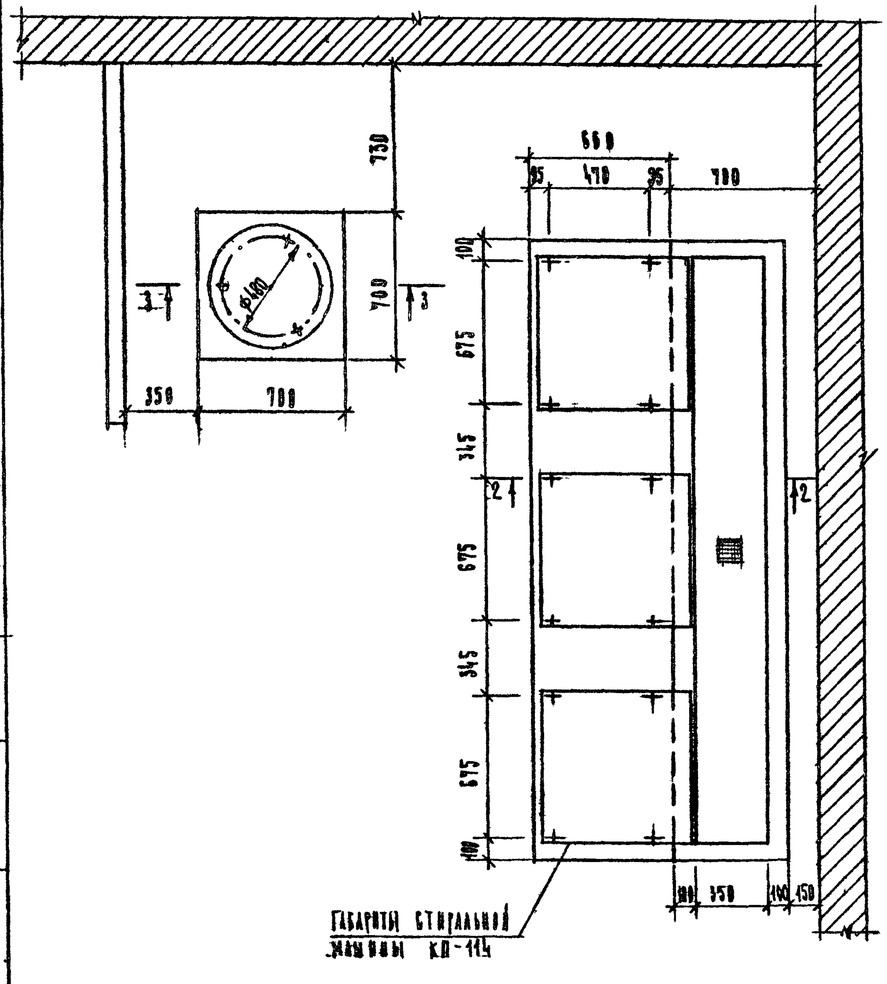

3 - 3

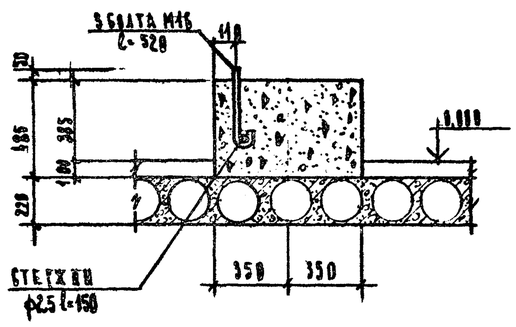

РАСХОД МАТЕРИАЛОВ			
НАИМЕНОВАНИЕ МАТЕРИАЛОВ		ЕДИН. ИЗМ.	КОЛ-ВО
БЕТОН МАРКИ 150		м³	1,76
АРМАТУРА КЛАССА А-1	ф10	кг	4,62
	ф16	кг	2,5
	ф25	кг	18,4

ГИП	ВОЛОВЕР		211-1-296.84 АС
ГИП. МАСТ. М4	САШЕНКОВ		
ГИП. МАСТ	НАЗАРОВ		
ГИП. АРХ. ГР.	МИХЕ		
ГИП. ИНЖ. ГР.	БОРИСОВ		Детские ясли-сад на 330 мест
РУК. ГР. ЭКОН.	ЖИРНОВА		Фундаменты под ванну для стиральной
ИНЖЕНЕР	КАШУНИКОВА		

СТАДИЯ	ЛИСТ	ЛИСТОВ
Р	13	

ЦНИИЭП учебных зданий

ПРИВЯЗАН

ИНВ. №

20154-02

ТИПОВОЙ ПРОЕКТ 241-1-296.84 АЛЬБОМ I

ИГРАЛЬНАЯ СРЕДНЕЙ ГРУППЫ

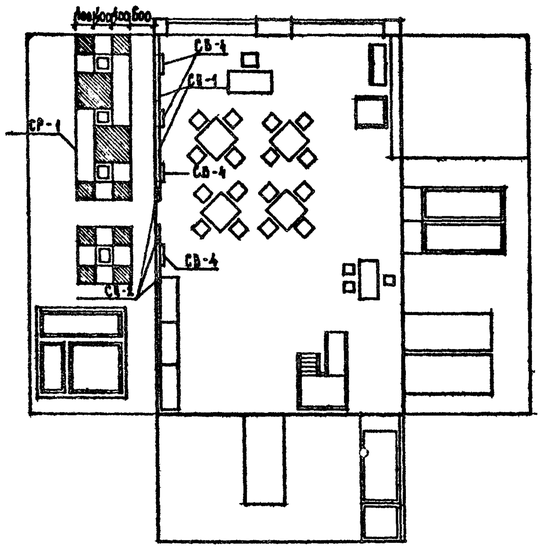

ГРУППОВАЯ ПОДГОТОВИТЕЛЬНОЙ ГРУППЫ

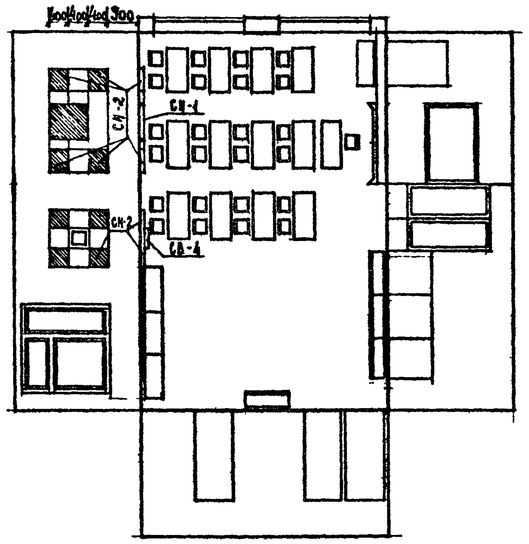

ГИМНАСТИЧЕСКИЙ ЗАЛ

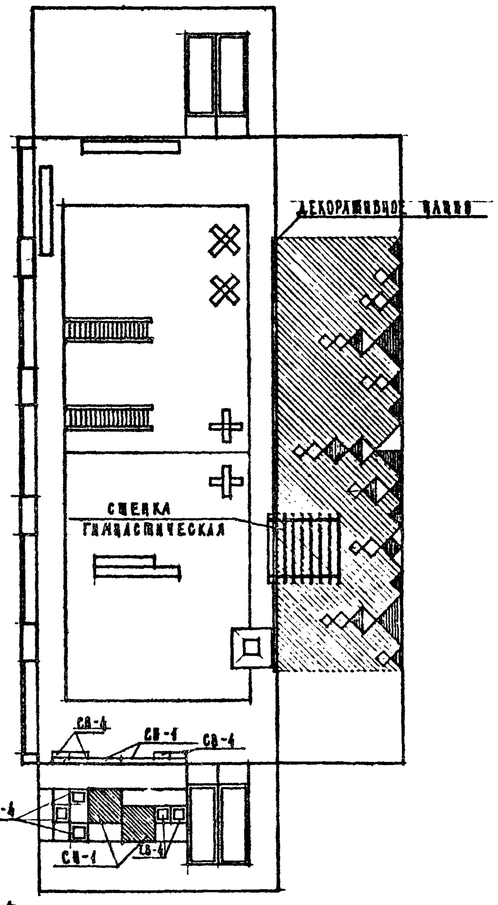

МУЗЫКАЛЬНЫЙ ЗАЛ

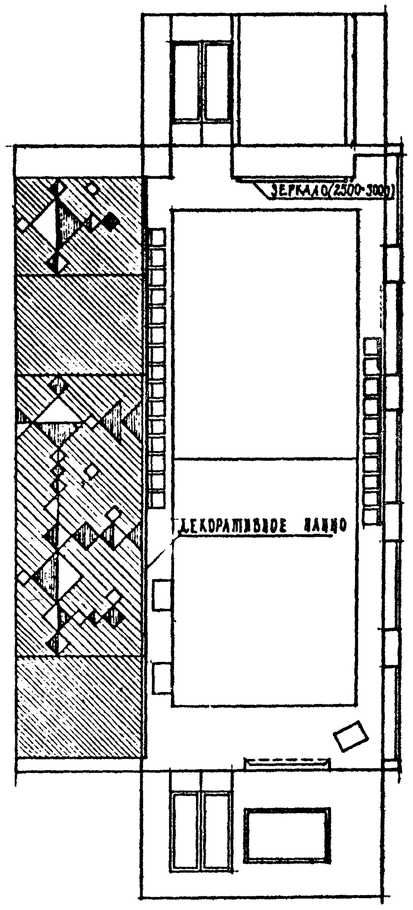

ТАБЛИЦА РАЗМЕЩЕНИЯ СТЕНДОВ

НАИМЕНОВАНИЕ ПОМЕЩЕНИЯ	СН-1	СН-2	СВ-4	СР-1
ИГРАЛЬНЫЕ	2	8	4	20 п.м.
ГРУППОВЫЕ	1	8	1	15 п.м.
РАЗДЕВАЛЬНАЯ	–	4	1	4,5 п.м.
ЗАЛ ДЛЯ ГИМНАСТИЧЕСКИХ ЗАНЯТИЙ	2	–	5	13 п.м.

РАЗДЕВАЛЬНЯ

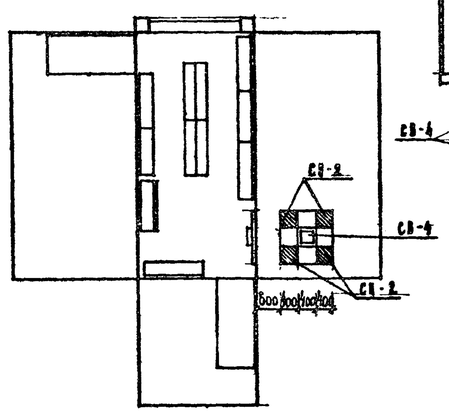

СПЕЦИФИКАЦИЯ

МАРКА ПОЗ.	ОБОЗНАЧЕНИЕ	НАИМЕНОВАНИЕ	КОЛ.	МАССА ЕД. КГ	ПРИМЕЧАНИЕ
		СТЕНД НАВЕСНОЙ			
	21-03 ВЫП. 1	СН-1	20 шт		
		СН-2	152 шт		
		СТЕНД РЕЕЧНЫЙ			
		СР-1	28 п.м.		
		СТЕНД-ВИТРИНА			
		СВ-4	41 шт		

ПРИМЕЧАНИЯ:

1. ПРИ РЕШЕНИИ ИНТЕРЬЕРОВ ИСПОЛЬЗОВАНЫ АЛЬБОМЫ „ТИПОВЫЕ ЭЛЕМЕНТЫ ИНТЕРЬЕРОВ ДЕТСКИХ ЯСЕЛЕЙ-САДОВ" СЕРИЯ 21-0-3, ВЫПУСК 1
2. ДЕКОРАТИВНЫЕ ПАННО В ЗАЛАХ ВЫПОЛНЯЮТСЯ ИЗ КЕРАМИЧЕСКОЙ ПЛИТКИ, УНИТИЦИРОВАННЫЕ ЭЛЕМЕНТЫ ПАННО ИЗ КЕРАМИЧЕСКОЙ ПЛИТКИ ИЗГОТОВЛЯТЬ ПУТЕМ НАНЕСЕНИЯ ГЛАЗУРНОЙ МАССЫ С ПОСЛЕДУЮЩИМ ОБЖИГОМ.
3. В СПЕЦИФИКАЦИИ УКАЗАНЫ ИЗДЕЛИЯ НА КАЖДЫЙ ВИД ПОМЕЩЕНИЯ. ОБЩЕЕ КОЛ-ВО ИЗДЕЛИЙ ОПРЕДЕЛЯЕТСЯ ПРИ ПРИВЯЗКЕ

Нормоконтр.	Волозер		
Гл. АПМ-1	Башенков		
Гл. инж. АПМ	Назаров		
Гл. арх. пр.	Ниже		
Гл. инж. пр.	Воронцов		
Архитектор	Калинкина		

ПРИВЯЗАН

Инв. №

241-1-296.84 АС

ДЕТСКИЕ ЯСЛИ-САД НА 330 МЕСТ

Стадия	Лист	Листов
Р	24	

ИНТЕРЬЕРЫ /ПРИМЕРЫ РЕШЕНИЙ/

ЦНИИЭП учебных зданий

Инв. № подл. | Подпись и дата | Взам. инв. №

20154-02

ТИПОВОЙ ПРОЕКТ 211-1-296.84 АЛБОМ I

ФАСАД И-А

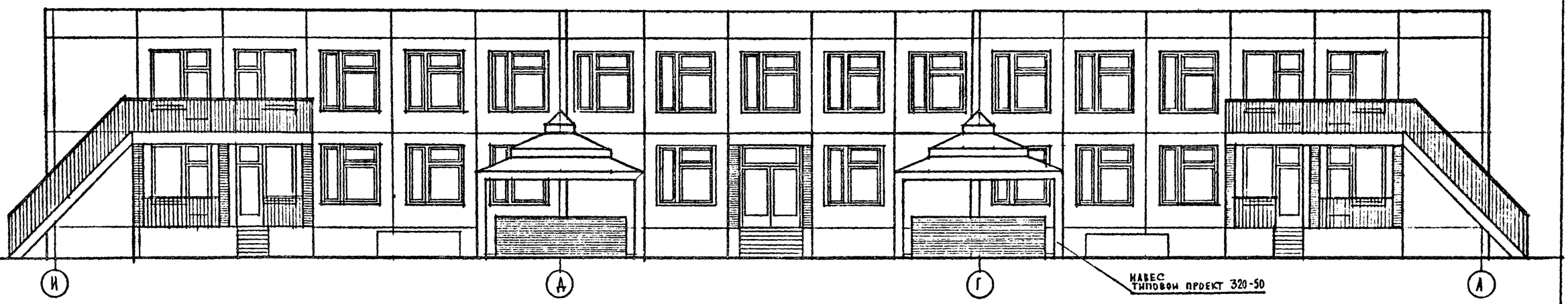

ФАСАД И-1

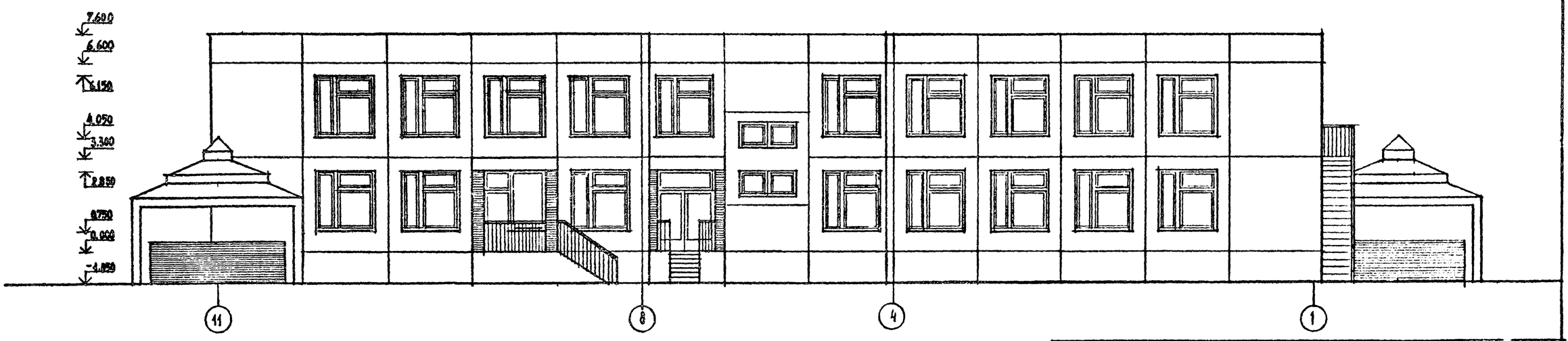

Нормоконтр.	Волобер		
Нач. ДПМ-1	Башенков		
Гл. инж. ДПМ	Назаров		
Гл. арх. пр.	Михе		
Гл. инж. пр.	Воронцов		
Архитект.	Климкина		

211-1-296.84 АС

Детские ясли-сад на 330 мест

Вариант фасадов

Стадия	Лист	Листов
Р	25	

ЦНИИЭП учебных зданий

Привязка

Инв. №

Инв. № подл. | Подпись и дата | Взамен инв. №

20154-02

ЭКРАН САНУЗЛОВ ЭС

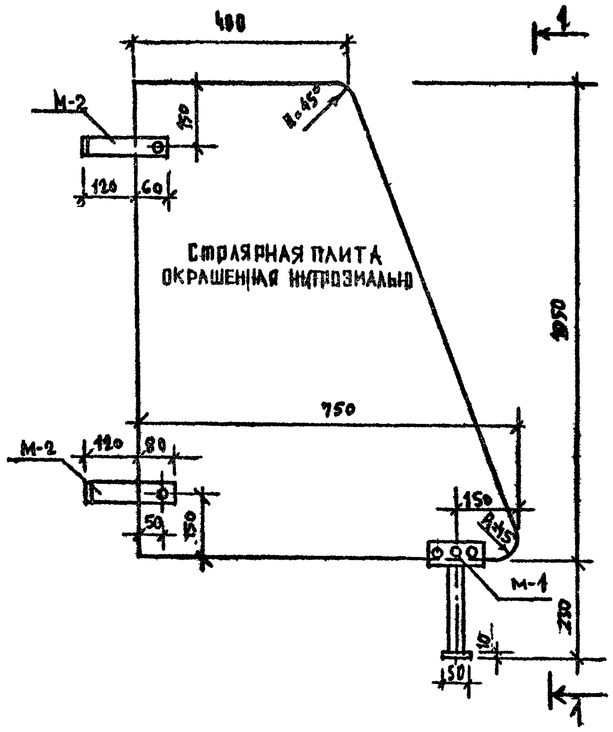

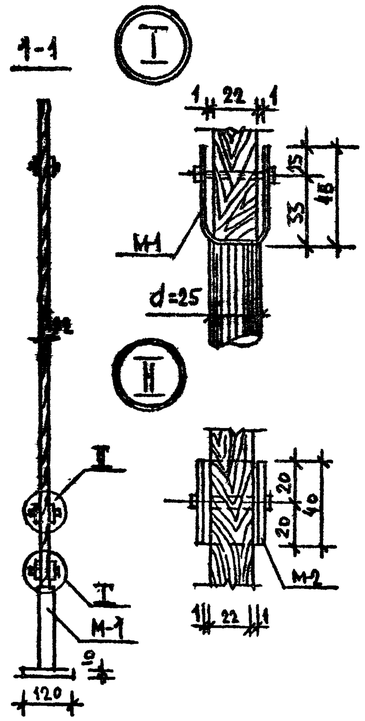

ВЕНТРЕШЕТКА ИЖР-1

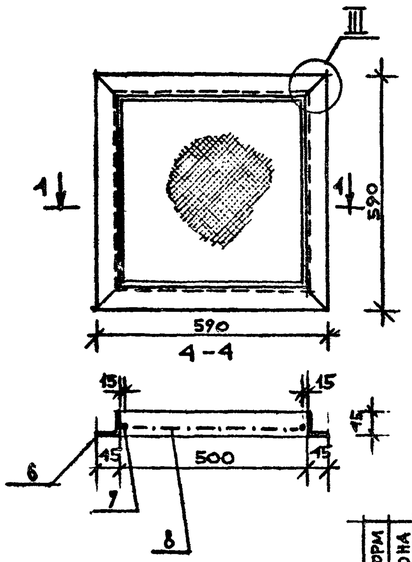

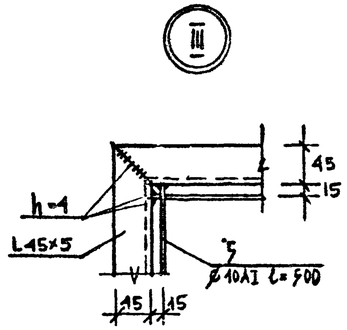

М-1

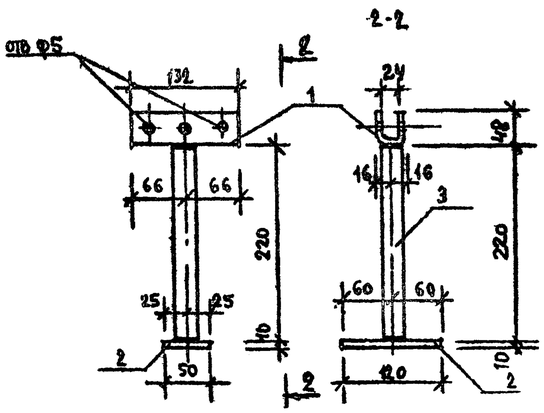

М-2

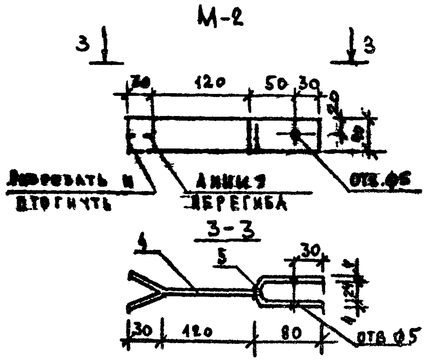

Ф ОРМ	ЗОНА	ПОЗ	ОБОЗНАЧЕНИЕ	НАИМЕНОВАНИЕ	КОЛ	ПРИМЕЧ.
				ЭЛЕМЕНТ КРЕПЛЕНИЯ		М-1
				СТАЛЬ ПОЛОСОВАЯ ГОСТ 103-76		
		1		– 130 × 4, ℓ = 132	1	0,53
		2		– 50 × 10 ℓ = 120	1	0,47
				ТРУБА ВОДОГАЗОПРОВОДНАЯ		
		3		ГОСТ 3262-75 Ф н - 26,8 ℓ = 220	1	0,41
				ГОСТ 24671-81 БОЛТ М4×40	3	
				ГАЙКА М4	3	
				ЭЛЕМЕНТ КРЕПЛЕНИЯ		М-2
		4		СТАЛЬ ПОЛОСОВАЯ ГОСТ 103-76 – 40×4; ℓ = 150	1	0,19
		5		– 40×4 ; ℓ = 200	1	0,252
				ГОСТ 24671-81 БОЛТ М4×40	1	
				ГАЙКА М4	1	
				ВЕНТРЕШЕТКА		ИЖР-1
		6		СТАЛЬ УГОЛОВАЯ РАВНОБОКАЯ ГОСТ 8509-72 L45×5; ℓ=590	4	7,07
				ОТДЕЛЬНЫЕ СТЕРЖНИ ГОСТ 2590-71*		
		7		Ø10 AI ℓ=500	4	1,235
		8		СЕТКА СТАЛЬНАЯ ГОСТ 5336-80		
				№ 12-1,6 ; 500×500	1	0,480

							211-1-296.84 АС	
				Нормоконтр.	Воловер			
				Нач АПМ-1	Башенков			
				Гл.инж АПМ	Назаров			
				ГАП	Михе			
				ГИП	Воронцов			
Привязан							ДЕТСКИЕ ЯСЛИ-САД НА 330 МЕСТ	Стадия Р, Лист 26, Листов
Инв №							ЭКРАН САНУЗЛОВ ЭС ВЕНТРЕШЕТКА ИЖР-1	ЦНИИЭП учебных зданий

			ОБОЗНАЧЕНИЕ		Кол. шт.	ПРИМЕЧ.
				ЭКРАН САНУЗЛОВ ЭС		
				СБОРОЧНЫЕ ЕДИНИЦЫ		
				ЭЛЕМЕНТ КРЕПЛЕНИЯ М-1	1	1,41кг
				ЭЛЕМЕНТ КРЕПЛЕНИЯ М-2	2	0,44кг
				СТОЛЯРНАЯ ПЛИТА 1050×750	1	
				ГОСТ 13715-78*		

Альбом 1

Типовой проект 211-1-296.84

Инв № подл. | Подпись и дата | Взамен инв №

20154-02

Типовой проект 211-1-296.84 Альбом I

Форм.	Зона	Поз.	Обозначение	Наименование	Кол. на исп.	Примеч.
				Сборочные единицы		
		1.	АС-27-01-	коробка КС-1	1	
		2.	АС-27-02-	переплет наружный ПНС-1	1	
		3.	- - -01	переплёт внутренний ПВС-1	1	
			-02	переплёт наружный ПНС-1	1	
			-03	переплёт внутренний ПВС-1	1	
				Детали		
				стекло 1300×970	1	
				стекло 375×970	1	
				стеклопакет 1310×980	1	
				стеклопакет 390×980	1	
				Стандартные изделия		
				петли ПН7-1 ГОСТ 5088-78	2	
				петли ПН7-2 ГОСТ 5088-78	3	
				петли ПВ 4-75-2 ГОСТ 5088-78	2	
				петли ПВ 4-90-1 ГОСТ 5088-78	3	
				завертки ЗР2 ГОСТ 5090-79	3	
				стяжки СТ ГОСТ 5096-79	8	
				фрамужный прибор ПФ1 ГОСТ 5190-79	1	
				ручки РС 80 ГОСТ 5087-72	1	
				Материалы		
				древесина на изделие ГОСТ 9685-61	0,15	м³
				прокладка А-2 ГОСТ 10174-72	38,4	пм
				штапик Ш-1	7,4	пм

Подп. и дата | Инв. № дубл. | Взам. инв. № | Подп. и дата | Инв. № подл.

привязан

инв. №

211-1-296.84 АС-27

Рук. маст. Башенков | Гл. инж. Назаров | ГАП Михе | ГИП Воронцов

Дверной блок ИДН-1

Стадия | Масса | Масштаб | Лист 01 | Листов

ЦНИИЭП учебных зданий

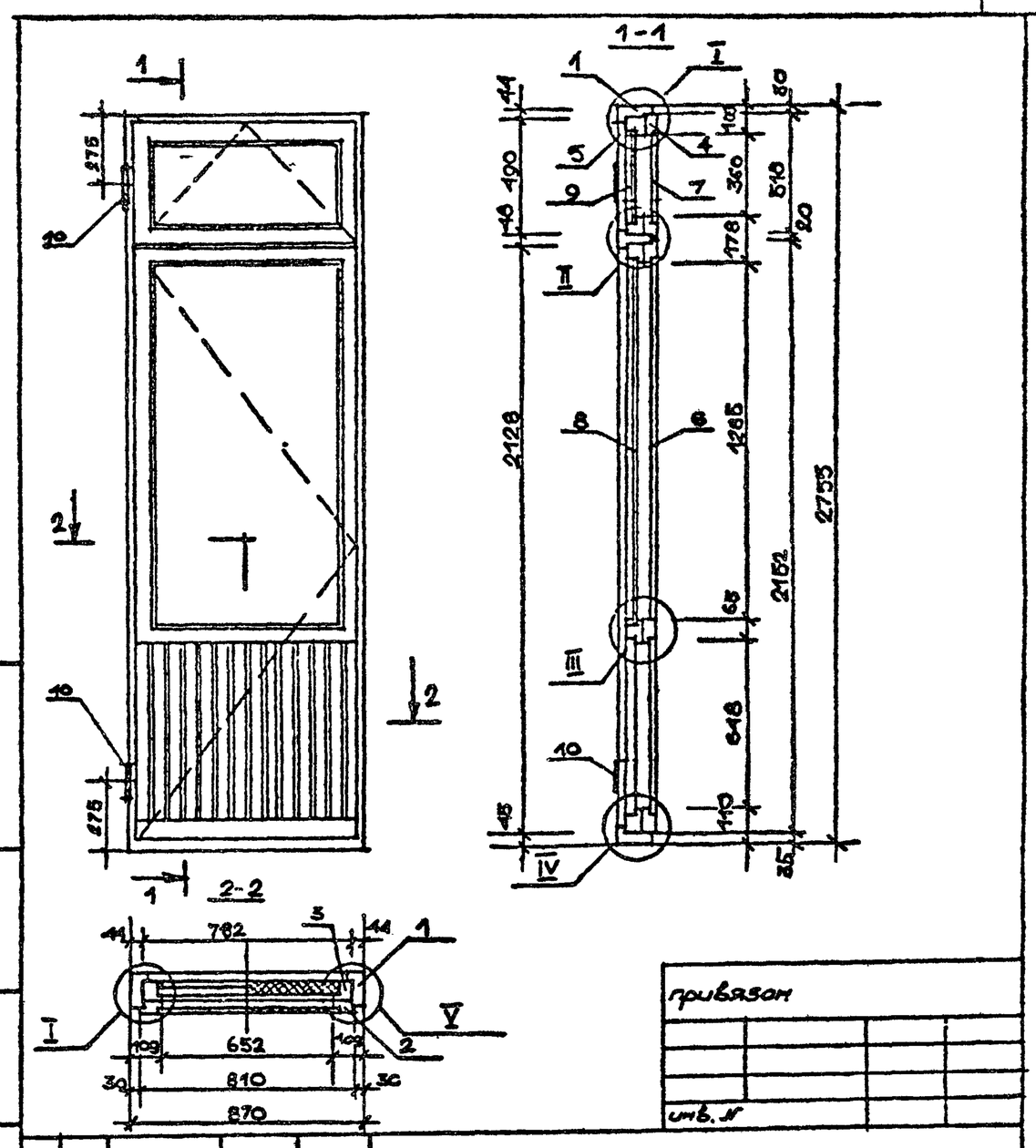

Подп. и дата | Инв. № дубл. | Взам. инв. № | Подп. и дата | Инв. № подл.

привязан

инв. №

211-1-296.84 АС-27

Нач. маст. Башенков | Гл. инж. Назаров | ГАП Михе | ГИП Воронцов

Дверной блок ИДН-1

Стадия | Масса | Масштаб 1:20 | Лист 01 | Листов

ЦНИИЭП учебных зданий

Типовой проект 211-1-296.84 Альбом I

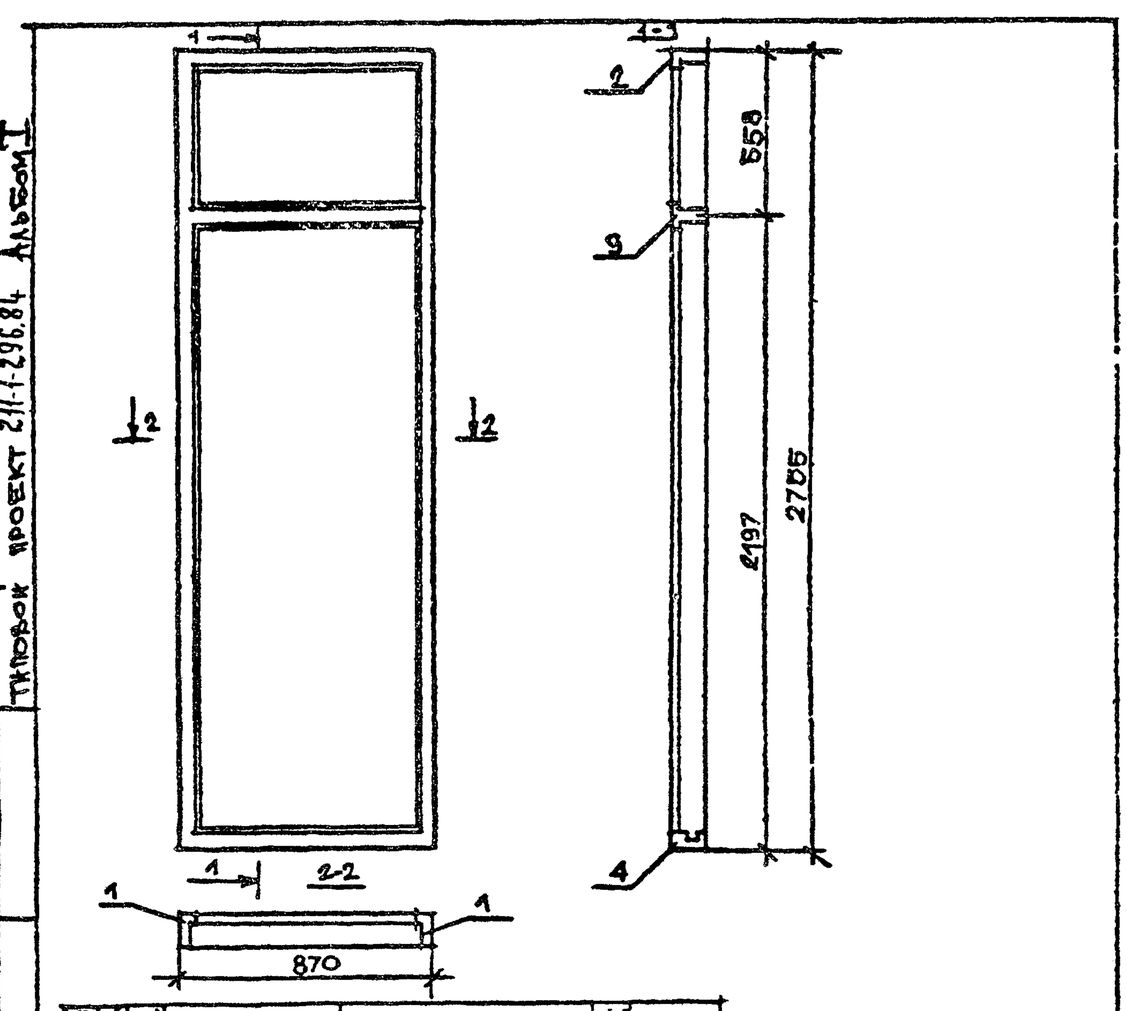

Форм.	Зона	Поз.	Обозначение	Наименование	Кол. на исп.	Прим.
				Документация		
			КДИ-20.01	сборочный чертеж		
				Детали		
		1	КДИ-20.05	профиль коробки ПКР-1	2	
		2	-01	" ПКР-2	1	
		3	-02	" ПКР-3	1	
		4	-03	" ПКР-4	1	

Подп. и дата | Инв. № дубл. | Взам. инв. № | Подп. и дата | Инв. № подл.

привязан

инв. №

211-1-296.84 АС-27

Нач. маст. Башенков | Гл. инж. Назаров | ГАП Михе | ГИП Воронцов

Коробка

Стадия | Масса | Масштаб 1:20 | Лист 02 | Листов

ЦНИИЭП учебных зданий

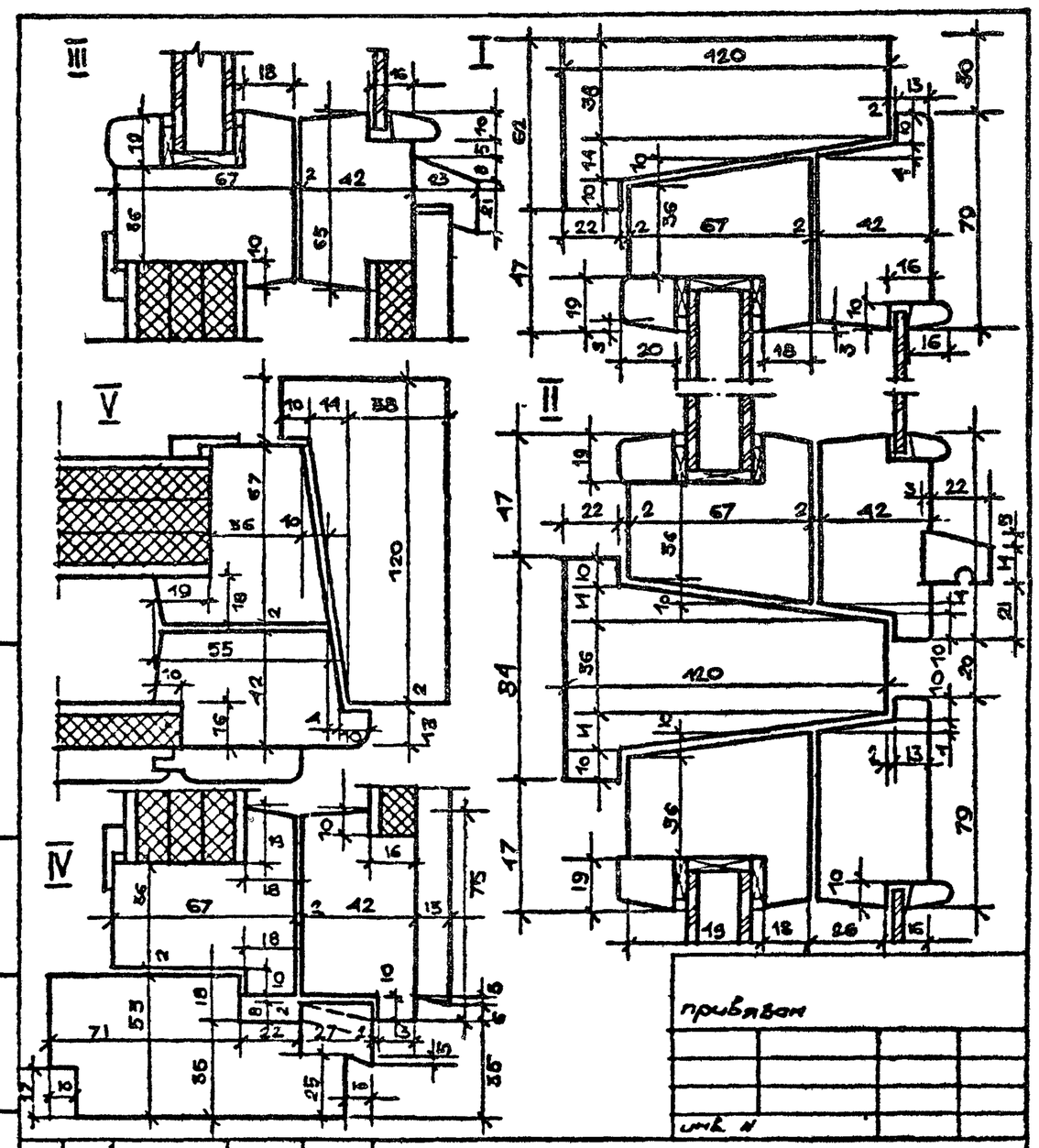

Подп. и дата | Инв. № дубл. | Взам. инв. № | Подп. и дата | Инв. № подл.

привязан

инв. №

211-1-296.84 АС-27

Нач. маст. Башенков | Гл. инж. Назаров | ГАП Михе | ГИП Воронцов

Сечения дверного блока ИДН-1

Стадия | Масса | Масштаб 1:2 | Лист 03 | Листов

ЦНИИЭП учебных зданий

Типовой проект 211-1-296.84 Альбом I

Ведомость чертежей основного комплекта ТХ

Лист	Наименование	Примечание
1	Общие данные	
2	План 1 этажа в осях „А-Г"	
	Расстановка технологического оборудования	
3	План 1 этажа в осях „Г-И"	
	Расстановка технологического оборудования	
4	План 2 этажа в осях „А-Г"	
	Расстановка технологического оборудования	
5	План 2 этажа в осях „Г-И"	
	Расстановка технологического оборудования	

Ведомость ссылочных и прилагаемых документов

Обозначение	Наименование	Примечание
Альбом IV часть I	Спецификация оборудования	

Пояснительная записка

Настоящий проект разработан для детских ясаей-сада на 330 мест

Общие указания

Назначение.
Детские ясли-сад на 14 групп /330 мест/ предназначены для воспитания детей дошкольного возраста с ясельного возраста до семи лет.

Наполняемость детей в группах:
детского сада-25 человек,
ясаей – 20 человек
количество групп в яслях -4
количество групп в детском саду-10

Общее количество —330 человек

Нормативные документы:
1. СНиП II-64-80 строительные нормы и правила часть II глава 64 детские дошкольные учреждения.

2. НП-2.1-73 нормаи основных планировочных элементов жилых и общественных зданий помещения детских ясаей – садов.

Режим работы:
Круглосуточное пребывание детей

Технологическое оборудование принято в комплекте обеспечивающем проведение занятий и игр; наборы мебели и оборудования приняты по типовому набору мебели и оборудования, утвержденного Государственным комитетом по Гражданскому строительству и архитектуре при Госстрое СССР. Мебель принята стандартной выпускаемой предприятиями „Союзмебель"
Стоимость технологического оборудования и мебели принимается по СНиП IV-13-82 сборник сметных норм затрат на оборудование и инвентарь общественных и административных зданий. Сборник N 5.3 – Детские дошкольные учреждения.
Пищеблок запроектирован работающим на сырье, оборудование кухни принято работающим на электричестве, секционное, модулированное.
Количество реализуемых блюд 2120 блюд в день
Время работы персонала пищеблока —12 часов
Состав и площади всех помещений приняты в соответствии со СНиП II-64-80 детские дошкольные учреждения.

Постирочная — оборудована стиральными машинами, центрифугой, электрическим котлом для кипячения наиболее загрязненного белья, сушильным барабаном, для замачивания белья предусмотрена бытовая ванна.
В постирочной стирается 1/3 белья т.е 86 кг в день, а остальное белье отдается в централизованные прачечные.
Общий штат детского дошкольного учреждения 120 человек персонала.

Согласовано

Инв. N подл. | Подпись и дата | Взам. инв. N

Настоящий типовой проект разработан в соответствии с действующими нормами и правилами

Главный инженер проекта Ревекин А.М.

Привязан:

Инв. N

Н. контр.	Ревекин		
Нач. отд.	Малышева		
Гл. инж.	Ревекин		
Гл. спец.	Дмитриева		
Ст. инж.	Бондаренко		
Инженер.	Сысоева		

211-1-296.84-ТХ

Детские ясли-сад на 330 мест

Стадия	Лист	Листов
Р	1	5

Общие данные

ЦНИИЭП учебных зданий

20154-02

Типовой проект 211-1-296.84 Альбом I

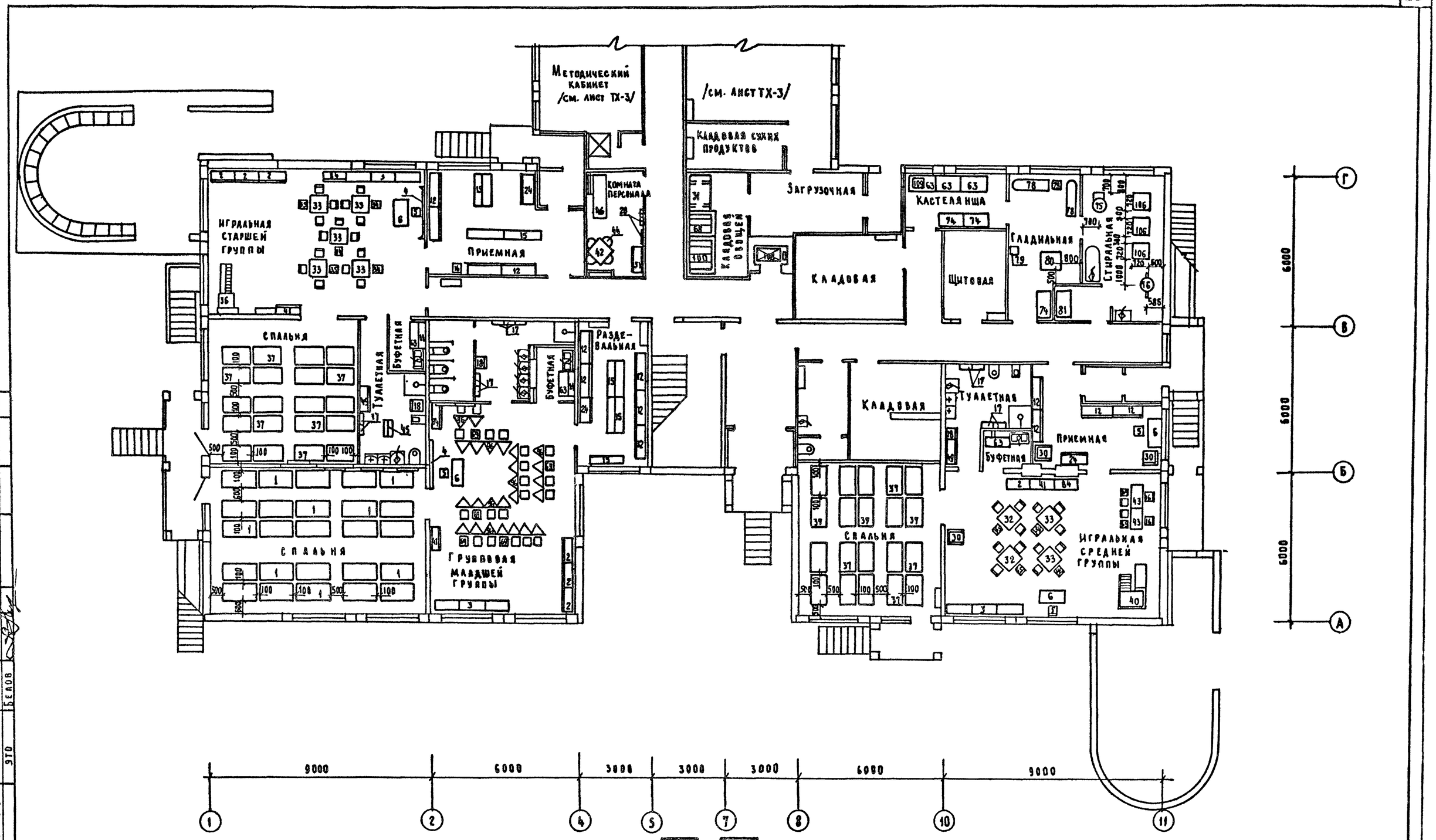

Согласовано:

ГАП	Михе	
СТО	Бабин	
ЭТО	Белов	

Инв. № подл. | Подпись и дата | Взам. инв. №

Привязан:

Инв. №

Н. контр.	Ревекин	
Нач. тех. отд.	Малышева	
Гл. инж.	Ревекин	
Гл. спец.	Дмитриева	
Ст. инж.	Бондаренко	
Гинженер	Цыбульская	

211-1-296.84-ТХ

Детские ясли-сад на 330 мест

Стадия	Лист	Листов
Р	2	

План 1 этажа в осях „А-Г" Расстановка технологического оборудования.

ЦНИИЭП учебных зданий

20154-02

Типовой проект 211-1-296.84 Альбом I

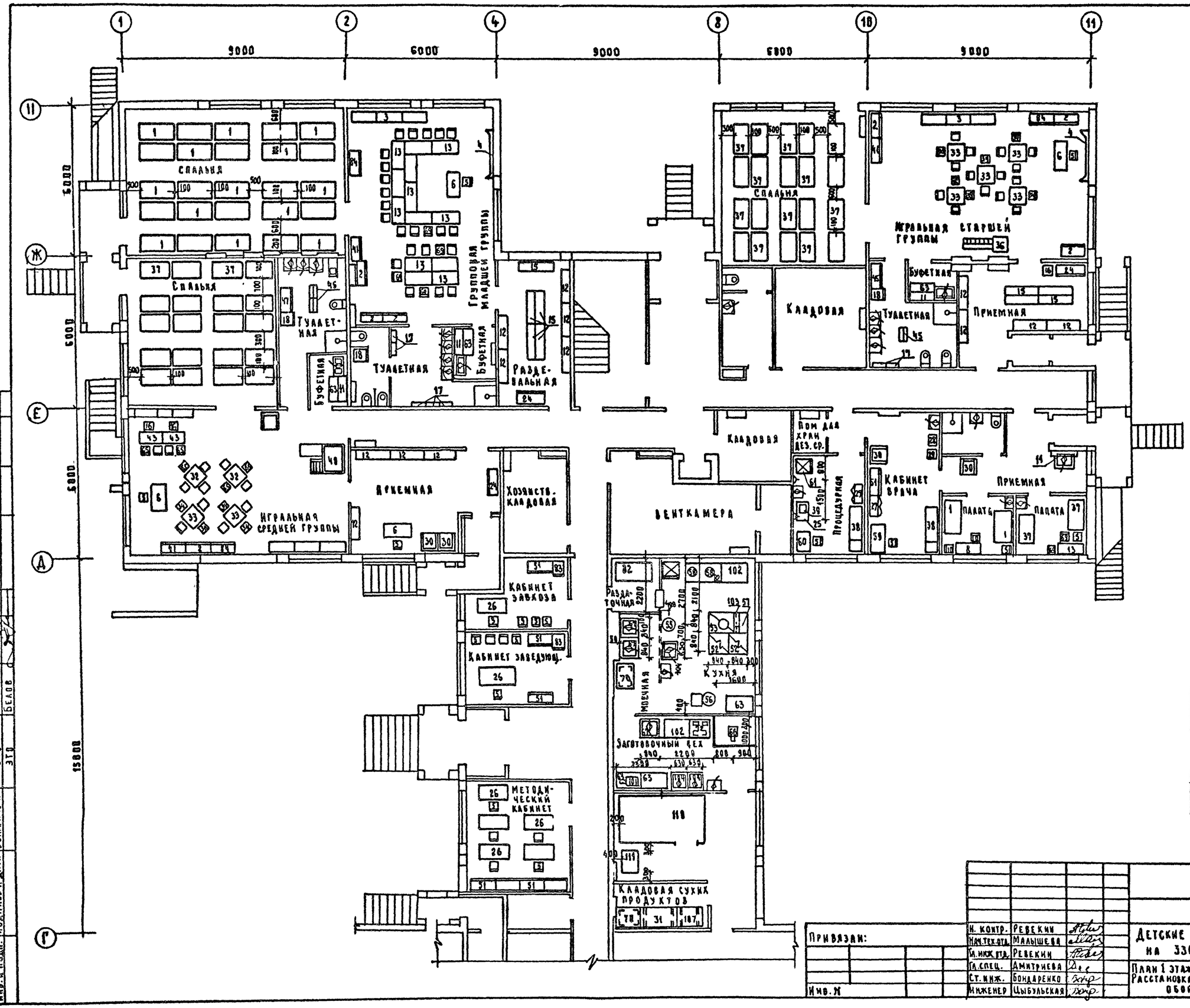

Согласовано:		
ГАП	Михе	
СТО	Бабин	
ЭТО	Белов	

Инв. № подл. | Подпись и дата | Взам. инв. №

Привязан:

Инв. №

Н. контр.	Ревекин		
Нач. тех. отд.	Малышева		
Гл. инж. пр.	Ревекин		
Гл. спец.	Дмитриева		
Ст. инж.	Бондаренко		
Инженер	Цыбульская		

211-1-296.84-ТХ

Детские ясли-сад на 330 мест

План 1 этажа в осях „Г-И" Расстановка технологического оборудования

Стадия	Лист	Листов
Р	3	

ЦНИИЭП учебных зданий

20154-02

Типовой проект 211-1-296.84 Альбом I

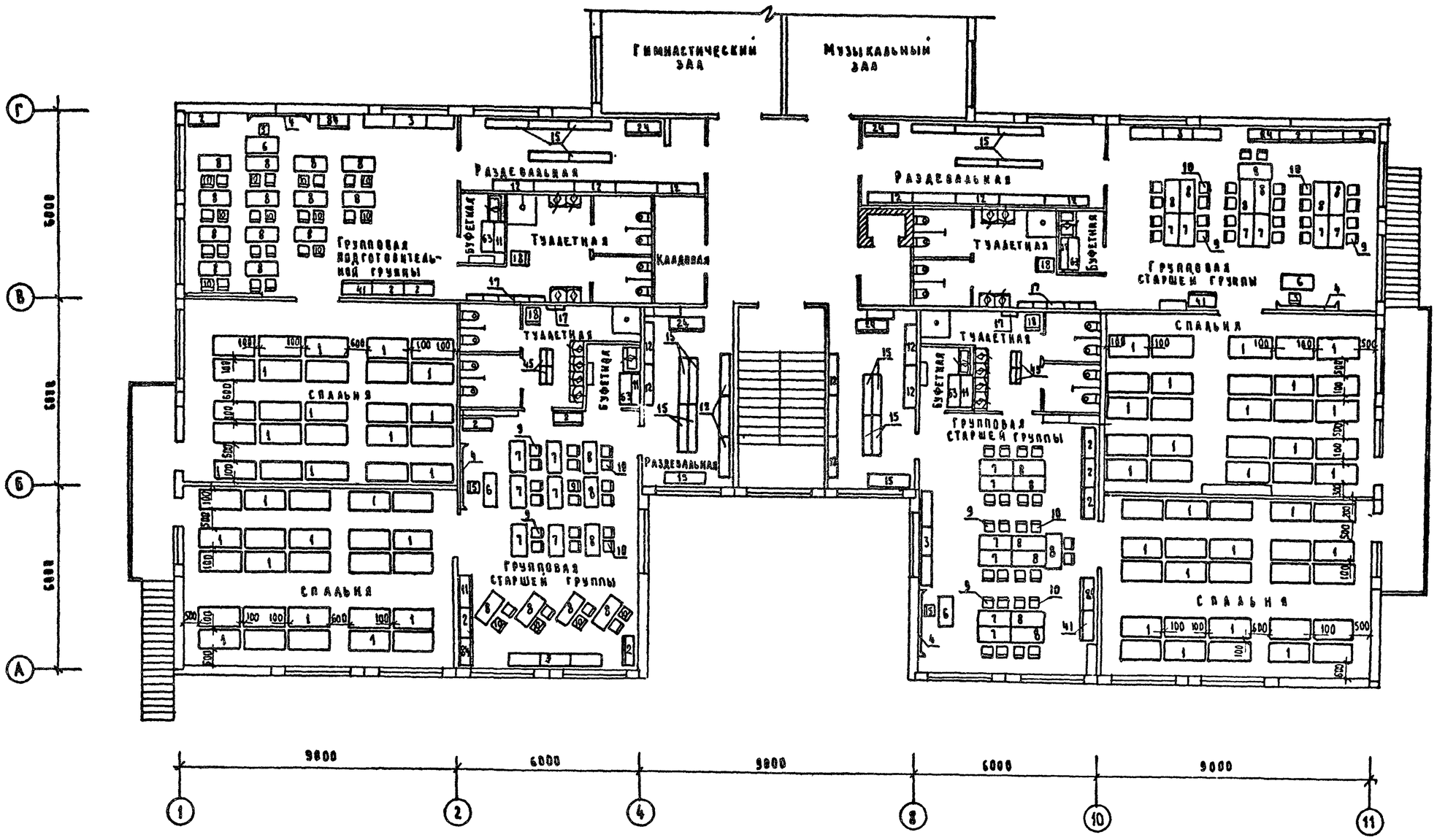

Согласовано:

ГАП	Михе	
СТО	Бабин	
ЗТО	Белов	

Инв. № подл. | Подпись и дата | Взам. инв. №

Привязан:

Инв. №

Н. контр.	Ревекин	
Нач. Т. О	Малышева	
Гл. инж. отд.	Ревекин	
Гл. спец.	Дмитриева	
Ст. техн.	Шабалина	

211-1-296.84 - ТХ

Детские ясли-сад на 330 мест

План 2 этажа в осях А-Г. Расстановка технологического оборудования

Стадия	Лист	Листов
Р	4	

ЦНИИЭП учебных зданий

20154-02

Типовой проект 211-1-296.84 Альбом I

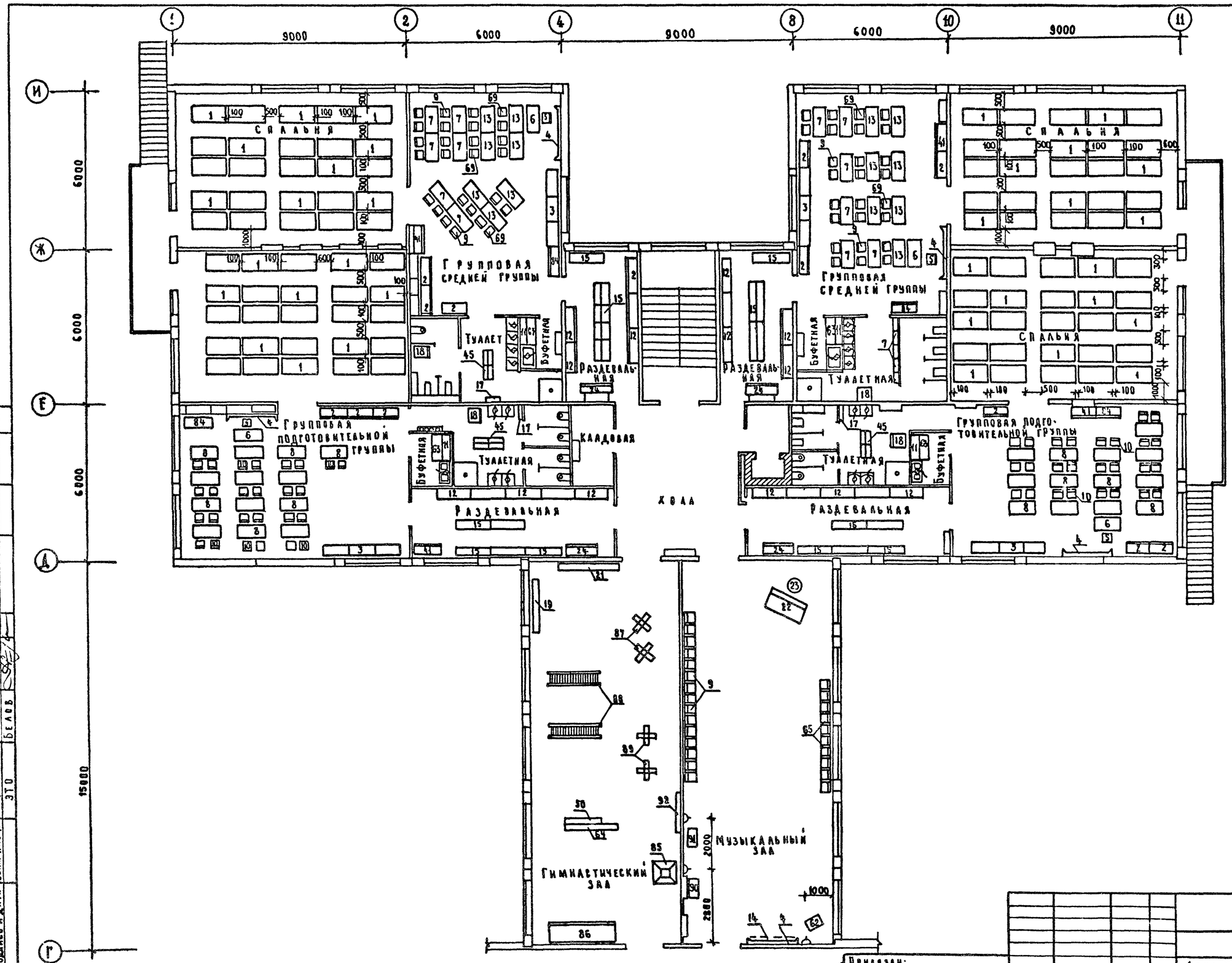

Согласовано:

ГАП	Кисл	
СТП	Бабин	
ЗТО	Белов	

Взам. инв. №

Подпись и дата

Инв. № подл.

Привязан:

Инв. №

Н. контр.	Ревекин	
Нач. Т.П.	Малышева	
Гл. инж. отд.	Ревекин	
Гл. спец.	Дмитриева	
Ст. техн.	Шабалина	

211-1-296.84 - ТХ

Детские ясли-сад на 330 мест

План 2 этажа в осях Г-И. Расстановка технологического оборудования

Стадия	Лист	Листов
Р	5	

ЦНИИЭП учебных зданий

20154-02