ТИПОВОЙ ПРОЕКТ 211-1-247.83

ДЕТСКИЕ ЯСЛИ-САД НА 280 МЕСТ В КОНСТРУКЦИЯХ СЕРИИ 1.090.1-1

АЛЬБОМ $\overline{V}$ Д

ВЫПУСК 2

ИЖ-1 ПАНЕЛИ НАРУЖНЫХ СТЕН ОДНОСЛОЙНЫЕ

Обозначение	Наименование	Стр.	Прим.
211-1-247.83.ИЖ-1 АЛУД.В-2 0000 ДО	Ведомость чертежей	2	
0000 ПЗ	Пояснительная записка	3	
1000 ÷ 6000	Панель 1ПС; 2ПС; 1ПСО; 2ПСО; 1ПСД; 2ПСД; 3ПСД; 1ПСП; 2ПСП	4÷11	
1000 СБ	Панель 1ПС32.33, 2ПС32.33 Сборочный чертеж	12	
2000 СБ	Панель 1ПС32.33-1, 2ПС32.33-1 Сборочный чертеж	13	
3000 СБ	Панель 1ПСО29.33-1-1; 2ПСО29.33-1-1 Сборочный чертеж	14	
4000 СБ	Панель 1ПСД32.33-1; 2ПСД32.33-1 Сборочный чертеж	15	
5000 СБ	Панель стеновая доковая 2ПСД32.33; 3ПСД32.33 Сборочный чертеж	16	
6000 СБ	Панель стеновая парапетная 1ПСП32.10; 2ПСП32.10 Сборочный чертеж	17	
0100 ÷ 0600	Каркас пространственный 1КП32, 2КП32; 1КПО29, 2КПО29; 1КПД32, 2КПД32; 2КП32.21, 3КП32.21; 1КПП; 2КПП	18÷27	
0100 СБ	Каркас пр 1КП32; 2КП32 Сборочный чертеж	28	
0200 СБ	Каркас пр 1КП32-1, 2КП32-1 Сборочный чертеж	29	
0300 СБ	Каркас пр 1КПО29-1, 2КПО29-1 Сборочный чертеж	30	
0400 СБ	Каркас пр 1КПД32-1, 2КПД32-1 Сборочный чертеж	31	
0500 СБ	Каркас пр 2КП32.21, 3КП32.21 Сборочный чертеж	32	
0600 СБ	Каркас пр 1КПП32; 2КПП32 Сборочный чертеж	33	
0000 ВС	Выборка стали	34	
0000 ВС	Выборка стали	35	
0001	Изделие закладное МН2	36	
7000	Панель стеновая наружная 1ПСД32.33.3.5-По р/т; 1ПСД32.33.4.0-По р/т Установка столярных изделий	37	
8000	Панель стеновая наружная 2ПСД32.33.3.9-По р/т; 2ПСД32.33.4.0-По р/т Установка столярных изделий	38	

Обозначение	Наименование	Стр.	Прим.
211-1-247.ИЖ-1 АЛУД.В2 9000 СБ	Панель 1ПС29.33-1 Сборочный чертеж	39	
0700 СБ	Каркас пр 1КП29-1 Сборочный чертеж	40	
9000 П	Панель 1ПС29.33.3.5-П1; 1ПС29.33.4.0-П1	41	
0700	Каркас пространственный 1КП29.33.3.5-П-1; 1КП29.33.4.0-П-1	42	

211-1-247.83 ИЖ-1 АЛУД.В-2 0000 ДО

Рук.лаб.	Кан.		Ведомость чертежей	Стадия	Масса	Масштаб
Гл.конст.	Айнбиндер			Р	—	—
Разраб.	Кириллова			Лист 1	Листов 1
				ЦНИИЭП торгово-бытовых зданий и туристских комплексов	

Настоящий альбом разработан в дополнение к выпускам 2-1 и 1-1 серии 1.090.1-1 и содержит дополнительные изделия однослойных наружных стеновых, цокольных и парапетных панелей для типового проекта „Детский ясли-сад на 280 мест N 211-1-247.83", которые также можно применять и для других типовых проектов крупнопанельных общественных зданий в конструкциях серии 1.090.1-1.
Помещенные в данном альбоме панели разработаны в целях укрупнения раскладки, сокращения количества марок и монтажных единиц. Для их изготовления применяются типовые формы.
Маркировка изделий, пространственных каркасов выполнена по аналогии с выпуском 2-1 серии 1.090.1-1. Опалубочные узлы и арматурные изделия приняты по выпускам 2-1, 2-3, и 1-1. Указания по конструкции панелей, их изготовлению, складированию, транспортировке, заводским испытаниям — в соответствии с выпусками 2-1 и 1-1.

				211-1-247.83 ИЖ-1 Ал. V Д.0000 ПЗ		
Рук. ал.	Ал.		Пояснительная записка	Стадия	Лист	Листов
Гл. конст.	Дубищева			Р	1	1
Разр.	Кириллова			ЦНИИЭП торгово-бытовых зданий и туристских комплексов		

Обозначение	Наименование	Кол.	Примечание
211-1-247.83 ИЖ-1 АЛУ4В2 1000	ПАНЕЛЬ 1ПС32.33.3.5-П		
	ДОКУМЕНТАЦИЯ:		
211-1-247.83 ИЖ-1 АЛУ4В2 1000 СБ	СБОРОЧНЫЙ ЧЕРТЕЖ		
1.090.1-1 2-1 0000 УО	УЗЛЫ ОПАЛУБОЧНЫЕ		
211-1-247.83 ИЖ-1 АЛУ4В2 0000 ВС	ВЫБОРКА СТАЛИ		
1.090.1-1 2-1 0000 ПЗ	ПОЯСНИТЕЛЬНАЯ ЗАПИСКА		
	СБОРОЧНЫЕ ЕДИНИЦЫ:		
211-1-247.83 ИЖ-1 АЛУ4В.2 0100	КАРКАС ПР 1КП 32.33.3,5-П	1	
	ДЕТАЛИ:		
	ГОСТ 8486-66		
	МАТЕРИАЛЫ		
	БЕТОН ЛЕГКИЙ М75		3.03 м³
	РАСТВОР ЦЕМЕНТНЫЙ М100		0.22 м³
211-1-247.83 ИЖ-1 АЛУ4В2 1000-02	ПАНЕЛЬ 2ПС32.33.3.5-П		
	ДОКУМЕНТАЦИЯ.		
211-1-247.83 ИЖ-1 АЛУ4В.2 1000-02 СБ	СБОРОЧНЫЙ ЧЕРТЕЖ		
1.090.1-1 2-1 0000 УО	УЗЛЫ ОПАЛУБОЧНЫЕ		
211-1-247.83 ИЖ-1 АЛУ4В.2 0000 ВС	ВЫБОРКА СТАЛИ		
1.090.1-1 2-1 0000 ПЗ	ПОЯСНИТЕЛЬНАЯ ЗАПИСКА		
	СБОРОЧНЫЕ ЕДИНИЦЫ:		
211-1-247.83 ИЖ-1 АЛУ4В-2 0100-02	КАРКАС ПР. 2КП 32.33.3 5-П	1	
	ДЕТАЛИ:		
	ГОСТ 8486-66		
	МАТЕРИАЛЫ:		
	БЕТОН ЛЕГКИЙ М-75		3.03 м³
	РАСТВОР ЦЕМЕНТНЫЙ М-100		0.22 м³
211-1-247.83 ИЖ-1 АЛУ4В2 1000-01	ПАНЕЛЬ 1ПС32.33.4.0-П		
	ДОКУМЕНТАЦИЯ		
211-1-247.83 ИЖ-1 АЛУ4В2 1000-01 СБ	СБОРОЧНЫЙ ЧЕРТЕЖ		
1.090.1-1 2-1 0000 УО	УЗЛЫ ОПАЛУБОЧНЫЕ		
211-1-247.83 ИЖ-1 АЛУ4В.2 0000 ВС	ВЫБОРКА СТАЛИ		
1.090.1-1 2-1 0000 ПЗ	ПОЯСНИТЕЛЬНАЯ ЗАПИСКА		
	СБОРОЧНЫЕ ЕДИНИЦЫ:		
211-1-247.83 ИЖ-1 АЛУ4В-2 0100-01	КАРКАС ПР. 1КП 32.33.4.0-П	1	
	ДЕТАЛИ:		
	ГОСТ 8486-66.		
	МАТЕРИАЛЫ.		
	БЕТОН ЛЕГКИЙ М 75		3.55 м³
	РАСТВОР ЦЕМЕНТНЫЙ М-100		0.22 м³

211-1-247.83 ИЖ-1 АЛУ4В2 1000

Рук. арх.	Кац		ПАНЕЛЬ 1ПС, 2ПС, 1ПСД, 2ПСД, 1ПСЦ; 2ПСЦ, 2ПСЦ; 3ПСЦ, 1ПСП, 2ПСП	Стадия	Лист	Листов
Гл.инж. пр.	Аинбиндер			Р	1	8
Разраб.	Кузьмина			ЦНИИЭП торгово-бытовых зданий и туристских комплексов		
Проверил	Аз-биндер					

Обозначение	Наименование	Кол.	Примечание
	ПАНЕЛЬ		
211-1-247.83 ИЖ-1 АЛ.Ї4 В.2 1000-03	1ПС32.33.4.0-П		
	ДОКУМЕНТАЦИЯ:		
211-1-247.83 ИЖ-1 АЛ.Ї4 В.2 1000-03 СБ	СБОРОЧНЫЙ ЧЕРТЕЖ		
1.090.1-1 2-1 0000 УО	УЗЛЫ ОПАЛУБОЧНЫЕ		
211-1-247.83 ИЖ-1 АЛ.Ї4 В.2 0000 ВС	ВЫБОРКА СТАЛИ		
1.090.1-1 2-1 0000 ПЗ	ПОЯСНИТЕЛЬНАЯ ЗАПИСКА		
	СБОРОЧНЫЕ ЕДИНИЦЫ:		
211-1-247.83 ИЖ-1 АЛ.Ї4 В.2 0100-03	КАРКАС ПР 2КПС32.33.4.0-0	1	
	ДЕТАЛИ:		
	ГОСТ 8486-66		
	МАТЕРИАЛЫ:		
	БЕТОН ЛЕГКИЙ М-75		3.55 м³
	РАСТВОР ЦЕМЕНТНЫЙ М-100		0.22 м³
	ПАНЕЛЬ		
211-1-247.83 ИЖ-1 АЛ.Ї4 В.2 2000	1ПС32.33.3.5-П-1		
	ДОКУМЕНТАЦИЯ:		
211-1-247.83 ИЖ-1 АЛ.Ї4 В.2 2000 СБ	СБОРОЧНЫЙ ЧЕРТЕЖ		
1.090.1-1 2-1 0000 УО	УЗЛЫ ОПАЛУБОЧНЫЕ		
211-1-247.83 ИЖ-1 АЛ.Ї4 В.2 0000 ВС	ВЫБОРКА СТАЛИ		
1.090.1-1 2-1 0000 ПЗ	ПОЯСНИТЕЛЬНАЯ ЗАПИСКА		
	СБОРОЧНЫЕ ЕДИНИЦЫ:		
211-1-247.83 ИЖ-1 АЛ.Ї4 В.2 0200	КАРКАС ПР. 1КПС32.33.3.5-П-1	1	
	ДЕТАЛИ:		
	ГОСТ 8486-66		
	МАТЕРИАЛЫ:		
	БЕТОН ЛЕГКИЙ М-75		3.03 м³
	РАСТВОР ЦЕМЕНТНЫЙ М-100		0.22 м³
	ПАНЕЛЬ		
211-1-247.83 ИЖ-1 АЛ.Ї4 В.2 2000-02	2ПС32.33.3.5-П-1		
	ДОКУМЕНТАЦИЯ:		
211-1-247.83 ИЖ-1 АЛ.Ї4 В.2 2000-02 СБ	СБОРОЧНЫЙ ЧЕРТЕЖ		
1.090.1-1 2-1 0000 УО	УЗЛЫ ОПАЛУБОЧНЫЕ		
211-1-247.83 ИЖ-1 АЛ.Ї4 В.2 0000 ВС	ВЫБОРКА СТАЛИ		
1.090.1-1 2-1 0000 ПЗ	ПОЯСНИТЕЛЬНАЯ ЗАПИСКА		
	СБОРОЧНЫЕ ЕДИНИЦЫ		
211-1-247.83 ИЖ-1 АЛ.Ї4 В.2 0200-01	КАРКАС ПР. 2КПС32.33.3.5-П-2	1	
	ДЕТАЛИ:		
	ГОСТ 8486-66		
	МАТЕРИАЛЫ.		
	БЕТОН ЛЕГКИЙ М-75		3.03 м³
	РАСТВОР ЦЕМЕНТНЫЙ М-100		0.22 м³
	ПАНЕЛЬ		
211-1-247.83 ИЖ-1 АЛ.Ї4 В.2 2000-01	1ПС32.33.4.0-П-1		
	ДОКУМЕНТАЦИЯ:		
211-1-247.83 ИЖ-1 АЛ.Ї4 В.2 2000-01 СБ	СБОРОЧНЫЙ ЧЕРТЕЖ		

ОБОЗНАЧЕНИЕ	НАИМЕНОВАНИЕ	КОЛ.	ПРИМЕЧАНИЕ
1.090.1-1 2-1 0000 УО	УЗЛЫ ОПАЛУБОЧНЫЕ		
211-1-247.83 ИЖ-1 АА.ЎЂ2 0000 СВ	ВЫБОРКА СТАЛИ		
1.090.1-1 2-1 0000 ПЗ	ПОЯСНИТЕЛЬНАЯ ЗАПИСКА		
	СБОРОЧНЫЕ ЕДИНИЦЫ:		
211-1-247.83 ИЖ-1 АА.ЎЂ2 0200-02	КАРКАС ПР 1КП32.334-П1	1	
	ДЕТАЛИ		
	ГОСТ 8486-66		
	МАТЕРИАЛЫ:		
	БЕТОН ЛЕГКИЙ М-75		3.55 м³
	РАСТВОР ЦЕМЕНТНЫЙ М-100		0.22 м³
	ПАНЕЛЬ		
211-1-247.83 ИЖ-1 АА.ЎЂ2 2000-03	1ПС32.33.4,0-П-1		
	ДОКУМЕНТАЦИЯ:		
211-1-247.83 ИЖ-1 АА.ЎЂ2 2000-03СБ	СБОРОЧНЫЙ ЧЕРТЕЖ		
1.090.1-1 2-1 0000 УО	УЗЛЫ ОПАЛУБОЧНЫЕ		
211-1-247.83 ИЖ-1 АА.ЎЂ2 0000 ВС	ВЫБОРКА СТАЛИ		
1.090.1-1 2-1 0000 ПЗ	ПОЯСНИТЕЛЬНАЯ ЗАПИСКА		
	СБОРОЧНЫЕ ЕДИНИЦЫ:		
211-1-247.83 ИЖ-1 АА.ЎЂ2 0200-03	КАРКАС ПР 2КП32.334.0-П-1	1	
	ДЕТАЛИ:		
	ГОСТ 8486-66		
	МАТЕРИАЛЫ		
	БЕТОН ЛЕГКИЙ М-75		3.55м³
	РАСТВОР ЦЕМЕНТНЫЙ М-100		0.22м³
	ПАНЕЛЬ		
211-1-247.83 ИЖ-1 АА.ЎЂ2 3000	1ПСО29.33.3.5-П-1-1		
	ДОКУМЕНТАЦИЯ.		
211-1-247.83 ИЖ-1 АА.ЎЂ2 3000 СБ	СБОРОЧНЫЙ ЧЕРТЕЖ		
1.090.1-1 2-1 0000 УО	УЗЛЫ ОПАЛУБОЧНЫЕ		
211-1-247.83 ИЖ-1 АА.ЎЂ2 0000 ВС	ВЫБОРКА СТАЛИ		
1.090.1-1 2-1 0000 ПЗ	ПОЯСНИТЕЛЬНАЯ ЗАПИСКА		
	СБОРОЧНЫЕ ЕДИНИЦЫ:		
211-1-247.83 ИЖ-1 АА.ЎЂ 0300	КАРКАС ПР 1КПО29.3335-П-1	1	
	ДЕТАЛИ		
	ГОСТ 8486-66		
50.100. 120.100	ПРОБ. ДЕР 50х100 L=100	4	
	МАТЕРИАЛЫ		
	БЕТОН ЛЕГКИЙ М-75		1.45м³
	ЦЕМЕНТНЫЙ РАСТВ. М-100		0.09м³
	БРУСОК ДЕРЕВЯННЫЙ		0.002м³
	ПАНЕЛЬ		
211-1-247.83 ИЖ-1 АА.ЎЂ2 3000-02	2ПСО29.33.3.5-П-1-1		
	ДОКУМЕНТАЦИЯ		
211-1-247.83 ИЖ-1 АА.ЎЂ2 3000-02 СБ	СБОРОЧНЫЙ ЧЕРТЕЖ		

Обозначение	Наименование	Кол.	Примечание
1.090.1-1.2-1.0000 УО	УЗЛЫ ОПАЛУБОЧНЫЕ		
211-1 247.83 ИЖ-1 АЛУ4.В2 0000 ВС	ВЫБОРКА СТАЛИ		
1090 1-1. 2-1 0000 ПЗ	ПОЯСНИТЕЛЬНАЯ ЗАПИСКА		
	СБОРОЧНЫЕ ЕДИНИЦЫ:		
211-1 247.83 ИЖ-1 АЛУ4.В2 0300-02	КАРКАС ПР 2КП029.3335-П-1-1	1	
	ДЕТАЛИ:		
	ГОСТ 8486-86		
50.100.120.100	ПРОБ. ДЕР. 50×100 L=100	4	
	МАТЕРИАЛЫ:		
	БЕТОН ЛЕГКИЙ М75		1.45м³
	ЦЕМЕНТНЫЙ РАСТВОР М100		0.09м³
	БРУСОК ДЕРЕВЯННЫЙ		0.002м³
	ПАНЕЛЬ		
211-1 247.83 ИЖ-1 АЛУ4.В2 3000-01	1ПС029.33.4.0-П-1-1		
	ДОКУМЕНТАЦИЯ:		
211-1 247.83 ИЖ-1 АЛУ4 В2 3000-01 СБ	СБОРОЧНЫЙ ЧЕРТЕЖ		
1.090.1-1. 2-1 0000 УО	УЗЛЫ ОПАЛУБОЧНЫЕ		
211-1 247.83 ИЖ-1 АЛУ4.В2 0000 ВС	ВЫБОРКА СТАЛИ		
1.090.1-1. 2-1 0000 ПЗ	ПОЯСНИТЕЛЬНАЯ ЗАПИСКА		
	СБОРОЧНЫЕ ЕДИНИЦЫ:		
211-1 247.83 ИЖ-1 АЛУ4 В2 0300-01	КАРКАС ПР 1КП029.33.40-П-1-1	1	
	ДЕТАЛИ:		
	ГОСТ 8486-66		
50.100.120.100	ПРОБ. ДЕР 50×100 L=100	4	
	МАТЕРИАЛЫ:		
	БЕТОН ЛЕГКИЙ М-75		1.69м³
	ЦЕМЕНТНЫЙ РАСТВОР М-100		0.09м³
	БРУСОК ДЕРЕВЯННЫЙ		0.002м³
	ПАНЕЛЬ		
211-1-247.83 ИЖ-1 АЛУ4 В.2 3000-03	2ПС029.33.4.0-П-1-1		
	ДОКУМЕНТАЦИЯ		
211-1 247.83 ИЖ-1 АЛУ4 В2 3000-03 СБ	СБОРОЧНЫЙ ЧЕРТЕЖ		
1090.1-1. 2-1 0000 УО	УЗЛЫ ОПАЛУБОЧНЫЕ		
211-1-247.83 ИЖ-1 АЛУ4 В.2 0000 ВС	ВЫБОРКА СТАЛИ		
1.090.1-1 2-1 0000 ПЗ	ПОЯСНИТЕЛЬНАЯ ЗАПИСКА		
	СБОРОЧНЫЕ ЕДИНИЦЫ:		
211-1-247.83 ИЖ-1 АЛУ4 В-2 0300-03	КАРКАС ПР: 2КП029.3340-П-1-1	1	
	ДЕТАЛИ:		
	ГОСТ 8486-66		
50.100, 120, 100	ПРОБ ДЕР. 50×100 L=100	4	
	МАТЕРИАЛЫ		
	БЕТОН ЛЕГКИЙ М-75		1.69м³
	ЦЕМЕНТНЫЙ РАСТВОР М 100		0.09м³
	БРУСОК ДЕРЕВЯННЫЙ		0.002м³

ОБОЗНАЧЕНИЕ	НАИМЕНОВАНИЕ	К-ВО	ПРИМЕЧАНИЕ
	ПАНЕЛЬ		
211-1-247.83 ИЖ-1 АЛУД 8.2 4000	1ПСД 32.33. 3.5-П-1		
	ДОКУМЕНТАЦИЯ:		
211-1-247.83 ИЖ1 АЛУД 8.2 4000 СБ	СБОРОЧНЫЙ ЧЕРТЕЖ		
1.090.1-1 2-1 0000 УО	УЗЛЫ ОПАЛУБОЧНЫЕ		
211-1-247.83 ИЖ-1 АЛУД 8.2 0000 ВС	ВЫБОРКА СТАЛИ		
1.090.1-1 2-1 0000 ПЗ	ПОЯСНИТЕЛЬНАЯ ЗАПИСКА		
	СБОРОЧНЫЕ ЕДИНИЦЫ		
211.1.247.83 ИЖ1 АЛУД 8.2 0400	КАРКАС ПР. 1КПД32.33.3.5-П-1	1	
	ДЕТАЛИ:		
	ГОСТ 8486-66		
50.100.120.100	ПРОБ. ДЕР. 50×100 L=100	6	
	МАТЕРИАЛЫ:		
	БЕТОН ЛЕГКИЙ М-75		1.19 м³
	ЦЕМЕНТНЫЙ РАСТВОР М-100		0.15 м³
	БРУСОК ДЕРЕВЯННЫЙ		0.003 м³
	ПАНЕЛЬ		
211-1-247.83 ИЖ-1 АЛУД 8.2 4000-02	2ПСД.32.33 3.5-П-1		
	ДОКУМЕНТАЦИЯ:		
211-1-247.83 ИЖ-1 АЛУД 8.2 4000-02 СБ	СБОРОЧНЫЙ ЧЕРТЕЖ		
1.090.1-1 2-1 0000 УО	УЗЛЫ ОПАЛУБОЧНЫЕ		
211-1-247.83 ИЖ-1 АЛУД 8.2 0000 ВС	ВЫБОРКА СТАЛИ		
1.090.1-1 2-1 0000 ПЗ	ПОЯСНИВЕЛЬНАЯ ЗАПИСКА		
	СБОРОЧНЫЕ ЕДИНИЦЫ		
211-1-247.83 ИЖ-1 АЛУД 8.2 0400-02	КАРКАС ПР 2КПД32.33.3.5-П-1	1	
	ДЕТАЛИ:		
	ГОСТ 8486-66		
50.100. 120. 100	ПРОБ ДЕР. 50×100 L=100	6	
	МАТЕРИАЛЫ:		
	БЕТОН ЛЕГКИЙ М-75		1.79 м³
	ЦЕМЕНТНЫЙ РАСТВОР М 100		0.15 м³
	БРУСОК ДЕРЕВЯННЫЙ		0.003 м³
	ПАНЕЛЬ		
211-1-247.83 ИЖ-1 АЛУД 8.2 4000-01	1ПСД.32.33. 4.0-П-1		
	ДОКУМЕНТАЦИЯ		
211-1-247.83 ИЖ-1 АЛУД 8.2 4000-01 СБ	СБОРОЧНЫЙ ЧЕРТЕЖ		
1.090.1-1 2-1 0000 УО	УЗЛЫ ОПАЛУБОЧНЫЕ		
211-1-247.83 ИЖ-1 АЛУД 8.2 0000 ВС	ВЫБОРКА СТАЛИ		
1.090.1-1 2-1 0000 ПЗ	ПОЯСНИТЕЛЬНАЯ ЗАПИСКА		
	СБОРОЧНЫЕ ЕДИНИЦЫ		
211-1-247.83 ИЖ-1 АЛУД 8.2 0400-01	КАРКАС. ПР. 1КПД32 33 4.0-П-1	1	
	ДЕТАЛИ:		
	ГОСТ 8486-66		
50.100. 120. 100	ПРОБКИ ДЕР. 50×100 L=100	6	
	МАТЕРИАЛЫ:		
	БЕТОН ЛЕГКИЙ · М-75		2.13 м³

Обозначение	Наименование	К-во	Примечание
	Цементный раствор М-100		0,15 м³
	Брус деревянный		0,003 м³
	Панель		
211-1-247.83 ИЖ-1 АЛУ4 В2 4000-03	1ПСЦ 32.33 4.0-П-1		
	Документация:		
211-1-247.83 ИЖ-1 АЛУ4 В-2 4000-03 СБ	Сборочный чертеж		
211-1-247.83 ИЖ-1 АЛУ4 В-2 0000 ВС	Выборка стали		
1.090.1-1 2-1 0000 УО	Узлы опалубочные		
1.090.1-1 2-1 0000 ПЗ	Пояснительная записка		
	Сборочные единицы:		
211-1-247.83 ИЖ-1 АЛУ4 В-2 0400-03	Каркас пр 2КП32.33.4.0-П-1	1	
	Детали		
	ГОСТ 8478-66		
50.100 120.100	Пробки дер. 50×100 L=100	6	
	Материалы:		
	Бетон легкий М-75		2,13 м³
	Цементный раствор М-100		0,15 м³
	Брусок деревянный		0,003 м³
	Панель		
211-1-247.83 ИЖ-1 АЛУ4 В2 5000	2ПСЦ 32 21 3.0-П		
	Документация:		
211-1-247.83 ИЖ-1 АЛУ4 В-2 5000 СБ	Сборочный чертеж		
211-1-247.83 ИЖ-1 АЛУ4 В-2 0000 ВС	Выборка стали		
1.090.1-1 1-1 0000 УО	Узлы опалубочные		
1.090.1-1 1-1 0000 ПЗ	Пояснительная записка		
	Сборочные единицы:		
211-1-247.83 ИЖ-1 АЛУ4 В2 0500	Каркас пр. 2КП32.21.5.0-П	1	
	Материалы:		
	Бетон легкий М-100		1,62 м³
	Цементный раствор М-100		0,12 м³
	Панель		
211-1-247.83 ИЖ-1 АЛУ4 В-2 5000-01	2ПСЦ 32.21.35-П		
	Документация:		
211-1-247.83 ИЖ-1 АЛУ4 В-2 5000-01 СБ	Сборочный чертеж		
1.090.1-1 1-1 0000 УО	Узлы опалубочные		
211-1-247.83 ИЖ-1 АЛУ4 В-2 0000 ВС	Выборка стали		
1.090.1-1 1-1 0000 ПЗ	Пояснительная записка		
	Сборочные единицы:		
211-1-247.83 ИЖ-1 АЛУ4 В-2 0500-01	Каркас пр. 2КП32.21.5.0-П	1	
	Материалы:		
	Бетон легкий М-100		1,62 м³
	Цементный раствор М-100		0,12 м³
	Панель		
211-1-247.83 ИЖ-1 АЛУ4 В-2 5000-01	2ПСЦ 32.21.35-П		
	Документация:		
211-1-247.83 ИЖ-1 АЛУ4 В-2 5000-01 СБ	Сборочный чертеж		
1.090.1-1 1-1 0000 УО	Узлы опалубочные		
211-1-247.83 ИЖ-1 АЛУ4 В-2 0000 ВС	Выборка стали		
1.090.1-1 1-1 0000 ПЗ	Пояснительная записка		

Обозначение	Наименование	К-во	Примечание
	СБОРОЧНЫЕ ЕДИНИЦЫ:		
211-1-247.83 ИЖ-1 АА.V4 В-2 0500-02	КАРКАС ПР. 2КП 32.21.3.5-П	1	
	МАТЕРИАЛЫ:		
	БЕТОН ЛЕГКИЙ М-100		1.97 м³
	ЦЕМЕНТНЫЙ РАСТВОР М-100		0.12 м³
	ПАНЕЛЬ		
211-1-247.83 ИЖ-1 АА.V4 В-2 5000-03	3ПСП 32.21.3.5-П		
	ДОКУМЕНТАЦИЯ:		
211-1-247.83 ИЖ-1 АА.V4 В-2 5000-03 СБ	СБОРОЧНЫЙ ЧЕРТЕЖ		
1.090.1-1 1-1 0000 УО	УЗЛЫ ОПАЛУБОЧНЫЕ		
211-1-247.83 ИЖ-1 АА.V4 В.2 0000 ВС	ВЫБОРКА СТАЛИ		
1.090.1-1 1-1 0000 ПЗ	ПОЯСНИТЕЛЬНАЯ ЗАПИСКА		
	СБОРОЧНЫЕ ЕДИНИЦЫ:		
211-1-247.83 ИЖ-1 АА.V4 В.2 0500-03	КАРКАС ПР. 3КП32.21.3.5-П	1	
	МАТЕРИАЛЫ		
	БЕТОН ЛЕГКИЙ М-100		1.97 м³
	ЦЕМЕНТНЫЙ РАСТВОР М-100		0.12 м³
	ПАНЕЛЬ		
211-1-247.83 ИЖ-1 АА.V4 В.2 6000	1ПСП32.10.2.6-П		
	ДОКУМЕНТАЦИЯ:		
211-1-247.83 ИЖ-1 АА.V4 В.2 6000 СБ	СБОРОЧНЫЙ ЧЕРТЕЖ		
1.090.1-1 2-1 0000 УО	УЗЛЫ ОПАЛУБОЧНЫЕ		
211-1-247.83 ИЖ-1 АА.V4 В.2 0000 ВС	ВЫБОРКА СТАЛИ		
1.090.1-1 2-1 0000 ПЗ	ПОЯСНИТЕЛЬНАЯ ЗАПИСКА		
211-1-247.83 ИЖ-1 АА.V4 В.2 0600	СБОРОЧНЫЕ ЕДИНИЦЫ:		
	КАРКАС ПР 1КПП 32.10.2.6-П	1	
	ДЕТАЛИ:		
	ГОСТ 8486-66		
50.100.120.100	ПРОБКИ ДЕР. 50×100 L=100	8	
	МАТЕРИАЛЫ:		
	БЕТОН ЛЕГКИЙ М-75		0.60 м³
	ЦЕМЕНТНЫЙ РАСТВОР М100		0.06 м³
	БРУСОК ДЕРЕВЯННЫЙ		0.04 м³
	ПАНЕЛЬ		
211-1-247.83 ИЖ-1 АА.V4 В-2 6000-02	2ПСП 32.10.2.6-П		
	ДОКУМЕНТАЦИЯ:		
211-1-247.83 ИЖ-1 АА.V4 В2 6000-02 СБ	СБОРОЧНЫЙ ЧЕРТЕЖ		
1.090.1-1 2-1 0000 УО	УЗЛЫ ОПАЛУБОЧНЫЕ		
211-1-247.83 ИЖ-1 АА.V4 В-2 0000 ВС	ВЫБОРКА СТАЛИ		
1.090.1-1 2-1 0000 ПЗ	ПОЯСНИТЕЛЬНАЯ ЗАПИСКА		
	СБОРОЧНЫЕ ЕДИНИЦЫ:		
211-1-247.83 ИЖ-1 АА.V4 В-2 0600-01	КАРКАС ПР 2КПП 32.10.2.6-П		
	ДЕТАЛИ:		
	ГОСТ 8486-66		
50.100.120.100	ПРОБ. ДЕР. 50×100 L=100	8	

ОБОЗНАЧЕНИЕ	НАИМЕНОВАНИЕ	К-ВО	ПРИМЕЧАНИЕ
	МАТЕРИАЛЫ:		
	БЕТОН ЛЕГКИЙ М-75		0.60 м³
	ЦЕМЕНТНЫЙ РАСТВОР М-100		0.06 м³
	БРУСОК ДЕРЕВЯННЫЙ		0.04 м³
	ПАНЕЛЬ		
211-1-247.83 ИЖ-1 АЛ.V,4 В-2 6000-01	1ПСП 32.10.3.1-П		
	ДОКУМЕНТАЦИЯ:		
211-1-247.83 ИЖ-1 АЛ.V,4 В-2 6000 01 СБ	СБОРОЧНЫЙ ЧЕРТЕЖ		
1.090.1-1 2-1 0000 УО	УЗЛЫ ОПАЛУБОЧНЫЕ		
211-1-247.83 ИЖ-1 АЛ.V,4 В-2 0000 ВС	ВЫБОРКА СТАЛИ		
1.090.1-1 2-1 0000 ПЗ	ПОЯСНИТЕЛЬНАЯ ЗАПИСКА		
	СБОРОЧНЫЕ ЕДИНИЦЫ:		
211-1-247.83 ИЖ-1 АЛ.V,4 В-2 0600-02	КАРКАС ПР 1КПП 32.10 3.1-П	1	
	ДЕТАЛИ:		
	ГОСТ 8486-66		
50. 100. 120. 100	ПРОБКИ ДЕР. 50×100 L=100	8	
	МАТЕРИАЛЫ		
	БЕТОН ЛЕГКИЙ М-75		0.85 м³
	ЦЕМЕНТНЫЙ РАСТВОР М-100		0.06 м³
	БРУСОК ДЕРЕВЯННЫЙ		0.04 м³
	ПАНЕЛЬ		
211-1-247.83 ИЖ-1 АЛ.V,4 В-2 6000-03	2ПСП 32 10. 3.1-П		
	ДОКУМЕНТАЦИЯ:		
211-1-247.83 ИЖ-1 АЛ.V,4 В-2 6000-03 СБ	СБОРОЧНЫЙ ЧЕРТЕЖ		
1.090 1-1 2-1 0000 УО	УЗЛЫ ОПАЛУБОЧНЫЕ		
211-1-247.83 ИЖ-1 АЛ.V,4 В 2 0000 ВС	ВЫБОРКА СТАЛИ		
1.090.1-1 2-1 0000 ПЗ	ПОЯСНИТЕЛЬНАЯ ЗАПИСКА		
	СБОРОЧНЫЕ ЕДИНИЦЫ:		
211-1-247 83 ИЖ-1 АЛ.V,4 В-2 0600-03	КАРКАС ПР 2КПП 32.10.3.1-П	1	
	ДЕТАЛИ:		
	ГОСТ 8486-66		
50. 100. 120. 100	ПРОБКИ ДЕР. 50×100 L=100	8	
	МАТЕРИАЛЫ		
	БЕТОН ЛЕГКИЙ М-75		0.85 м³
	ЦЕМЕНТНЫЙ РАСТВОР М100		0.06 м³
	БРУСОК ДЕРЕВЯННЫЙ		0.04 м³

РИС. 1

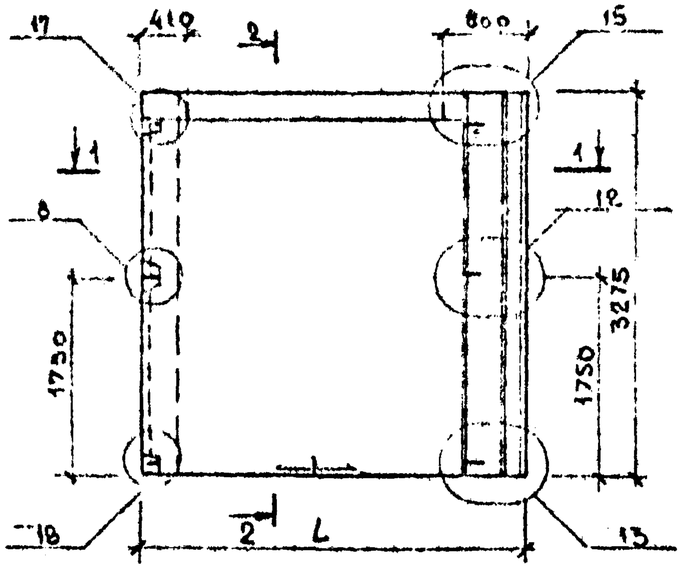

РИС 2

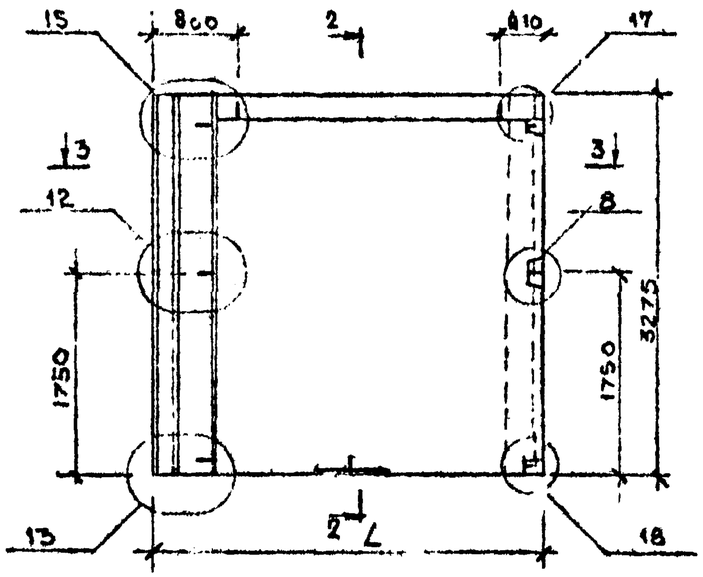

1-1

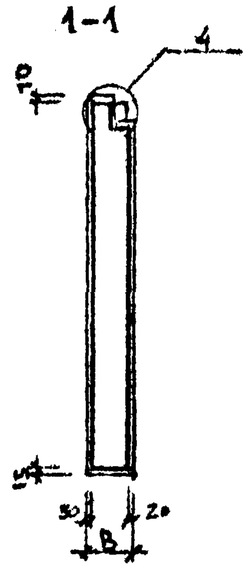

1-1

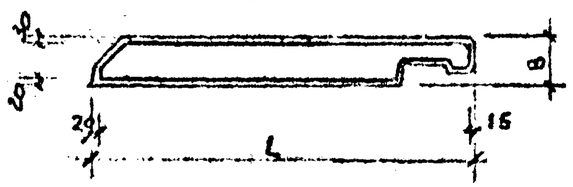

3-3

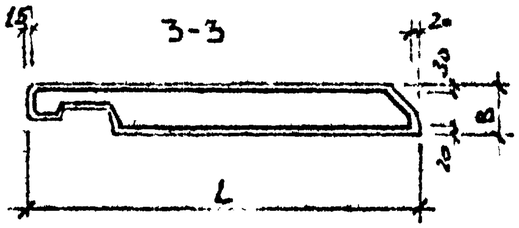

ВИД ПАНЕЛИ ДАА С ВНУТРЕННЕЙ СТОРОНЫ

ОБОЗНАЧЕНИЕ	МАРКА	РИС.	ℓ	B	МАССА,Т
211-1-247.83 ИЖ-1 АА.V.Д.В.2 1000	1ПС 32 33.3,5-П	1	3175	350	4 03
-01	1ПС 32.33.4.0-П	1	3225	400	4.66
-02	2ПС 32.33.3,5-П	2	3175	350	4.03
-03	2ПС 32.33.4.0-П	2	3225	400	4.66

РУК. ЛАБ.	КАЦ		
ГА. КОН. МР	АЙНБИНДЕРЗ		
РАЗРАБ.	КИРИЛЛОВА		
ПРОВЕРИЛ	АЙНБИНДЕРОВ		

211-1-247.83 ИЖ-1 АА.V.Д.В.2. 1000 СБ

ПАНЕЛЬ 1ПС32.33, 2ПС32.33
СБОРОЧНЫЙ ЧЕРТЕЖ

СТАДИЯ	МАССА	МАСШТАБ
Р	СМ ТАБЛ.	
ЛИСТ 1	ЛИСТОВ 1	

ЦНИИЭП ТОРГОВО-БЫТОВЫХ ЗДАНИЙ И ТУРИСТСКИХ КОМПЛЕКСОВ

РИС. 1.

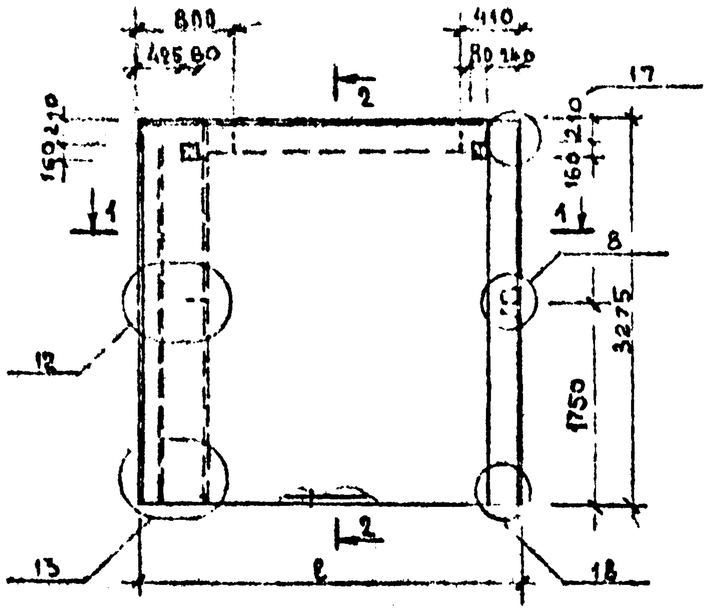

РИС. 2

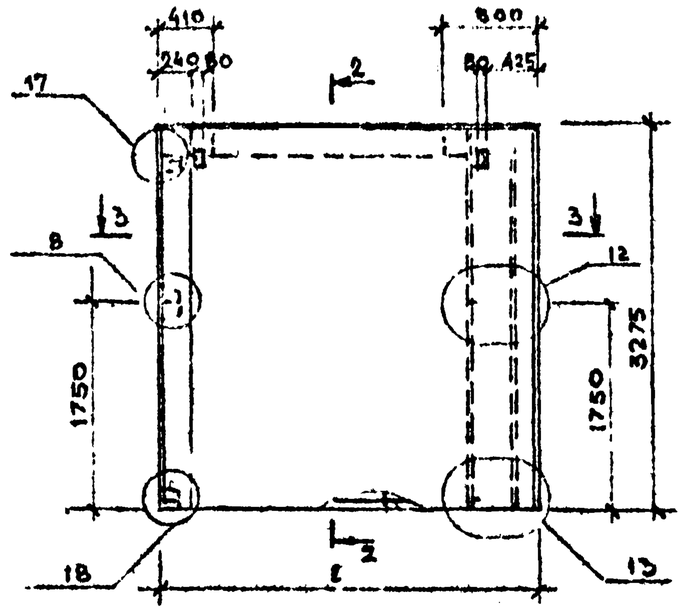

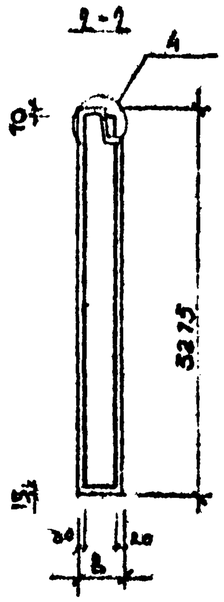

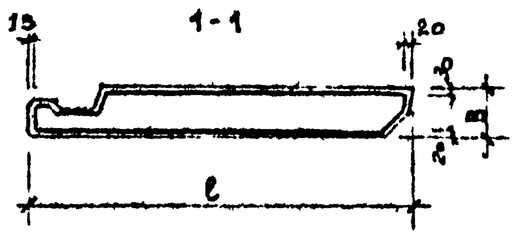

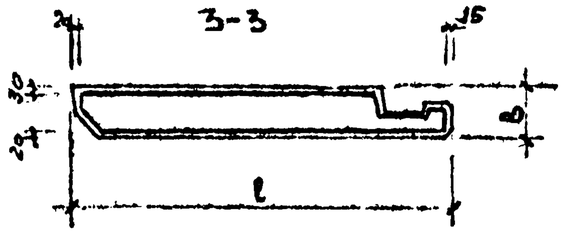

ВИД ПАНЕЛИ ДАН С НАРУЖНОЙ СТОРОНЫ

ОБОЗНАЧЕНИЕ	МАРКА	РИС.	ℓ	b	МАССА, Т
211-1-247.83 ИЖ-1 АА.V Д 82 2000	1ПС32.33.3.5-П-1	1	3175	350	4,03
-01	1ПС32.33.4.0-П-1	1	3225	400	4.66
-02	2ПС32.33.3.5-П-1	2	3175	350	4.03
-03	2ПС32.33.4.0-П-1	2	3225	400	4.66

				211-1-247.83 ИЖ-1 АА.V Д 8.2 2000 СБ		
				ПАНЕЛЬ 1ПС32.33-1; 2ПС32.33-1 СБОРОЧНЫЙ ЧЕРТЕЖ	СТАДИЯ	МАССА	МАСШТАБ
РУК. ГРУП.	КАЦ				Р	СМ ТАБЛИЦУ	
ГА. КОН. ПР.	АЙНБИНДЕРЗ				ЛИСТ 1	ЛИСТОВ 1	
РАЗРАБОТ.	КИРИЛЛОВА				ЦНИИЭП ТОРГОВО-БЫТОВЫХ ЗДАНИЙ И ТУРИСТСКИХ КОМПЛЕКСОВ		
ПРОВЕРИЛ	АЙНБИНДЕРЗ						

РИС. 1

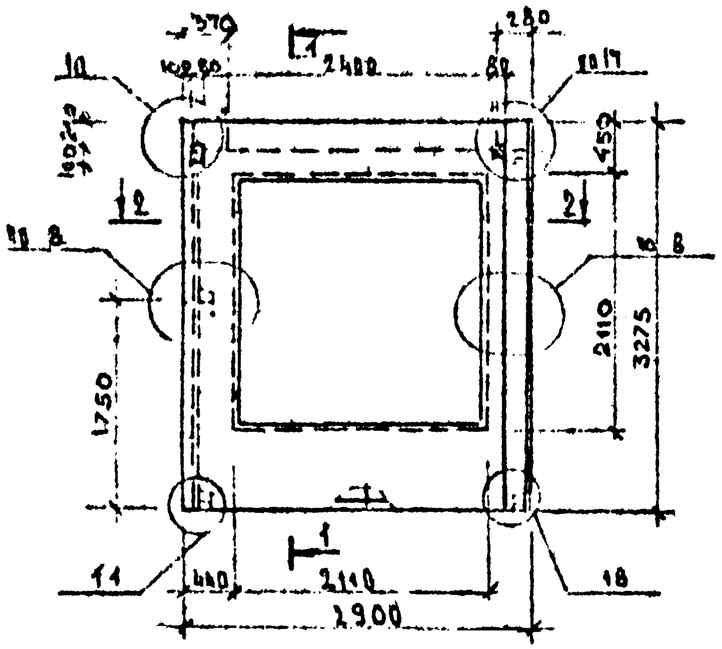

РИС. 2

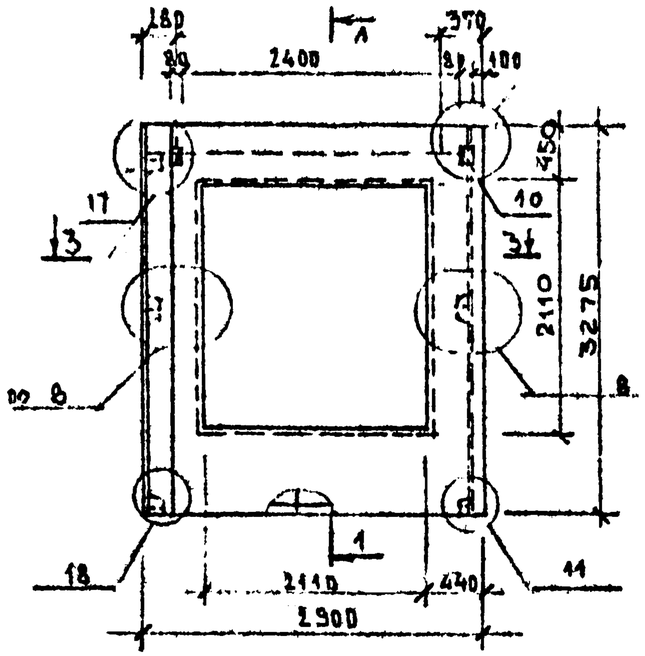

1-1

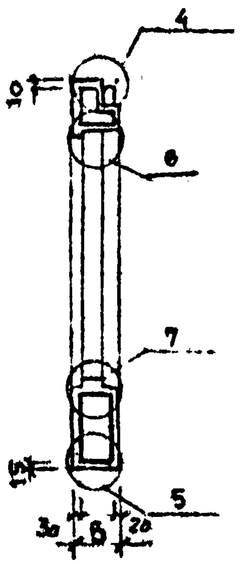

2-2

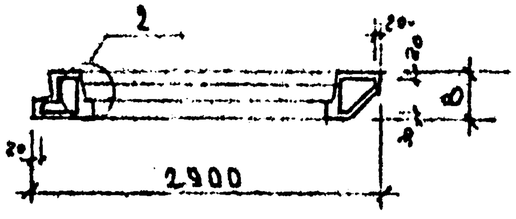

3-3

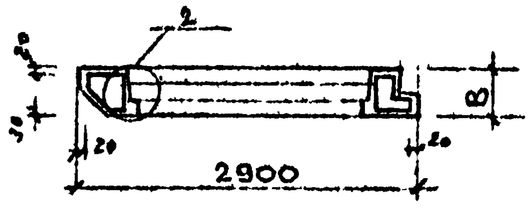

ВИД ПАНЕЛИ ДАН С НАРУЖНОЙ СТОРОНЫ

ОБОЗНАЧЕНИЕ	МАРКА	РИС	В	МАССА,Т
211-1-247.83 ИЖ-1 АЛЎЦ 8-2 3000 СБ	1ПСО29.33.3.5-П-1-1	1	350	1.90
-01	1ПСО29.33 4.0-П-1-1	1	400	2.19
-02	2ПСО29.33.3.5-П-1-1	2	350	1.99
-03	2ПСО29.33.4.0-П-1-1	2	400	2.19

РУК. АЛБ.	КАЦ		
ГА.КОН.ПР.	АЙНВИНДЕР		
РАЗРАБ.	КИРИЛЛОВА		
ПРОВЕРЬА	АЙНВИНДЕРОВ		

211-1-247.83 ИЖ-1 АЛЎЦ 8-2 3000 СБ

ПАНЕЛЬ 1ПСО29; 2ПСО29 СБОРОЧНЫЙ ЧЕРТЕЖ

СТАДИЯ	МАССА	МАСШТАБ
Р	СМ ТАБЛИЦ	
ЛИСТ 1	ЛИСТОВ 1	

ЦНИИЭП торгово-бытовых зданий и туристских комплексов

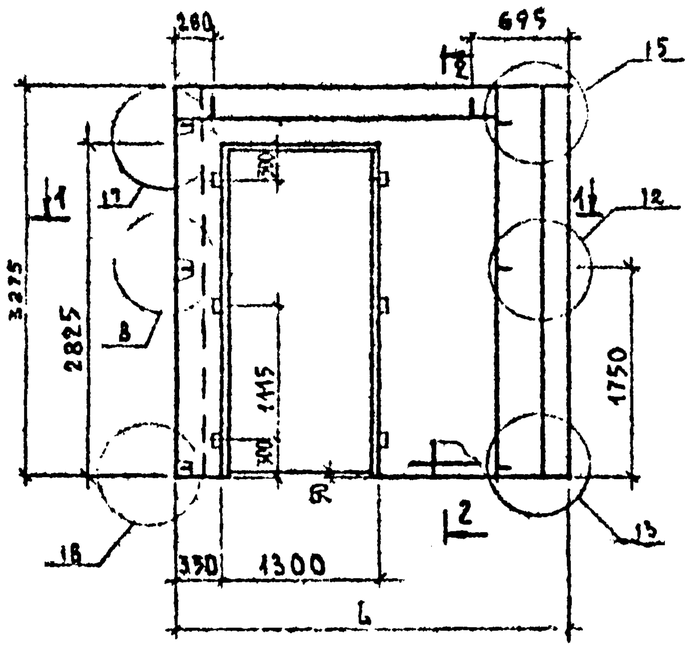

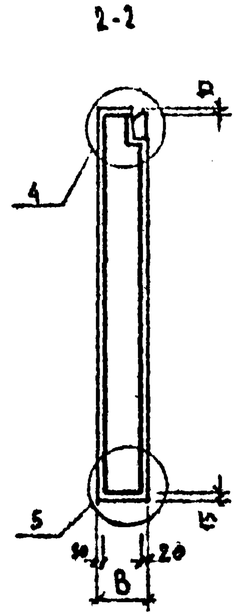

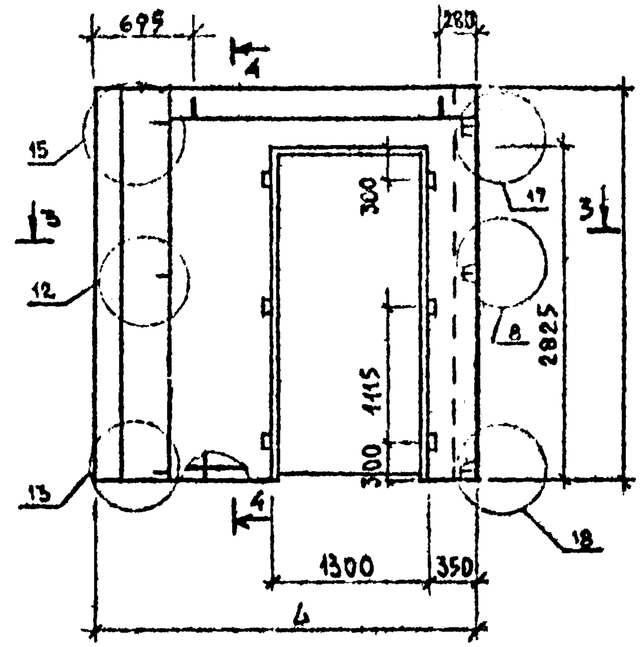

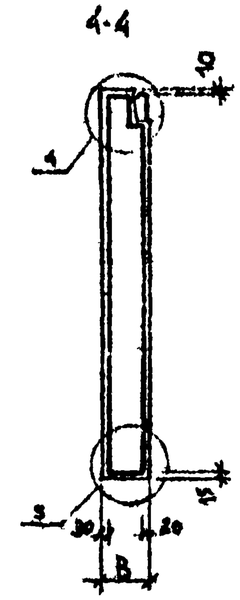

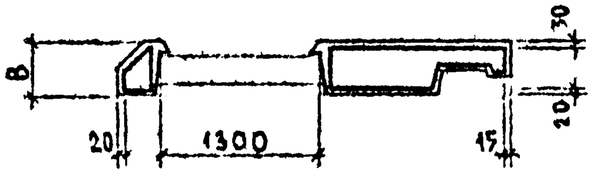

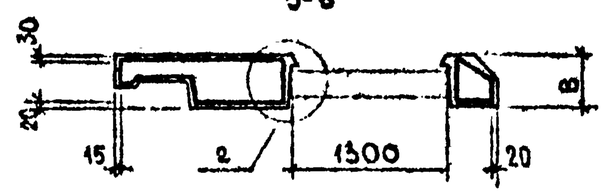

ОБОЗНАЧЕНИЕ	МАРКА	L	B	МАССА, т
211-1-247.83 ИЖ-1 АЛ.VI.В.2 4000	1ПСД32.33.3 5-П-1	3175	350	2,42
-01	1ПСД 32.33.4.0-П-1	3225	400	2,83
-02	2ПСД32.33.3.5-П-1	3175	350	2,42
-03	2ПСД 32.33.4.0-П-1	3225	400	2,83

ВИД ПАНЕЛИ ДАН С ВНУТРЕННЕЙ СТОРОНЫ

РУК. ЛАБ	КАШ		211-1-247.83.ИЖ-1 АЛ.VI.В-2 4000 СБ
ГЛ.КОН.ПР	АЙНБИНДЕРОВ		ПАНЕЛЬ 1ПСД 32.33; 2ПСД 32.33 СБОРОЧНЫЙ ЧЕРТЕЖ
ЗЕЛ.КОН	КИРИЛЛОВА		
РАЗРАБ	МОРГУНОВА		
ПРОВЕРИЛ	АЙНБИНДЕРОВ		

СТАДИЯ	МАССА	МАСШТАБ
Р	СМ. ТАБЛ.	
ЛИСТ 1	ЛИСТОВ 1	

ЦНИИЭП ТОРГОВО-БЫТОВ.

РИС. 1

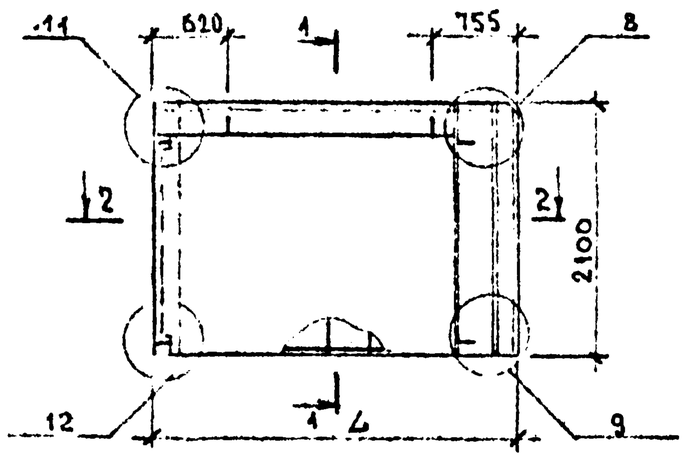

РИС. 2

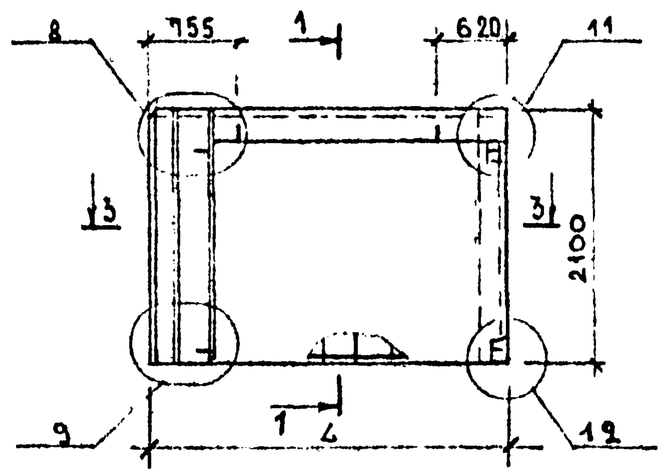

1-1

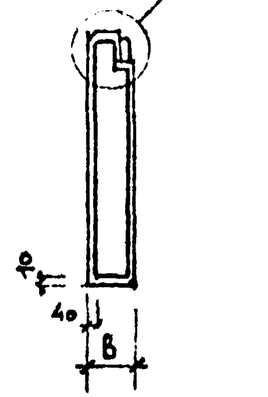

1-1

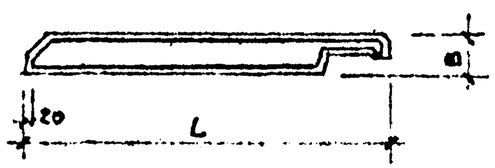

3-3

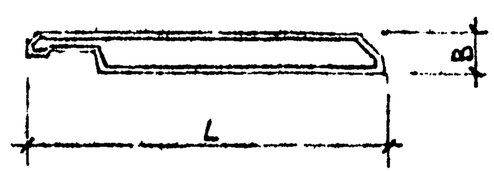

ОБОЗНАЧЕНИЕ	МАРКА	РИС.	ℓ	B	МАССА,Т
211-1-247 83 ИЖ-1 АА ЦЛВ25000	2ПСЦ 32.21.3.0-П	1	3125	300	2.16
-01	2ПСЦ 32.21.3.5-П	1	3175	350	2.58
-02	3ПСЦ 32.21.3.0-П	2	3125	300	2.16
-02	3ПСЦ 32.21.3.5-П	2	3175	350	2.58

ВИД ПАНЕЛИ ДАН С ВНУТРЕННЕЙ СТОРОНЫ

РУК. ЛАБ.	КАЦ		
ГА. КОН. ПР.	АЙНБИНДЕРОВ		
РАЗРАБОТ	КИРИЛЛОВА		
ПРОВЕРИЛ	АЙНБИНДЕРОВ		

211-1-247.83 ИЖ-1 АА ЦЛВ.2 5000 СБ

ПАНЕЛЬ СТЕНОВАЯ ЦОКОЛЬНАЯ 2ПСЦ32.33, 3ПС32.33

СБОРОЧНЫЙ ЧЕРТЕЖ

СТАДИЯ	МАССА	МАСШТАБ
Р	СМ ТАБЛИЦУ	

ЛИСТ 4 ЛИСТОВ 4

ЦНИИЭП торгово-бытовых зданий и туристских комплексов

РИС. 1

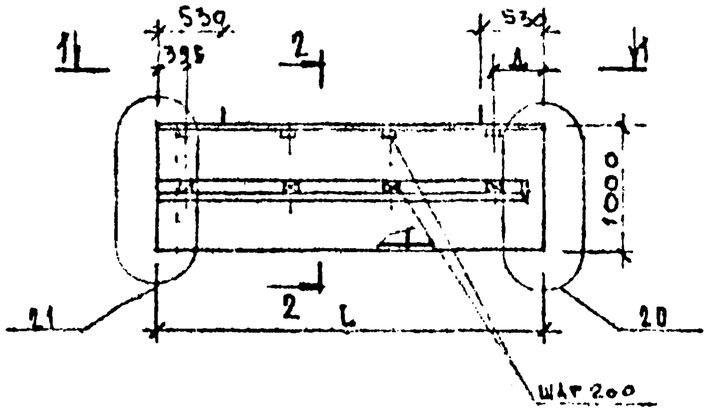

РИС. 2

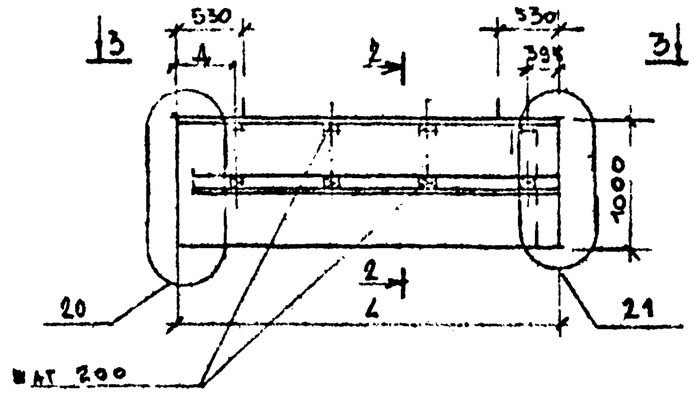

2-2

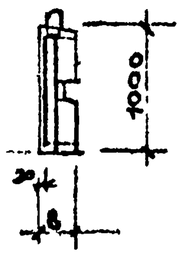

1-1

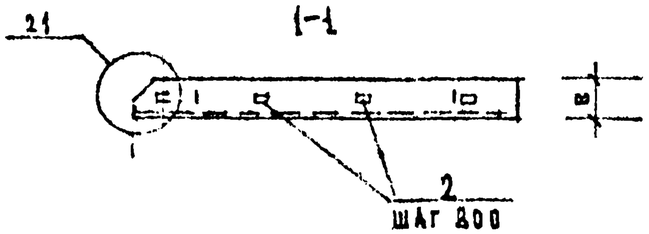

3-3

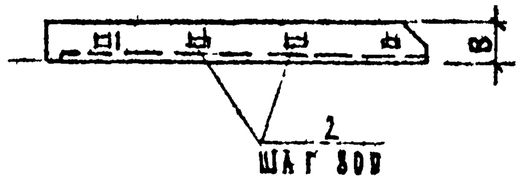

ВИД ПАНЕЛИ ДАН С ВНУТРЕННЕЙ СТОРОНЫ

ОБОЗНАЧЕНИЕ	МАРКА	РИС.	L	B	Д.	МАССА, т
211-1-247.83 НЖ-1 АА.УД.В-2 6000	1ПСП 32.10.2.6-П	1	3175	260	380	0.83
-01	1ПСП 32.10.3.1-П	1	3225	310	430	1.13
-02	2ПСП 32.10.2.6-П	2	3175	260	380	0.83
-03	2ПСП 32.10.3.1-П	2	3225	310	430	1.13

РУК. ЛАБ	КАЦ		
ГА. КОН. ПР	АЙНБИНДЕРОВ		
РАЗРАБ.	КИРИЛЛОВА		
ПРОВЕР.	АЙНБИНДЕРОВ		

211-1-247.83 НЖ-1 АА.УД.В2 6000 СБ

ПАНЕЛЬ СТЕНОВАЯ ПАРАПЕТНАЯ 1ПСП 32.10 ; 2ПСП 32.10 СБОРОЧНЫЙ ЧЕРТЕЖ

СТАДИЯ	МАССА	МАСШТАБ
Р	СМ ТАБЛ.	
ЛИСТ 1	ЛИСТОВ 1	

ЦНИИЭП ТОРГОВО-БЫТОВ. ЗДАНИЙ И ТУРИСТИЧЕСКИХ КОМПЛЕКСОВ

Поз.	Обозначение	Наименование	Кол.	Примечание
	211-1-247.83 ИЖ-1 АЛ.V.Д. 0100	КАРКАС ПР. 1КП32.33.3.5		
		ДОКУМЕНТАЦИЯ:		
	211-1-247.83 ИЖ-1 АЛ.V.Д. 0100	СБОРОЧНЫЙ ЧЕРТЕЖ		
	1.090.1-1. 2-2 0000 УА	УЗЛЫ АРМАТУРНЫЕ		
	1.090.1-1 2-2 0000 ПЗ	ПОЯСНИТЕЛЬНАЯ ЗАПИСКА		
		СБОРОЧНЫЕ ЕДИНИЦЫ:		
1	1.090.1-1 2-3 0100-04	КАРКАС ПЛОСКИЙ КР5	1	
2	1.090.1-1 2-3 0100-09	КАРКАС ПЛОСКИЙ КР13	5	
3	1.090.1-1 2-3 0090-25	СЕТКА С 25	1	
4	1.090.1-1 2-3 0040	ИЗДЕЛИЕ ЗАКЛАДНОЕ МН1	2	
		ДЕТАЛИ:		
5	1.090.1-1 2-3 0001-05	ПЕТЛЯ СТРОПОВОЧНАЯ СП6	2	
6	1.090.1-1 2-3 0001-06	СТЕРЖЕНЬ ГНУТЫЙ АН1	6	
		ГОСТ 6727-80		
7	4-041-2605	Ст. отд. Ф4ВрI L=2665	8	0,24
8	4-041-2665	Ст. отд. Ф4ВрI L=2605	7	0,25
	211-1-247.83 ИЖ-1 АЛ.V.Д. 0100-01	КАРКАС. ПР 1 КП32.33.4.0		
		ДОКУМЕНТАЦИЯ		
	211-1-247.83 ИЖ-1 АЛ.V.Д. 0100-01	СБОРОЧНЫЙ ЧЕРТЕЖ		
	1.090.1-1 2-2 0000 УА	УЗЛЫ АРМАТУРНЫЕ		
	1.090.1-1 2-2 0000 ПЗ	ПОЯСНИТЕЛЬНАЯ ЗАПИСКА		
		СБОРОЧНЫЕ ЕДИНИЦЫ:		
1	1.090 1-1 2-3 0010-04	КАРКАС ПЛОСКИЙ КР5	1	
2	1.090 1-1 2-3 0010-10	КАРКАС ПЛОСКИЙ КР11	5	
3	1.090.1-1 2-3 0090-26	СЕТКА С-26	1	
4	1.090.1-1 2-3 0040	ИЗДЕЛИЕ ЗАКЛАДНОЕ МН1	2	
		ДЕТАЛИ:		
5	1.090.1-1 2-3 0001-05	ПЕТЛЯ СТРОПОВОЧНАЯ СП6	2	
6	1.090.1-1 2-3 0001-06	СТЕРЖЕНЬ ГНУТЫЙ АН1	6	
		ГОСТ 6727-80		
7	4-041-2665	Ст. отд. Ф4ВрI L=2665	7	0.28
8	4-041-2605	Ст. отд. Ф4ВрI L=2605	8	0.24
	211-1-247.83 ИЖ-1 АЛ.V.Д. 0100-02	КАРКАС ПР 2КП32.33.3.5		
		ДОКУМЕНТАЦИЯ:		
	211-1-247.83 ИЖ-1 АЛ.V.Д. 0100-02	СБОРОЧНЫЙ ЧЕРТЕЖ		
	1.090.1-1. 2-2 0000 УА	УЗЛЫ АРМАТУРНЫЕ		
	1.090.1-1. 2-2 0000 ПЗ	ПОЯСНИТЕЛЬНАЯ ЗАПИСКА		
		СБОРОЧНЫЕ ЕДИНИЦЫ:		
1	1.090 1-1 2-3 0010-04	КАРКАС ПЛОСКИЙ КР5	1	

211-1-247.83. ИЖ-1 АЛ.V.Д.В.2 0100
0200, 0300; 0400, 0500, 0600

Гл. инж. проекта	Кан		
Гл. инженер	Аннинский		
Разраб.	Кирьянова		
Проверил	Аннинский		

КАРКАС ПРОСТРАНСТВЕННЫЙ 1КП32; 2КП32; 1КПО29; 2КПО29; 1КПД32; 2КПД32 2КП32.21; 3КП32.21; 1КПП 2КПП.

Стадия	Лист	Листов
Р	1	

ЦНИИЭП торгово-бытовых зданий и туристских комплексов

	ОБОЗНАЧЕНИЕ	НАИМЕНОВАНИЕ	КОЛ	ПРИМЕЧАНИЕ
2	1.090.1-1 2-3 0010-03	КАРКАС ПЛОСКИЙ КР10	5	
3	1.090.1-1 2-3 0030-25	СЕТКА С-25	1	
4	1.090.1-1 2-3 0040	ИЗДЕЛИЕ ЗАКЛАДНОЕ МН	2	
4		ДЕТАЛИ:		
5	1.090.1-1 2-3 0001-05	ПЕТЛЯ СТРОПОВОЧНАЯ СП6	2	
6	1.090.1-1 2-3 0001-06	СТЕРЖЕНЬ ГНУТЫЙ АН1 ГОСТ 6727-80	6	
7	4-041-2665	СТ. ОТЛ. Ø4ВРI L=2665	7	
8	4-041-2605	СТ. ОТЛ. Ø4ВРI L=2605	7	
	211-1-247.83 ИЖ-1 АЛ.V1 0100-03	КАРКАС ПР 2КП32.33.40		
		ДОКУМЕНТАЦИЯ:		
	211-1-247.83 ИЖ-1 АЛ.V1 0100-03	СБОРОЧНЫЙ ЧЕРТЕЖ		
	1.090.1-1 2-2 0000 УА	УЗЛЫ АРМАТУРНЫЕ		
	1.090.1-1 2-2 0000 ПЗ	ПОЯСНИТЕЛЬНАЯ ЗАПИСКА		
		СБОРОЧНЫЕ ЕДИНИЦЫ:		
1	1.090.1-1 2-3 0010-04	КАРКАС ПЛОСКИЙ КР5	1	
2	1.090.1-1 2-3 0010-10	КАРКАС ПЛОСКИЙ КР11	5	
3	1.090.1-1 2-3 0030-26	СЕТКА С-26	1	
4	1.090.1-1 2-3 0040	ИЗДЕЛИЕ ЗАКЛАДНОЕ МН1	2	
		ДЕТАЛИ:		
5	1.090.1-1 2-3 0001-05	ПЕТЛЯ СТРОПОВОЧНАЯ СП6	2	
6	1.090.1-1 2-3 0001-06	СТЕРЖЕНЬ ГНУТЫЙ АН1 ГОСТ 6727-80	6	
7	4-041-2665	СТ. ОТЛ. Ø4ВРI L=2665	7	0.25
8	4-041-2605	СТ. ОТЛ. Ø4ВРI L=2605	8	0.24
	211-1-247.83 ИЖ-1 АЛ.V1 0200	КАРКАС ПР 1КП32.33.35		
		ДОКУМЕНТАЦИЯ:		
	211-1-247.83 ИЖ-1 АЛ.V1 0200	СБОРОЧНЫЙ ЧЕРТЕЖ		
	1.090.1-1 2-2 0000 УА	УЗЛЫ АРМАТУРНЫЕ		
	1.090.1-1 2-2 0000 ПЗ	ПОЯСНИТЕЛЬНАЯ ЗАПИСКА		
		СБОРОЧНЫЕ ЕДИНИЦЫ:		
1	1.090.1-1 2-3 0010-04	КАРКАС ПЛОСКИЙ КР5	1	
2	1.090.1-1 2-3 0010-09	КАРКАС ПЛОСКИЙ КР10	5	
3	1.090.1-1 2-3 0030-25	СЕТКА С-25	1	
4	1.090.1-1 2-3 0040	ИЗДЕЛИЕ ЗАКЛАДНОЕ МН1	1	
9	211-1-247.83-ИЖ-1 АЛ.V1 0001	ИЗДЕЛИЕ ЗАКЛАДНОЕ МН2	2	
		ДЕТАЛИ		
5	1.090.1-1 2-3 0001-05	ПЕТЛЯ СТРОПОВОЧНАЯ СП6	2	
6	1.090.1-1 2-3 0001-06	СТЕРЖЕНЬ ГНУТЫЙ АН1 ГОСТ 6727-80	6	
7	4-041-2665	СТ. ОТЛ. Ø4ВРI L=2665	7	0.25
8	4-041-2605	СТ. ОТЛ. Ø4ВРI L=2605	8	0.24

Поз.	Обозначение	Наименование	Кол.	Примечание
	211-1-247.83 ИЖ-1 АЛ.УД.8.20500	КАРКАС ПР 1КП029-3.5-1		
		ДОКУМЕНТАЦИЯ		
	211-1-247.83 ИЖ-1 АЛ.УД.8.20 600СБ	СБОРОЧНЫЙ ЧЕРТЕЖ		
	1.090.1-1 2-2 0000 УА	УЗЛЫ АРМАТУРНЫЕ		
	1.090 1-1 2-2. 0000 ПЗ	ПОЯСНИТЕЛЬНАЯ ЗАПИСКА		
		СБОРОЧНЫЕ ЕДИНИЦЫ:		
1.	1.090 1-1 2-3 0050	КАРКАС УКР СБОРКИ СКР1	1	
2	1.090 1-1 2-3 0020	КАРКАС ПЛОСКИЙ КР20	1	
3	1.090 1-1 2-3 0010-05	КАРКАС ПЛОСКИЙ КР6	1	
4	1.090.1-1 2-3 0010-02	КАРКАС ПЛОСКИЙ КР3	1	
5	1.090.1-1 2-3 0010-11	КАРКАС ПЛОСКИЙ КР12	2	
6	1.090.1-1 2-3 0020-10	КАРКАС ПЛОСКИЙ КР30	2	
7	1.090.1-1 2-3 0030-28	СЕТКА С29	4	
8	1.090 1-1 2-3 0040	ИЗДЕЛИЕ ЗАКЛАДНОЕ МН1	2	
9	211-1-247.83 ИЖ-1 АЛ.УД.8.2 0001	ИЗДЕЛИЕ ЗАКЛАДНОЕ МН	2	
		ДЕТАЛИ:		
10	1.090.1-1 2-3 0001-01	ПЕТЛЯ СТРОПОВОЧН. СП2	2	
11	1.090.1-1 2-3 0001-06	СТЕРЖЕНЬ ГНУТЫЙ АН1	4	
12	1.090.1-1 2-3 0001-07	СТЕРЖЕНЬ ГНУТЫЙ АН2	2	
		ГОСТ 6727-80		
13	5-041-2900	СТ. ОТД. Ф5ВрI L=2900	3	0.40кг
14	5-041-2780	СТ. ОТД. Ф5ВрI L=2780	3	0.39кг
15	5-041-260	СТ. ОТД. Ф5ВрI L=260	18	0.04кг
16	5-041-380	СТ. ОТД. Ф5ВрI L=380	8	0.05кг
17	5-041-430	СТ. ОТД. Ф5ВрI L=430	8	0.06кг
18	5-041-130	СТ. ОТД. Ф5ВрI L=130	5	0.02кг
	211-1-247.83 ИЖ-1 АЛ.УД.8-2 0300-01	КАРКАС ПР 2КП029.3.5-1		
		ДОКУМЕНТАЦИЯ:		
	211-1-247.83 ИЖ-1 АЛ.УД.8-2 0300-01	СБОРОЧНЫЙ ЧЕРТЕЖ:		
	1.090.1-1 2-2 0000 УА	УЗЛЫ АРМАТУРНЫЕ		
	1.090.1-1 2-2 0000 ПЗ	ПОЯСНИТЕЛЬНАЯ ЗАПИСКА		
		СБОРОЧНЫЕ ЕДИНИЦЫ		
1	1090.1-1 2-3. 0050	КАРКАС УКР. СБОРКИ СКР1	1	
2	1.090 1-1 2-3 0020	КАРКАС ПЛОСКИЙ КР20	1	
3	1.090.1-1 2-3 0010-05	КАРКАС ПЛОСКИЙ КР6	1	
4	1.090.1-1 2-3 0010-02	КАРКАС ПЛОСКИЙ КР3	1	
5	1090.1-1 2-3 0010-11	КАРКАС ПЛОСКИЙ КР12	1	
6	1.090.1-1 2-3 0020-10	КАРКАС ПЛОСКИЙ КР30	2	
7	1.090.1-1 2-3 0030-28	СЕТКА С29	4	
8	1.090.1-1 2-3 0040	ИЗДЕЛИЕ ЗАКЛАДНОЕ МН1	2	
9	211-1-247.83 ИЖ-1 АЛ.УД 8-2 0001	ИЗДЕЛИЕ ЗАКЛАДНОЕ	2	
		ДЕТАЛИ:		
10	1.090.1-1 2-3 0001-01	ПЕТЛЯ СТРОПОВОЧН. СП2	2	
11	1.090.1-1 2-3 0001-06	СТЕРЖЕНЬ ГНУТЫЙ АН1	4	
12	1.090.1-1 2-3 0001-07	СТЕРЖЕНЬ ГНУТЫЙ АН2	2	

Поз.	Обозначение	Наименование	Кол.	Приме-
		ГОСТ 6727-80		
13	5-041-2900	ст. отж. ⌀5 ВрI L=2900	3	0,40кг
14	5-041-2780	ст. отж. ⌀5 ВрI L=2780	3	0,39кг
15	5-041-260	ст. отж. ⌀5 ВрI L=260	18	0,04кг
16	5-041-380	ст. отж. ⌀5 ВрI L=380	8	0,06кг
17	5-041-430	ст. отж. ⌀5 ВрI L=430	8	0,06кг
18	5-041-130	ст. отж. ⌀5 ВрI L=130	5	0,02кг
	211-1-247.83 ИЖ-1 АЛ.У4 В-2 0300-02	КАРКАС ПР 1КП029-4.0-1		
		ДОКУМЕНТАЦИЯ:		
	211-1-247.83 ИЖ-1 АЛ.У4 0300-02	СБОРОЧНЫЙ ЧЕРТЕЖ		
	1.090.1-1 2-2 0000 УА	УЗЛЫ АРМАТУРНЫЕ		
	1.090.1-1 2-2 0000 ПЗ	ПОЯСНИТЕЛЬНАЯ ЗАПИСКА		
		СБОРОЧНЫЕ ЕДИНИЦЫ:		
1	1.090.1-1 2-3 0050-01	КАРКАС УКР. СБОРКИ СК02	1	
2	1.090.1-1 2-3 0020-01	КАРКАС ПЛОСКИЙ КР21	1	
3	1.090.1-1 2-3 0010-05	КАРКАС ПЛОСКИЙ КР6	1	
4	1.090.1-1 2-3 0010-03	КАРКАС ПЛОСКИЙ КР4	1	
5	1.090.1-1 2-3 0010-12	КАРКАС ПЛОСКИЙ КР13	2	
6	1.090.1-1 2-3 0020-11	КАРКАС ПЛОСКИЙ КР31	2	
7	1.090.1-1 2-3 0030-28	СЕТКА С29	4	
8	1.090.1-1 2-3 0040	ИЗДЕЛИЕ ЗАКЛАДНОЕ МН1	2	
9	211-1-247.83 ИЖ-1 АЛ.У4 0001	ИЗДЕЛИЕ ЗАКЛАДНОЕ МН2	2	
		ДЕТАЛИ:		
10	1.090.1-1 2-3 0001-01	ПЕТЛЯ СТРОПОВОЧН. СП2	2	
11	1.090.1-1 2-3 0001-06	СТЕРЖЕНЬ ГНУТЫЙ АН1	4	
12	1.090.1-1 2-3 0001-07	СТЕРЖЕНЬ ГНУТЫЙ АН2	2	
		ГОСТ 6727-80		
13	5-041-2900	ст. отж. ⌀5 ВрI L=2900	3	0.40кг
14	5-041-2780	ст. отж. ⌀5 ВрI L=2780	3	0,39кг
15	5-041-260	ст. отж. ⌀5 ВрI L=260	18	0.04кг
16	5-041-380	ст. отж. ⌀5 ВрI L=380	8	0.06кг
17	5-041-430	ст. отж. ⌀5 ВрI L=430	8	0.06кг
18	5-041-130	ст. отж. ⌀5 ВрI L=130	5	0.02кг
	211-1-247.83 ИЖ-1 АЛ.У4 В 2 0300-03	КАРКАС ПР 2КП029-4.0-1		
		ДОКУМЕНТАЦИЯ:		
	211-1-247.83 ИЖ-1 АЛ.У4 0300-03	СБОРОЧНЫЙ ЧЕРТЕЖ		
	1.090.1-1 2-2 0000 УА	УЗЛЫ АРМАТУРНЫЕ		
	1.090.1-1 2-2 0000 ПЗ	ПОЯСНИТЕЛЬНАЯ ЗАПИСКА		
		СБОРОЧНЫЕ ЕДИНИЦЫ:		
1	1.090.1-1 2-3 0050-01	КАРКАС УКР. СБОРКИ СК02	1	
2	1.090.1-1 2-3 0020-01	КАРКАС ПЛОСКИЙ КР21	1	
3	1.090.1-1 2-3 0010-05	КАРКАС ПЛОСКИЙ КР6	1	
4	1.090.1-1 2-3 0010-03	КАРКАС ПЛОСКИЙ КР4	1	
5	1.090.1-1 2-3 0010-12	КАРКАС ПЛОСКИЙ КР13	2	
6	1.090.1-1 2-3 0020-11	КАРКАС ПЛОСКИЙ КР31	2	
7	1.090.1-1 2-3 0030-28	СЕТКА С29	1.	
8	1.090.1-1 2-3 0040	ИЗДЕЛИЕ ЗАКЛАДНОЕ МН1	2	
9	211-1-247.83 ИЖ-1 АЛ.У4 0001	ИЗДЕЛИЕ ЗАКЛАДНОЕ МН2	2	

Поз.	Обозначение	Наименование	Кол.	Примечание
		ДЕТАЛИ:		
10	1.090.1-1 2-3 0001-01	Петля строповочная СП2	2	
11	1.090.1-1 2-3 0001-06	Стержень гнутый АН1	4	
12	1.090.1-1 2-3 0001-07	Стержень гнутый АН2 ГОСТ 6727-80	2	
13	5-041-2900	Ст. отд. ⌀5ВрI L=2900	3	0.40 кг
14	5-041-2780	Ст. отд. ⌀5ВрI L=2780	3	0.39 кг
15	5-041-260	Ст. отд. ⌀5ВрI L=260	18	0.04 кг
16	5-041-380	Ст. отд. ⌀5ВрI L=380	8	0.05 кг
17	5-041-430	Ст. отд. ⌀5ВрI L=430	8	0.06 кг
	211-1-247.83 АЛ.УЦ 0400	Каркас пр. 1КП32.3.5-1		
		Документация:		
	211-1-247.83 АЛ.ТД 0400	Сборочный чертеж		
	1.090.1-1 2-2 0000 УА	Узлы арматурные		
	1.090.1-1 2-2 0000 ПЗ	Пояснительная записка		
		Сборочные единицы:		
1	1.090.1-1 2-3 0050-04	Каркас укр. сборки СКР5	1	
2	1.090.1-1 2-3 0010-04	Каркас плоский КР5	1	
3	1.090.1-1 2-3 0010-12	Каркас плоский КР12	1	
4	1.090.1-1 2-3 0010-09	Каркас плоский КР10	3	
5	1.090.1-1 2-3 0030-24	Сетка С-25	1	
6	1.090.1-1 2-3 0030-28	Сетка С-29	2	
7	1.090.1-1 2-3 0040	Изделие закладное МН1	2	
		Детали:		
8	1.090.1-1 2-3 0001-04	Петля строповочная СП5	2	
9	1.090.1-1 2-3 0001-6	Стержень гнутый АН1	4	
10	1.090.1-1 2-3 0001-7	Стержень гнутый АН2	1	
11	1.090.1-1 2-3 0001-8	Стержень гнутый АН3 ГОСТ 6727-80	1	
12	5-041-260	Ст. отд. ⌀5ВрI L=260	11	0.04
13	5-041-940	Ст. отд. ⌀5ВрI L=940	21	0.18
14	5-041-400	Ст. отд. ⌀5ВрI L=400	11	0.06
15	8-011-1900	Ст. отд. ⌀8АI L=1900	2	0.75
	211-1-247.83 АЛ.УЦ 0400-02	Каркас пр 1КП32.3.5-		
		Документация		
	211-1-247.83 АЛ.УЦ 0400-02	Сборочный чертеж		
	1.090.1-1 2-2 0000 УА	Узлы арматурные		
	1.090.1-1 2-2 0000 ПЗ	Пояснительная записка		
		Сборочные единицы:		
1	1.090.1-1 2-3 0050-04	Каркас укр. сборки СКР5	1	
2	1.090.1-1 2-3 0010-04	Каркас плоский КР5	1	
3	1.090.1-1 2-3 0010-02	Каркас плоский КР12	1	
4	1.090.1-1 2-3 0010-09	Каркас плоский КР10	3	
5	1.090.1-1 2-3 0030-24	Сетка С-25	1	
6	1.090.1-1 2-3 0030-28	Сетка С-29	2	
7	1.090.1-1 2-3 0040	Изделие закладное МН1	2	

Поз.	Обозначение	Наименование	Кол.	Примечание
		Детали		
8	1.090.1-1 2-3 0001-	Петля строповочная СП5	2	
9	1.090.1-1 2-3 0001-6	Стержень гнутый АН1	4	
10	1.090.1-1 2-3 0001-7	Стержень гнутый АН2	1	
11	1.090.1-1 2-3 0001-8	Стержень гнутый АН3	1	
		ГОСТ 6727-80		
12	5-041-260	Ст. отд. ф5вр I L=260	11	
13	5-041-940	Ст. отд. ф5вр I L=940	21	
14	5-041-400	Ст. отд. ф5вр I L=400	11	
15	8-011-1900	Сталь отд. ф8 А I L 1900	2	
	211-1-247.83 АЛ.УД 0400-01	Каркас пр 1КП 32.4.0-1		
		Документация:		
	211-1-247.83 АЛ.УД 0400-01	Сборочный чертеж		
	1.090.1-1 2-2 0000 УА	Узлы арматурные		
	1.090.1-1 2-2 0000 ПЗ	Пояснительная записка		
		Сборочные единицы:		
1	1.090.1-1 2-3 0050-05	Каркас укр сборки СКР6	1	
2	1.090.1-1 2-3 0010-05	Каркас плоский КР6	1	
3	1.090.1-1 2-3 0010-12	Каркас плоский КР13	1	
4	1.090.1-1 2-3 0010-10	Каркас плоский КР11	3	
5	1.090.1-1 2-3 0030-25	Сетка С-26	1	
6	1.090.1-1 2-3 0030-28	Сетка С-29	2	
7	1.090.1-1 2-3 0040	Изделие закладное МН1	2	
		Детали:		
8	1.090.1-1 2-3 0001-04	Петля строповочная СП5	2	
9	1.090.1-1 2-3 0001-6	Стержень гнутый АН1	4	
10	1.090.1-1 2-3 0001-7	Стержень гнутый АН2	1	
11	1.090.1-1 2-3 0001-8	Стержень гнутый АН3	1	
		ГОСТ 6727-80		
12	5-041-260	Ст. отд. ф5вр I L=260	11	0,04
13	5-041-940	Ст. отд. ф5вр I L=940	21	0,15
14	5-041-400	Ст. отд. ф5вр I L=400	11	0,06
15	8-011-190	Ст. отд. ф8 А I L=1900	1	0,75
	211-1-247.83 АЛ.УД 0400-03	Каркас пр. 1КП 32.4.0-1		
		Документация:		
	211-1-247.83 АЛ.УД 0400-03	Сборочный чертеж		
	1.090.1-1 2-2 0000 УА	Узлы арматурные		
	1.090.1-1 2-2 0000 ПЗ	Пояснительная записка		
		Сборочные единицы:		
1	1.090.1-1 2-3 0050-05	Каркас укр сборки СКР6	1	
2	1.090.1-1 2-3 0010-05	Каркас плоский КР6	1	
3	1.090.1-1 2-3 0010-12	Каркас плоский КР13	1	
4	1.090.1-1 2-3 0010-10	Каркас плоский КР11	3	
5	1.090.1-1 2-3 0030-25	Сетка С-26	1	
6	1.090.1-1 2-3 0030-28	Сетка С-26	2	
7	1.090.1-1 2-3 0040	Изделие закладное МН1	2	
		Детали:		
8	1.090.1-1 2-3 0001-04	Петля строповочная СП5	2	
9	1.090.1-1 2-3 0001-6	Стержень гнутый АН1	4	

Поз.	Обозначение	Наименование	Кол.	Примечание
10	1.090.1-1 2-3 0001-7	Стержень гнутый АН2	1	
11	1.090.1-1 2-3 0001-8	Стержень гнутый АН3	1	
		ГОСТ 6727-80		
12	5-041-260	Ст. отд. Ø5ВрI L=260	11	0,04
13	5-041-940	Ст. отд. Ø5ВрI L=940	21	0,15
14	5-041-400	Ст. отд. Ø5ВрI L=400	11	0,06
15	8-011-1900	Ст. отд. Ø8АI L=1900	2	0,75
	211-1-247.83 ИЖ-1 АЛУД В-2 0500	Каркас по 2КП32.21.3.0		
		Документация:		
	211-1-247.83 ИЖ-1 АЛУД В-2 0500	Сборочный чертеж		
	1.090.1-1 1-1 0000 УА	Узлы арматурные		
	1.090.1-1 1-1 0000 ПЗ	Пояснительная записка		
		Сборочные единицы:		
1	1.090 1-1 1-1 0020	Каркас плоский КР1	13	
2	1.090.1-1 1-1 0020-06	Каркас плоский КР7	1	
3	1.090.1-1 1-1 0020-10	Каркас плоский КР11	1	
4	1.090.1-1 1-1 0020-12	Каркас плоский КР13	2	
5	1.090 1-1 1-1 0040	Изделие закладное МН-11	2	
		Детали:		
6	1.090.1-1 1-1 0001-01	Петля строповочная СП2	2	
7	1.090.1-1 1-1 0001-03	Стержень гнутый АН	4	
		ГОСТ 6727-80		
8	5-041-3140	Ст. отд. Ø5ВрI L=3140	9	0,45
9	5-041-2580	Ст. отд. Ø5ВрI L=2580	9	0,39
10	5-041-550	Ст. отд. Ø5ВрI L=550	9	0,08

Поз.	Обозначение	Наименование	Кол.	Примечание
	211-1-247.83 ИЖ-1 АА.ЎЧ.В-2 0500-02	КАРКАС ПР 2КП32.21.4.0		
		ДОКУМЕНТАЦИЯ:		
	211-1-247.83 ИЖ-1 АА.ЎЧ.В-2 0500-02	СБОРОЧНЫЙ ЧЕРТЕЖ		
	1.090.1-1 1-1 0000 УА	УЗЛЫ АРМАТУРНЫЕ		
	1.090.1-1 1-1 0000 ПЗ	ПОЯСНИТЕЛЬНАЯ ЗАПИСКА		
		СБОРОЧНЫЕ ЕДИНИЦЫ:		
1	1.090 1-1 1-1 0020-01	КАРКАС ПЛОСКИЙ КР2	13	
2	1.090.1-1 1-1 0020-07	КАРКАС ПЛОСКИЙ КР8	1	
3	1.090 1-1 1-1 0020-11	КАРКАС ПЛОСКИЙ КР12	1	
4	1.090.1-1 1-1 0020-13	КАРКАС ПЛОСКИЙ КР14	2	
5	1.090 1-1 1-1 0040	ИЗДЕЛИЕ ЗАКЛАДНОЕ МН-1	2	
		ДЕТАЛИ:		
6	1.090.1-1 1-1 0001-01	ПЕТЛЯ СТРОПОВОЧНАЯ СП2	2	
7	1.090.1-1 1-1 0001-03	СТЕРЖЕНЬ ГНУТЫЙ АН	4	
		ГОСТ 6727-80		
8	5-041-3190	СТ. ОТЖ. Ø5ВрI L=3190	9	0,45
9	5-041-2580	СТ. ОТЖ. Ø5ВрI L=2580	9	0,39
10	5-041-600	СТ ОТЖ. Ø5ВрI L=600	9	0,08
	211-1-247.83 ИЖ-1 АА.ЎЧ.В-2 0500-03	КАРКАС ПР 3КП32.21.4.0		
		ДОКУМЕНТАЦИЯ:		
	211-1-247.83 ИЖ-1 АА.ЎЧ.В-2 0500-03	СБОРОЧНЫЙ ЧЕРТЕЖ		
	1.090.1-1 1-1 0000 УА	УЗЛЫ АРМАТУРНЫЕ		
	1.090.1-1 1-1 0000 ПЗ	ПОЯСНИТЕЛЬНАЯ ЗАПИСКА		
		СБОРОЧНЫЕ ЕДИНИЦЫ:		
1	1.090.1-1 1-1 0020-01	КАРКАС ПЛОСКИЙ КР2	13	
2	1.090.1-1 1-1 0020-07	КАРКАС ПЛОСКИЙ КР8	1	
3	1.090.1-1 1-1 0020-11	КАРКАС ПЛОСКИЙ КР12	1	
4	1.090.1-1 1-1 0020-13	КАРКАС ПЛОСКИЙ КР14	1	
5	1.090.1-1 1-1 0040	ИЗДЕЛИЕ ЗАКЛАДНОЕ МН-1	2	
		ДЕТАЛИ:		
6	1.090.1-1 1-1 0001-01	ПЕТЛЯ СТРОПОЧНАЯ СП2	2	
7	1.090.1-1 1-1 0001-03	СТЕРЖЕНЬ ГНУТЫЙ АН	4	
		ГОСТ 6727-80		
8	5-041-3190	СТ. ОТЖ. Ø5ВрI L=3190	9	0,45
9	5-041-2580	СТ. ОТЖ. Ø5ВрI L=2580	9	0,39
10	5-041-600	СТ. ОТЖ. Ø5ВрI L=600	9	0,08
	211-1-247.83 ИЖ-1 АА.ЎЧ.В-2 0600	КАРКАС ПР 1КП32.2.0		
		ДОКУМЕНТАЦИЯ		
	211-1-247.83 ИЖ-1 АА.ЎЧ.В-2 0600	СБОРОЧНЫЙ ЧЕРТЕЖ		
	1.090 1-1 2-2 0000 УА	УЗЛЫ АРМАТУРНЫЕ		
	1.090.1-1 2-2 0000 ПЗ	ПОЯСНИТЕЛЬНАЯ ЗАПИСКА		
		СБОРОЧНЫЕ ЕДИНИЦЫ:		
1	1.090.1-1 2-3 0020-28	КАРКАС ПЛОСКИЙ КР48	5	
2	1.090.1-1 2-3 0040-02	ИЗДЕЛИЕ ЗАКЛАДНОЕ МН3	2	
3	1.090.1-1 2-3 0040-03	ИЗДЕЛИЕ ЗАКЛАДНОЕ МН4	2	
		ДЕТАЛИ		
4	1.090.1-1 2-3 0001-01	ПЕТЛЯ СТРОПОЗОЧНАЯ СП2	2	

Поз.	Обозначение	Наименование	Кол.	Примечание
		ГОСТ 6727-80		
5	4-041-3135	Ст. от. ф 4ВрI L = 3135	6	0,45
	211-1-247.83 ИЖ-1 АЛ.V,1 В.2 0600-00	КАРКАС ПР. 2КПП 32.2.6		
		ДОКУМЕНТАЦИЯ:		
	211-1-247.83 ИЖ-1 АЛ.V,1 В.2 0600-01	СБОРОЧНЫЙ ЧЕРТЕЖ		
	1.090.1-1 2-2 0000 УА	УЗЛЫ АРМАТУРНЫЕ		
	1.090.1-1 2-2 0000 ПЗ	ПОЯСНИТЕЛЬНАЯ ЗАПИСКА		
		СБОРОЧНЫЕ ЕДИНИЦЫ:		
1	1.090.1-1 2-3 0020-28	КАРКАС ПЛОСКИЙ КР42	5	
2	1.090.1-1 2-3 0040-02	ИЗДЕЛИЕ ЗАКЛАДНОЕ МН3	2	
3	1.090.1-1 2-3 0040-03	ИЗДЕЛИЕ ЗАКЛАДНОЕ МН4	2	
		ДЕТАЛИ:		
4	1.090.1-1 2-3 0001-01	ПЕТЛЯ СТРОПОЧНАЯ СП2	2	
		ГОСТ 6727-80		
5	4-041-3135	Ст. от. ф 4ВрI L = 3135	6	0,45
	211-1-247 ИЖ-1 АЛ.V,1 В.2 0600-02	КАРКАС ПР 1КПП 32.3.1		
		ДОКУМЕНТАЦИЯ:		
	211-1-247 ИЖ-1 АЛ.V,1 В.2 0600-02	СБОРОЧНЫЙ ЧЕРТЕЖ		
	1.090.1-1 2-2 0000 УА	УЗЛЫ АРМАТУРНЫЕ		
	1.090.1-1 2-2 0000 ПЗ	ПОЯСНИТЕЛЬНАЯ ЗАПИСКА		
		СБОРОЧНЫЕ ЕДИНИЦЫ:		
1	1.090.1-1 2-3 0020-29	КАРКАС ПЛОСКИЙ КР43	5	
2	1.090.1-1 2-3 0040-02	ИЗДЕЛИЕ ЗАКЛАДНОЕ МН3	2	
3	1.090.1-1 2-3 0040-03	ИЗДЕЛИЕ ЗАКЛАДНОЕ МН4	2	
		ДЕТАЛИ:		
4	1.090.1-1 2-3 0001-01	ПЕТЛЯ СТРОПОВОЧНАЯ СП2	2	
		ГОСТ 6727-80		
5	4-041-3185	Ст. от. ф 4ВрI L = 3185	6	0,45
	211-1-247 ИЖ-1 АЛ.V,1 В.2 0600-03	КАРКАС ПР 2КПП 32.3.1		
		ДОКУМЕНТАЦИЯ:		
	211-1-247 ИЖ-1 АЛ.V,1 В.2 0600-03	СБОРОЧНЫЙ ЧЕРТЕЖ		
	1.090.1-1 2-2 0000 УА	УЗЛЫ АРМАТУРНЫЕ		
	1.090.1-1 2-2 0000 ПЗ	ПОЯСНИТЕЛЬНАЯ ЗАПИСКА		
		СБОРОЧНЫЕ ЕДИНИЦЫ:		
1	1.090.1-1 2-3 0020-29	КАРКАС ПЛОСКИЙ КР43	5	
2	1.090.1-1 2-3 0040-02	ИЗДЕЛИЕ ЗАКЛАДНОЕ МН3	2	
3	1.090.1-1 2-3 0040-03	ИЗДЕЛИЕ ЗАКЛАДНОЕ МН4	2	
		ДЕТАЛИ:		
4	1.090.1-1 2-3 0001-01	ПЕТЛЯ СТРОПОВОЧН СП2	2	
		ГОСТ 6727-80		
5	4-041-3185	Ст. от. ф 4ВрI L = 3185	6	0,45

	Обозначение	Наименование	Кол.	Примечание
	211-1-247.83 ИЖ-1 АЛ.V.В-2 0200-01	КАРКАС ПР. 2КП32.33.3.5-1		
		ДОКУМЕНТАЦИЯ		
	211-1-247.83 ИЖ-1 АЛ.V.В-2 0200-01	СБОРОЧНЫЙ ЧЕРТЕЖ		
	1.090.1-1 2-2 0000 УА	УЗЛЫ АРМАТУРНЫЕ		
	1.090.1-1 2-2 0000 ПЗ	ПОЯСНИТЕЛЬНАЯ ЗАПИСКА		
		СБОРОЧНЫЕ ЕДИНИЦЫ		
1	1.090.1-1 2-3 0010-04	КАРКАС ПЛОСКИЙ КР-5	1	
2	1.090.1-1 2-3 0010-03	КАРКАС ПЛОСКИЙ КР-10	5	
3	1.090.1-1 2-3 0030-25	СЕТКА С-25	1	
4	1.090.1-1 2-3 0040	ИЗДЕЛИЕ ЗАКЛАДНОЕ МН1	2	
5	211-1-247.83 ИЖ-1 АЛ.V.В-2 0001	ИЗДЕЛИЕ ЗАКЛАДНОЕ МН2	2	
		ДЕТАЛИ		
5	1.090.1-1 2-3 0001-05	ПЕТЛЯ СТРОПОВОЧНАЯ СП6	2	
6	1.090.1-1 2-3 0001-06	СТЕРЖЕНЬ ГНУТЫЙ АН1	6	
		ГОСТ 6727-80		
7	4-041-2665	ст. отд. Ø4ВрI L=2665	7	0.25
8	4-041-2605	ст. отд. Ø4ВрI L=2605	8	0.24
	211-1-247.83 ИЖ-1 АЛ.V.В-2 0200-02	КАРКАС ПР 1КП32.33.40 1		
		ДОКУМЕНТАЦИЯ		
	211-1-247.83 ИЖ-1 АЛ.V.В-2 0200-02	СБОРОЧНЫЙ ЧЕРТЕЖ		
	1.090.1-1 2-2 0000 УА	УЗЛЫ АРМАТУРНЫЕ		
	1.090.1-1 2-2 0000 ПЗ	ПОЯСНИТЕЛЬНАЯ ЗАПИСКА		
		СБОРОЧНЫЕ ЕДИНИЦЫ		
1	1.090.1-1 2-3 0010-04	КАРКАС ПЛОСКИЙ КР-3	1	
2	1.090.1-1 2-3 0010-10	КАРКАС ПЛОСКИЙ КР-11	5	
3	1.090.1-1 2-3 0030-26	СЕТКА С-26	1	
4	1.090.1-1 2-3 0040	ИЗДЕЛИЕ ЗАКЛАДНОЕ МН1	2	
5	211-1-247.83 ИЖ-1 АЛ.V.В-2 0001	ИЗДЕЛИЕ ЗАКЛАДНОЕ МН2	2	
		ДЕТАЛИ		
5	1.090.1-1 2-3 0001-05	ПЕТЛЯ СТРОПОВОЧНАЯ СП6	2	
6	1.090.1-1 2-3 0001-06	СТЕРЖЕНЬ ГНУТЫЙ АН1	6	
		ГОСТ 6727-80		
7	4-041-2665	ст. отд. Ø4ВрI L=2665	7	0.25
8	4-041-2605	ст. отд. Ø4ВрI L=2605	8	0.24
	211-1-247.83 ИЖ-1 АЛ.V.В-2 0200-03	КАРКАС ПР 2КП37 33 40-1		
		ДОКУМЕНТАЦИЯ		
	211-1-247.83 ИЖ-1 АЛ.V.В-2 0200-03	СБОРОЧНЫЙ ЧЕРТЕЖ		
	1.090.1-1 2-2 0000 УА	УЗЛЫ АРМАТУРНЫЕ		
	1.090.1-1 2-2 0000 ПЗ	ПОЯСНИТЕЛЬНАЯ ЗАПИСКА		
		СБОРОЧНЫЕ ЕДИНИЦЫ		
1	1.090.1-1 2-3 0010-04	КАРКАС ПЛОСКИЙ КР-5	1	
2	1.090.1-1 2-3 0010-10	КАРКАС ПЛОСКИЙ КР-11	5	
3	1.090.1-1 2-3 0030-26	СЕТКА С-26	1	
4	1.090.1-1 2-3 0040	ИЗДЕЛИЕ ЗАКЛАДНОЕ МН1	2	
5	211-1-247.83 ИЖ-1 АЛ.V.В.2 0002	ИЗДЕЛИЕ ЗАКЛАДНОЕ МН2	2	
		ДЕТАЛИ		
5	1.090.1-1 2-3 0001-05	ПЕТЛЯ СТРОПОВОЧНАЯ СП6	2	
6	1.090.1-1 2-3 0001-06	СТЕРЖЕНЬ ГНУТЫЙ АН1	6	
		ГОСТ 6727-80		
7	4-041-2665	ст. отд. Ø4ВрI L=2665	7	0.25
8	4-041-2605	ст. отд. Ø4ВрI L=2605	8	0.24

РИС. 1

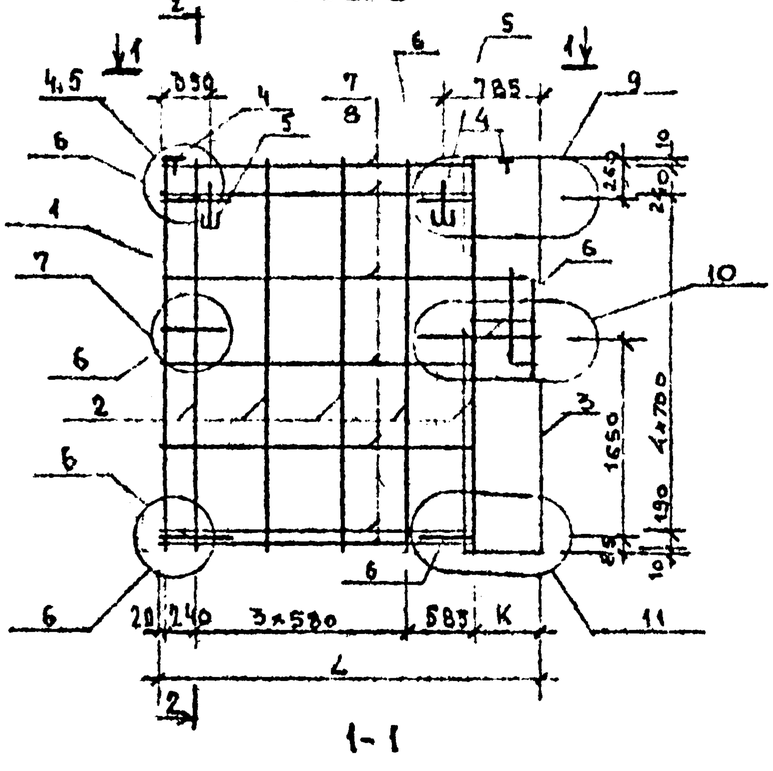

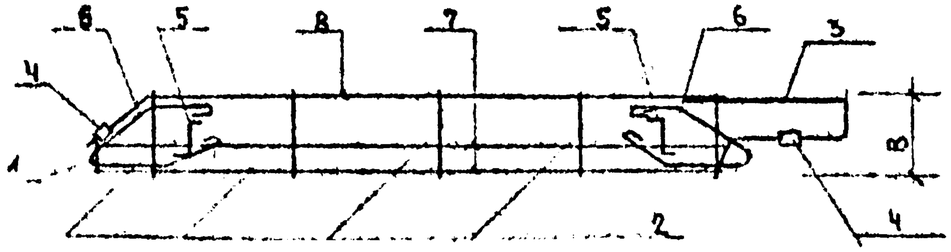

РИС. 2

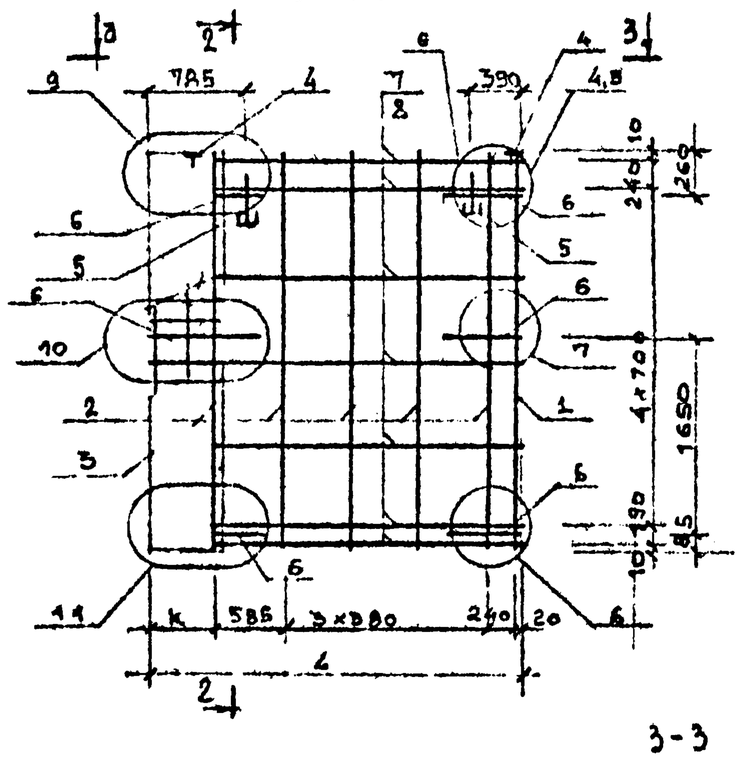

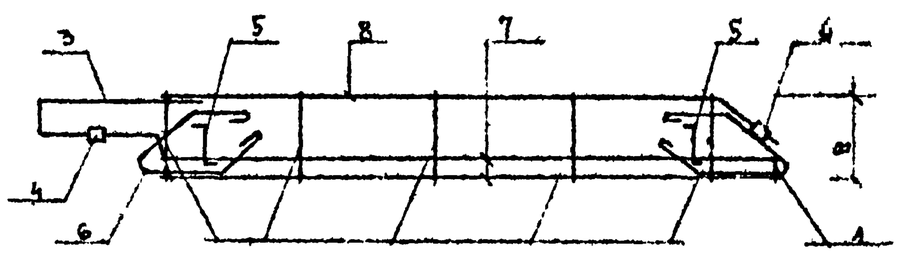

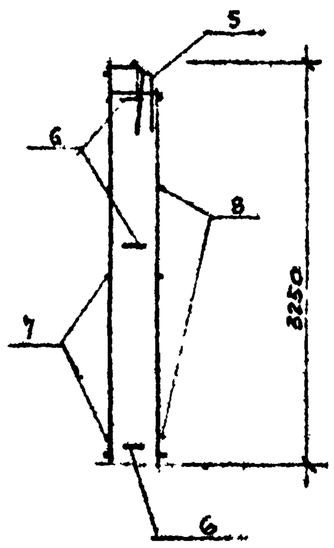

ОБОЗНАЧЕНИЕ	МАРКА	РИС	B, ММ	L, ММ	K, ММ	МАССА
2И-1-247.83 ИЖ-1 АА.V 4 В 2 0100	1КП 32.33.3.5	1	300	3140	575	37.482
-01	1КП 32.33.4.0	1	350	3190	625	37.662
-02	2КП 32.33.3.5	2	300	3140	575	37.482
-03	2КП 32.33.4.0	2	350	3190	625	37.662

РУК. ЛАБ	КАШ.		
ГЛ. КОН. ПР.	АЙНБИНДЕР		
РАЗРАБ.	КИРИЛЛОВА		
ПРОВЕРИЛ	АЙНБИНДЕР		

2И-1-247.83.ИЖ-1 АА.V 4 В.2 0100 СБ

КАРКАС ПР
1КП.32.33 ;
2КП 32.33
СБОРОЧНЫЙ ЧЕРТЕЖ

СТАДИЯ	МАССА	МАСШТАБ
Р	СМ ТАБЛИЦУ	
ЛИСТ 1	ЛИСТОВ 1	

ЦНИИЭП ТОРГОВО-БЫТОВЫХ ЗДАНИЙ И ТУРИСТСКИХ КОМПЛЕКСОВ

РИС. 1

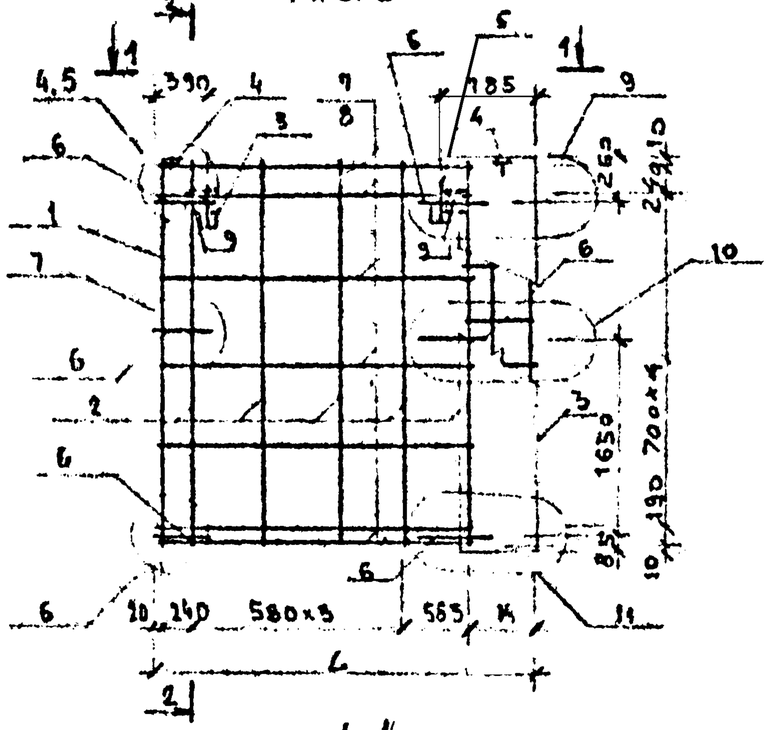

1-1

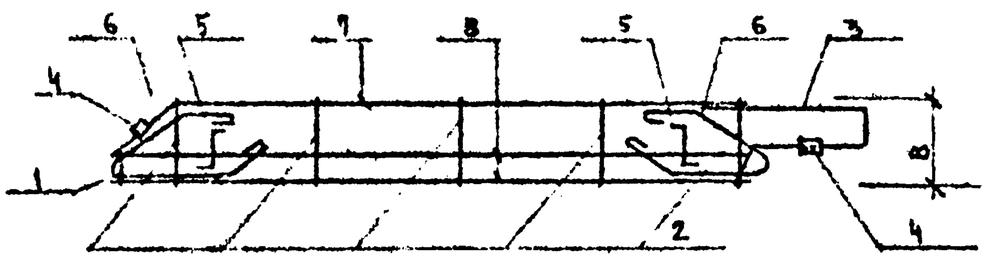

РИС. 2

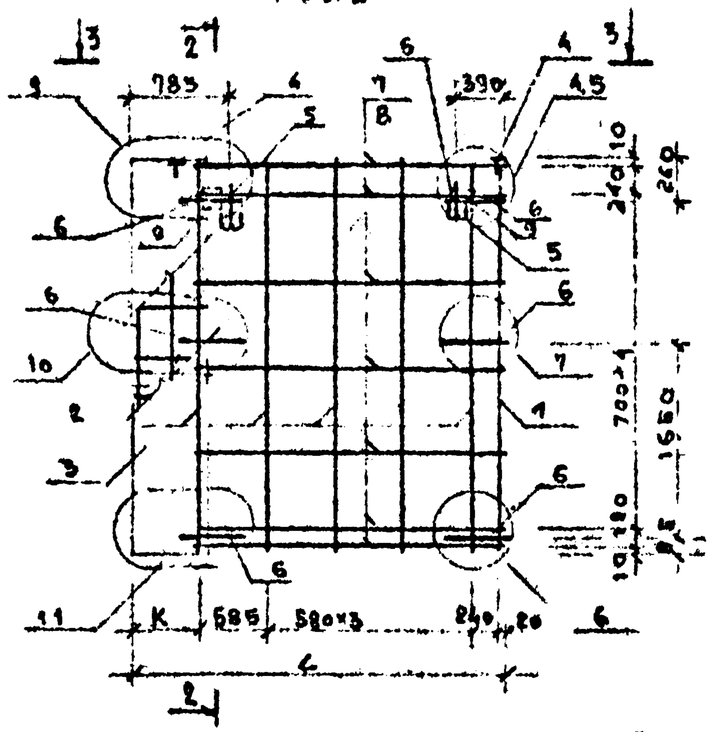

2-2

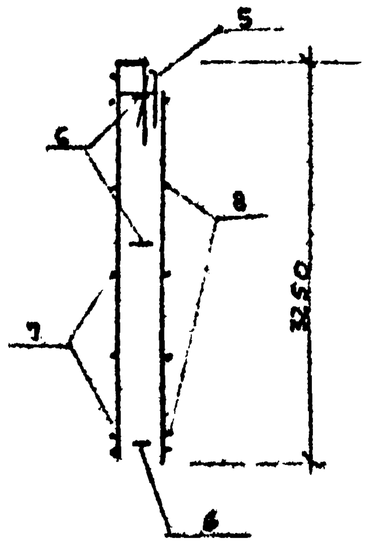

3-3

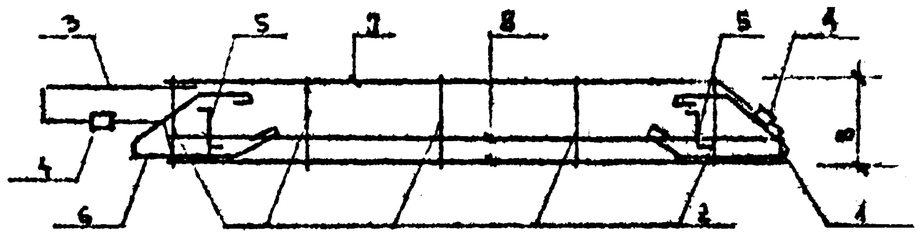

ОБОЗНАЧЕНИЕ	НАИМЕНОВАНИЕ	РИС.	L, ММ	K, ММ	B, ММ	МАССА, КГ
2П-1-247.83 ИЖ-1 АЛ Ц4 В.2 0200	1 КП 32.33.3.5-1	1	3140	575	300	39.202
-01	2 КП 32.33.3.5-1	2	3140	575	300	39.202
-02	1 КП 32.33.-4.0-1	1	3190	625	350	39.382
-03	2 КП 32.33.4.0-1	2	3110	625	350	39.382

РУК. ГРУП.	КАШ		
ГА КОН ПР.	ЛИНБИНДЕРОВ		
РАЗРАБ.	КИРИЛЛОВА		
ПРОВЕРИЛ	ЛИНБИНДЕРОВ		

2П-1-247.83 ИЖ-1 АЛ Ц4 В.2 0200 СБ

КАРКАС ПР
1 КП 32.33-1
2 КП 32.33-1
СБОРОЧНЫЙ ЧЕРТЕЖ

СТАДИЯ	МАССА	МАСШТАБ
Р	СМ ТАБЛИЦУ	
ЛИСТ 1	ЛИСТОВ 1	

ЦНИИЭП торгово-бытовых зданий туристских комплексов

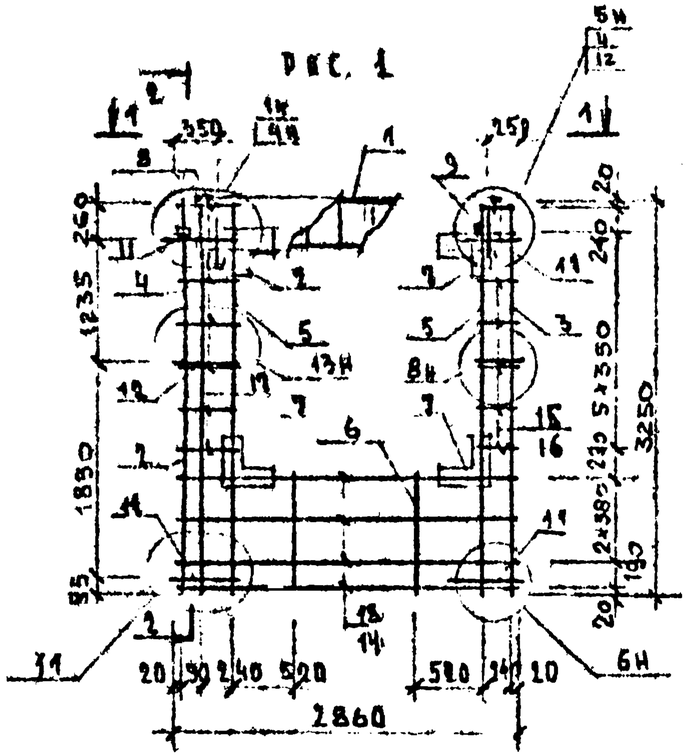

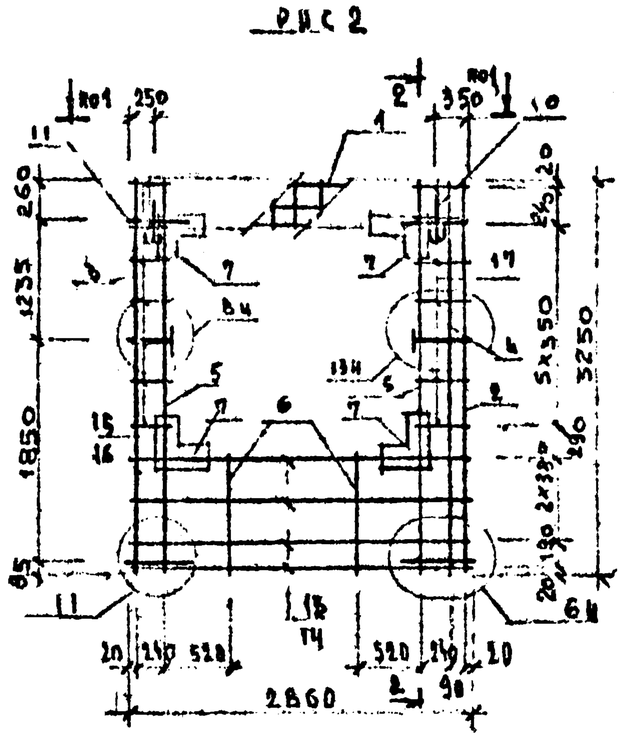

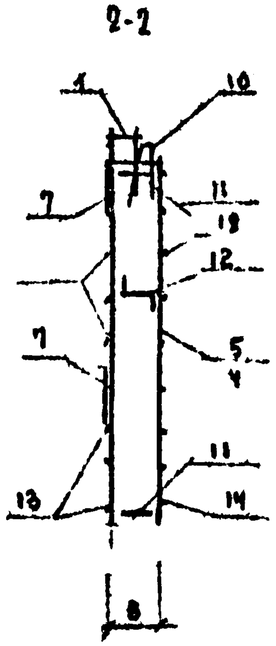

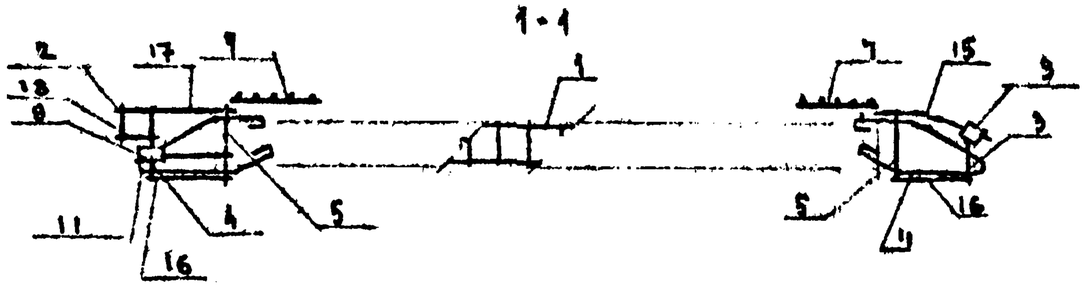

ОБОЗНАЧЕНИЕ	МАРКА	РИС	В мм	МАССА
211-1-247.83.ИЖ-1 АА.V, В.2 0300	1КПО29-3.5-1	1	300	40.606
-01	2КПО29-3.5-1	2	300	40.606
-02	1КПО29-4.0-1	1	350	44.408
-03	2КПО29-4.0-1	2	350	44.408

211-1-247.83.ИЖ-1 АА.V, В.2 0300

КАРКАС ПР 1КПО29-1 2КПО29-1
СБОРОЧНЫЙ ЧЕРТЕЖ

РУК ЛАБ	КАЦ		
ГЛ.КОНСТР	АЛЕЙНИКОВ		
РАЗРАБОТ.	КИРИЛЛОВА		

СТАДИЯ	МАССА	МАСШТАБ
Р	СМ ТАБЛИЦУ	
ЛИСТ 1	ЛИСТОВ 1	

ЦНИИЭП торгово бытовых зданий и туристских комплексов

РИС. 1

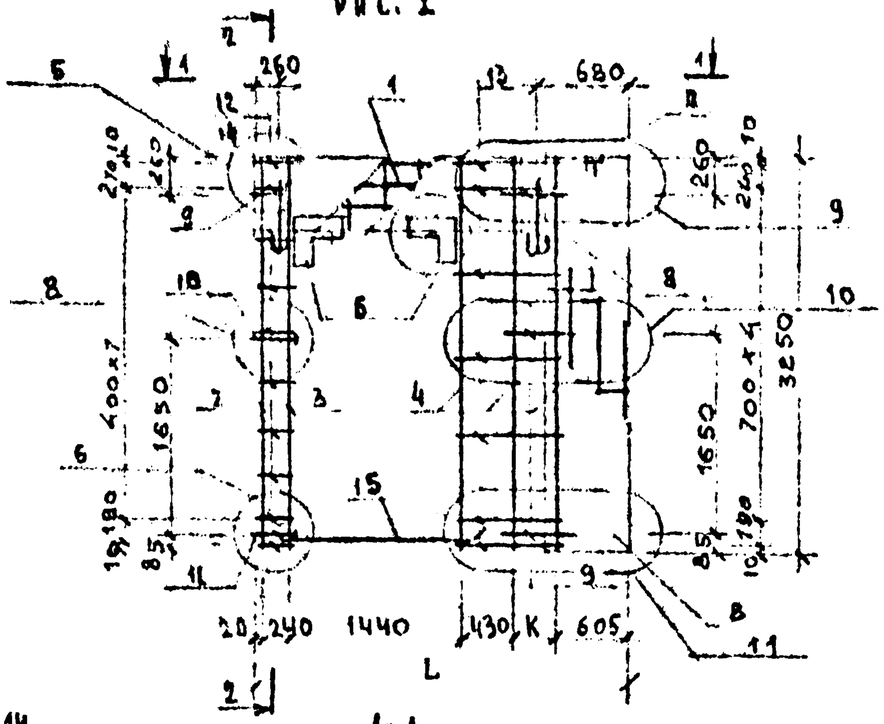

РИС. 2

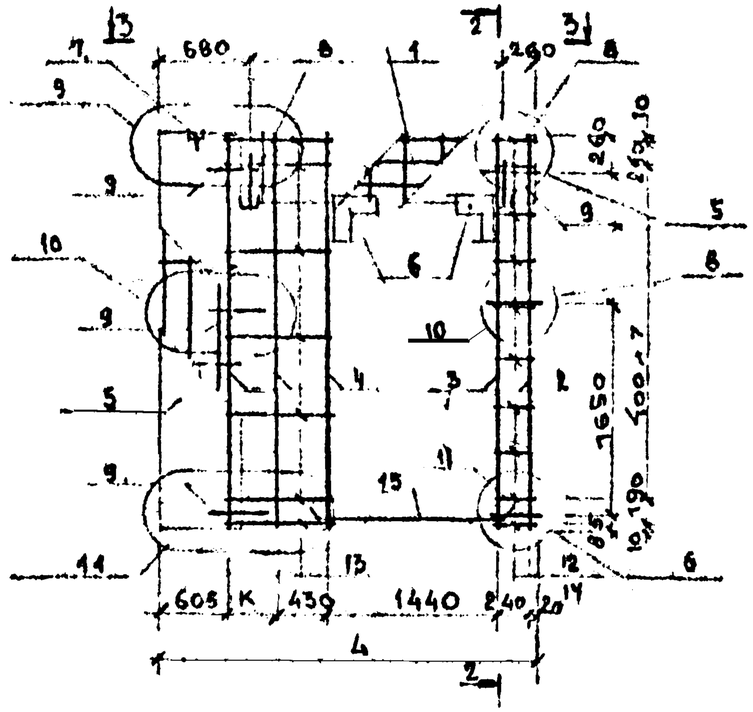

2-2

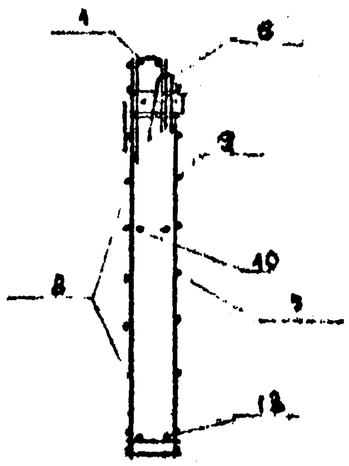

1-1

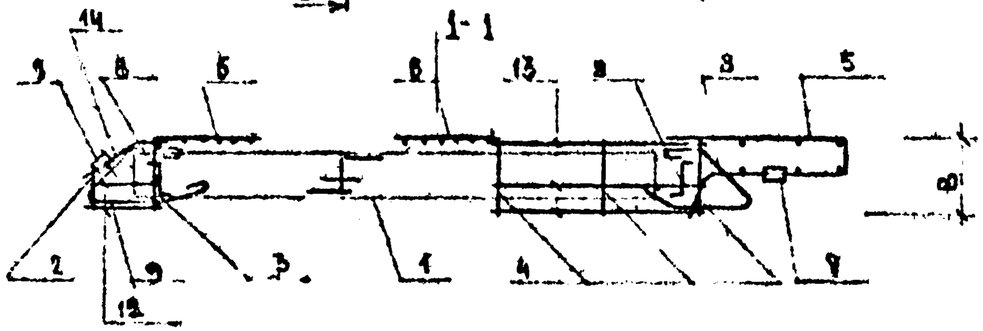

3-3

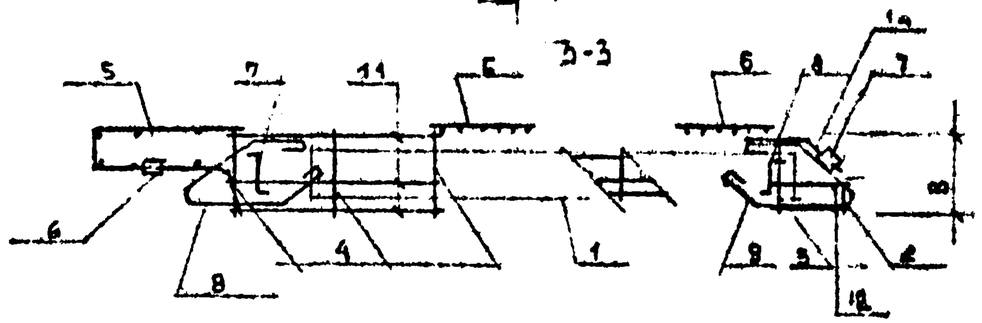

ОБОЗНАЧЕНИЕ	МАРКА	РИС.	В мм	L, мм	K, мм	МАССА
211-1-247.83ИЖ-1АЛ.УД.В2.0400	1КП∟32.33.3.5-1	1	300	3140	405	45.612
-01	1КП∟32.33.4.0-1	1	390	3190	455	45.762
-02	2КП∟32.33.3.5-1	2	300	3140	405	45.312
-03	2КП∟32.33.4.0-1	2	350	3190	455	45.762

211-1-247,83 ИЖ-1 АЛ.УД.В2.0400 - СБ

РУК ЛАБ.	КАЦ		
ГА ХОН. ПО	АЙНБИНДЕР		
РАЗРАБОТ.	КИРИЛЛОВА		
ПРОВЕРИЛ	ЛИАБИНДЕРОВ		

КАРКАС ПР
1КП∟32-1; 2КП∟32-1
СБОРОЧНЫЙ ЧЕРТЕЖ

СТАДИЯ	МАССА	МАСШТАБ
Р	СМ ТАБЛ	
ЛИСТ 1	ЛИСТОВ 1	

ЦНИИЭП ТОРГОВО-БЫТОВЫХ ЗДАНИЙ И ТУРИСТИЧЕСКИХ КОМПЛЕКСОВ

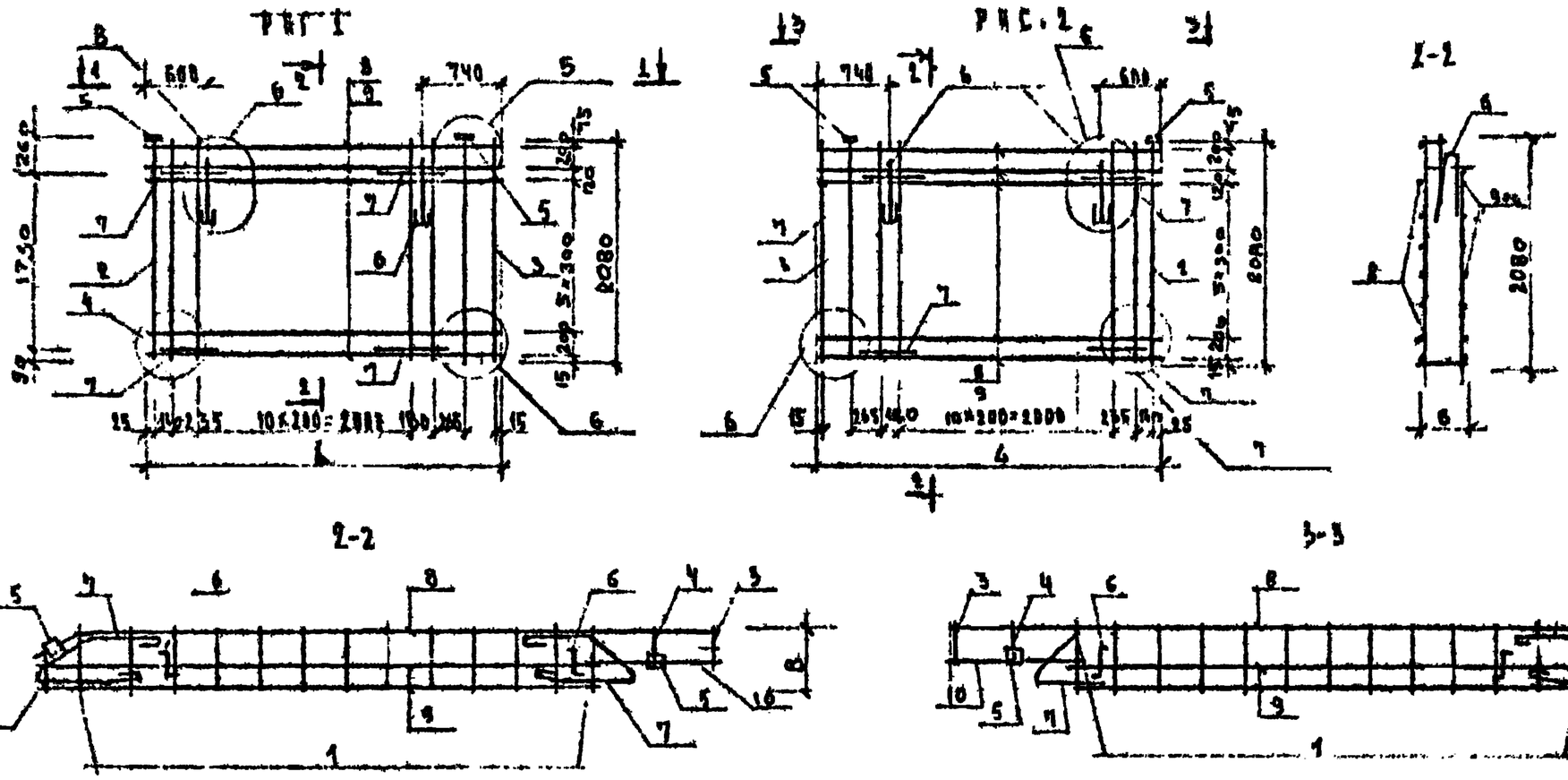

ОБОЗНАЧЕНИЕ	МАРКА	РИС.	L мм	B мм	МАССА
211-1-247 ИЖ-1 АЛ ЎД В2 0500	2КП 32.21.3-5	1	3090	300	38.49
01	3КП 32.21.3,5	2	3090	300	38.49
02	3КП 32.21.4.0	1	3140	350	39.40
03	3КП 32.21.4.0	2	3140	350	39.40

			211-1-247 ИЖ-1 АЛ ЎД В2 0500 СБ			
РУК. ГРУП.	ЖАД.		КАРКАС ПР	СТАДИЯ	МАССА	МАСШТАБ
ГАКОН. ПР.	АРЕБИНЦЕВА		2КП 32.21; 3КП 32.21	Р	СМ ТАБЛИЦУ	
ОБЗРАБОТ.	ЖИРИКОВА		СБОРОЧНЫЙ ЧЕРТЕЖ	ЛИСТ 1	ЛИСТОВ 1	
				ЦНИИЭП	ТОРГОВО-ВЫСТАВОЧНЫЕ ЗАЛЫ ТУРИСТСКИХ КОМПЛЕКСОВ	

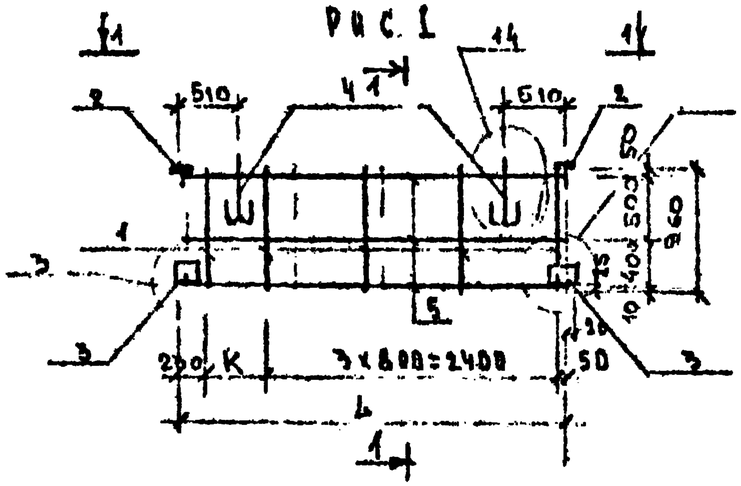

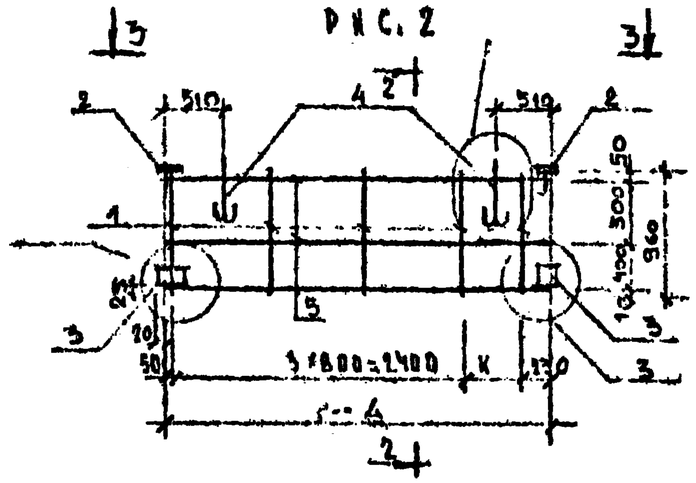

4-4

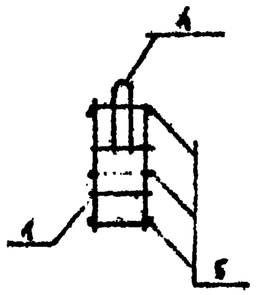

2-2

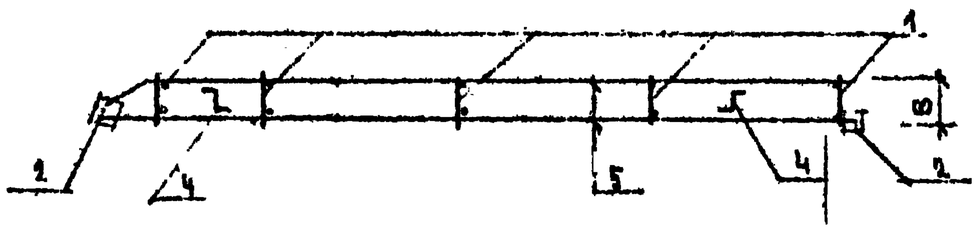

3-3

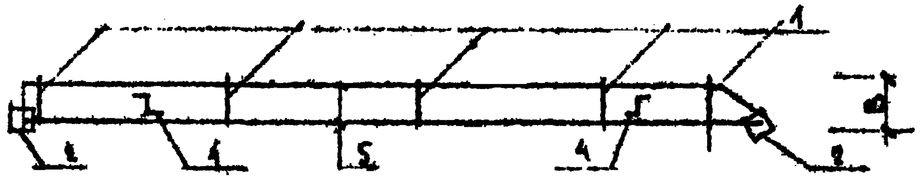

ОБОЗНАЧЕНИЕ	МАРКА	РИС.	L мм	К мм	В мм	МАССА кг
211-1-247.83 ИЖ-1 АЛ V, 0600	1КПП 32. 2.6	1	3135	455	260	9.568
01	2КПП 32. 2.6	2	3135	455	260	9.568
02	1КПП 32. 3.1	1	3185	505	310	9.568
03	2КПП 32. 3.1	2	3185	505	310	9.568

ГИП. АЛЬ	КАЦ.		211-1-247.83 ИЖ-1 АЛ V, В-2 0600 СБ
ГЛ. КОН. ПР	АЙЦЕНИДЕРОВ		КАРКАС ПР 1КПП 32; 2КПП 32 СБОРОЧНЫЙ ЧЕРТЕЖ
РАЗРАБОТ.	КИРИЛЛОВА		

СТАДИЯ	МАССА	МАСШТАБ
Р	СМ ТАБЛИЦ	
ЛИСТ 1	ЛИСТОВ 1	

ЦНИИЭП торгово-бытовых зданий туристских комплексов

НАИМЕНОВАНИЕ	КОЛИЧЕСТВО НА МАРКУ														
	1ПС 32. 33.3,5-П	2ПС 32. 33.3,5-П	1ПС 32. 33.4,0-П	2ПС 32. 33.4,0-П	1ПС 32. 33.3,5-1 П-I	2ПС 32 33.3,5-1 П-I	1ПС 32 33.4,0-1 П-I	2ПС 32 33.4,0-1 П-I	1ПСО29. 33.3,5-П	2ПСО29 33.3,5-П	1ПСО29 33.4,0-П	2ПСО29 33.4,0-П	1ПСД 32 33.3,5-П-I	2ПСД 32 33.3,5-П-I	1ПСД 32 33.4,0-П-I
МАССА СТАЛИ, КГ	37,482	37,482	37,662	37,662	39,202	39,202	39,382	39,382	40,606	40,606	44,408	44,408	45,512	45,512	45,762
АРМАТУРНЫЕ ИЗДЕЛИЯ	36,122	36,122	36,302	36,302	36,122	36,122	36,302	36,302	35,372	35,372	39,174	39,174	44,152	44,152	44,402
АРМАТУРНАЯ СТАЛЬ	36,122	36,122	36,302	36,302	36,122	36,122	36,302	36,302	35,372	35,372	39,174	39,174	44,152	44,152	44,402
КЛАСС А-I	11,94	11,94	11,94	11,94	11,94	11,94	11,94	11,94	9,824	9,824	9,824	9,824	9,834	9,834	9,834
Ф 12 А I ГОСТ 5781-82	11,94	11,94	11,94	11,94	11,94	11,94	11,94	11,94	9,824	9,824	9,824	9,824	9,834	9,834	9,834
КЛАСС А III	9,5	9,5	9,5	9,5	9,5	9,5	9,5	9,5	14,24	14,24	16,38	16,38	12,13	12,13	12,13
Ф 6 А III ГОСТ 5781-82	9,5	9,5	9,5	9,5	9,5	9,5	9,5	9,5	2,02	2,02	0,6	0,6	6,5	6,5	6,5
Ф 8 А III ГОСТ 5781-82	—	—	—	—	—	—	—	—	8,9	8,9	12,46	12,46	2,67	2,67	2,67
Ф 10 А III ГОСТ 5781-82	—	—	—	—	—	—	—	—	3,32	3,32	3,32	3,32	2,96	2,96	2,96
Ф 12 А III ГОСТ 5781-82	—	—	—	—	—	—	—	—	—	—	—	—	—	—	—
КЛАСС АС II	7,952	7,952	7,952	7,952	7,952	7,952	7,952	7,952	1,728	1,728	1,728	1,728	5,808	5,808	5,808
Ф 10 АС II ГОСТ 5781-82	—	—	—	—	—	—	—	—	1,728	1,728	1,728	1,728	—	—	—
Ф 12 АС II ГОСТ 5781-82	—	—	—	—	—	—	—	—	—	—	—	—	—	—	—
Ф 16 АС II ГОСТ 5781-82	—	—	—	—	—	—	—	—	—	—	—	—	5,808	5,808	5,808
Ф 18 АС II ГОСТ 5781-82	7,952	7,952	7,952	7,952	7,952	7,952	7,952	7,952	—	—	—	—	—	—	—
КЛАСС Вр-I	4,73	4,73	6,91	6,91	4,73	4,73	6,91	6,91	8,58	9,58	9,71	9,71	16,38	16,38	16,63
Ф 4 Вр I ГОСТ 6727-80	0,14	0,14	2,14	2,14	0,14	0,14	2,14	2,14	3,41	3,41	3,34	3,34	6,07	6,07	4,25
Ф 5 Вр I ГОСТ 6727-80	4,59	4,59	4,77	4,77	4,59	4,59	4,77	4,77	6,17	6,17	6,17	6,17	10,31	10,31	12,38
ЗАКЛАДНЫЕ ИЗДЕЛИЯ															
ПРОФИЛЬНАЯ СТАЛЬ ПОЛОСОВАЯ	0,6	0,6	0,6	0,6	1,2	1,2	1,2	1,2	2,656	2,656	2,656	2,656	0,8	0,6	0,6
-8×60 ГОСТ 103-76	0,6	0,6	0,6	0,6	0,6	0,6	0,6	0,6	0,6	0,6	0,6	0,6	0,8	0,6	0,6
-8×70 ГОСТ 103-76	—	—	—	—	0,6	0,6	0,6	0,6	—	—	—	—	—	—	—
-8×80 ГОСТ 103-76	—	—	—	—	—	—	—	—	1,606	1,606	1,606	1,606	—	—	—
-6×40 ГОСТ 103-76	—	—	—	—	—	—	—	—	0,45	0,45	0,45	0,45	—	—	—
ВСТ3КП2 ГОСТ 380-71															
АРМАТУРНАЯ СТАЛЬ															
КЛАСС А-III	0,76	0,76	0,76	0,76	1,88	1,88	1,88	1,88	2,578	2,578	2,578	2,578	0,76	0,76	0,76
Ф 6 А-III ГОСТ 5781-82	0,16	0,16	0,16	0,16	0,32	0,32	0,32	0,32	0,6	0,6	0,6	0,6	0,6	0,8	0,6
Ф 8 А III ГОСТ 5781-82	0,6	0,6	0,6	0,6	0,6	0,6	0,6	0,6	0,16	0,16	0,16	0,16	0,16	0,16	0,16
Ф 10 А III ГОСТ 5781-82	—	—	—	—	0,96	0,96	0,96	0,96	—	—	—	—	—	—	—
Ф 12 А III ГОСТ 5781-82									1,818	1,818	1,818	1,818	—	—	—

РУК ЛАБ	КАЦ		211-1-247 ИЖ-1 АК.УЛ.В.2 ОДОО ВС
ГА. КОН ПР	АЙНБИНДЕРЪ		
ВЕД. КОН.	КИРИЛЛОВА		ВЫБОРКА СТАЛИ
РАЗРАБ	ЛОХАНКИНА		

СТАДИЯ	ЛИСТ	ЛИСТОВ
Р	1	2

ЦНИИЭП торгово-бытовых зданий и туристских комплексов

Наименование	2 ПСД 32. 33.4.0-п-1	2 ПСЦ 32. 33 21. 3.0-п	3 ПСЦ 32. 33.21.3.0-п	2 ПСЦ 32. 33.21.4.0-п	3 ПСЦ 32. 33.21.4.0-п	1 ПСП 32. 10.2.6 - п	2 ПСП 32. 10. 2.6 - п	1 ПСП 32. 10.3.1 - п	2 ПСП. 32. 10. 3.1 - п	1 ПС 29. 33.3,5п-1	1 ПС 29.33 4.0-п-1
Масса стали, кг	45,762	38,49	38,49	39,40	39,40	9,568	9,568	9,568	9,568	21.47	21.74
Арматурные изделия	44,402	36,73	36,73	37,64	37,64	6,928	6,928	6,928	6,928	16.22	16.50
Арматурная сталь	44,402	36,73	36,73	37,64	37,64	6,928	6,928	6,928	6,928	16.22	16.50
Класс А-I	8,834	6,0	6,0	6,0	6,0	—	—	—	—	4.796	4.796
Ф12 А-I ГОСТ 5781-82	8,834	6,0	6,0	6,0	6,0	—	—	—	—	4.796	4.796
Класс А III	12,13	17,23	17,23	17,23	17,23	2,1	2,1	2,1	2,1	5.456	5.456
Ф6 А III ГОСТ 5781-82	6,5	17,23	17,23	17,23	17,23	2,1	2,1	2,1	2,1	5.456	5.456
Ф8 А III ГОСТ 5781-82	2,67	—	—	—	—	—	—	—	—		
Ф10 А III ГОСТ 5781-82	2,96	—	—	—	—	—	—	—	—		
Ф12 А III ГОСТ 5781 82	—	—	—	—	—	—	—	—	—		
Класс АСП	5,808	2,52	2,52	2,52	2,52	1,728	1,728	1,728	1,728	1.728	1.728
Ф10 АСП ГОСТ 5781-82	—	—	—	—	—	1,728	1,728	1,728	1,728	1.728	1.728
Ф12 АСП ГОСТ 5781-82	—	2,52	2,52	2,52	2,52	—	—	—	—		
Ф16 АСП ГОСТ 5781-82	5,808	—	—	—	—	—	—	—	—		
Ф18 АСП ГОСТ 5781-82	—	—	—	—	—	—	—	—	—		
Класс Вр-I	16,63	10,98	10,98	11,89	11,89	3,1	3,1	3,1	3,1	4.241	4.520
Ф4 ВрI ГОСТ 6727-80	4,25	2,70	2,70	3,61	3,61	3,1	3,1	3,1	3,1	4.241	4.520
Ф5 ВрI ГОСТ 6727-80	12,38	8,28	8,28	8,28	8,28	—	—	—	—		
Закладные изделия	1.36	1,76	1.76	1.76	1.76	2.64	2 64	2.64	2.64	5.249	5.249
Профильная сталь полосовая	0,6	0,64	0,64	0,64	0,64	1,4	1,4	1,4	1,4	2.66	2.66
-8×60 ГОСТ 103-76	0,6	0,64	0,64	0,64	0,64	—	—	—	—	2.21	2.21
-8×70 ГОСТ 103-76	—	—	—	—	—	1,4	1,4	1,4	1,4		
-8×80 ГОСТ 103-76	—	—	—	—	—	—	—	—	—		
-6×40 ГОСТ 103-76	—	—	—	—	—	—	—	—	—	0.45	0.45
ВСТ3КП2 ГОСТ 380-71											
Арматурная сталь	0,76	1,12	1,12	1,12	1,12	1,24	1,24	1,24	1,24	2.589	2.589
Класс А III	0,78	1,12	1,12	1,12	1,12	1,24	1,24	1,24	1,24	2.589	2.589
Ф6 А III ГОСТ 5781-82	0,16	0,16	0,16	0,16	0,16	—	—	—	—	0.155	0.155
Ф8 А III ГОСТ 5781-82	0, 6	—	—	—	—	0,44	0,44	0,44	0,44	0.616	0.616
Ф10 А III ГОСТ 5781-82	—	0,96	0,96	0,96	0,96	0,8	0,8	0,8	0,8		
Ф12 А III ГОСТ 5781-82	—	—	—	—	—	—	—	—	—	1.818	1.818

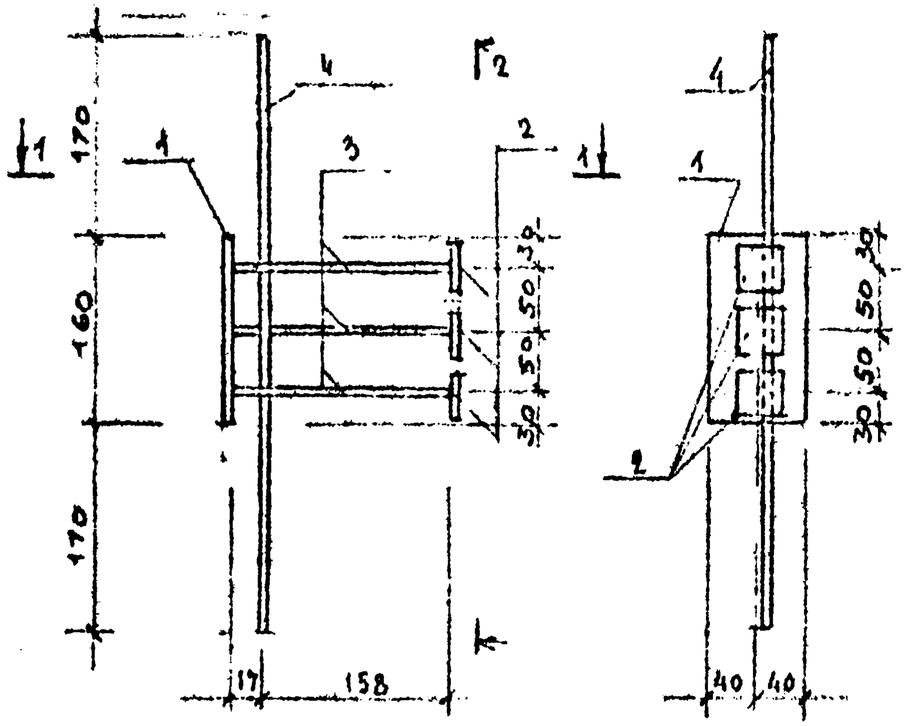

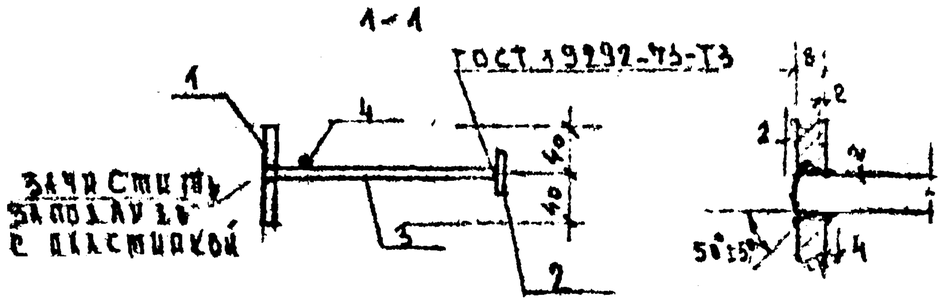

			Обозначение	Наименование	Кол	Прим.
				Детали		масса ед. кг.
Бч		1	ГОСТ 103-76	-80×80, ℓ=160	1	0.803
Бч		2	ГОСТ 103-76	-6×40 ℓ=40	3	0.075
Бч		3	12-013-175	Ф12АIII ℓ=175	2	0.155
Бч		4	12-013-500	Ф12АIII ℓ=500	1	0.444

Инж.	Ка		
Гл. инж. пр.	Айнбиндер		
Разраб.	Кириллова		

211-1-247.83 ИЖ-1 АЛ1 0001

Изделие закладное МН2

Стадия	Масса	Масшт.
Р	1.866	
Лист 1	Листов 1	

ЦНИИЭП торгово-бытовых зданий и туристских комплексов

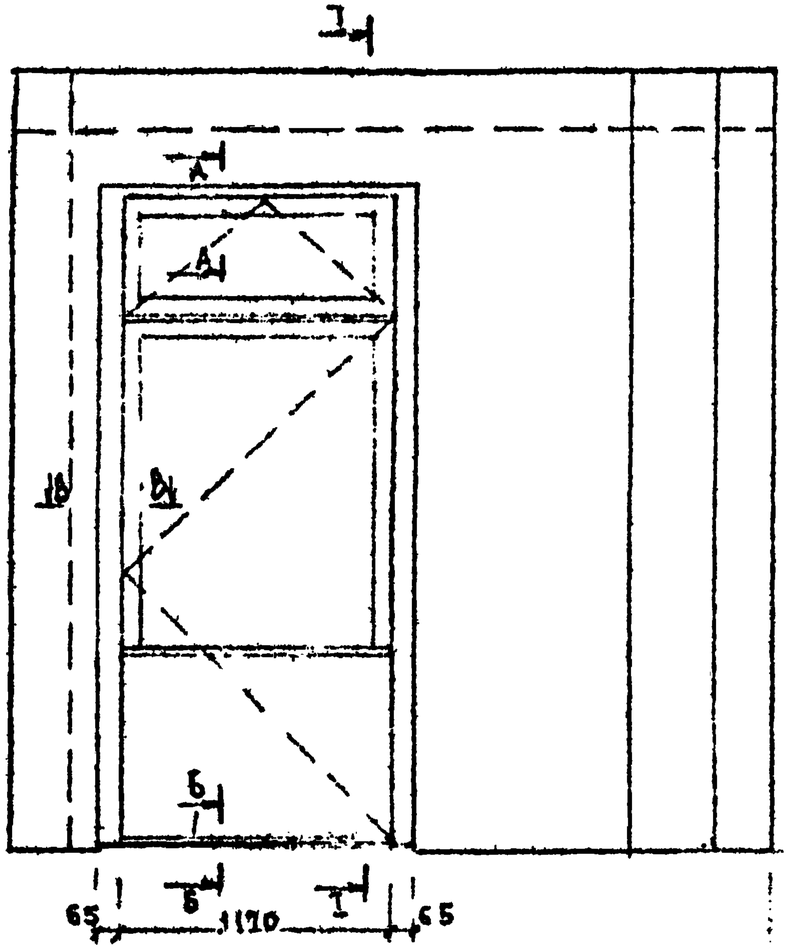

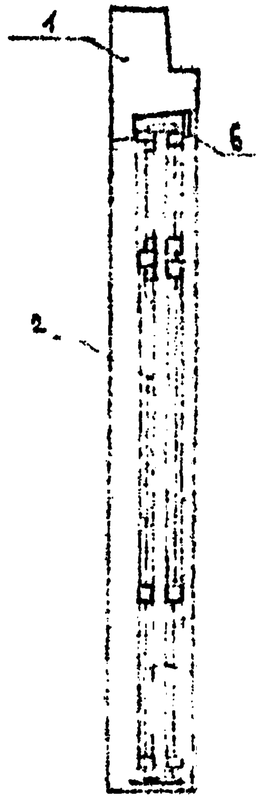

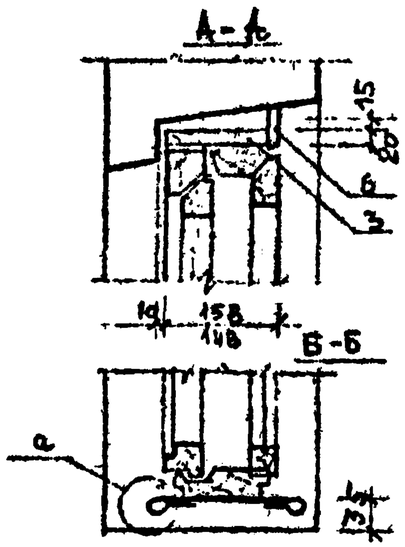

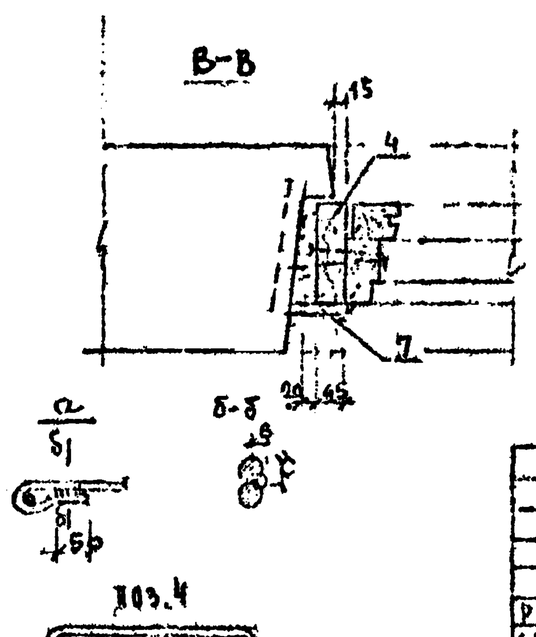

Формат	Зона	Поз.	Обозначение	Наименование	Кол. на 1 сборку 01	02	03	Примеч.
				Документация				
			1.090.1-1 2-1 0000 ПЗ	Пояснительная записка				
			1.090.1-1 2-1 0000 ЧЗ	Чертежи				
				Сборочные единицы				
		1	211-1-247.83 ИЖ-1 АА.УД	ПСД 32.33.3.5-П				
			211-1-247.83 ИЖ-1 АА.УД	ПСД 32.33.3.5 П				
		2	1.236-6 8-1-1500	Балконная дверь БР28-12	1		1	
			ГОСТ 16283-80	БРС28-12		1		1
				Детали				
		3	ГОСТ 2695-71	Брус 158×20 ℓ=1260	1		1	0.004м³
			ГОСТ 2695-71	Брус 148×20 ℓ=1260		1		1 0.003м³
		4	ГОСТ 2695-71	Брус 158×45 ℓ=2790	2			0,02м³
			ГОСТ 2695-71	Брус 148×45 ℓ=2790		2		0.018м³
		5	10- -450	⌀10АI ℓ=450	2	2	2	2 0.29кг
				Материалы				
		6	ГОСТ 8242-75	Наличник 2	1,3	1,3	1,3	1,3 м
		7	ГОСТ 8242-75	Наличник	5.4	5.4	5.4	5.4 м

Обозначение	Марка
211-1-247.83 ИЖ-1 АА.УД 7000	1ПСД 32.33.3.5-Пар
-01	1ПСД 32.33.3.5-ПаТ
-02	1ПСД 32.33.4.0-Пар
-03	1ПСД 32.33.4.0-ПаТ

П03.5 приварить к продольным стержням панели до установки столярных изделий

Рук. лаборатории			
Гл. инж. проектировщик			
Разраб. Кириллова			

211-1-247.83 ИЖ-1 АА.УД.В.2 7000

Панель стеновая наружная (1ПСД 32.33.3.5-Па-Р/Т 1ПСД 32.33.4.0-Па-Р/Т) Установка столярных изделий

Стадия	Масса	Масштаб
Р	–	–

Листов 1 | Лист

ЦНИИЭП торгово-бытовых зданий и туристских комплексов

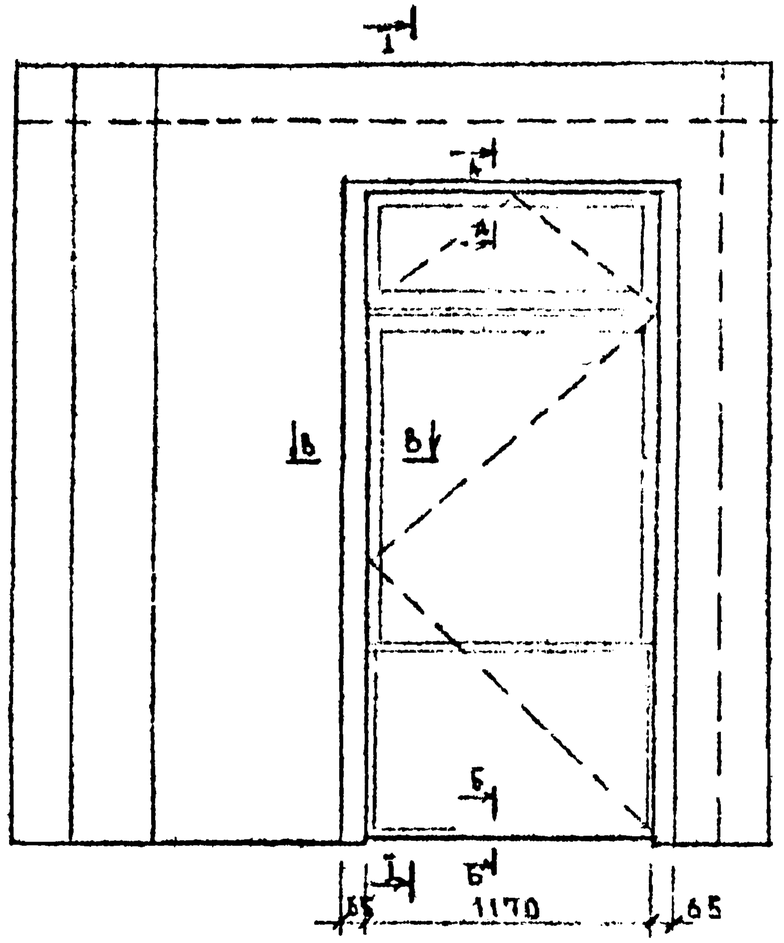

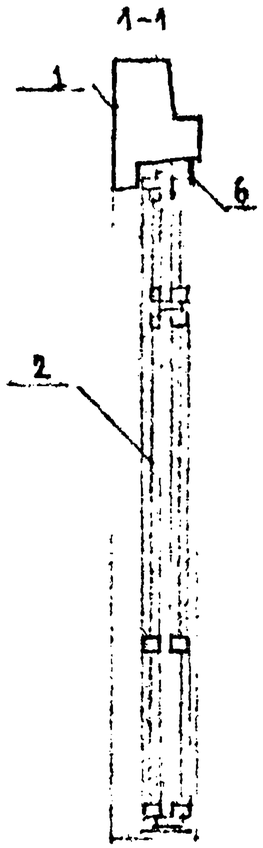

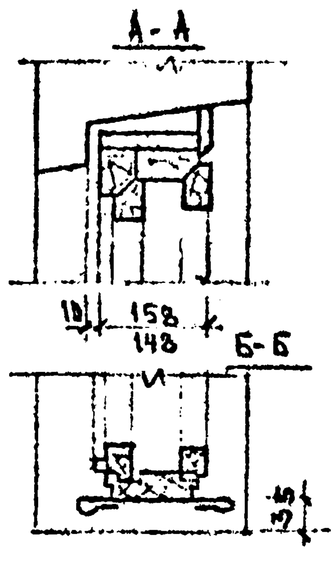

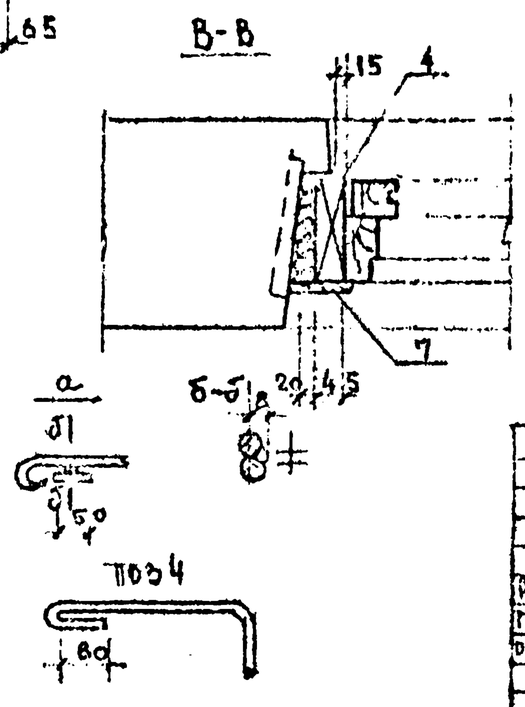

		Обозначение	Наименование	Кол. на исполн. —	01	02	03	Примеч.
			Документация					
		1.090.1-1 2-1 0000 ПЗ	Пояснительная записка					
		1.090.1-1 2-1 0000 У	Узлы					
			Сборочные единицы					
	1		2ПСД 32.33.3.5-П					
			2ПСД 32.33.4.0-П					
	2	1.236-6 81-150 D	Балконная дверь БР28-12	1		1		
		ГОСТ 16289-80	БРС28-12		1		1	
			Детали					
	3	ГОСТ 2695-71	Брус 158×20 ℓ=1260	1		1		0.004м³
		ГОСТ 2695-71	Брус 148×20 ℓ=1260		1		1	0.003м³
	4	ГОСТ 2695-71	Брус 158×45 ℓ=2790	2		2		0.02м³
		ГОСТ 2695-71	Брус 148×45 ℓ=2790		2		2	0.018м³
	5	10- -450	⌀10АI ℓ=450	2	2	2	2	0.27кг
			Материалы					
	6	ГОСТ 8242-75	Наличник 2	1.3	1.3	1.3	1.3	м
	7	ГОСТ 8242-75	Наличник	5.6	5.6	5.6	5.6	м

Обозначение	Марка
2П-1-247.83 ИЖ1 АА.У 8000	2ПСД 32.33.3.5-Пар
-01	2ПСД 32.33.3.5-Пат
-02	2ПСД 32.33.4.0-Пар
-03	2ПСД 32.33.4.0-Пат

Поз.5 приварить к продольным стержням вязки до установки столярных изделий

Рук. ААБ	Ка		
Гл.кон. ст.	Кононенков		
Разраб.	Кириллова		

2П-1-247.83 ИЖ1 АА У.В.2 8000

Панель стеновая наружная 2ПСД.32.33.3.5-Па р/т; 2ПСД 32.33.4.0-Па р/т

Установка столярных изделий

Стадия	Масса	Масштаб
Р		

Лист | Листов

ЦНИИЭП торгово-бытовых зданий и туристских комплексов

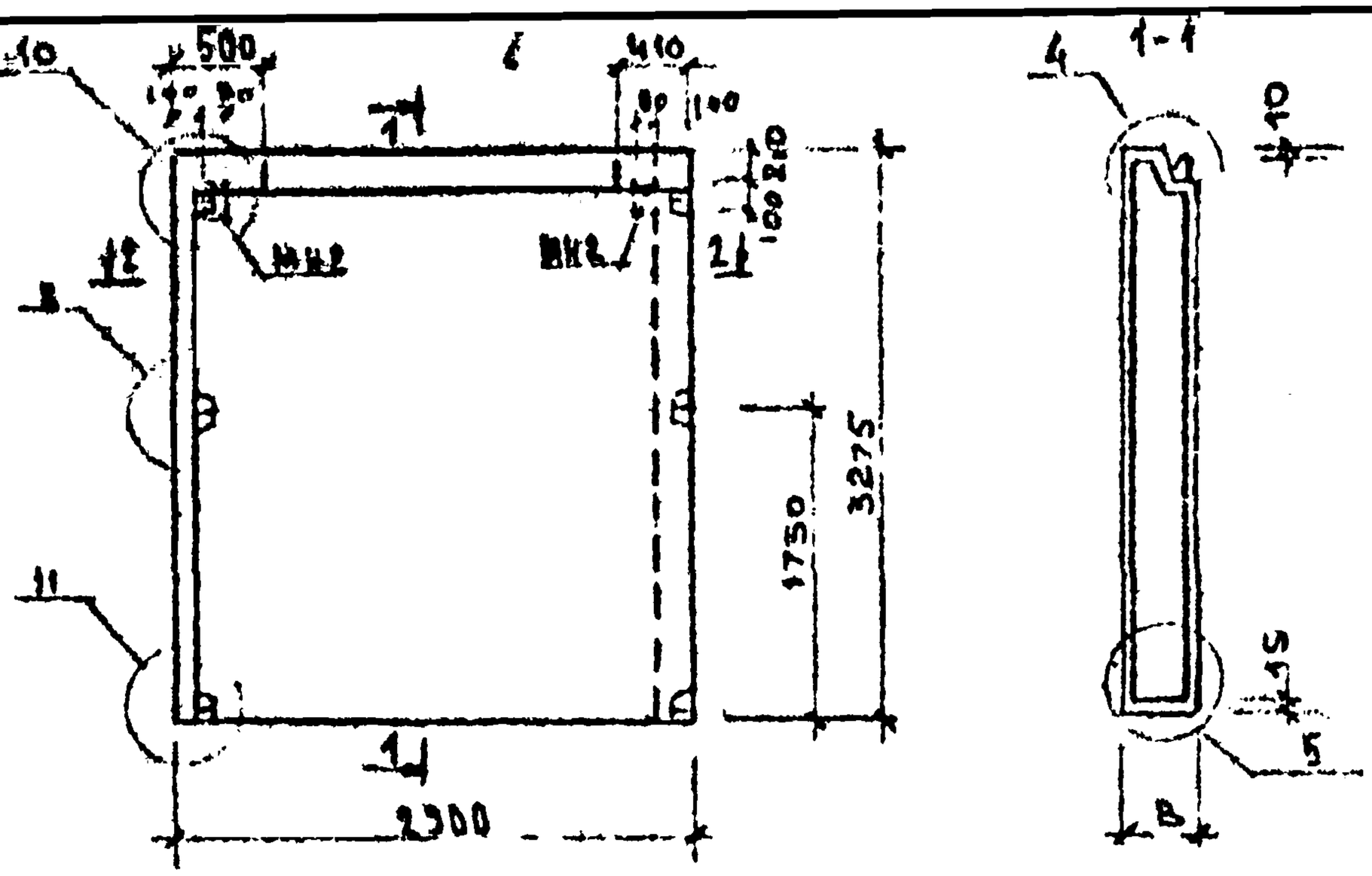

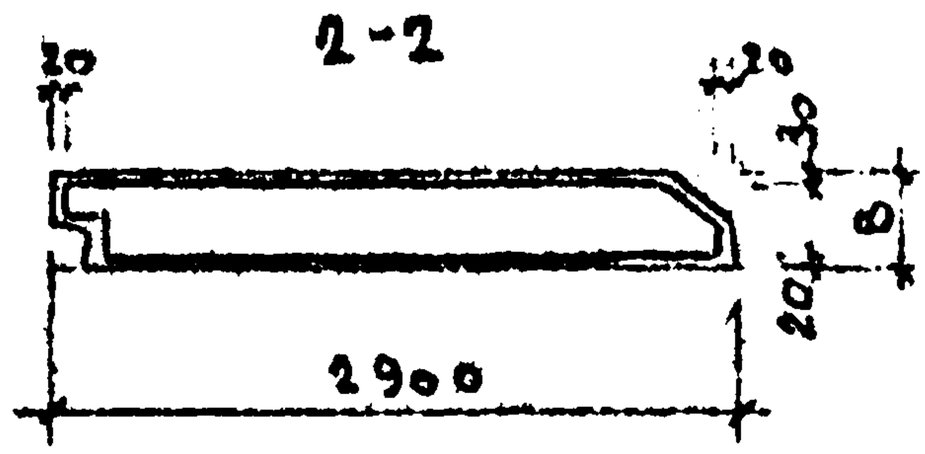

ОБОЗНАЧЕНИЕ	МАРКА	В	МАССА т
211-1-247.83 ИЖ-1 АА.VI.В 8.2 9000	1ПС 29.33.3.5-П-1	350	3.14
-01	1ПС 29.33.4.0-П-1	400	3.54

ВИД ПАНЕЛИ ДАН С ВНУТРЕННЕЙ СТОРОНЫ

				211-1-247.83 ИЖ-1 АА.VI.В.2 9000 СБ		
РУК. ЛАБ	КАЦ			ПАНЕЛЬ 1ПС 29.33-1 СБОРОЧНЫЙ ЧЕРТЕЖ	СТАДИЯ Р	МАССА СМ ТАБЛ.	МАСШТАБ
ГА КОН ПР	АЙНБИНДЕР						
РАЗРАБ	КИРИЛЛОВА				ЛИСТ 1	ЛИСТОВ 1	
					ЦНИИЭП торгово-бытовых зданий и предприятий комплексов		

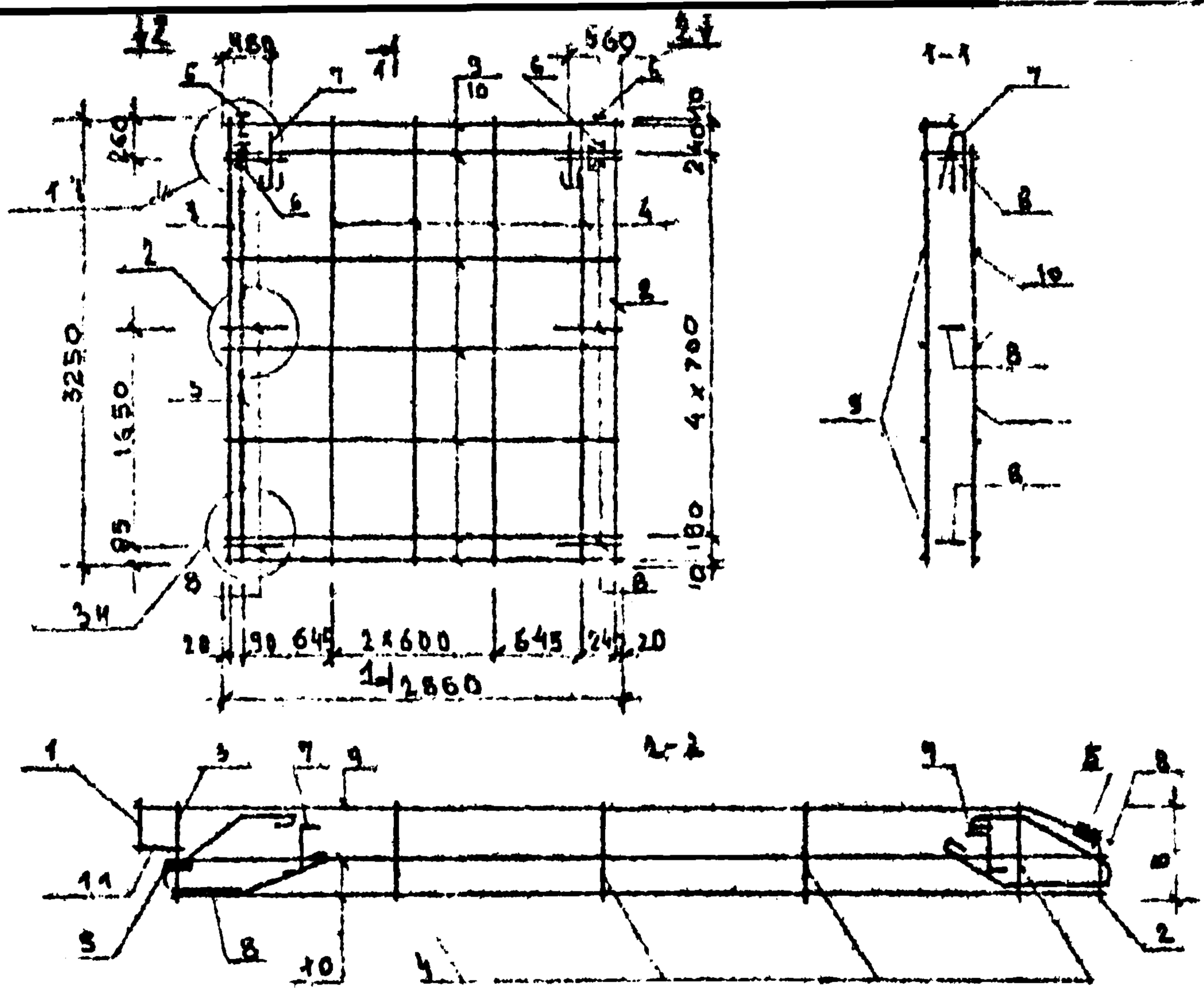

ОБОЗНАЧЕНИЕ	МАРКА	δ мм	МАССА кг
211-1-247.83 ИЖ-1 АА.VI.В-2 0700	1КП29.33.3.5-1	300	
-01	2КП29.33.4.0-1	350	

				211-1-247.83 ИЖ-1 АА.VI.В.2 0700 СБ		
				КАРКАС ПР 1КП29-1 СБОРОЧНЫЙ ЧЕРТЕЖ	СТАДИЯ	МАССА	МАСШТАБ
РУК. ЛАБ	КАШ				Р	СМ ТАБЛ	
ГА.КОН. ПР	АИНБИНДЕРЕ				ЛИСТ	ЛИСТОВ 1	
РАЗРАБ	КИРИЛЛОВА				ЦНИИЭП	ПРОЕКТНО ЭКСПЕРИМЕНТАЛЬНЫХ ЗДАНИЙ И ТЕХНОЛОГИЧЕСКИХ КОМПЛЕКСОВ	

Позначение	Наименование	Кол.	Примечание
211-1-247.83 ИЖ-1 АЛ.V.В.2 9000	ПАНЕЛЬ 1ПС29.33.3.5-П-1		
	ДОКУМЕНТАЦИЯ:		
211-1-247.83 ИЖ-1 АЛ.V.В.2 9000СБ	СБОРОЧНЫЙ ЧЕРТЕЖ		
1.090.1-1 2-1 0000 УО	УЗЛЫ ОПАЛУБОЧНЫЕ		
1.090.1-1 2-1 0000 ПЗ	ПОЯСНИТЕЛЬНАЯ ЗАПИСКА		
211-1-247.83 ИЖ-1 АЛ.V.В.2 0000ВС	ВЫБОРКА СТАЛИ		
	СБОРОЧНЫЕ ЕДИНИЦЫ:		
211-1-247.83 ИЖ-1 АЛ.V.В.2 0700	КАРКАС ПР. 1КП29.33.35-1	1	
	МАТЕРИАЛЫ:		
	БЕТОН ЛЕГКИЙ М75		2.96 м³
	РАСТВОР ЦЕМЕНТНЫЙ М100		0.18 м³
211-1-247.83 ИЖ-1 АЛ.V.В.2 9000-01	ПАНЕЛЬ 1ПС29.33.4.0-П-1		
	ДОКУМЕНТАЦИЯ:		
211-1-247.83 ИЖ-1 АЛ.V.В.2 9000-01СБ	СБОРОЧНЫЙ ЧЕРТЕЖ		
1.090.1-1 2-1 0000 УО	УЗЛЫ ОПАЛУБОЧНЫЕ		
1.090.1-1 2-1 0000 ПЗ	ПОЯСНИТЕЛЬНАЯ ЗАПИСКА		
211-1-247.83 ИЖ-1 АЛ.V.В.2 0000ВС	ВЫБОРКА СТАЛИ		
	СБОРОЧНЫЕ ЕДИНИЦЫ:		
211-1-247.83 ИЖ-1 АЛ.V.В.2 0700-1	КАРКАС ПР. 1КП29.33.4.0-1	1	
	МАТЕРИАЛЫ:		
	БЕТОН ЛЕГКИЙ М-75		3.36 м³
	РАСТВОР ЦЕМЕНТНЫЙ М100		0.18 м³

211-1-247.83 ИЖ-1 АЛ.V.В.2 9000

Рук. лаб.	Кан.		
Гл. кон. пр.	Аксиндеров		
Разраб.	Киналова		

ПАНЕЛЬ
1ПС29.33.3.5-П-1 (1ПС29.33.4.0-П-1)

Стадия	Лист	Листов
Р	1	1

ЦНИИЭП жилых зданий и туристских комплексов

Поз.	Обозначение	Наименование	Кол.	Примечание
	211-1 247.83ИЖ-1 АЛУ4.8.2 7000	КАРКАС ПР 1КП23.33.3.5-1		
		ДОКУМЕНТАЦИЯ:		
	211 1 247.83 ИЖ 1 АЛУ4 8.2 7000 СБ	СБОРОЧНЫЙ ЧЕРТЕЖ		
	1.090.1-1 2-2 0000 УЗ	УЗЛЫ АРМАТУРНЫЕ		
	1.090 1-1 2-2 0000 ПЗ	ПОЯСНИТЕЛЬНАЯ ЗАПИСКА		
		СБОРОЧНЫЕ ЕДИНИЦЫ.		
1	1.090 1-1. 2-3 0020	КАРКАС ПЛОСКИЙ КР2Б	1	
2	1.090.1-1 2-3 0010-04	КАРКАС ПЛОСКИЙ КР3	1	
3	1.090 1-1 2-3 0010	КАРКАС ПЛОСКИЙ КР1	1	
4	1.090.1-1 2-3 0010-09	КАРКАС ПЛОСКИЙ КР-10	4	
5	1.090.1-1 2-3 0040	ИЗДЕЛИЕ ЗАКЛАДНОЕ МН1	2	
6	211-1 247.83 ИЖ-1 АЛУ4.8.2 0001	ИЗДЕЛИЕ ЗАКЛАДНОЕ МН2	2	
		ДЕТАЛИ:		
7	1.090.1-1 2-3 0001-03	ПЕТЛЯ СТРОПОВОЧНАЯ СП4	2	
8	1.090.1-1 2-3 0001-06	СТЕРЖЕНЬ ГНУТЫЙ АН1	6	
		ГОСТ 6727-80		
9	4-041-2900	СТ.ОПЛ. Ф48ВI L=2900	7	0,26 КГ
10	4-041-2780	СТ.ОПЛ. Ф48ВI L=2780	8	0,25 КГ
11	4-041-130	СТ.ОПЛ. Ф48ВI L=130	5	0,01 КГ
	211-1 247.83 ИЖ-1 АЛУ4.8.2 0001-01	КАРКАС ПР 1КП23.33.4.0-1		
		ДОКУМЕНТАЦИЯ:		
	211-1 247.83 ИЖ-1 АЛУ4.8.2 7000 ВИ СБ	СБОРОЧНЫЙ ЧЕРТЕЖ		
	1090.1-1 2-2 0000 УЗ	УЗЛЫ АРМАТУРНЫЕ		
	1.090.1-1 2-2 0000 ПЗ	ПОЯСНИТЕЛЬНАЯ ЗАПИСКА		
		СБОРОЧНЫЕ ЕДИНИЦЫ		
1	1.090.1-1 2-3 0020-01	КАРКАС ПЛОСКИЙ КР2Б	1	
2	1.090 1-1 2-3 0010-04	КАРКАС ПЛОСКИЙ КР3	1	
3	1.090.1-1 2-3 0010-01	КАРКАС ПЛОСКИЙ КР2	1	
4	1.090.1-1 2-3 0010-10	КАРКАС ПЛОСКИЙ КР11	4	
5	1.090.1-1 2-3 0040	ИЗДЕЛИЕ ЗАКЛАДНОЕ МН1	2	
6	211-1-247.83 ИЖ-1 АЛУ4 8.2 0001	ИЗДЕЛИЕ ЗАКЛАДНОЕ МН-2	2	
		ДЕТАЛИ		
7	1.090 1-1 2-3 0001-03	ПЕТЛЯ СТРОПОВОЧНАЯ СП4	2	
8	1.090.1-1 2-3 0001-06	СТЕРЖЕНЬ ГНУТЫЙ АН1	6	
		ГОСТ 6727-80		
9	4 041-2900	СТ.ОПЛ. Ф48ВI L=2900	07	0,26 КГ
10	4-041-2780	СТ.ОПЛ. Ф48ВI L=2780	8	0,25 КГ
11	4 041 130	СТ.ОПЛ. Ф48ВI L=180	5	0,01 КГ

211-1 247.83 ИЖ-1 АЛУ4.8.2 0700

Рук. лаб.	Кан		КАРКАС ПРОСТРАНСТВЕННЫЙ 1КП23 33.3.5-1, 1КП23 33.4.0-1	Стадия	Лист	Листов
Гл. конструктор	Ашпизаева			Р	1	1
Разработ.	Кириллова			ЦНИИЭП торгово-бытовых зданий и туристских комплексов		