ТИПОВОЙ ПРОЕКТ
281-8-6.84

# КОМПЛЕКСНЫЙ ПРИЁМНЫЙ ПУНКТ БЫТОВОГО ОБСЛУЖИВАНИЯ НА 25 РАБОЧИХ МЕСТ С МАСТЕРСКИМИ МЕЛКОГО РЕМОНТА И ПАРИКМАХЕРСКОЙ ПУНКТОМ ПРОКАТА И ПРИЕМНЫМ ПУНКТОМ ПРАЧЕЧНОЙ НА 800 КГ В СМЕНУ, ВО ВСТРОЕННО – ПРИСТРОЕННОМ БЛОКЕ (В КОНСТРУКЦИЯХ 1.090.1-1).

## АЛЬБОМ I

### СОСТАВ ПРОЕКТА

| | | |
|---|---|---|
| Альбом I | АС I | Архитектурно-строительные решения |
| | ТХМ | Технология и механизация |
| | ОВ | Отопление и вентиляция |
| | ВК | Водопровод и канализация |
| | ЭОМ | Электроснабжение и силовое электрооборудование |
| | АУ | Автоматизация устройств инженерного оборудования |
| | СС | Связь и сигнализация |
| Альбом II | АС1.И1 | Изделия железобетонные сборные |
| | АС1.И2 | Изделия металлические |
| Альбом III | СО | Спецификация оборудования |
| Альбом IV | ВМ | Ведомость потребности в материалах |
| Альбом V | СМ | Сметы |

Разработан
ЦНИИЭП торгово-бытовых зданий
и туристских комплексов
Гл. инженер института Носков В.
Гл. архитектор проекта Смирнов Н.

Проект утвержден
Госгражданстроем приказ №126 от 29 апреля 1982 г
Рабочая документация введена в действие
ЦНИИЭП торгово-бытовых зданий и туристских
комплексов приказ № 70 от 28.9 1984 г.

| | | | | | |
|---|---|---|---|---|---|
| | | | | Привязан | |
| | | | | | |
| Инв № | | | | | |

ЦЕНТРАЛЬНЫЙ ИНСТИТУТ ТИПОВОГО ПРОЕКТИРОВАНИЯ
Свердловский филиал
620062, г.Свердловск-62, ул.Чебышева,4
Заказ №1679 Инв.№ 20051-01 тираж 300
Сдано в печать 20/VI 1985г цена 4-16

Типовой проект 281-1-181 Альбом 1

Согласовано

Инв.№ подл. | Подпись и дата | Взам.инв.№

# ТИПОВОЙ ПРОЕКТ

# 281 - 1 - 181

## АС АРХИТЕКТУРНО-СТРОИТЕЛЬНЫЕ РЕШЕНИЯ

Проект утвержден
Госгражданстроем
Приказ №126 от 29.04.1982г.

Рабочая документация введена в действие ЦНИИЭП торгово-бытовых зданий и туристских комплексов
Приказ № 70 от 28.9.1984

Авторский коллектив

Архитектор Кошина Ю.В.
Инженер Тепаова А.Я.

Таблица 1

Ведомость основных комплектов

| Обозначение | Наименование | Примечание |
|---|---|---|
| АС 1 | Архитектурно-строительные решения | Альбом 1 |
| ТХМ | Технология и механизация | |
| ОВ | Отопление и вентиляция | |
| ВК | Водопровод и канализация | |
| ЭОМ | Электрическое освещение и силовое электрооборудование | |
| АУ | Автоматизация устройств инженерного оборудования | |
| СС | Связь и сигнализация | |

Привязка настоящего проекта выполнена в соответствии с действующими нормами и правилами

Гл. архитектор проекта привязки

Гл. инженер проекта привязки

Настоящий проект выполнен в соответствии с действующими нормами и правилами

Гл. архитектор проекта Смирн в Н.С.

Гл. инженер проекта Шурмухина А.В.

Таблица 2

Ведомость рабочих чертежей

| Лист | Наименование | Примечание |
|---|---|---|
| | Обложка | |
| | Титульный лист | |
| 1 | Общие данные /начало/ | |
| 2 | Общие данные /продолжение/ | |
| 3 | Общие данные /продолжение/ | |
| 4 | Общие данные /окончание/ | |
| 5 | План техподполья. План вентКамеры на отм. -3.700 | |
| 6 | План на отм. - 0.900 | |
| 7 | Фрагменты планов | |
| 8 | Разрезы 1-1, 2-2 | |
| 9 | Фасады Ж-А, 1-8 | |
| 10 | Фасады А-Ж, 8-1 | |
| 11 | Развертки стен | |
| 12 | Монтажный план гипсобетонных перегородок и перемычек | |
| 13 | Схема нагрузок на фундаменты | |
| 14 | Схема расположения элементов фундаментов | |
| 15 | Сечения и развертки к схемам расположения элементов фундаментов | |
| 16 | Схема расположения элементов перекрытия над техподпольем | |
| 17 | Схема расположения элементов покрытия | |
| 18 | Схема расположения цокольных панелей наружных и внутренних стен | |
| 19 | Схема расположения наружных и внутренних панелей 1 этажа | |
| 20 | Схема расположения парапетных панелей. План крыши | |
| 21 | Схемы расположения элементов лестниц | |
| 22 | Конструкция звена асбоцементного воздуховода | |
| 23 | Спецификация к схемам расположения панелей при толщине 400 мм | |

Таблица 3

Ведомость ссылочных и прилагаемых документов

| Обозначение | Наименование | Примечание |
|---|---|---|
| 1 | 2 | 3 |
| Ссылочные документы | | |
| ГОСТ 13579-78 | Блоки стен подвала | |
| 1.090.1-1 | Сборные железобетонные конструкции неЖвидового применения для крупнопанельных общественных зданий и вспомогательных зданий промышленных предприятий с высотой этажа 3,0 и 3,3мм | |
| 1.090.1-1 вып. 5-1 | Панты перекрытий многопустотные и ребристые длиной 2980мм, армированные стержнями из стали класса А-Ш, длиной 5980мм и 7180мм, армированные предварительно напрягаемой арматурой из стали класса Ат-У | |
| 1.090.1-1 вып 1-1 | Панели наружных стен нулевого цикла однослойные | |
| 1.090.1-1 вып. 3-1 | Панели внутренних стен нулевого цикла | |
| 1.090.1-1 вып. 2-1 | Панели наружных стен однослойные | |
| 1.090.1-1 вып. 4-1 | Панели внутренних стен | |
| 1.090.1-1 вып. 7-1 | Узлы монтажные | |
| 1.090.1-1 вып. 8-1 | Изделия соединительные стальные | |
| 1.055.1-1 вып. 1 | Ступени бетонные и железобетонные | |
| | Перемычки железобетонные для зданий с кирпичными стенами | |
| 1.138-10 вып. 1 | Перемычки брусковые | |
| 1.138-10 вып. 2 | Перемычки плитные | |
| 2.290-4 вып. 1 | Охлаждаемые камеры | |
| 1.231.9-7 вып 1 | Панели перегородок гипсобетонные для общественных зданий | |
| 2.230-1 вып 10 | Крупнопанельные перегородки каркасно-панельных зданий | |
| 2.230-1 вып. 5 | Перегородки из мелкоштучных материалов, гипсобетонные | |

Привязан

Инв.№

| | | |
|---|---|---|
| Рук.маст | Леонов | |
| Н.контр | Тимофеев | |
| Гл.инж. | Шурмухина | |
| ГИП | Шурмухина | |
| ГАП | Смирнов | |
| Рук.гр.АР | Кошина | |
| ГАП | Смирнов | |

281-8-684-АС1

Комплексный приемный пункт на 25 рабочих мест

| Стадия | Лист | Листов |
|---|---|---|
| Р | 1 | 23 |

Общие данные /начало/

ЦНИИЭП торговых зданий и туристских комплексов

Типовой проект 281-8-6.84 Альбом I

Продолжение таблиц

| Обозначение | Наименование | Примечание |
|---|---|---|
| 1 | 2 | 3 |
| 2.260-1 вып. 3 | Детали покрытий общественных зданий | |
| 1.494-36 вып. 1 | Шахты дымоудаления производственных зданий промышленных предприятий | |
| ШИ-03-03 Альбом 71-84 | Рабочие чертежи металлических изделий | |
| 1.236-6 вып. 1 | Окна и балконные двери общественных зданий | |
| 1.136-10 | Двери деревянные внутренние для жилых и общественных зданий | |
| 1.136.5-19 | Двери деревянные входные наружные, тамбурные и служебные для жилых и общественных зданий | |
| 1.136-2 | Подоконные деревянные доски для жилых и общественных зданий | |
| 2.244-1 вып 1 | Детали полов общественных зданий | |
| 1.279.9-2 | Строительные штучные изделия для зданий торговли, общественного питания и бытового обслуживания | |
| 1.236.4-7 вып. 3 | Витрины и тамбуры из алюминиевых сплавов для общественных зданий | |
| | | |
| | | |
| | Прилагаемые документы | |
| 281-8-6.84-АС1, ч1 | Изделия железобетонные сборные | Альбом II |
| 281-8-6.84-АС1, ч2 | Изделия металлические | |
| 281-8-6.84-ВМ | Ведомость потребности в материалах | Альбом III |
| 281-8-6.84-СМ | Сметы | Альбом IV |

Ведомость спецификаций

Таблица 4

| Лист | Наименование | Примечание |
|---|---|---|
| 7 | Спецификация элементов плана | |
| 12 | Спецификация элементов гипсобетонных перегородок | |
| 12 | Спецификация перемычек | |
| 14 | Спецификация к схемам расположения элементов фундаментов | |
| 18 | Спецификация к схемам расположения элементов стен техподполья | |
| 19 | Спецификация к схемам расположения элементов панельных | |
| 20 | Спецификация к схемам расположения элементов парапета | |
| 16 | Спецификация к схемам расположения элементов перекрытия над техподпольем | |
| 17 | Спецификация к схемам расположения элементов покрытия | |
| 21 | Спецификация к схемам расположения лестниц | |
| 5 | Спецификация материалов на венткамеру | |
| 20 | Спецификация элементов крыши | |

Таблица 5

Расход стали кгс/м² полезной площади

| | Контрольный показатель | По утвержденному проекту | По рабочим чертежам |
|---|---|---|---|
| натуральной | | 10 67 | 13 4 |
| приведенной к стали 23 | | 17 12 | 20.3 |

Таблица 6

Толщина слоя утеплителя

| Плиты покрытия | Утеплитель | Толщина слоя утеплителя при t°C наружного воздуха | | |
|---|---|---|---|---|
| | | -20 | -30 | -40 |
| Из тяжёлого бетона многопустотные δ=22см; γ=2500кгс/м³ | Ячеистый бетон γ=400кгс/м³ λ=0,12ккал/м·ч·°С | 100 | 140 | 180 |

Таблица 7

Толщина наружных стен, мм

| Тип наружных ограждающих конструкций | Объемная масса кгс/м³ | Толщ. стен при t°C нар. воздуха | | |
|---|---|---|---|---|
| | | -20 | -30 | -40 |
| Стеновые панели из лёгких бетонов | 900 | 350 | 350 | 400 |
| Кирпичные стены | 1600 | 380 | 510 | 640 |

## Общие указания

Проект разработан для строительства в районах с обычными геологическими условиями 1Б подрайона II и III климатических районов с расчетной температурой наружного воздуха -20, -30 (основное решение), -40°С Зона влажности нормальная.

### Основные исходные данные

- Класс здания-II, степень огнестойкости-II;
- рельеф участка ровный, площадка строительства горизонтальная;
- грунты нескальные, однородные, непучинистые, грунтовые воды отсутствуют;
- расчётные параметры механических свойств грунтов: $\gamma = 1800$ кгс/м³, $\gamma' = 1700$ кгс/м³, $c = 0{,}11$ кгс/см², $\varphi = 20°$;
- при определении расчётного давления на грунт основания условно принимается $m_1 = 1{,}1$; $m_2 = 1$; $K_н = 1$;
- скоростной напор ветра 45кгс/м² (III район), (0,44 кПа);
- вес снегового покрова 100 кгс/м² (III район), (1,0 кПа);

Проект в полном объёме разработан для расчётной зимней наружной температуры -30°С.

Разработан вариант наружных панелей при температуре -40°С.

Согласовано

Инв. № подл. | Подпись и дата | Взам. инв. №

Привязан

Инв. №

| | | | |
|---|---|---|---|
| Рук. м. 7 | Леонов | | |
| Нормок | Тимофеев | | |
| Гл. инж. м | Шурмухина | | |
| ГИП | Шурмухина | | |
| ГАП | Смирнов | | |
| Рук. гр. АР | Мошина | | |
| ГАП | Смирнов | | |

281-8-6.84-АС1

Комплексный приёмный пункт на 25 рабочих мест

| Стадия | Лист | Листов |
|---|---|---|
| Р | 2 | |

Общие данные (продолжение)

ЦНИИЭП торгово-бытовых зданий и туристских комплексов

Ал. I

Гл. 281-8-6.84

Согласовано

Инв. № подл. | Подпись и дата | Взам. инв. №

## УКАЗАНИЯ ПО ПРОИЗВОДСТВУ РАБОТ

1 Строительство здания должно осуществляться в соответствии с проектами производства работ, учитывающими конкретные условия строительства как в летний, так и в зимний периоды года. При производстве работ следует руководствоваться требованиями соответствующих разделов строительных норм и правил.

2 При производстве монтажных работ по панелям перекрытий и стеновым панелям руководствоваться указаниями раздела пояснительной записки серии 1.090.1-1

3. Способы и методы производства кирпичной кладки в зимнее время и временного усиления конструкций для сохранения их прочности и устойчивости определяются проектами привязки и производства работ в зависимости от наружной температуры и применяемых материалов. Настоящим проектом предполагается вести кирпичную кладку с введением добавок поташа на растворе марки 50.

4. Рабочие чертежи, предназначенные к производству работ в зимних условиях, должны иметь указание привязывающей проект проектной организации о произведенной проверке конструкций и возможности их применения в зимних условиях района строительства

## УКАЗАНИЯ ПО АНТИКОРРОЗИОННОЙ ЗАЩИТЕ

Мероприятия по антикоррозионной защите выполняются при привязке проекта по СНиП II-28-73.

## УКАЗАНИЯ ПО ПРИВЯЗКЕ ПРОЕКТА

1. Типовой проект может быть применен в строительстве после выполнения проектных работ по его привязке к конкретному участку.

2. Рабочие чертежи фундаментов должны быть проверены и в необходимых случаях переработаны на основании фактических расчетных данных параметров механических свойств грунтов, определенных на основании гидрогеологических изысканий, а также учетом рельефа климатических и других условий строительной площадки.

3. Чертежи рекламы и её крепление разрабатываются специализированной организацией при привязке проекта с учетом существующей застройки, местонахождения объекта и технологических возможностей изготовления.

4. При строительстве здания в зимний период в зависимости от наружной температуры, срока возведения и других местных условий назначить способы выполнения фундаментов, кирпичной кладкой и при необходимости других конструкций здания. Дать рекомендации по временному креплению конструкций.

5. При применении проекта для строительства в районах с расчетной температурой наружного воздуха -30°и-40°С проект должен быть откорректирован в части толщин наружных стен /поз. 7/, утепления кровли /поз. 6/ и смежных с ними конструкций. Для расчетной температуры -40° заполнение световых проемов принимать с тройным остеклением согласно СНиП II-3.79 п.2.12

6. Проверить и при необходимости скорректировать принятую толщину стеновых панелей с учетом фактического объемного веса бетона панелей и экономически целесообразного для данного района сопротивления теплопередаче /$R_o$ эк/, руководствуясь СНиП II-3-79 п.п. 2.1 и 2.14

7. Произвести корректировку рабочих чертежей в соответствии с имеющими место после выпуска проекта в действие изменениями норм и правил конструкции оборудования и т.п.

Схема генплана

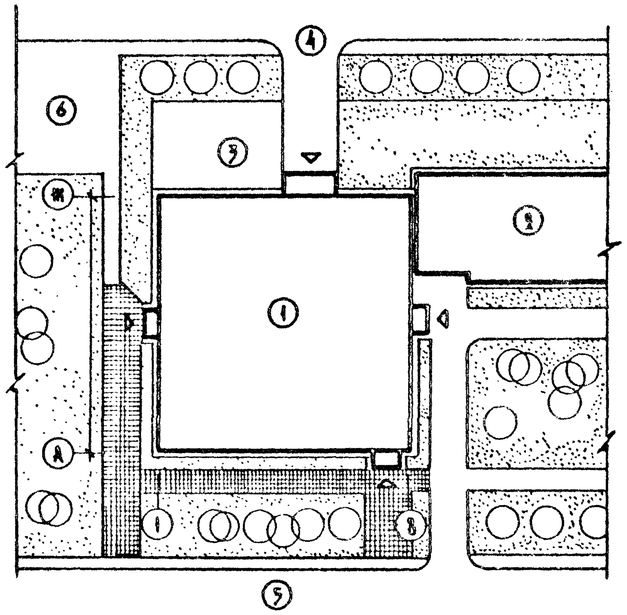


Экспликация

1. Здание комплексного приемного пункта на 25 рабочих мест.
2. Жилой дом
3. Хоздвор
4. Внутриквартальный проезд
5. Городская улица
6. Стоянка легковых автомобилей

привязан

Инв. №

| | | |
|---|---|---|
| Рук. м7 | Левков | |
| Нормоконтр. | Тимофеев | |
| Гл. инж. м. | Мурмухина | |
| ГИП | Мурмухина | |
| ГАП | Смирнов | |
| Рук. гр. арх. | Ромина | |
| ГАП | Смирнов | |

281-8-6.84-АС1

Комплексный приемный пункт на 25 рабочих мест

| Стадия | Лист | Листов |
|---|---|---|
| Р | 3 | |

Общие данные /продолжение/

ЦНИИЭП Торгово-бытовых зданий и туристских комплексов

| Пом. | Наименование | Площадь м² | Пол по серии 2.244-1, вып.4 Деталь | Высота пола, мм | Покрытие | Потолок | Стены и перегородки | Панель h=1.6 м |
|---|---|---|---|---|---|---|---|---|
| | Техподполье | | | | | | | |
| 1 | Венткамера | 26.2 | 245 | 100 | Бетон М200 | Известковая побелка | Известков. побелка | — |
| 2 | Тепловой пункт | 12.8 | 245 | 100 | то же | то же | то же | — |
| 3 | Водокамерный узел | 16.7 | 245 | 100 | " | " | " | |
| 4 | Коридоры | 291.0 | 245 | 100 | " | " | " | — |
| | 1 этаж | | | | | | | |
| 5 | Зал приема и выдачи заказов | 55.1/46.2 | 174/299 | 100 | Мозаичные плиты | Высокачественная клеевая покраска | Высокачественная клеевая покраска | — |
| 6 | Мужской зал парикмахерской | 8.9/8.0 | 158/225 | 100 | Линолеум | Клеевая покраска | Масляная покраска | — |
| 7 | Женский зал парикмахерской | 17.9/24.9 | 158/230 | 100 | то же | то же | то же | — |
| 8 | Подсобное помещение | 16.9 | 158/230 | 100 | " | " | Клеевая покраска | Глазурован. плитка |
| 9 | Венткамера | 21.9 | 245 | 100 | Бетон М200 | Известковая побелка | Известковая побелка | — |
| 10 | Кладовая трикотажных изделий | 8.1 | 230 | 100 | Линолеум | Клеевая покраска | Клеевая покраска | Масляная покраска |
| 11 | Кабина для примерки | 4.26 | 239 | 100 | Мозаичные плиты | то же | то же | то же |
| 12 | Цех ремонта и обновления швейных изделий | 17.9/24.9 | 158/230 | 100 | Линолеум | " | | " |
| 13 | Кладовая швейных изделий | 11.5 | 230 | 100 | то же | " | " | " |
| 14 | Кладовая приемного пункта химчистки и крашения одежды | 51.8 | 230 | 100 | " | " | " | " |
| 15 | Кладовая пункта проката | 50.8 | 230 | 100 | " | " | " | " |
| 16 | Мастерская ремонта металлоизделий и бытовой техники | 16.8 | 158 | 100 | " | " | " | " |
| 17 | Салон срочного ремонта и приема заказов на изготовление обуви | 52.09 | 174 | 100 | Мозаичные плиты | " | " | " |
| 18 | Кладовая обуви | 14.1 | 158 | 100 | Линолеум | " | | |
| 19 | Электрощитовая | 12.4 | 184 | 100 | Бетон М200 | Известковая побелка | Известковая побелка | — |
| 20 | Разгрузочная площадка | 12.8 | 175 | 100 | Керамическ. плитки | Клеевая окраска | Клеевая окраска | |
| 21 | Кладовая уборочного инвентаря | 3.7 | 250 | 100 | то же | Известков. побелка | Известков. побелка | Глазурован. плитка |

| Пом. | Наименование | Площадь м² | Пол по серии 2.244-1, вып.4 Деталь | Высота пола, мм | Покрытие | Потолок | Стены и перегородки | Панель h=1.6 |
|---|---|---|---|---|---|---|---|---|
| 22 | Женская уборная | 2.78/2.78 | 180/250 | 98 | Керамическая плитка | Известковая побелка | Известковая побелка | Глазурованная плитка |
| 23 | Кабина личной гигиены | 6.3 | 180 | 98 | то же | то же | то же | то же |
| 24 | Мужская уборная | 2.4 | 250 | 98 | " | " | " | " |
| 25 | Мужской гардероб с | 12.2 | 158 | 100 | Линолеум | Клеевая окраска | Клеевая окраска | Масляная покраска |
| | Душевой | 1.8 | 180 | 98 | Керамическ. плитки | Известков. побелка | Известковая побелка | Глазурованная плитка |
| 26 | Женский гардероб с | 20.6 | 158 | 100 | Линолеум | Клеевая окраска | Клеевая окраска | Масляная покраска |
| | Душевой | 1.8 | 180 | 98 | Керамическ. плитки | Известковая побелка | Известковая побелка | Глазурован. плитка |
| 27 | Комната персонала | 12.0 | 158 | 100 | Линолеум | Клеевая окраска | Клеевая окраска | Масляная покраска |
| 28 | Кабинет директора | 9.7 | 158 | 100 | то же | то же | то же | то же |
| 29 | Контора | 7.3 | 158 | 100 | " | " | " | " |
| 30 | Помещение выездных мастеров | 15.9 | 158 | 100 | " | " | " | " |
| 31 | Кладовая чистого белья | 36.6/32.7 | 158/230 | 100 | " | " | " | " |
| 32 | Комната персонала с | 7.8 | 230 | 100 | " | " | " | " |
| | гардеробом и душевой | 2.6 | 250 | 98 | Керамическ. плитки | Известков. побелка | Известков. побелка | Глазурован. плитка |
| 33 | Уборная | 2.4 | 250 | 98 | то же | то же | то же | то же |
| 34 | Помещение сортировки и хранения грязного белья | 17.9/83.4 | 158/230 | 100 | Линолеум | Клеевая окраска | Клеевая окраска | Масляная покраска |
| 35 | Ожидальная приема грязного белья | 6.9/7.8 | 174/239 | 100 | Мозаичные плиты | то же | то же | |
| 36 | Ожидальная выдачи чистого белья | 14.8 | 174 | 100 | то же | " | " | |
| 37 | Коридор | 55.4 | 240 | 100 | Керамическ. плитки | " | " | |
| 38 | Тамбур главного входа | 2.7 | 174 | 100 | Мозаичные плиты | " | " | |
| 39 | Тамбур прачечной | 2.7 | 174 | 100 | то же | " | " | |
| 40 | Тамбур | 3.4 | 175 | 100 | Керамическ. плитки | " | " | |
| 41 | Тамбур | 3.2 | 175 | 100 | то же | " | " | |
| 42 | Вестибюль | 11.8 | 240 | 100 | " | " | " | |
| 43 | Коридор | 27.1 | 175 | 100 | " | " | " | |

В числителе указана площадь пола по перекрытию, в знаменателе - по грунту.

Т.п 281-8-6.84

Согласовано:

| Подп. | Подп. и дата | Взам. инв. № |
|---|---|---|

Привязан

Инв. №

| | | |
|---|---|---|
| Рук. мас. | Леонов | |
| Н. контр. | Тимофеев | |
| Гл. ин. м. | Шурмухина | |
| ГИП | Шурмухина | |
| ГАП | Смирнов | |
| Рук. гр. ар. | Пошина | |
| ГАП | Смирнов | |

281-8-6.84-АС1

Комплексный приемный пункт на 25 рабочих мест

| Стадия | Лист | Листов |
|---|---|---|
| Р | 4 | |

Общие данные /окончание/

ЦНИИЭП торгово-бытовых зданий и туристских комплексов

Ал. 1

Т.п 281-8-6.84

## ПЛАН ТЕХПОДПОЛЬЯ

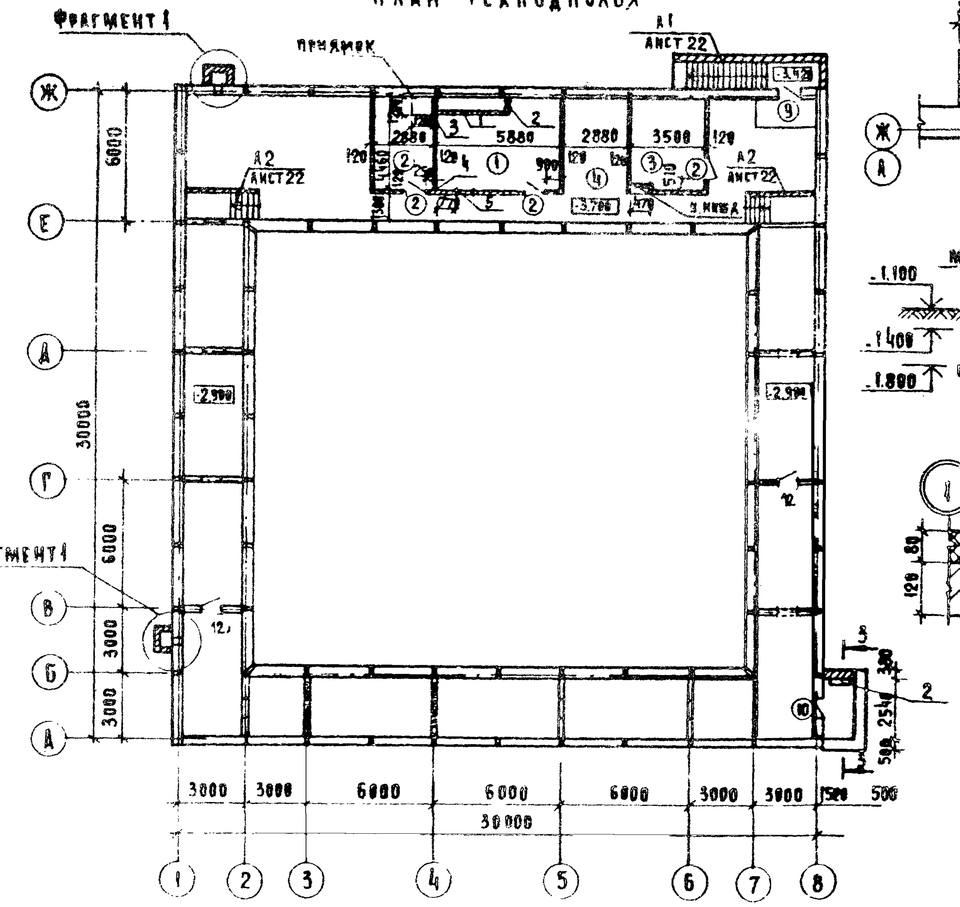


## ПЛАН ВЕНТКАМЕРЫ

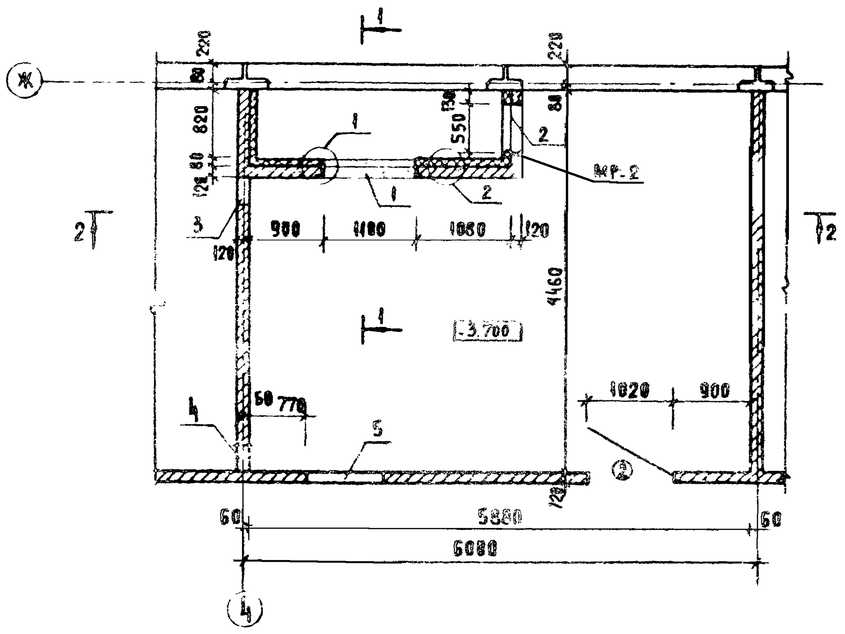


## Фрагмент 1

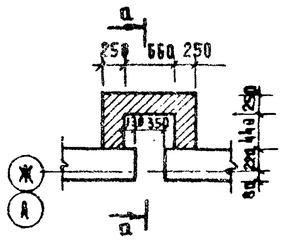


## 1-1

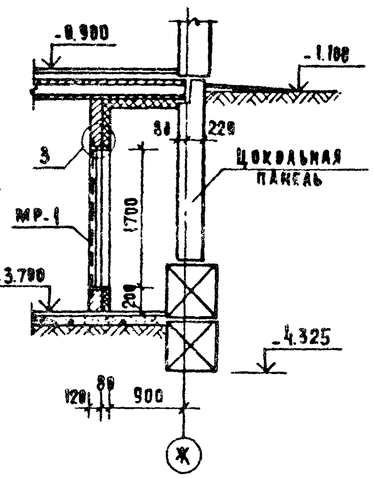


## С-С

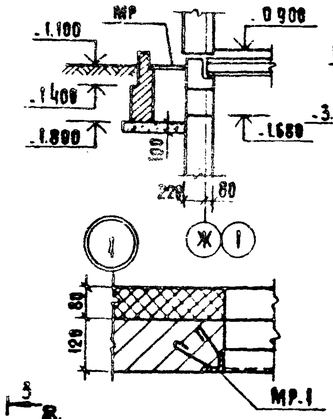


## 2-2

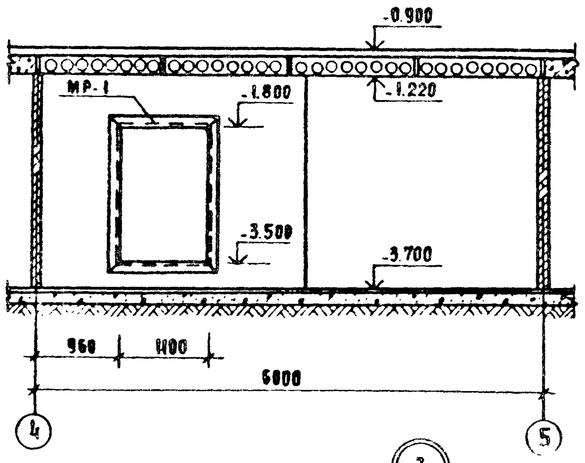


## 3-3

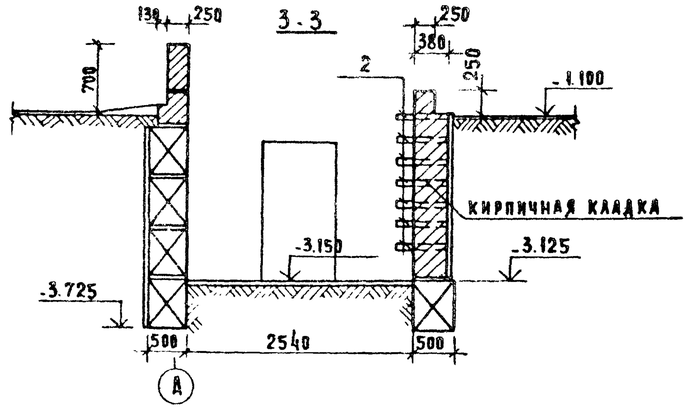


## Спецификация материалов на венткамеру

| Марка поз. | Обозначение | | Кол | Масса ед. кг | Приме-чание |
|---|---|---|---|---|---|
| | | Сборочные единицы и детали | | | |
| МР-1 | 281-8-6.84 АС1 И2-04 00 | МР-1 | 1 | 23.6 | |
| МР-2 | -01 | МР-2 | 1 | 16.4 | |
| АН-1 | 281-8-6.84 АС1 И2-03 00 | АН-1 | 15 | 0,31 | |
| | | Отдельные стержни | | | |
| 1 | ГОСТ 5781-82 | ф 16 AI п.м | 4.0 | 1.58 | |
| 2 | | ф 20 AI, в=700 | 7 | 1.7 | |
| | | Материалы | | | |
| | ГОСТ 5336-80 | Сетка штукатур. №20 - м² | 12.0 | | |
| | ГОСТ 8486-66** | Деревянная рейка м³ | 0.005 | | |
| | ГОСТ 10140-80 | Минер ватные плиты, м³ | 0.96 | | |

1. Стены внутри камеры изолируются жесткими минерал. ватными плитами толщиной 40 мм $\gamma$=300 кг/м³ по деревянному каркасу на гвоздях и битумной мастике с последующей штукатуркой по сетке
2. Кирпичная кладка из кирпича М75 на растворе М50
3. Рамки МР установить одновременно с кладкой кирпичных стен, огрунтовать за 2 раза и покрасить эмалью в черный цвет (ПХВ-25 черная ГОСТ 6993-79)
4. Деревянный каркас из брусков подвергнуть пропитке антипиренами, антисептировать.
5. После установки оборудования зазоры проемов заделать бетоном на мелком щебне.
6. Крепление утеплителя производить в соответствии с указаниями серии 2.290-4 вып.1
7. Экспликацию отверстий см. лист 7

## 2

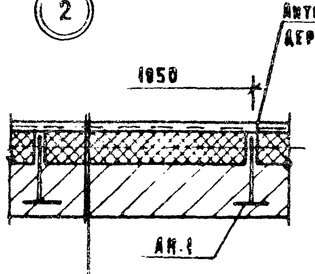


Штукатурка по сетке 20
Жесткие минераловатные плиты 80
Кирпичная кладка 120

## 3

Согласовано

| | | |
|---|---|---|
| ГА. инж. ОВ | Лукьянова | |
| ГА. инж. ВК | Журавлева | |
| ГА. инж. ЭО | Домрская | |

Инв. № подл. | Подпись и дата | Взам. инв. №

Привязан

Инв. №

| | | |
|---|---|---|
| Рук. маст | Леонов | |
| Нормок | Тимофеев | |
| ГА инж. ов | Шурмухина | |
| ГИП | Шурмухина | |
| ГАП | Смирнов | |
| Рук. гр. АиК | Ношина | |
| Ст. инж. | Теплова | |
| Рук. гр. инж. | Бабушкина | |

281-8-6.84-АС1

Комплексный приемный пункт на 25 рабочих мест

| Стадия | Лист | Листов |
|---|---|---|
| Р | 5 | |

План техподполья
План венткамеры на отм. -3.700

ЦНИИЭП торгово-бытовых зданий и туристских комплексов

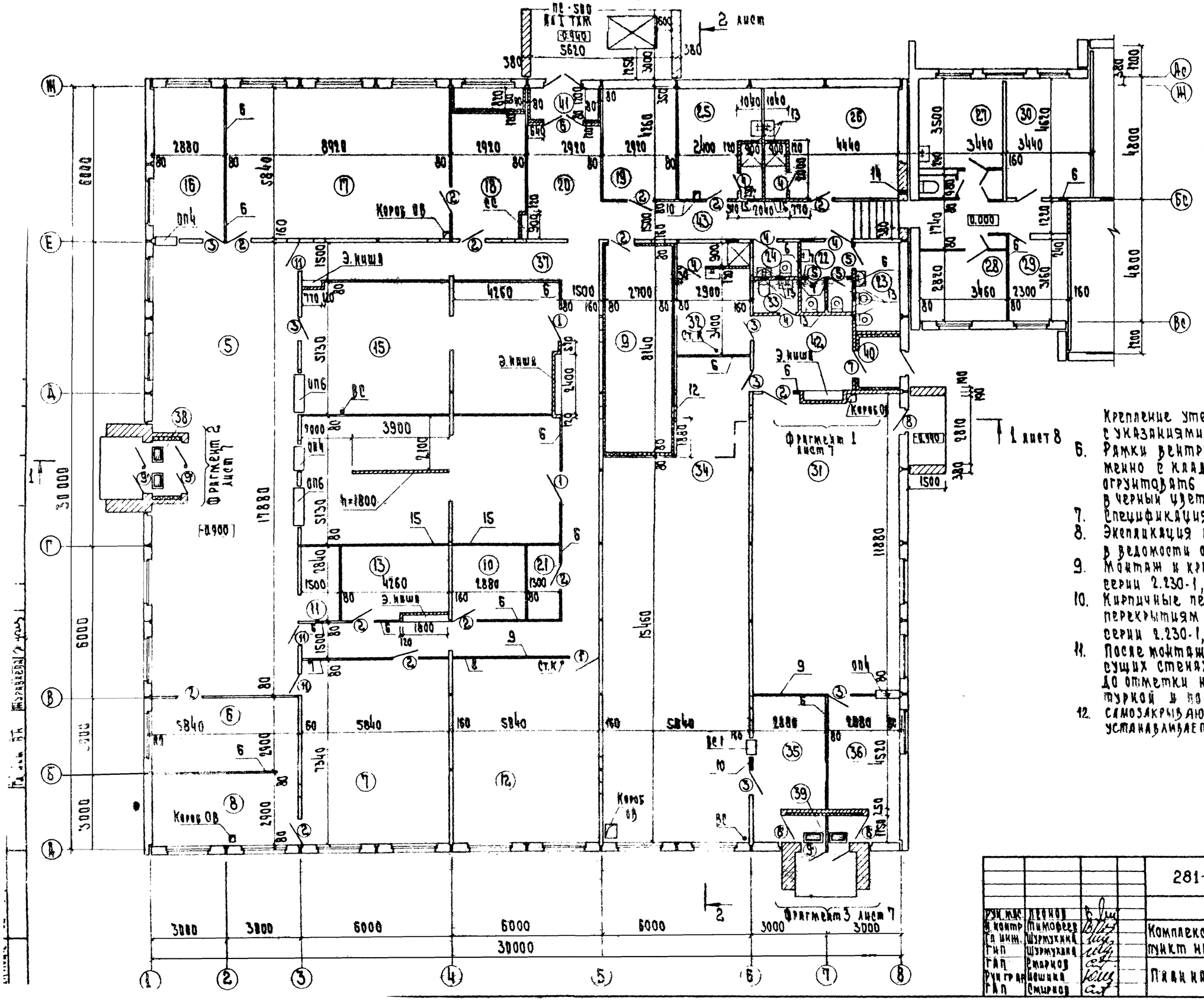


1. За условную отметку 0.000 принята отметка чистого пола жилого дома.
2. Отметка пола в уборных, тамбурах, душевых на 0.020 м ниже отметки чистого пола.
3. Кирпичные участки наружных стен выполнять из пустотелого кирпича / ГОСТ 530-80 / марки 75 на растворе М50. Кирпичные перегородки выполнять из кирпича М75 на растворе М25.
4. Устройство чистых полов производить после установки перегородок и прокладки в полу всех инженерных коммуникаций.
5. Тамбуры с внутренней стороны утеплить жесткими минераловатными плитами / $\gamma$ = 400 кгс/м³ / $\delta$ = 50 мм / по деревянному каркасу. Крепление утеплителя вести в соответствии с указаниями серии 2.290-4, вып. 1.
6. Рамки вентрешеток устанавливать одновременно с кладкой кирпичных перегородок, огрунтовать за два раза и окрасить эмалью в черный цвет.
7. Спецификация элементов плана на листе 6.
8. Экспликация помещений и их площади даны в ведомости отделки помещений на листе 3.
9. Монтаж и крепление сборных перегородок по серии 2.230-1, вып. 10.
10. Кирпичные перегородки крепить к стенам и перекрытиям в соответствии с указаниями серии 2.230-1, вып. 5.
11. После монтажа окон приема и люков в несущих стенах, проемы заложить кирпичем до отметки низа окон, с последующей штукатуркой и покраской.
12. Самозакрывающаяся дверь ДС 15-9 ГТ, устанавливается по месту.

Привязан

Инв. №

| | | | |
|---|---|---|---|
| | | | 281-8-6.84-АС1 |
| Рук. мастерской | Леонов | | |
| Гл. инж. проекта | Тимофеев | | Комплексный приемный пункт на 25 рабочих мест |
| Гл. инж. | Шурмухин | | Стадия: Р; Лист: 6; Листов: |
| ГИП | Шурмухин | | План на отм. -0.900 |
| ГАП | Смирнов | | ЦНИИЭП торговых зданий и туристских комплексов |
| Руководитель группы | Нешина | | |
| ГАП | Смирнов | | |

Ал I

Т.п. 281-8-6.84

## ФРАГМЕНТ 1

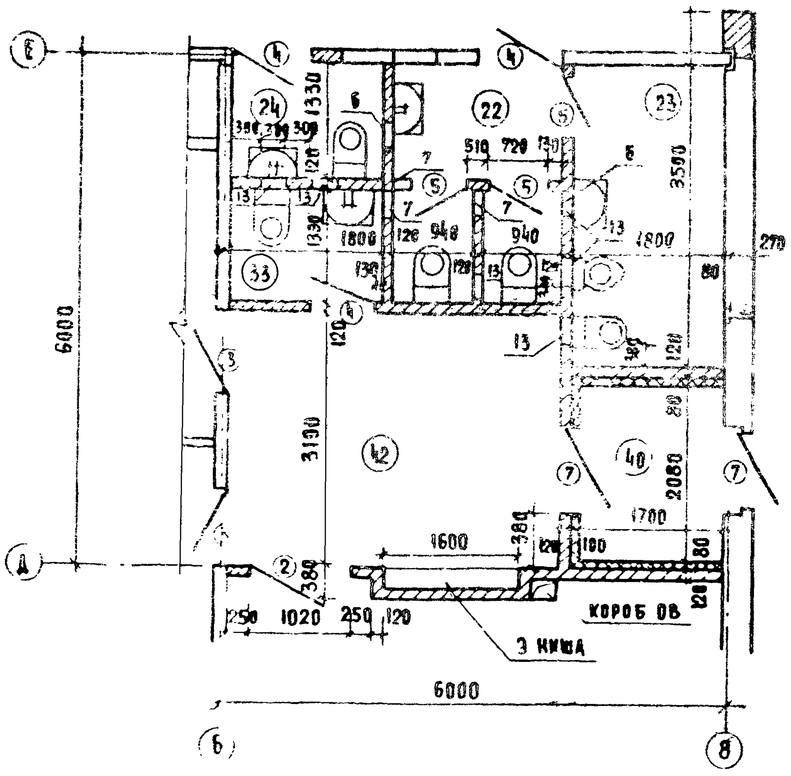


## ФРАГМЕНТ 2

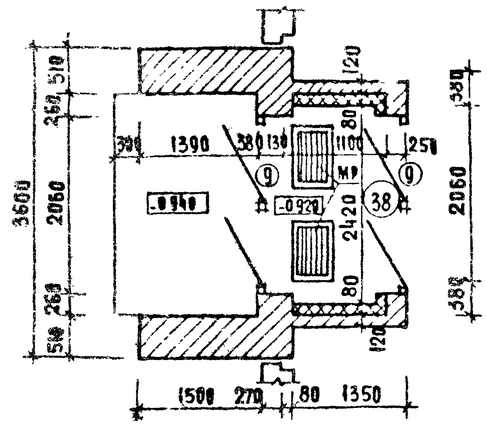


## ФРАГМЕНТ 3

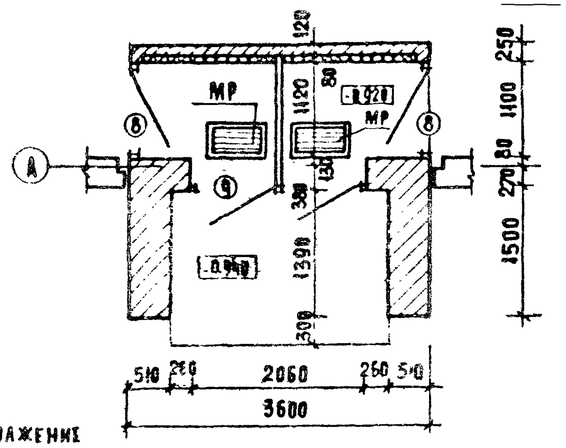


## ЭКСПЛИКАЦИЯ ОТВЕРСТИЙ

| ТИП ОТВ | РАЗМЕРЫ, мм В | РАЗМЕРЫ, мм Н | ОТМ. НИЗА | НАЗНАЧЕНИЕ |
|---|---|---|---|---|
| 1 | 2 | 3 | 4 | 5 |
| 1 | 1100 | 1700 | -3.50 | ВЕНТИЛЯЦИЯ |
| 2 | 550 | 1300 | -3.20 | ТО ЖЕ |
| 3 | 300 | 300 | -1.50 | " |
| 4 | 300 | 200 | -1.40 | " |
| 5 | 900 | 500 | -1.70 | " |
| 6 | 250 | 250 | 1.75 | " |
| 7 | 200 | 300 | 1.70 | " |

ПРОДОЛЖЕНИЕ

| 1 | 2 | 3 | 4 | 5 |
|---|---|---|---|---|
| 8 | 500 | 400 | 1.60 | ВЕНТИЛЯЦИЯ |
| 9 | 300 | 250 | 1.75 | ТО ЖЕ |
| 10 | 300 | 300 | 1.70 | " |
| 11 | 200 | 350 | 1.65 | " |
| 12 | 400 | 400 | 1.60 | " |
| 13 | 300 | 300 | 0.900 | КАНАЛИЗАЦИЯ |
| 14 | 150 | 150 | 1.900 | |
| 15 | 150 | 150 | 1.900 | ДЫМОУДАЛЕНИЕ |
| 16 | 300 | 300 | 1.55 | ВЕНТИЛЯЦИЯ |

## ВЕДОМОСТЬ ДВЕРНЫХ ПРОЕМОВ

| МАРКА ПОЗ | РАЗМЕР ПРОЕМА В КЛАДКЕ, мм |
|---|---|
| 2 | 1020 × 2100 |
| 4 | 820 × 2100 |
| 5 | 720 × 2100 |
| 6 | 1520 × 2100 |
| 7 | 1020 × 2100 |
| 8 | 1100 × 2700 |
| 9 | 2060 × 2700 |

## СПЕЦИФИКАЦИЯ ЭЛЕМЕНТОВ ПЛАНА

| МАРКА ПОЗ. | ОБОЗНАЧЕНИЕ | НАИМЕНОВАНИЕ | КОЛ. | МАССА ЕД., КГ |
|---|---|---|---|---|
| 1 | СЕРИЯ 1.136-10 | АО 24-12 | 1 | |
| 1 | СЕРИЯ 1.136-10 | АГ 21-12 | 2 | |
| 2 | | АГ 21-10 | 9 | |
| 2 | | АГ 21-10 А | 8 | |
| 3 | | АГ 21-9 | 1 | |
| 3 | | АГ 21-9 А | 1 | |
| 4 | | АГ 21-8 | 1 | |
| 4 | | АГ 21-8 А | 4 | |
| 5 | | АГ 21-7 | 2 | |
| 5 | | АГ 21-7 А | 1 | |
| 6 | СЕРИЯ 1.136.5-19 | АН 21-15 АЩ Р2 | 1 | |
| 7 | | АН 21-10 ЩР1 | 1 | |
| 8 | | АА 13-10 | 1 | |
| 9 | | АС 19-9 ГУ | 1 | |
| 10 | | АС 16-9 ГУ | 1 | |
| 11 | СЕРИЯ 1.136-10 | АО 21-9 А | 3 | |
| | | РАЗНЫЕ ИЗДЕЛИЯ | | |
| СС | СЕРИЯ 1.279.9-2 | ШКАФ СЛАБОТОЧНЫХ УСТРОЙСТВ СУЗ | 1 | |
| ОП-4 | | ОКНО ПРИЕМА И ВЫДАЧИ ОП-1 | 3 | |
| ОП.6 | | ОКНО ПРИЕМА И ВЫДАЧИ ОП.6 | 2 | |
| АС1 | | ЛЮК ДЛЯ СДАЧИ БЕЛЬЯ АС-1 | 1 | |
| 12 | СЕРИЯ 1.136.5-19 | АС 16-9 ГУ | 2 | |
| | | МЕТАЛЛИЧЕСКИЕ ИЗДЕЛИЯ | | |
| 8' | СЕРИЯ 1.236.4-7 ВЫП 2 | ТАД /Т/ 27-10 ПИ | 1 | |
| 8' | СЕРИЯ 1.236.4-7 ВЫП.2 | ТАД /Т/ 27-10 ПИА | 1 | |
| 9' | СЕРИЯ 1.236.4-7 ВЫП.2 | ТАД /Т/ 27-20 ПИ | 3 | |
| МР | ИИ-03-03 АЛЬБОМ 71-64 | РЕШЕТКА ДЛЯ ВЫТИРАНИЯ НОГ | 4 | |
| | | | | |

СОГЛАСОВАНО

ИНВ. № ПОДЛ. | ПОДПИСЬ И ДАТА | ВЗАМ. ИНВ. №

ПРИВЯЗАН

ИНВ. №:

| | | |
|---|---|---|
| Рук. М. | ЛЕОНОВ | |
| НОРМОК. | ТИМОФЕЕВ | |
| ГД. ИНЖ. М | ШУРМУХИНА | |
| ГИП | ШУРМУХИНА | |
| ГАП | СМИРНОВ | |
| Рук. гр. АРХ | НОШИНА | |
| ГАП | СМИРНОВ | |

281-8-684-АС1

КОМПЛЕКСНЫЙ ПРИЕМНЫЙ ПУНКТ НА 25 РАБОЧИХ МЕСТ

| СТАДИЯ | ЛИСТ | ЛИСТОВ |
|---|---|---|
| Р | 7 | |

ФРАГМ ПЛАНА

ЦНИИЭП ТОРГОВО-БЫТОВЫХ ЗДАНИЙ И КОМПЛЕКСОВ

1-1

| | |
|---|---|
| СЛОЙ ГРАВИЯ | -10 |
| 4 СЛОЯ | -20 |
| ЦЕМЕНТНО-ПЕСЧАННАЯ СТЯЖКА ИЗ РАСТВОРА М 50 | -15 |
| ПЛИТЫ ИЗ ЯЧЕИСТОГО БЕТОНА $\gamma$=400 кгс/м³ /ГОСТ 5742-76/ | -140 |
| ПАРОИЗОЛЯЦИЯ-1 СЛОЙ РУБЕРОИДА | - 5 |
| ЖЕЛЕЗОБЕТОННАЯ ПЛИТА | -220 |

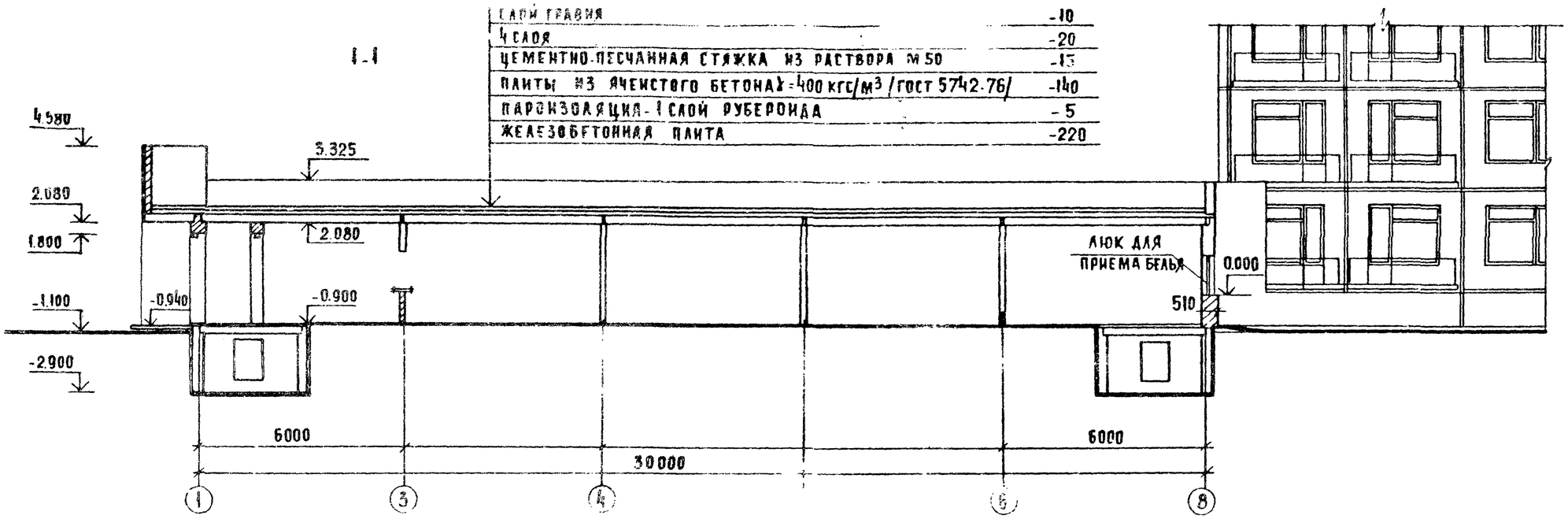


2-2

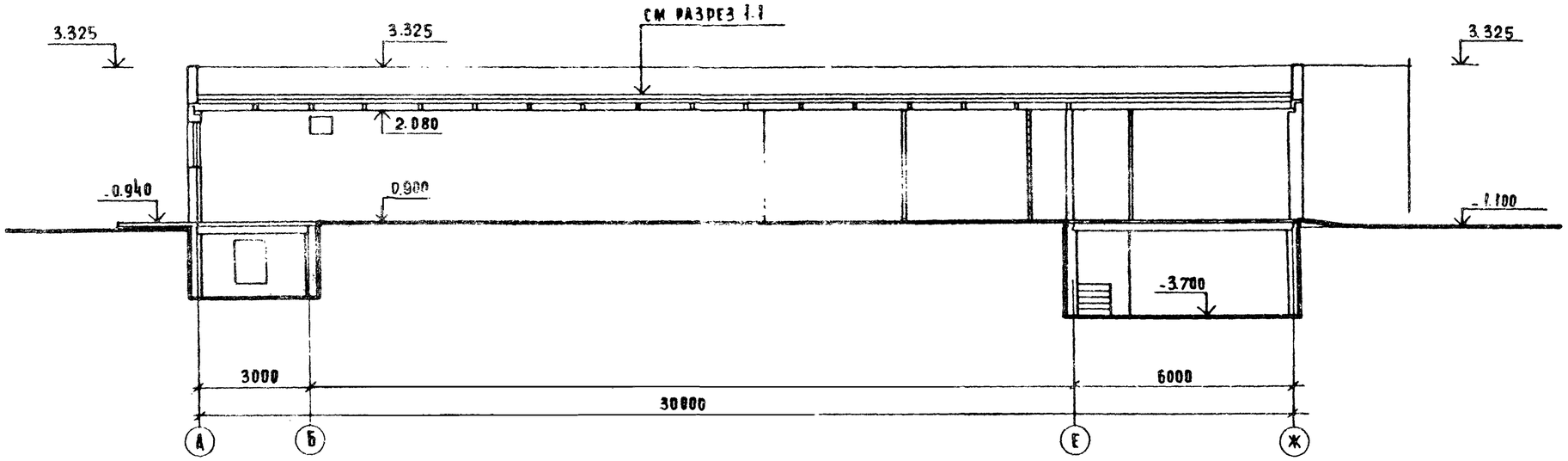


| | | | | |
|---|---|---|---|---|
| | | | 281-8-684-АС1 | |
| Рук. м.7 | Аеднов | | | |
| Нормкон | Тимофеев | | Комплексный приемный пункт на 25 рабочих мест | Стадия: Р; Лист: 8; Листов: |
| Гл инж м. | Шурмухина | | | |
| ГИП | Шурмухина | | Разрезы 1-1, 2-2 | ЦНИИЭП торговых бытовых зданий и туристских комплексов |
| ГАП | Смирнов | | | |
| Рук гр Арх | Ноцина | | | |
| ГАП | Смирнов | | | |

Привязан

Инв №

Инв № подл. | Подпись и дата | Взам инв №

п. 281-3-6 84

## Фасад Ж-А

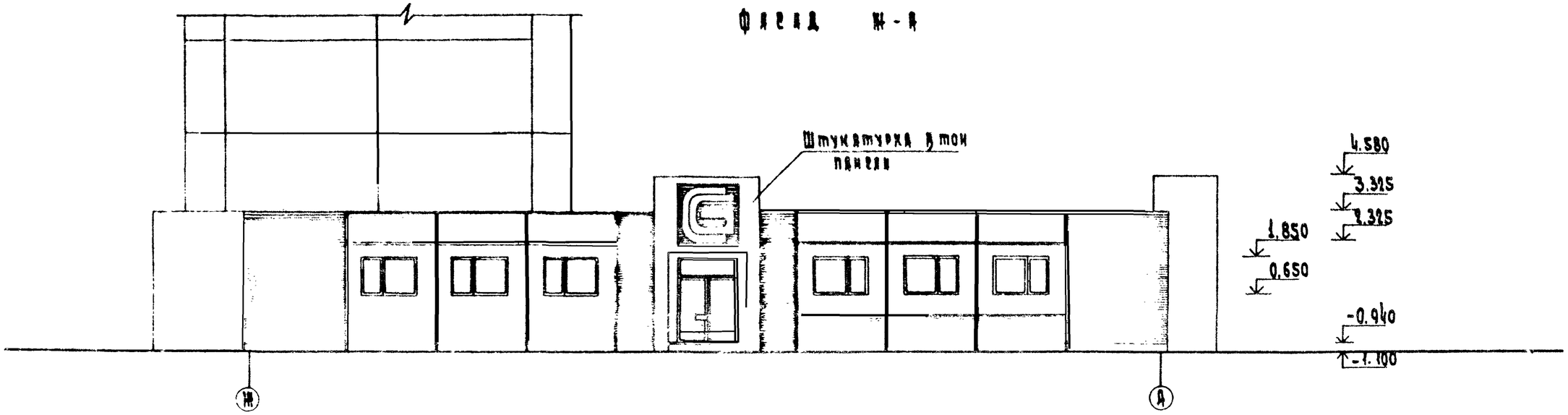


## Фасад 1-8

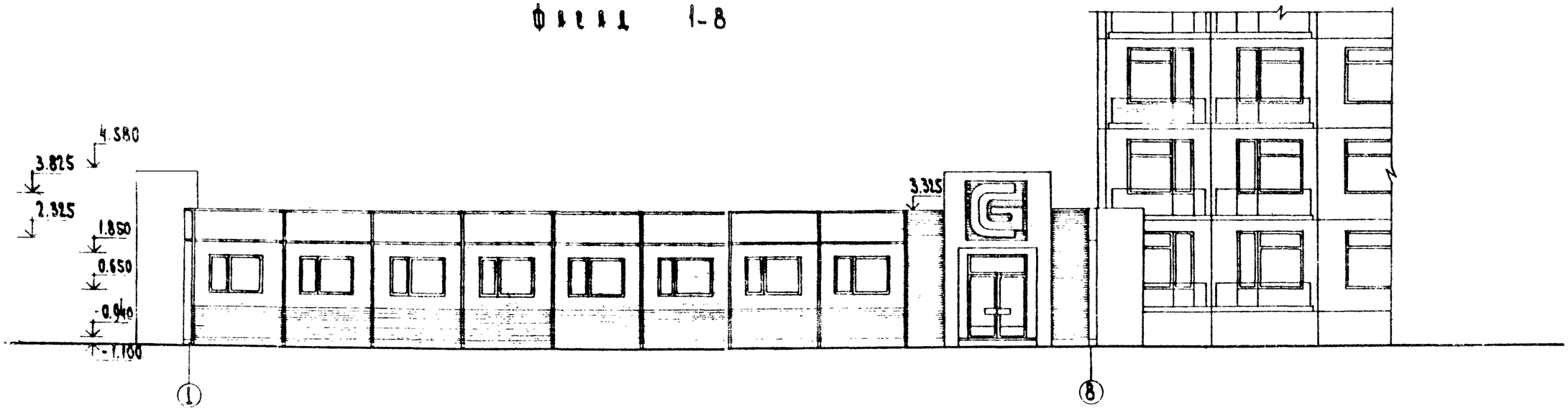


1. Чертежи рекламы разрабатываются при привязке проекта специализированной организацией. Реклама выполняется объемной из светопрозрачного материала. Подсвет изчутри
2. Отделку фасадов смотреть на листе 10.

| | | | | | | | |
|---|---|---|---|---|---|---|---|
| Привязан | | | | 281-8-684-АС1 | | | |
| | | | | Комплексный приемный пункт на 25 рабочих мест | Стадия | Лист | Листов |
| | | | | | Р | 9 | |
| Инв. № | | | | Фасады Ж-А, 1-8 | ЦНИИЭП | | торгово-бытовых зданий туристо-комплексов |

| | | |
|---|---|---|
| Рук. мас. | Леонов | |
| Н. конт. | Тимофеев | |
| Гл. инж. | Шурмухина | |
| ГИП | Шурмухина | |
| ГАП | Смирнов | |
| Рук. гр. ар. | Дошина | |
| ГАП | Смирнов | |

## ФАСАД А-Ж

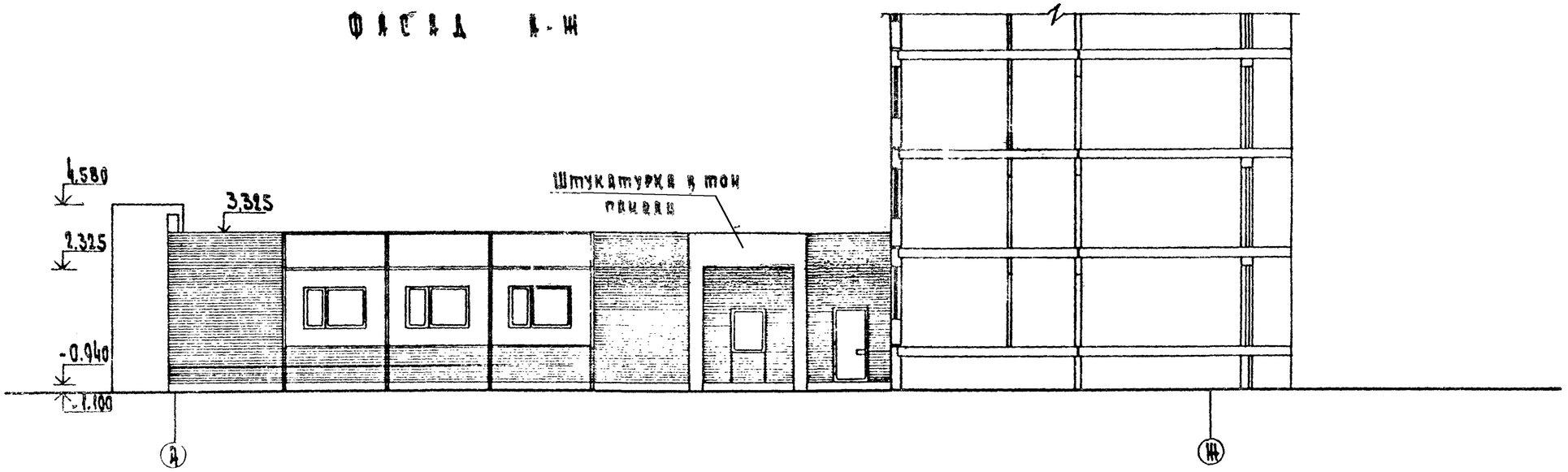


## ФАСАД 8-1

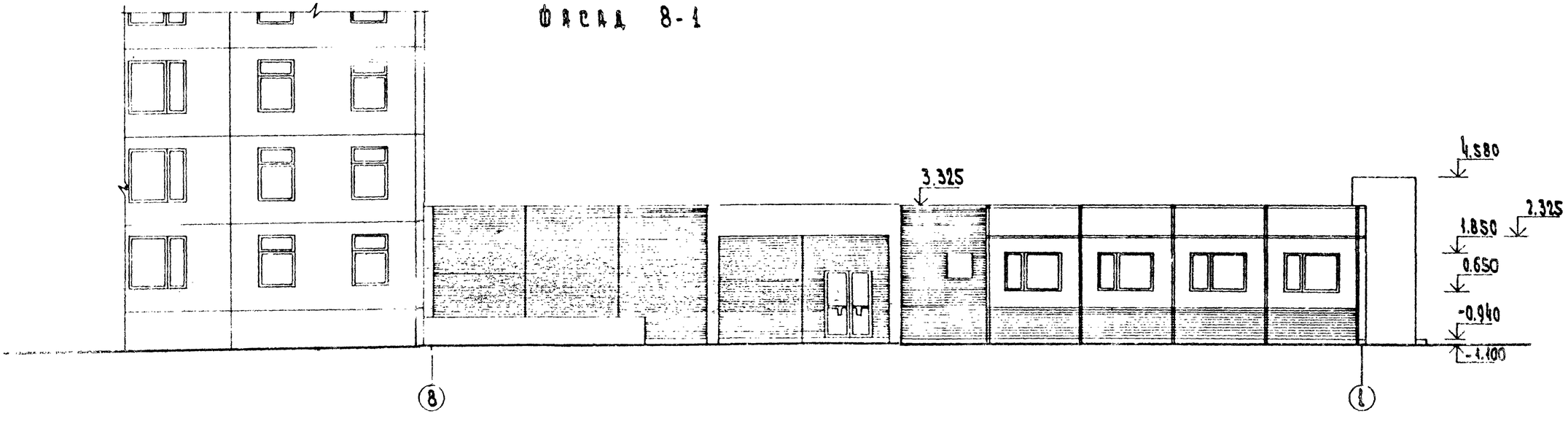


В отделке стеновых наружных панелей применяются цветные горячие эмали 2х контрастных тонов одного цвета. Цвет и рисунок определяются при привязке.
Заштрихованные поверхности - темный тон.
Незаштрихованные поверхности - светлый тон
Цоколь - темный кабанчик в цвет панелей

| | | | | |
|---|---|---|---|---|
| Привязан | Рук. мас. | Леонов | | 281-8-6.84-АС1 |
| | Н. контр. | Тимофеев | | |
| | Гл. инж. м. | Шурмухина | | Комплексный приемный пункт на 25 рабочих мест |
| | ГИП | Шурмухина | | Стадия: Р; Лист: Ю; Листов: |
| | ГАП | Смирнов | | |
| Инв. N | Рук. гр. ар. | Пошина | | Фасады А-Ж, 8-1 |
| | ГАП | Смирнов | | ЦНИИЭП торгово-бытовых зданий и туристских комплексов |

Ал I

Тп 281-8-684

## Развертка стены зала по оси 1

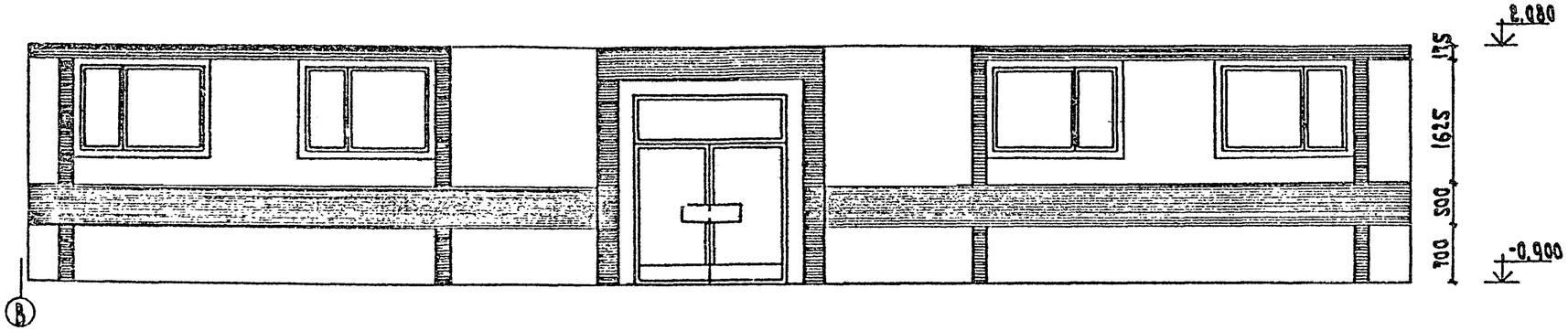


## Развертка стены зала по оси 3

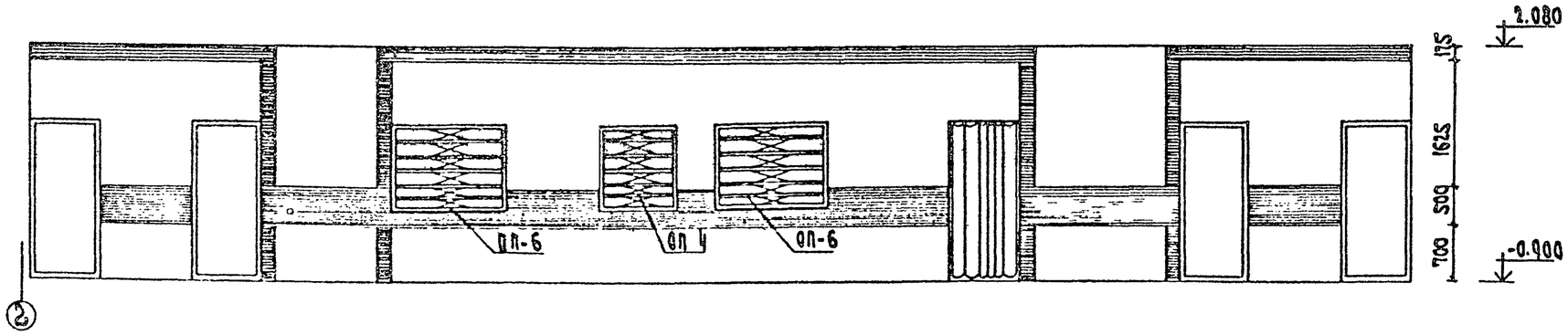


## Развертка стены зала по оси Е

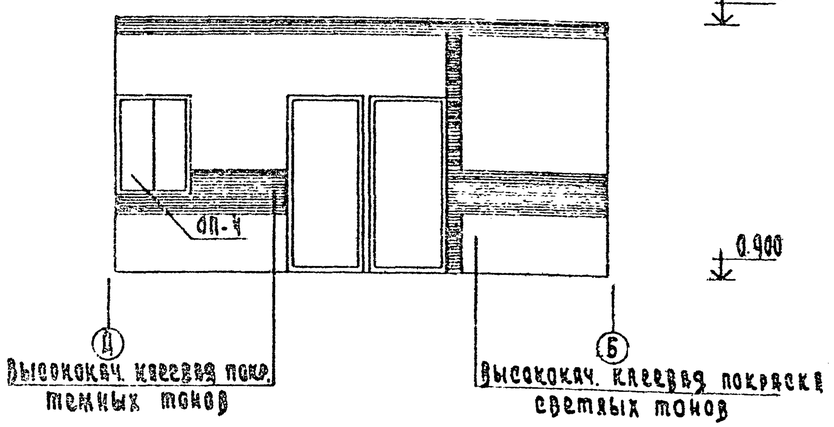


## Развертка стены зала по оси В

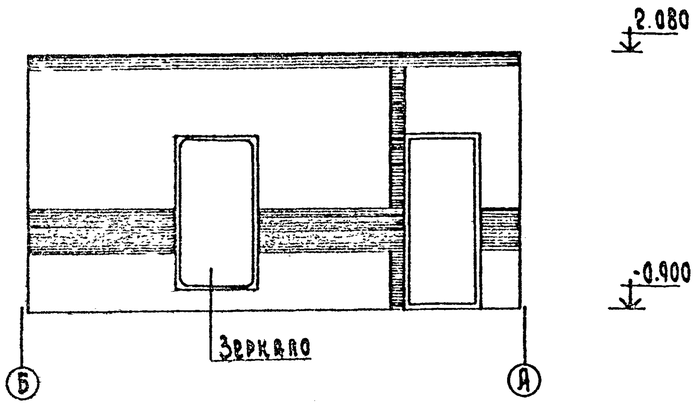


Стены зала приема и выдачи заказов окрашиваются высококачественной клеевой покраской светлых тонов с нанесением рисунка по данному чертежу более темным тоном

| | | | | |
|---|---|---|---|---|
| Рук. мас | Леонов | | 281-8-684-АС1 | |
| Н. конт | Тимофеев | | | |
| Гл. ин. м | Шурмухина | | Комплексный приемный пункт на 25 рабочих мест | Стадия: Р; Лист: 11; Листов: |
| ГИП | Шурмухина | | | |
| ГАП | Смирнов | | Развертки стен | ЦНИИЭП торгово-бытовых зданий и туристских комплексов |
| Рук. гр. др | Кошина | | | |
| ГАП | Смирнов | | | |

Привязан

Инв. N

Согласовано

Инв. N подл. | Подп. и дата | Взам. инв.

III п - 281 - 0 - 6.84

## План техподполья

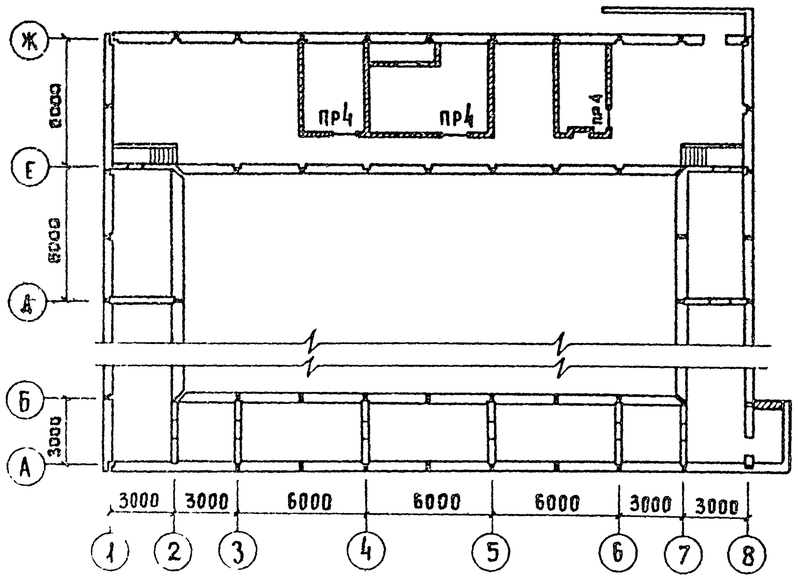


## План на отм -0.900

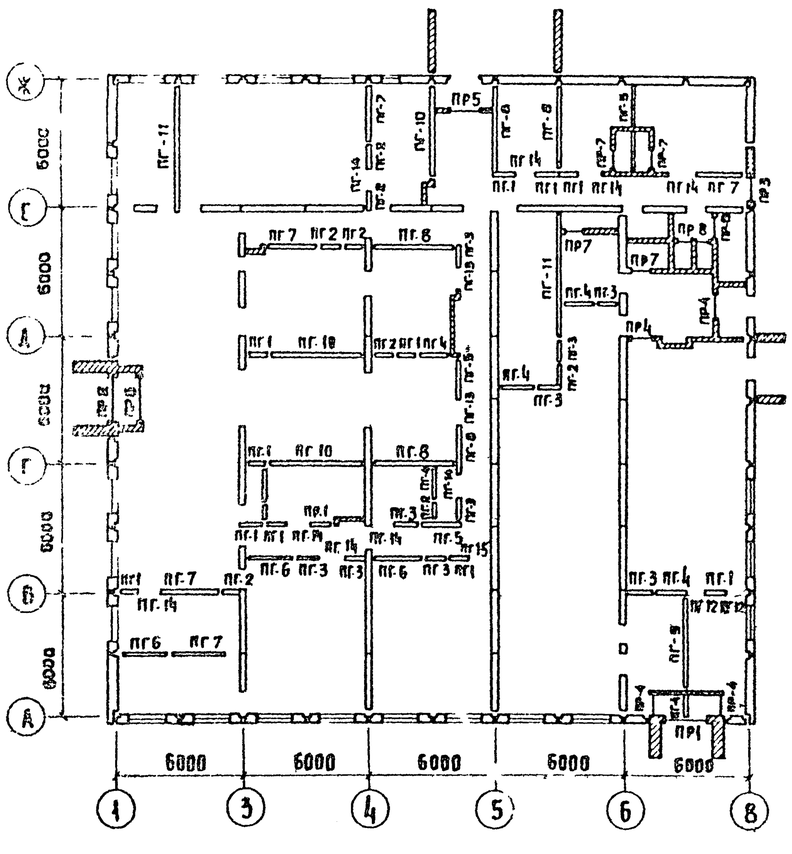


## Ведомость перемычек

| Тип | Сечение |
|---|---|
| 1 | 2 |
| | Наружные для $t_н$ = -30°С |
| ПР1 | 1 ПР3-22.12.14; 1.850; 510 |
| ПР2 | 1 ПР3-22.12.14; 1 ПР28-24.23.22у; 1.850; 510 |
| | Наружные для $t_н$ = -20°С |
| ПР1 | 1 ПР3-22.12.14; 1.850; 380 |
| ПР2 | 1 ПР3-22.12.14; 1 ПР28-24.23.22у; 1.850; 860 |
| | Наружные для $t_н$ = -40°С |
| ПР1 | 1 ПР3-22.12.14; 1.850; 540 |
| ПР2 | 540; 1.850; 1 ПР3-22.12.14; 1 ПР28-24.23.22у |
| | Внутренние для $t_н$ = -30°С |
| ПР3 | 1 ПР28-18.23.22у; 2.000; 270 |
| ПР4 | 1 ПР1-12.12.6; 1.850; 1.600; 120 |

| 1 | 2 |
|---|---|
| ПР5 | 1 ПР3-19.12.14; 1.200; 120 |
| ПР6 | 1 ПР3-22.12.14; 1.850; 250 |
| ПР7 | 1 ПР1.10.12.6; 1.200; 120 |
| ПР8 | 1; 1.200; 120 |

## Спецификация элементов гипсобетонных перегородок

| Марка поз. | Обозначение | Наименование | Кол. | Масса ед.кг | Примечание |
|---|---|---|---|---|---|
| пг-1 | 1 231.8-7 вып 1 | пг 10.30.8-5г | 12 | | |
| пг-2 | | пг 11.30.8-5г | 8 | | |
| пг-3 | | пг 12.30.8-5г | 10 | | |
| пг-4 | | пг 17.30.8-5г | 7 | | |
| пг-5 | | пг 21.30.8-5г | 3 | | |
| пг-6 | | пг 24.30.8-5г | 4 | | |
| пг-7 | | пг 27.30.8-5г | 5 | | |
| пг-8 | | пг 42.30.8-5г | 4 | | |
| пг-9 | | пг 45.30.8-5г | 1 | | |
| пг-10 | | пг 48.30.8-5г | 3 | | |
| пг-11 | | пг 60.30.8-5г | 2 | | |
| пг-12 | | пг 9.9.8-5г | 2 | | |
| пг-13 | | пг 12.9.8-5г | 2 | | |
| пг-14 | | пг 10.9.8-5г | 9 | | |
| пг-15 | | пг 12.6.8-5г | 1 | | |

## Спецификация перемычек

| Марка поз. | Обозначение | Наименование | Кол | Масса ед кг | Примечание |
|---|---|---|---|---|---|
| | 1.138-10 вып 1 | 1 ПР3-22.12.14 | 8 | 100 | |
| | | 1 ПР28-24.25.22у | 1 | 325 | |
| | | 1 ПР28-18.23.22у | 1 | 250 | |
| | | 1 ПР3-19.12.14 | 1 | 75 | |
| | | 1 ПР1-12.12.6 | 4 | 25 | |
| | | 1 ПР1-10.12.6 | 4 | 25 | |
| | | Металлические изделия | | | |
| | | ⌀16АI, гост 5781-80 L=1000 | 9 | 1.56 | |

| | | | |
|---|---|---|---|
| Рук.м.7 | Леонов | | |
| Нормок. | Тимофеев | | |
| Гл.инж.п. | Шурмухина | | |
| ГИП | Шурмухина | | |
| ГАП | Смирнов | | |
| РГА | Иошина | | |
| Ст.инж. | Теплова | | |
| ГАП | Смирнов | | |

281-8-6.84-АС1

| Комплексный приемный пункт на 25 рабочих мест | Стадия | Лист | Листов |
|---|---|---|---|
| | Р | 12 | |
| Монтажный план гипсобетонных перегородок и перемычек | ЦНИИЭП торгово-бытовых зданий и туристских комплексов | | |

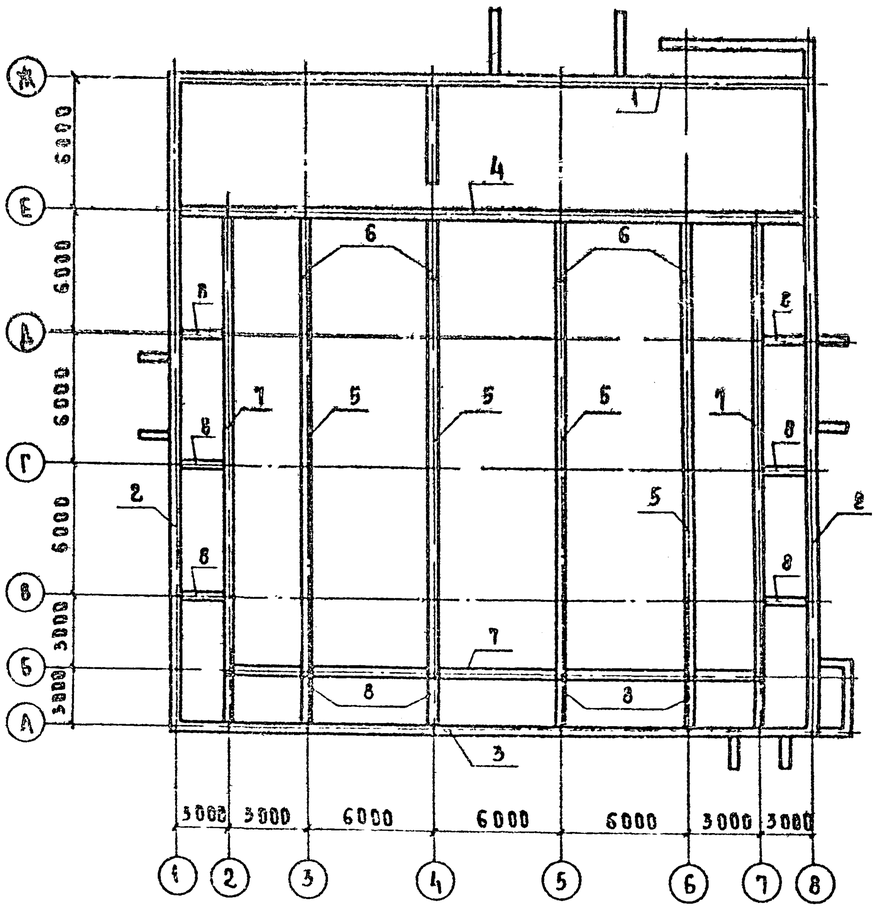


Таблица нагрузок

| Обозначение | q тс/м при t° в |  |
|---|---|---|
|  | -20°-30° | -40° |
| 1 | 9.60 | 11.5 |
| 2 | 5.60 | 6.72 |
| 3 | 3.90 | 4.7 |
| 4 | 6.00 | 7.2 |
| 5 | 4.91 | 5.9 |
| 6 | 7.56 | 9.07 |
| 7 | 2.30 | 2.76 |
| 8 | 5.20 | 7.44 |
|  |  |  |

1. Расчетные нагрузки на фундаменты в таблице даны по верхнему обрезу фундаментов
2. Расчетное давление на грунт основания при ширине фундамента 1м и глубине заложения 2м принимается 2 кгс/см² Грунты сухие, непучинистые
3. За условную отметку -0.000 принята отметка чистого пола первого этажа жилого дома
4. Кладку кирпичных стен ниже отм -0.900 выполнять из обыкновенного глиняного кирпича М 75 на цементном растворе М 50
5. Все поверхности наружных стен, соприкасающиеся с грунтом обмазать горячим битумом за 2 раза.
6. Горизонтальную гидроизоляцию выполнять из цементного раствора состава 1:2 слоем толщиной 20мм.
7. Под сборными фундаментами устраивать выравнивающую песчаную подготовку толщиной 50мм.
8. Данный лист смотреть совместно с листами 14, 15.

Согласовано

Инв. №

Привязан

| | | | |
|---|---|---|---|
| Рук. мас | Леонов | | |
| Н. комп | Бабушкина | | |
| Гл. инж | Шурмухина | | |
| ГИП | Шурмухина | | |
| ГАП | Смирнов | | |
| Рук. гр | Швшина | | |
| Ст. инж | Теплова | | |
| Рук. гр | Бабушкина | | |

281-8-6.84-АС1

Комплексный приемный пункт на 25 рабочих мест

| Стадия | Лист | Листов |
|---|---|---|
| Р | 13 | |

Схема нагрузок на фундаменты

ЦНИИЭП торгово-бытовых зданий и туристских комплексов

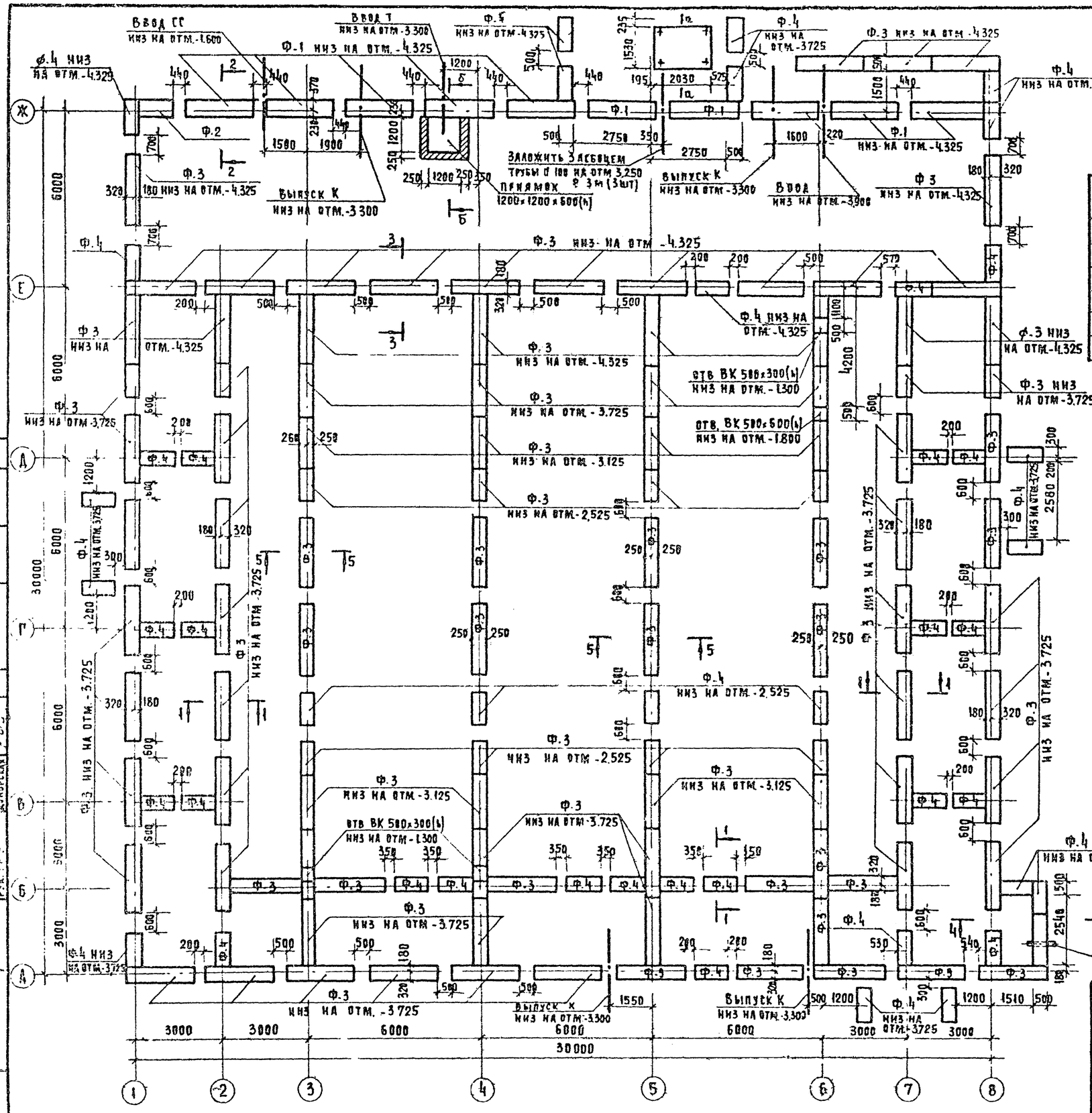


## Спецификация к схемам расположения элементов фундаментов

| Марка поз. | Обозначение | Наименование | Кол. | Масса ед. кг | Примечание |
|---|---|---|---|---|---|
| | | Блоки стен подвала | | | |
| Ф-1 | ГОСТ 13579 78 | ФБС 24.6.6-Т | 20 | 1960 | |
| Ф-2 | | ФБС 12.6.6-Т | 7 | 960 | |
| Ф-3 | | ФБС 24.5.6-Т | 180 | 1630 | |
| Ф.4 | | ФБС 12.5.6-Т | 115 | 790 | |
| Ф.5 | | ФБС 12.5.3-Т | 69 | 380 | |

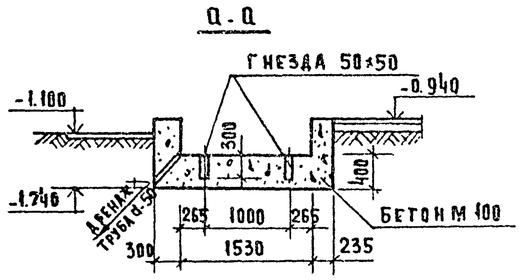


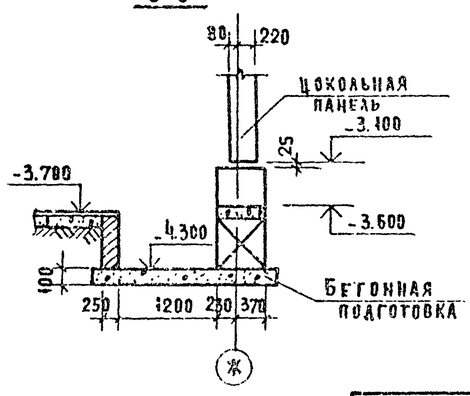


1. Общие примечания см. лист 13
2. Сечения и развертки см. лист 15

Привязан

Инв. №

| | | |
|---|---|---|
| Рук. маст | Леонов | |
| Н. контр. | Бабушкина | |
| Гл. инж. п. | Шурмухина | |
| ГИП | Шурмухина | |
| ГАП | Смирнов | |
| Рук. гр. дп | Ющина | |
| Ст. инж. | Теплова | |
| Рук. гр. инж. | Бабушкина | |

281-8-6.84-АС1

Комплексный приемный пункт на 25 рабочих мест

| Стадия | Лист | Листов |
|---|---|---|
| Р | 14 | |

Схема расположения элементов фундаментов

ЦНИИЭП торгово-бытовых зданий и туристских комплексов

Т.п. 281-8-6.84

Инв. № подл. | Подпись и дата | Взам. инв. №

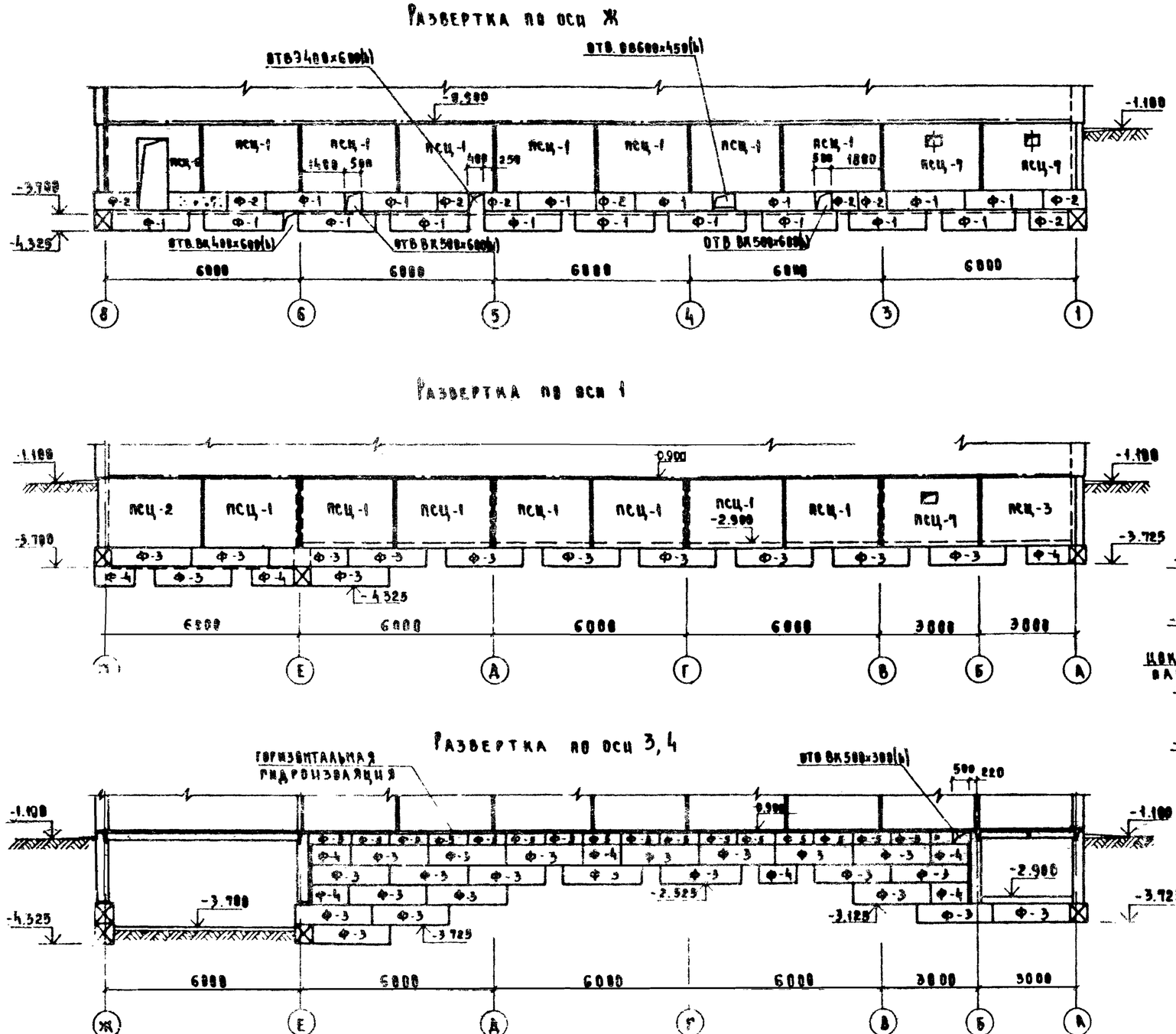


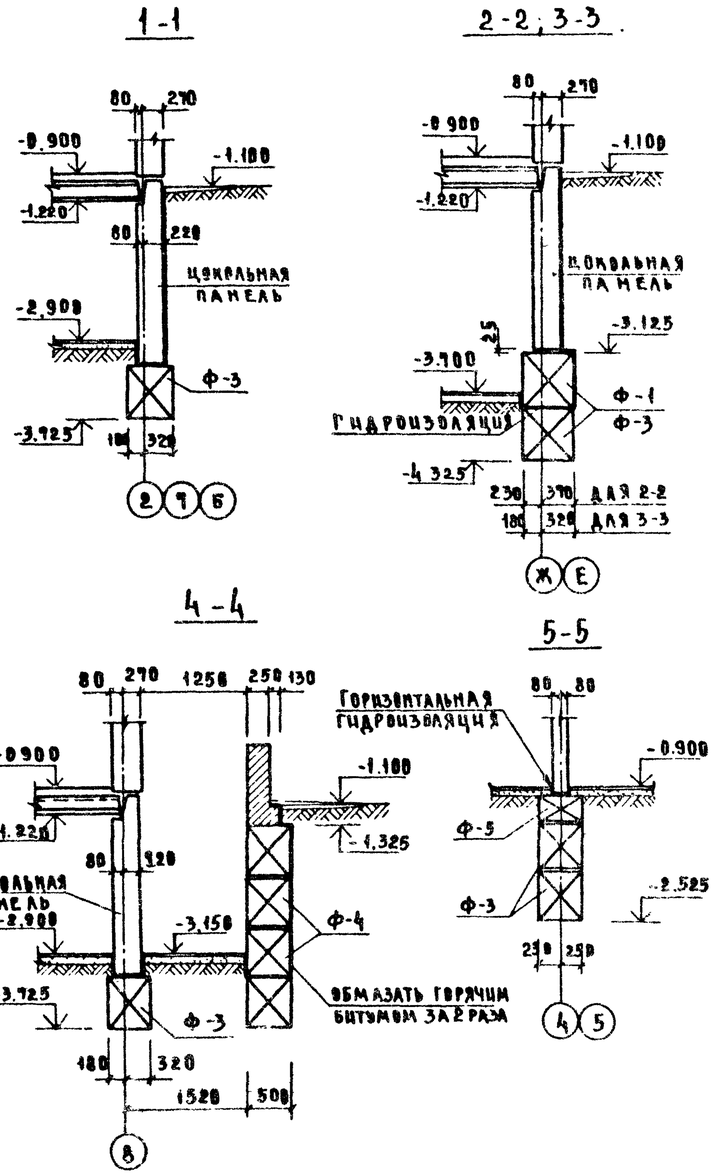


1. Расположение сечений см. лист 14
2. Общие примечания см. лист 15

| | | | |
|---|---|---|---|
| 281-8-6.84-АС1 | | | |
| РУК. МАСТ | ЛЕОНОВ | | |
| Н. КОНТР | БАБУШКИНА | | |
| ГЛ. ИНЖ. | ШУРМУХИНА | | |
| ГИП | ШУРМУХИНА | | |
| ГАП | СМИРНОВ | | |
| РУК. ГРАР | ИОШИНА | | |
| СТ. ИНЖ | ТЕПЛОВА | | |
| РУК. ГРИП | БАБУШКИНА | | |

| | | | |
|---|---|---|---|
| Комплексный приемный пункт на 25 рабочих мест | Стадия | Лист | Листов |
| | Р | 15 | |
| Сечения и развертки к схемам расположения элементов фундаментов | ЦНИИЭП | Торгово-бытовых зданий и туристских комплексов | |

ПРИВЯЗАН

ИНВ. №

Т.п. 281-8-6.84

Ал I

УГЛАСОВАНО

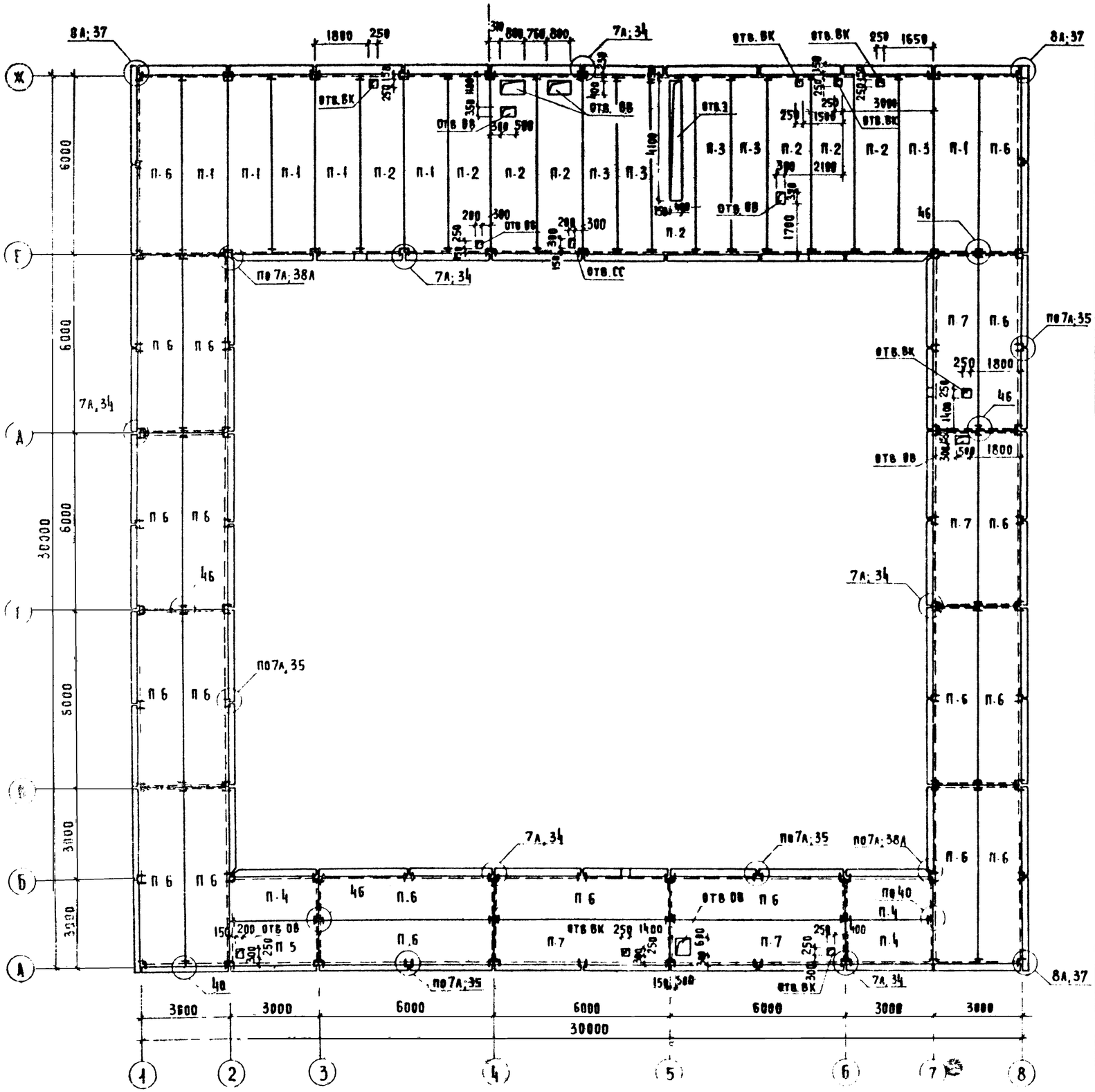


## Спецификация к схемам расположения элементов перекрытия над техподпольем

| Марка поз. | Обозначение | Наименование | Кол | Масса ед. кг | Примечание |
|---|---|---|---|---|---|
| | | Плиты перекрытий | | | |
| П-1 | 1.090.1-1 вып. 5.1 | ПК 60.15-6АтVт | 6 | 2800 | |
| П-2 | | ПР 60.15-6АтVт | 8 | 2595 | |
| П-3 | | ПК 60.12-6АтVт | 5 | 2080 | |
| П-4 | | ПК 30.15-6АIIIт | 3 | 1388 | |
| П-5 | | ПР 30.15-6АIIIт | 1 | 1327 | |
| П-6 | | ПК 60.15-6АтVт-1 | 20 | 2767 | |
| П-7 | 281-8-6.84-АС1. ИИ-06.00 | ПР 60.15-6АтVт-Ф | 4 | 2595 | |
| | | Изделия соединительные | | | |
| МС-5 | 1.090.1-1 вып. 8-1 | МС-5 | 180 | 0.18 | |
| МС-9 | | МС-9 | 8 | 0.23 | |
| МС-12 | | МС-12 | 4 | 0.29 | |
| МС-17 | | МС-17 | 24 | 0.13 | |

1. Монтаж производить по указаниям вып. 7-1 серии 1.090.1-1
2. Замоноличивание отверстий выполнять после прокладки коммуникаций бетоном М200 с укладкой арматурной сетки 200/200/8/8АIII для отверстий размером ≥ 300 мм.
3. Крыто в плитах ПР заполняется керамзитовым гравием $\gamma \leq 600$ кг/м$^3$ с последующей проливкой цементным раствором М100 после прокладки коммуникаций.
4. Узлы см. вып. 7-1 серии 1.090.1-1

Привязан

Инв. N

| | | | |
|---|---|---|---|
| Рук. маст. | Леонов | | |
| Н. контр. | Бабушкина | | |
| Гл. инж. пр. | Шурмухина | | |
| ГИП | Шурмухина | | |
| ГАП | Смирнов | | |
| Рук. гр. арх. | Мошина | | |
| Ст. инж. | Теплова | | |
| Рук. гр. инж. | Бабушкина | | |

281-8 6.84-АС1

Комплексный приемный пункт на 25 рабочих мест

| Стадия | Лист | Листов |
|---|---|---|
| Р | 16 | |

Схема расположения элементов перекрытия над техподпольем

ЦНИИЭП Торгово бытовых зданий и туристских комплексов

Копировал

Формат А2

20051-01

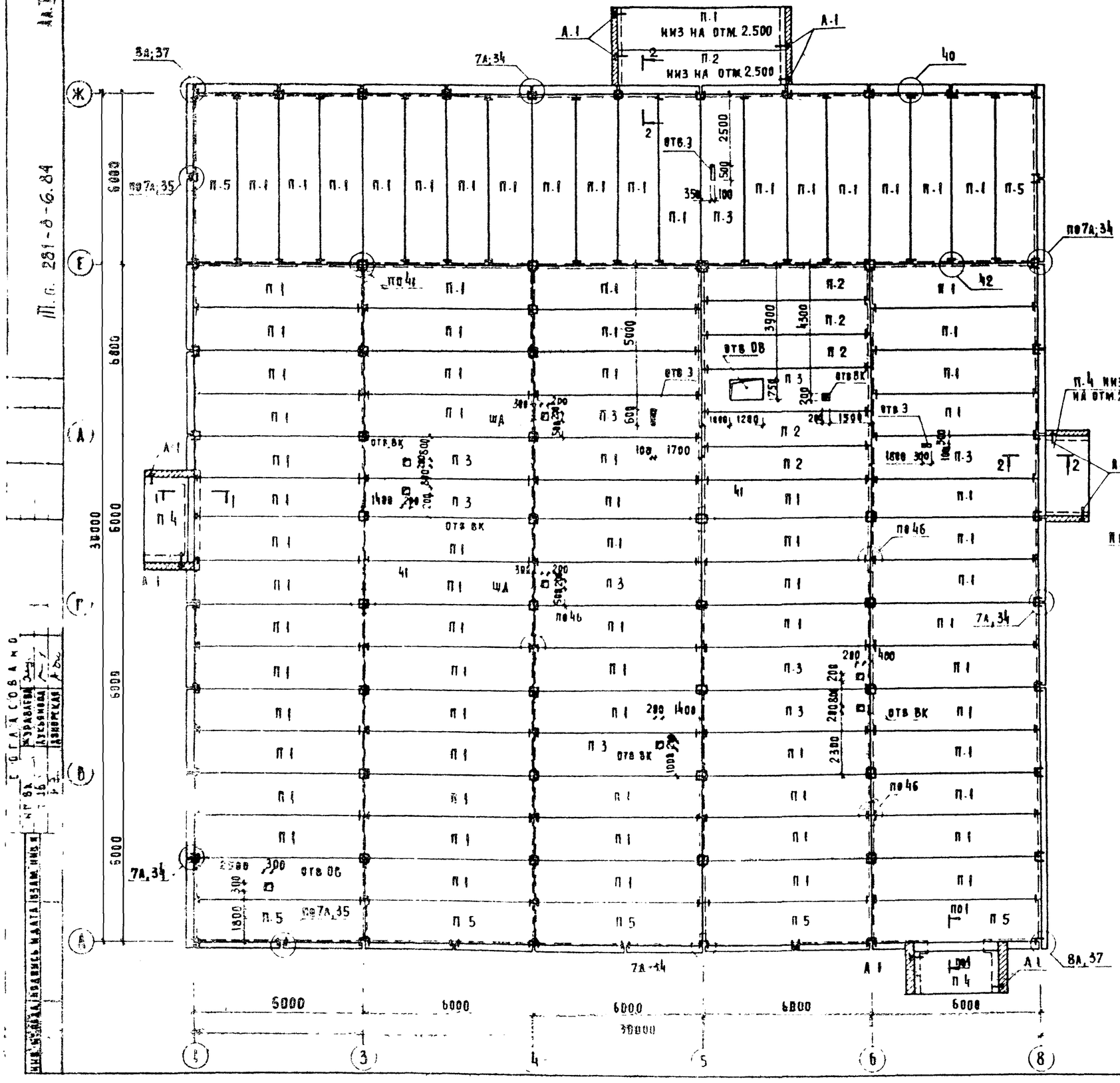


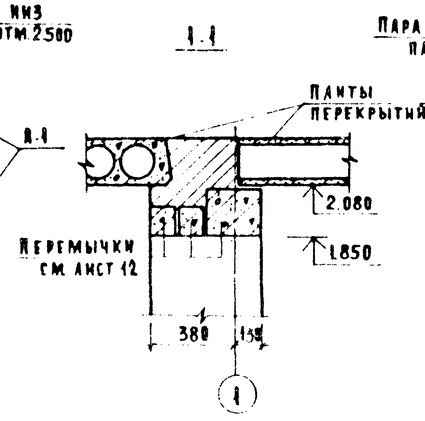


Спецификация к схемам расположения элементов покрытия

| Марка поз | Обозначение | Наименование | Кол | Масса ед. кг | Примечание |
|---|---|---|---|---|---|
| | | Панты перекрытий | | | |
| П-1 | 1.090.1-1 вып.5.1 | ПК 60.15-4,5 АтVт | 79 | 2800 | |
| П-2 | | ПК 60.12-4,5 АтVт | 5 | 2080 | |
| П-3 | | ПР 60.15-6АтVт | 11 | 2595 | |
| П-4 | | ПК 30.15-4,5 АIIIт | 3 | 1380 | |
| П-5 | | ПК 60.15-4,5 АтVт.1 | 7 | 2757 | |
| | | Изделия соединительные | | | |
| МС-5 | 1.090.1-1 вып.8.1 | МС-5 | 190 | 0.18 | |
| МС-17 | | МС-17 | 72 | 0.13 | |
| МС-19 | | МС-19 | 116 | 0.13 | |
| А-1 | 281-8-6.84-АС1 Н2.0200 | А-1 | 10 | 0.75 | |

1. Общие примечания см. лист 16
2. Отметка низа пант 2.080, кроме оговоренных
3. Отверстия в пантах перекрытия размером 100×100 и меньше условно не показаны

Привязан

Инв. №

| | | | |
|---|---|---|---|
| Рук. маст. | Аевнов | | |
| Н. контр. | Бабушкина | | |
| Гл. инж. м. | Штырхина | | |
| ГИП | Шурмухина | | |
| ГАП | Смирнов | | |
| Рук. гр. арх. | Нешина | | |
| Ст. инж. | Теплова | | |
| Рук. гр. ТМ | Бабушкина | | |

281-8-6.84-АС1

Комплексный приемный пункт на 25 рабочих мест

Схема расположения элементов покрытия

| Стадия | Лист | Листов |
|---|---|---|
| Р | 17 | |

ЦНИИЭП торгово-бытовых зданий и туристских комплексов

Согласовано

Инв. № подл. | Подпись и дата | Взам. инв. №

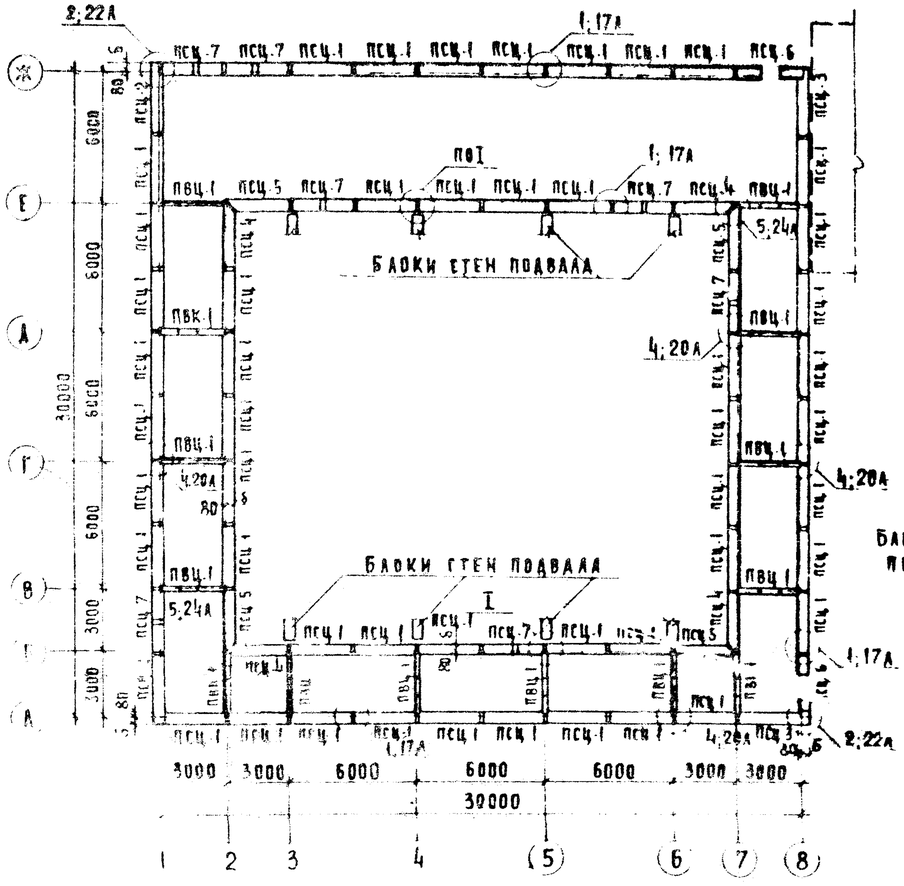


| Толщина наружных стен, мм | δ, мм |
|---|---|
| 300 | 220 |
| 350 | 270 |

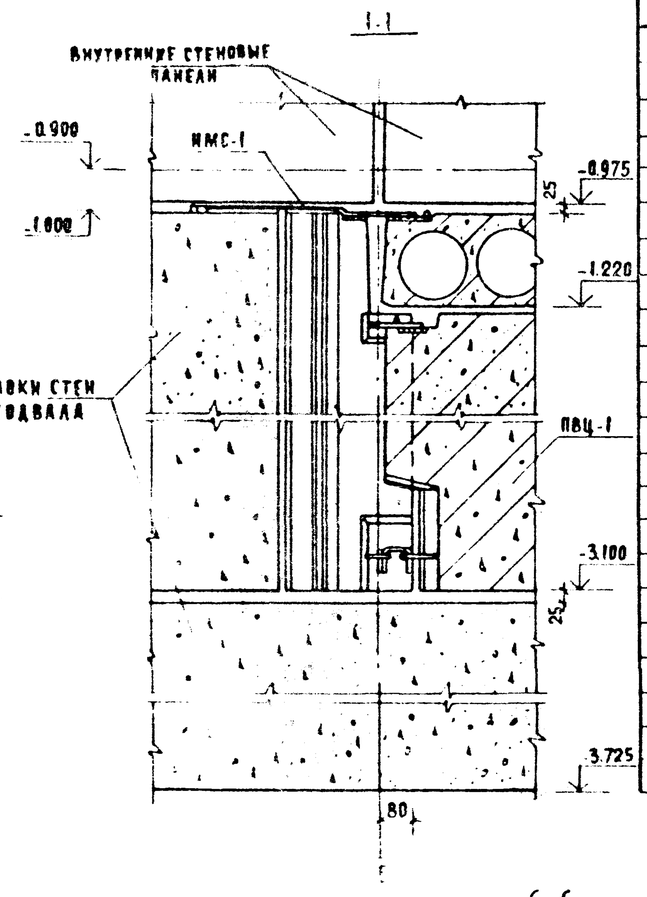


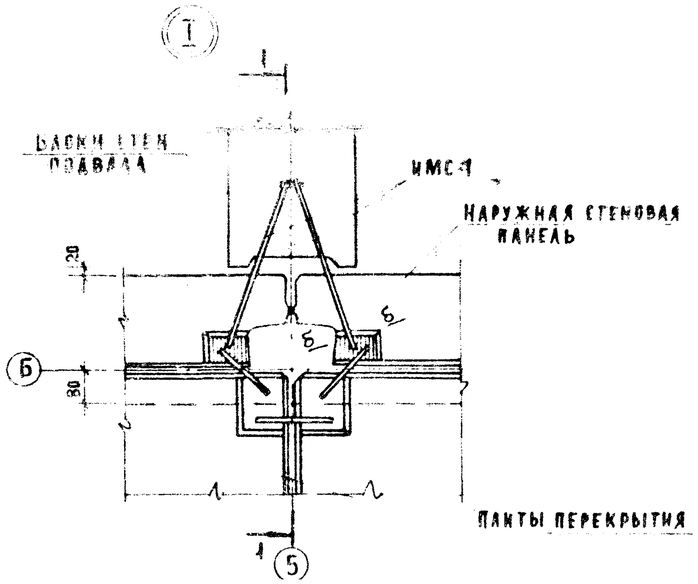


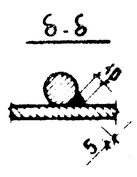


1 Узлы см вып 7 1 серии 1 090 1 1
2 Монтаж стеновых панелей производить по указаниям вып 7 1 серии 1 090 1 1. наружных - на растворе М75; внутренних - на растворе М 100
3 Буквенная индексация панелей указывает на заполнение проемов столярными изделиями в заводских условиях

## Спецификация к схемам расположения элементов стен техподполья

| Марка поз | Обозначение | Наименование | Кол. | Масса ед. кг | Примечание |
|---|---|---|---|---|---|
| | | Панели наружные стеновые | | | |
| ПСЦ-1 | 1.090.1-1 Вып. 1-1 | ПСЦ 30.21.3.0-П | 49 | | |
| ПСЦ-2 | | 3ПСЦ 33.21.3.0-П | 1 | | |
| ПСЦ-3 | | 2ПСЦ 33.21.3.0-П | 3 | | |
| ПСЦ-4 | | 2ПСЦ 29.21.3.0-П | 4 | | |
| ПСЦ-5 | | 1ПСЦ 29.21.3.0-П | 4 | | |
| ПСЦ-6 | | 2ПСЦ 30.21.3.0-П | 2 | | |
| ПСЦ-7 | 1.090.1-1 Вып. 1-1 | 1ПСЦ 30.21.3.0-П | 7 | | |
| | | Панели внутренние стеновые | | | |
| ПСЦ-1 | 1.090.1-1 Вып. 3.1 | ПВЦ 30.19-1Т | 14 | | |
| | | | | | |
| | | Изделия соединительные | | | |
| МС-1 | 1 090 1-1 Вып 8-1 | МС-1 | 62 | 0,36 | |
| МС-2 | | МС-2 | 62 | 0,42 | |
| МС-5 | | МС-5 | 48 | 0,18 | |
| МС-6 | | МС-6 | 52 | 0,3 | |
| МС-9 | | МС-9 | 8 | 0,23 | |
| МС-11 | | МС-11 | 4 | 0,54 | |
| МС-12 | | МС-12 | 4 | 0,29 | |
| МС-14 | | МС-14 | 8 | 0,36 | |
| МС 15 | | МС-15 | 4 | 0,17 | |
| ИМС-1 | 281-8-6 84-АС1 И1-0700 | ИМС-1 | 16 | 0,34 | |

| | | | |
|---|---|---|---|
| Рук маст | Леонов | | 281-8-6 84-АС1 |
| Н. контр | Бабушкина | | |
| Гл инж м | Шурмухина | | Комплексный приемный пункт на 25 рабочих мест |
| ГИП | Шурмухина | | Стадия Р; Лист 18; Листов |
| ГАП | Смирнов | | Схема расположения цокольных панелей наружных и внутренних стен |
| Рук гр арх | Ношина | | ЦНИИЭП торгово бытовых зданий и туристских комплексов |
| Ст инж | Теплова | | |

Привязан

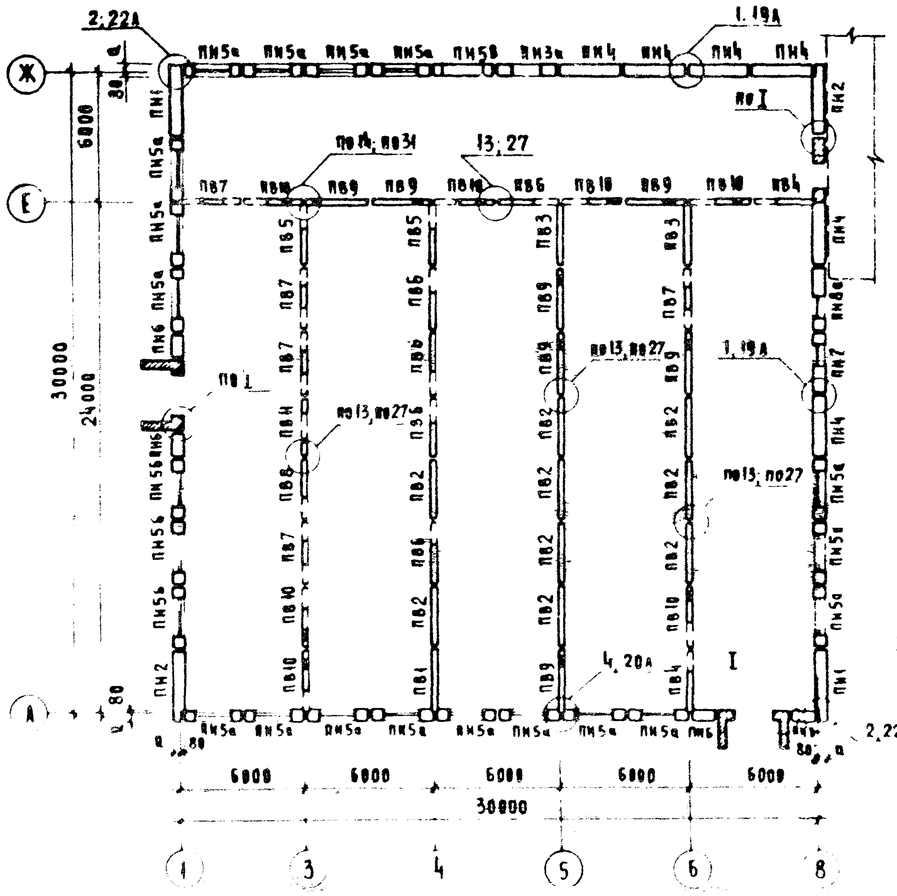


| Толщина наружных стен, мм | a, мм |
|---|---|
| 350 | 270 |
| 490 | 320 |

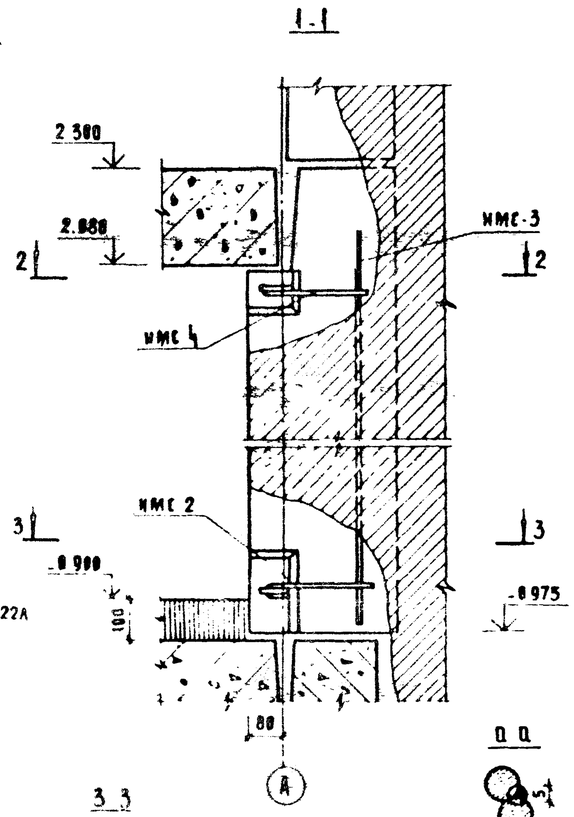


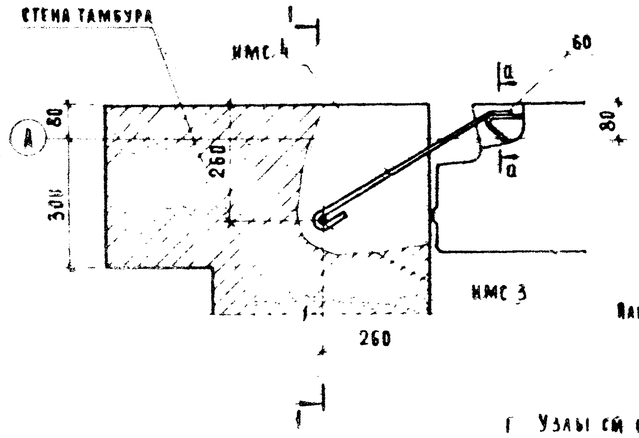


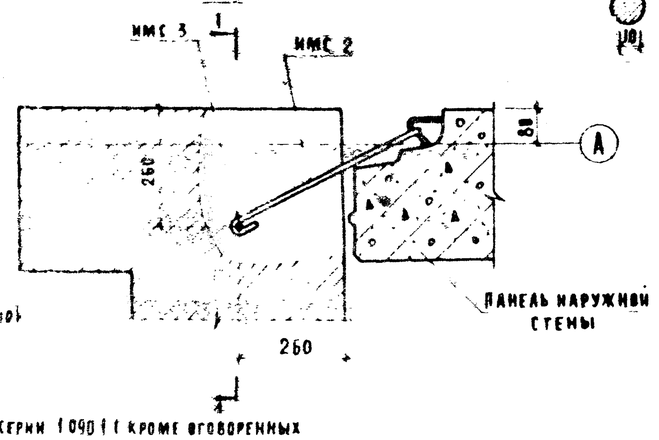


ПАНЕЛЬ НАРУЖНОЙ СТЕНЫ

ПАНЕЛЬ НАРУЖНОЙ СТЕНЫ

1. Узлы см. выпуск 7 I серии 1.090.1-1 кроме оговоренных
2. Монтаж стеновых панелей производить по указаниям вып 7-1 серия 1.090.1-4 наружных на растворе М 75 внутренних на растворе М100
3. Буквенная индексация панелей указывает на заполнение проемов столярными изделиями в заводских условиях

Спецификация к схемам расположения элементов панельных стен

| Марка поз. | Обозначение | Наименование | Кол. | Масса ед. кг | Примечание |
|---|---|---|---|---|---|
| | | Панели наружные стеновые | | | |
| ПН1 | 1.090.1-1 вып. 2-1 | 1 ПС 33.33.3,5-П | 2 | | |
| ПН2 | | 2 ПС 33.33.3,5-П | 2 | | |
| ПН3а | АС1 НИ-02.00 | 3 ПСД 30.33.3.5-П-2а | 1 | | |
| ПН4 | 1.090.1-1 вып. 2-1 | ПС 30.33.3,5-П | 6 | | |
| ПН5а | АС1 НИ-03.00 | 6 ПСО 30.33.3,5-П-1а | 18 | | |
| ПН5б | -04.00 | 6 ПСО 30.33.3,5-П-1б | 3 | | |
| ПН6 | 1.090.1-1 вып. 2-1 | ПС 12.33.3,5-П | 4 | | |
| ПН7 | | 1 ПСД 30.33.3,5-П.2 | 1 | | |
| ПН8а | АС1 НИ-0400 | 2 ПСД 30.33.3,5-П-2а | 1 | | |
| ПН8б | -0500 | 6 ПСО 30.33.3,5-П.1б | 1 | | |
| | | | | | |
| | | | | | |
| | | Панели внутренние стеновые | | | |
| ПВ1 | 1.090.1-1 вып. 4-1 | 1 ПВ 30.30-1т | 1 | | |
| ПВ2 | | ПВ 30.30-1т | 9 | | |
| ПВ3 | | ПВ 29.30-1т | 2 | | |
| ПВ4 | | 1 ПВГ 30.30.10-1т | 2 | | |
| ПВ5 | | ПВГ 29.30.13-1т | 2 | | |
| ПВ6 | | ПВГ 30.30.13-1т | 6 | | |
| ПВ7 | | ПВГ 30.30.9-1т | 5 | | |
| ПВ8 | | ПВГ 30.30.10-1т | 2 | | |
| ПВ9 | | ПВ 30.30-1ТВ | 7 | | |
| ПВ10 | | ПВГ 30.30.13-1ТВ | 6 | | |
| ПВ11 | | ПВР 30.30.15-3т | 1 | | |
| | | Изделия соединительные | | | |
| МС-1 | 1.090.1-1 вып. 8-1 | МС-1 | 33 | 0,36 | |
| МС-2 | | МС-2 | 33 | 0,42 | |
| МС-4 | | МС-4 | 54 | 0,25 | |
| МС-5 | | МС-5 | 130 | 0,18 | |
| МС-6 | | МС-6 | 12 | 0,3 | |
| МС-9 | | МС-9 | 8 | 0,23 | |
| МС-10 | | МС-10 | 24 | 0,82 | |
| ИМС-2 | 281-8-6.84 АС1 НИ 08.00 | ИМС-2 | 6 | 0,62 | |
| ИМС-3 | -0900 | ИМС-3 | 6 | 2,75 | |
| ИМС-4 | -1000 | ИМС-4 | 6 | 0,52 | |

Привязан

Инв. №

| | | | |
|---|---|---|---|
| Рук. маст. | Агонов | | |
| Н. контр. | Бабушкина | | |
| Гл. инж. м. | Шурмухина | | |
| ГИП | Шурмухина | | |
| ГАП | Смирнов | | |
| Рук. гр. | Кошина | | |
| Ст. инж. | Тепалова | | |
| Рис. инж. | Бабушкина | | |

281-8-6.84-АС1

Комплексный приемный пункт на 25 рабочих мест

Схема расположения наружных и внутренних панелей 1 этажа

| Стадия | Лист | Листов |
|---|---|---|
| Р | 19 | |

ЦНИИЭП торгово-бытовых зданий и туристских комплексов

Инв. № подл. | Подпись и дата | Взам. инв. №

Согласовано

Альб. I

Т.п 281-8-6-84

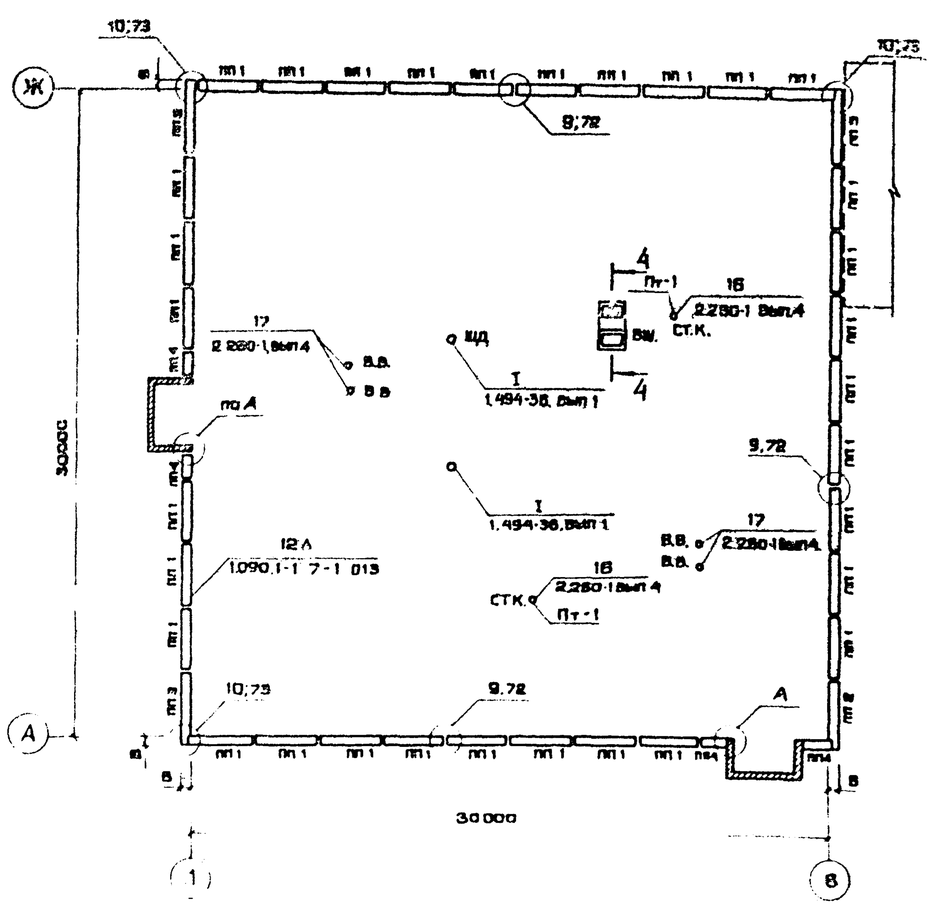


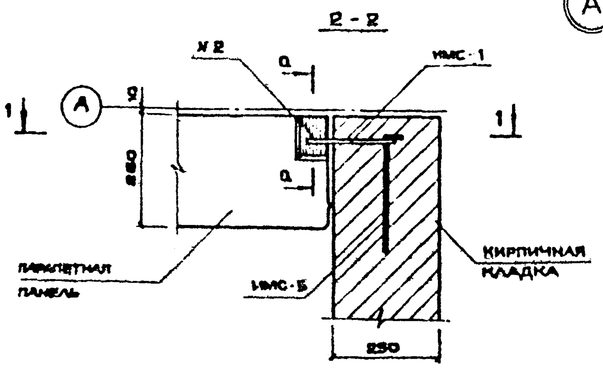


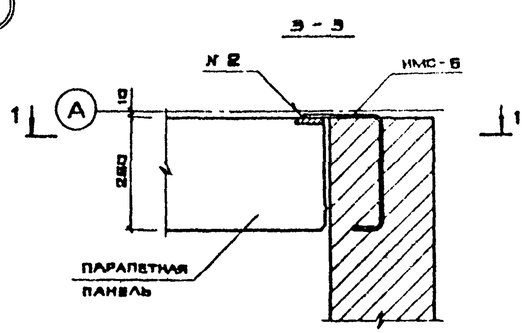


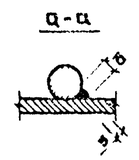


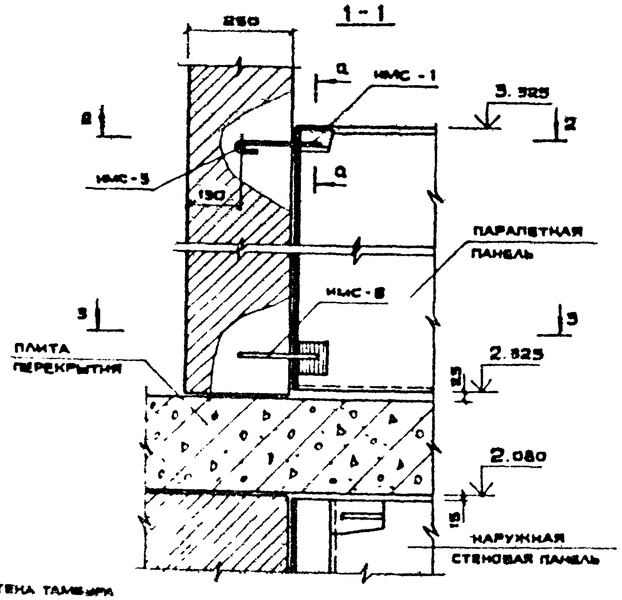


Спецификация к схемам расположения элементов парапета

| Марка поз. | Обозначение | Наименование | Кол. | Масса ед.кг | Примечание |
|---|---|---|---|---|---|
| | | Панели стеновые | | | |
| пп1 | 1.090.1-1 вып. 2-1 | ПСП 30.10.2,6-п | 32 | | |
| пп2 | | 1ПСП 35.10.2,6-п | 2 | | |
| пп3 | | 2ПСП 35.10.2,6-п | 2 | | |
| пп4 | | ПСП 12.10.2,6-п | 4 | | |
| | | Изделия соединительные | | | |
| МС-6 | 1.090.1-1 вып.6-1 | МС-6 | 38 | 0,26 | |
| МС-25 | | МС-25 | 34 | 0,75 | |
| МС-28 | | МС-28 | 4 | 1,53 | |
| НМС-1 | АС 1.И1 - 07.00 | НМС-1 | 4 | 0,34 | |
| НМС-5 | - 11.00 | НМС-5 | 4 | 0,4 | |
| НМС-6 | - 12.00 | НМС-6 | 4 | 0,58 | |

Спецификация элементов крыши

| Марка поз. | Обозначение | Наименование | Кол. | Масса ед.кг. | Примечание |
|---|---|---|---|---|---|
| | | Изделия железобетонные | | | |
| ПР-1 | 1.138-10 Вып.1 | 1ПРЗ-19.12.14 | 15 | 75 | |
| | | Изделия металлические | | | |
| | 2.260-1 Вып.3 | Кровельная оцинков. сталь $м^2$ δ=0,8мм | 52 | | |
| Пт-1 | АС.1.И2-0100 | Пт-1 | 2 | 16,9 | |
| | | | | | |

4-4

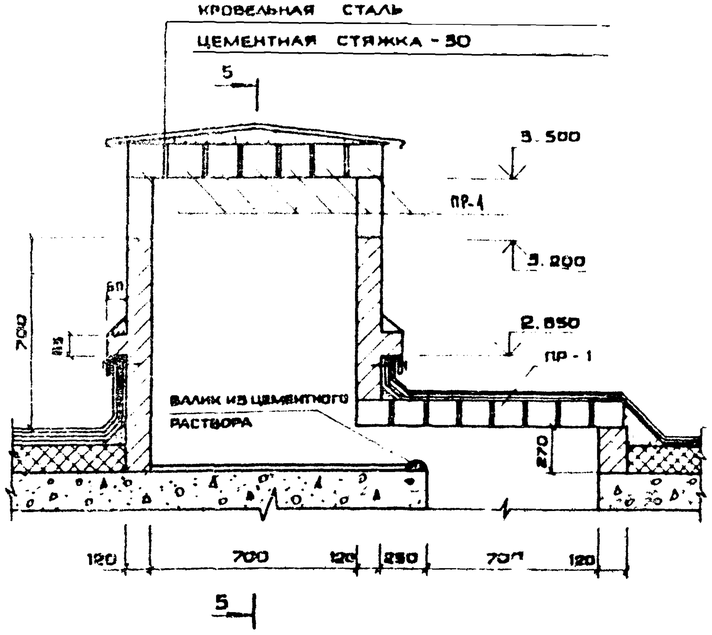


5-5

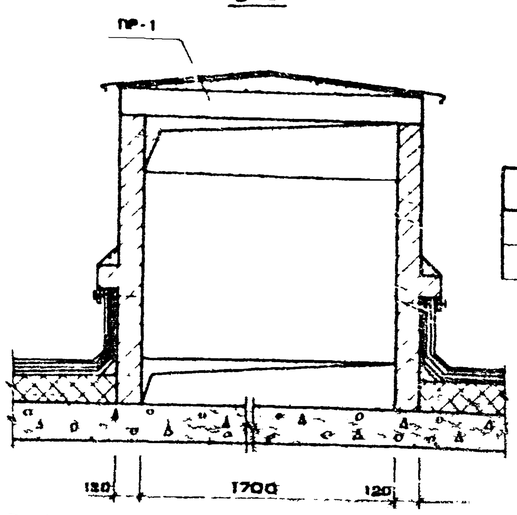


| Толщина наружных стен, мм | В, мм |
|---|---|
| 260 | 270 |
| 310 | 320 |

| | | | |
|---|---|---|---|
| Рук.м.7 | Леонов | | |
| Нормок. | Тимофеев | | |
| Гл.инж.м. | Шурмухина | | |
| ГИП | Шурмухина | | |
| ГАП | Смирнов | | |
| РГА | Ишина | | |
| Ст.инж. | Теплова | | |
| ГАП | Смирнов | | |

Привязан

Инв. №

Инв.№ подл. | Подпись и дата | Взам. инв.№

281-8-6.84-АС1

Комплексный приемный пункт на 25 рабочих мест

| Стадия | Лист | Листов |
|---|---|---|
| Р1 | 20 | |

Схема расположения парапетных панелей. План крыши

ЦНИИЭП торгово-бытовых зданий и туристских комплексов

20051-01

Ал.I

Тп 281-8-6.84

## Лестница N 1

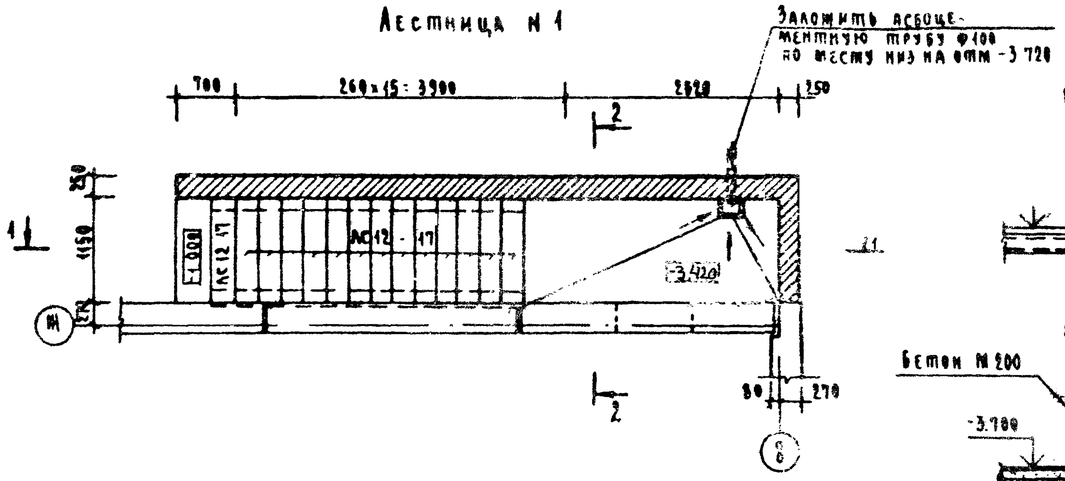


## 2-2

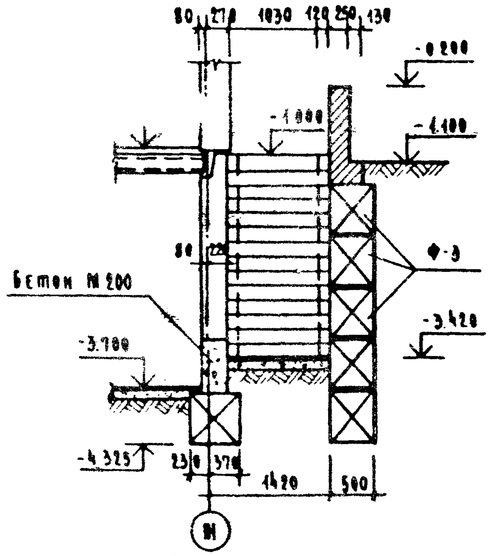


## 1-1

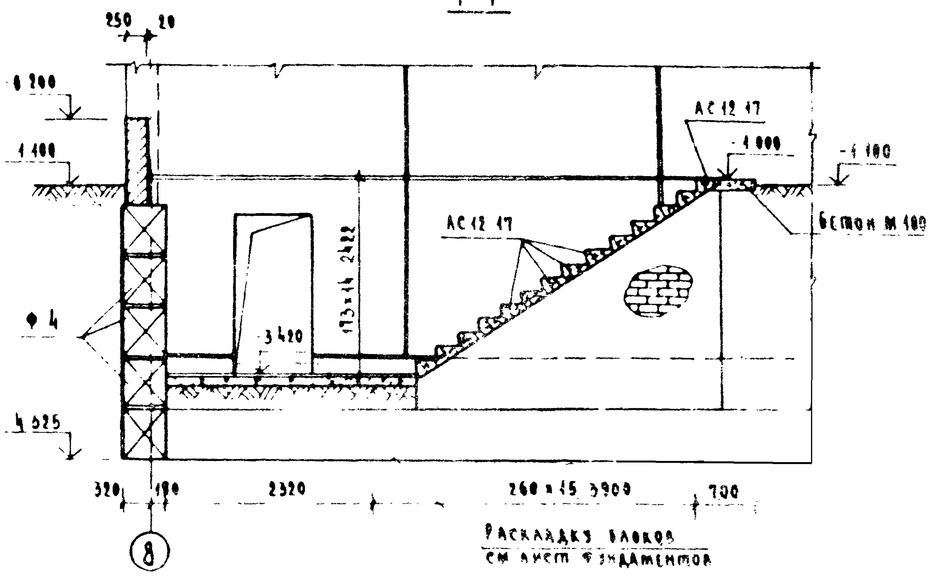


Раскладку блоков см лист фундаментов

## 3-3

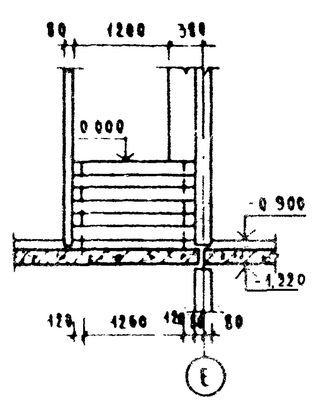


## Лестница N 2

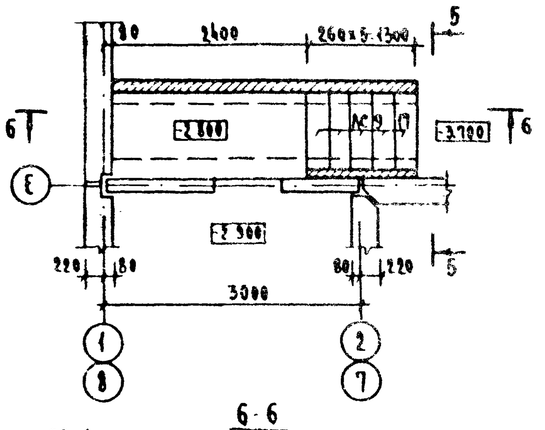


## 5-5

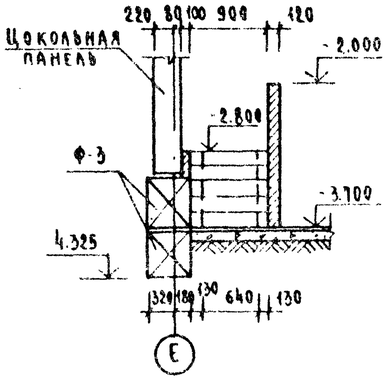


## 6-6

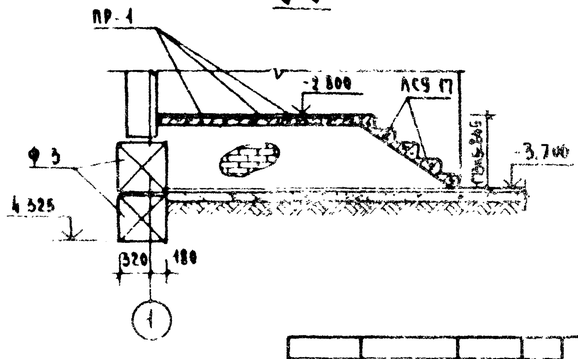


## Лестница N 3

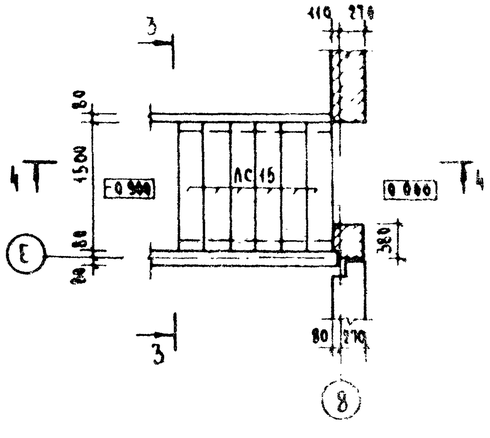


## 4-4

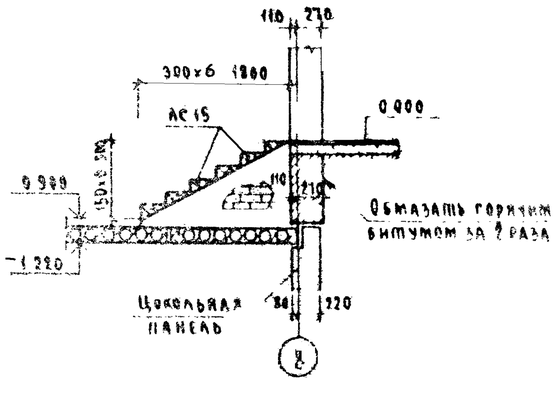


### Спецификация к схемам расположения лестниц

| Марка поз | Обозначение | Наименование | Кол | Масса ед. кг | Примечание |
|---|---|---|---|---|---|
| | | Лестница N 1 | | | |
| АС12-17 | 1056.1-1; вып. 1 | АС12-17 | 14 | 130 | |
| | | Лестница N 2 | | | |
| АС9-17 | 1056.1-1; вып. 1 | АС9-17 | 5 | 100 | |
| | | Перемычки | | | |
| ПР-1 | 1138-10; вып. 2 | 2ПР3-11.38.6 | 6 | 72 | |
| | | Лестница N 3 | | | |
| АС15 | 1056.1-1; вып. 1 | АС15 | 6 | 168 | |

1. Все конструкции соприкасающиеся с грунтом обмазать горячим битумом за 2 раза
2. Лестницы замаркированы на листе 5; 6
3. Кирпичные стены выполнять из полнотелого красного кирпича М75 на растворе М50
4. Блоки стен подвала укладывать с перевязкой швов

| | | | |
|---|---|---|---|
| Рук. маст. | Леонов | | |
| Н. контр. | Бабушкина | | |
| Гл. инж. м. | Шурмухина | | |
| Гип | Шурмухина | | |
| Гап | Смирнов | | |
| Рук. гр. арх. | Иошина | | |
| Ст. инж. | Теплова | | |
| Рук. гр. инж. | Бабушкина | | |

Привязан

Инв. N°

281 8-6.84 АС1

Комплексный приемный пункт на 25 рабочих мест

Схемы расположения элементов лестниц

| Стадия | Лист | Листов |
|---|---|---|
| Р | 21 | |

ЦНИИЭП торгово-бытовых зданий и туристских комплексов

Согласовано

Инв. N° подл. | Подпись и дата | Взам. инв. N

Типовой проект 281-8-6.84 Ал

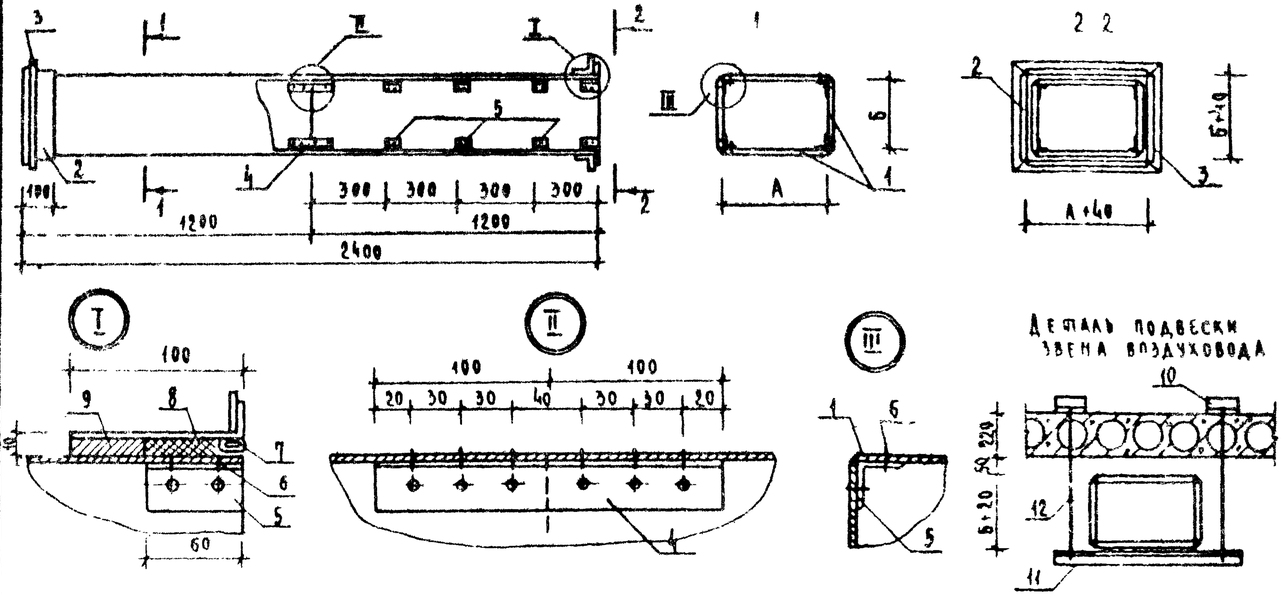





Деталь подвески звена воздуховода

| Тип | A мм | b мм |
|---|---|---|
| 1 | 100 | 100 |
| 2 | 100 | 200 |
| 3 | 100 | 250 |
| 4 | 200 | 200 |
| 5 | 250 | 300 |
| 6 | 200 | 300 |
| 7 | 300 | 300 |
| 8 | 400 | 200 |
| 9 | 400 | 400 |
| 10 | 500 | 300 |
| 11 | 600 | 300 |

| Марка поз | Обозначение | Наименование | Кол на тип 1 | 2 | 3 | 4 | 5 | 6 | 7 | 8 | 9 | 10 | 11 | Масса ед.кг | Примечание |
|---|---|---|---|---|---|---|---|---|---|---|---|---|---|---|---|
| 1 | | Асбоцементный лист ГОСТ 18124-75 Б 10 | | | | | | | | | | | | | |
| | | 1200×80 | 8 | 4 | 4 | | | | | | | | | | |
| | | 180 | | 4 | | 8 | | 4 | | 4 | | | | | |
| | | 230 | | | 4 | | 4 | | | | | | | | |
| | | 280 | | | | | 4 | 4 | 8 | | | 4 | 4 | | |
| | | 380 | | | | | | | | 4 | 8 | | | | |
| | | 480 | | | | | | | | | | 4 | | | |
| | | 580 | | | | | | | | | | | 4 | | |
| 2 | | Лист Б ПН 01 ГОСТ 19903-74 / В Ст3 ПС ГОСТ 19903-74 δ7×420 мм | 4 | 8 | 8 | 8 | 8 | 8 | 12 | 8 | 8 | 8 | 8 | 0,669 | |
| 3 | | Полоса Б-4-25 ГОСТ 103-76 / Ст3 ГОСТ 535-79 ℓ 172 | 8 | 4 | 4 | | | | | | | | | | |
| | | 272 | | 4 | | 8 | | 4 | | 4 | | | | | |
| | | 312 | | | 4 | | 4 | | | | | | | | |
| | | 392 | | | | | 4 | 4 | 8 | | | 4 | 4 | | |
| | | 472 | | | | | | | | 4 | 8 | | | | |
| | | 572 | | | | | | | | | | 4 | | | |
| | | 672 | | | | | | | | | | | 4 | | |
| 4 | | Уголок ПО 2,4 ГОСТ 13737-80 / АА3 пд ГОСТ 2611-75 ℓ 200 | 4 | 4 | 4 | 4 | 4 | 4 | 4 | 4 | 4 | 4 | 4 | | |
| 5 | | ℓ 60 | 32 | 32 | 32 | 32 | 32 | 32 | 32 | 32 | 32 | 32 | 32 | | |
| 6 | | Винт 4×16 | 176 | 176 | 176 | 176 | 176 | 176 | 176 | 176 | 176 | 176 | 176 | | |
| 7 | | Уплотняющий канат пенька ⌀ 12мм | 1,85 | 1,85 | 1,85 | 1,85 | 1,85 | 1,85 | 1,85 | 1,85 | 1,85 | 1,85 | 1,85 | | |

| Марка поз | Обозначение | Наименование | Кол на тип 1 | 2 | 3 | 4 | 5 | 6 | 7 | 8 | 9 | 10 | 11 | Масса ед.кг | Примечание |
|---|---|---|---|---|---|---|---|---|---|---|---|---|---|---|---|
| | | Уплотняющий раствор | | | | | | | | | | | | | |
| 8 | | тип Г 0,001 м³ | 4,3 | 5,6 | 6,5 | 7,4 | 7,8 | 8,3 | 14,0 | 14,1 | 14,9 | 16,7 | 18,6 | | |
| 9 | | тип К 0,001 м³ | 5,8 | 7,0 | 8,2 | 9,3 | 10,1 | 10,4 | 17,4 | 17,2 | 18,7 | 21,0 | 23,3 | | |
| | | | | | | | | | | | | | | | |
| | | Болт М6×20 ГОСТ 7798-80 | 6 | 6 | 6 | 8 | 8 | 8 | 8 | 12 | 12 | | | | |
| | | Болт М8×25 ГОСТ 7798-80 | | | | | | | | | | 18 | 20 | | |
| | | Резина 3×20 п м | 1,0 | 1,1 | 1,2 | 1,3 | 1,4 | 1,4 | 1,4 | 1,7 | 2,0 | 2,3 | 2,5 | | |
| | | Уголок Б-25×32×4 ГОСТ 8509-72 / Ст3 ГОСТ 535-79 | | | | | | | | | | | | | |
| 10 | | ℓ 160 | 4 | 4 | 4 | 4 | 4 | 4 | 4 | 4 | 4 | 4 | 4 | | |
| 11 | | 280 | 2 | 2 | 2 | | | | | | | | | | |
| | | 380 | | | | 2 | | 2 | | | | | | | |
| | | 480 | | | | | 2 | | | | | | | | |
| | | 580 | | | | | | | 2 | | | | | | |
| | | 680 | | | | | | | | 2 | 2 | | | | |
| | | 780 | | | | | | | | | | 2 | | | |
| | | 880 | | | | | | | | | | | 2 | | |
| | | | | | | | | | | | | | | | |
| 12 | | Ф10АI, ГОСТ 5781-82 п.м | 1,8 | 2,2 | 2,4 | 2,2 | 2,6 | 2,6 | 2,6 | 2,2 | 3,0 | 2,6 | 2,6 | | |

1. Монтаж асбоцементных воздуховодов разрешается вести только специализированным организациям, ведущим монтаж стальных воздуховодов. Смонтированные воздуховоды подвергаются испытанию на плотность. Подсос или утечка воздуха в размере более 15% от расчетной производительности, в соответствии со СНиП 3-33-75 не допускается.
2. Муфта перед ее установкой внутри и торец воздуховода снаружи склеиваются тканью на водонепроницаемом клее, дающем надежную склейку металла и ткани. Закрепление муфты на воздуховоде производится в соответствии со СНиП 3-33-75 путем уплотнения зазора между муфтой и воздуховодом пеньковым канатом, смоченным казеиновым клеем и асбоцементным раствором с добавлением в него казеинового клея (тип Г), с последующим заполнением зазора асбоцементным раствором более густой консистенции, замешанном на расширяющемся цементе с добавлением казеинового клея (тип К).
3. Муфты и фланец предварительно перед установкой на воздуховод окрашиваются масляной краской.
4. Шов (см. узел К) промазать мастикой из асбоцементного раствора с добавлением казеинового клея густой консистенции с последующей проклейкой 2 слоями ткани.
5. Каждое звено воздуховода перед отправкой на строительную площадку должно испытываться на плотность.
6. На чертеже дана максимальная длина звена, которая при необходимости может быть уменьшена.
7. При подвеске воздуховода, звено должно опираться в двух точках таким образом, чтобы опоры располагались по обе стороны шва, желательно на равных расстояниях от него и от фланцевого соединения.
8. После окончания монтажа воздуховоды штукатурятся по сетке толщиной 20мм.

Инв. № подл. | Подпись и дата | Взам. инв. №

Привязан

Инв. №

| | | | |
|---|---|---|---|
| Рук. маст. | Леонов | | |
| Н. контр. | Бабушкина | | |
| Гл. инж. пр. | Шумихина | | |
| ГИП | Шумихина | | |
| ГАП | Смирнов | | |
| Рук. гр. арх. | Кошина | | |
| Сп. инж. | Пеклова | | |
| Рук. гр. инж. | Бабушкина | | |

281-8-6.84-АС1

| Комплексный приемный пункт на 25 рабочих мест | Стадия | Лист | Листов |
|---|---|---|---|
| | Р | 22 | |
| Конструкция звена асбоцементного воздуховода | ЦНИИЭП торговых зданий и туристских комплексов | | |

Ал.I

Т п 281-8-6.84

| Марка поз. | Обозначение | Наименование | Кол. | Масса ед. кг | Примечание |
|---|---|---|---|---|---|
| | | Панели наружные стеновые | | | |
| | | Панели цокольные | | | |
| ПСЦ-1 | 1 090.1-1 вып 1-1 | ПСЦ 30 21 35 п | 49 | | |
| ПСЦ-2 | | 3ПСЦ 33 21 35 п | 1 | | |
| ПСЦ-3 | | 2ПСЦ 33 21 35 п | 3 | | |
| ПСЦ-4 | | 2ПСЦ 29 21 35 п | 4 | | |
| ПСЦ-5 | | 1ПСЦ 29 21 35 п | 4 | | |
| ПСЦ 6 | | 2ПСЦ 30 21 35 п | 2 | | |
| ПСЦ 7 | 1 090 1 1 вып 1-1 | 1ПСЦ 30 21 35 п | 7 | | |
| | | | | | |
| | | | | | |
| | | Панели стеновые | | | |
| ПН 1 | 1 090 1 1 вып 2-1 | 1ПС 33 33 40 п | 2 | | |
| ПН 2 | | 2ПС 33 33 40 п | 2 | | |
| ПН 3а | 281 8 6.84 АС1 И1 0200 | 3ПСД 30 33 40 п 2а | 1 | | |
| ПН 4 | 1 090 1 1 вып 2 1 | ПС 30 33 40 п | 6 | | |
| ПН 5а | 281 8 6.84 АС1 И1 0300 | 6ПСО 30 33 40 п 1а | 18 | | |
| ПН 5б | 0400 | 6ПСО 30 33 40 п 1б | 3 | | |
| ПН 6 | 1 090 1 1 вып 2 1 | ПС 12 33 40 п | 4 | | |
| ПН 7 | | 1ПСД 30 33 40 п 2 | 1 | | |
| ПН 8а | 281 8 6.84 АС1 И1 0100 | 2ПСД 30 33 40 п 2а | 1 | | |
| ПН 9а | 0500 | 2ПСА 30 33 40 п 2а | 1 | | |
| | | | | | |
| | | | | | |

| Марка поз | Обозначение | Наименование | Кол | Масса ед. кг | Примечание |
|---|---|---|---|---|---|
| | | Панели внутренние стеновые | | | |
| | | Панели цокольные | | | |
| ПВЦ-1 | 1 090 1-1 вып 3-1 | ПВЦ 30 19-1т | 14 | | |
| | | | | | |
| | | Панели стеновые | | | |
| ПВ1 | 1.090 1-1 вып 4 1 | 1ПВ 30 30-1т | 1 | | |
| ПВ2 | | ПВ 30 30-1т | 9 | | |
| ПВ3 | | ПВ 29 30-1т | 2 | | |
| ПВ4 | | 1ПВР 30 30 10-1т | 2 | | |
| ПВ5 | | ПВГ 29 30 13-1т | 2 | | |
| ПВ6 | | ПВГ 30 30 13 1т | 6 | | |
| ПВ7 | | ПВТ 30 30 9-1т | 5 | | |
| ПВ8 | | ПВГ 30 30 10 1т | 2 | | |
| ПВ9 | | ПВ 30 30-1тв | 7 | | |
| ПВ10 | | ПВГ 30 30 13-1тв | 6 | | |
| ПВ11 | | ПВР 30 30 15-3т | 1 | | |
| | | | | | |
| | | | | | |
| | | Панели парапетные | | | |
| | | Панели стеновые | | | |
| ПП1 | 1090 1 1 вып 2 1 | ПСП 30 10 31 п | 32 | | |
| ПП2 | | 1ПСП 33 10 31 п | 2 | | |
| ПП3 | | 2ПСП 33 10 31 п | 2 | | |
| ПП4 | | ПСП 12 10 31-п | 4 | | |

| Марка поз | Обозначение | Наименование | Кол | Масса ед. кг | Примечание |
|---|---|---|---|---|---|
| | | Изделия соединительные | | | |
| МС-1 | 1.090 1-1 вып 8-1 | МС-1 | 95 | 0.36 | |
| МС-2 | | МС-2 | 95 | 0.42 | |
| МС-4 | | МС-4 | 54 | 0.25 | |
| МС-5 | | МС-5 | 178 | 0.18 | |
| МС-6 | | МС-6 | 64 | 0.3 | |
| МС-8 | | МС-8 | 38 | 0.26 | |
| МС-9 | | МС-9 | 16 | 0.23 | |
| МС-11 | | МС-11 | 4 | 0.54 | |
| МС-12 | | МС-12 | 4 | 0.29 | |
| МС-14 | | МС-14 | 8 | 0.36 | |
| МС-15 | | МС-15 | 4 | 0.17 | |
| МС-18 | | МС-18 | 74 | 0.82 | |
| МС-25 | | МС-25 | 34 | 0.75 | |
| МС-28 | | МС-28 | 4 | 1.53 | |
| ИМС-1 | 281-8-6.84-АС1И1-07.00 | ИМС-1 | 16 | 0.34 | |
| ИМС 2 | -08.00 | ИМС-2 | 6 | 0.62 | |
| ИМС-3 | -09.00 | ИМС-3 | 6 | 2.75 | |
| ИМС 4 | -10.00 | ИМС-4 | 6 | 0.52 | |
| ИМС 5 | -11.00 | ИМС-5 | 4 | 0.4 | |
| ИМС 6 | -12.00 | ИМС 6 | 4 | 0.58 | |
| | | | | | |
| | | | | | |
| | | | | | |

Инв № подл. | Подпись и дата | Взам. инв. №

Согласовано

Привязан

Инв №

| | | |
|---|---|---|
| Рук. маст. | Леонов | |
| Н. контр. | Бабушкина | |
| Гл. инж. | Шурмухина | |
| Гл. инж. | Шурмухина | |
| Гл. ап. | Смирнов | |
| Рук. гр. арх. | Ношина | |
| Ст. инж. | Теплова | |
| Рук. гр. инж. | Бабушкина | |

281 8-6 84 АС1

Комплексный приемный пункт на 25 рабочих мест

| Стадия | Лист | Листов |
|---|---|---|
| Р | 23 | |

Спецификация к схемам расположения панелей при толщине наружных стен 400 мм

ЦНИИЭП торгово-бытовых зданий и туристских комплексов

Типовой проект 281-8-6.84 Альбом I

# ТИПОВОЙ ПРОЕКТ
# 281-8-6.84
## ТХМ-технология и механизация

Проект утвержден
Госгражданстроем
Приказ №126 от 29.4 1982г.

Рабочая документация введена в действие ЦНИИЭП торгово-бытовых зданий и туристских комплексов
Приказ №70 от 28.9.1984

Таблица 1

Ведомость рабочих чертежей

| Лист | Наименование | Примечание |
|---|---|---|
| 1 | Общие данные /начало/ | |
| 2 | Общие данные /окончание/ | |
| 3 | План 1 этажа | |
| 4 | Подъемный стол ПС-500 Установочный чертеж | |

Таблица 2

Ведомость ссылочных и прилагаемых документов

| Обозначение | Наименование | Примечание |
|---|---|---|
| | Ссылочные документы | |
| Серия 1271-3 | Каталог специального оборудования и мебели производственных помещений и | |
| | | |
| | | |
| | | |
| | | |
| | Прилагаемые документы | |
| 281-8-684-ТХМ СО | Спецификация оборудования | |

## Общие указания

### Технология

В составе встроенно-пристроенного предприятия бытового обслуживания предусмотрены:

- комплексный приемный пункт на 25 р.м
- приемный пункт-прачечной на 800 кг сухого белья в смену

Комплексный приемный пункт на 25 рабочих мест КПП представляет населению жилой зоны города следующие виды бытовых услуг:

- прием заказов на изготовление, ремонт и срочный ремонт обуви – 3 р.м
- прием заказов на изготовление, ремонт и обновление, мелкий ремонт швейных изделий – 7 р.м
- прием заказов на изготовление и ремонт трикотажных изделий – 1 р.м
- прием заказов в химчистку и крашение – 2 р.м
- прием заказов на изготовление и ремонт металлоизделий и бытовой техники, мелкий ремонт металлоизделий – 1 р.м
- прием заказов и срочный ремонт часов – 1 р.м
- прокат предметов домашнего обихода и культурно-бытового назначения – 1 р.м
- парикмахерская, в том числе
  - женский зал – 5 р.м /в том числе 1 ман-маникюр/
  - мужской зал – 3 р.м
- бюро обслуживания /прием заказов, заявок на выполнение широкого набора услуг предприятиями централизованного выполнения заказов специализированными предприятиями и код доступа заказчика, информация/ – 1 р.м

Итого – 25 р.м

Привязка настоящего типового проекта выполнена в соответствии с действующими нормами и правилами

Гл. инженер проекта

Настоящий проект выполнен в соответствии с действующими нормами и правилами

Гл. инженер проекта Дирченко

Гл. инженер проекта Проскурина

Согласовано

Инв. № подл. | Подпись и дата | Взам. инв. №

| | | | | | | |
|---|---|---|---|---|---|---|
| Нач. отд. | Калягин | | Привязан | | | |
| Н. контр. | Куличенко | | | | | |
| ГИП | Дирченко | | 281-8-6.84-ТХМ | | | |
| Вед. инж. | Печникова | | | | | |
| Ст. инж. | Суворова | | Комплексный приемный пункт на 25 рабочих мест | Стадия: Р | Лист: 1 | Листов: 4 |
| | | | Общие данные /начало/ | ЦНИИЭП торгово-бытовых зданий и туристских комплексов | | |

Прием заказов на все виды услуг осуществляется в залах для посетителей. В мастерских производятся мелкий и частично средний ремонт обуви, обмундирование и мелкий ремонт швейных изделий, мелкий ремонт металлоизделий / изготовление ключей, точка каблуков / и бытовой техники, в основном, в присутствии заказчика Крупный ремонт обуви, бытовой техники, изготовление швейных, трикотажных изделий и металлоизделий, пошив обуви по индивидуальным заказам, а так же чистка одежды с полной обработкой производятся в специализированных предприятиях города.

Режим работы КПП принят полуторасменный.
Парикмахерская работает в две смены.
Количество рабочих дней в году - 305.
Общий штат работающих - 47 человек.
В максимальную смену работает - 29 человек
в том числе: 9 - мужчин и 20 - женщин
Годовой объем работ - 153,7 тыс рублей

Приемный пункт прачечной на 800кг сухого белья в смену.
Работа приемного пункта прачечной предусмотрена по бесконтактному методу Сдача белья в стирку осуществляется через специальный приемный люк.
Стирка белья с полной обработкой производится в специализированном предприятии
Режим работы - двухсменный
Штат работающих - 4 человека
Годовой объем работ - 16.6 тыс рублей

Таблица 3

Производственная программа

| Наименование видов услуг | Кол. производственных рабочих в смену | Выработка на 1 рабочего в год в рублях | Годовой объем работ в тыс. руб. |
|---|---|---|---|
| Ремонт обуви | 4 | 3500 | 14.0 |
| Ремонт швейных изделий | 10 | 3300 | 33.0 |
| Прием заказов на изготовление и ремонт трикотажных изделий | 1 | 3500 | 0.4 |
| Приемный пункт химчистки | 3 | 4575 | 13.7 |
| Ремонт часов | 1 | 5200 | 5.2 |
| Ремонт металлоизделий | 1 | 5200 | 5.2 |
| Пункт проката | 2 | 7000 | 14.0 |
| Парикмахерская | 15 | 3400 | 51.0 |
| Бюро обслуживания | 4 | 4300 | 17.2 |
| Итого | 41 | | 153.7 |

Таблица 4

Состав работающих

| Категория по осн нормам | Количество работающих | | | |
|---|---|---|---|---|
| | Наиб смена | | Всего | |
| | Мужчин | Женщин | Мужчин | Женщин |
| Производственный персонал | | | | |
| I А | 6 | 14 | 8 | 15 |
| I Б | 3 | 3 | 3 | 5 |
| Итого | 8 | 17 | 11 | 30 |
| Административно-управленческий и непроизводственный персонал | | | | |
| I А | 1 | 1 | 1 | 2 |
| I Б | | 2 | — | 3 |
| Итого | 1 | 3 | 1 | 5 |
| Всего по КПП | 9 | 20 | 12 | 35 |
| | 29 | | 47 | |

## Механизация.

Доставка грузов осуществляется универсальным автотранспортом, преимущественно средней грузоподъемности.

Разгрузка автотранспорта, доставляющего грузы в комплексный приемный пункт, осуществляется со стороны фасада по оси „Ж" на крытую разгрузочную площадку.

Разгрузочная площадка оборудована подъемным столом „ПС-500, посредством которого осуществляется съем тяжелых грузов с автомашин.

Прием чистого белья осуществляется через люк-окно непосредственно в кладовую чистого белья.

Транспортировка доставленных грузов в кладовые на хранение осуществляется грузовыми тележками ТГ-250, ТГ-125.

Уборка подсобных помещений, салонов осуществляется электромеханическими агрегатами.

Инв. № подл. | Подпись и дата | Взам. инв. №

Привязан

| | | |
|---|---|---|
| Нач. отд. | Калугин | |
| Гл. конструктор | Кулинченко | |
| ГИП | Дурченко | |
| Нач. отд. | Ленинград | |
| Гл. инж. | Гуревич | |

281-8-6.84-ТХМ

Комплексный приемный пункт на 25 рабочих мест

Общие данные окончание I

| Стадия | Лист | Листов |
|---|---|---|
| Р | 2 | |

ЦНИИЭП Коротко-бытовых зданий и комплексов

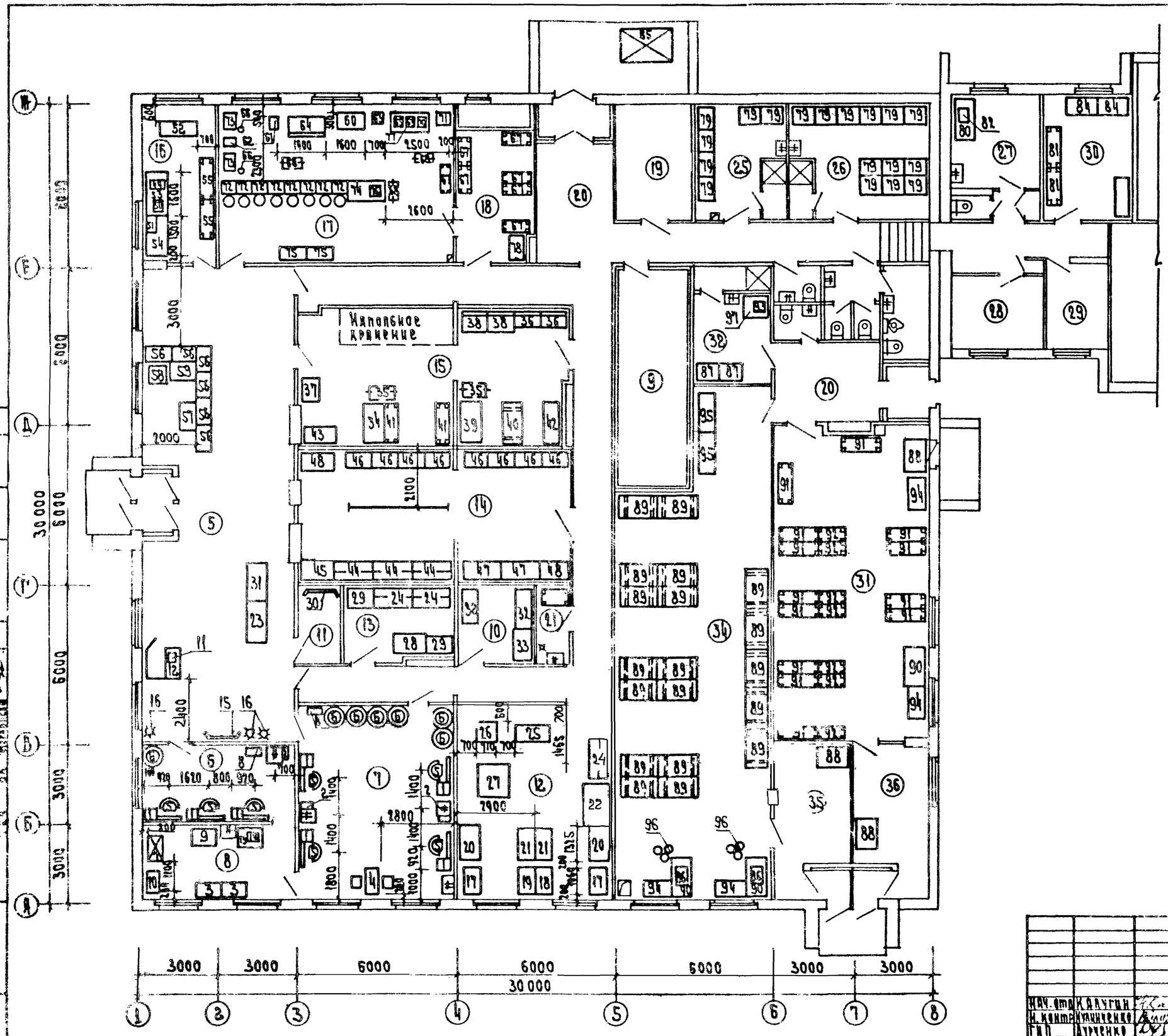


Экспликация помещений

| Пом. | Наименование |
|---|---|
| 5 | Зал приема и выдачи заказов |
| 6 | Мужской зал парикмахерской |
| 7 | Женский зал парикмахерской |
| 8 | Подсобное помещение |
| 9 | Вентикамера |
| 10 | Кладовая трикотажных изделий |
| 11 | Кабина для примерки |
| 12 | Цех ремонта и обновления швейных изделий |
| 13 | Кладовая швейных изделий |
| 14 | Кладовая приемного пункта химчистки и крашения одежды |
| 15 | Кладовая пункта проката |
| 16 | Мастерская ремонта металлоизделий и бытовой техники |
| 17 | Салон срочного ремонта и приема заказов на изготовление обуви |
| 18 | Кладовая обуви |
| 19 | Электрощитовая |
| 20 | Разгрузочная площадка |
| 21 | Кладовая уборочного инвентаря |
| 25 | Мужской гардероб с душевой |
| 26 | Женский гардероб с душевой |
| 27 | Комната персонала |
| 28 | Кабинет директора |
| 29 | Контора |
| 30 | Помещение выездных мастеров |
| 31 | Кладовая чистого белья |
| 32 | Комната персонала с гардеробом и душевой |
| 34 | Помещение сортировки и хранения грязного белья |
| 35 | Ожидальная приема грязного белья |
| 36 | Ожидальная выдачи чистого белья |

Привязан

Инв. N

281-8-6.84-ТХМ

| | | |
|---|---|---|
| Нач. отд. | Калугин | |
| Н. контр. | Кулинченко | |
| ГИП | Дурченко | |
| Вед. ин. | Печникова | |
| Ст. ин. | Суворова | |

Комплексный приемный пункт на 25 рабочих мест

| Стадия | Лист | Листов |
|---|---|---|
| Р | 3 | |

План I этажа

ЦНИИЭП торгово-бытовых зданий и туристских комплексов

Ал.I

Т.п. 281-8-6.84

## А-А повернуто

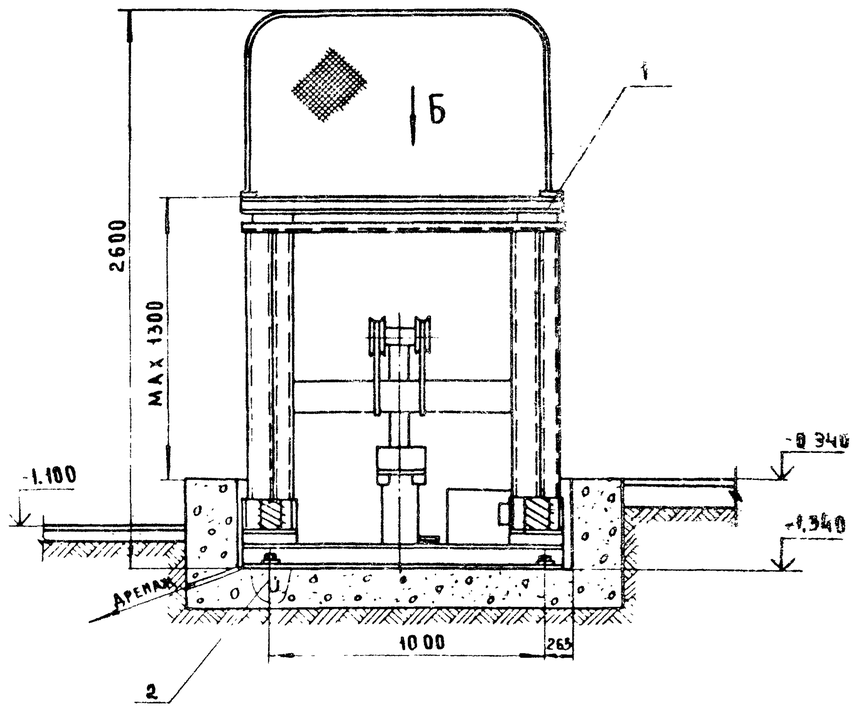


## Схема расположения фундаментных болтов

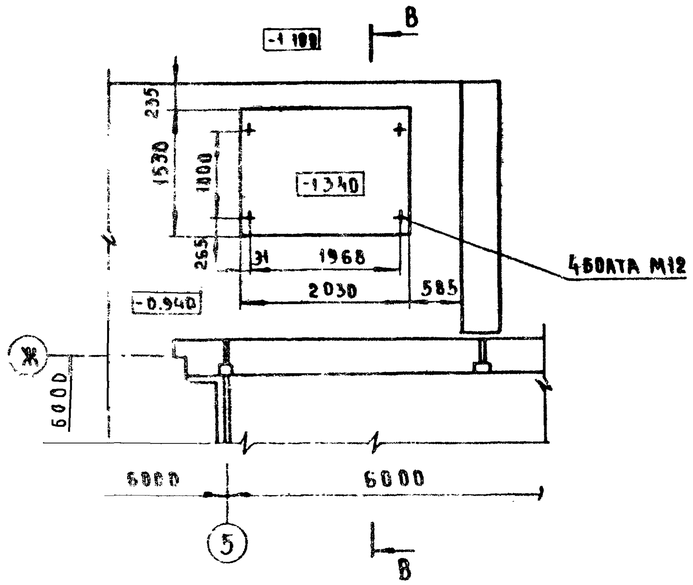


## В-В повернуто

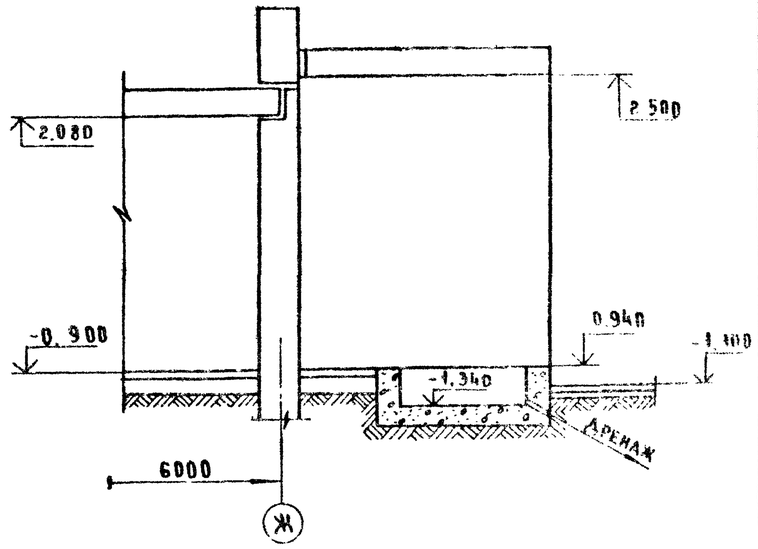


## Спецификация элементов монтажа подъемного стола ПС-500

| Марка поз. | Обозначение | Наименование | Кол. | Масса ед., кг | Примеч. |
|---|---|---|---|---|---|
| 1 | Киевский опытный завод | Подъемный стол ПС-500 | | | |
| | торгового машиностроения | 2000×1500×2600 | 1 | 750 | 2.5 квт |
| 2 | ГОСТ 24379.1-80 | Болт 1.2 М12×300 В Ст3пс2 | 4 | 0.35 | |

## Вид Б

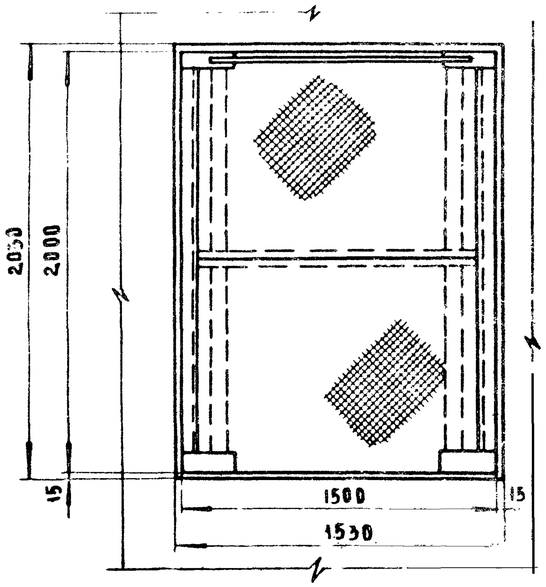


## Фрагмент плана 1 этажа

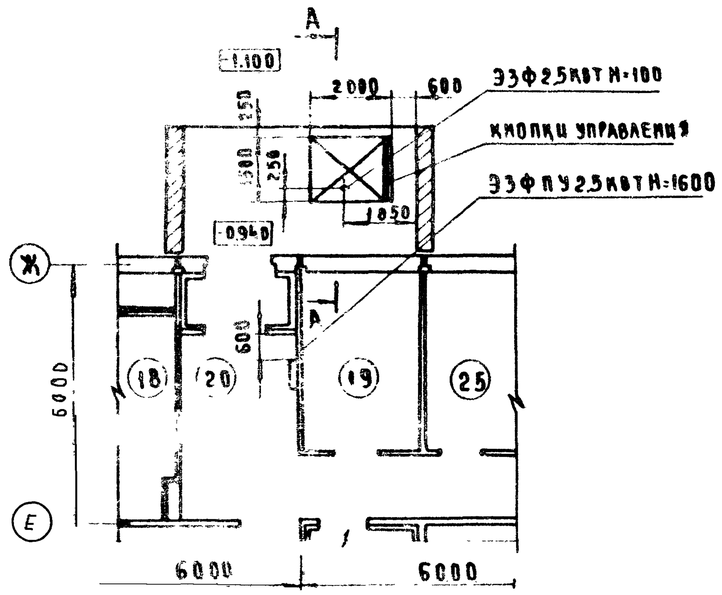


## Техническая характеристика подъемного стола ПС-500

| | |
|---|---|
| Грузоподъемность, кг | 500 |
| Максимальная высота подъема, мм | 1300 |
| Установочная мощность, квт | 2.5 |

Лист 3

| | | | |
|---|---|---|---|
| Привязан | | | |
| Инв. № | | | |
| Нач. отд. | Калугин | | |
| Н. контр. | Кулинченко | | |
| Г.И.П. | Проскурина | | |
| Ст. инж. | Разводовская | | |
| Ст. инж. | Филюкова | | |

281-8-6.84-ТХМ

Комплексный приемный пункт на 25 рабочих мест

Подъемный стол ПС-500
Установочный чертеж

| Стадия | Лист | Листов |
|---|---|---|
| Р | 4 | |

ЦНИИЭП торгово-бытовых зданий и туристских комплексов

Согласовано
ГАП мастер. Смирнов
ГИП мастер. Шурмухина
ГИП технолог. Дурченко
Инв. № подл. | Подпись и дата | Взам. инв. №

Типовой проект 281-8-6.84 Альбом I

# Типовой проект
281-8-6.84
## ОВ отопление и вентиляция

Технический проект
Утвержден Госгражданстроем
Приказ № 128 от 29.4 1982

Рабочие чертежи введены в действие ЦНИИЭПторгово-бытовых зданий и туристских комплексов г. Москва
Приказ № 70 от 28.9.1984

## Ведомость рабочих чертежей основного комплекта

| Лист | Наименование | Примечание |
|---|---|---|
| 1 | Общие данные (начало) | |
| 2 | Общие данные (продолжение) | |
| 3 | План технического подполья | |
| 4 | План 1 этажа | |
| 5 | Схема системы отопления. Узел управления. | |
| 6 | Схемы систем вентиляции П1, В1÷В6, ВЕ1 | |
| 7 | Установка системы П1, В1÷В5. | |
| 8 | Установки систем П1, В1÷В5 | |
| | | |
| | | |

## Ведомость ссылочных и прилагаемых документов

| Обозначение | Наименование | Примечание |
|---|---|---|
| | Ссылочные документы | |
| 1.494-10; 1.494-8 | Решетки щелевые регулируемые типа РшРА | |
| 5.904-5 | Гибкие вставки к центробежным вентиляторам | |
| 5.904-4 | Двери и люки для вентиляционных камер | |
| 5.904-13. в.1-1 | Заслонки воздушные унифицированные | |
| | | |
| 1.494-32 | Зонты дефлекторы вентиляционных систем | |
| 4.904-25 | Подставки под калориферы П0025 | |
| | Прилагаемые документы | |
| 281-8-684-08 ВМ | Ведомость материалов | |
| 281-8-684-08 СО | Спецификация оборудования | |

## План схема

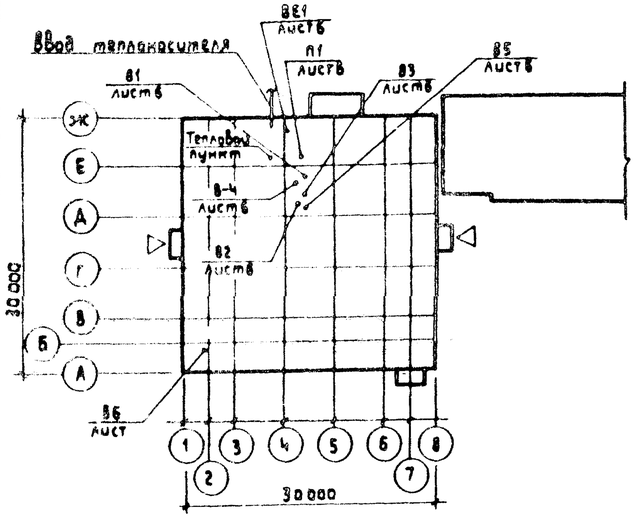


## Показатели расхода черных материалов

| Вид систем | Расход черных металлов | | | |
|---|---|---|---|---|
| | Всего т | | На 1м² общей площади кг | |
| | стали | чугуна | стали | чугуна |
| отопление | 1,775 | 3,132 | 1,45 | 2,56 |
| в том числе отопительные приборы | 0,180 | 2,90 | 0,147 | 2,36 |
| вентиляция | 0,722 | — | 0,59 | — |

## Основные показатели по чертежам отопления и вентиляции

| Наименование здания (сооружения) помещения | Об'ем м³ | Периоды года t°С | Расход тепла Вт/ккал.час | | | | | Установленная мощность электродвигат. в кВт |
|---|---|---|---|---|---|---|---|---|
| | | | на отопление | На вентиляцию | На воздушно-тепловые завесы | На горячее водоснабжение | Общий | |
| КПП на 25 рабочих мест | | -20 | 65488 / 56455 | 110200 / 95000 | — / — | 133400 / 115000 | 309088 / 266455 | 4,93 |
| | | -30 | 75516 / 65100 | 142100 / 122500 | — / — | 133400 / 115000 | 351016 / 302600 | |
| | | -40 | 79808 / 68800 | 171680 / 148000 | — / — | 133400 / 115000 | 384888 / 331800 | |

Привязка настоящего типового проекта выполнена в соответствии с действующими нормами и правилами
Гл. инженер проекта привязки

Настоящий проект выполнен в соответствии с действующими нормами и правилами в том числе по взрыво-пожарной безопасности
Гл. инженер проекта /Лукьянова/

Инв. № подл. | Подпись и дата | Взам. инв. №

Согласовано

Привязан

Инв. №

281-8-6.84-ОВ

| | | |
|---|---|---|
| Нач. отд. | Вепринский | |
| Н. контр. | Зыбина | |
| Гл. спец. | Кириллова | |
| ГИП | Лукьянова | |
| Рук. гр. | Киселева | |
| Ст. инж. | Урьев | |

Комплексный приемный пункт на 25 рабочих мест

| Стадия | Лист | Листов |
|---|---|---|
| Р | 1 | 8 |

Общие данные (начало).

ЦНИИЭП торгово-бытовых зданий и туристских комплексов

## Характеристика отопительно-вентиляционных систем

| Обозначение системы | Кол. систем | Наименование обслуживаемого помещения технологического оборудования | Тип установки | Вентилятор: Тип исполнение по взрывозащите | № | Схема исполнения | Положение | L м³/час | P кгс/м² | n об/мин | Электродвигатель: Тип исполнение по взрывозащите | N кВт | n об/мин | Воздухонагреватель: Тип | № | Кол. | т-ра нагрева °С от | до | Расход тепла ккал/час | ΔP кгс/м² | Примечание |
|---|---|---|---|---|---|---|---|---|---|---|---|---|---|---|---|---|---|---|---|---|---|
| П1 | 1 | Салон, цеха и подсобные помещения | А6,3105-1 | ВЦ4-70 | 6,3 | 1 | Л0° | 9155 | 50 | 950 | 4А100L6Б | 2,2 | 950 | КВБА | 6П | 2 | -20 | +16 | 95 000 | | |
| | | | | | | | | | | | | | | КВСА | 8П | 2 | -30 | +16 | 122 500 | | |
| | | | | | | | | | | | | | | КВБА | 7 | 2 | -40 | +16 | 148000 | | |
| В1 | 1 | Санузлы и душевые | А2,5100-1 | ВЦ4-70 | 2,5 | 1 | П0° | 1075 | 12 | 1400 | 4АА56А4 | 0,12 | 1400 | — | — | — | — | — | — | — | |
| В2 | 1 | Помещение сортировки и хранения грязного белья, кладовые | А4100-2 | ВЦ4-70 | 4 | 1 | П0° | 2195 | 48 | 1410 | 4А7184 | | | — | — | — | — | — | — | — | |
| В3 | 1 | Женский и мужской залы парикмахерской кладовые обуви, химчистки | А5090-2 | ВЦ4-70 | 5 | 1 | Л0° | 4195 | 55 | 1410 | 4А8084 | 1,5 | 1410 | — | — | — | — | — | — | — | |
| В4 | 1 | Машина для обработки деталей низа обуви | А2,5100-1 | ВЦ4-70 | 2,5 | 1 | Л0° | 290 | 18 | 1400 | 4АА56А4 | 0,12 | 1400 | — | — | — | — | — | — | — | |
| В5 | 1 | Манекен паровоздушный | А2,5100-1 | ВЦ4-70 | 2,5 | 1 | Л0° | 680 | 15 | 1400 | 4АА56А4 | 0,12 | 1400 | — | — | — | — | — | — | — | |
| В6 | 1 | Вытяжной шкаф (подсобное помещение) | — | ОБ-300 | 4 | — | — | 720 | 12 | 1375 | 4АА56А4 | 0,12 | 1375 | — | — | — | — | — | — | — | |

## Общие указания

Проект выполнен в соответствии со СНиП II-33-75 и СНиП II-80-75

Проект разработан для климатических районов с расчетной зимней температурой -20°С; -30°С; -40°С

Теплоснабжение здания осуществляется от внешних теплосетей с параметрами теплоносителя 150°-70°, горячее водоснабжение-централизованное.

Присоединение систем отопления через элеватор

Расчетные потери давления в системе отопления составляют 800 кгс/м²

В качестве нагревательных приборов приняты радиаторы М-140 АО, конвекторы „Ритм".

Регулировка теплоотдачи нагревательных приборов осуществляется кранами двойной регулировки и запорной арматурой

Воздухоудаление из системы отопления осуществляется воздуховыпускными кранами, установленными на приборах

Трубопроводы систем отопления и теплоснабжения прокладываются в техподполье Магистральные трубопроводы изолируются минеральной ватой δ=40мм с последующей обмоткой лакостеклотканью

Воздуховоды всех систем изготовлены из асбоцементных листов, за исключением воздуховодов венткамеры, а также фасонных частей, которые должны изготовляться из металла.

Все металлические части систем вентиляции после монтажа окрасить масляной краской за. 2раза.

Монтаж систем отопления и вентиляции производить в соответствии со СНиП III-28-75

Для замены вентоборудования используется грузовая тележка ТГ-125 ( см проект ТХМ лист )

## Удельные расходы тепла

| Наименование | Показатель при расчетной температуре °С | | |
|---|---|---|---|
| | -20 | -30 | -40 |
| Площадь здания общая | 1223,3 | | |
| Площадь здания полезная м² | 1197,9 | | |
| Удельный расход тепла на отопление на 1м² полезной пл. | 47,1 | 54,3 | 57,4 |
| Удельная поверхность нагрева отопительных приборов на 1м² полезной площади зкм/м² | 0,11 | 0,12 | 0,126 |

## Коэффициент теплопередачи ккал/час м²/град

| Наименование ограждений | К- при расчетной температуре -20°С | -30°С | -40°С |
|---|---|---|---|
| Стеновая панель | 0,93 | 0,93 | 0,82 |
| Покрытие | 0,77 | 0,61 | 0,51 |
| Окно | 2,7 | 2,7 | 1,67 |

Согласовано: Инв. № подл. | Подпись и дата | Взам. инв. №

Привязан

Инв. №

| | | |
|---|---|---|
| Нач. отд. | Вепринский | |
| Н. контр. | Зубина | |
| Гл. спец. | Кириллова | |
| ГИП | Лукьянова | |
| Рук. гр. | Киселева | |
| Ст. инж. | Урьев | |

281-8-6.84-ОВ

Комплексный приемный пункт на 25 рабочих мест

| Стадия | Лист | Листов |
|---|---|---|
| Р | 2 | |

Общие данные /окончание/

ЦНИИЭП торговых зданий и туристских комплексов

Типовой проект 281-8-6.84 Альбом I

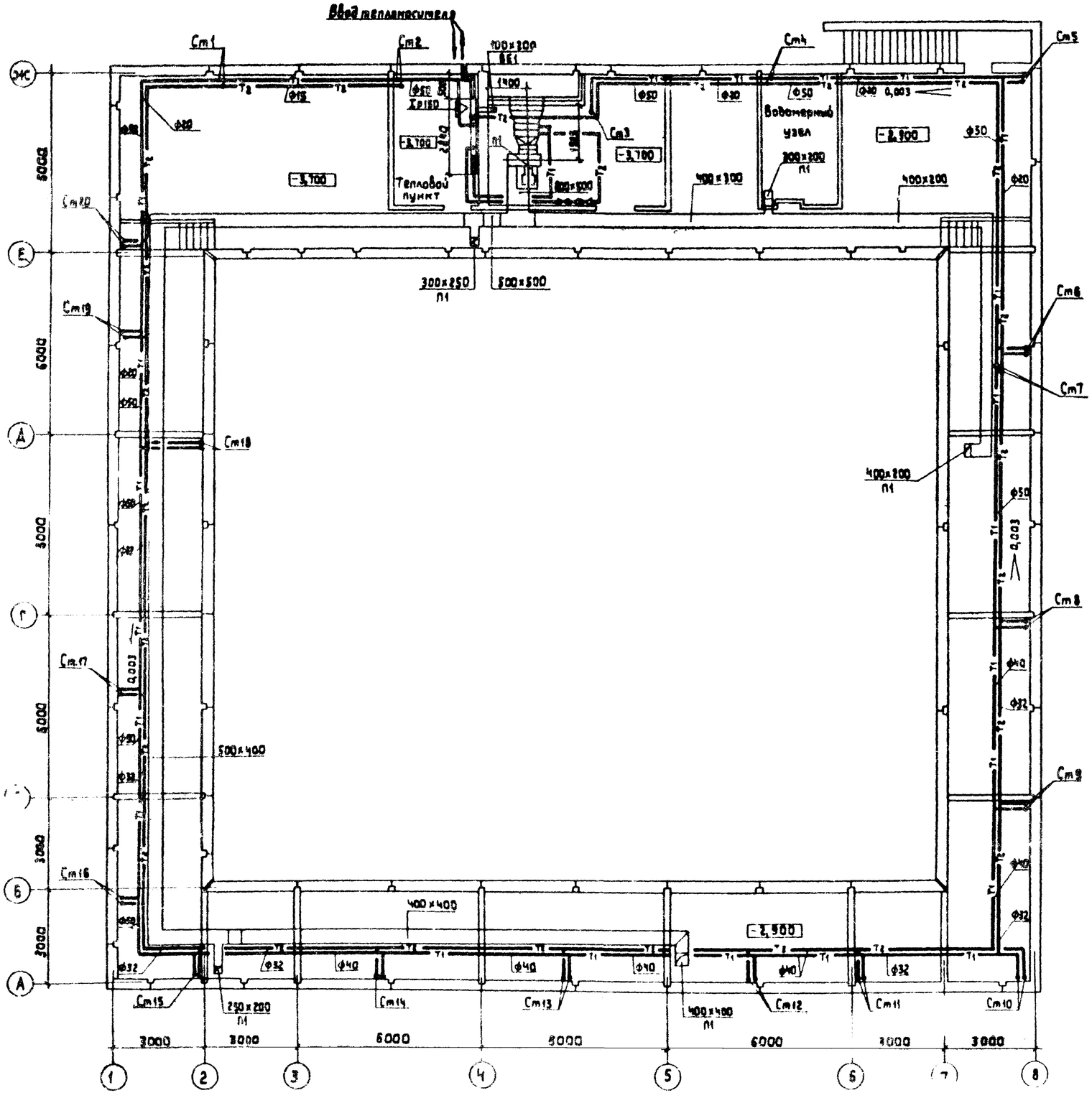


Привязан

Инв. №

| | | | |
|---|---|---|---|
| | | 2.81-8-6.84-ОВ | |
| Нач. отд. | Вепринский | Комплексный приемный пункт на 25 рабочих мест. | Стадия: Р; Лист: 3; Листов: |
| М. контр. | Зуйкина | | |
| Гл. спец. | Кириллова | | |
| ГИП | Лукьянова | План технического подполья | ЦНИИЭП торгово-бытовых зданий и туристских комплексов |
| Рук. гр. | Кисилева | | |
| Ст. инж. | Уварова | | |

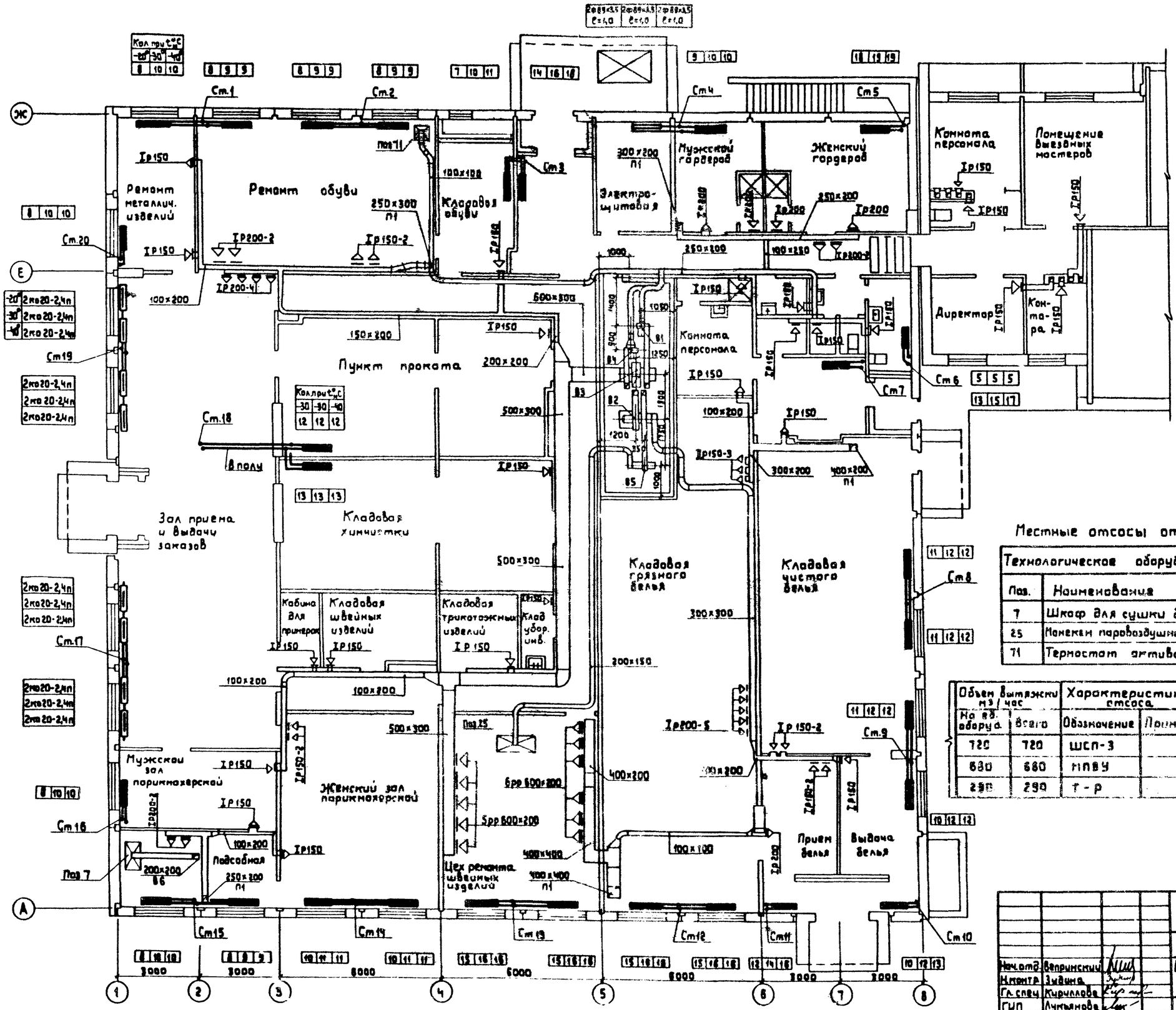


## Местные отсосы от технологического оборудования

| Технологическое оборудование | | | Характеристика выделяющейся вредности |
|---|---|---|---|
| Поз. | Наименование | Кол. | |
| 7 | Шкаф для сушки белья | 1 | тепло |
| 25 | Манекен паровоздушный МПВУ | 1 | тепло |
| 11 | Термостат активатор | 1 | тепло |

| Объем вытяжки м³/час | | Характеристика местного отсоса | | Обозначение системы | Примечание |
|---|---|---|---|---|---|
| На ед. оборуд. | Всего | Обозначение | Применяемые документы | | |
| 720 | 720 | ШСП-3 | | В6 | |
| 680 | 680 | МПВУ | | В5 | |
| 290 | 290 | Т-Р | | В4 | |

Привязан

Инв. №

| | | | |
|---|---|---|---|
| Нач. отд. | Вепринский | | |
| Инженер | Зубина | | |
| Гл. спец. | Кириллова | | |
| ГИП | Лукьянова | | |
| Рук. гр. | Киселева | | |
| Ст. инж. | Уварова | | |

281-8-6.84-ОВ

Комплексный приемный пункт на 25 рабочих мест.

| Стадия | Лист | Листов |
|---|---|---|
| Р | 4 | |

План 1 этажа.

ЦНИИЭП торгово-бытовых зданий и туристских комплексов

Согласовано: Гип Шнурников, Гип Жукова, Рук. гр. Зуйкова, Гип Сидоров, Гип ВК, Взам. инв. №, Подпись и дата, Инв. № подл.

Узел управления

Система отопления 1

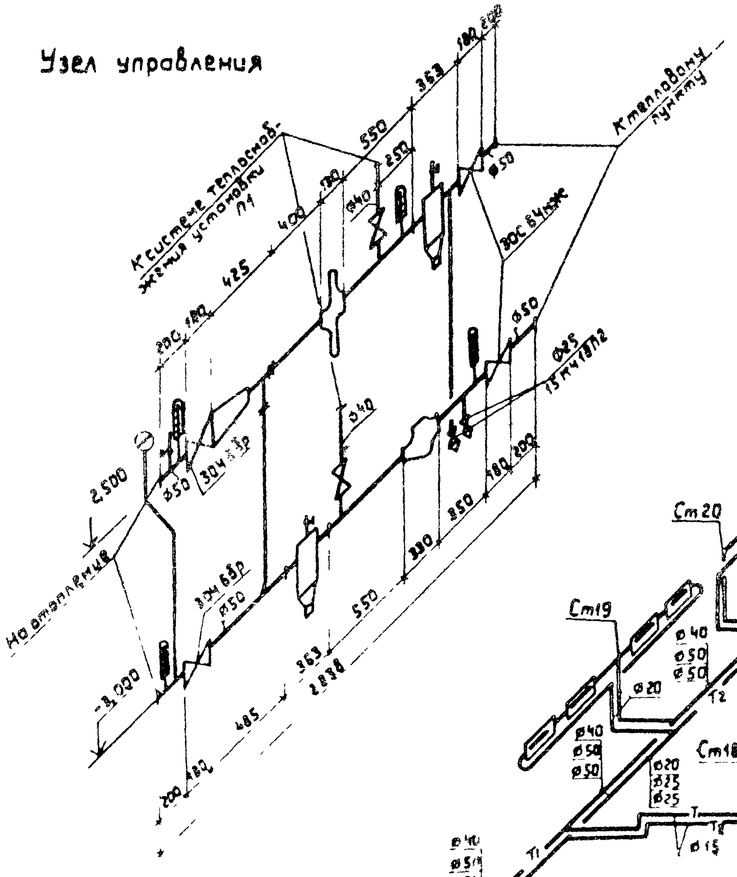

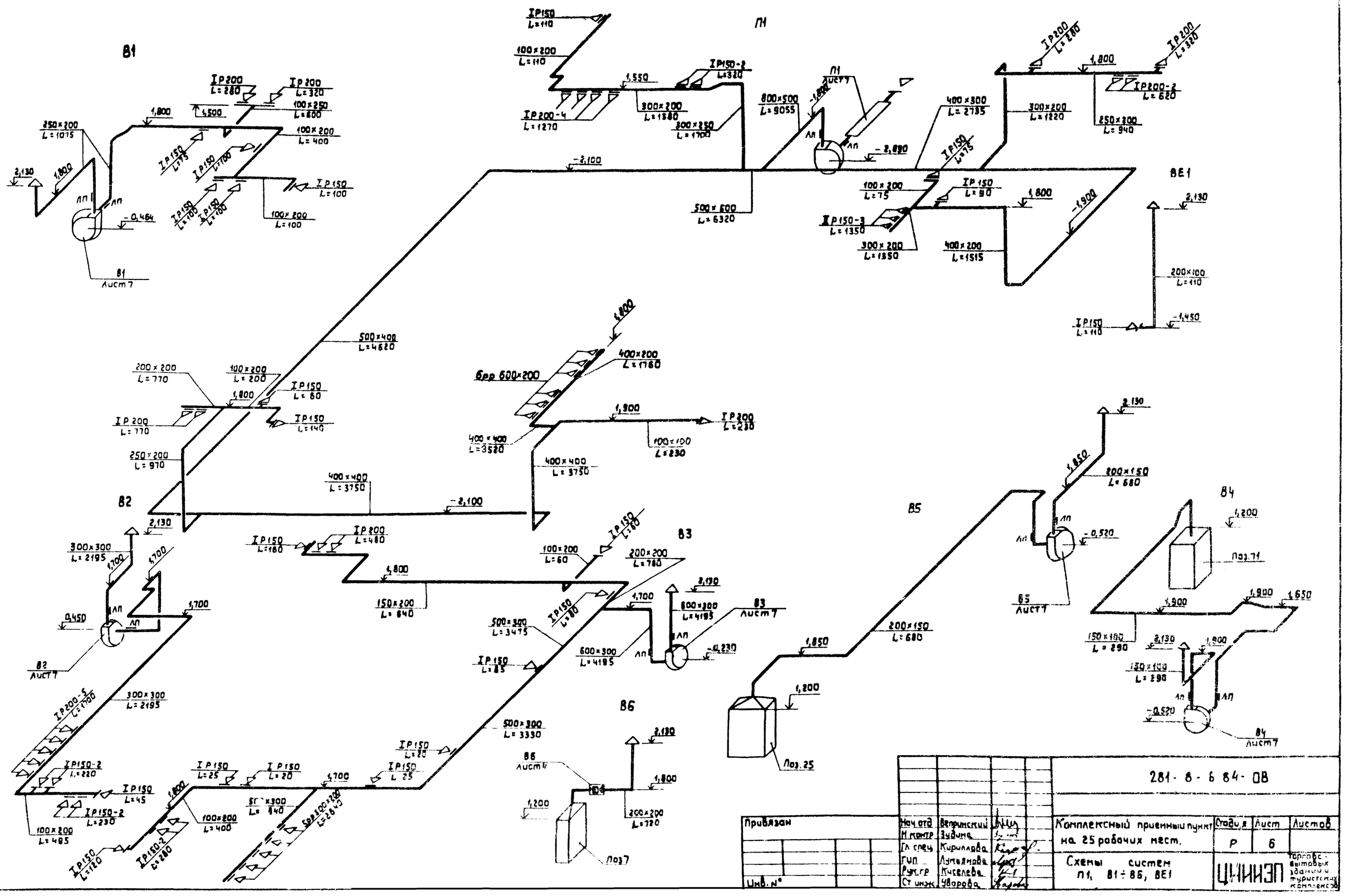


Типовой проект 281-8-6.84 Ал. 1

| | | | | | | | |
|---|---|---|---|---|---|---|---|
| Привязан | | Нач отд | Вепринский | | Комплексный приемный пункт на 25 рабочих мест. | Стадия | Лист | Листов |
| | | Н контр | Зудина | | | Р | 6 | |
| | | Гл спец | Кириллова | | Схемы систем П1, В1÷В6, ВЕ1 | ЦНИИЭП | | Торгово-бытовых зданий и туристских комплексов |
| | | ГИП | Лукьянова | | | | | |
| | | Рук.гр | Киселева | | | | | |
| Инв. № | | Ст инж | Уварова | | | | | |

281-8-6 84-ОВ

Альб. I

Т.п. 281-8-6.84

## РАЗРЕЗ 1-1

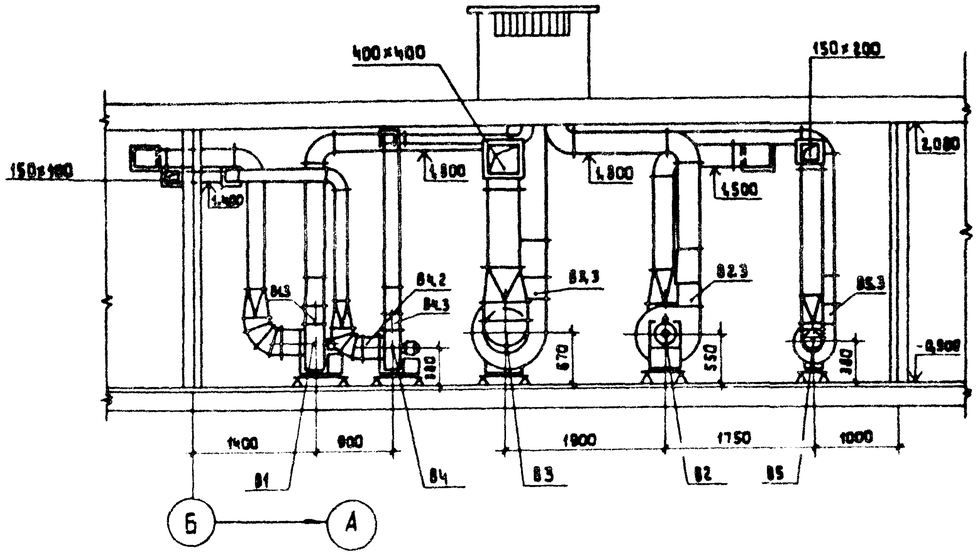


## РАЗРЕЗ 2-2

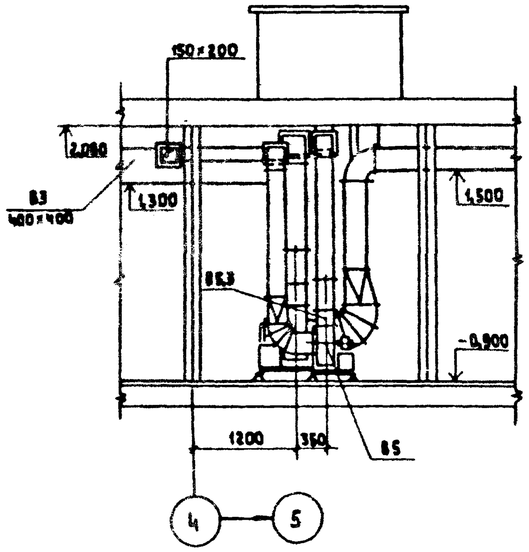


## РАЗРЕЗ 1-1

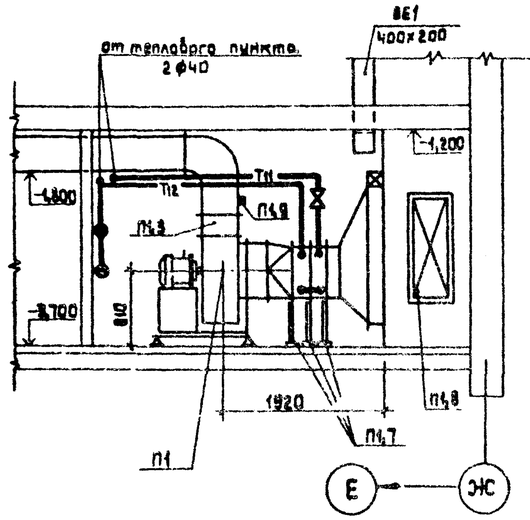


## ПЛАН

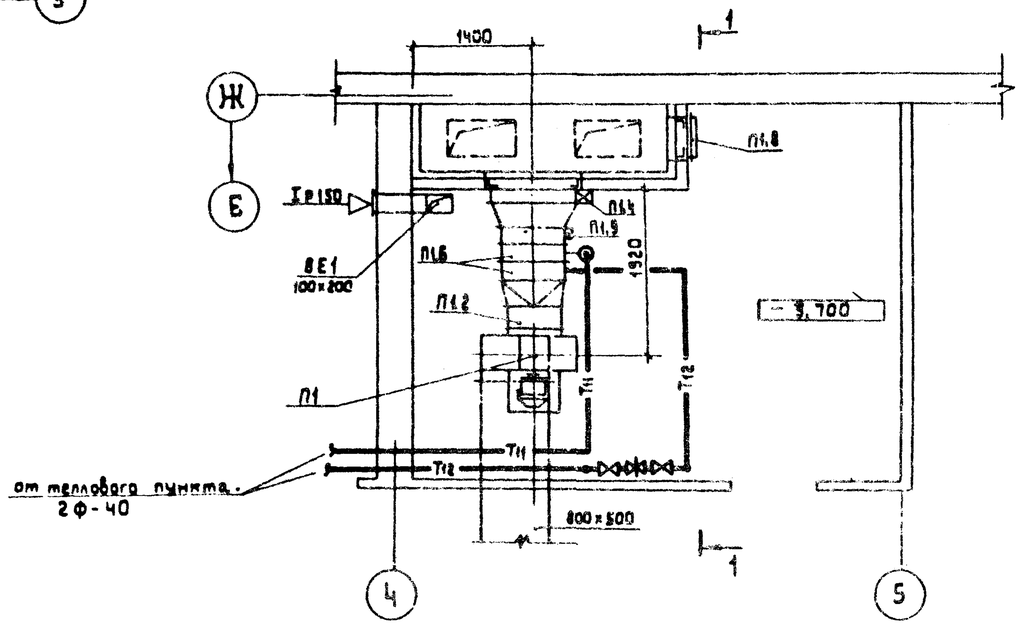


## ПЛАН

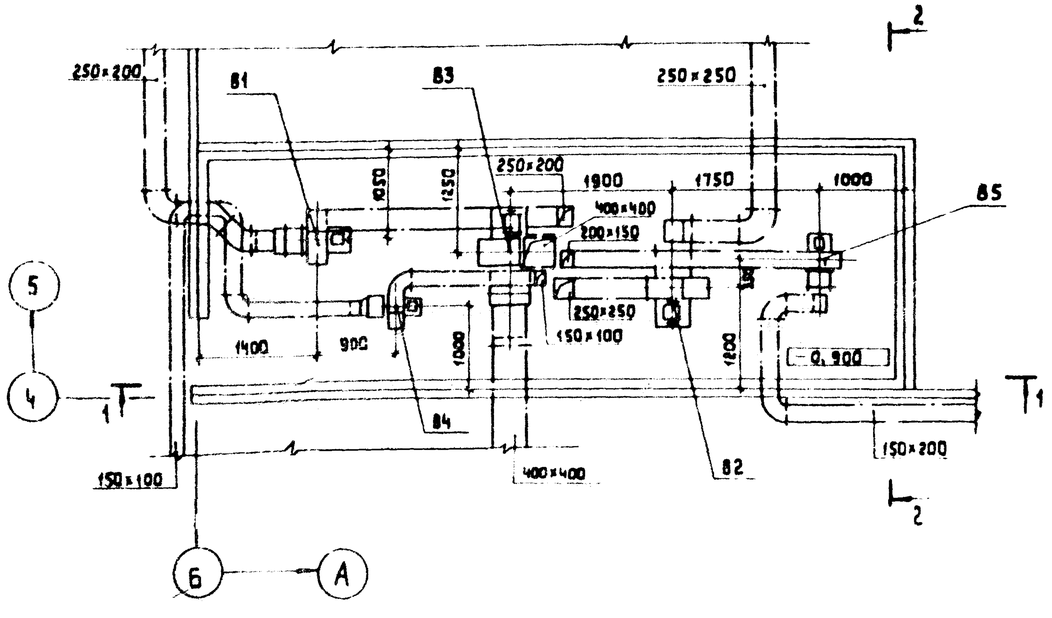


| | | | | | |
|---|---|---|---|---|---|
| Привязан | | | | 281-8-6.84-ОВ | |
| Инв. № | | | | | |
| Нач. отд | Величкин | | Комплексный приемный пункт на 25 рабочих мест. | Стадия | Лист | Листов |
| Н. контр | Зудина | | | Р | 7 | |
| Гл. спец | Кириллова | | Установка систем П1, В1÷В5. | ЦНИИЭП торгово-бытовых зданий и туристских комплексов | | |
| ГИП | Лукьянова | | | | | |
| Рук. гр. | Киселева | | | | | |
| Ст. инж. | Урьев | | | | | |

| Марка поз | Обозначение | Наименование | Кол. | Масса ед.т | Примечание |
|---|---|---|---|---|---|
| | | В1 | | | |
| В1.1 | Крюковский | Агрегат вентиляторный | | | |
| | Вентиляторный завод | А3.2105-1. комплектно | 1 | | |
| | | а. Вентилятор центробежный | | | |
| | | Ц4-70№3.2. Исп 1. пол. Пр0° | | | |
| | | б. Электродвигатель 4АА63В4 | | | |
| | | 0,37кВт. 1400 об/мин. | | | |
| В1.2 | 5.904-5 | Вставка ВВ-3,2 | 1 | | |
| В1.3 | то же | Вставка ВНА-3.2 | | | |
| | | В2 | | | |
| В2.1 | Крюковский | Агрегат вентиляторный | | | |
| | Вентиляторный завод | А4100-1. комплектно | 1 | | |
| | | а. Вентилятор центробежный | | | |
| | | Ц4-70№4. Исп 1. пол. Пр0° | | | |
| | | б Электродвигатель 4А71В4 | | | |
| | | 0,75кВт 1410об/мин | | | |
| В2.2 | 5.904-5 | Вставка ВВ-4 | 1 | | |
| В2.3 | то же | Вставка ВНА-4 | 1 | | |
| | | В3 | | | |
| В3.1 | Вентиляционный | Агрегат вентиляторный | | | |
| | Вентиляторный завод | А5090-1 комплектно | 1 | | |
| | | а Вентилятор центробежный | | | |
| | | Ц4-70№5 исп 1. пол. Л0° | | | |
| | | б Электродвигатель 4А80В4 | | | |
| | | 1,5кВт 1420об/мин | | | |
| В3.2 | 5.904-5 | Вставка ВВ-5 | 1 | | |
| В3.3 | то же | Вставка ВНА-5 | 1 | | |
| | | В4 | | | |
| В4.1 | Крюковский | Агрегат вентиляторный | | | |
| | Вентиляторный завод | А2.5100-1. комплектно | 1 | | |
| | | а. Вентилятор центробежный | | | |
| | | Ц4-70№2,5 исп 1. пол Л0° | | | |
| | | б Электродвигатель 4АА56А4 | | | |
| | | 0,12 кВт. 1400об/мин | | | |
| В4.2 | 5.904-5 | Вставка ВВ-2,5 | 1 | | |
| В4.3 | то же | Вставка ВНА-2,5 | 1 | | |
| | | В5 | | | |
| В5.1 | Крюковский | Агрегат вентиляторный | | | |
| | Вентиляторный завод | А2.5100-1. комплектно | 1 | | |

| Марка поз | Обозначение | Наименование | Кол | Масса ед.т | Примечание |
|---|---|---|---|---|---|
| | | а Вентилятор центробежный | | | |
| | | Ц4-70№2,5. Исп1. пол. Л0° | | | |
| | | б. Электродвигатель 4АА56А4 | | | |
| | | 0,12кВт. 1400 об/мин | | | |
| | | П1 | | | |
| П1.1 | Вентиляционный | Агрегат вентиляторный | | | |
| | Вентиляторный завод | А6,3105-1. Комплектно. | 1 | | |
| | | а. Вентилятор центробежный | | | |
| | | Ц4-70№6,3 исп1 пол. Л0° | | | |
| | | б. Электродвигатель 4А100L6Б | | | |
| | | 2,2кВт. 950об/мин. | | | |
| П1.2 | 5.904-5 | Вставка ВВ-6,3 | 1 | | |
| П1.3 | то же | Вставка ВНА-6,3 | 1 | | |
| П1.4 | Вентиляционный | Заслонка утепленная | | | |
| | Вентиляторный завод | КЗУ 1000×1600 С | 1 | | |
| | | электроприводом | | | |
| П1.5 | то же | Электроисполнительный | | | |
| | | механизм ЕСПА-02ПВ | 1 | | |
| П1.6 | ГОСТ 7201-80 | Калорифер пластинчатый | | | |
| | | расчетная температура | | | |
| | | tн.о -20°С КВБ-6П | 2 | | |
| | | tн.о -30°С КВС-8П | 2 | | |
| | | tн.о -40°С КВБ-7П | 2 | | |
| П1.7 | 4.904-25 | Подставка под калорифер | 6 | | |
| П1.8 | 4.904-4 | Дверь герметическая | | | |
| | | утепленная АУ 0,5×1,25 | 1 | | |
| П1.9 | Изделие главмонтаж- | Бабышка БОМ 27×2 | 2 | | |
| | автоматики. | | | | |

Т.п. 281-8-6.84 Ал 1

Согласовано

Инв.№ подл. | Подпись и дата | Взам.инв.№

Привязан

Инв.№

| | | |
|---|---|---|
| Нач.отд | Вепринский | |
| Н.контр | Зубина | |
| Гл.спец | Кириллова | |
| ГИП | Лукьянова | |
| Рук.гр | Киселева | |
| Ст.инж. | Урьев | |

281-8-6.84-ОВ

Комплексный приемный пункт на 25 рабочих мест.

| Стадия | Лист | Листов |
|---|---|---|
| Р | 8 | |

Установка систем П1, В1 ÷ В5.

ЦНИИЭП Торгово-бытовых зданий и туристских комплексов

# Типовой проект
# 281-8-6.84
# ВК Водопровод и канализация

Технический проект утверждён Госграждanстроем
Приказ №126 от 29.4 1984г.

Рабочие чертежи введены в действие ЦНИИЭП торгово-бытовых зданий и туристских комплексов
Приказ №70 от 28.9 1984г.

## Основные показатели по чертежам водопровода и канализации

| Наименование системы | Потребный напор на вводе м вод. ст | Расчетный расход м³/сут | м³/ч | л/сек | при пожаре л/с | Установ. мощность эл. двигат. квт | Примечание |
|---|---|---|---|---|---|---|---|
| Холодный водопровод | 9.0 | 4.23 | 2.30 | 0.93 | | | |
| Горячее водоснабжение | 8.0 | 4.10 | 2.10 | 0.72 | | | |
| Канализация | | 8.0 | – | 2.53 | | | |

## Показатели расхода черных металлов

| Вид системы | Всего, т | | На 1 кв м общей площади, кг | |
|---|---|---|---|---|
| | стали | чугуна | стали | чугуна |
| Холодное и горячее водоснабжение | 0.49 | | 0.4 | |
| Канализация | | 1.9 | | 1.54 |

Настоящий проект выполнен в соответствии с действующими нормами и правилами

Гл. инженер проекта /Журавлева/

Гл. инженер проекта привязки

## Ведомость рабочих чертежей основного комплекта

| Лист | Наименование | Примечание |
|---|---|---|
| 1 | Общие данные | |
| 2 | Водопровод. Канализация. План техподполья. | |
| 3 | Водопровод. Канализация. План 1 этажа | |
| 4 | Схема системы В1, Т3 | |
| 5 | Разрезы системы К1, К3 и К2 | |
| | | |
| | | |
| | | |

## Ведомость ссылочных и прилагаемых документов

| Обозначение | Наименование | Примечание |
|---|---|---|
| | Прилагаемые документы | |
| 281-8-6.84 – ВК.ВМ | Ведомость потребности в материалах | |
| 281-8-6.84 ВК.СО | Спецификация оборудования | |
| | | |
| | | |

## Схема генплана

1 Комплексный приемный пункт
2 Жилой дом
3 Хозяйственная зона

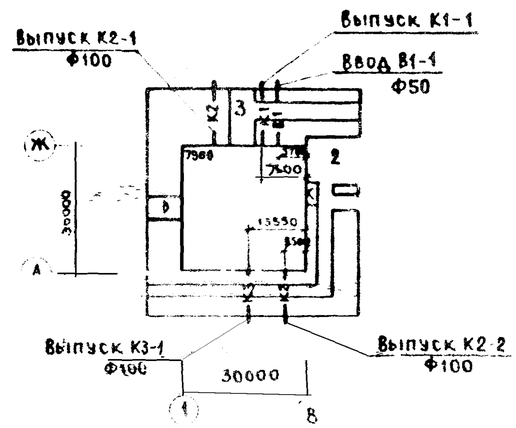


## Общие указания.

Монтаж и приёмку санитарно-технических устройств производить в соответствии со СНиП III 28-75 „Санитехническое оборудование зданий и сооружений. Правила производства и приемки работ" и СН 478-80 по проектированию и монтажу сетей водоснабжения и канализации из пластмассовых труб.

Магистральные трубопроводы холодного водопровода изолируются минераловатными матами толщиной 30мм, обёртываются лакостеклотканью по рубероиду или пергамину.

Магистральные трубопроводы горячего водоснабжения изолируются минераловатными матами толщиной 30мм обертываются лакостеклотканью

Привязки внутренних трубопроводов даны от чистой отделки стен или перегородок.

Крепление трубопроводов холодного и горячего водоснабжения, канализации производить в точном соответствии со СНиП III-28-75.

Деталь пропуска вентиляционного стояка канализации через покрытие смотри архитектурно-строительные чертежи.

Трубопроводы холодного и горячего водоснабжения, прокладываемые по полу, закрываются плинтусом.

Трубопроводы, прокладываемые открыто, окрашиваются масляной краской в цвет отделки помещений.

Трубы горячего водоснабжения в местах пересечения с внутренними стенами и перегородками должны заключаться в гильзы из кровельной стали, заделанные заподлицо с поверхностью стен или выше уровня чистого пола на 20мм.

Инв. № подл. | Подпись и дата | Взам. инв. №

Инв. № 2272

Гип сс
Кузнецова
Журавлева

Привязан

Инв. №

281-8-6.84 - ВК

| | | | Комплексный приемный пункт на 25 рабочих мест | Стадия | Лист | Листов |
|---|---|---|---|---|---|---|
| Нач. отд. | Вепринский | | | Р | 1 | 5 |
| К. контр. | Земскова | | | | | |
| Гл. спец. | Кириллова | | | | | |
| ГИП | Журавлёва | | | | | |
| Рук. гр. | Кузнецова | | Общие данные | ЦНИИЭП торгово-бытовых зданий и туристских комплексов г. Москва | | |
| Ст. инж. | Лукашина | | | | | |

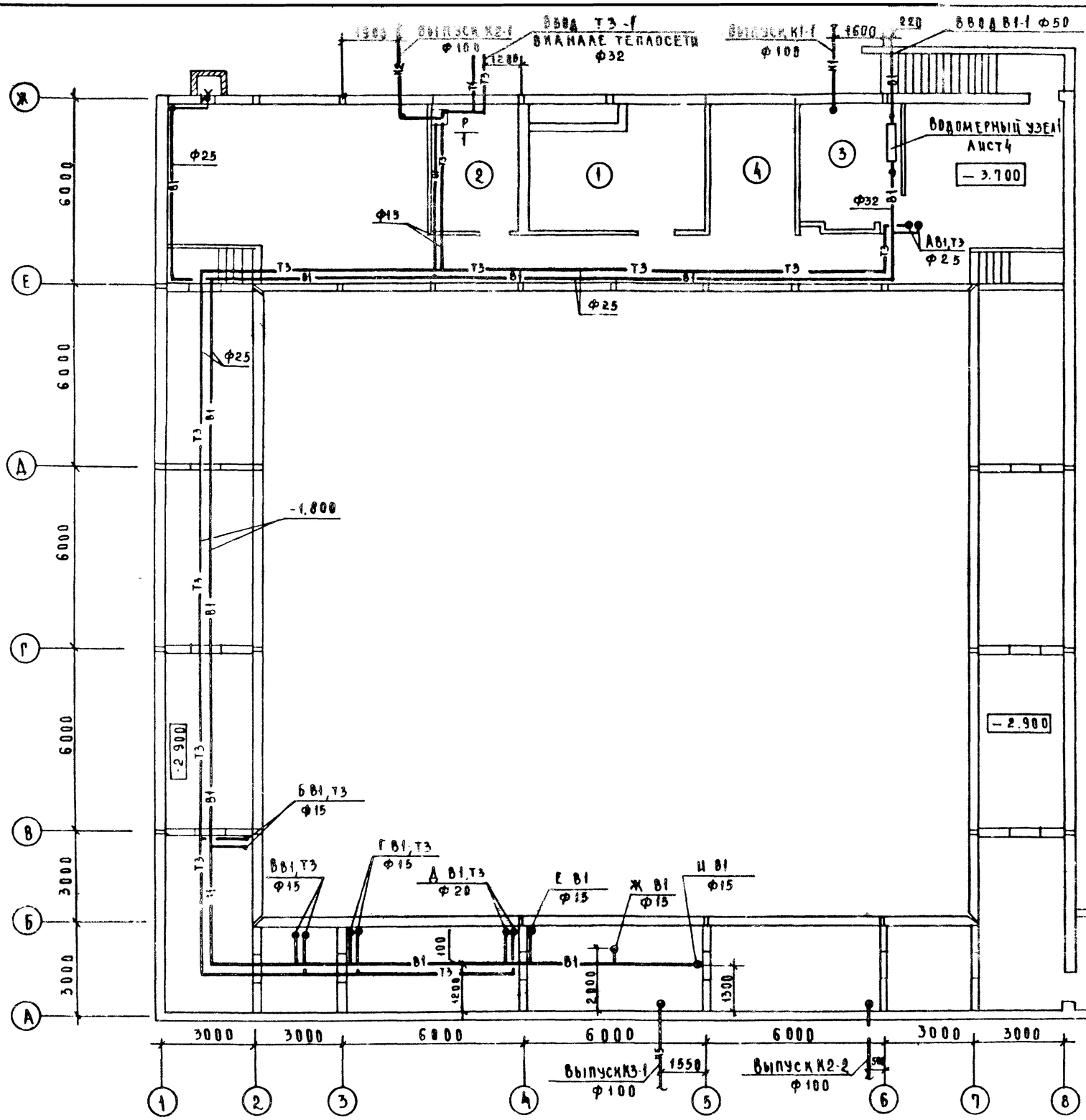


ФРАГМЕНТ ПЛАНА 1 ЭТАЖА
СИСТЕМЫ В1, Т3

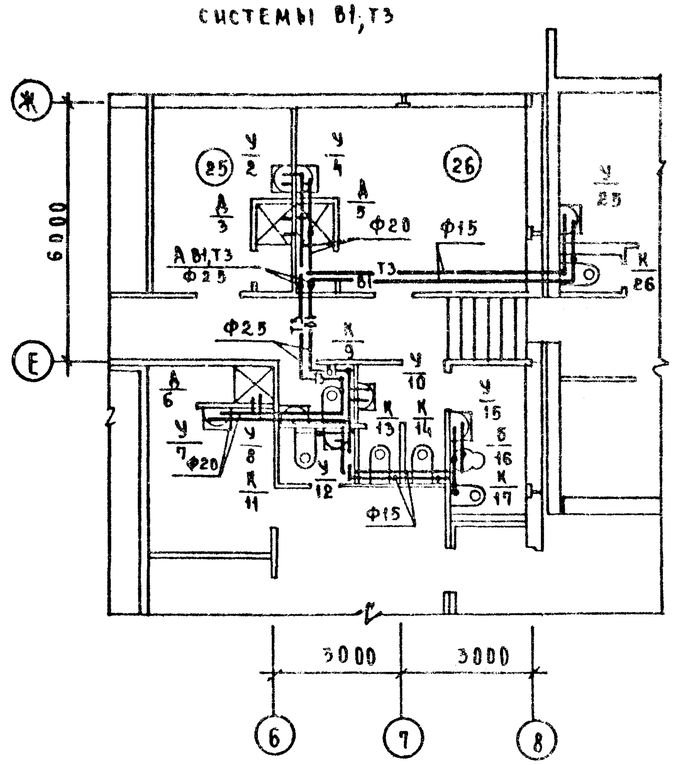


Экспликация помещений

| Номер по плану | Наименование |
|---|---|
| 1 | Венткамера |
| 2 | Тепловой пункт |
| 3 | Водомерный узел |
| 4 | Коридоры |

281-8-6.84-ВК

| | | | | | |
|---|---|---|---|---|---|
| Нач отд | Вепринский | | Комплексный приемный пункт на 25 рабочих мест | Стадия | Лист | Листов |
| Н контр | Земскова | | | Р | 2 | |
| Гл спец | Кириллова | | | | | |
| Гип вк | Журавлева | | Водопровод канализация план техподполья | ЦНИИЭП торгово бытовых зданий и туристских комплексов | | |
| Рук гр | Кузнецова | | | | | |
| Ст инж | Лукашина | | | | | |

Привязан

Инв №

Т.п. 281-8-6.84 Ал I

Согласовано: Гип Смирнов, Гип Кузнецов, Гип Тх Дурченко, Гип ОВ Лукьянова, Гип Э Ломорская, Гип СС Шишова

Инв № подл | Подпись и дата | Взам инв №

Типовой проект 281-8-6.84 Альбом I

Присоединение приборов 25,26 в канализацию предусмотреть к существующим сетям жилого дома

## Экспликация помещений

| | Наименование |
|---|---|
| 5 | Зал приема и выдачи заказов |
| 6 | Мужской зал парикмахерской |
| 7 | Женский зал парикмахерской |
| 8 | Подсобное помещение |
| 9 | Венткамера |
| 10 | Кладовая трикотажных изделий |
| 11 | Кабина для примерки |
| 12 | Цех ремонта и обновления швейных изделий |
| 13 | Кладовая швейных изделий |
| 14 | Кладовая приемного пункта химчистки и крашения одежды |
| 15 | Кладовая пункта проката |
| 16 | Мастерская ремонта металлоизделий и бытовой техники |
| 17 | Салон срочного ремонта и прием заказов на изготовление обуви |
| 18 | Кладовая обуви |
| 19 | Электрощитовая |
| 20 | Разгрузочная площадка |
| 21 | Кладовая уборочного инвентаря |
| 22 | Женская уборная |
| 23 | Кабина личной гигиены |
| 24 | Мужская уборная |
| 25 | Мужской гардероб с душевой |
| 26 | Женский гардероб с душевой |
| 27 | Комната персонала |
| 28 | Кабинет директора |
| 31 | Кладовая чистого белья |
| 32 | Комната персонала с гардеробом и душевой |
| 33 | Уборная |
| 34 | Помещение сортировки и хранения грязного белья |
| 35 | Ожидальная приема грязного белья |
| 36 | Ожидальная выдачи чистого белья |

Инв. № подл. | Подпись и дата | Взам. инв. №

Гип 2. Гип со
Гип 3. Гип ТХ
Гип ВК
Гип ОВ
Гип ЭМ
Гип ТМ
Гип ГС
Гип ГМ
Гип ГП
Гип ГТ
Гип ГЭ
Гип ГЭ
Гип ГЭ

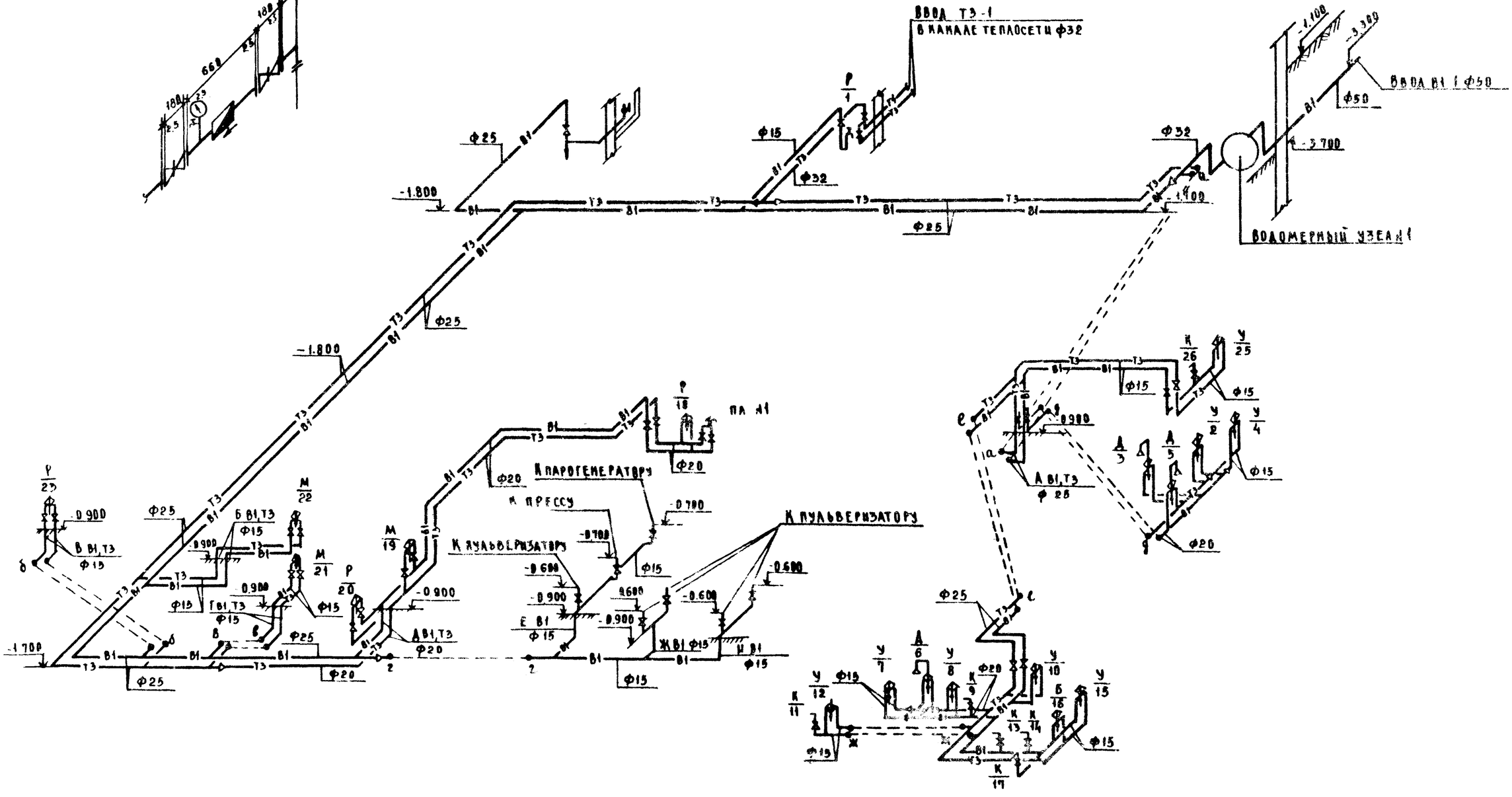


| | | | | | | | |
|---|---|---|---|---|---|---|---|
| | | | | 281-8-684-ВК | | | |
| ПРИВЯЗАН | | НАЧ ОТД | ВЕПРИНСКИЙ | КОМПЛЕКСНЫЙ ПРИЕМНЫЙ ПУНКТ НА 25 РАБОЧИХ МЕСТ | СТАДИЯ | ЛИСТ | ЛИСТОВ |
| | | Н КОНТР | ЗЕМСКОВА | | Р | 4 | |
| | | ГА СПЕЦ | КИРИЛЛОВА | | | | |
| | | ГИП ВК | ЖУРАВЛЕВА | СХЕМА СИСТЕМЫ В1, ТЗ | ЦНИИЭП | | |
| | | РУК ГР | КУЗНЕЦОВА | | | | |
| ИНВ № | | СТ ИНЖ | ЛУКЛЫШИНА | | | | |

Т.п. 281-8-684 Ал I

СОГЛАСОВАНО

ИНВ № ПОДЛ | ПОДПИСЬ И ДАТА | ВЗАМ ИНВ №

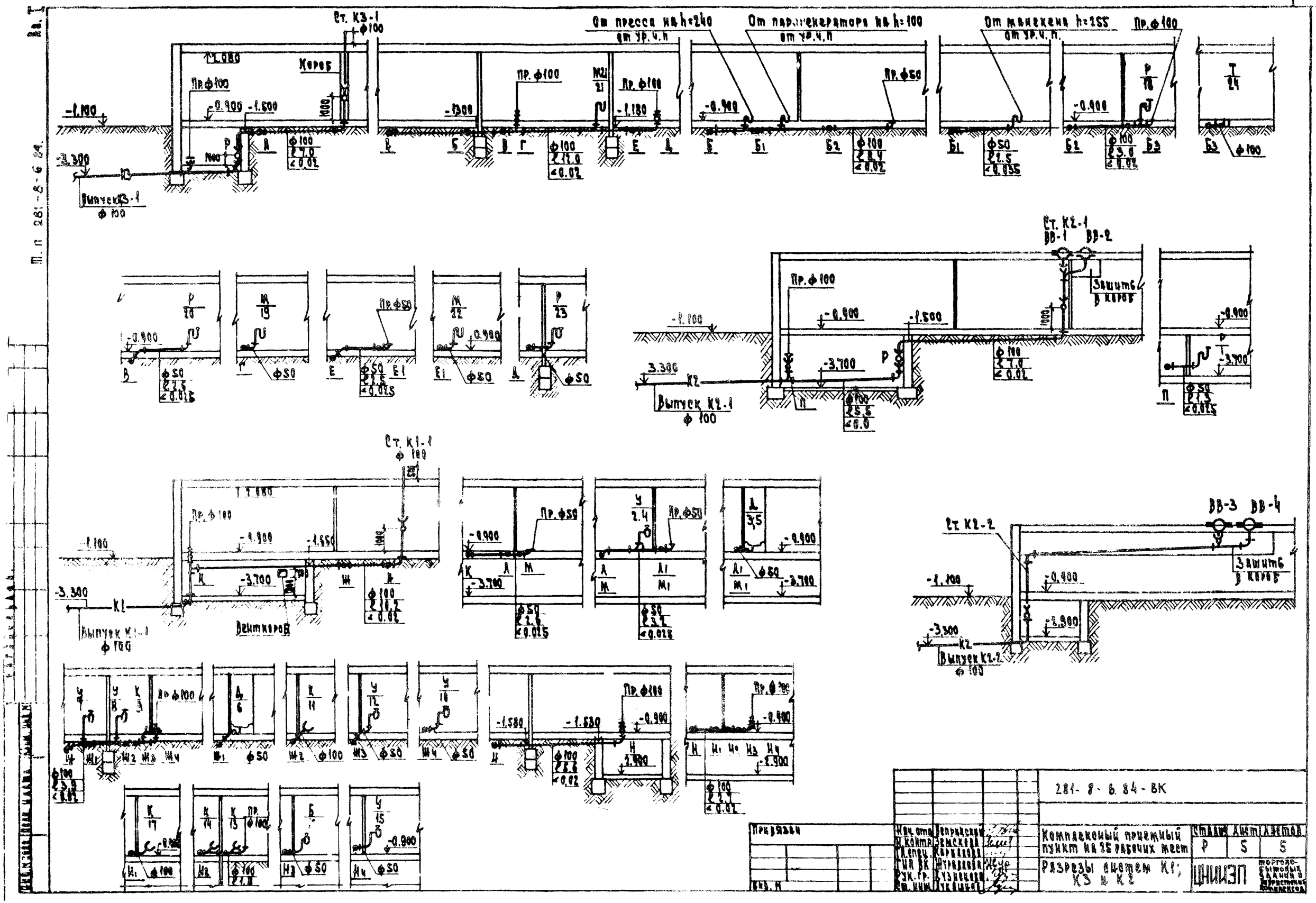


281-8-6.84-ВК

| | | | | | |
|---|---|---|---|---|---|
| Нач. отд. | Вепринский | | Комплексный приемный пункт на 25 рабочих мест | Стадия | Лист | Листов |
| Н. контр. | Земскова | | | Р | 5 | 5 |
| Гл. спец. | Кириллова | | | | | |
| ГИП ВК | Журавлева | | Разрезы систем К1; К3 и К2 | ЦНИИЭП торгово-бытовых зданий и туристских комплексов | | |
| Рук. гр. | Кузнецова | | | | | |
| Ст. инж. | Лукашина | | | | | |

Привязан

Инв. №

Т. п. 281-8-6.84

Т.п. 281-8-6.84 Вл. I

# ТИПОВОЙ ПРОЕКТ

281-8-6.84

## ЭОМ. Электрическое освещение и силовое электрооборудование

Проект утвержден Госгражданстроем Приказ № 126 от 29.4.1982г.

Рабочая документация введена в действие ЦНИИЭП торгово-бытовых зданий и туристских комплексов Приказ № 70 от 28.9.1984

Таблица 1

Основные показатели

| Наименование | |
|---|---|
| Категория токоприемников по условию обеспечения надежности электроснабжения | III |
| Напряжение, в | 380/220в |
| Расчетная активная мощность ввода, квт | 62.0 |
| Расчетная реактивная мощность ввода, квар | 28.0 |
| Потеря напряжения, % | 1.6 |
| Коэффициент мощности | 0.92 |

Таблица 2

Ведомость рабочих чертежей основного комплекта ЭОМ

| Лист | Наименование | Примечания |
|---|---|---|
| 1 | Общие данные (начало) | |
| 2 | Общие данные (окончание) | |
| 3 | Схема питающих сетей. Схема автоматического отключения вентиляции при пожаре | |
| 4 | План осветительных и питающих сетей техподполья. Экспликация помещений | |
| 5 | План осветительных сетей 1 этажа | |
| 6 | План силовых и питающих сетей 1 этажа | |
| 7 | Схема расчетная ЩС1; ЩС2 | |
| 8 | Схема расчетная ЩС2, ЩС3 | |
| 9 | Схема расчетная ЩС3; ЩС4 | |
| | | |
| | | |
| | | |

Таблица 3

Ведомость ссылочных и прилагаемых документов

| Обозначение, чертеж | Наименование | Примечан. |
|---|---|---|
| | Ссылочные документы | |
| 5.407.23 | Прокладка бинипластовых труб внепожароопасных в невзрывоопасных помещениях | |
| 4.407.129 | Установка осветительных щитков | |
| | Прилагаемые документы | |
| 281-8-6.84 ЭК | Опросный лист на ВРЩ | Лист 1 |
| СО ЭОМ | Спецификация оборудования | |
| | Ведомость потребности материалов | |

Таблица 4

Ведомость изделий мастерских электромонтажных заготовок

| Обозначение, чертеж | Наименование | Кол. | |
|---|---|---|---|
| 4.407.129-117 | Конструкция для установки щитков: исполнение 1 | 5 | |

Схема генплана.

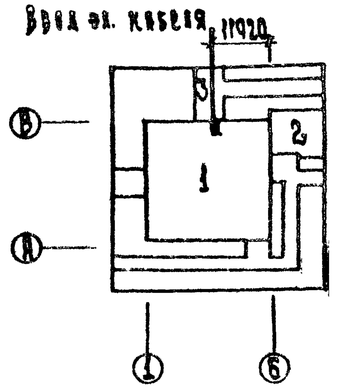


Экспликация

1. Комплексный приемный пункт
2. Жилой дом
3. Хозяйственная зона

Привязка настоящего типового проекта выполнена в соответствии с действующими нормами и правилами

Гл. инженер привязки

Настоящий проект выполнен в соответствии с действующими нормами и правилами

Гл. инженер проекта Ширшаков

| | | | | | | |
|---|---|---|---|---|---|---|
| Инв. № | | | | Привязан | | |
| | | | | 281-8-6.84-ЭОМ | | |
| Нач. отд. | Вепринский | | | Комплексный приемный пункт на 25 рабочих мест | Стадия | Лист | Листов |
| Н. контр. | Прабадин | | | | Р | 1 | 3 |
| Г.В.П. | Ширшаков | | | Общие данные (начало) | ЦНИИЭП торгово-бытовых зданий и туристских комплексов | | |
| Гл. гр. | Данорская | | | | | | |
| Гл. инж. | Михайловская | | | | | | |

Инв. № подл. | Подп. и дата | Взам. инв. №

Т.п. 281-8-6.84 Кн.I

## Общие указания

Проект электрооборудования здания комплексного приемного пункта на 25 рабочих мест разработан в соответствии с действующими „Правилами устройства электроустановок, инструкцией СН-543-82 и СНиП-II-80-75. По степени обеспечения надежности электроснабжения электроприемники здания относятся к III категории. Питание прибора охранно-пожарной сигнализации осуществляется двумя самостоятельными линиями начиная от вводно-распределительного устройства.

Электроснабжение выполняется при привязке проекта к конкретным условиям.

Проект внутреннего электрооборудования разработан на напряжение 380/220 в при глухозаземленной нейтрали трансформаторов на подстанции

Схема распределения электроэнергии, представленная однолинейной расчетной схемой, предусматривает электроснабжение здания по одному кабельному вводу

В здании предусмотрены следующие виды освещения а) рабочее, б) эвакуационное /аварийное/ Светильники рабочего и эвакуационного освещения включаются одновременно и создают нормируемую освещенность в нормальных условиях. При отключении рабочего освещения необходимая освещенность обеспечивается эвакуационным освещением. Светильники эвакуационного освещения должны иметь специальные знаки Величины освещенности приняты в соответствии со СНиП II-4-79

Расчет освещения произведен методом удельной мощности (вт/м²)

Принята система общего освещения всех помещений светильниками с люминесцентными лампами или лампами накаливания. Типы принятых к установке светильников указаны на планах. Управление освещением осуществляется выключателями, установленными по месту. Выключатели складских помещений и кладовых должны быть расположены вне этих помещений и установлены в ящики с приспособлением для пломбирования. В конторских помещениях предусмотрены штепсельные розетки для местного освещения, а в венткамерах-розетки на пониженном напряжении для ремонта и обмотра оборудования. Высота установки выключателей 1,5 м от пола, штепсельных розеток 0,8 м. Высоты установки розеток для технологического оборудования указаны на планах Проектом предусмотрено устройство рекламного освещения. Групповые осветительные сети выполняются проводом марки АПВ-660 сечением 2 мм² в пластмассовых из винипласта трубах по ТУ6-05-1796-76, прокладываемых в утеплителе кровли для первого этажа и кабелем АВВГ, прокладываемым открыто по техподполью и в пожароопасных помещениях первого этажа Спуски к выключателям выполняются проводом АППВС без труб под слоем штукатурки

Силовые распределительные сети выполняются проводом марки АПВ-660 в пластмассовых из винипласта трубах, прокладываемых в подготовке пола данного этажа и частично в утеплителе кровли

Питающие сети выполняются проводом марки АПВ-660 в пластмассовых из винипласта трубах, прокладываемых в утеплителе кровли, для подвода проводки к двигателям вентиляции, установленным на виброосновании предусмотрены медный провод ПВ-660 сеч 1,0 и гибкие вводы

В качестве силовых распределительных пунктов приняты щиты серии ПР-11, в качестве групповых осветительных щитов-щиты серии ОЩВ.

Управление электродвигателями вентиляции вытяжных систем производится по месту.

Управление электродвигателями вентиляции приточных систем-автоматическое /см. раздел автоматики/ Для автоматического отключения систем вентиляции при пожаре проектом предусмотрено блокирование этих систем с автоматической системой извещения о возникновении пожара.

Учет расхода электроэнергии производится трехфазным четырехпроводным счетчиком, установленном на вводно-распределительной панели ВРУ, которая устанавливается в помещении электрощитовой.

Учет принят единый для силовых и осветительных потребителей в соответствии с прейскурантом N 09-01 на тарифы на электрическую и тепловую энергии от 1 января 1982 г.

Все металлические нетоковедущие части электрооборудования, могущие оказаться под напряжением в случае порчи изоляции, заземляются путем присоединения к броне питающих кабелей, к нулевому проводу сети или к дополнительно проложенному проводнику для термического оборудования.

Заземление выполнить в соответствии с ПУЭ-1-7 и СН 102-76.

| | | | | | | | |
|---|---|---|---|---|---|---|---|
| | | | | 281-8-6.84-ЭОМ | | | |
| Привязан | | Нач отд | Вепринский | Комплексный приемный пункт на 25 рабочих мест | Стадия | Лист | Листов |
| | | Н контр | Арабаджи | | Р | 2 | |
| | | ГИП | Ширшаков | | | | |
| | | Рук гр | Донорская | Общие данные /окончание/ | ЦНИИЭП торгово-бытовых зданий и туристских комплексов | | |
| | | Ст инж | Михайловская | | | | |
| Инв № | | | | | | | |

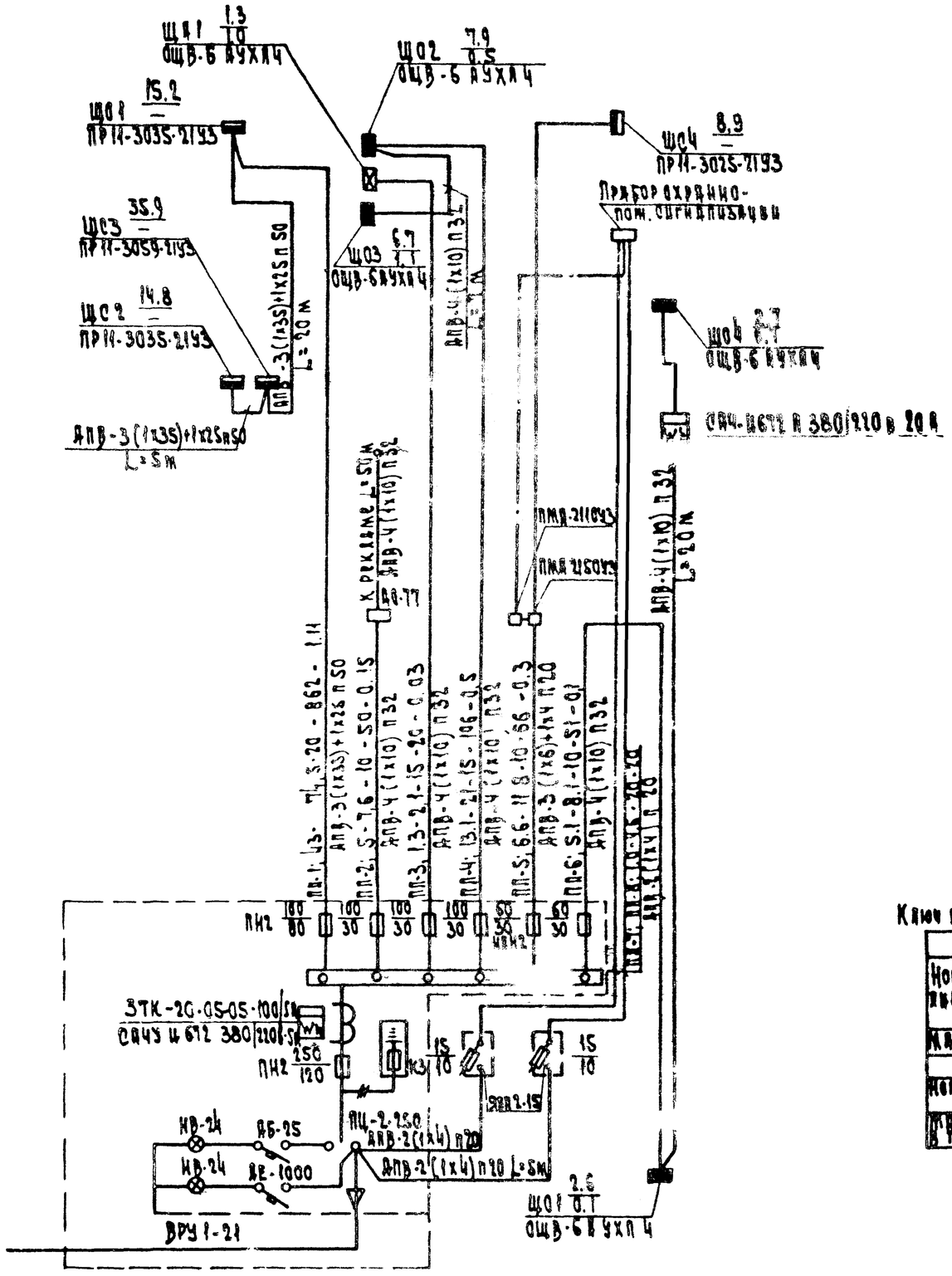


Ру=101 квт; Рр=62 квт; Ір=102 А
Кс=0.6; Cosy=0.92

# 380/220 в

## Схема автоматического отключения вентиляции при пожаре

### Схема электрическая принципиальная

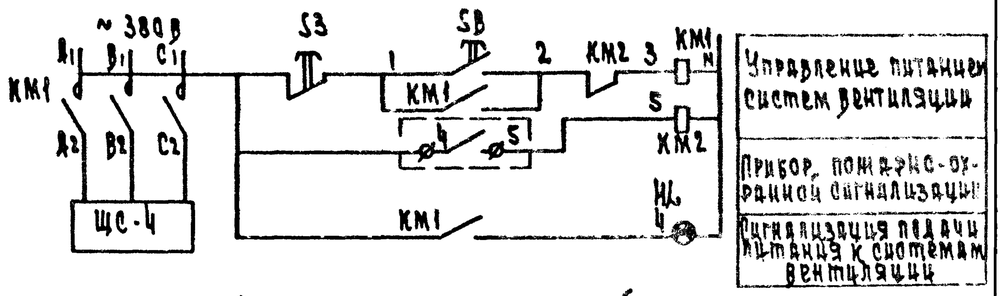


| | |
|---|---|
| Управление питанием систем вентиляции | |
| Прибор пожарно-охранной сигнализации | |
| Сигнализация подачи питания к системам вентиляции | |

### Схема внешних соединений

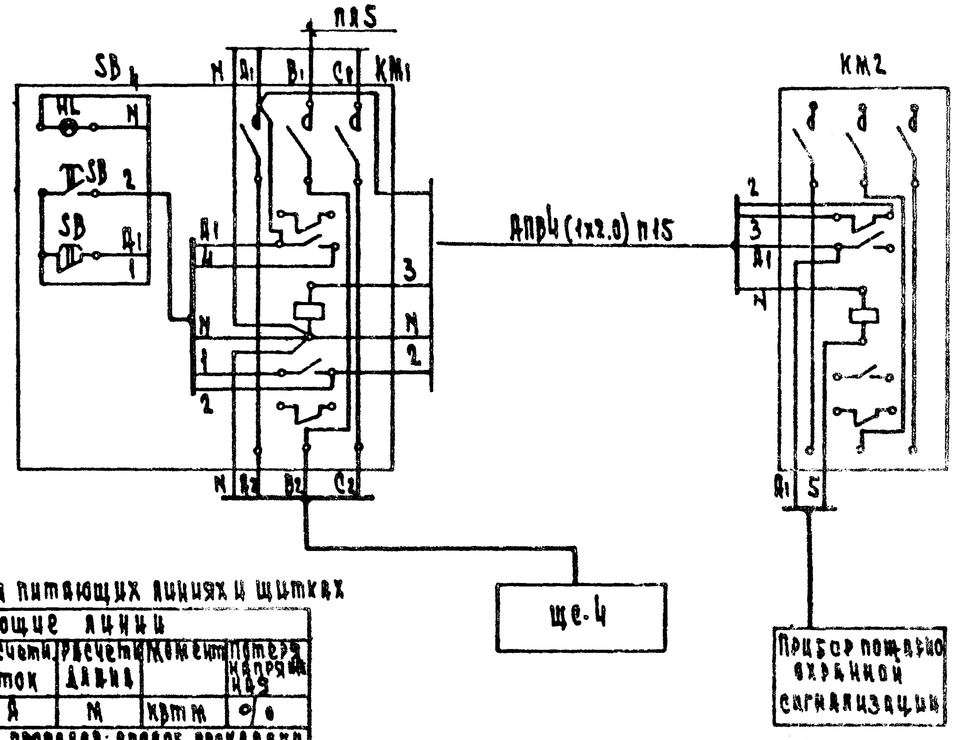


Ключ к надписям на питающих линиях и щитках

| Питающие линии | | | | | |
|---|---|---|---|---|---|
| Номер линии | Расчетн. мощность | Расчетн. ток | Расчетн. длина | Момент | Потеря напряжения |
| | квт | А | м | квтм | % |
| Марка и сечение проводов; способ прокладки | | | | | |
| Щиты | | | | | |
| Номер щита по плану | | | Установленная мощность, квт | | |
| Максимальная потеря напряжения в группе (для щитков освещения) | | | | | |

Привязан

Инв. №

281-8-6.84-ЭОМ

| | | | | | | |
|---|---|---|---|---|---|---|
| Нач. отд. | Вепринский | | Комплексный приемный пункт на 25 рабочих мест | Стадия | Лист | Листов |
| Н. контр. | Арабаджи | | | Р | 3 | |
| ГИП | Ширшаков | | Схема питающих сетей. Схема автоматического отключения вентиляции при пожаре | ЦНИИЭП торгово-бытовых зданий и туристских комплексов | | |
| Рук. гр. | Донорская | | | | | |
| Ст. инж. | Михайловская | | | | | |

Т.п. 281-8-6.81 Ал.I

Согласовано

Инв. № подл. | Подп. и дата | Взам. инв. №

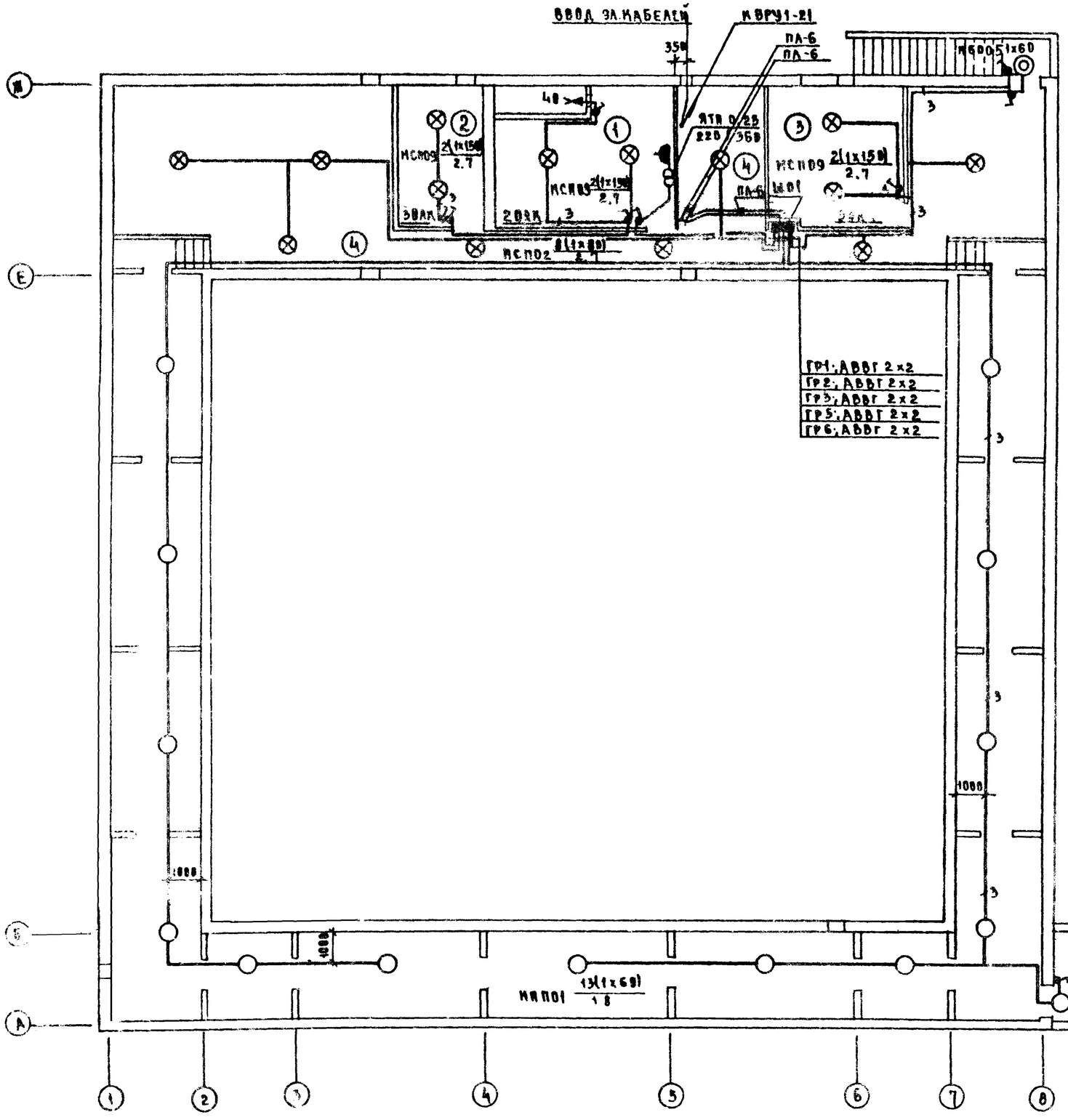


# 380/220в

## Экспликация помещений

| поз. | Наименование |
|---|---|
| 1 | 2 |
| | ТЕХПОДПОЛЬЕ |
| 1 | ВЕНТКАМЕРА |
| 2 | ТЕПЛОВОЙ ПУНКТ |
| 3 | ВОДОМЕРНЫЙ УЗЕЛ |
| 4 | КОРИДОРЫ |
| | ПЛАН 1 ЭТАЖА |
| 5 | ЗАЛ ПРИЕМА И ВЫДАЧИ ЗАКАЗОВ |
| 6 | МУЖСКОЙ ЗАЛ ПАРИКМАХЕРСКОЙ |
| 7 | ЖЕНСКИЙ ЗАЛ ПАРИКМАХЕРСКОЙ |
| 8 | ПОДСОБНОЕ ПОМЕЩЕНИЕ |
| 9 | ВЕНТКАМЕРА |
| 10 | КЛАДОВАЯ ТРИКОТАЖНЫХ ИЗДЕЛИЙ |
| 11 | КАБИНА ДЛЯ ПРИМЕРКИ |
| 12 | ЦЕХ РЕМОНТА И ОБНОВЛЕНИЯ ШВЕЙНЫХ ИЗДЕЛИЙ |
| 13 | КЛАДОВАЯ ШВЕЙНЫХ ИЗДЕЛИЙ |
| 14 | КЛАДОВАЯ ПРИЕМНОГО ПУНКТА ХИМЧИСТКИ И КРАШЕНИЯ ОДЕЖДЫ |
| 15 | КЛАДОВАЯ ПУНКТА ПРОКАТА |
| 16 | МАСТЕРСКАЯ РЕМОНТА МЕТАЛЛОИЗДЕЛИЙ И БЫТОВОЙ ТЕХНИКИ |
| 17 | САЛОН СРОЧНОГО РЕМОНТА И ПРИЕМА ЗАКАЗОВ НА ИЗГОТОВЛЕНИЯ ОБУВИ |
| 18 | КЛАДОВАЯ ОБУВИ |
| 19 | ЭЛЕКТРОЩИТОВАЯ |
| 20 | РАЗГРУЗОЧНАЯ ПЛОЩАДКА |
| 21 | КЛАДОВАЯ УБОРОЧНОГО ИНВЕНТАРЯ |
| 22 | ЖЕНСКАЯ УБОРНАЯ |
| 23 | КАБИНА ЛИЧНОЙ ГИГИЕНЫ |
| 24 | МУЖСКАЯ УБОРНАЯ |
| 25 | МУЖСКОЙ ГАРДЕРОБ С ДУШЕВОЙ |

продолжение

| 1 | 2 |
|---|---|
| 26 | ЖЕНСКИЙ ГАРДЕРОБ С ДУШЕВОЙ |
| 27 | КОМНАТА ПЕРСОНАЛА |
| 28 | КАБИНЕТ ДИРЕКТОРА |
| 29 | КОНТОРА |
| 30 | ПОМЕЩЕНИЕ ВЫЕЗДНЫХ МАСТЕРОВ |
| 31 | КЛАДОВАЯ ЧИСТОГО БЕЛЬЯ |
| 32 | КОМНАТА ПЕРСОНАЛА С ГАРДЕРОБОМ И ДУШЕВОЙ |
| 33 | УБОРНАЯ |
| 34 | ПОМЕЩЕНИЕ СОРТИРОВКИ И ХРАНЕНИЕ ГРЯЗНОГО БЕЛЬЯ |
| 35 | ОЖИДАЛЬНАЯ ПРИЕМА ГРЯЗНОГО БЕЛЬЯ |
| 36 | ОЖИДАЛЬНАЯ ВЫДАЧИ ЧИСТОГО БЕЛЬЯ |
| 37 | КОРИДОР |
| 38 | ТАМБУР ГЛАВНОГО ВХОДА |
| 39 | ТАМБУР ПРАЧЕЧНОЙ |
| 40 | ТАМБУР |
| 41 | ТАМБУР |
| 42 | ВЕСТИБЮЛЬ |
| 43 | КОРИДОР |

281-8-6.84-ЭОМ

| | | | |
|---|---|---|---|
| Нач.отд | Белинский | | |
| Н. контр | Арабаджи | | |
| ГИП | Ширшаков | | |
| Рук.гр | Донская | | |
| Ст.инж | Михайловская | | |

Комплексный приемный пункт на 25 рабочих мест

| Стадия | Лист | Листов |
|---|---|---|
| Р | 4 | |

План осветительных и питающих сетей, телефонной

ЦНИИЭП торгово-бытовых

Привязан

Инв.№ подл. | Подпись и дата | Взам.инв.№

Гип 36 Шумилина
Гип Ширшаков
Гип Жуковская

# 380/220 В

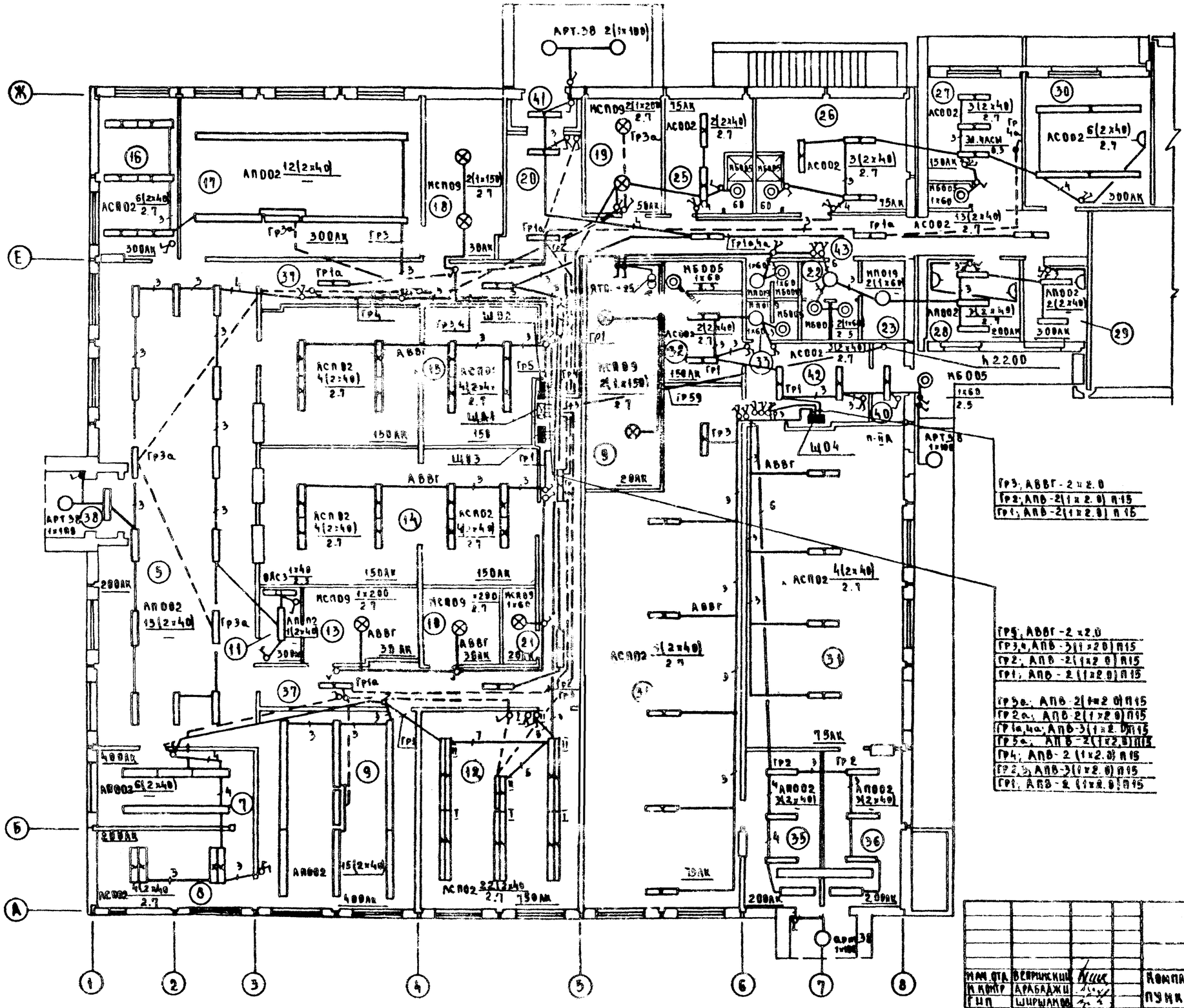
АРТ-38 2(1х100)
АСПО9 2(1х200) 2.7
АСПО9 2(1х150) 2.7
АПО02 12(2х40) 2.7
АСВО2 6(2х40) 2.7
АСПО2 4(2х40) 2.7
АСПО2 5(2х40) 2.7
АСПО2 3(2х40) 2.7
АСПО2 2(2х40) 2.7
АСПО2 2(2х40) 2.7
АСПО2 4(2х40) 2.7
АСПО2 15(2х40)
АСПО2 6(2х40)
АСПО2 22(2х40) 2.7
АСПО2 4(2х40) 2.7
АСПО2 5(2х40) 2.7
АСПО2 4(2х40) 2.7
АСПО2 4(2х40) 2.7
АСПО2 4(2х40) 2.7
АСПО2 4(2х40) 2.7
АСПО2 4(2х40) 2.7
АСПО2 3(2х40) 2.7
АСПО2 3(2х40) 2.7
АСПО2 3(2х40) 2.7
АСПО2 3(2х40) 2.7
АСПО2 6(2х40) 2.7
АСПО2 13(2х40) 2.7
АПО02 2(2х40) 2.7
АПО02 3(2х40) 2.7
АПО02 3(2х40) 2.7
АПО02 2(2х40) 2.7
АПО19 2(1х60) 2.5
АПО02 2(2х40) 2.7
АПО02 2(2х40) 2.7
АПО02 2(2х40) 2.7

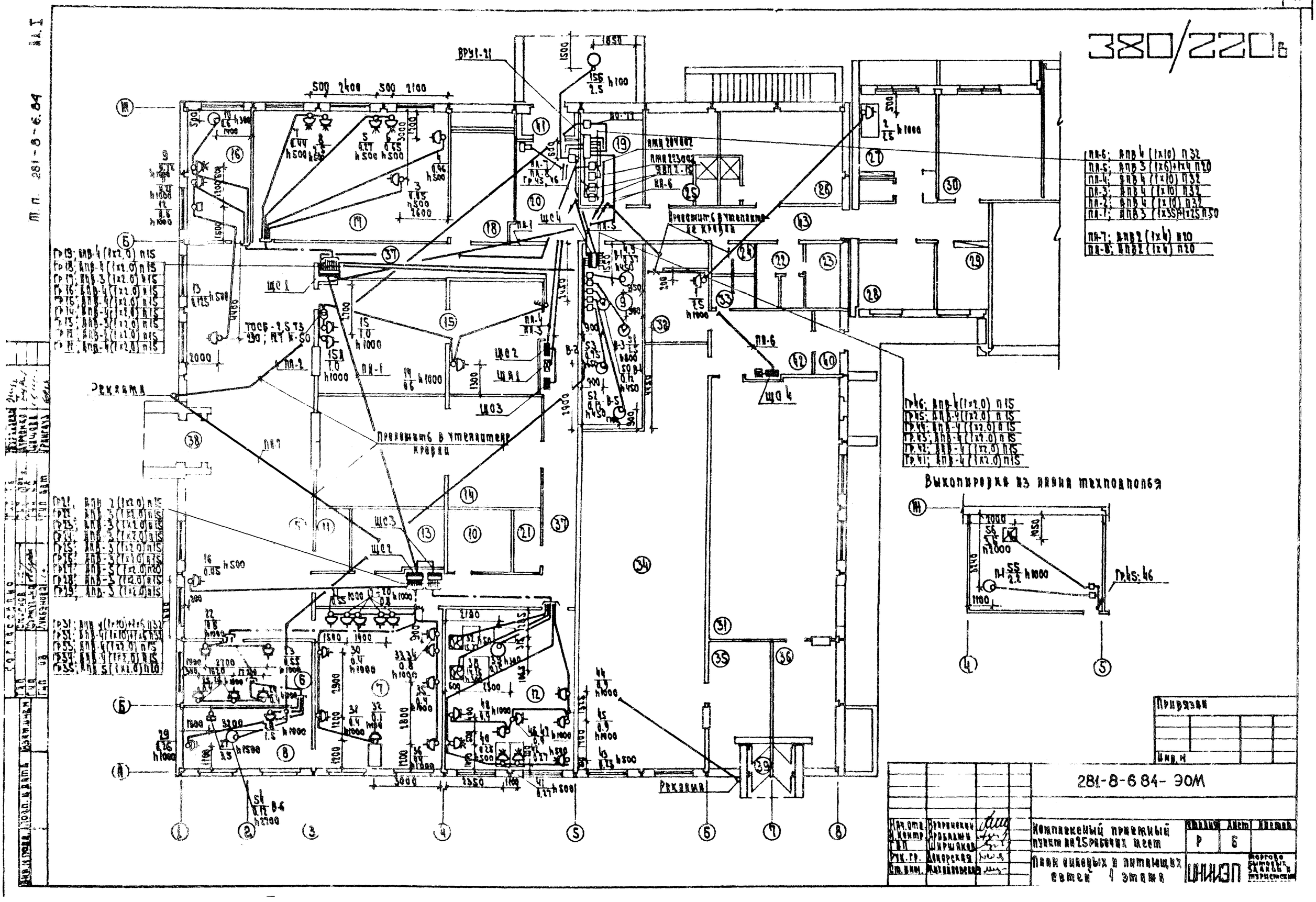
380/220 в
Т.п. 281-8-6.84
Реклама
Проложить в утеплителе кровли
ПЛ-6; АПВ 4 (1х10) П32
ПЛ-5; АПВ 3 (1х6)+1х4 П20
ПЛ-4; АПВ 4 (1х10) П32
ПЛ-3; АПВ 4 (1х10) П32
ПЛ-2; АПВ 4 (1х10) П32
ПЛ-1; АПВ 3 (1х35)+1х25 П50
ПЛ-7; АПВ 2 (1х4) П20
ПЛ-8; АПВ 2 (1х4) П20
Гр46; АПВ-4 (1х2.0) П15
Гр45; АПВ-4 (1х2.0) П15
Гр44; АПВ-4 (1х2.0) П15
Гр43; АПВ-4 (1х2.0) П15
Гр42; АПВ-4 (1х2.0) П15
Гр41; АПВ-4 (1х2.0) П15
Выкопировка из плана техподполья
Гр45; 46
Привязан
Инв. №
281-8-6 84- ЭОМ
Комплексный приемный пункт на 25 рабочих мест
План силовых и питающих сетей 1 этажа
Р
6
ЦНИИЭП
торгово бытовых зданий и туристских

# 380/220 В

| Данные распределительного щита | Предохранит. или автомат: Тип | Уставка А | № распределительной линии | Распределительная линия допускается: Рр, кВт | Ip, А | Марка провода | Число и сечение проводов | Способ прокладки | Длина м | Пусковой аппарат: Тип | Iкот. Iуст. | Линия к электроприемнику: Марка провода | Число и сечение проводов | Способ прокладки | Длина м | № по плану | Электроприемник: Тип | Ру, кВт | Ip, А | Условное обозначение на плане | Наименование электроприемника |
|---|---|---|---|---|---|---|---|---|---|---|---|---|---|---|---|---|---|---|---|---|---|
| | АЕ2035 | 10 | 11 | 3.0 | 7.0 | АПВ | 4(1х2.0) | П15 | 20 | | | | | | | 1 | | 1.5 | 7.0 | А | Электроплитка |
| | | | | | | | | | | | | АПВ | 3(1х2.0) | П15 | 15 | 2 | | 1.5 | 7.0 | В | То же |
| ЩС1 | АЕ2036 | 6.0 | 12 | 0.05 | 0.2 | АПВ | 2(1х2.0) | П15 | 15 | | | | | | | 3 | | 0.05 | 0.2 | | Кассовый аппарат |
| ПРИ-3035 | АЕ2036 | 6.0 | 13 | 0.96 | 4.5 | АПВ | 3(1х2.0) | П15 | 18 | | | | | | | 4 | Т-Р | 0.96 | 4.5 | комплектно | Термостат-вытяжатор |
| Ру=15.2 | АЕ2036 | 6.0 | 14 | 0.93 | 2.83 | АПВ | 4(1х2.0) | П15 | 15 | | | | | | | 5 | 378 кл. | 0.27 | 0.83 | | Швейная машина |
| | | | | | | | | | | | | АПВ | 4(1х2.0) | П16 | 3 | 6 | ДСО-Р | 0.65 | 2.0 | комплектно | Машина для обработки деталей низа обуви |
| | АЕ2036 | 10 | 15 | 2.94 | 8.1 | АПВ | 4(1х2.0) | П15 | 15 | | | | | | | 7 | ПНШ-Р | 0.44 | 1.9 | комплектно | Машина для прикрепления набоек к женской обуви |
| | | | | | | | | | | | | АПВ | 4(1х2.0) | П15 | 3 | 8 | ОМ-2-Р | 2.5 | 6.2 | комплектно | Машина для отделочных операций |
| | АЕ2036 | 6.0 | 16 | 1.32 | 4.5 | АПВ | 4(1х2.0) | П15 | 14 | | | | | | | 9 | 2М112 | 0.72 | 2.0 | комплектно | Настольно-сверлильный станок |
| | | | | | | | | | | | | АПВ | 4(1х2.0) | П15 | 4 | 10 | СУМ | 0.6 | 2.5 | | Станок универсальный металлорежущий |
| | АЕ2036 | 10 | 17 | 0.335 | 1.0 | АПВ | 3(1х2.0) | П15 | 14 | | | | | | | 11 | ИЭ9701 | 0.21 | 3.0 | комплектно | Электроточило |
| | | | | | | | | | | | | АПВ | 3(1х2.0) | П15 | 4 | 12 | ШЭ-59 | 0.6 | 3.4 | | Щит электрораспределительный |
| | | | | | | | | | | | | АПВ | 3(1х2.0) | П15 | 10 | 13 | | 0.125 | 0.6 | | Штепсельная розетка |
| | АЕ2036 | 12.5 | 18 | 2.0 | 8.7 | АПВ | 4(1х2.0) | П15 | 15 | ПВ3-25 | | АПВ | 2(1х2.0) | П15 | 8 | 14 | | 0.6 | 2.5 | А | Паяльник |
| | | | | | | АПВ | 3(1х2.0) | П15 | 10 | | | АПВ | 2(1х2.0) | П15 | 5 | 15 | | 1.0 | 8.7 | В | Переносные токоприемники |
| | | | | | | | | | | ПВС 4х2.5+1х1.5 Т 30; ТТ 4-30 | | АПВ | 2(1х2.0) | П15 | 5 | 15А | | 1.0 | 6.1 | С | То же |
| | АЕ2036 | 10 | 19 | 2.5 | 4.8 | АПВ | 4(1х2.0) | П15 | 20 | комплектно | | АПВ | 4(1х2.0) | П15 | 9 | 15Б | ПС-500 | 2.5 | 4.8 | | Под'емный стол |
| | АЕ2036 | 10 | | | | → | Резерв | | | | | | | | | | | | | | |
| | АЕ2036 | 6.0 | 21 | 0.05 | 0.2 | АПВ | 2(1х2.0) | П15 | 15 | | | | | | | 16 | | 0.05 | 0.2 | | Кассовый аппарат |
| | АЕ2036 | 20 | 22 | 3.75 | 16.7 | АПВ | 3(1х2.0) | П15 | 6 | | | | | | | 17 | СА-1 | 0.8 | 3.4 | | Аппарат для сушки волос |
| ЩС-2 | | | | | | | | | | | | АПВ | 3(1х2.0) | П15 | 2 | 18 | то же | 0.8 | 3.4 | | То же |
| ПРИ-3035 | | | | | | | | | | | | АПВ | 3(1х2.0) | П15 | 4 | 19 | » | 0.8 | 3.4 | | » |
| Ру=14.8 | | | | | | | | | | | | АПВ | 3(1х2.0) | П15 | 2 | 20 | » | 0.8 | 3.4 | | » |
| | | | | | | | | | | | | АПВ | 3(1х2.0) | П15 | | 21 | EL-8 | 0.55 | 3.09 | | Аппарат для электрозавивки волос |

Продолжение см. лист 8

Согласовано

Инв. № подл. | Подпись и дата | Взам. инв. №

Привязан

Инв. №

| | | | |
|---|---|---|---|
| Нач. отд. | Вернигорова | | 281-8-6.84 - ЭОМ |
| Н. контр. | Ширшакова | | |
| ГИП | Ширшакова | | Комплексный приемный пункт на 2 рабочих мест |
| Рук. гр. | Очеретная | | Стадия: Р; Лист: 7; Листов: |
| Ст. инж. | Михайловская | | Схема расчетная щс1, щс2 |

ЦНИИЭП торгово-бытовых зданий и туристских комплексов

380/220 В

| Данные распределительного щита | Предохранитель или автомат: тип | Предохранитель или автомат: Уставка А | N распределительной линии | Распределительная линия до пускателя: Pр, квт | Iр, А | Марка провода | Число и сечение проводов | Способ прокладки | Длина м | Пусковой аппарат: тип | I ном, I уст. | Линия к электроприемнику: Марка провода | Число и сечение проводов | Способ прокладки | Длина м | Электроприемник: N по плану | тип | Pу, квт | Iр, А | Условное обозначение на плане | Наименование электроприемника |
|---|---|---|---|---|---|---|---|---|---|---|---|---|---|---|---|---|---|---|---|---|---|
| Начало см | АЕ2036 | 8.0 | 23 | 1.35 | 6.5 | АПВ | 3(1x2.0) | П15 | 18 | | | | | | | 22 | СА-1 | 0.8 | 3.4 | | Аппарат для сушки волос |
| | | | | | | | | | | | | АПВ | 3(1x2.0) | П15 | 5 | 23 | EL-5 | 0.55 | 3.09 | | Аппарат для электрозавивки волос |
| | АЕ2036 | 8.0 | 24 | 1.2 | 5.7 | АПВ | 3(1x2.0) | П15 | 23 | | | | | | | 24 | | 0.4 | 1.9 | | Стол-туалет парикмахерский |
| | | | | | | | | | | | | АПВ | 3(1x2.0) | П15 | 4 | 25 | | 0.4 | 1.9 | | То же |
| | | | | | | | | | | | | АПВ | 3(1x2.0) | П15 | 4 | 26 | | 0.4 | 1.9 | | То же |
| | АЕ2036 | 8.0 | 25 | 3.5 | 5.4 | АПВ | 5.(1x2.0) | П20 | 25 | | | | | | | 27 | ШСП-2 | 3.5 | 5.4 | | Шкаф для сушки белья |
| | АЕ2036 | 8.0 | 26 | 1.5 | 7.0 | АПВ | 3(1x2.0) | П15 | 23 | | | | | | | 28 | | 1.5 | 7.0 | | Эл. плитка |
| | АЕ2036 | 6.0 | 27 | 0.26 | 3.5 | АПВ | 3(1x2.0) | П15 | 30 | | | | | | | 29 | ОВ-1 | 0.26 | 3.5 | | Машина для очистки парикмахерского белья |
| | АЕ2036 | 6.0 | 28 | 0.9 | 4.3 | АПВ | 3(1x2.0) | П15 | 12 | | | | | | | 30 | | 0.4 | 1.9 | | Стол-туалет парикмахерский |
| | | | | | | | | | | | | АПВ | 3(1x2.0) | П15 | 5 | 31 | | 0.4 | 1.9 | | То же |
| | | | | | | | | | | | | АПВ | 3(1x2.0) | П15 | 6 | 32 | | 0.1 | 0.5 | | Стол маникюрши |
| | АЕ2036 | 12.5 | 29 | 2.2 | 10.8 | АПВ | 3(1x2.0) | П15 | 7 | | | | | | | 33 | СА-1 | 0.8 | 3.4 | | Аппарат для сушки волос |
| | | | | | | | | | | | | АПВ | 3(1x2.0) | П15 | 3 | 34 | СА-1 | 0.8 | 3.4 | | То же |
| | | | | | | | | | | | | АПВ | 3(1x2.0) | П15 | 4 | 35 | | 0.4 | 1.9 | | Стол-туалет парикмахерский |
| | АЕ2036 | 6.0 | | | | → Резерв | | | | | | АПВ | 3(1x2.0) | П15 | 5 | 36 | | 0.4 | 1.9 | | То же |
| ЩС3 ПР11-3059 Ру=35 9 | АЕ2046 | 25 | 31 | 15.27 | 23.3 | АПВ | 4(1x10)+1x6 | П32 | 17 | | | | | | | 37 | ПГ15/6 | 15.27 | 23.3 | Встроен | Парогенератор |
| | АЕ2046 | 32 | 32 | 14.26 | 25.2 | АПВ | 4(1x10)+1x6 | П32 | 18 | | | | | | | 38 | CS=313 | 14.26 | 25.2 | Встроен | Пресс-автомат с парогенератором |
| | АЕ2046 | 10 | 33 | 0.75 | 2.5 | АПВ | 4(1x2.0) | П15 | 15 | | | | | | | 39 | МПВУ | 0.75 | 2.5 | Встроен | Манекен паровоздушный |
| | АЕ2046 | 10 | 34 | 1.04 | 3.26 | АПВ | 4(1x2.0) | П15 | 20 | | | | | | | 40 | 1022 КА | 0.25 | 0.8 | | Швейная машина |
| | | | | | | | | | | | | АПВ | 4(1x2.0) | П15 | 5 | 41 | 51-А КА | 0.27 | 0.83 | | То же |
| | | | | | | | | | | | | АПВ | 4(1x2.0) | П15 | 3 | 42 | 26 КА | 0.27 | 0.83 | | " |
| | | | | | | | | | | | | АПВ | 4(1x2.0) | П15 | 5 | 43 | 1022 КА | 0.25 | 0.8 | | " |

Продолжение см. лист 9

281-8-6 84-ЭОМ

| | | | | | |
|---|---|---|---|---|---|
| Привязан | Нач.отд. | Вепринский | Комплексный приемный пункт на 25 рабочих мест | Стадия: Р | Лист: 8 | Листов |
| | Н.контр. | Крадожи | | | | |
| | ГИП | Ширшиков | | | | |
| | Рук.гр. | Донорская | Схема расчетная ЩС2, ЩС3 | ЦНИИЭП торгово-бытовых зданий и туристских комплексов | | |
| Инв. N | Ст.инж. | Михайловская | | | | |

Т.п. 281-8-6.84 Ал.I

Согласовано

Инв. N подл. | Подп. и дата | Взам. инв. N

# 380/220в

| Данные распределительного щита | Предохранитель или автомат: Тип | Предохранитель или автомат: Уставка А | N распределительной линии | Распределительная линия до пускателя: Рр, квт | Распределительная линия до пускателя: Iр А | Распределительная линия до пускателя: Марка провода | Распределительная линия до пускателя: Число и сечение проводов | Распределительная линия до пускателя: Способ прокладки | Распределительная линия до пускателя: Длина м | Пусковой аппарат: Тип | Пусковой аппарат: I ном, I уст. | Линия к электроприемнику: Марка провода | Линия к электроприемнику: Число и сечение проводов | Линия к электроприемнику: Способ прокладки | Линия к электроприемнику: Длина м | Электроприемник: N по плану | Электроприемник: Тип | Электроприемник: Ру, квт | Электроприемник: Iр, А | Электроприемник: Условное обозначен. на плане | Наименование электроприемника |
|---|---|---|---|---|---|---|---|---|---|---|---|---|---|---|---|---|---|---|---|---|---|
| Начало см. лист 8 | АЕ2046 | 12.5 | 35 | 4.5 | 8.6 | АПВ | 5(1х2.0) | П20 | 15 | | | | | | | 44 | | 0.9 | 4.3 | А | Стол с утюгом |
| | | | | | | | | | | | | АПВ | 5(1х2.0) | П20 | 4 | 45 | | 0.9 | 4.3 | А | То же |
| | | | | | | | | | | | | АПВ | 4(1х2.0) | П15 | 5 | 46 | | 0.9 | 4.3 | В | " |
| | | | | | | | | | | | | АПВ | 4(1х2.0) | П15 | 3 | 47 | | 0.9 | 4.3 | В | " |
| | | | | | | | | | | | | АПВ | 3(1х2.0) | П15 | 5 | 48 | | 0.9 | 4.3 | С | " |
| | АЕ2046 | 10 | | | | Резерв | | | | | | | | | | | | | | | |
| Щс 4 ПРН-3025 Ру=8.9 | АЕ2036 | 4.0 | 41 | 0.49 | 1.64 | АПВ | 4(1х2.0) | П15 | 5 | ПМА-122002 | ТРА-10 / 1.6 | АПВ | 4(1х2.0) | П15 | 4 | 49 | 4АА63В4 | 0.37 | 1.2 | | Вентилятор В-1 |
| | | | | | | АПВ | 4(1х2.0) | П15 | 4 | ПМА-122002 | ТРА-10 / 0.65 | АПВ | 4(1х2.0) | П15 | 3 | 50 | то же | 0.12 | 0.44 | | То же, В-4 |
| | АЕ2036 | 5.0 | 42 | 1.5 | 3.57 | АПВ | 4(1х2.0) | П15 | 5 | ПМА-122002 | ТРА-10 / 4.0 | АПВ | 4(1х2.0) | П15 | 5 | 51 | 4А80В4 | 1.5 | 3.57 | | " В-3 |
| | АЕ2036 | 4.0 | 43 | 0.97 | 2.61 | АПВ | 4(1х2.0) | П15 | 6 | ПМА-122002 | ТРА-10 / 0.65 | АПВ | 4(1х2.0) | П15 | 8 | 52 | 4АА56А4 | 0.12 | 0.44 | | " В-5 |
| | | | | | | АПВ | 4(1х2.0) | П15 | 4 | ПМА-122002 | ТРА-10 / 2.6 | АПВ | 4(1х2.0) | П15 | 5 | 53 | 4А71В4 | 0.75 | 2.17 | | " В-2 |
| | АЕ2036 | 0.6 | 44 | 0.12 | 0.44 | АПВ | 4(1х2.0) | П15 | 35 | ПМА-122002 | ТРА-10 / 0.65 | АПВ | 4(1х2.0) | П15 | 4 | 54 | 4АА56А4 | 0.12 | 0.44 | | " В-6 |
| | АЕ2036 | 10.0 | 45 | 2.2 | 5.65 | АПВ | 4(1х2.0) | П15 | 10 | ИМА-224092 | ТРА-25 / 8.0 | АПВ | 4(1х2.0) | П15 | 7 | 55 | 4А100L.В6 | 2.2 | 5.65 | | " П-1 |
| | АЕ2036 | 8.0 | 46 | 3.6 | 5.6 | АПВ | 4(1х2.0) | П15 | 10 | ИМА-224092 | ТРА-25 / 8.0 | АПВ | 4(1х2.0) | П15 | 8 | 56 | | 3.6 | 5.6 | N | Утепленная заслонка |
| | АЕ2036 | 10.0 | | | | Резерв | | | | | | | | | | | | | | | |
| | АЕ2036 | 10.0 | | | | Резерв | | | | | | | | | | | | | | | |

Т.п. 281-8-6.84 Ал.I

Согласовано

Инв. N подл. | Подп. и дата

281-8-6.84-ЭОМ

Привязан

Инв. N

| | | |
|---|---|---|
| Нач. отд. | Вепринский | |
| Н. контр. | Арабаджи | |
| ГИП | Ширшаков | |
| Рук. гр. | Ланорская | |
| Ст. инж. | Михайловская | |

Комплексный приемный пункт на 25 рабочих мест

Схема расчетная ЩСЗ, ЩС4

| Стадия | Лист | Листов |
|---|---|---|
| Р | 9 | |

ЦНИИЭП торгово бытовых зданий и туристских комплексов

380/220в

## План электрощитовой

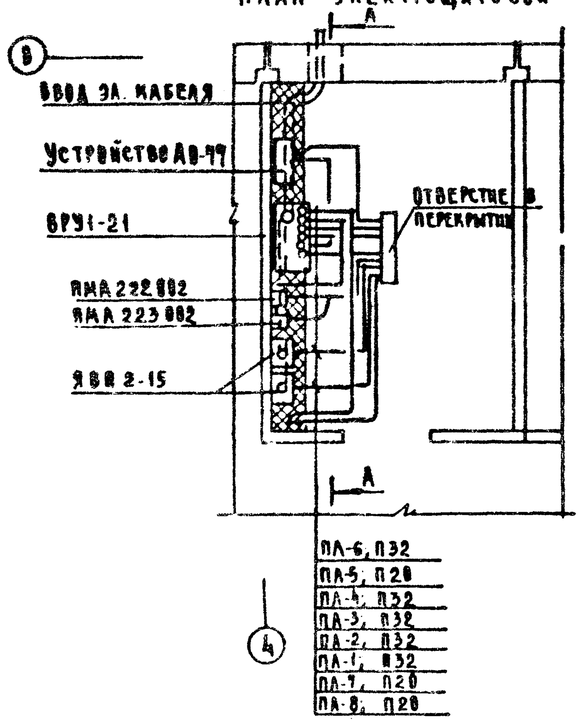


## А-А

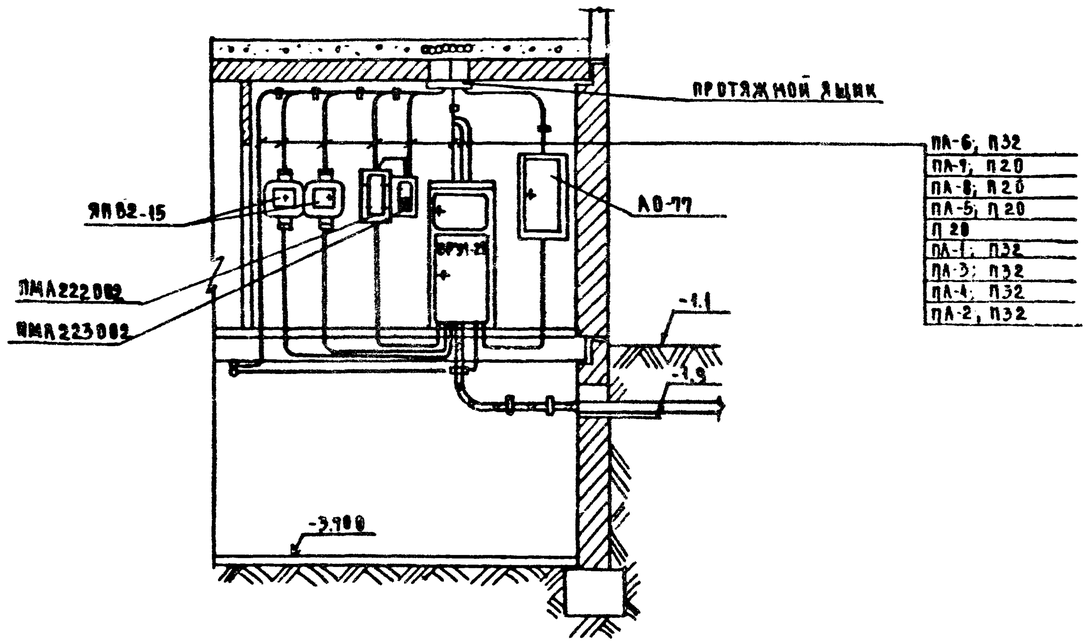


## Указания по монтажу

Проходы труб через стены и перекрытия заделать негорючим легко пробиваемым раствором: состав цемента с песком-1:10 по объему. Щель в полу электрощитовой перекрыть рифленкой.

## Опросный лист

| Схема ВРУ | 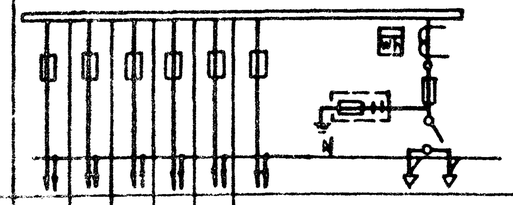 | | | | | | |
|---|---|---|---|---|---|---|---|
| Тип панели | | | | | | | ВРУ1-21 |
| №№ питающих линий | ПА-1 | ПА-2 | ПА-3 | ПА-4 | ПА-5 | ПА-6 | ВВОД |
| Номинальный ток плавкой вставки, А | 80 | 30 | 30 | 30 | 30 | 30 | ПЦ-2-250 ПН-2 250/120 |
| Тип и технические данные счетчика | — | | | | | | САЧУ-И672М-380/220В-5а |
| Тип и технические данные тр-ра тока | — | | | | | | 3ТК20-05-05-100/5а |

| | | | | | | | |
|---|---|---|---|---|---|---|---|
| | | | | | 281-8-6 84- ЭОМ | | |
| Привязан | | Нач отд | Вепринский | | Комплексный приемный пункт на 25 рабочих мест | Стадия | Лист | Листов |
| | | Н контр | Арабаджи | | | Р | 1 | |
| | | ГИП | Ширшаков | | | | | |
| | | Рук гр | Доморская | | Опросный лист на ВРЩ | ЦНИИЭП торгово-бытовых зданий и туристских комплексов | | |
| | | Ст инж | Михайловская | | | | | |
| Инв № | | | | | | | | |

Т.п. 281-8-6.84 Ал I

Согласовано

Инв № подл. | Подпись и дата | Взам. инв №

Т.п. 281-8-6.84 Ал.I

# ТИПОВОЙ ПРОЕКТ

281-8-6.84

АУ. Автоматизация устройств инженерного оборудования

Проект утвержден Госгражданстроем Приказ N 126 от 29.04.1982 г.

Рабочая документация введена в действие ЦНИИЭП торгово-бытовых зданий и туристских комплексов Приказ N 70 от 28.9.1984

## Ведомость рабочих чертежей

| Лист | Наименование | Примечание |
|---|---|---|
| 1 | Общие данные | |
| 2 | Приточная система П1. | |
| | Схемы функциональная и электрическая | |
| | принципиальная | |
| 3 | Приточная система П1. | |
| | Схема соединений внешних проводок | |
| 4 | Приточная система П1. | |
| | План расположения | |

## Ведомость ссылочных и прилагаемых документов

| Обозначение | Наименование | Примечание |
|---|---|---|
| | Ссылочные документы | |
| ТМ4-142-75 | Термометр технический ртутный в | |
| | оправе. Установка на трубопроводе | |
| | Д>76 мм или металлической стенке | |
| ТМ4-143-75 | Термометр технический ртутный | |
| | в оправе. Установка на трубопро- | |
| | воде Д45,57 | |
| ТМ4-149-75 | Термометр сопротивления термо- | |
| | метр термоэлектрический. Установка | |
| | на трубопроводе Д45...76 мм | |
| ТМ4-219-76 | Крепление трубопроводов кабелей | |
| | Установка на стене | |
| ТМ4-1229-76 | Выключатель ГПВ или переключатель | |
| | ГПП герметического исполнения | |
| | (I величины) Установка на панели | |
| | Прилагаемые документы | |
| 281-1-181. АУ.СО | Спецификация оборудования | |
| 281-1-181. АУ. ВМ | Ведомость потребности в материалах | |

## Общие указания

Проектом предусмотрена автоматизация приточной системы П1 производительностью менее 10 тыс. м³/час.

Состав, содержание и оформление технической документации выполнены согласно ВСН281-75 и стандартов СПДС.

Схема автоматизации приточной системы П1 предусматривает:

автоматическую защиту калорифера от замораживания;

блокировку клапана наружного воздуха с вентилятором;

местное управление электродвигателем вентилятора и электронагревателем клапана наружного воздуха;

блокировку соленоидного вентиля установленного на трубопроводе обратной воды калорифера, с вентилятором;

Ручное опробование исполнительных механизмов клапана наружного воздуха и соленоидного вентиля;

местный контроль температуры воздуха и воды.

Защита калорифера от замораживания при работающей и неработающей системе обеспечивается регулятором типа ТУДЭ, установленным на обратном трубопроводе калорифера.

Защита от замораживания при пуске и при неработающей системе осуществляется постоянным пропуском горячей воды через байпас соленоидного вентиля в размере 10% от максимального расхода с помощью дроссельной шайбы.

Трассы внешних проводок выполнены кабелем АКВВГ.

Приборы и аппаратура, к которым подводится напряжение свыше 42 в, должны быть заземлены.

Установка первичных приборов и отборных устройств должна производиться по нормализованным чертежам, указанным на схемах соединений внешних проводок.

Закладные конструкции установки приборов и средств автоматизации на оборудовании и технологических трубопроводах предусматриваются в основном комплекте „Отопление и вентиляция".

## Общие указания о привязке типового проекта.

При замене приборов и средств автоматизации следует внести соответствующие изменения во все документы типового проекта.

Привязка настоящего типового проекта выполнена в соответствии с действующими нормами и правилами

Гл. инженер проекта

Настоящий проект выполнен в соответствии с действующими нормами и правилами.

Гл. инженер проекта [подпись] / Е. Грингауз /

Согласовано

Инв. N подл. | Подп. и дата | Взам. инв. N

| | | | | |
|---|---|---|---|---|
| Инв. N | | | Привязан | |
| | | | 281-8-6.84-АУ | |
| Нач. отд. | Вепринский | | Комплексный приемный пункт на 25 рабочих мест | Стадия: Р; Лист: 1; Листов: 4 |
| Н. контр. | Хлябыстина | | | |
| ГИП | Грингауз | | Общие данные | ЦНИИЭП торгово-бытовых зданий и туристских комплексов |
| Инж. | Беляева | | | |

Т.п. 281-8-6.84 Ал.I

## Схема функциональная

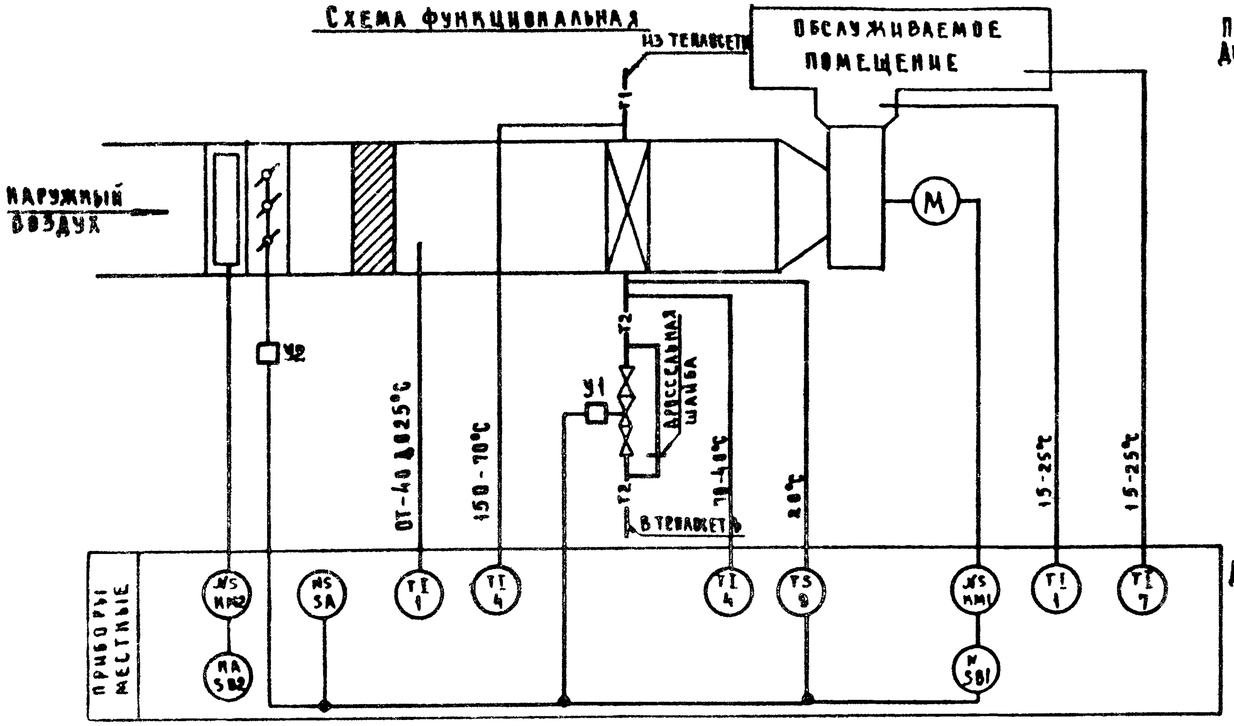


## Схема электрическая принципиальная

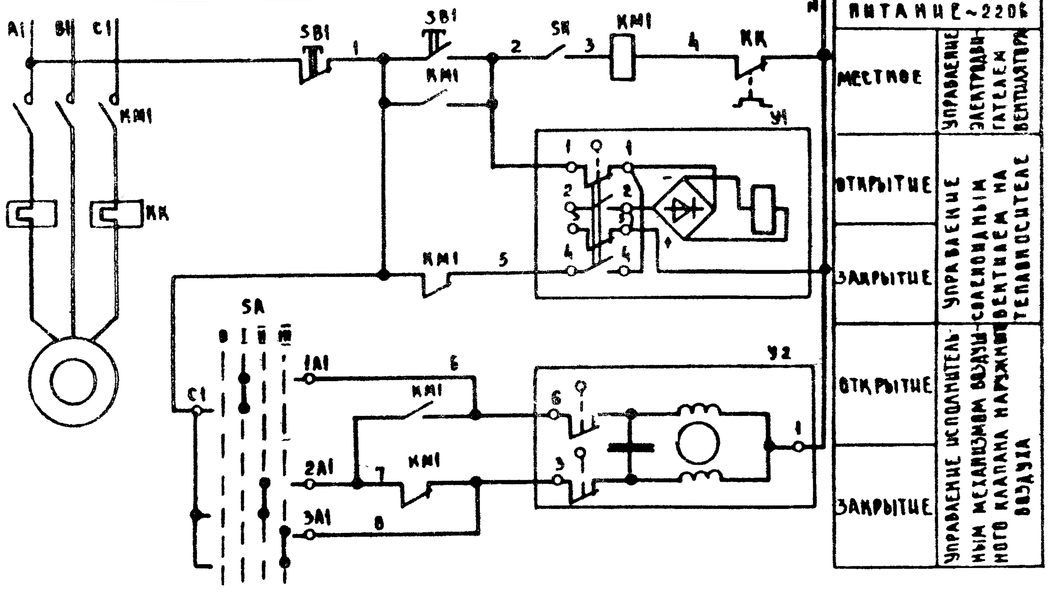


| Питание ~220В | |
|---|---|
| Местное | Управление электродвигателем вентилятора |
| Открытие | Управление соленоидным вентилем на теплоносителе |
| Закрытие | |
| Открытие | Управление исполнительным механизмом воздушного клапана наружного воздуха |
| Закрытие | |

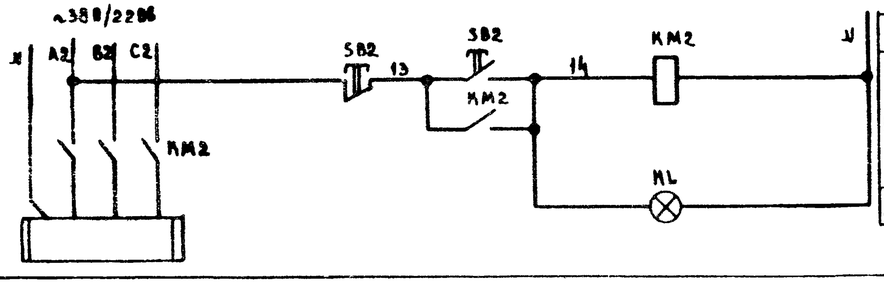


| Питание ~220В | |
|---|---|
| Местное | Управление электронагревателем воздушного клапана наружного воздуха |
| Сигнализация нормальной работы | |

## Переключатель пакетный SA
### Диаграмма работы контактов

| Контакты | Положение рукоятки: 0 Отка | I Ручное открытие | II Автоматическое | III Ручное закрытие | |
|---|---|---|---|---|---|
| C1-1A1 | | X | | | |
| C1-2A1 | | | X | | |
| C1-3A1 | | | | X | |
| C2-1A2 | | X | | | * |
| C2-2A2 | | | X | | * |
| C2-3A2 | | | | X | * |

* не используется

## Вентиль У1
### Диаграмма работы контактов

| Контакты | Ход выходного вала: Открыт | Закрыт | |
|---|---|---|---|
| 1-1 | | ■ | |
| 2-2 | ■ | | * |
| 3-3 | | ■ | * |
| 4-4 | ■ | | |

* не используется

## Механизм электрический У2
### Диаграмма работы конечных выключателей

| Контакты | Ход выходного вала: Открыт | Рабочий ход | Закрыт |
|---|---|---|---|
| 1-6 | | ■ | ■ |
| 1-3 | ■ | ■ | |

## Спецификация элементов системы П1

| Марка поз. | Обозначение | Наименование | Кол. на систему | Кол. всего | Масса ед. кг | Примечание |
|---|---|---|---|---|---|---|
| | | Схема функциональная | | | | |
| 1 | по „Термоприбор", | Термометр технический | | | | с оправой |
| | г. Клин | У-2-05°240-441 | 2 | | 0.5 | N5 |
| 4 | то же | Термометр технический | | | | с оправой |
| | | У-6-1°-240-104 | 2 | | 0.5 | N2 |
| 7 | то же | Термометр бытовой ТБ-2М | 1 | | 0.1 | N1 |
| 9 | Приборостроительный завод, | Устройство терморегулирующее | | | | |
| | г. Каменец-Подольский | с н.о. контактом ТУДЭ-4 | 1 | | 2 | |
| | | | | | | |
| | | Схема электрическая | | | | |
| | | принципиальная | | | | |
| | | Аппаратура по месту: | | | | |
| KM1 | | Пускатель магнитный с | | | | по комплек |
| | | тепловым реле КК | 1 | | | ту ЭОМ |
| KM2 | | Пускатель магнитный | 1 | | | то же |
| SA | Электротехнический завод | Переключатель пакетный | | | | |
| | г. Ташкент | ГПП2-10/К3 | 1 | | 3 | |
| SB1 | | Пост управления | | | | по комплек |
| | | кнопочный | 1 | | | ту ЭОМ |
| SB2 | | Пост управления кнопочный | | | | |
| | | с сигнальной лампой HL | 1 | | | то же |
| SK | | Устройство терморегули- | | | | |
| | | рующее ТУДЭ-4 | 1 | | | поз. 9 |
| У1 | Арматурный завод, | Вентиль с электромагнитным | | | | |
| | г. Семенов | приводом Ду25мм 15кч892п3 | 1 | | 27.2 | |
| У2 | | Механизм электрический | | | | по комплек |
| | | ЕСПА-02ПВ | 1 | | | ту ОВ |

## Устройство терморегулирующее SK
### Диаграмма работы контактов

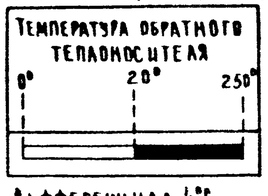


Дифференциал 4°С

Схемы составлены для одной приточной системы П1.

| | | | | |
|---|---|---|---|---|
| Привязан | | | | 281-8-6.84-АУ |
| Инв. № | | Нач. отд. | Вепринский | Комплексный приемный пункт на 25 рабочих мест |
| | | Н. контр. | Охлобыстина | Стадия: Р; Лист: 2; Листов: |
| | | ГИП | Грингауз | Приточная система П1. Схемы функциональная и электрическая принципиальная |
| | | Инж. | Беляева | ЦНИИЭП торгово-бытовых зданий и туристских комплексов |

| | | | | | |
|---|---|---|---|---|---|
| Наименование параметра | — | — | Температура | — | — |
| Место отбора импульса | Приточный вентилятор | Трубопровод теплоносителя | Обратного калорифера | Воздушный клапан наружного воздуха | По месту |
| Закладная конструкция | — | Д25 L 160 | Расширитель Д133 Н400 бобышка Б45° М18×15 | — | — |
| Установочная нормаль | — | — | ТМ4-149-75 | — | ТМ4-1229-76 |

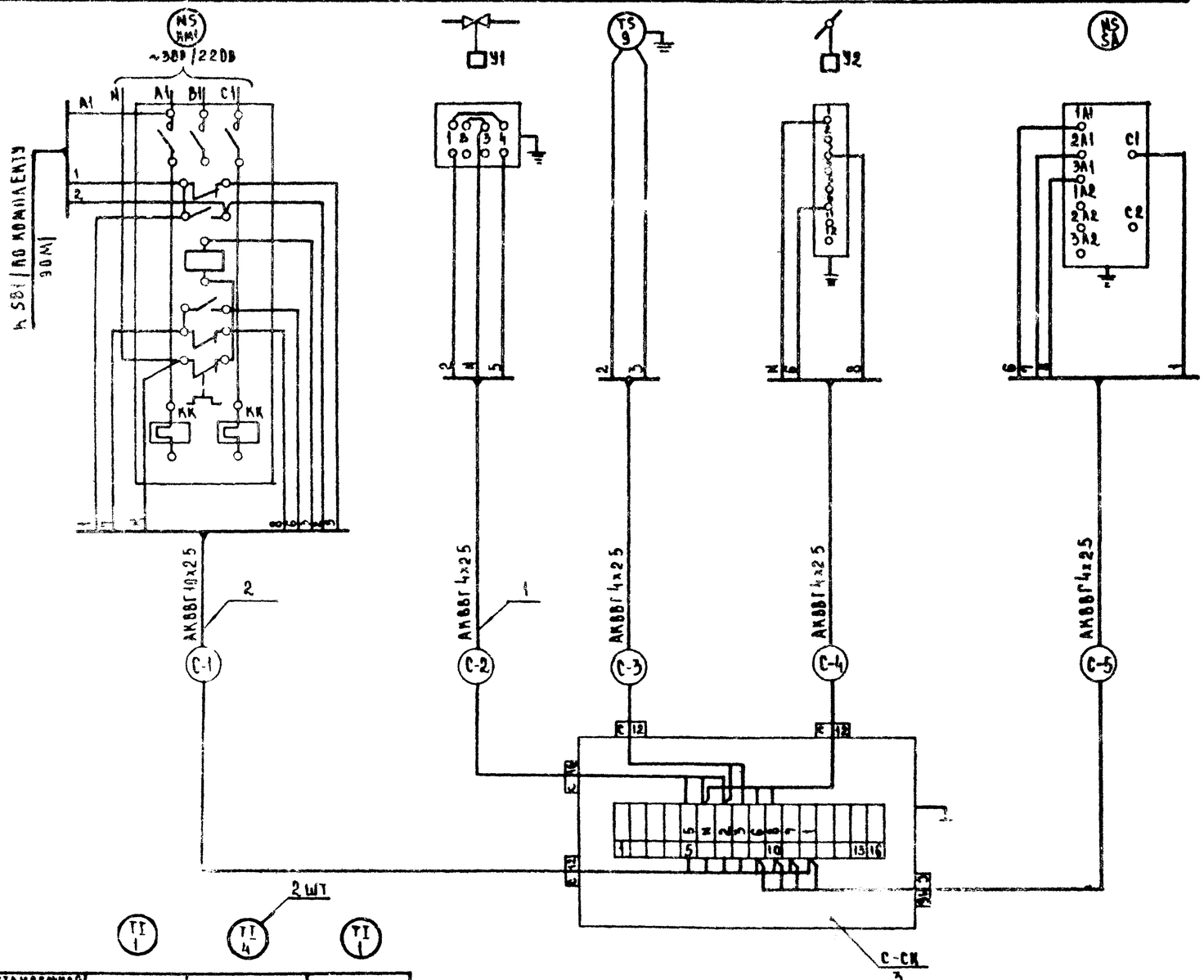


Таблица 1

Спецификация элементов системы П1

| Марка, поз. | Обозначение | Наименование | Кол. | Масса ед. кг | Примечание |
|---|---|---|---|---|---|
| 1 | | Кабель контрольный | | | |
| | | с алюминиевыми жилами | | | |
| | | сеч. 4×2.5 мм² АКВВГ | 33 | | М |
| 2 | | то же сеч. 10×2.5 мм² АКВВГ | 5 | | М |
| 3 | Глазмонтажавто- | Коробка соединитель | | | |
| | матика | ная КСК-16 | 1 | 2.4 | |

Таблица 2

Длины кабелей

| Система | Длина кабелей, м | | | | |
|---|---|---|---|---|---|
| | С-1 | С-2 | С-3 | С-4 | С-5 |
| П1 | П1-1 | П1-2 | П1-3 | П1-4 | П1-5 |
| | 5 | 8 | 11 | 11 | 5 |
| П | П-1 | П-2 | П-3 | П-4 | П-5 |
| | — | — | — | — | — |

1. Схема соединений внешних проводок составлена для одной приточной системы и применима для системы П1
2. В маркировке кабелей вместо индекса „С" проставить номер системы согласно табл. 2

| | | | |
|---|---|---|---|
| Установочная нормаль | ТМ4-142-75 | ТМ4-143-75 | ТМ4-142-75 |
| Закладная конструкция | Бобышка БОМ 27×2 | Расширитель Д76 Н320 бобышка БП1 М27-55 | Бобышка БОМ 27×2 |
| Место отбора импульса | Камера перед калорифером | Трубопровод прямого и обратного теплоносителя | Приточный воздуховод |
| Наименование параметра | Температура | | |

Т.п. 281-8-6.84 Ал I

Согласовано

Взам. инв. №

Инв. № подл. | Подп. и дата

| | | | |
|---|---|---|---|
| Привязан | | | |
| Инв. № | | | |

| | | |
|---|---|---|
| Нач. отд. | Вепринский | |
| Н. контр. | Охлобыстина | |
| Гип | Гринглуз | |
| Инж. | Беляева | |

281-8-6.84-АУ

Комплексный приемный пункт на 25 рабочих мест.

Приточная система П1. Схема соединений внешних проводок

| Стадия | Лист | Листов |
|---|---|---|
| Р | 3 | |

ЦНИИЭП торгово-бытовых зданий и туристских комплексов

Таблица 1

Спецификация элементов системы П1

| Марка, поз | Обозначение | Наименование | Кол. | Масса ед. кг | Примечание |
|---|---|---|---|---|---|
| 1 | Главмонтажавтоматика | Профиль ZП 160 | 13 | 0.55 | |

План подвала

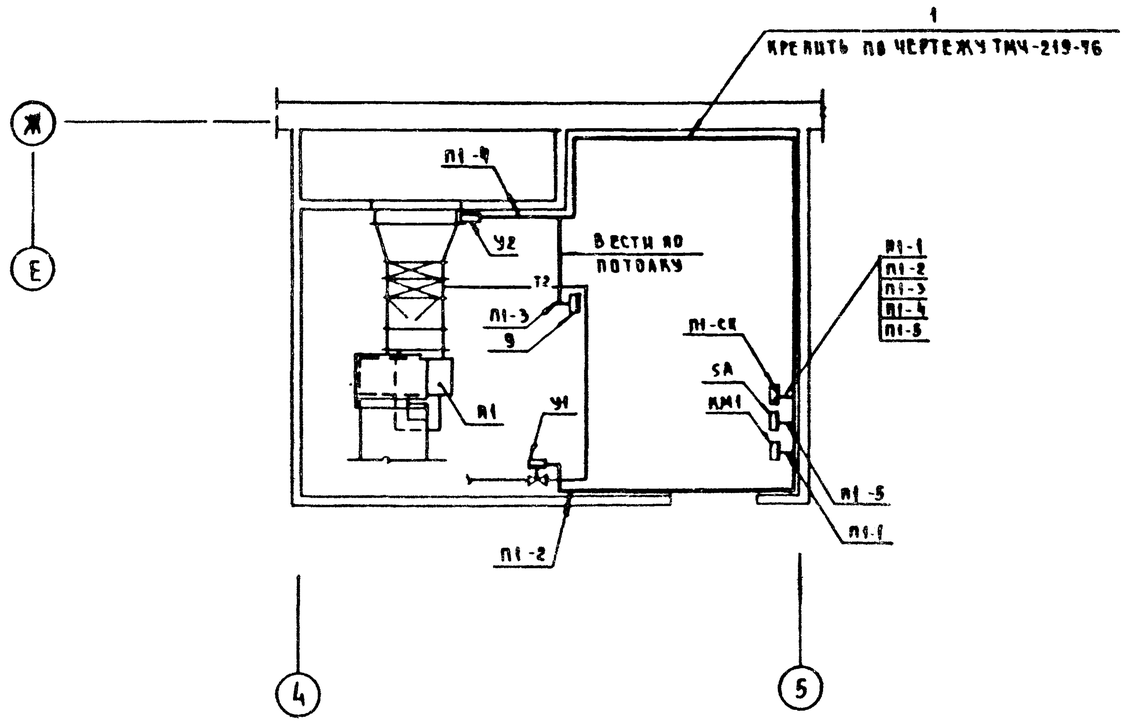


Таблица 2

Условные графические обозначения

| Обозначение | Наименование |
|---|---|
| ▭ | Прибор регулятор, исполнительный механизм, электроаппаратура и другое оборудование, устанавливаемое вне щита |

1. Соединительную коробку П1-СК установить на стене на высоте 2.20м от пола
2. Переключатель SA установить на стене на высоте 1.5м от пола
3. Трассы вести по стене на высоте 2.5м от пола
4. Схема соединений внешних проводок дана на листе 3

| | | | | | | | |
|---|---|---|---|---|---|---|---|
| | | | | | 281-8-6.84-АУ | | |
| Привязан | | | | | Комплексный приемный пункт на 25 рабочих мест | Стадия: Р | Лист: 4 / Листов: |
| | | | Нач отд | Вепринский | | | |
| | | | Н. контр | Охлобыстина | | | |
| | | | ГИП | Гринглуз | Приточная система П1 План расположения | ЦНИИЭП торгово-бытовых зданий и туристских комплексов | |
| Инв № | | | Инж | Беляева | | | |

Гп 281-8-6.84 Ал.I

Согласовано

Инв № подл. | Подпись и дата | Взам. инв. №

# Типовой проект
281-8-6.84

СС Связь и сигнализация

Технический проект утвержден Госгражданстроем Приказ №126 от 29.4.1982

Рабочая документация введена в действие ЦНИИЭП торгово бытовых зданий и туристских комплексов Приказ № 70 от 28.9.1984

Таблица 1

Ведомость рабочих чертежей

| Лист | Наименование | Примечание |
|---|---|---|
| 1 | Общие данные | |
| 2 | Связь и сигнализация План технического подполья Схемы Экспликация помещений | |
| 3 | Связь и сигнализация План на отм. - 0.900 | |
| 4 | Охранно пожарная сигнализация Схемы Схемы блокировки окон и дверей | |
| 5 | Охранно-пожарная сигнализация. План технического подполья | |
| 6 | Охранно-пожарная сигнализация План на отм. - 0.900 | |
| 7 | Узлы скрытой проводки | |

Таблица 2

Ведомость ссылочных и прилагаемых документов

| Обозначение | Наименование | Примечание |
|---|---|---|
| 1.279 9-2 | Ссылочные документы | |
| | Строительные штучные изделия для зданий торговли общественного питания и бытового обслуживания | |
| | Прилагаемые документы | |
| | Ведомость потребности в материалах | |
| | Спецификация оборудования | |

Привязка настоящего типового проекта выполнена в соответствии с действующими нормами и правилами

Гл. инженер проекта привязки

Настоящий проект выполнен в соответствии с действующими нормами и правилами

Гл. инженер проекта /Шишова/

Таблица 3

Основные показатели

| Наименование | Кол. |
|---|---|
| Городская телефонизация | |
| Емкость телефонного ввода, пар | 10 |
| в том числе используемых в здании | |
| количество абонентов | 7 |
| Радиофикация: | |
| количество абонентских точек | 13 |
| Электрочасофикация: | |
| количество устанавливаемых | |
| вторичных часов | 12 |

Условные обозначения

- Г – телефонный аппарат ГТС
- КГ 00 (7) – коробка телефонная распределительная для ГТС с указанием номера и загрузки
- БКТ20.2 (15) – бокс телефонный кабельный для сети охранно-пожарной сигнализации
- коробка ответвительная УК 2П
- коробка ограничительная УК-2С
- №1 – радиорозетка с указанием номера
- электропервичные часы
- электровторичные часы
- выпрямитель КВ-24М
- (6) – коробка распределительная телевизионная
- прибор охранно-пожарной сигнализации
- 1/5 – пожарный извещатель с указанием номера луча /в числителе/ и номера извещателя /в знаменателе/
- 2 – датчик ДИМК с указанием количества
- 2 – датчик СМК с указанием количества
- блокировка деревянных дверей проводом ПМВ-0,2
- П.20 ТРП (Э4) – трубы, прокладываемые в подготовке пола, с указанием количества труб и марки провода
- П 20 ТРП (Л 12) – то же, в слое утеплителя
- (ТТ, Э4, РТ, ТВ, Л 3) – сеть городская телефонная, электрочасофикации, радиотрансляции, телевидения и лучи охранно-пожарной сигнализации

Схема генплана

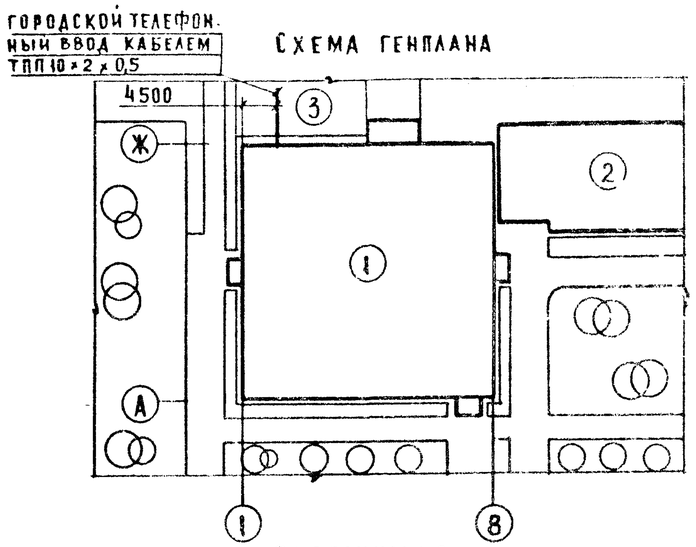


Экспликация

1. Здание комплексного приемного пункта на 25 рабочих мест
2. Жилой дом
3. Хоздвор

Общие указания

1. Монтаж труб для сетей связи и сигнализации вести совместно с монтажом труб для сетей охранно-пожарной сигнализации
2. Установку ответвительных коробок УК 2П для охранной сигнализации см схемы блокировки окон и дверей лист , для пожарной сигнализации см. узлы скрытой проводки лист
3. При привязке проекта к конкретным условиям решаются следующие вопросы:
   а/ телефонный, радиотрансляционный и телевизионный вводы
   б/ диаметр жилы кабеля городской телефонной сети в соответствии с нормами на затухание
   в/ подача сигнала тревоги на ПЦН
   г/ уточнение раздела охранной сигнализации в соответствии с техническими условиями местных отделов вневедомственной охраны.

Привязан:

Инв. №

281-8-6.84-СС

| | | | | | |
|---|---|---|---|---|---|
| Нач отд | Вепринский | | Комплексный приемный пункт на 25 рабочих мест | Стадия | Лист | Листов |
| Н. контр | Шеина | | | Р | 1 | 7 |
| Гип | Пронштейн | | | | | |
| Гип | Шишова | | Общие данные | ЦНИИЭП торгово бытовых зданий и туристских комплексов | | |
| Ст инж | Спиридонова | | | | | |
| Инженер | Манусова | | | | | |

Инв. № подл. | Подпись и дата | Взам. инв. № | Гап | Смирнов | Согласовано

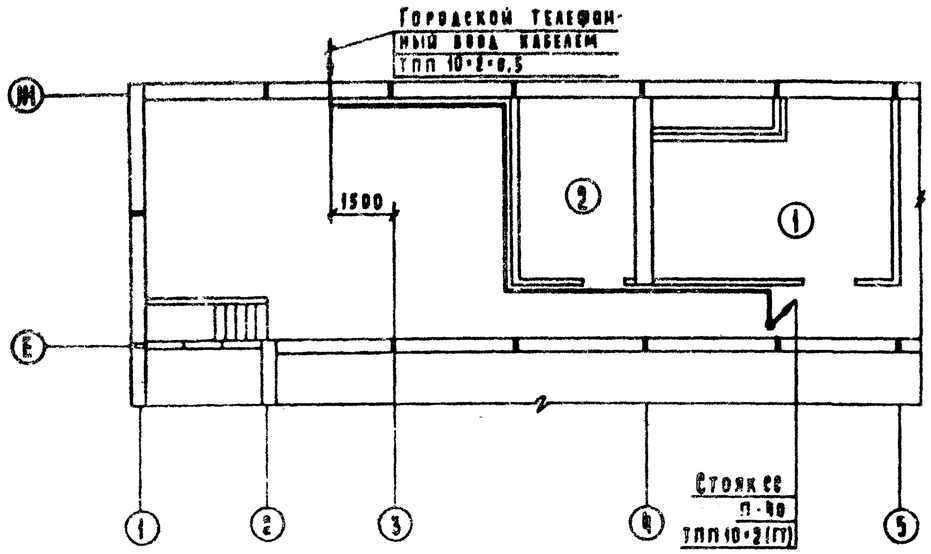


Схема городской телефонной сети

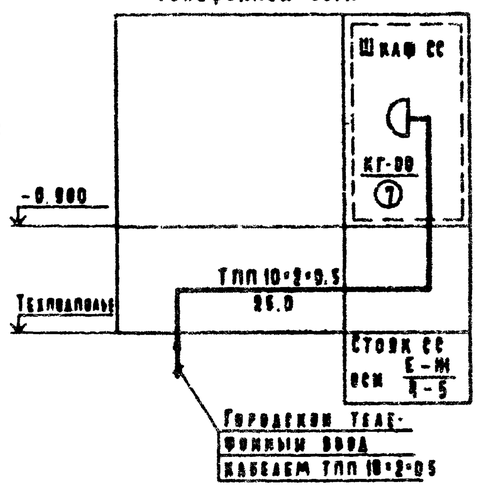


Схема радиофикации

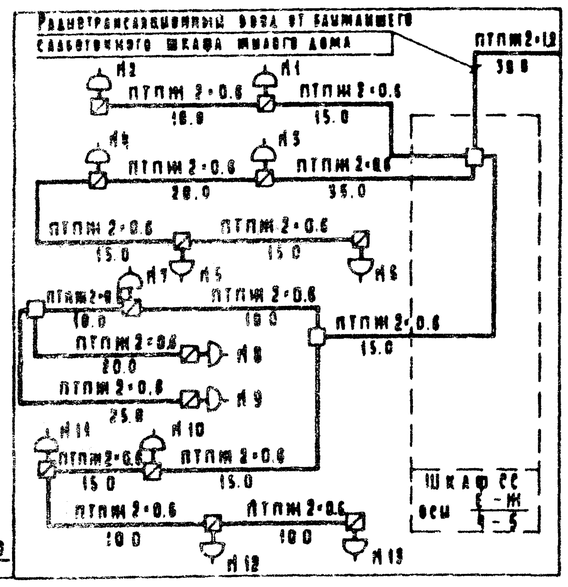


Схема электрочасофикации

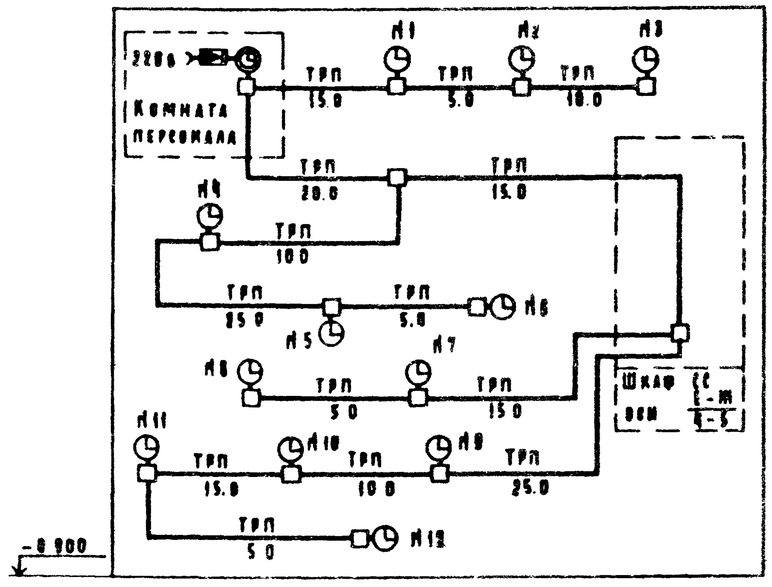


Схема телевидения

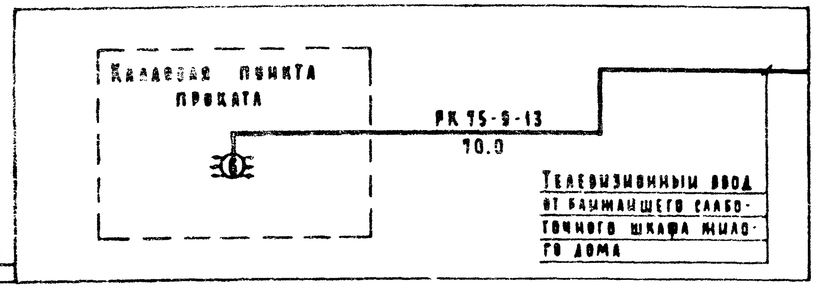


Экспликация помещений

| Пом | Наименование |
|---|---|
| | Техническое подполье |
| 1 | Венткамера |
| 2 | Тепловой пункт |
| 3 | Водомерный узел |
| 4 | Коридоры |
| | 1 этаж |
| 5 | Зал приема и выдачи заказов |
| 6 | Мужской зал парикмахерской |
| 7 | Женский зал парикмахерской |
| 8 | Подсобное помещение |
| 9 | Венткамера |
| 10 | Кладовая трикотажных изделий |
| 11 | Кабина для примерки |
| 12 | Цех ремонта и обновления швейных изделий |
| 13 | Кладовая швейных изделий |
| 14 | Кладовая приемного пункта химчистки и крашения одежды |
| 15 | Кладовая пункта проката |
| 16 | Мастерская ремонта металлоизделий и бытовой техники |
| 17 | Салон срочного ремонта и приема заказов на изготовление обуви |
| 18 | Кладовая обуви |
| 19 | Электрощитовая |
| 20 | Загрузочная площадка |
| 21 | Кладовая уборочного инвентаря |

Продолжение

| Пом. | Наименование |
|---|---|
| 22 | Женская уборная |
| 23 | Кабина личной гигиены |
| 24 | Мужская уборная |
| 25 | Мужской гардероб с душевой |
| 26 | Женский гардероб с душевой |
| 27 | Комната персонала |
| 28 | Кабинет директора |
| 29 | Контора |
| 30 | Помещение выездных мастеров |
| 31 | Кладовая чистого белья |
| 32 | Комната персонала с гардеробом и душевой |
| 33 | Уборная |
| 34 | Помещение сортировки и хранения грязного белья |
| 35 | Ожидальная приема грязного белья |
| 36 | Ожидальная выдачи чистого белья |
| 37 | Коридоры |
| 38 | Тамбур главного входа |
| 39 | Тамбур приемочной |
| 40 | Тамбур |
| 41 | Тамбур |
| 42 | Вестибюль |
| 43 | Коридор |

1 Условные обозначения см. лист 1.
2 Номера радиорозеток и электрочасов на схемах соответствуют номерам на плане

| | | | | | | |
|---|---|---|---|---|---|---|
| | | | | 281-8-6.84-СС | | |
| Привязан | | Нач. отд. | Белгинский | Комплексный приемный пункт на 25 рабочих мест | Стадия | Лист | Листов |
| | | Н. контр. | Шейна | | Р | 2 | |
| | | ГИП | Пронштейн | | | | |
| | | ГИП | Шишова | Связь и сигнализация. План технического подполья. Схемы. Экспликация помещений | ЦНИИЭП торгово-бытовых зданий и туристских комплексов | | |
| Инв. № | | Ст. инж. | Спиридонова | | | | |
| | | Инженер | Манчесова | | | | |

Согласовано
Смирнов
Кулакова
Мутровская

Инв. № подл. | Подпись и дата | Взам. инв. №

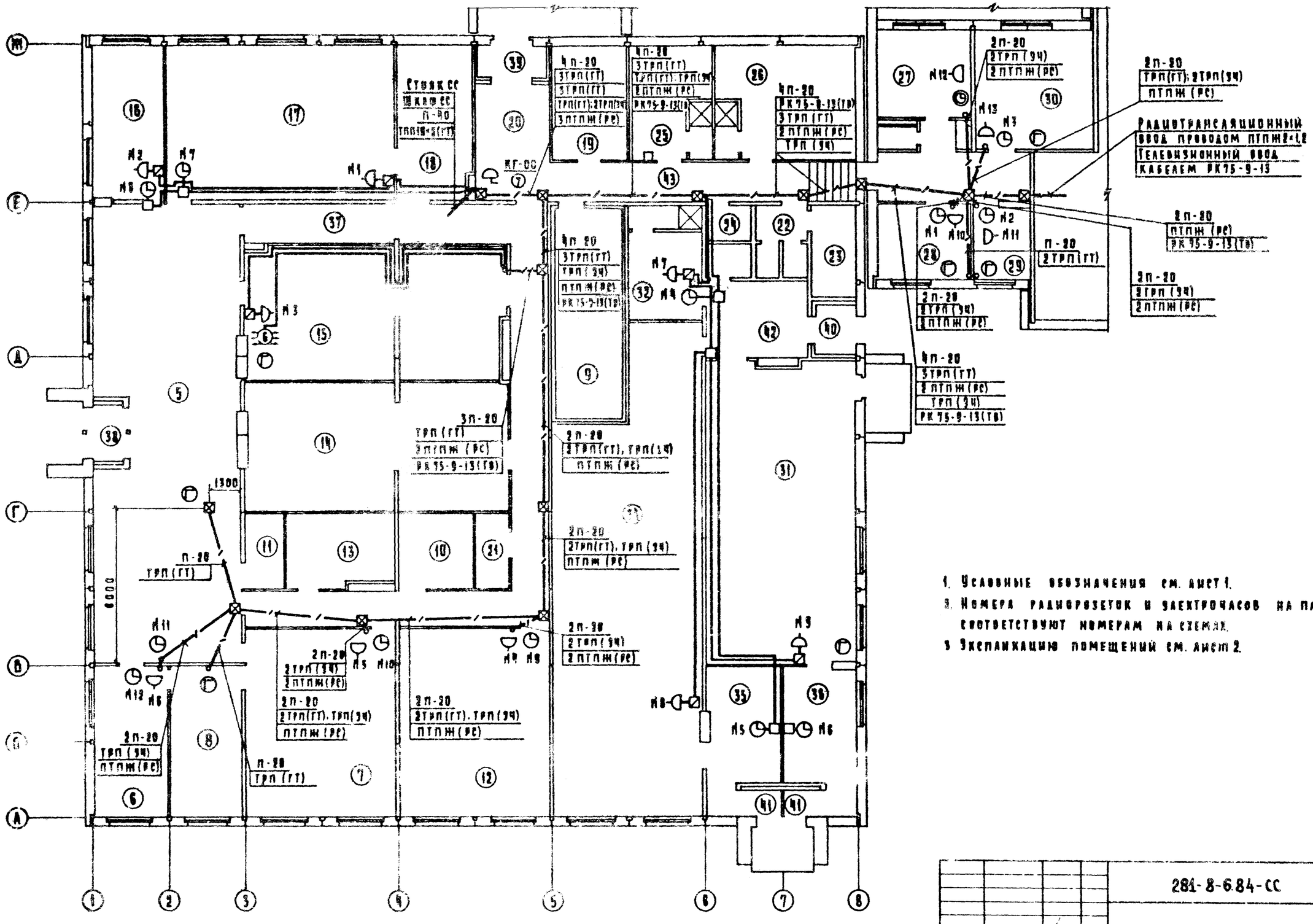


1. Условные обозначения см. лист 1.
2. Номера радиорозеток и электрочасов на плане соответствуют номерам на схемах.
3. Экспликацию помещений см. лист 2.

| | | | | | | | |
|---|---|---|---|---|---|---|---|
| Привязан | | Нач отд | Вепринский | | 281-8-6.84-СС | | |
| | | Н контр | Шеина | | Комплексный приемный пункт на 25 рабочих мест | Стадия | Лист | Листов |
| | | ГИП | Пронштейн | | | Р | 3 | |
| | | ГИП | Шишова | | Связь и сигнализация. План на отм -0 900 | ЦНИИЭП | | Торгово-бытовых зданий и туристских комплексов |
| | | Ст инж | Спиридонова | | | | | |
| Инв № | | Инженер | Манусова | | | | | |

Т.п. 281-8-6.84 Ал.I

Схема охранно-пожарной сигнализации КПП

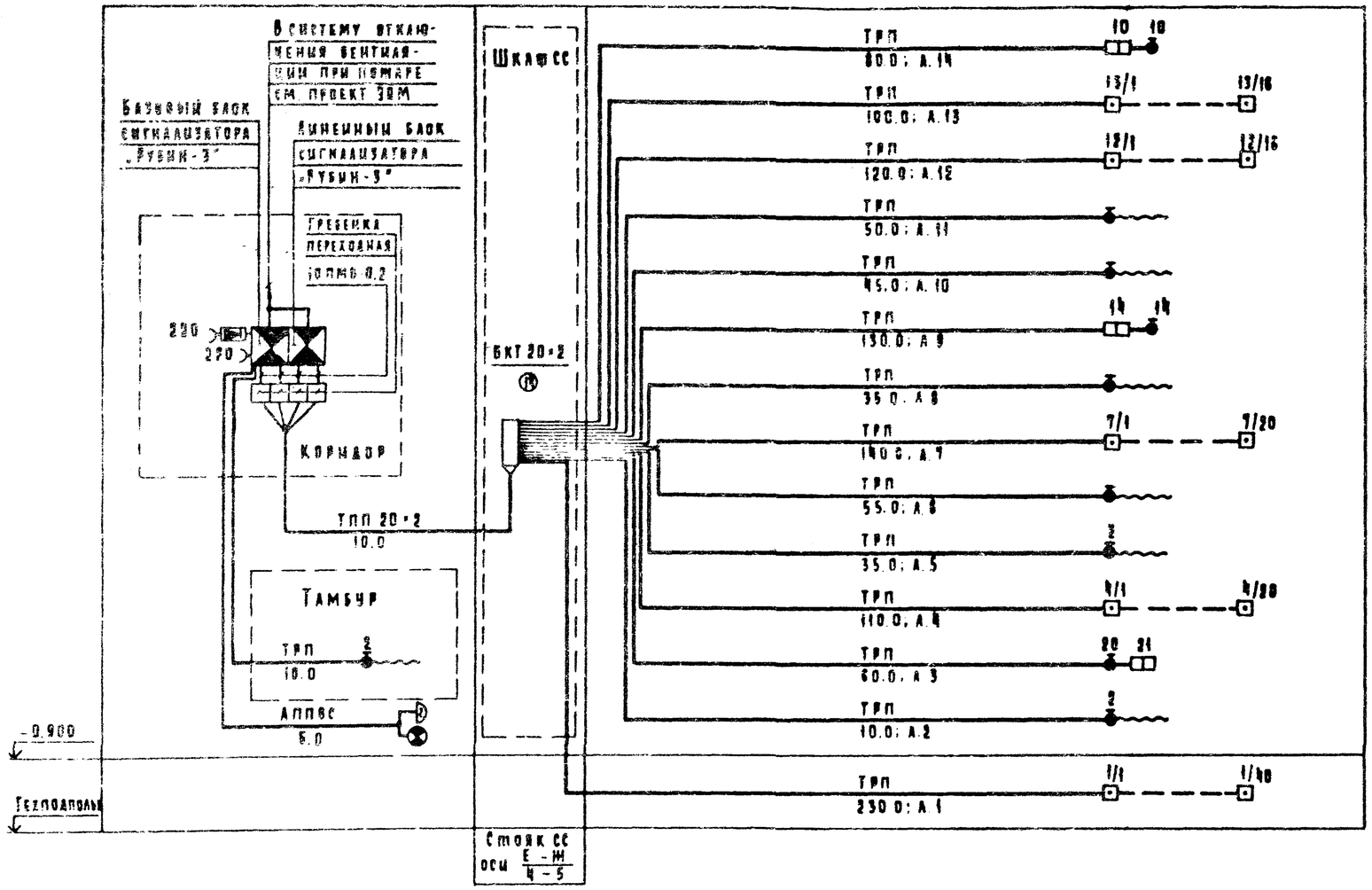


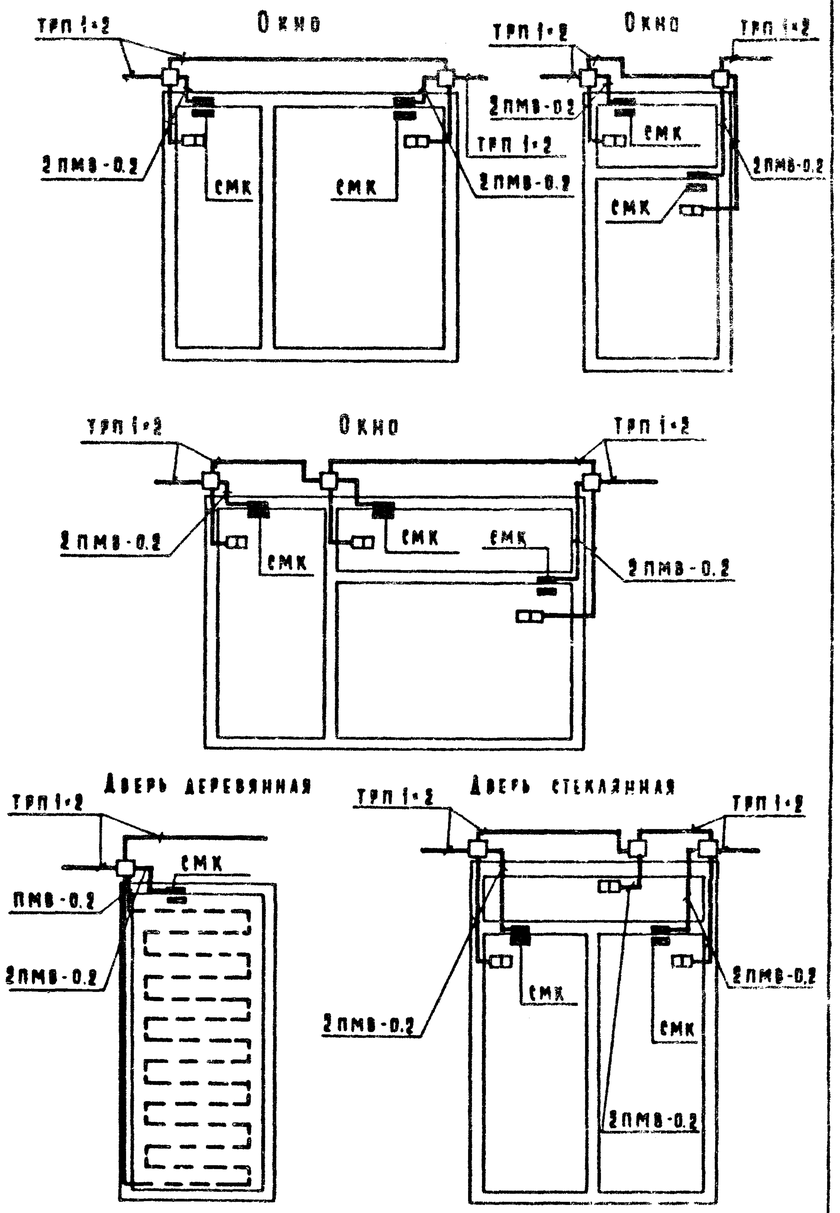


Условные обозначения см. лист 1.

Схема охранно-пожарной сигнализации прачечной

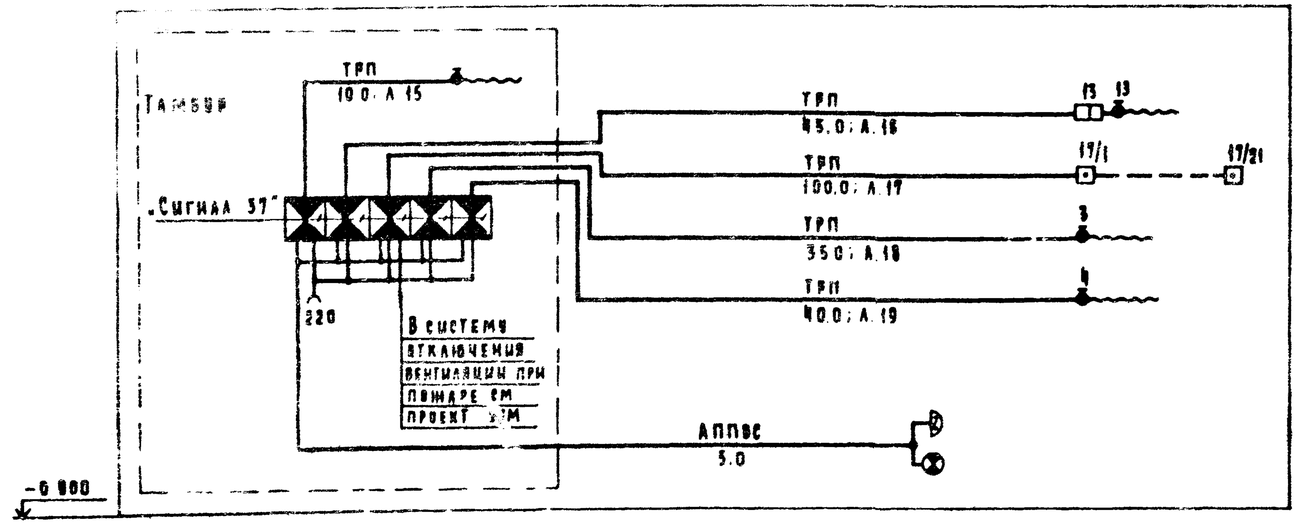


| | | | | | | | |
|---|---|---|---|---|---|---|---|
| | | | | 281-8-6.84-СС | | | |
| Привязан | Нач отд | Вепринский | | Комплексный приемный пункт на 25 рабочих мест | Стадия | Лист | Листов |
| | Н контр | Шеина | | | Р | 4 | |
| | ГИП | Пронштейн | | | | | |
| | ГИП | Шишова | | Охранно-пожарная сигнализация. Схемы. Схемы блокировки окон и дверей. | ЦНИИЭП | | Торгово-бытовых зданий и туристских комплексов |
| Инв № | Инженер | Манусова | | | | | |

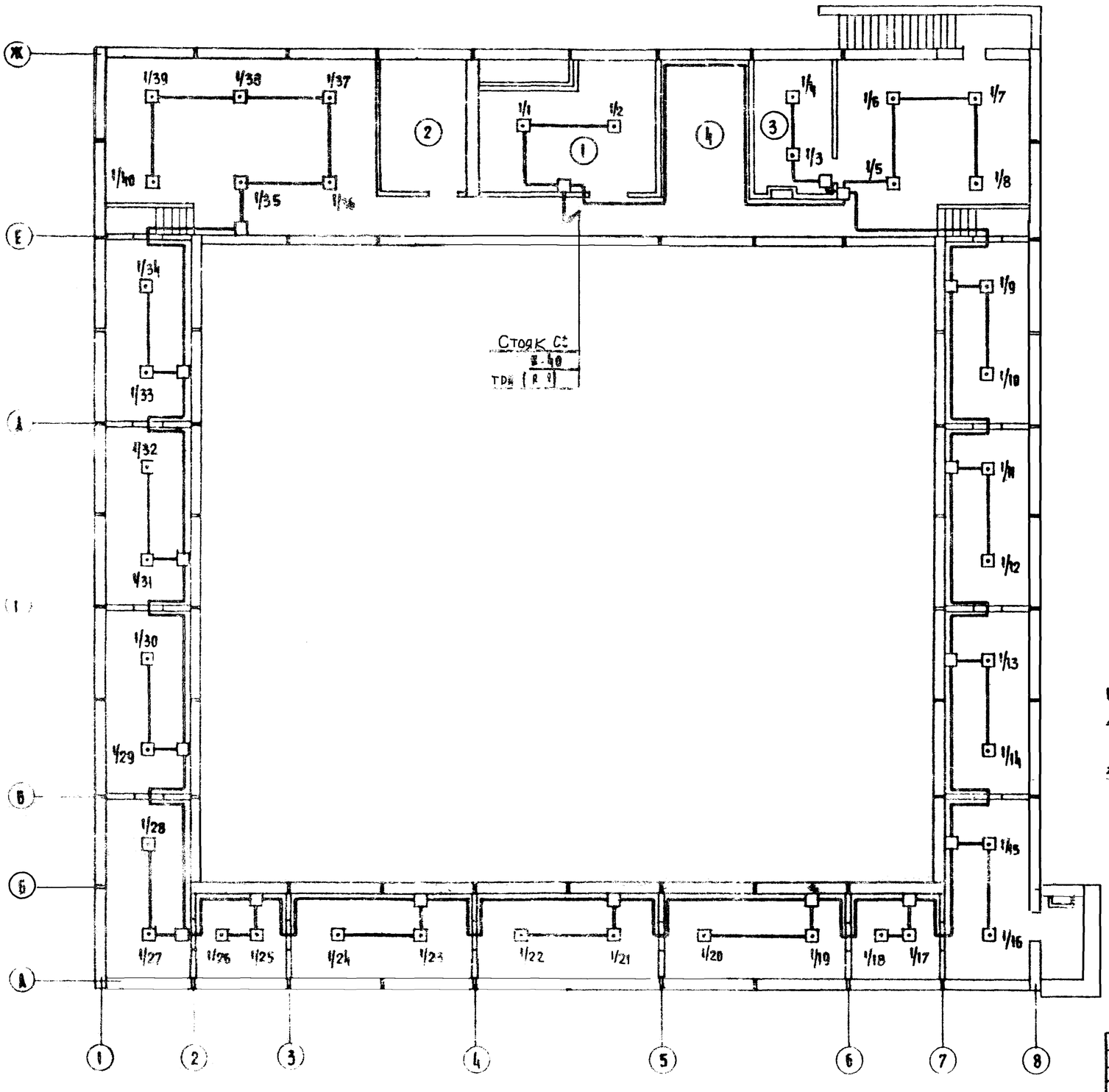


1. Условные обозначения см. лист лист 1
2. Пожарные извещатели устанавливать после монтажа электросветильников и вентиробов
3. Экспликацию помещений см. лист 2

| | | | | | | | |
|---|---|---|---|---|---|---|---|
| | | | | 281-8-6.84-СС | | | |
| Привязан | | | | Комплексный приемный пункт на 25 рабочих мест | Стадия | Лист | Листов |
| | | | | | Р | 5 | |
| Инв. № | | | | Охранно пожарная сигнализация. План технического подполья. | ЦНИИЭП торгово бытовых зданий и туристских комплексов | | |

| | | |
|---|---|---|
| Нач. отд. | Вепринский | |
| Н. контр. | Шенна | |
| ГИП | Прокштейн | |
| ГИП | Шишова | |
| Ст. инж. | Спиридонова | |
| Инженер | Манусова | |

Согласовано: Смирнов, Лукьянова, Журавлева

Инв. № подл. | Подпись и дата | Взам. инв. №

Рук. гр. эом

Т.п. 281-8-6.84 Ал 1

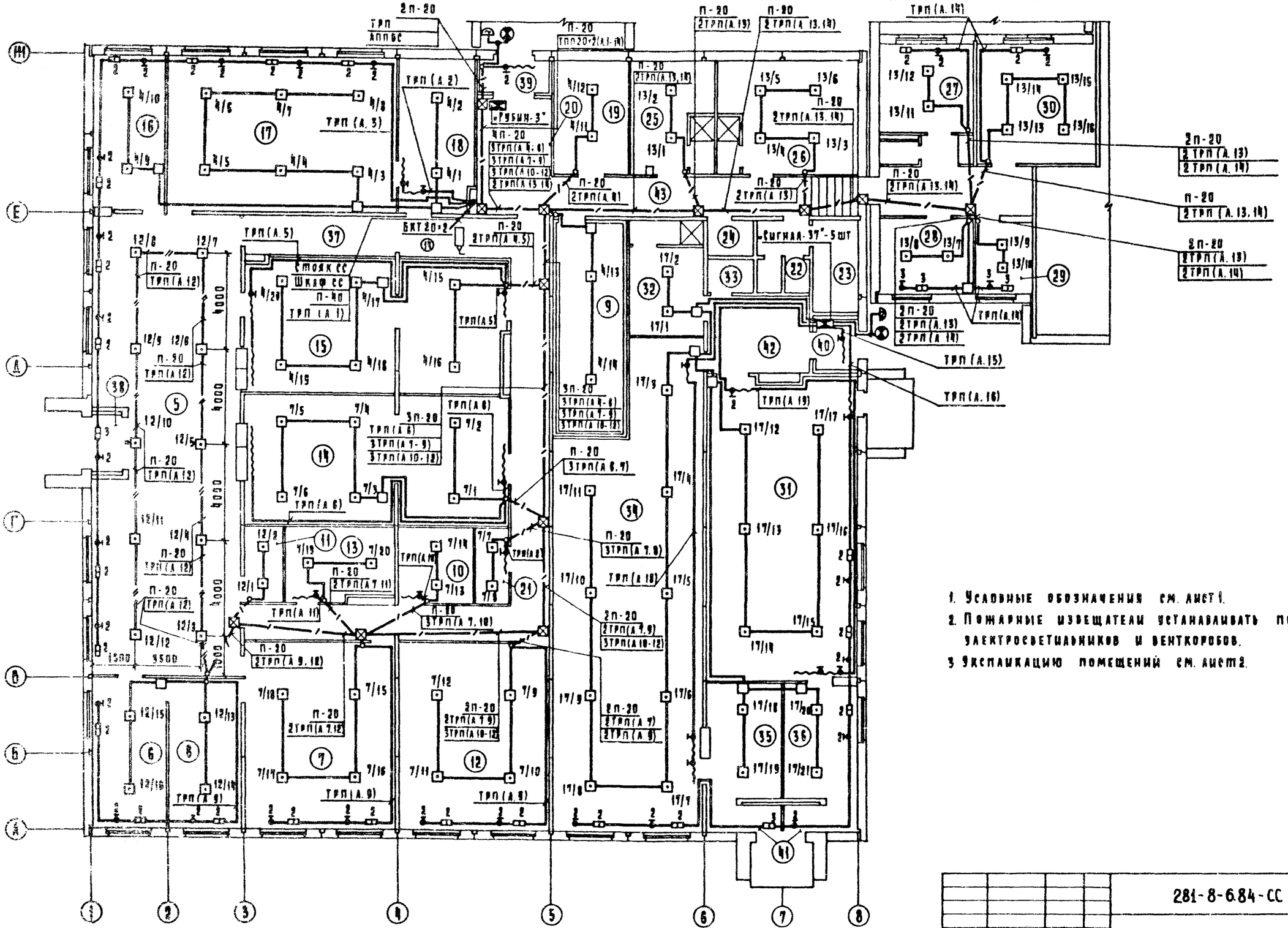


1. Условные обозначения см. лист 1.
2. Пожарные извещатели устанавливать после монтажа электросветильников и венткоробов.
3. Экспликацию помещений см. лист 2.

| | | | | | |
|---|---|---|---|---|---|
| | | | | 281-8-6.84-СС | |
| Привязан | | Нач отд | Белринский | Комплексный приемный пункт на 25 рабочих мест | Стадия Р; Лист 6; Листов |
| | | Н контр | Шемна | | |
| | | ГИП | Принштейн | | |
| | | ГИП | Шишова | Охранно-пожарная сигнализация | ЦНИИЭП торгово-бытовых зданий и туристских комплексов |
| Инв № | | Ст. инж | Спиридонова | План на отм -0.000 | |
| | | Инженер | Манусева | | |

Т.п. 281-8-6.84 Ал.2

Инв. № подл. | Подпись и дата | Взам. инв. №

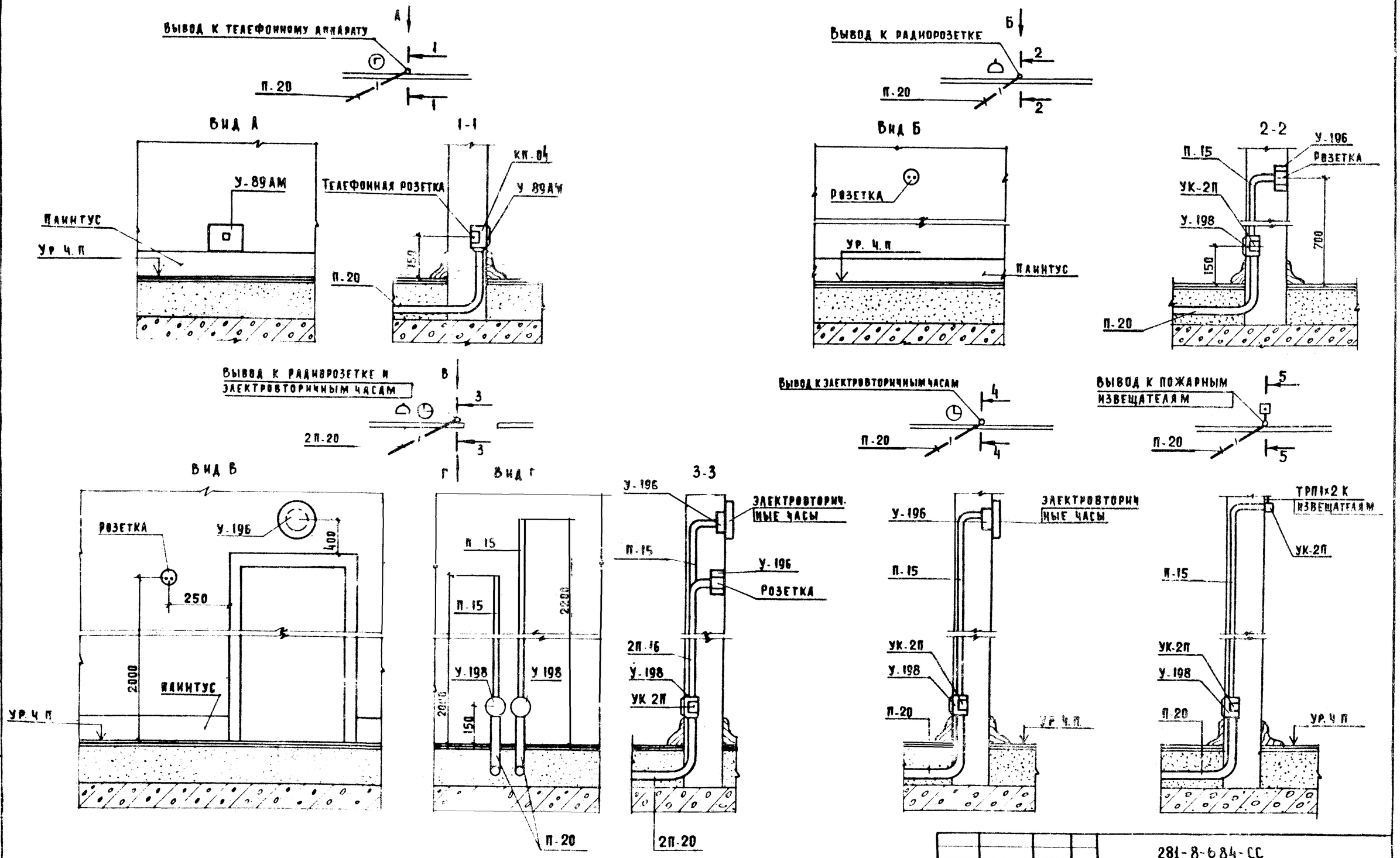


Т.П. 281-8-6.84 Ал II

| | | | | | |
|---|---|---|---|---|---|
| Нач.отд. | Вепринский | | 281-8-684-СС | | |
| Н.контр. | Шенна | | | | |
| ГИП | Пронштейн | | Комплексный приемный пункт на 25 рабочих мест | Стадия | Лист | Листов |
| ГИП | Шишова | | | Р | 7 | |
| Ст. инж. | Спиридонова | | Узлы скрытой проводки | ЦНИИЭП | Торгово-бытовых зданий и туристских комплексов | |
| Инженер | Манусова | | | | | |

Привязан

Инв. №

Согласовано

Инв. № подл. | Подпись и дата | Взам. инв. №