ГОССТРОЙ
РСФСР
КБ
ПО ЖЕЛЕЗОБЕТОНУ

КОМПЛЕКСНАЯ
СЕРИЯ 125
ТИПОВЫЕ ПРОЕКТЫ КРУПНОПАНЕЛЬНЫХ ЖИЛЫХ ДОМОВ И ОБЩЕСТВЕННЫХ ЗДАНИЙ

ТИПОВОЙ ПРОЕКТ 125-042/1

9-ЭТАЖНАЯ БЛОК-СЕКЦИЯ ОБЩЕЖИТИЯ ДЛЯ РАБОЧИХ И СЛУЖАЩИХ НА 244 МЕСТА С ЯЧЕЙКАМИ НА 3 И 4 ЧЕЛОВЕКА

ЧАСТЬ 1

АРХИТЕКТУРНО-СТРОИТЕЛЬНЫЕ ЧЕРТЕЖИ ВЫШЕ ОТМ.0

18444-03
ЦЕНА 1-41
1-55

				ПРИВЯЗАН
ИНВ №				

КОМПЛЕКСНАЯ СЕРИЯ 125-ТИПОВЫЕ ПРОЕКТЫ КРУПНОПАНЕЛЬНЫХ ЖИЛЫХ ДОМОВ И ОБЩЕСТВЕННЫХ ЗДАНИЙ

ТИПОВОЙ ПРОЕКТ 125-042/1

9-ЭТАЖНАЯ БЛОК-СЕКЦИЯ ОБЩЕЖИТИЯ ДЛЯ РАБОЧИХ И СЛУЖАЩИХ НА 244 МЕСТА С ЯЧЕЙКАМИ НА 3 И 4 ЧЕЛОВЕКА

СОСТАВ ПРОЕКТА:

ЧАСТЬ 0	ОБЩАЯ ЧАСТЬ
РАЗДЕЛ 0-1	ОБЩАЯ ХАРАКТЕРИСТИКА ПРОЕКТА
ЧАСТЬ 01	АРХИТЕКТУРНО-СТРОИТЕЛЬНЫЕ ЧЕРТЕЖИ НИЖЕ ОТМ 0
РАЗДЕЛ 01-1	ЗДАНИЕ С ЛЕНТОЧНЫМИ ФУНДАМЕНТАМИ
ЧАСТЬ 1	АРХИТЕКТУРНО-СТРОИТЕЛЬНЫЕ ЧЕРТЕЖИ ВЫШЕ ОТМ. 0
ЧАСТЬ 2	ОТОПЛЕНИЕ И ВЕНТИЛЯЦИЯ (ВАРИАНТ С РАДИАТОРАМИ И КОНВЕКТОРАМИ)
РАЗДЕЛ 2-1	ВАРИАНТ С ПАРАМЕТРАМИ ТЕПЛОНОСИТЕЛЯ 105°-70°С
ЧАСТЬ 3	ВОДОСНАБЖЕНИЕ, КАНАЛИЗАЦИЯ, ВОДОСТОКИ ВЫШЕ ОТМ 0
ЧАСТЬ 5	ЭЛЕКТРООБОРУДОВАНИЕ
ЧАСТЬ 6	СЛАБОТОЧНЫЕ УСТРОЙСТВА
ЧАСТЬ 8	СМЕТЫ
ЧАСТЬ 9	УЗЛЫ И ДЕТАЛИ
РАЗДЕЛ 9-2	МОНТАЖНЫЕ УЗЛЫ И ДЕТАЛИ
РАЗДЕЛ 9-3б	МОНТАЖНЫЕ УЗЛЫ И ДЕТАЛИ
ЧАСТЬ 10	ИЗДЕЛИЯ ЗАВОДСКОГО ИЗГОТОВЛЕНИЯ
РАЗДЕЛ	10.1-5а; 10.2-6; 10.9-1; 10.3-9; 10.3-7; 10.4-1; 10.4-4; 10.5-1; 10.4-30; 10.5-13; 10.6-1; 10.7-1; 10.12-20; 10.3-26; 10.13-14
СЕРИЯ 83	ЧАСТЬ 10; РАЗДЕЛ 10.8-1. МУСОРОПРОВОД МП-3, ЧЕРТЕЖИ УНИФИЦИРОВАННЫХ КАМЕР МУСОРОУДАЛЕНИЯ УКМ-1 И ОБЩИЕ ЧЕРТЕЖИ МУСОРОПРОВОДА

РАЗРАБОТАН КБ ПО ЖЕЛЕЗОБЕТОНУ ИМ. А.А. ЯКУШЕВА ГОССТРОЯ РСФСР

НАЧАЛЬНИК КБ В.А. БОЛТИНСКИЙ
ГЛ. ИНЖЕНЕР КБ. В.С. САБУРОВ
ГЛ. АРХ. ПРОЕКТА А.Б. БЕЛЯЕВ
ГЛ. КОНСТР. ПРОЕКТА А.И. СМИРНОВА

ЧАСТЬ 1

ТЕХНИЧЕСКИЙ ПРОЕКТ УТВЕРЖДЕН ГОССТРОЕМ РСФСР ПИСЬМО N8-23 ОТ 19/XII 1978 Г.

РАБОЧИЕ ЧЕРТЕЖИ ВВЕДЕНЫ В ДЕЙСТВИЕ КБ ПО ЖЕЛЕЗОБЕТОНУ ПРИКАЗ N 224 ОТ 10/II 1982 Г

ПРИВЯЗАН

ИНВ. N

Лист	Наименование	Стр	Примеч.
1	Заглавный лист	2	
2	Заглавный лист	3	
3	Заглавный лист /ведомость примененных документов/	4	
4	Монтажный план первого этажа	5	
5	Монтажный план типового этажа	6	
6	Монтажный план стен 1го и типового этажа. Элементы блокировки ЭБ-3; ЭБ-7.	7	
7	Монтажный план стен 1го и типового этажа. Элементы блокировки ЭБ-6.	8	
8	Разрезы по элементам блокировки. Фрагмент установки наружных стеновых панелей.	9	
9	Монтажная схема фасада при однорядной разрезке наружных стен в осях 1с-9с	10	
10	Монтажная схема фасада при однорядной разрезке наружных стен в осях 9с-1с.	11	
11	Монтажные схемы фасадов при однорядной разрезке наружных стен. Элементы блокировки ЭБ-3; ЭБ-7	12	
12	Монтажные схемы фасадов при однорядной разрезке наружных стен. Элементы блокировки ЭБ-6	13	

Лист	Наименование	Стр.	Примеч.
13	Монтажный план перекрытия над типовым этажом. Элементы блокировки ЭБ-3; ЭБ-6; ЭБ-7.	14	
14	Монтажный план перекрытия над 9 этажом. Элементы блокировки ЭБ-3; ЭБ-6; ЭБ-7.	15	
15	Монтажный план чердачных панелей. Монтажный план покрытия и ограждения. План крыши.	16	
16	Монтажные схемы элементов блокировки крыши ЭБ-3; ЭБ-6; ЭБ-7.	17	
17	Разрез I-I (теплый чердак)	18	
18	Разрез 1-1	19	
19	План для отделочных работ 1го этажа	20	
20	План для отделочных работ 2-9 этажа.	21	
21	Таблица отделочных работ 1 этажа.	22	
22	Таблица отделочных работ 2-9 этажа.	23	
23	Спецификация деревянных изделий на неизменяемую ч.	24	
24	" " "	25	
25	" " "	26	

Привязка настоящего типового проекта выполнена в соответствии с нормами и правилами /в том числе по взрыво-пожарной безопасности/

Гл. архитектор пр-та

Гл. инженер пр-та

Настоящий проект выполнен в соответствии с действующими правилами /в том числе по взрыво-пожарной безопасности/

Гл. архитектор пр-та А. Беляев

Гл. инженер пр-та А. Смирнова

Т.П. 125-042/1 часть 1

Согласовано

Инв. № подл. | Подп. и дата | Взам. инв. №

Нач. отд.	Баходдина	
Гл. кон. отд.	Афанасьев	
Гл. арх. пр.	Беляев	
Гл. кон. пр.	Смирнова	
Рук. бриг.	Борисов	
Разработ.	Феоктистова	

Инв. №

Привязан

т.п. 125-042/1 Часть 1

9 этажная блок-секция общежития для рабочих и служащих на 244 места с ячейками на 3÷4 человека

Заглавный лист

Стадия	Лист	Листов
Р	1	34

КБ по железобетону Госстроя РСФСР г. Москва

лист	Наименование	стр	примечан.
26	Спецификация ж.б. изделий выше отм. 0.00 на неизменяемую часть	27	
27	—— " —— " ——	28	
28	—— " —— " ——	29	
29	—— " —— " ——	30	
30	—— " —— " ——	31	
31	Спецификация ж.б. изделий выше отм.0.00 на элементы блокировки	32	
32	—— " —— " ——	33	
33	Спецификация металлических изделий выше отм.0.0	34	
34	—— " —— " ——	35	

После компоновки блок-секции общежития для рабочих и служащих, привязывающая организация должна в составе проекта разработать проект организации строительства.

Надземная часть монтируется башенным краном КБ-160.2 грузоподъемностью 8 тонн.

Монтаж производится с помощью монтажных приспособлений, включенных в каталог, который разработан КБ по железобетону Арх. № 2085.

Установка элементов в проектное положение осуществляется по геодезической разбивке.

Учитывая, что стык окалечный, в начале устанавливаются панели наружных стен, а затем панели внутренних стен. Общестроительные и отделочные работы выполняются с помощью малой механизации.

При строительстве общежития в зимнее время необходимо руководствоваться действующими техническими условиями, инструкциями и указаниями в основных положениях по производству работ. При условиях летнего монтажа применять раствор М-100. В зимних условиях монтажа применять раствор М-150 с противоморозными добавками.

Т.П 129-042/1 часть 1

Согласовано

Инв. № подл. | Подпись и дата | Взам. инв. №

Привязан

Инв. №

Заглавный лист

Лист 2

ВЕДОМОСТЬ ПРИМЕНЕННЫХ ДОКУМЕНТОВ	
ОБОЗНАЧЕНИЕ	НАИМЕНОВАНИЕ
ТИПОВЫЕ КОНСТРУКЦИИ И ИЗДЕЛИЯ	
ГОСТ 11214-78	ОКНА И БАЛКОННЫЕ ДВЕРИ ДЕРЕВЯННЫЕ С ДВОЙНЫМ ОСТЕКЛЕНИЕМ ДЛЯ ЖИЛЫХ И ОБЩЕСТВЕННЫХ ЗДАНИЙ.
СЕРИЯ 1.136-10	ДВЕРИ ДЕРЕВЯННЫЕ ВНУТРЕННИЕ ДЛЯ ЖИЛЫХ И ОБЩЕСТВЕННЫХ ЗДАНИЙ
ГОСТ 16289-80	ОКНА И БАЛКОННЫЕ ДВЕРИ ДЕРЕВЯННЫЕ С ТРОЙНЫМ ОСТЕКЛЕНИЕМ ДЛЯ ЖИЛЫХ И ОБЩЕСТВЕННЫХ ЗДАНИЙ
ОСТ 20-3-78	ДВЕРИ ДЕРЕВЯННЫЕ ВХОДНЫЕ НАРУЖНЫЕ, ТАМБУРНЫЕ И СЛУЖЕБНЫЕ ДЛЯ ЖИЛЫХ И ОБЩЕСТВЕННЫХ ЗДАНИЙ.
ГОСТ 17280-79	ДОСКИ ПОДОКОННЫЕ ДЕРЕВЯННЫЕ.
СЕРИЯ 1.172-4	ВСТРОЕННЫЕ ШКАФЫ И АНТРЕСОЛИ КАРКАСНОЙ КОНСТРУКЦИИ ИЗ УНИФИЦИРОВАННЫХ БЛОКОВ ДЛЯ ЖИЛЫХ ЗДАНИЙ
СЕРИЯ 1.112-5 /ВЫПУСК 3/	ФУНДАМЕНТЫ ЛЕНТОЧНЫЕ СБОРНЫЕ ЖЕЛЕЗОБЕТОННЫЕ.
ГОСТ 8242-75	ДЕТАЛИ ДЕРЕВЯННЫЕ СТРОГАННЫЕ ПОГОНАЖНЫЕ
ГОСТ 13579-78	БЛОКИ БЕТОННЫЕ ДЛЯ СТЕН ПОДВАЛОВ
СЕРИЯ 3.006-2 /ВЫПУСК 1/	СБОРНЫЕ ЖЕЛЕЗОБЕТОННЫЕ КАНАЛЫ И ТОННЕЛИ ИЗ ЛОТКОВЫХ ЭЛЕМЕНТОВ.

ТП. 125-042/1 ЧАСТЬ 1

ИНВ. № ПОДЛ. | ПОДПИСЬ И ДАТА | ВЗАМ. ИНВ. №

ПРИВЯЗАН

ИНВ №

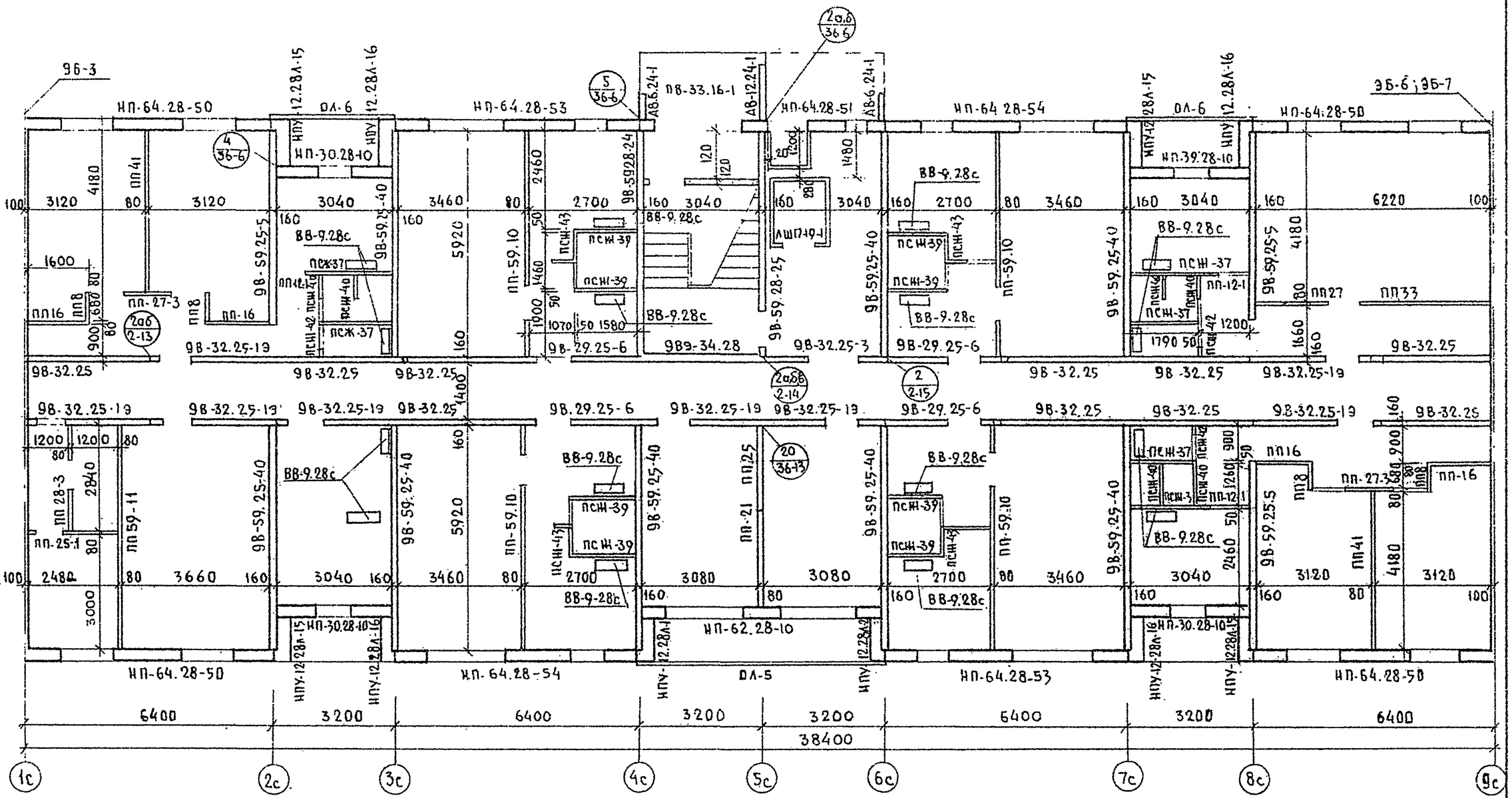

Расч. t°С нар. возд	Знач. м²	Толщин. прод. стены	Толщина соотв. торц. ст.
-20°	300	300	350
-30°	350	350	400
-40°	400	400	450

ПРИВЯЗАН:

ИНВ №

ЗАВ.ОТД.	Н.Баходина	
ГЛ.КОНСТ.ОТД	П.Афанасьев	
ГЛ.КОНСТ.ПР	А.Смирнова	
РУК.БРИГ	В.Борисов	
ПРОВЕРИЛ	В.Борисов	
РАЗРАБ.	И.Феоктистова	

ТП. 125-042/1 ЧАСТЬ 1

9 ЭТАЖНАЯ БЛОК-СЕКЦИЯ ОБЩЕЖИТИЯ ДЛЯ РАБОЧИХ И СЛУЖАЩИХ НА 244 МЕСТА С ЯЧЕЙКАМИ НА 3÷4 ЧЕЛОВЕКА

СТАДИЯ	ЛИСТ	ЛИСТОВ
Р	4	34

МОНТАЖНЫЙ ПЛАН ПЕРВОГО ЭТАЖА

КБ ПО ЖЕЛЕЗОБЕТОНУ ГОССТРОЯ РСФСР г. МОСКВА

СОГЛАСОВАНО:

ТП 125-042/1 ЧАСТЬ 1

ВЗАМ. ИНВ №

ПОДПИСЬ И ДАТА

ИНВ. N ПОДЛ.

18444-03 6

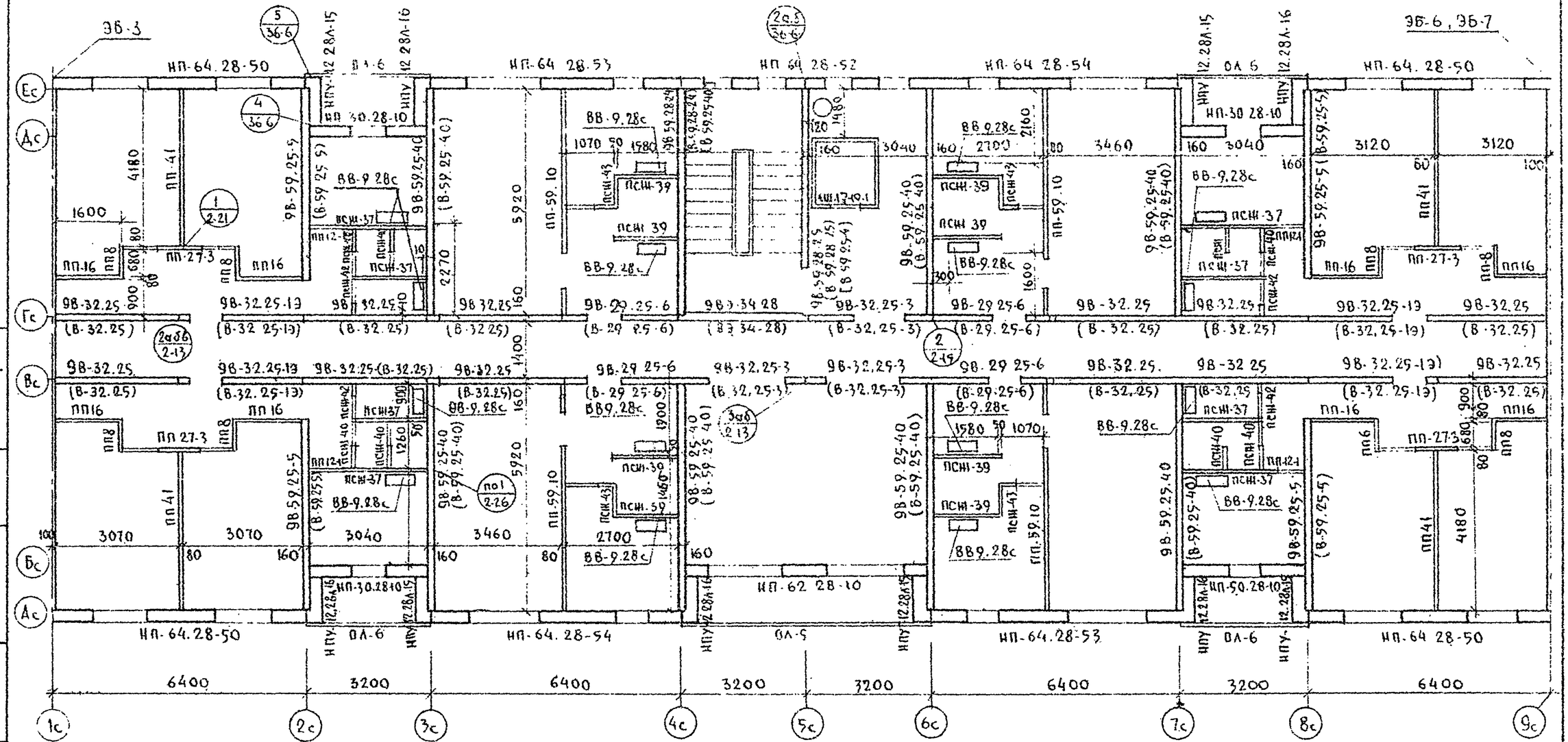

1. Марки внутренних стен в круглых скобках даны для 5-9 этажей, в квадратных - только для 9го.

ЗАВ. ОТД	Н.Бахолдина		
Гл.кон.отд	Л Афанасьев		
Гл кон пр	А.Смирнова		
Рук брит	В Борисов		
Проверил	В Борисов		
Разработ	А Никитина		

ПРИВЯЗАН

Инв №

ТП 125-042/1 ЧАСТЬ I

9 этажная блок-секция общежития для рабочих и служащих на 240 мест с ячейками на 3-4 человека

Стадия	Лист	Листов
Р	5	34

Монтажный план типового этажа

МБ по железобетону Госстроя РСФСР г Москва

Согласовано

Т.п. 125-042/1 часть 1

Инв № подл | Подпись и дата | Взам. инв №

ТП 125-042/1 ЧАСТЬ 1

СОГЛАСОВАНО

Монтажный план стен 1-го этажа

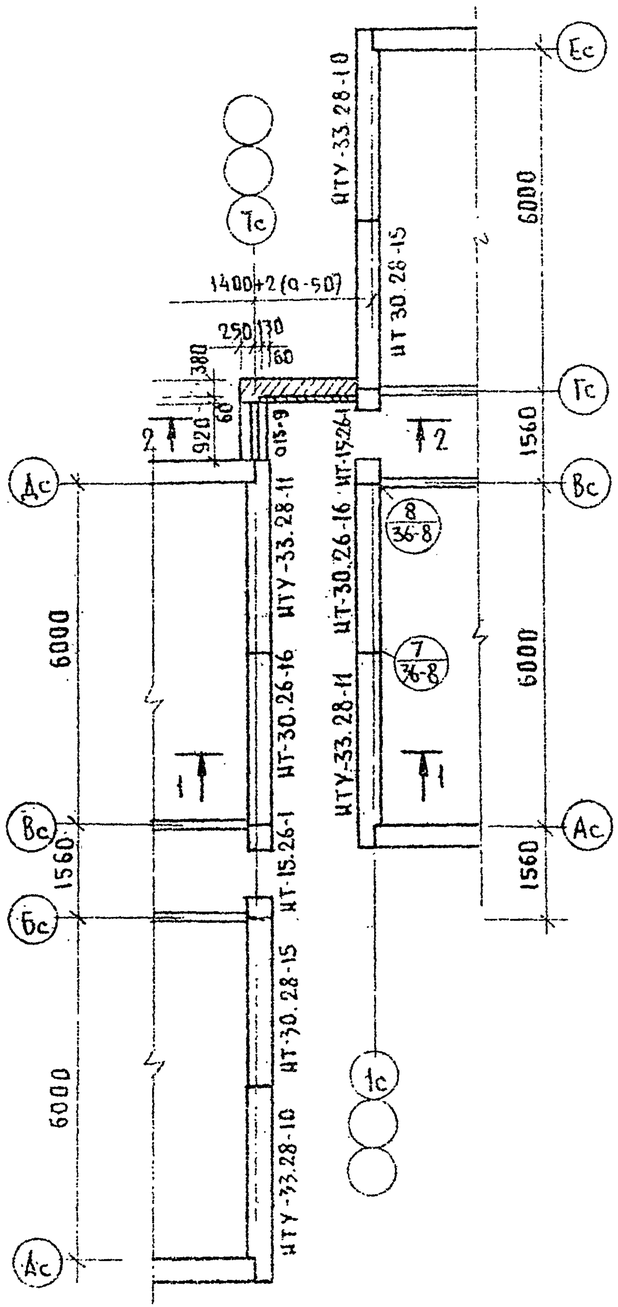

Разрезы см. лист 4
Значение „а" см. лист 4

Монтажный план стен типового этажа

ЭБ-3

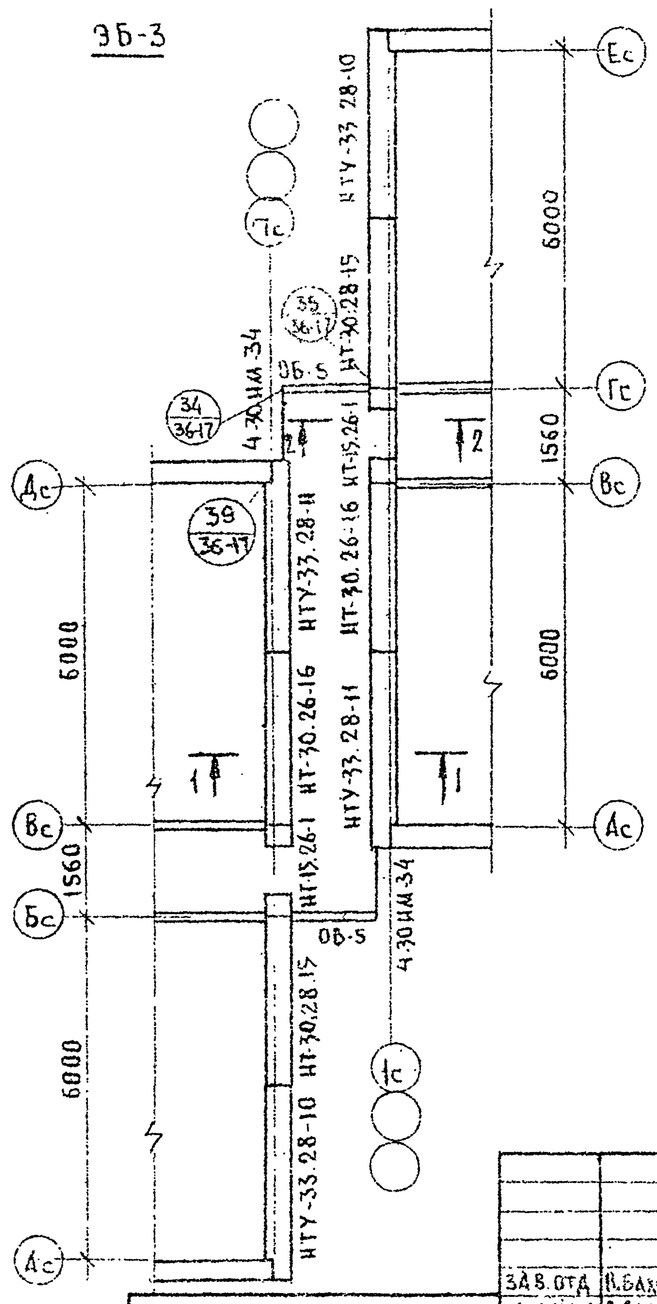

Монтажный план стен 1-го этажа

ЭБ-7

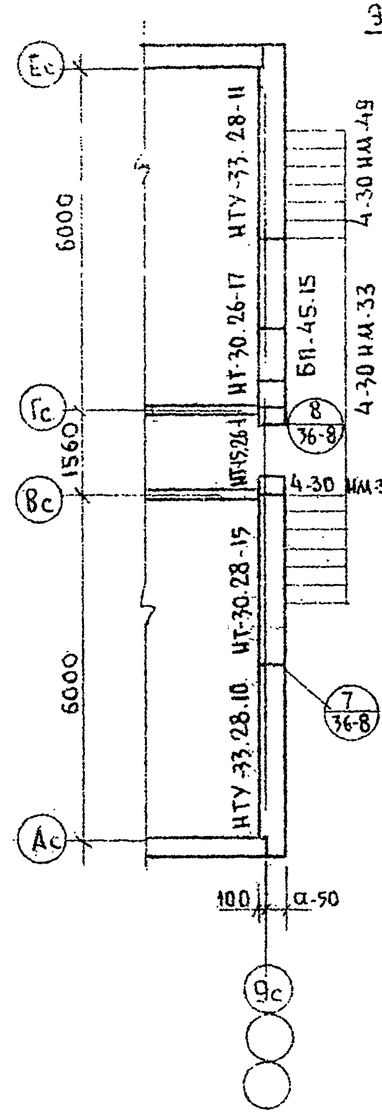

Монтажный план стен типового этажа

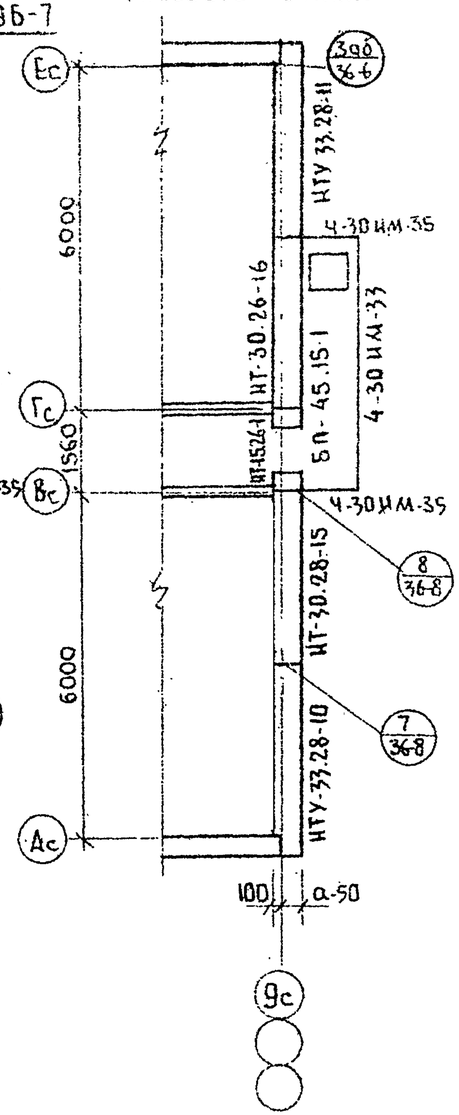

ЗАВ. ОТД	В.Базолдина		
ГЛ. КОНСТ	Л.Афанасьев		
ГЛ. КОНС. ПР.	А.Смирнова		
РУК. БРИГ	В.Борисов		
КОНСТРУК	Л.Хаустова		
ПРОВЕРИЛ	А.Смирнова		
РАЗРАБОТ	Феоктистова		

ПРИВЯЗАН:

ИНВ №

ТП 125-042/1 ЧАСТЬ 1

9-этажная блок-секция общежития для рабочих и служащих на 244 места с ячейками на 3-4 человека

СТАДИЯ	ЛИСТ	ЛИСТОВ
Р	6	34

Монтажный план стен 1-го и типового этажа. Элементы блокировки ЭБ-3, ЭБ-7

ЦНИИЭП по железобетону Госстроя РСФСР г. Москва

ИНВ № ПОДЛ | ПОДПИСЬ И ДАТА | ВЗАМ. ИНВ №

18464-03 Р

Монтажный план стен 1го этажа ЭБ-6

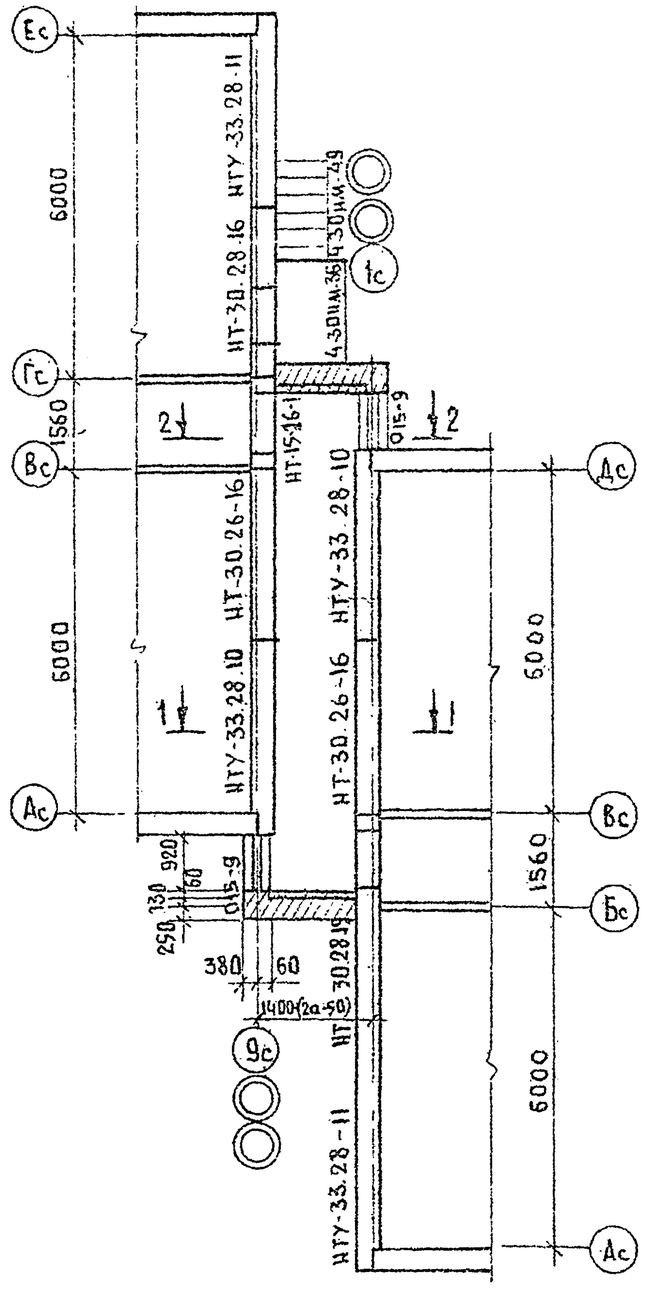

Монтажный план стен типового этажа

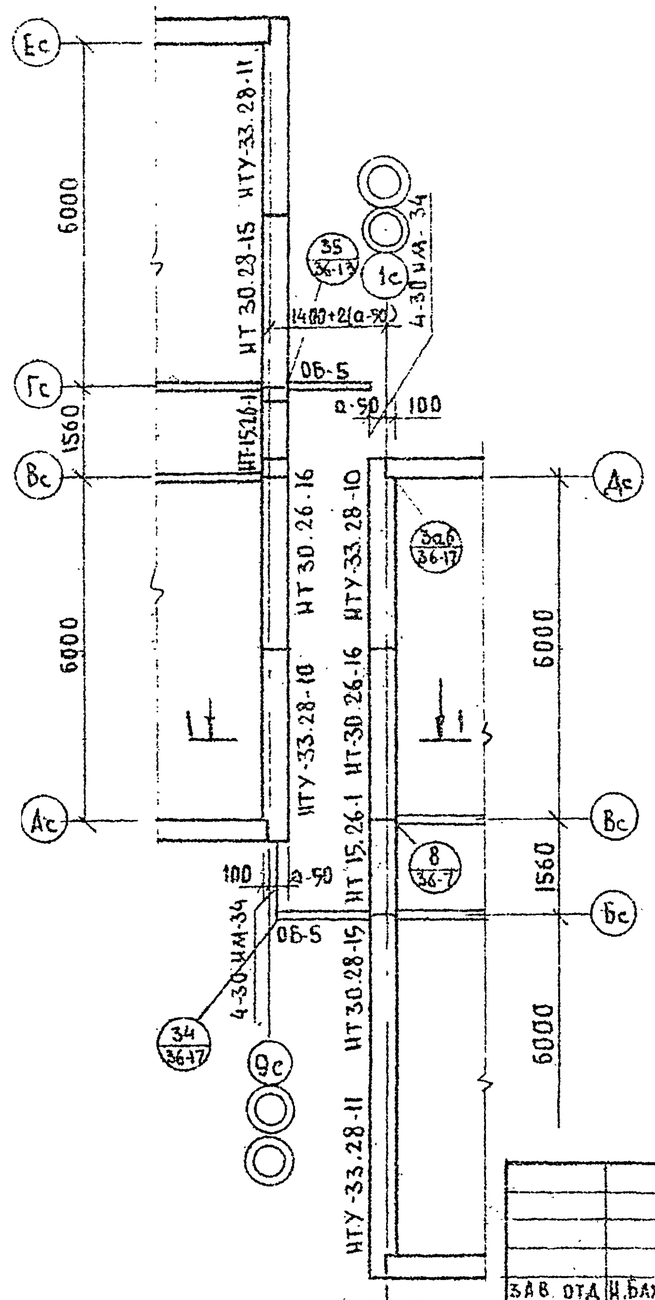

1 Разрезы см. лист 8.

2 Ограждение балкона 4-30ИМ-34 крепить к наружной торцовой панели, с помощью ⌀12 А I ℓ=250 установленной в просверленное отверстие ⌀10, ℓ=180.

Зав. отд	И.Бахолдина		т.п 125-042/1 часть 1			
Гл.кон.отд	П.Афанасьев		9 этажная блок-секция общежития для рабочих и служащих на 244 места с ячейками на 3-4 человека			
Гл.кон.пр.	А.Смирнова			Стадия	Лист	Листов
Рук.бриг	В.Борисов			Р	7	34
Констр.	Л.Хаустова		Монтажный план стен 1го и типового этажей. Элементы блокировки ЭБ-6	МО по железобетону Госстрой РСФСР г. Москва		
Провер.	А.Смирнова					
Разраб.	Феоктистова					

Привязан:

Инв №

Согласовано

Т.п. 125-042/1 часть 1

Инв № подл | Подпись и дата | Взам. инв №

Разрез 1-1

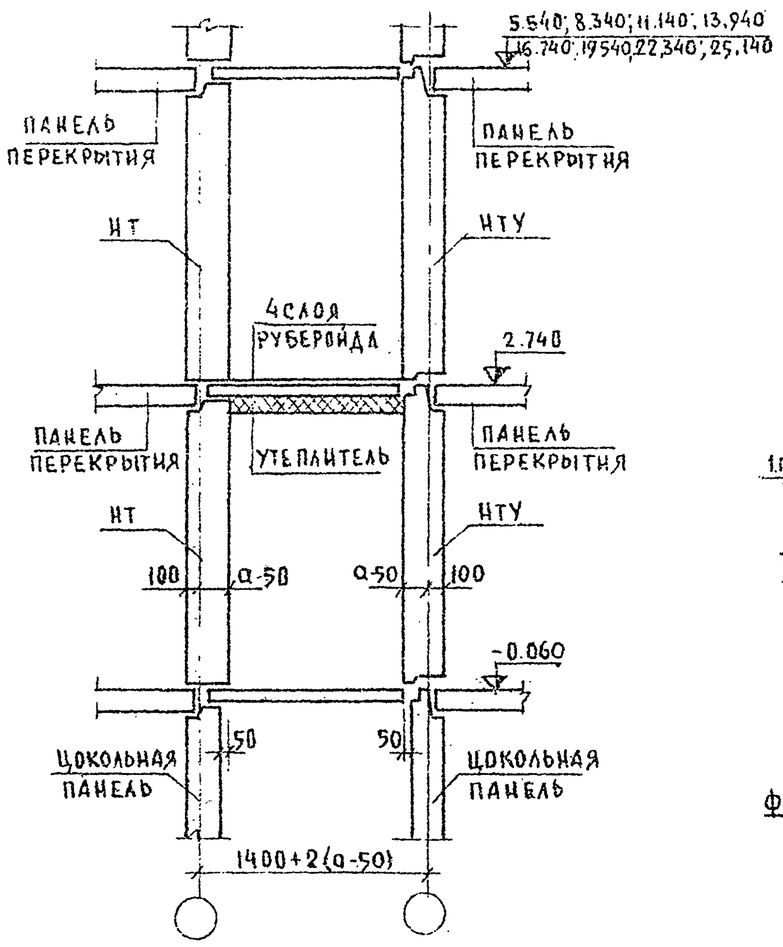

Разрез 2-2

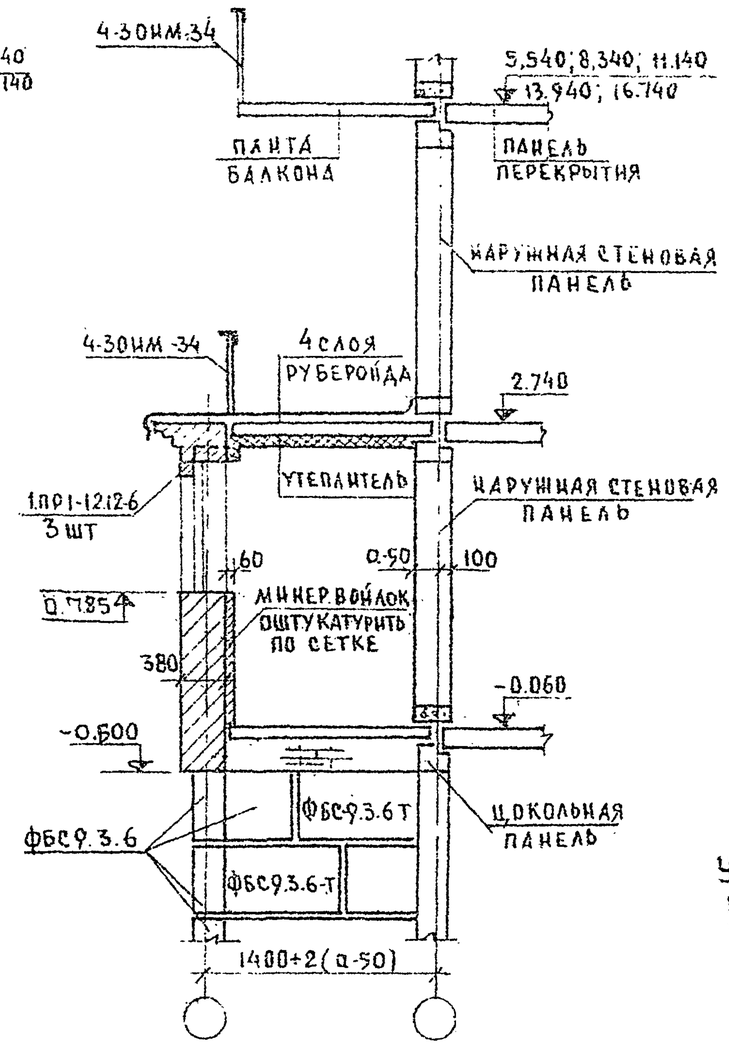

Фрагмент установки наружных стеновых панелей

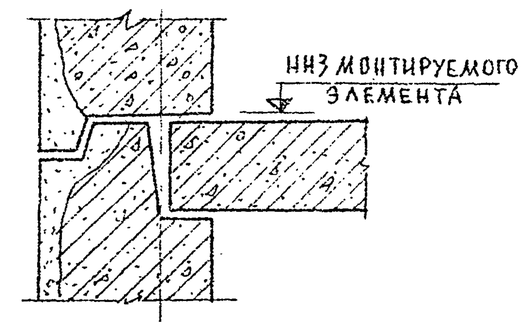

Утеплитель - минераловатные плиты б-80 мм оштукатурить по сетке

Зав. отд.	Н. Баходанна		
Гл. кон. отд.	П. Афанасьев		
Гл. кон. пр.	А. С. Миронова		
Рук. бриг.	В. Борисов		
Вед. конст.	А. Хаустова		
Проверил	В. Борисов		
Разраб.	Л. Никитина		

Привязан:

Инв. №

Т. п. 125-042/1 Часть 1

9-этажная блок-секция общежития для рабочих и служащих на 244 места с ячейками на 3÷4 человека

Стадия	Лист	Листов
Р	8	34

Разрезы по элементам блокировки. Фрагмент установки наружных стеновых панелей

ЦНИИЭП по железобетону Госстроя РСФСР г. Москва

Т. п. 125-042/1 Часть 1

Инв. № подл. | Подпись и дата | Взам. инв. №

18444-03 10

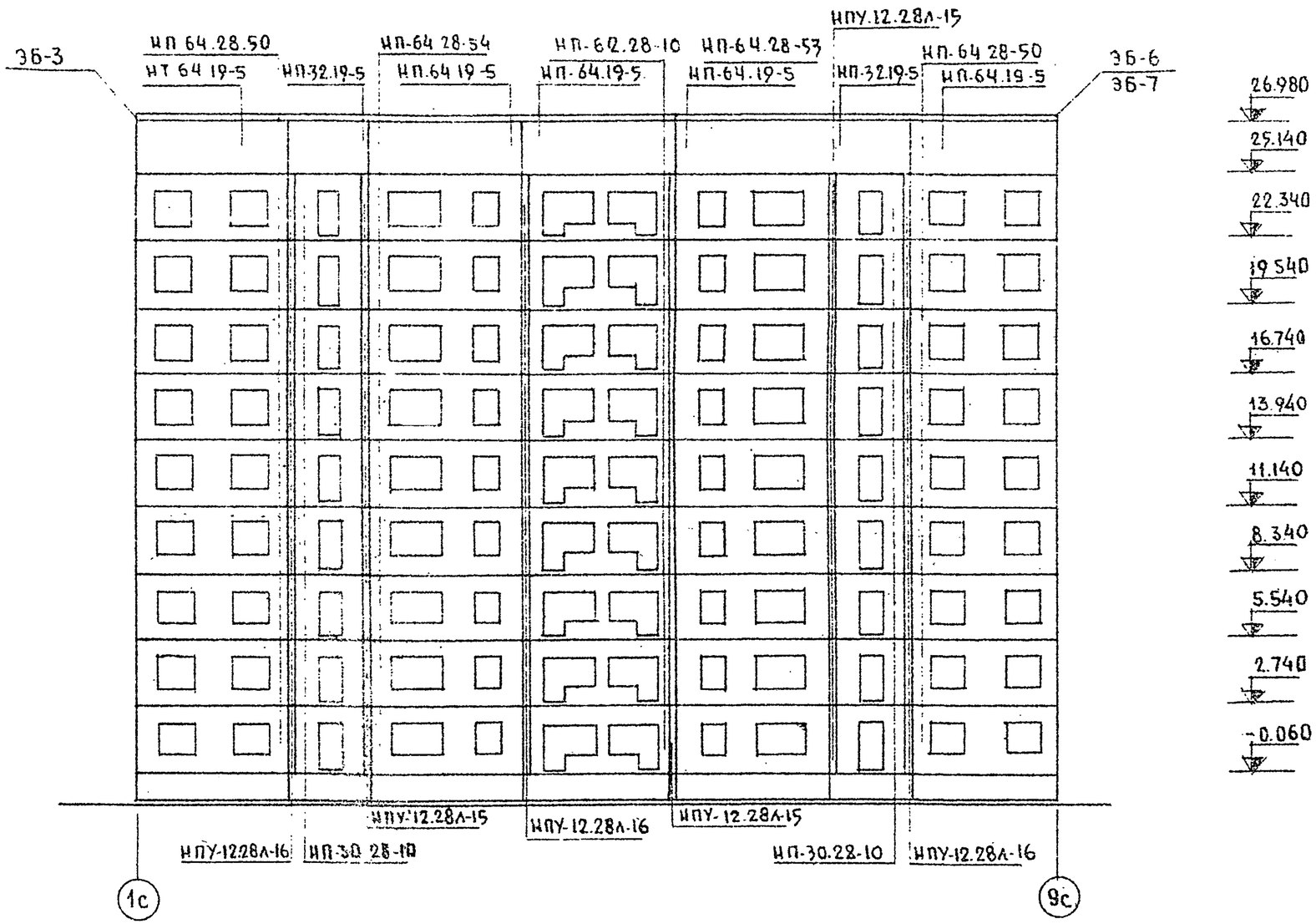

ПРИМЕЧАНИЕ:

Отметки даны по низу монтируемого элемента см фрагмент листа 8

				ТП 125-042/1		ЧАСТЬ I	
				9 ЭТАЖНАЯ БЛОК-СЕКЦИЯ ОБЩЕЖИТИЯ ДЛЯ РАБОЧИХ И СЛУЖАЩИХ НА 244 МЕСТА С ЯЧЕЙКАМИ НА 3-4 ЧЕЛОВ			
ПРИВЯЗАН:	ЗАВ ОТД	Н Бахолдина			СТАДИЯ	ЛИСТ	ЛИСТОВ
	ГЛ КОН ОТД	П. Афанасьев			Р	9	34
	ГЛ КОНС ПРА	А Смирнова					
	РУК БРИГ	В. Борисов		МОНТАЖНАЯ СХЕМА ФАСАДА ПРИ ОДНОРЯДНОЙ РАЗРЕЗКЕ НАРУЖНЫХ СТЕН ВОСЬ 9с	ПО ЖЕЛЕЗОБЕТОНУ ГОССТРОЯ РСФСР г. МОСКВА		
	ПРОВЕР.	В Борисов					
ИНВ №	РАЗРАБ	Л Никиткина					

ИНВ № ПОДЛ | ПОДПИСЬ И ДАТА | ВЗАМ. ИНВ №

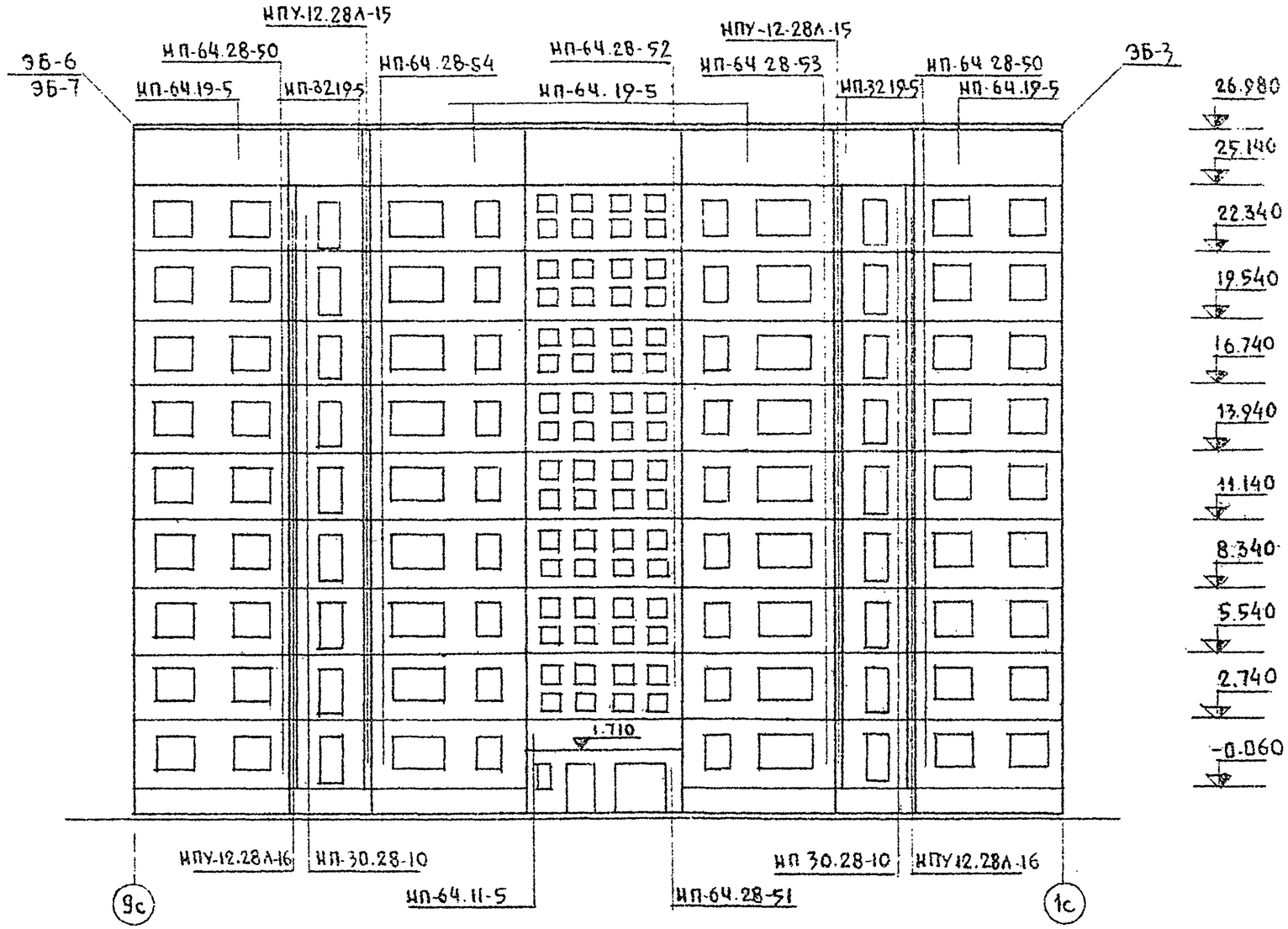

Отметки даны по низу монтируемого элемента см. фрагмент лист

ЗАВ.ОТД	Н.БАХОЛДИНА		
ГЛ.КОНСТ	П.АФАНАСЬЕВ		
ГЛ.КОНСТ.ПР	Д.СМИРНОВА		
РУК.БРИГ	В.БОРИСОВ		
ПРОВЕР	В.БОРИСОВ		
РАЗРАБ	Л.НИКИТИНА		

ПРИВЯЗАН:

ИНВ Nº

ТП 125-042/1 ЧАСТЬ 1

9 ЭТАЖНАЯ БЛОК-СЕКЦИЯ ОБЩЕЖИТИЯ ДЛЯ РАБОЧИХ И СЛУЖАЩИХ НА 244 МЕСТА С ЯЧЕЙКАМИ НА 3-4 ЧЕЛОВЕКА

СТАДИЯ	ЛИСТ	ЛИСТОВ
Р	10	34

МОНТАЖНАЯ СХЕМА ФАСАДА ПРИ ОДНОРЯДНОЙ РАЗРЕЗКЕ НАРУЖНЫХ СТЕН В ОСЯХ 9с-1с

ЦНИИЭП ПО ЖЕЛЕЗОБЕТОНУ ГОССТРОЯ РСФСР г. МОСКВА

18444-03 12

СОГЛАСОВАНО:

ИНВ Nº ПОДЛ | ПОДПИСЬ И ДАТА | ВЗАМ ИНВ Nº

ТП 125-042/1 ЧАСТЬ 1

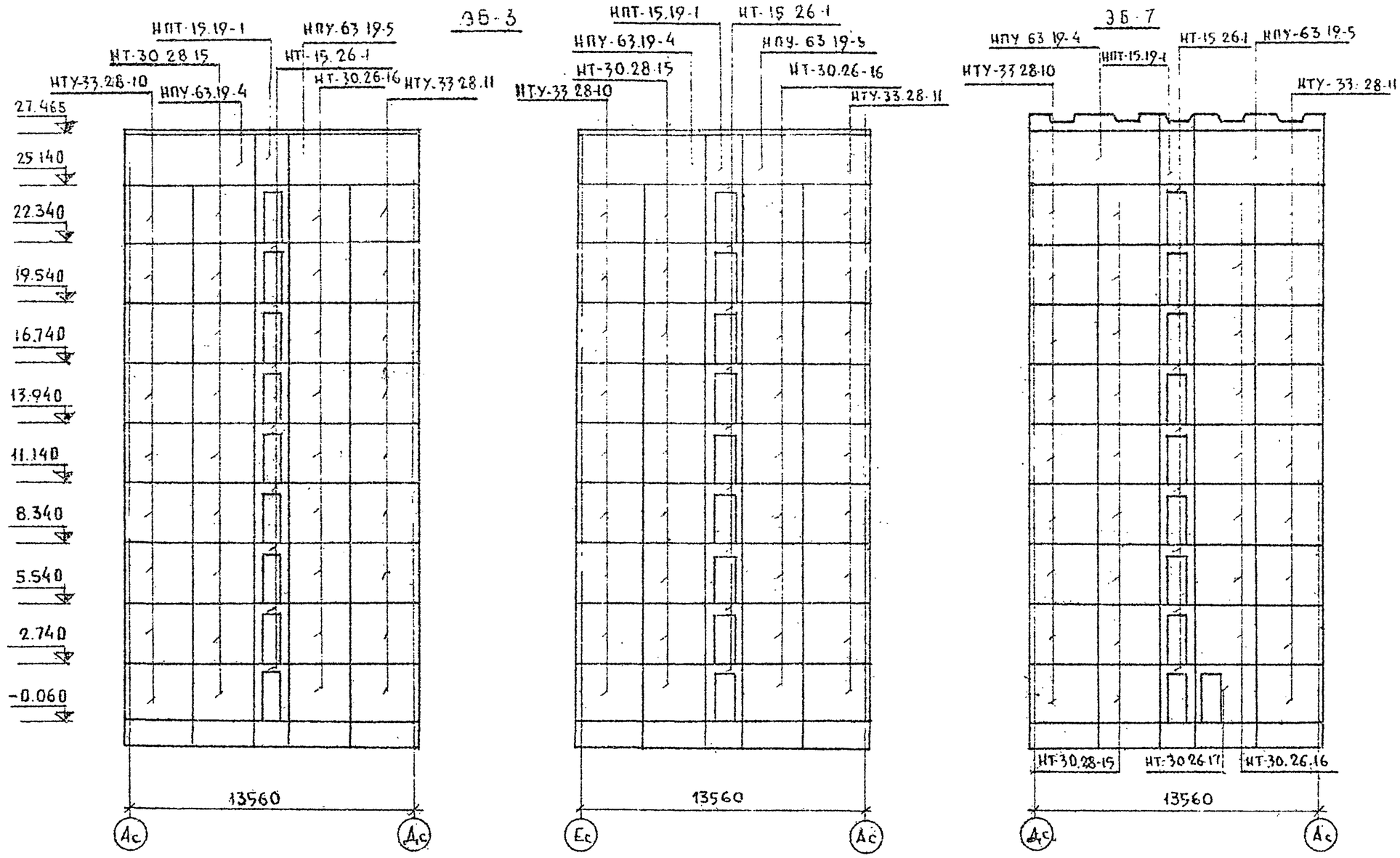

ЗАВ ОТД	Н.Бахолдина		
ГА КОН.ОТД	О Афанасьев		
ГА КОН ПР.	А Сапрыкова		
РУК БРИГ	В.Борисов		
КОНСТРУК	А Хаустова		
ПРОВЕРИЛ	В Борисов		
РАЗРАБОТ	Феоктистова		

ПРИВЯЗАН:

ИНВ Н°

ТП 125-042/1 ЧАСТЬ1

9 ЭТАЖНАЯ БЛОК-СЕКЦИЯ ОБЩЕЖИТИЯ ДЛЯ РАБОЧИХ И СЛУШАЩИХ НА 240 МЕСТА С ЯЧЕЙКАМИ НА 3÷4 ЧЕЛОВЕКА

СТАДИЯ	ЛИСТ	ЛИСТОВ
Р	11	34

МОНТАЖНЫЕ СХЕМЫ ФАСАДОВ ПРИ ОДНОРЯДНОЙ РАЗРЕЗКЕ НАРУЖНЫХ СТЕН. ЭЛЕМЕНТЫ БЛОКИРОВКИ ЭБ-3, ЭБ 7

ЦНИИЭП ПО ЖЕЛЕЗОБЕТОНУ ГОССТРОЯ РСФСР г. Москва

Согласовано:

Инв Н° подл. | Подпись и дата | Взам. инв Н°

ЭБ-6

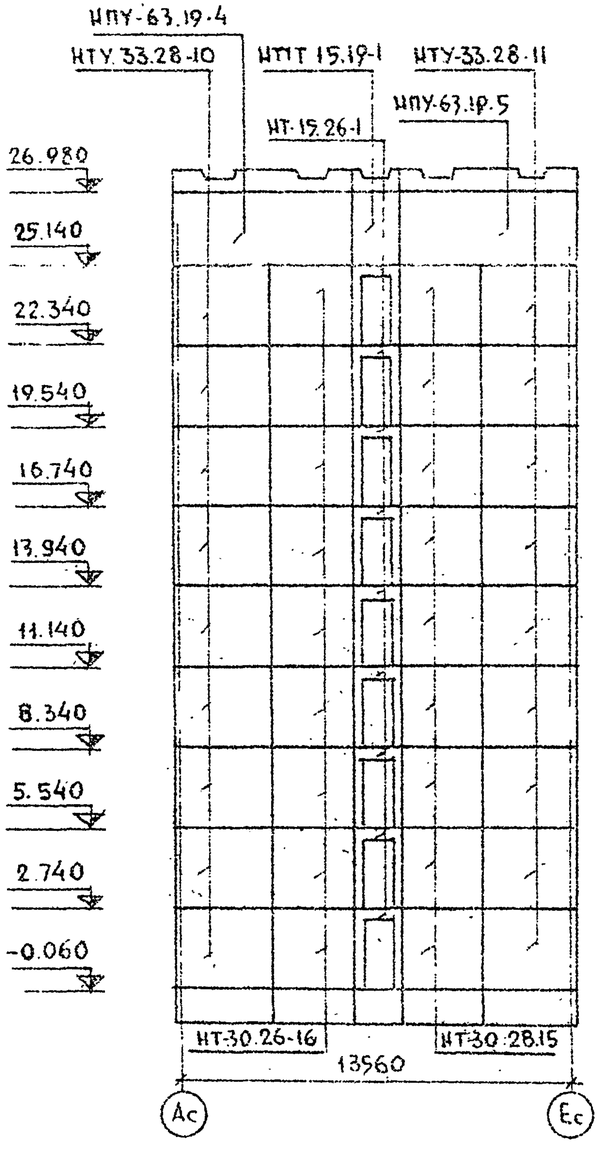

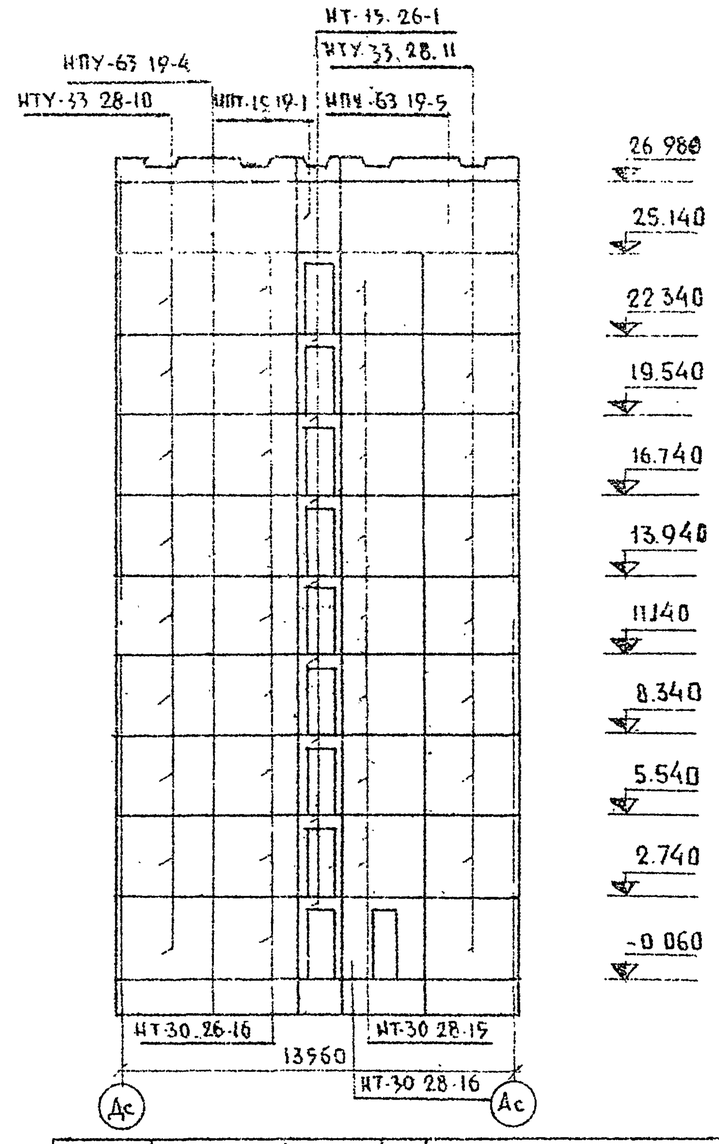

СОГЛАСОВАНО

Т.П. 125-042/1 ЧАСТЬ I

Инв. № подл. | Подпись и дата | Взам. инв №

Зав. отд	И Бахолдина		
Гл. конст. отд	П.Афанасьев		
Гл. кон. пр.	А.Смирнова		
Рук. бриг.	В.Борисов		
Проверил	А.Смирнова		
Констр.	Л.Хаустова		
Разработ	Ф.Октистова		

Привязан:

Инв №

Т.П. 125-042/1 ЧАСТЬ I

9-этажная блок-секция общежития для рабочих и служащих на 244 места с ячейками на 3-4 человека

Стадия	Лист	Листов
Р	12	34

Монтажные схемы фасадов при однорядной разрезке наружных стен. Элементы блокировки ЭБ-6

ЦБ по железобетону Госстрой РСФСР г. Москва

2446-03 14

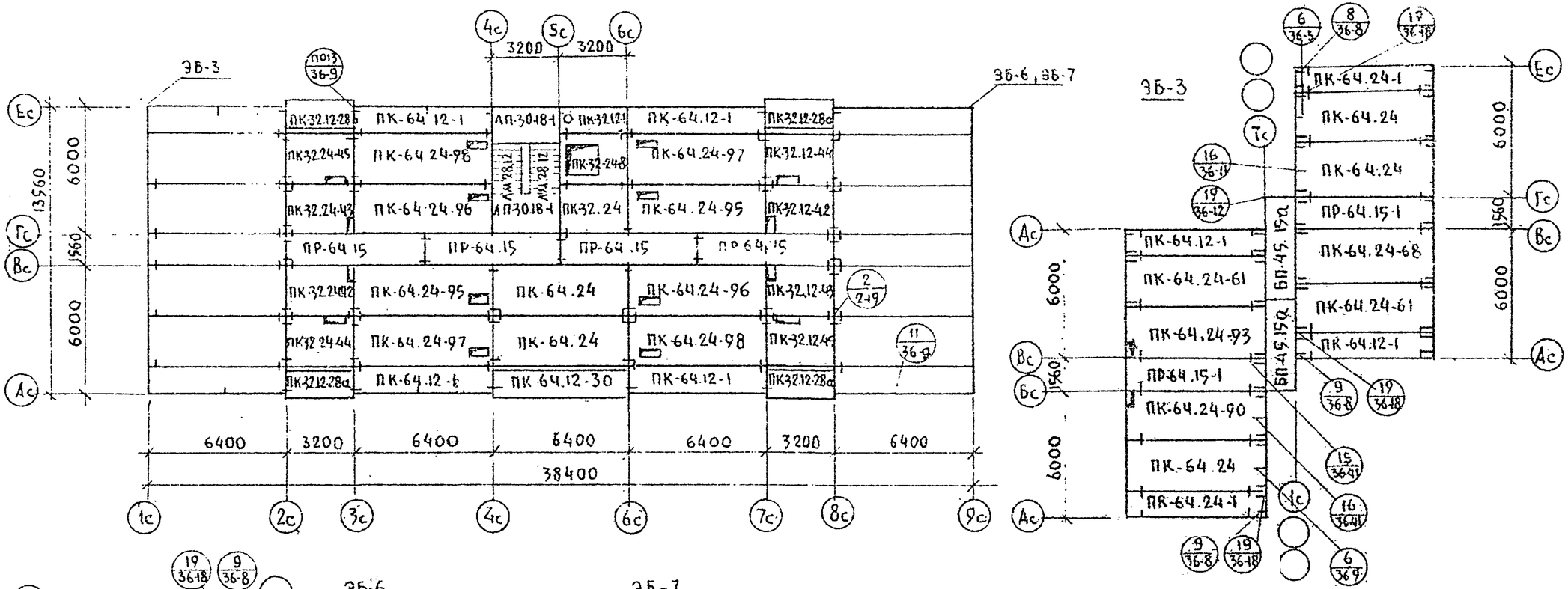

1. Марка в скобках дана для перекрытия над 1ым этажом и 9
2. Монтаж панелей перекрытия и заделка швов между ними производится цементным раствором М-100.

Зав.отд	Н.Баходина		
Гл.кон.отд	П.Афанасьев		
Гл.кон.пр	А.Смирнова		
Рук.бриг	В.Борисов		
Констр.	Л.Хаустова		
Провер.	А.Смирнова		
Разраб.	Н.Феоктистова		

Привязан:

Инв №

ТП 125-042/1 часть 1

9 этажная блок-секция общежития для рабочих и служащих на 244 места с ячейками на 3 и 4 человека

Стадия	Лист	Листов
Р	13	34

Монтажный план перекрытия над типовым этажом. Элементы блокировки 363-366-367

Госстрой РСФСР г. Москва по железобетону

Согласовано

Инв № подл | Подпись и дата | Взам. инв №

ТП 125-042/1 часть 1

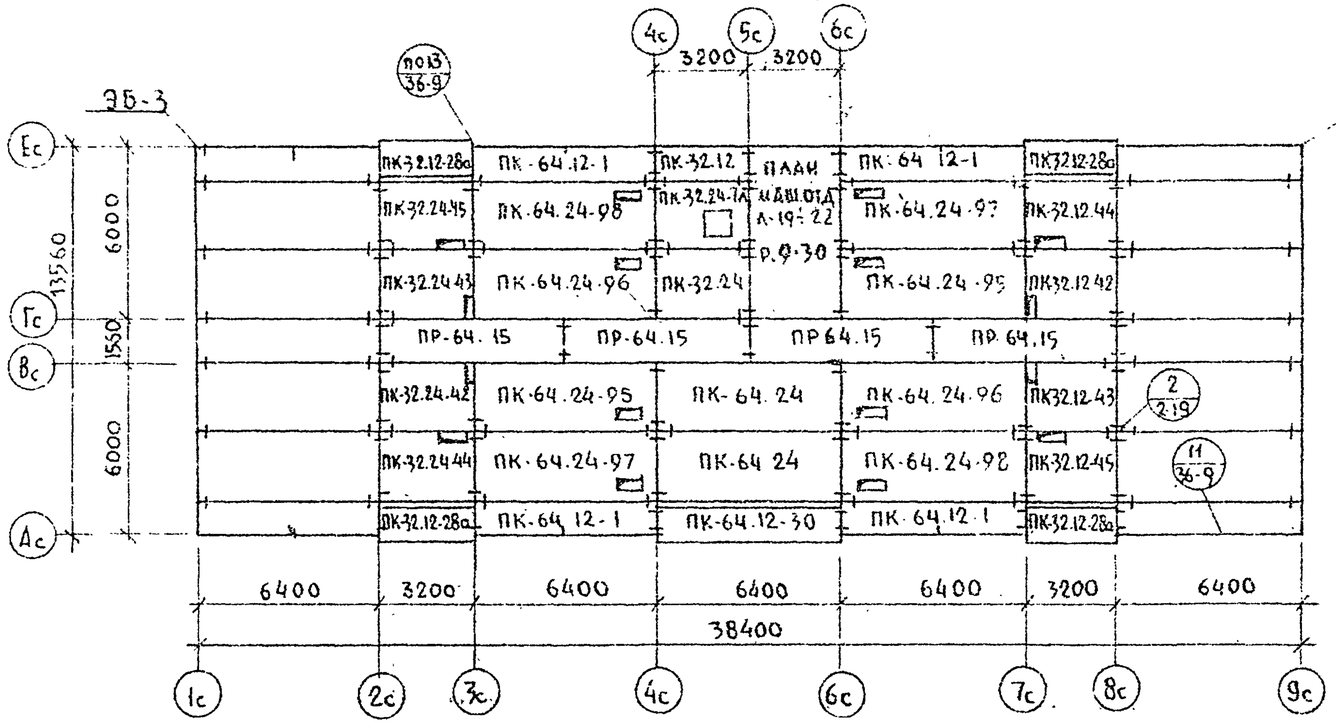

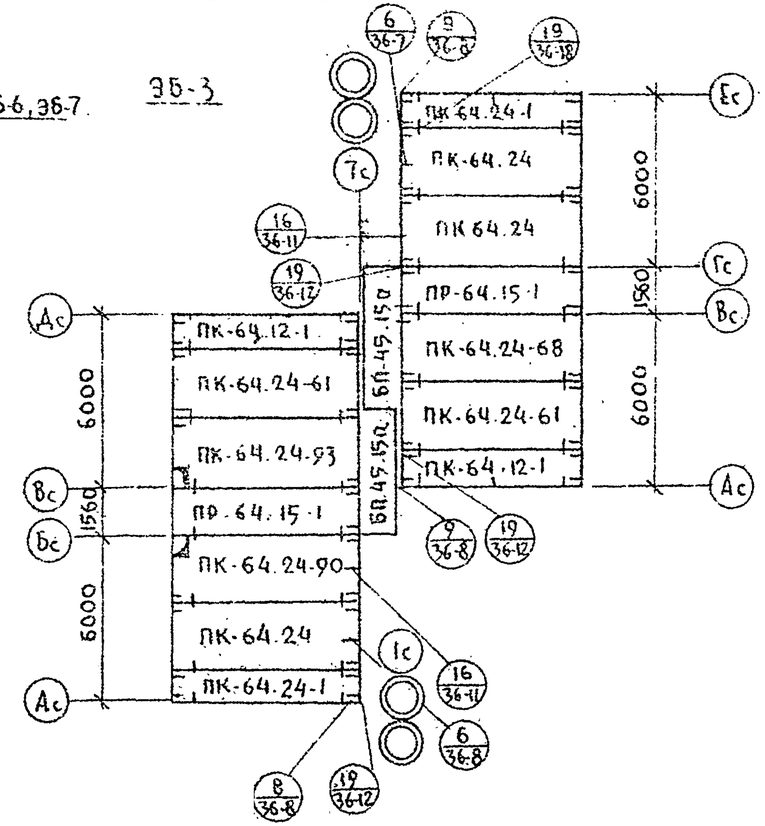

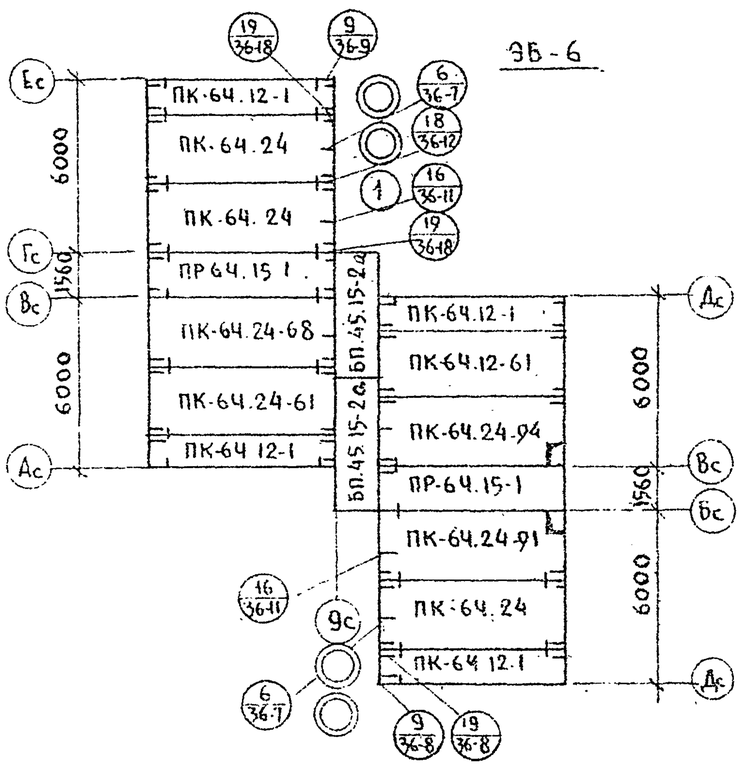

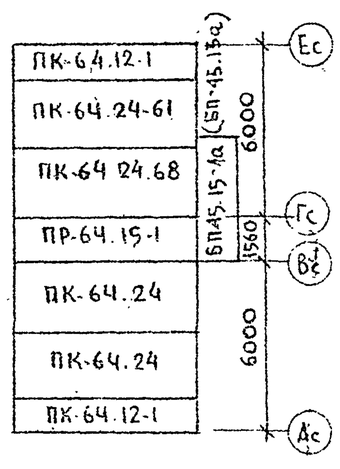

1. Монтаж панелей перекрытия и заделка швов между ними производится цементным раствором М-100.
2. Пустоты панелей перекрытия в торцах должны быть заделаны в заводских условиях бетоном М 300 на глубину 150мм

ЗАВ. ОТД	Н. Бахолдина		
ГА. КОН. ОТД	П. Афанасьев		
ГА КОН. ПР	А. Смирнова		
РУК. БРИГ	Б. Борисов		
КОНСТР.	Л. Хаустова		
ПРОВЕР.	А. Смирнова		
РАЗРАБ.	Феоктистова		

ПРИВЯЗАН:

ИНВ. №

Т.П 125-042/1 ЧАСТЬ 1

9 этажная блок-секция общежития над рабочих и служащих на 244 места с ячейками на 3-4 человека

Стадия	Лист	Листов
Р	14	34

Монтажный план перекрытия над 9 этажом. Элементы блокировки ЭБ-3, ЭБ-6, ЭБ-7

ЦНИИЭП по железобетону Госстроя РСФСР г. Москва

СОГЛАСОВАНО

Т.П 125-042/1 часть 1

Инв. № подл. | Подпись и дата | Взам. инв. №

18444 03 16

Монтажный план чердачных панелей

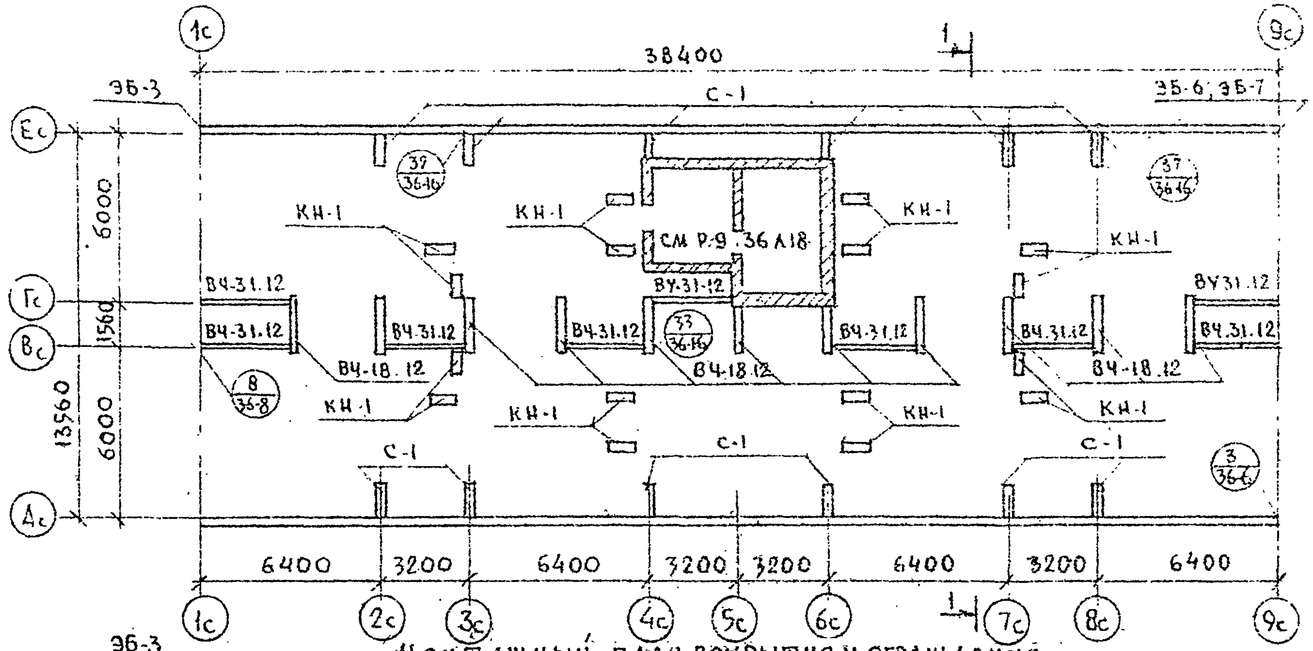

План крыши

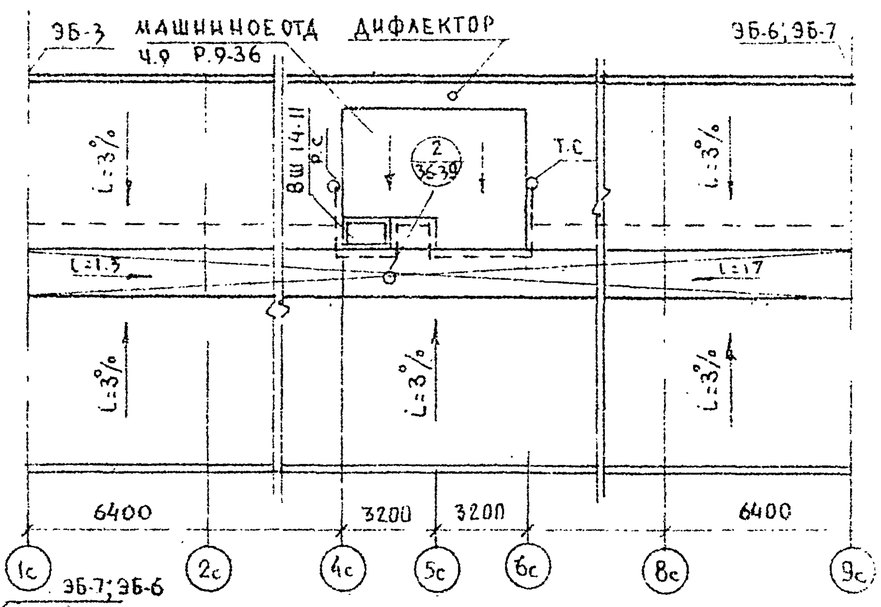

Монтажный план покрытия и ограждения

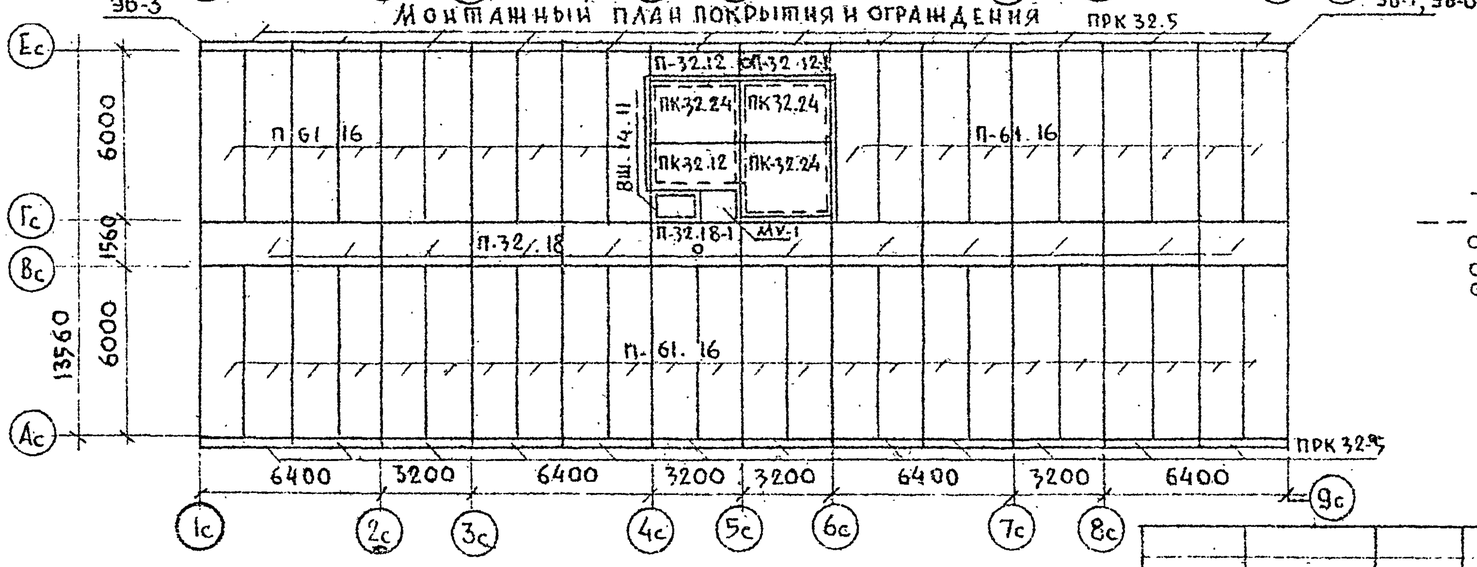

Примечания см. лист 11

Разрез I-I см. лист 11

Условные обозначения:

- — — — Шина заземления (арм. сталь ⌀10АI)
- ○ Р.С - радиостойка
- ○ Т.С - телестойка
- ○ - воронка внутреннего водостока

Привязан			
Инв. №			

Зав. отд.	И. Бахолдина		
Гл. кон. отд.	Л. Афанасьев		
Гл. кон. пр.	А. Смирнова		
Рук. бриг.	В. Борисов		
Констр.	З. Яшаяева		
Разраб.	Ф. Октистова		

Т.П. 125-042/1 Часть I

9-этажная блок-секция общежития для рабочих и служащих на 240 мест с ячейками на 3-4 человека

Стадия	Лист	Листов
Р	15	36

Монтажный план чердачных панелей. Монтажный план покрытия и ограждения. План крыши

ЦНИИЭП по железобетону Госстроя РСФСР г. Москва

Согласовано

Т.П. 125-042/1 Часть 1

Инв. № подл. | Подпись и дата | Взам. инв. №

Монтажный план чердачных панелей

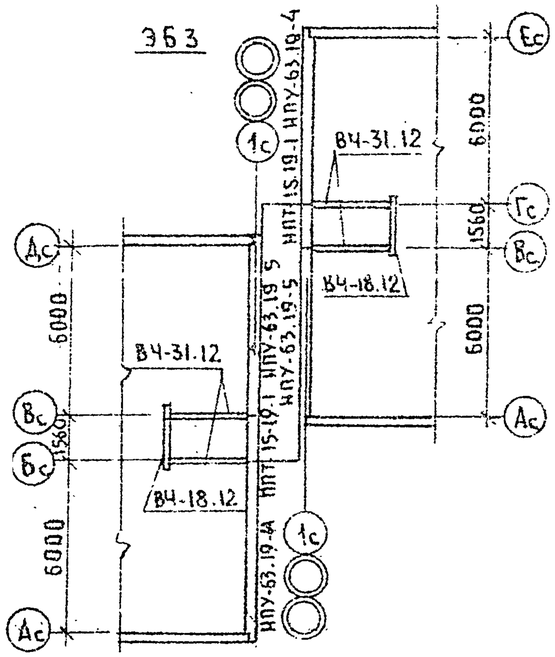

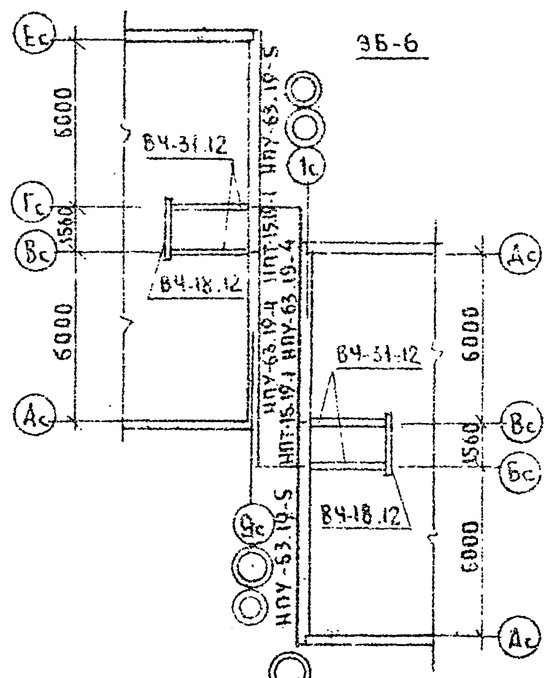

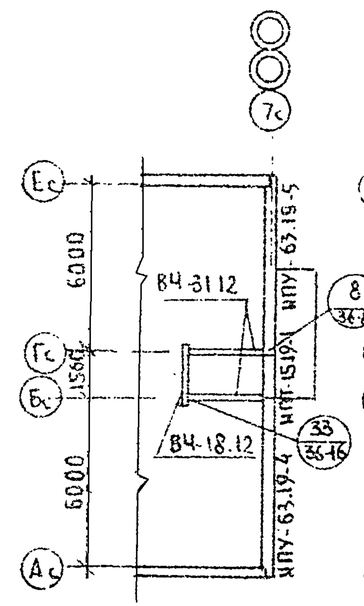

Монтажный план покрытия и ограждения

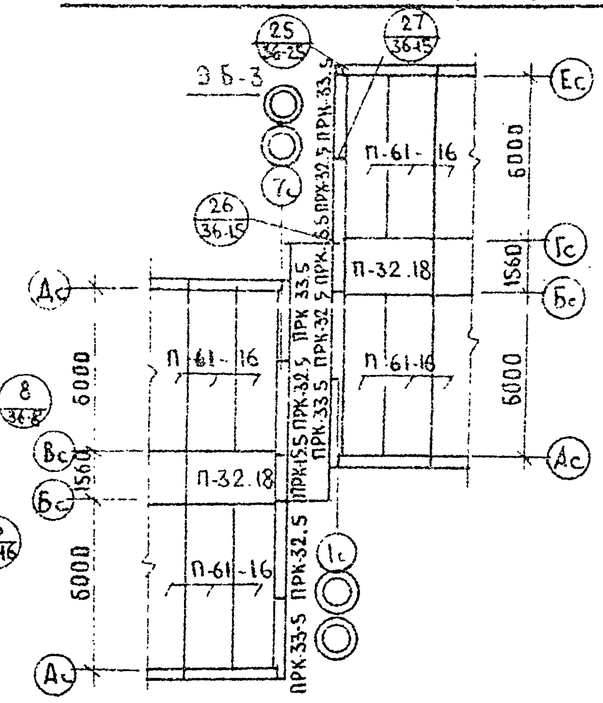

Монтажный план покрытия

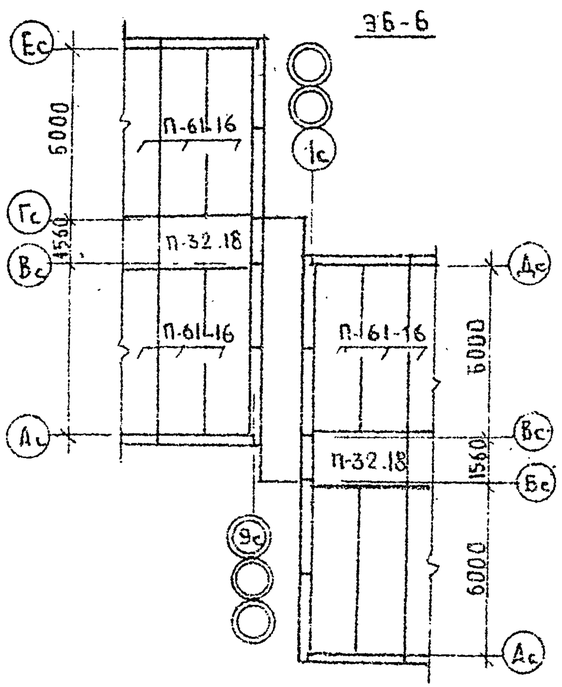

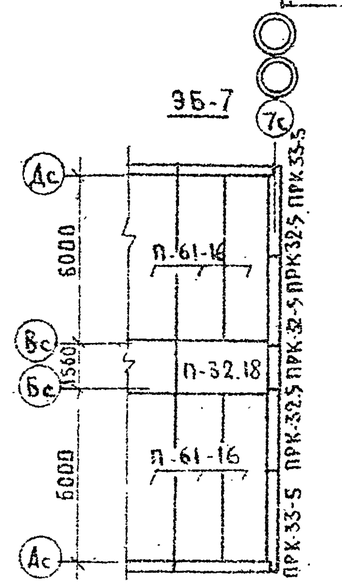

1. Монтажу панелей крыши должны предшествовать работы по замоноличиванию швов между панелями над 9м этажом и кладки стен машинного отделения.
2. План и разрезы машинного помещения см. часть 9 раздел 9-36

Т.П 125-042/1 часть I

Согласовано

Инв.№ подл. | Подпись и дата | Взам. инв.№

Привязан:			
Инв.№			

Зав.отд.	Бахвалова		
Гл.конст.	Афанасьев		
Гл.кон.ар.	Смирнова		
Рук.бриг.	Борисов		
Проверил	В.Борисов		
Разработ.	Л.Хаустова		

Т.П 125-042/1 Часть I

9 этажная блок секция общежития для рабочих и служащих на 244 места с ячейками на 3-4 человека

Стадия	Лист	Листов
Р	16	34

Монтажные схемы элементов блокировки крыши ЭБ-3, ЭБ-8, ЭБ-7

ЦНИИ�П по железобетону Госстроя РСФСР г. Москва

18440-03 18

Т.П. 125-042/1 ЧАСТЬ 1

СОГЛАСОВАНО

ВЗАМ. ИНВ Н

ПОДПИСЬ И ДАТА

ИНВ Н ПОДЛ

РАЗРЕЗ I-I

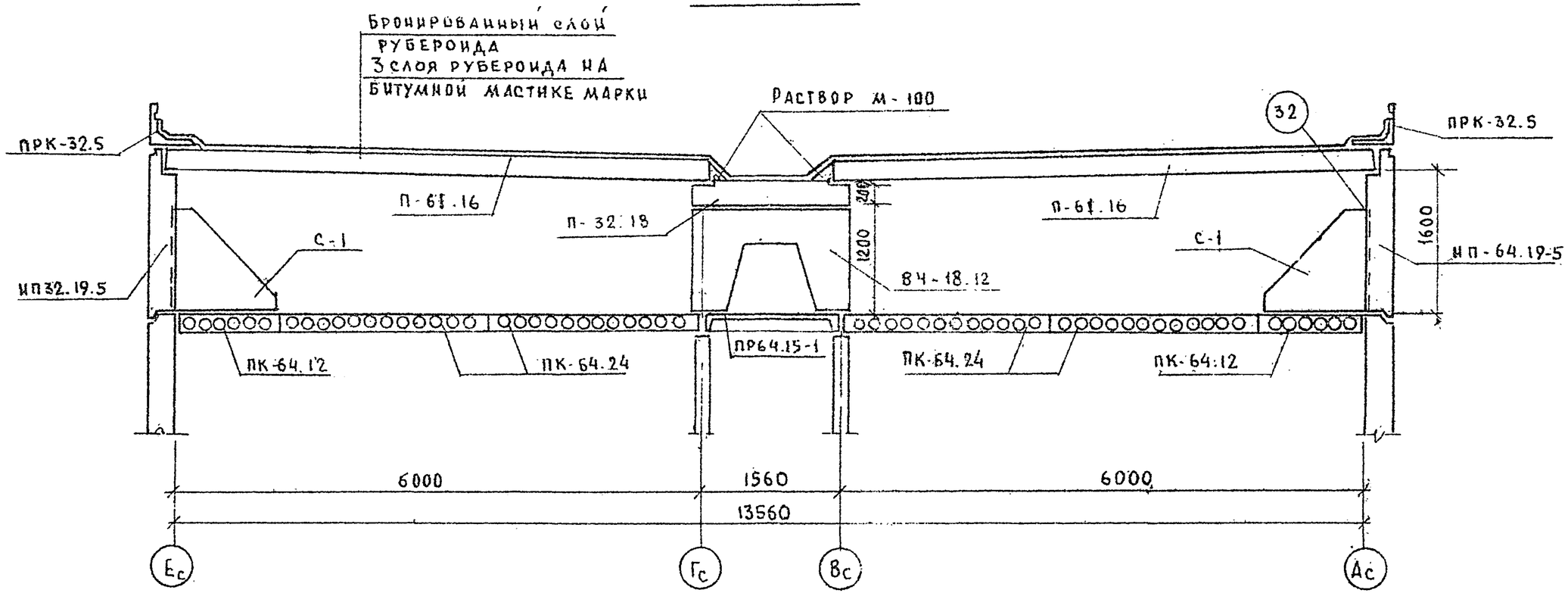

ПРИВЯЗАН:			
ИНВ Н°			

ГАП	И. БАКОМДИНА		
ГИ КОНЦЕПТ	Э. АФАНАСЬЕВА		
ГИ КОНС. ПР	В. СМИРНОВА		
РУК. БРИГ	В. БОРИСОВ		
ПРОВЕРИЛ	А. ХАУСТОВА		
РАЗРАБ.	Н. ФЕКТИСТОВА		

ТП 125-042/1 ЧАСТЬ 1

9-ЭТАЖНАЯ БЛОК-СЕКЦИЯ ОБЩЕЖИТИЯ ДЛЯ РАБОЧИХ И СЛУЖАЩИХ НА 244 МЕСТА С ЯЧЕЙКАМИ НА 3-4 ЧЕЛОВЕКА

СТАДИЯ	ЛИСТ	ЛИСТОВ
Р	17	34

РАЗРЕЗ I-I

КБ ПО ЖЕЛЕЗОБЕТОНУ ГОССТРОЯ РСФСР г. МОСКВА

18444-03 19

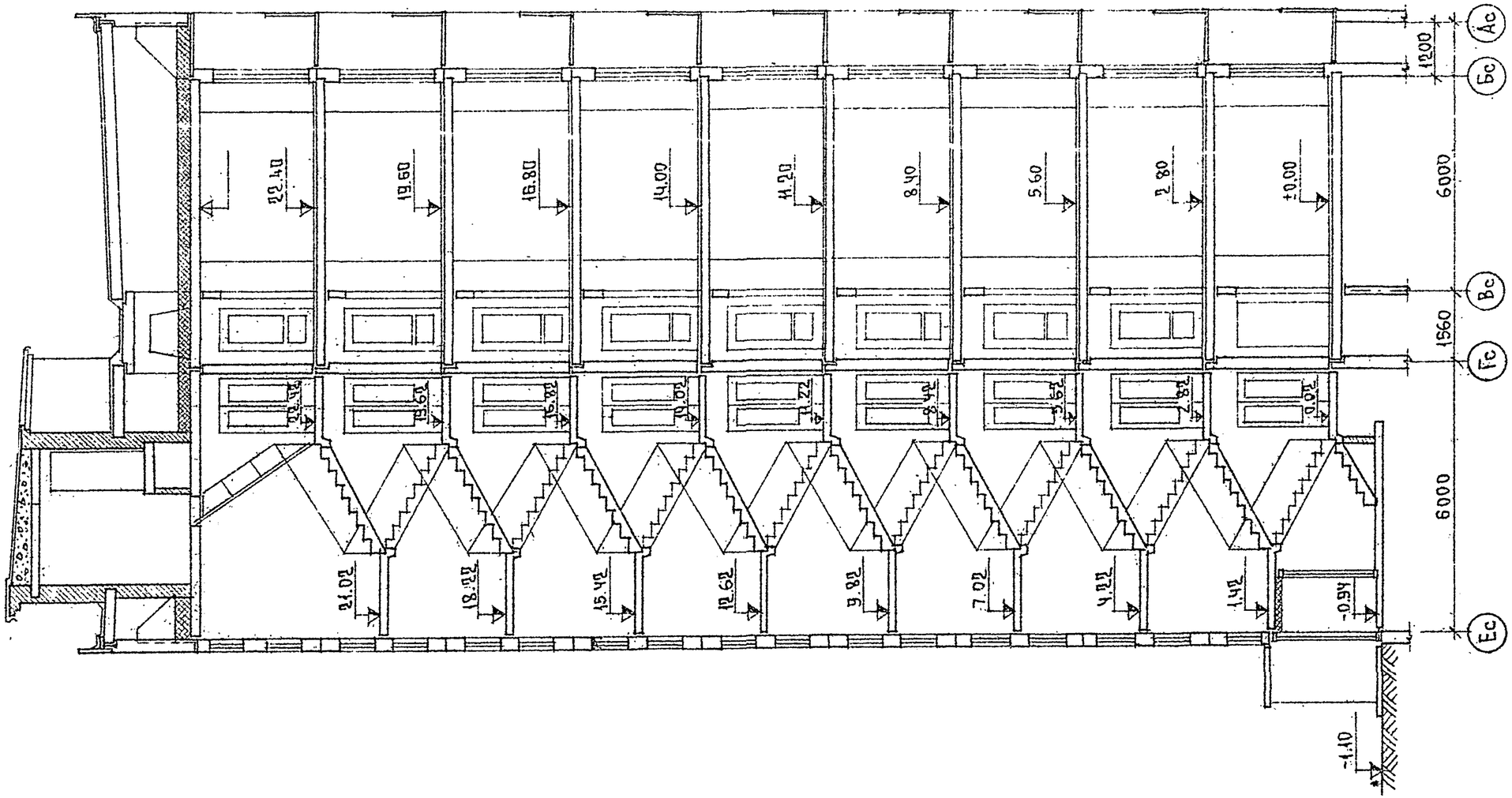

Т.П. 125-042/1 ЧАСТЬ 1

СОГЛАСОВАНО:

ИНВ. № ПОДЛ.	ПОДПИСЬ И ДАТА	ВЗАМ. ИНВ. №

ПРИВЯЗАН

ИНВ. №

Зав. отд.	Н. Бахолдина	
Гл. кон. отд.	П. Афанасьев	
Гл. арх. пр.	А. Беляев	
Гл. конс. пр.	А. Смирнова	
Рук. бр. арх.	М. Колесникова	
Проверил	А. Беляев	
Разраб.	Н. Машкова	

Т.П. 125-042/1 ЧАСТЬ 1

9-этажная блок-секция общежития для рабочих и служащих на 244 места с ячейками на 3 и 4 человека

Стадия	Лист	Листов
Р	18	34

РАЗРЕЗ 1-1

КБ по железобетону Госстроя РСФСР г. Москва

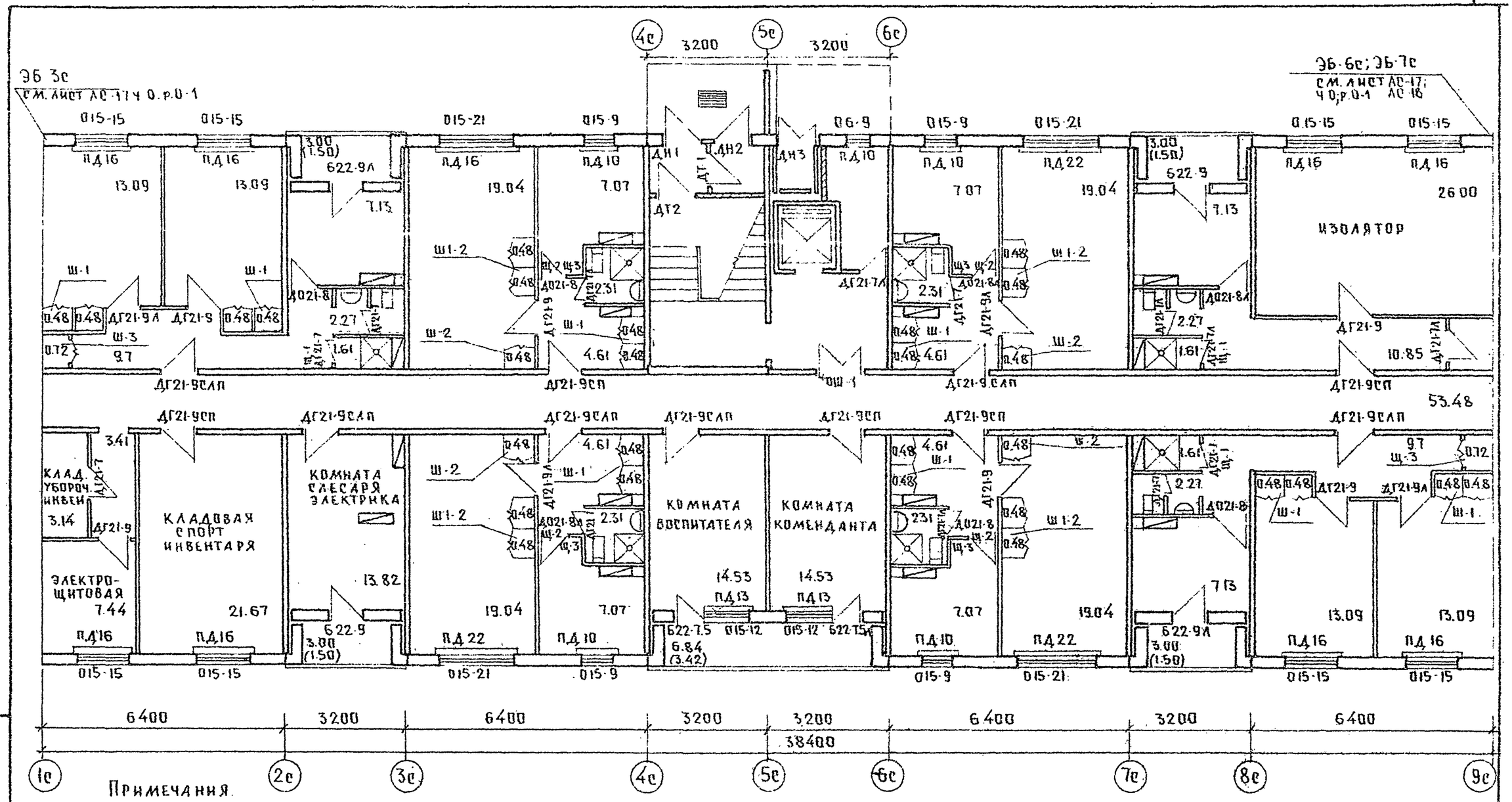

Примечания.

1. Таблица отделочных работ 1го этажа см. лист 21.
2. Спецификация деревянных изделий см. лист 23-25.
3. Полная марка наружных и тамбурных дверей.
   ДН1 - ДН20-9-4Б
   ДН2 - ДН20-9-4БЛ
   ДН3 ДН20-4.8-5
   ДТ1 - ДТ20-9-4Б
   ДТ2 - ДТ20-9-4БЛ
4. Полная марка оконных блоков, балконных дверей и подоконных досок см. лист 23-25
5. *ОШ-1 - дверь со звездочкой самозакрывающаяся с уплотнением в притворе

Завотд.	Н.Баходина		
Гл.конструктор	П.Афанасьев		
Гл.арх.пр.	А.Беляев		
Гл.конс.пр.	А.Смирнова		
Рук.бр.арх.	М.Колесникова		
Проверил	А.Беляев		
Разработ.	В.Мишина		

Привязан

Инв №

т.п 125-042/1 часть 1

9-этажная блок-секция общежития для рабочих и служащих на 244 места с ячейками на 3 и 4 человека

Стадия	Лист	Листов
Р	19	34

План отделочных работ 1го этажа

ЦНИИЭП по железобетону Госстроя РСФСР г. Москва

т.п. 125-042/1 часть 1

Инв № подл. | Подпись и дата | Взам. инв. №

13444-03 21

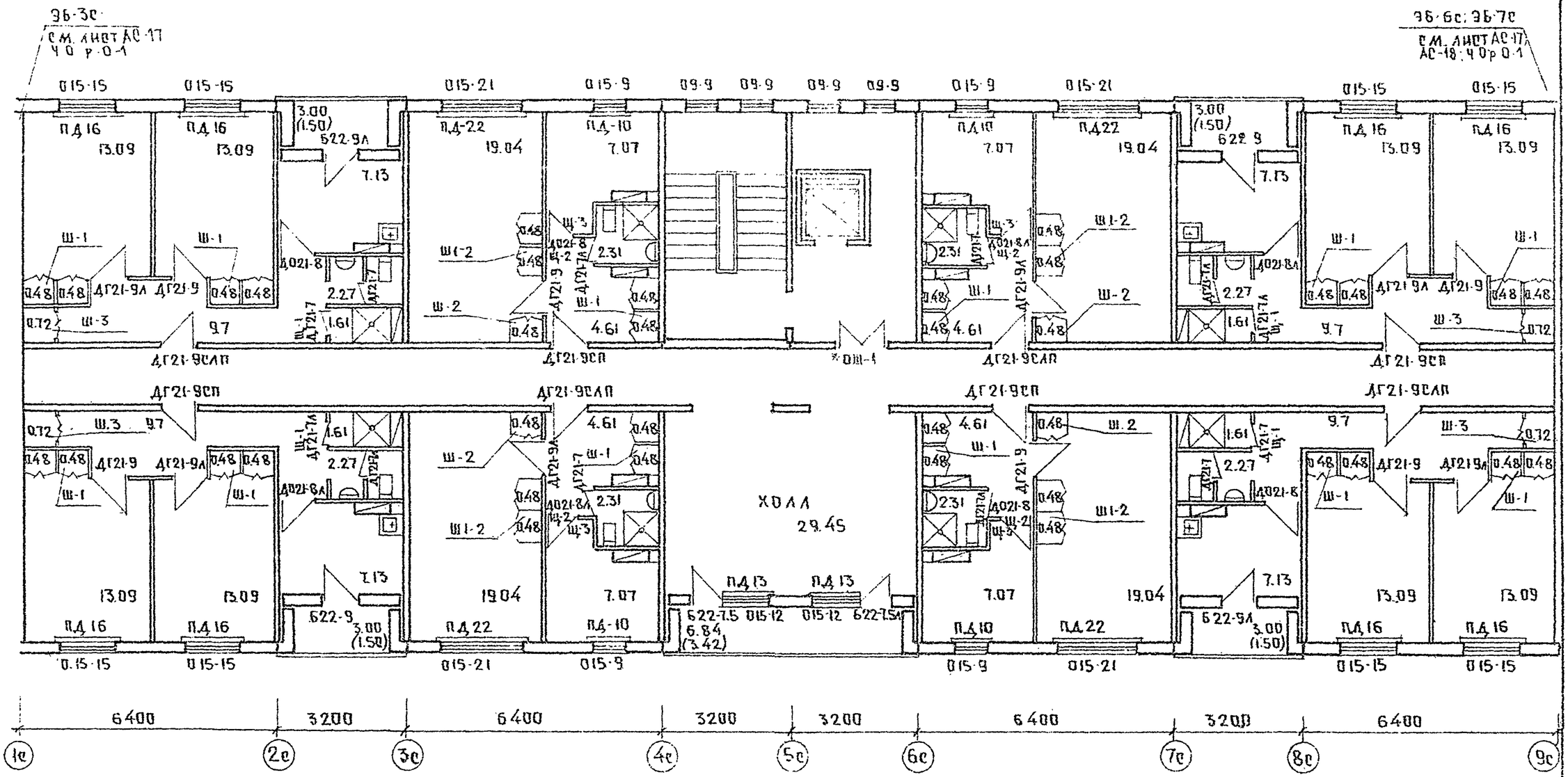

Примечание см лист 19

Зав.отд.	Н.Бахолдина		
Гл.конс.отд.	П.Афанасьев		
Гл.арх.пр.	А.Беляев		
Гл.конс.пр.	А.Смирнова		
Рук.бр.арх.	М.Колесникова		
Проверил	А.Беляев		
Разработ.	В.Мишина		

Привязан

Инв. №

Т.п. 125-042/1 Часть I

9-этажная блок-секция общежития для рабочих и служащих на 244 места с ячейками на 3 и 4 человека

Стадия	Лист	Листов
Р	20	34

План для отделочных работ 2-9 этажей

ЦНИИЭП по железобетону Госстроя РСФСР г. Москва

Т.п. 125-042/1 Часть I

Инв. № подл. | Подпись и дата | Взам. инв. №

ТАБЛИЦА ОТДЕЛОЧНЫХ РАБОТ 1 ЭТАЖА

ПОМЕЩЕНИЯ	ПОЛ: ПЛОЩАДЬ НА ЭТАЖ, м²	ПОЛ: № УЗЛА СЕРИЯ 2.140-1 ВЫП.6	ПОЛ: ВАРИАНТЫ ПОКРЫТИЯ	ПОТОЛОК	СТЕНЫ И ПЕРЕГОРОДКИ
ЖИЛАЯ ЧАСТЬ					
ЖИЛЫЕ КОМНАТЫ	128.52	52	ЛИНОЛЕУМ	КЛЕЕВАЯ БЕЛАЯ ПОКРАСКА	КЛЕЕВАЯ ПОКРАСКА ЦВЕТНАЯ СВЕТЛЫХ ТОНОВ
ПЕРЕДНИЕ ПЕРЕД ЖИЛЫМИ КОМНАТАМИ	37.84				
КУХНИ	42.54				МАСЛЯНАЯ ПОКРАСКА С ОТСТУПОМ ОТ ПОТОЛКА 5СМ НАД КУХОННЫМ РЯДОМ ОБЛИЦ. ГЛАЗ. ПЛИТКОЙ h=4.5СМ
ВСТРОЕННЫЕ ШКАФЫ	14.88				ОТДЕЛКА ПЛЕНКОЙ
САНУЗЛЫ И ДУШЕВЫЕ	17.00	57	КЕРАМИЧЕСКАЯ ПЛИТКА		МАСЛЯНАЯ ПОКРАСКА, В ДУШЕВЫХ ПАНЕЛЬ ИЗ ГЛАЗУРОВАННОЙ ПЛИТКИ h=1.8М
ЛЕСТНИЧНАЯ КЛЕТКА	12.42				ВОДОЭМУЛЬСИОННАЯ ПОКРАСКА ЦВЕТНАЯ СВЕТЛЫХ ТОНОВ
ПОМЕЩЕНИЯ ОБСЛУЖИВАНИЯ					
ИЗОЛЯТОР	26.00	52	ЛИНОЛЕУМ	КЛЕЕВАЯ БЕЛАЯ ПОКРАСКА	КЛЕЕВАЯ ПОКРАСКАЯ ЦВЕТНАЯ СВЕТЛЫХ ТОНОВ
САНУЗЕЛ И ДУШЕВАЯ ПРИ ИЗОЛЯТОРЕ	3.88	57	КЕРАМИЧЕСКАЯ ПЛИТКА		МАСЛЯНАЯ ПОКРАСКА, В ДУШЕВЫХ ПАНЕЛЬ ИЗ ГЛАЗУРОВАННОЙ ПЛИТКИ h=1.8М
ПЕРЕДНЯЯ ПРИ ИЗОЛЯТОРЕ	10.85	52	ЛИНОЛЕУМ		КЛЕЕВАЯ ПОКРАСКА ЦВЕТНАЯ СВЕТЛЫХ ТОНОВ
КОМНАТА ВОСПИТАТЕЛЯ	14.53				
КОМНАТА КОМЕНДАНТА	14.53				
КОМНАТА СЛЕСАРЯ ЭЛЕКТРИКА	13.82	57	КЕРАМИЧЕСКАЯ ПЛИТКА		МАСЛЯНАЯ ПОКРАСКА СВЕТЛЫХ ТОНОВ С ОТСТУПОМ ОТ ПОТОЛКА 5СМ.
КЛАДОВАЯ СПОРТ. ИНВЕНТАРЯ	21.67				
ЭЛЕКТРОЩИТОВАЯ	7.44				
КЛАДОВАЯ УБОРОЧНОГО ИНВЕНТАРЯ	3.14				
ПЕРЕДНЯЯ ПЕРЕД ЭЛЕКТРОЩИТОВОЙ	3.41				
КОРИДОР ОБЩИЙ	53.48	52	ЛИНОЛЕУМ		ВОДОЭМУЛЬСИОННАЯ ПОКРАСКА ЦВЕТНАЯ СВЕТЛЫХ ТОНОВ
ТАМБУР	3.65	57	КЕРАМИЧЕСКАЯ ПЛИТКА		

ТП 125-042/1 ЧАСТЬ 1

ИНВ № ПОДЛ | ПОДПИСЬ И ДАТА | ВЗАМ. ИНВ. N

ПРИВЯЗАН

ИНВ №

ЗАВ. ОТД.	И. БАХОЛДИНА	
ГЛ. КОН. ОТД.	Ш. АФАНАСЬЕВ	
ГЛ. АРХ. ПР.	А. БЕЛЯЕВ	
ГЛ. КОН. ПР.	А. СМИРНОВА	
РУК. БР. АРХ.	М. КОЛЕСНИКОВА	
ПРОВЕРИЛ	А. БЕЛЯЕВ	
РАЗРАБОТ.	М. КОЛЕСНИКОВА	

ТП 125-042/1 ЧАСТЬ 1

9-ЭТАЖНАЯ БЛОК-СЕКЦИЯ ОБЩЕЖИТИЯ ДЛЯ РАБОЧИХ И СЛУЖАЩИХ НА 244 МЕСТА С КЧЕЙКАМИ НА 3 И 4 ЧЕЛОВЕКА

СТАДИЯ	ЛИСТ	ЛИСТОВ
Р	21	34

ПЛАН ДЛЯ ОТДЕЛОЧНЫХ РАБОТ 1 ЭТАЖА

КБ ПО ЖЕЛЕЗОБЕТОНУ ГОССТРОЯ РСФСР г. МОСКВА

ТАБЛИЦА ОТДЕЛОЧНЫХ РАБОТ 2-9 ЭТАЖЕИ

ПОМЕЩЕНИЯ	ПОЛ			ПОТОЛОК	СТЕНЫ И ПЕРЕГОРОДКИ
	ПЛОЩАДЬ НА ЭТАЖ, м²	КУЗАА ПО ПО СЕРИИ 2.140-1 вып 6	ВАРИАНТ ПОКРЫТИЯ		
ЖИЛАЯ ЧАСТЬ					
ЖИЛЫЕ КОМНАТЫ	180.88	23	ЛИНОЛЕУМ	КЛЕЕВАЯ БЕЛАЯ ПОКРАСКА	КЛЕЕВАЯ ПОКРАСКА ЦВЕТНАЯ СВЕТЛЫХ ТОНОВ
ПЕРЕДНИЕ ПЕРЕД ЖИЛЫМИ КОМНАТАМИ	57.24				
КУХНИ	56.8				МАСЛЯНАЯ ПОКРАСКА С ОТСТУПОМ ОТ ПОТОЛКА 5СМ.
ВСТРОЕННЫЕ ШКАФЫ	20.16				ОТДЕЛКА ПЛЕНКОЙ
САНУЗЛЫ И ДУШЕВЫЕ	24.76	24	КЕРАМИЧЕСК. ПЛИТКА		МАСЛЯНАЯ ПОКРАСКА, В ДУШЕВЫХ – ПАНЕЛЬ ИЗ ГЛАЗУРОВАННОЙ ПЛИТКИ h=1.8м.
ХОЛЛ	29.45	23	ЛИНОЛЕУМ		ВОДОЭМУЛЬСИОННАЯ ПОКРАСКА ЦВЕТНАЯ СВЕТЛЫХ ТОНОВ
ЛЕСТНИЧНЫЕ ПЛОЩАДКИ		24	КЕРАМИЧЕСКАЯ ПЛИТКА		
КОРИДОР ОБЩИЙ	53.48	23	ЛИНОЛЕУМ		

ТП 125-042/1 – ЧАСТЬ 1

ИНВ № ПОДЛ. | ПОДПИСЬ И ДАТА | ВЗАМ. ИНВ №

ПРИВЯЗАН

ИНВ. №

ЗАВ.ОТД.	Н.БАХОЛДИНА	
ГЛ.КОН.ОТД.	П.АФАНАСЬЕВ	
ГЛ.АРХ.ПР	А.БЕЛЯЕВ	
ГЛ.КОН.ПР	А.СМИРНОВА	
РУК.ГР.АРХ.	М.КОЛЕСНИКОВА	
ПРОВЕРИЛ	А.БЕЛЯЕВ	
РАЗРАБ	М.КОЛЕСНИКОВА	

ТП 125-042/1 ЧАСТЬ 1

9-ЭТАЖНАЯ БЛОК-СЕКЦИЯ ОБЩЕЖИТИЯ ДЛЯ РАБОЧИХ И СЛУЖАЩИХ НА 244 МЕСТА С ЯЧЕЙКАМИ НА 3 И 4 ЧЕЛОВЕКА

СТАДИЯ	ЛИСТ	ЛИСТОВ
Р	22	34

ТАБЛИЦА ОТДЕЛОЧНЫХ РАБОТ 2-9 ЭТАЖЕИ

КБ ПО ЖЕЛЕЗОБЕТОНУ Госстроя РСФСР г. МОСКВА

18444-03 24

NN п/п	поз обозначение	обозначение	наименование	Количество на этаж 1	2	3	4	5	6	7	8	9	чердак	всего	объем древесины на 1 изд. м³	примечание
			Окна и балконные двери со спаренными переплетами													
1	ОС6-9	ГОСТ 11214-78	ОС6-9	1	—	—	—	—	—	—	—	—	—	1	0.034	
2	ОС9-9	—"—	ОС9-9	—	8	8	8	8	8	8	8	8		64	0.0425	
3	ОС15-9	—"—	ОС15-9	4	4	4	4	4	4	4	4	4		36	0.056	
4	ОС15-12	—"—	ОС15-12	2	2	8	2	2	2	2	2	2		18	0.089	
5	ОС15-15	—"—	ОС15-15	8	8	8	8	8	8	8	8	8		64	0.1024	
6	ОС15-21	—"—	ОС15-21	4	4	4	4	4	4	4	4	4		36	0.142	
7	БС22-7.5	—"—	БС22-7.5	1	1	1	1	1	1	1	1	1		9	0.090	
8	БС22-7.5А	—"—	БС22-7.5А	1	1	1	1	1	1	1	1	1		9	0.090	
9	БС22-9	—"—	БС22-9	2	2	2	2	2	2	2	2	2		18	0.099	
10	БС22-9А	—"—	БС22-9А	2	2	2	2	2	2	2	2	2		18	0.099	
			Окна и балконные двери с раздельными переплетами													
11	ОР6-9	ГОСТ 11214-78	ОР6-9	1	—	—	—	—	—	—	—	—		1	0.05	
12	ОР9-9	—"—	ОР9-9	—	8	8	8	8	8	8	8	8		64	0.065	
13	ОР15-9	—"—	ОР15-9	4	4	4	4	4	4	4	4	4		36	0.082	
14	ОР15-12	—"—	ОР15-12	2	2	2	2	2	2	2	2	2		18	0.127	
15	ОР15-15	—"—	ОР15-15	8	8	8	8	8	8	8	8	8		64	0.15	
16	ОР15-21	—"—	ОР15-21	4	4	4	4	4	4	4	4	4		36	0.188	
17	БР22-7.5	—"—	БР22-7.5	1	1	1	1	1	1	1	1	1		9	0.117	
18	БР22-7.5А	—"—	БР22-7.5А	1	1	1	1	1	1	1	1	1		9	0.117	
19	БР22-9	—"—	БР22-9	2	2	2	2	2	2	2	2	2		18	0.128	
20	БР22-9А	—"—	БР22-9А	2	2	2	2	2	2	2	2	2		18	0.128	
			Окна и балконные двери с тройным остеклением													
21	ОРС6-9	ГОСТ 16289-80	ОРС6-9	1	—	—	—	—	—	—	—	—		1		
22	ОРС9-9	—"—	ОРС9-9	—	8	8	8	8	8	8	8	8		64		
23	ОРС15-9	—"—	ОРС15-9	4	4	4	4	4	4	4	4	4		36		
24	ОРС15-12	—"—	ОРС15-12	2	2	2	2	2	2	2	2	2		18		
25	ОРС15-15	—"—	ОРС15-15	8	8	8	8	8	8	8	8	8		64		
26	ОРС15-21	—"—	ОРС15-21	4	4	4	4	4	4	4	4	4		36		
27	БРС22-7.5	—"—	БРС22-7.5	1	1	1	1	1	1	1	1	1		9		
28	БРС22-7.5А	—"—	БРС22-7.5А	1	1	1	1	1	1	1	1	1		9		
29	БРС22-9	—"—	БРС22-9	2	2	2	2	2	2	2	2	2		18		
30	БРС22-9А	—"—	БР22-9А	2	2	2	2	2	2	2	2	2		18		

ЭБ-5С (ЭБ-6С)

ОС15-9	ГОСТ 11214-78	ОС15-9	1/2	—	—	—	—	—	—	—	—	1/2	0.10
ОР15-9	—"—	ОР15-9	1/2	—	—	—	—	—	—	—	—	1/2	0.15
ОРС15-9	ГОСТ 16289-80	ОРС15-9	1/2	—	—	—	—	—	—	—	—	1/2	
БС22-9	ГОСТ 11214-78	БС22-9	2/2	2/2	2/2	2/2	2/2	2/2	2/2	2/2	2/2	18/18	0.09
БР22-9	—"—	БР22-9	2/2	2/2	2/2	2/2	2/2	2/2	2/2	2/2	2/2	18/18	0.12
БРС22-9	ГОСТ 16289-80	БРС22-9	2/2	2/2	2/2	2/2	2/2	2/2	2/2	2/2	2/2	18/18	
ДН208-10	Серия 1.136-10	ДН208-10	1/1	—	—	—	—	—	—	—	—	1/1	0.05

В числителе даны показатели для ЭБ-5С, в знаменателе для ЭБ-6С

Привязан:

Инв. №

Зав. отд.	Н. Балбадина	
Гл. кон. отд.	П. Афанасьев	
Гл. арх. пр.	А. Беляев	
Гл. кон. пр.	А. Смирнова	
Рук. бр. арх.	И. Колесникова	
Проверил	А. Беляев	
Разработал	И. Колесникова	

Т.П-125-042/1 Часть 1

9-этажная блок-секция общежития для рабочих и служащих на 244 места с ячейками на 3 и 4 человека

Стадия	Лист	Листов
Р	23	34

Спецификация деревянных изделий на неизменяемую часть и ЭБ-5С; ЭБ-6С

ЦНИИЭП по железобетону Госстроя РСФСР г. Москва

Т.П-125-042/1 Часть 1

Нормоконтроль

Взам. инв. №

Подпись и дата

Инв. № подл.

NN п/п	поз. обозначение	обозначение	наименование	Количество на этаж 1	2	3	4	5	6	7	8	9	черд.	всего	объем древесины на 1 изд. м3	примечание
			подоконные доски при толщине наружных стен 300 мм/спарен столярка													
31	ПД 10-14	ОСТ 20-3-78	ПД 10 14	5	4	4	4	4	4	4	4	4		37	0.0048	
32	ПД 16-14	——"——	ПД 16-14	8	8	8	8	8	8	8	8	8		72	0.0076	
33	ПД 13-14	——"——	ПД 13 14	2	2	2	2	2	2	2	2	2		18		
34	ПД 22-14	——"——	ПД 22-14	4	4	4	4	4	4	4	4	4		36		
			подоконные доски при толщине наруж. стен 350 мм /раздельная и тройная столярка/													
35	ПД 10-20	ОСТ 20-3-78	ПД 10-20	5	4	4	4	4	4	4	4	4		37	0.0068	
36	ПД 16-20	——"——	ПД 16-20	8	8	8	8	8	8	8	8	8		72	0.011	
37	ПД 13-20	——"——	ПД 13-20	2	2	2	2	2	2	2	2	2		18		
38	ПД 22-20	——"——	ПД 22-20	4	4	4	4	4	4	4	4	4		36		
			подоконные доски при толщине наружных стен 400 мм /раздельная и тройная столярка/													
39	ПД 10-25	ОСТ 20-3-78	ПД 10-25	5	4	4	4	4	4	4	4	4		37	0.085	
40	ПД 16-25	——"——	ПД 16-25	8	8	8	8	8	8	8	8	8		72	0.014	
41	ПД 13-25	——"——	ПД 13-25	2	2	2	2	2	2	2	2	2		18		
42	ПД 22-25	——"——	ПД 22-25	4	4	4	4	4	4	4	4	4		36		
			двери деревянные внутренние													
43	ДГ21-9СП	серия 1.136-10 лист 4	ДГ21-9СП	5	4	4	4	4	4	4	4	4		41	0.09	
44	ДГ21-9СЛП	——"—— лист 4	ДГ21-9СЛП	6	4	4	4	4	4	4	4	4		42	0.09	
45	ДГ21-9	——"—— лист 4	ДГ21-9	6	6	6	6	6	6	6	6	6		54	0.05	
46	ДГ21-9Л	——"—— лист 4	ДГ21-9Л	4	6	6	6	6	6	6	6	6		52	0.05	
47	ДГ21-7	——"—— лист 2	ДГ21-7	7	6	6	6	6	6	6	6	6		55	0.04	
48	ДГ21-7Л	——"—— лист 2	ДГ21-7Л	5	6	6	6	6	6	6	6	6		53	0.04	
49	ДО21-8	——"—— лист 13	ДО21 8	4	4	4	4	4	4	4	4	4		36	0.05	
50	ДО21-8Л	——"—— лист 13	ДО21-8Л	3	4	4	4	4	4	4	4	4		35	0.05	
51	* ОШ-1	Часть 10, раздел 106-17Л лист 12,13	* ОШ-1	1	1	1	1	1	1	1	1	1		9	0.074	
		ЭБ-7С														
	БС22-9	ГОСТ 11214-78	БС22-9	–	1	1	1	1	1	1	1	1	8	0.09		
	БР22-9	——"——	БР22-9	–	1	1	1	1	1	1	1	1	8	0.12		
	БРС22-9	ГОСТ 16289-80	БРС22-9	–	1	1	1	1	1	1	1	1	8			
	ДН20.8-16	серия 1.136-10	ДН20.8-16	2	–	–	–	–	–	–	–	–	2	0.05		

Привязан:

Инв. №

Зав.отд.	Н.Бахолдина	
Гл.кон.отд.	П.Афанасьев	
Гл.арх.пр	А.Беляев	
Гл.кон.пр	А.Смирнова	
Рук.бр.арх	И.Колесникова	
Проверил	А.Беляев	
Разработ.	И.Колесникова	

Т.п. 125-042/1 Часть I

9-этажная блок-секция общежития для рабочих и служащих на 244 места с ячейками на 3 и 4 человека

Стадия	Лист	Листов
Р	24	34

Спецификация деревянных изделий на неизменяемую часть и ЭБ-7С

ЦНИИЭП по железобетону Госстроя РСФСР г. Москва

Т.п. 125-042/1 Часть 1

Н.контроль

Взам.инв.№

Подпись и дата

Инв.№ подл.

18444-03 26

NN поз	поз. обозначение	обозначение	наименование	1	2	3	4	5	6	7	8	9	чердак	всего	объем древесины на 1 изд. м³	примечание
			погонажные изделия													
52	наличник тип1	ГОСТ 8242-75	наличник тип1												0.00096	
53	тип2	—"—	тип2												1.039	
54	тип3	—"—	тип3												0.50	
			двери наружные в мусорокамеру и тамбурные													
55	ДН20-9-46А	ОСТ 20-3-78	ДН20-9-46А	2	—	—	—	—	—	—	—	—		2	0.12	
56	ДН20-9-46	—"—	ДН20-9-46	2	—	—	—	—	—	—	—	—		2	0.12	
57	ДТ20-9-46А	—"—	ДТ20-9-46А	2	—	—	—	—	—	—	—	—		2	0.12	
58	ДТ20-9-46	—"—	ДТ20-9-46	2	—	—	—	—	—	—	—	—		2	0.12	
59	ДН20-48-5	—"—	ДН20 48-5	1	—	—	—	—	—	—	—	—		1	0.14	
			шкафы													
60	Ш-1	Часть 10 Р 10.6-17 л 1	Ш-1	8	12	12	12	12	12	12	12	12		104	0.044	
61	Ш1-2	—"— л 4	Ш1-2	4	4	4	4	4	4	4	4	4		36	0.041	н 0.0031 п 0.0032
62	Ш-2	—"— л. 5	Ш-2	4	4	4	4	4	4	4	4	4		36	0.028	н 0.0016 п 0.0012
63	Ш-3	—"— л. 6	Ш-3	2	4	4	4	4	4	4	4	4		34	0.0201	
			погонажные изделия													
64	наличник тип Н-2	1.172-4	наличник тип Н-2												0.452	
65	плинтус	—"—	плинтус													
			прочие изделия													
66	Л.5-5	ОСТ 20-3-78	Л.5-5	—	—	—	—	—	—	—	—	—	1	1	0.15	
67	ОК-3	Часть 10, Р 10.6-1 л 21	ОК-3	7	8	8	8	8	8	8	8	8		71	0.011	
68	Щ-1	Часть 10 Р 10.6-17 л. 8	Щ-1	3	4	4	4	4	4	4	4	4		35	0.007	
69	Щ-2	—"— л. 8	Щ-2	4	4	4	4	4	4	4	4	4		36	0.008	
70	Щ-3	—"— л 8	Щ-3	4	4	4	4	4	4	4	4	4		36	0.017	
71	плинтус	ГОСТ 8242-75	плинтус													

Т.П. 125-042/1 часть I

Взам. инв. N | Подпись и дата | Инв. N подл.

Изм. | Кол. уч. | Лист | N док. | Подп. | Дата

Привязан

Инв. N

Зав. отд.	Н. Баходдина	
Гл. кон. отд.	В. Афанасьев	
Гл. арх. пр.	А. Беляев	
Гл. кон. пр.	А. Смирнова	
Рук. гр. арх.	М. Колесникова	
Проверил	А. Беляев	
Разработ.	М. Колесникова	

Т.П. 125-042/1 часть I

9-этажная блок-секция общежития для рабочих и служащих на 244 места с ячейками на 3 и 4 человека

Стадия	Лист	Листов
Р	29	34

Спецификация деревянных изделий на неизменяемую часть

КБ по железобетону Госстроя РСФСР г. Москва

№ п/п	Поз. обозначения	Обозначение	Наименование	Количество штук на этаж 1	2	3	4	5	6	7	8	9	Черд.	Всего	Масса т	Примечание
		Наружные стеновые панели толщиной 300 мм														
1	НП-64.28-50	СЕР.125 Р.10.1-59 л.9	НП-64.28	4	4	4	4	4	4	4	4	4	—	36	4.17	
2	НП-64.28-51	—— " —— " —— л.12		1	—	—	—	—	—	—	—	—	—	1	3.02	
3	НП-64.28-52	—— " —— " —— л.14		—	1	1	1	1	1	1	1	1	—	8	3.50	
4	НП-64.28-53	—— " —— " —— л.10		2	2	2	2	2	2	2	2	2	—	18	4.07	
5	НП-64.28-54	—— " —— " —— л.10		2	2	2	2	2	2	2	2	2	—	18	4.07	
6	НП-62.28-10	—— " —— " —— л.16	НП-62.28	1	1	1	1	1	1	1	1	1	—	9	3.32	
7	НП-30.28-10	—— " —— " —— л.18	НП-31.28	4	4	4	4	4	4	4	4	4	—	36	1.90	
8	НП-6411-5	—— " —— " —— л.30	НП-64.11	1	—	—	—	—	—	—	—	—	—	1	2.11	
9	НП-64.19-5	—— " —— " —— л.31	НП-64.19	—	—	—	—	—	—	—	—	—	10	10	3.56	
10	НП-32.19-5	—— " —— " —— л.32	НП-32.19	—	—	—	—	—	—	—	—	—	4	4	1.74	
11	НПУ-12.28л-15	—— " —— " —— л.20	НПУ-12.28	5	5	5	5	5	5	5	5	5	—	45	0.91	
12	НПУ-12.28л-16	—— " —— " —— л.20	НПУ-12.28	5	5	5	5	5	5	5	5	5	—	45	0.91	
	Итого:			25	24	24	24	24	24	24	24	24	14	231		
		Наружные стеновые панели толщиной 350 мм														
1	НП-64.28-50	СЕР.125 Р.10.1-59 л.9	НП-64.28	4	4	4	4	4	4	4	4	4	—	36	4.77	
2	НП-64.28.51	—— " —— " —— л.12		1	—	—	—	—	—	—	—	—	—	1	3.49	
3	НП-64.28-52	—— " —— " —— л.14		—	1	1	1	1	1	1	1	1	—	8	3.98	
4	НП-64.28-53	—— " —— " —— л.10		2	2	2	2	2	2	2	2	2	—	18	4.65	
5	НП-64.28-54	—— " —— " —— л.10		2	2	2	2	2	2	2	2	2	—	18	4.65	
6	НП-62.28-10	—— " —— " —— л.16	НП-62.28	1	1	1	1	1	1	1	1	1	—	9	3.82	
7	НП-30.28-10	—— " —— " —— л.18	НП-31.28	4	4	4	4	4	4	4	4	4	—	36	2.22	
8	НП-64.11-5	—— " —— " —— л.30	НП-64.11	1	—	—	—	—	—	—	—	—	—	1	2.43	
9	НП-64.19-5	—— " —— " —— л.31	НП-64.19	—	—	—	—	—	—	—	—	—	10	10	4.13	
10	НП-32.19-5	—— " —— " —— л.32	НП-32.19	—	—	—	—	—	—	—	—	—	4	4	2.01	
11	НПУ-12.28л-15	—— " —— " —— л.20	НПУ-12.28	5	5	5	5	5	5	5	5	5	—	45	1.07	
12	НПУ-12.28л-16	—— " —— " —— л.20		5	5	5	5	5	5	5	5	5	—	45	1.07	
	Итого:			25	24	24	24	24	24	24	24	24	14	231		
		Наружные стеновые панели толщиной 400 мм														
1	НП-64.28-50	СЕР.125.Р.10.1-59 л.9	НП-64.28	4	4	4	4	4	4	4	4	4	—	36	5.42	
2	НП-64.28-51	—— " —— " —— л.12		1	—	—	—	—	—	—	—	—	—	1	3.96	
3	НП-64.28-52	—— " —— " —— л.14		—	1	1	1	1	1	1	1	1	—	8	4.95	
4	НП-64.28-53	—— " —— " —— л.10		2	2	2	2	2	2	2	2	2	—	18	5.260	
5	НП-64.28-54	—— " —— " —— л.10		2	2	2	2	2	2	2	2	2	—	18	5.26	
6	НП-62.28-10	—— " —— " —— л.16	НП-62.28	1	1	1	1	1	1	1	1	1	—	9	4.31	

Т.П.125-042/1 часть 1

Согласовано:

Взам. инв. №

Подпись и дата

Инв. № подл.

Привязан

Зав. отд.	Н. Бахолдина	
Гл. кон. отд.	П. Афанасьев	
Гл. кон. пр.	А. Смирнова	
Рук. бриг.	В. Борисов	
Проверил	В. Борисов	
Разработ.	Н. Феоктистова	

Т.П.125-042/1 Часть 1

9этажная блок-секция общежития для рабочих и служащих на 244 места с ячейками на 3÷4 человека

Стадия	Лист	Листов
	26	34

Спецификация ж.б. изделий выше отм. 0.00 на неизменяемую часть.

ЦНИИЭП по железобетону Госстроя РСФСР г. Москва

NN п/п	поз. обозначения	Обозначение	Наименование	Количество штук на этаж 1	2	3	4	5	6	7	8	9	чердак	Всего	Масса т	Примечание
7	НП-30.28-10л.18	СЕР.125 Р.10.1-59 л.	НП-31.28	4	4	4	4	4	4	4	4	4	—	36	2.62	
8	НП-64.11-5 л.30	—"— —"— л.	НП-64.11	1	—	—	—	—	—	—	—	—	—	1	2.74	
9	НП-64.19-5 л.31	—"— —"— л.	НП-64.19	—	—	—	—	—	—	—	—	—	10	10	4.68	
10	НП-32.19-5 л.12	—"— —"— л.	НП-32.19	—	—	—	—	—	—	—	—	—	4	4	2.30	
11	НПУ-12.28л-15л.20	—"— —"— л.	НПУ-12.28л	5	5	5	5	5	5	5	5	5	—	45	1.25	
12	НПУ-12.28л-16л.20	—"— —"— л.	НПУ-12.28л	5	5	5	5	5	5	5	5	5	—	45	1.25	
	Итого:			25	24	24	24	24	24	24	24	24	14	231		
	Внутренние стеновые панели															
1	9В-59.28-24	СЕР.125 Р.10-12-20л. 20	В-59.28	1	1	1	1	—	—	—	—	—	—	4	6.38	
2	В-59.28-24	—"— —"— л. 20		—	—	—	—	1	1	1	1	—	—	4	6.38	
3	9В-59.28-25	—"— —"— л. 20		1	1	1	1	—	—	—	—	—	—	4	5.20	
4	В-59.28-25	—"— —"— л. 20		—	—	—	—	1	1	1	1	—	—	4	5.20	
5	В-59.25-4	СЕР.125 Р.10.2-6 л.12и	В-59.25	—	—	—	—	—	—	—	—	1	—	1	4.85	
6	9В-59.25-40	СЕР.125 Р.10.12-20 л.21		8	7	7	7	—	—	—	—	—	—	29	6.0	
7	В-59.25-40	—"— —"— л. 21		—	—	—	—	7	7	7	7	8	—	36	6.0	
8	9В-32.25	СЕР.125 Р.10.2.6 л.18и	В-32.25	10	12	12	12	—	—	—	—	—	—	46	3.18	
9	В-32.25	—"— —"— л.18и		—	—	—	—	12	12	12	12	12	—	60	3.18	
10	9В-32.25-13	СЕР.125 Р.10.12.20 л. 21		8	4	4	4	—	—	—	—	—	—	19	2.48	
11	В-32.25-13	—"— —"— л.21		—	—	—	—	4	4	4	4	4	—	20	2.48	
12	9В-32.25-3	СЕР.125 Р.10.2.6 л.20и		1	3	3	3	—	—	—	—	—	—	10	2.05	
13	В-32.25-3	—"— —"— л.20и		—	—	—	—	3	3	3	3	3	—	15	2.05	
14	9В-29.25-6	СЕР.125.Р10 2.6 л.21и	В-29.25	4	4	4	4	—	—	—	—	—	—	16	2.23	
15	В-29.25-6	—"— —"— л.21и		—	—	—	—	4	4	4	4	4	—	20	2.23	
16	9ВЭ-34.28	СЕР 125.Р10 2.6 л.27и	ВЭ-34.28	1	1	1	1	—	—	—	—	—	—	4	4.78	
17	ВЭ-34.28	—"— —"— л.27и		—	—	—	—	1	1	1	1	1	—	5	4.78	
18	9В-59.25-5	—"— —"— л.13и	В-59.25	3	4	4	4	—	—	—	—	—	—	15	5.10	
19	В-59.25-5	—"— —"— л.13и	В-59.25	—	—	—	—	4	4	4	4	4	—	20	5.10	
	Итого:			37	37	37	37	37	37	37	37	37	—	333		

Т.П.125-042/1 часть 1

Согласовано

Взам. инв. №

Подпись и дата

Инв. № подл.

Привязан

Зав.отд.	Н.Баходина	
Гл.кон.отд.	Е.Афанасьев	
Гл.кон.пр.	А.Смирнова	
Рук.бриг.	В.Борисов	
Провер.	В.Борисов	
Разраб.	А.Феоктистова	

т.п. 125-042/1 часть 1

Этажная блок-секция общежития для рабочих и служащих на 244 места с ячейками на 3-4 человека

Стадия	Лист	Листов
Р	27	34

Спецификация ж.б. изделий выше отм. 0.00 на неизменяемую часть

КБ по железобетону Госстроя РСФСР г. Москва

№ п/п	Поз. обозначения	Обозначения	Наименован.	Количество штук на этаж 1	2	3	4	5	6	7	8	9	чердак	Всего	Масса т	Примечание
		Многопустотные панели перекрытия														
1	ПК-64.24	СЕР.125 Р.10.3-9 л.5И	ПК-64.24	2	2	2	2	2	2	2	2	2	—	18	4.68	
2	ПК-64.24-95	СЕР.125 Р.10.12-20 л.8		2	2	2	2	2	2	2	2	2	—	18	4.62	
3	ПК-64.24-96	— " — " — л.9		2	2	2	2	2	2	2	2	2	—	18	4.62	
4	ПК-64.24-97	л.10		2	2	2	2	2	2	2	2	2	—	18	4.62	
5	ПК-64.24-98	л.11		2	2	2	2	2	2	2	2	2	—	18	4.62	
6	ПК-32.24	СЕР.125 Р.10.3-9 л.25И	ПК-32.24	1	1	1	1	1	1	1	1	1	—	9	2.33	
7	ПК-32.24-7А	— " — " — л.33И		—	—	—	—	—	—	—	—	1	—	1	2.95	
8	ПК-32.24-8	— " — " — л.34И		1	1	1	1	1	1	1	1	1	—	9	2.30	
9	ПК-32.24-42	СЕР 125 Р.10.12-20 л.16		2	2	2	2	2	2	2	2	2	—	18	2.32	
10	ПК-32.24-43	— " — " — л.17		2	2	2	2	2	2	2	2	2	—	18	2.32	
11	ПК-32.24-44	— " — " — л.18		2	2	2	2	2	2	2	2	2	—	18	2.32	
12	ПК-32.24-45	— " — " — л.19		2	2	2	2	2	2	2	2	2	—	18	2.32	
13	П-32.24-4	СЕР.125 Р.10.12-20 л.29	П-32.24	—	—	—	—	—	—	—	—	1	—	1	3.82	
14	ПК-64.12-1	СЕР.125 Р.10.3-9 л.19	ПК-64.12	4	4	4	4	4	4	4	4	4	—	36	2.65	
15	ПК-64.12-30	СЕР.125 Р.10.12-20 л.12		1	1	1	1	1	1	1	1	1	—	9	2.65	
16	ПК-32.12	СЕР.125 Р.10.3-9 л.40	ПК-32.12	—	—	—	—	—	—	—	—	1	—	1	1.30	
17	ПК-32.12-1	— " — " — л.41		1	1	1	1	1	1	1	1	1	—	9	2.00	
18	ПК-32.12-28а	СЕР 125 Р.10.12-20 л.14	ПК-32.12	4	4	4	4	4	4	4	4	4	—	36	1.25	
19	ПР-64.15	СЕР.125 Р.10.3-7 л.16	ПР-64.15	4	4	4	4	4	4	4	4	4	—	36	3.25	
	Итого:			34	34	34	34	34	34	34	34	37	—	309		
		Вентблоки														
1	ВВ-9.28с	СЕР.125 Р.10.4-1 л.7	ВВ-9.28с	16	16	16	16	16	16	16	16	16	—	144	0.80	
	Итого:			16	16	16	16	16	16	16	16	16	—	144		
		Элементы лестниц														
1	ЛП-30.18-1	СЕР 125 Р.10.4-1 л.10	ЛП-30.18	2	2	2	2	2	2	2	2	—	—	16	1.75	
2	ЛП-30.18-2	— " — л.12	ЛП-30.18	—	—	—	—	—	—	—	—	1	—	1	1.78	
3	ЛМ-28.12	— " — л.2	ЛМ-28.12	2	2	2	2	2	2	2	2	—	—	16	1.70	
	Итого:			4	4	4	4	4	4	4	4	1	—	33		
		Лифтовые шахты из объемных блоков														
1	ЛШ-17.19-1	СЕР. 125Р л.	ЛШ-17.19	1	1	1	1	1	1	1	1	1	—	9	1.75	
	Итого:			1	1	1	1	1	1	1	1	1	—	9		

Т.П. 125-042/1 часть 1

Согласовано

Взам. инв. №

Подпись и дата

Инв. № подл.

Привязан

Зав. отд.	Н.Бахолдина	
Гл. кон. от	Б.Фанасьев	
Гл. кон. пр.	А.Смирнова	
Рук. бриг.	В.Борисов	
Проверил	В.Борисов	
Разработ.	Ч.Феоктистова	

Т.П. 125-042/1 Часть 1

9-этажная блок-секция общежития для рабочих и служащих на 244 места с ячейками на 3-4 человека

Стадия	Лист	Листов
Р	28	34

Спецификация ж.б. изделий выше отм. 0.00 на неизменяемую часть

ЦНИИЭП по железобетону Госстроя РСФСР г. Москва

NN п/п	поз обозначения	обозначения	наименование	Количество штук на этаж 1	2	3	4	5	6	7	8	9	чердак	всего	масса т	примечание
			Санкабины „Россыпью"													
1	ПСЖ-37	СЕР.125 Р.10.12-20 л.26	ПСЖ-37	5	8	8	8	8	8	8	8	8	—	70	0.58	
2	ПСЖ-40	—"— —"— л.26	ПСЖ-40	6	8	8	8	8	8	8	8	8	—	70	0.30	
3	ПСЖ-38	—"— —"— л.26	ПСЖ-38	—	—	—	—	—	—	—	—	—	—	—	0.48	
4	ПСЖ-39	—"— —"— л.26	ПСЖ-39	8	8	8	8	8	8	8	8	8	—	72	0.50	
5	ПСЖ-23	СЕР.125 Р.10.4-30 л.20	ПСЖ-23	—	—	—	—	—	—	—	—	—	—	—	0.50	
6	ПСЖ-42	СЕР.125 Р.10.12-20 л.25	ПСЖ 42	3	4	4	4	4	4	4	4	4	—	35	0.10	
7	ПСЖ-43	—"— —"— л.25	ПСЖ-43	4	4	4	4	4	4	4	4	4	—	36	0.28	
	Итого:			27	32	32	32	32	32	32	32	32	—	283		
			Гипсобетонные перегородки													
1	ПП-59.10	СЕР.125 Р.10.5-13 л.2	ПП-59.10	4	4	4	4	4	4	4	4	4	—	36	1.40	
2	ПП-59.11	СЕР.125 Р.10.5-13 л.1	ПП-59.11	1	—	—	—	—	—	—	—	—	—	1	1.38	
3	ПП-33	СЕР.125 Р.10.5-1 л.11	ПП-33	1	—	—	—	—	—	—	—	—	—	1	0.92	
4	ПП-28.1	СЕР.125 Р.10.5-1 л.14	ПП-28.1	1	—	—	—	—	—	—	—	—	—	1	0.58	
5	ПП-27	—"— —"— л.15	ПП-27	1	—	—	—	—	—	—	—	—	—	1	0.56	
6	ПП-27.3	СЕР.125 Р.10.12-20 л.24	ПП-27.3	2	4	4	4	4	4	4	4	4	—	34	0.29	
7	ПП-25	СЕР.125 Р.10.5-1 л.17	ПП-25	1	—	—	—	—	—	—	—	—	—	1	0.68	
8	ПП-25-1	—"— —"— л.18	ПП-25-1	1	—	—	—	—	—	—	—	—	—	1	0,49	
9	ПП-21	л.20	ПП-21	1	—	—	—	—	—	—	—	—	—	1	0.58	
10	ПП-16	СЕР.125 Р.10.5-1 л.9	ПП-16	4	8	8	8	8	8	8	8	8	—	68	0.45	
11	ПП-12-1	СЕР.125 Р.10.12-20 л.24	ПП-12-1	3	4	4	4	4	4	4	4	4	—	35	0.11	
12	ПП-8	СЕР.125 Р.10.12-20 л.24	ПП-8	4	8	8	8	8	8	8	8	8	—	68	0.20	
13	ПП-41	л.23	ПП-41	2	4	4	4	4	4	4	4	4	—	34	0.14	
	Итого:			26	32	32	32	32	32	32	32	32	—	282		
			Машинное отделение													
1	ПК-32.24	СЕР.125 Р.10.3-9 л.26и	ПК 32.24	—	—	—	—	—	—	—	—	—	3	3	2.33	
2	ПК-32.12	—"— —"— л.40	ПК-32.12	—	—	—	—	—	—	—	—	—	2	2	1.30	
3	ПК-32.24-4	СЕР.125 Р.10.12-20 л.29	ПК-32.24	—	—	—	—	—	—	—	—	—	1	1		
4	1ПР38-12.12.22	ГОСТ 948-76	1 ПР38-12.12.22	—	—	—	—	—	—	—	—	—	2	2	0.08	
5	2ПР3-11-38.6	ГОСТ 948-76	2ПР3-11.38.6	—	—	—	—	—	—	—	—	—	2	2	0,072	
6	П-32.24-5	СЕР.125 Р.10.12-20 л.30	П-32.24	—	—	—	—	—	—	—	—	—	1	1	4.15	
	Итого:			—	—	—	—	—	—	—	—	—	11	11		

Т.П. 125-042/1 ч.1

Согласовано

Взам. инв. №

Подпись и дата

Инв. № подл.

Привязан

Инв. №

Зав. отд.	И. Баходдина	
Гл. кон. от.	В. Афанасьев	
Гл. кон. пр.	А. Смирнова	
Рук. бриг.	В. Борисов	
Провер.	В. Борисов	
Разраб.	Н. Феоктистова	

Т.П. 125-042/1 Часть 1

9 этажная блок-секция общежития для рабочих и служащих на 244 места с ячейками на 3-4 человека

Стадия	Лист	Листов
Р	29	34

Спецификация ж.б. изделий выше отм. 0.00 на неизменяемую часть

ЦНИИЭП по железобетону Госстроя РСФСР г. Москва

№ п/п	Поз. обозначения	Обозначение	Наименование	Количество штук на этаж 1	2	3	4	5	6	7	8	9	Чердак	Всего	Масса т	Примечание
			КРЫША													
1	ВЧ-31.12	СЕР.125.Р.10.12-20 Л.40	ВЧ-31.12	—	—	—	—	—	—	—	—	—	8	8	0.73	
2	ВЧ-18.12	—— " —— Л.39	ВЧ-18.12	—	—	—	—	—	—	—	—	—	11	11	0.53	
3	С-1	—— " —— Л.22	СТ-1	—	—	—	—	—	—	—	—	—	12	12	0.40	
4	КН-1	—— " —— Л.22	КН-1	—	—	—	—	—	—	—	—	—	16	16	0.17	
5	ПБ1-16	—— " —— Л.28	ПБ1-16	—	—	—	—	—	—	—	—	—	44	44	3.11	
6	П-32.18	—— " —— Л.31	П-32.18	—	—	—	—	—	—	—	—	—	11	11	1.74	
7	П-32.18-1	—— " —— Л.31	П-32.18-1	—	—	—	—	—	—	—	—	—	1	1	1.71	
8	П-32.12	—— " —— Л.27	П-32.12	—	—	—	—	—	—	—	—	—	1	1	1.22	
9	П-32.12-1	—— " —— Л.27	П-32.12	—	—	—	—	—	—	—	—	—	1	1	1.18	
10	ВШ-14.11	—— " —— Л.37	ВШ-14.11	—	—	—	—	—	—	—	—	—	1	1	3.30	
11	ПРК-32.5	—— " —— Л.36	ПРК-32.5	—	—	—	—	—	—	—	—	—	24	24	0.80	
	Итого:			—	—	—	—	—	—	—	—	—	130	130		
			ОГРАЖДЕНИЕ ЛОДЖИЙ													
1	ОЛ-5	СЕР.125 Р.10.12-20 Л.38	ОЛ-5	1	1	1	1	1	1	1	1	1	—	9	1.10	
2	ОЛ-6	—— " —— " —— Л.38	ОЛ-6	4	4	4	4	4	4	4	4	4	—	36	0.55	
	Итого:			5	5	5	5	5	5	5	5	5	—	45		

Т.П.125-042/1 Часть 1

Согласовано:

Взам. инв. №

Подпись и дата

Инв. № подл.

Привязан

Инв. №

Зав. отд.	Н. Бахолдина	
Гл. кон. от	П. Афанасьев	
Гл. конструктор	А. Смирнова	
Рук. брига	В. Борисов	
Проверил	В. Борисов	
Разработ.	Н. Феоктистова	

Т.П. 125-042/1 Часть 1

9 этажная блок-секция общежития для рабочих и служащих на 240 места с ячейками на 3÷4 человека

Стадия	Лист	Листов
Р	30	34

Спецификация ж.б. изделий выше отм. 0.00 на неизменяемую часть

ПО Железобетону Госстроя РСФСР г. Москва

№№ п/п	Поз. обозначения	Обозначение	Наименование	Количество штук на этаж: ЭБ-3 всего	ЭБ-3 на этаж 1	ЭБ-3 на этаж 2-8	ЭБ-3 на этаж 2	ЭБ-3 чердак	ЭБ-6 всего	ЭБ-6 на этаж 1	ЭБ-6 на этаж 2-8	ЭБ-6 на этаж 9	ЭБ-6 чердак	ЭБ-7 всего	ЭБ-7 на этаж 1	ЭБ-7 на этаж 2-8	ЭБ-7 на этаж 9	ЭБ-7 чердак	Масса т	Примечание
1	НТ-30.28-15	СЕР.125 Р.10-1-59 Л.22	НТ-30.28	18	2	14	2	—	17	1	14	2	—	9	1	7	1	—	3.90	
2	НТ-30.28-16	— " — Л.22		—	—	—	—	—	1	1	—	—	—	—	—	—	—	—	2.83	
3	НТ-30.26.16	— " — Л.26	НТ-30.26	18	2	14	2	—	18	2	14	2	—	8	—	7	1	—	3.76	
4	НТ-30.26-17	— " — Л.26		—	—	—	—	—	—	—	—	—	—	1	1	—	—	—	2.80	
5	НТУ-33.28-10	— " — Л.23	НТУ-33.28	18	2	14	2	—	18	2	14	2	—	9	1	7	1	—	4.14	
6	НТУ-33.28-11	— " — Л.23		18	2	14	2	—	18	2	14	2	—	9	1	7	1	—	4.14	
7	НТ-15.26-1	— " — Л.28	НТ-15.26	18	2	14	2	—	18	2	14	2	—	9	1	7	1	—	0.77	
8	НПУ-63.19-4	— " — Л.34	НПУ-63.19	2	—	—	2	—	2	—	—	2	—	1	—	—	1	—	3.92	
9	НПУ-63.19-5	— " — Л.34		2	—	—	2	—	2	—	—	2	—	1	—	—	1	—	3.92	
10	НПТ-15.19-1	— " — Л.35	НПТ-15.19	2	—	—	2	—	2	—	—	2	—	1	—	—	1	—	0.91	
	Итого:																			
1	НТ-30.28-15	СЕР.125 Р.10-1-59 Л.22	НТ-30.28	18	2	14	2	—	17	1	14	2	—	9	1	7	1	—	3.33	
2	НТ-30.28-16	— " — Л.22		—	—	—	—	—	1	1	—	—	—	—	—	—	—	—	2.46	
3	НТ-30.26-16	— " — Л.26	НТ-30.26	18	2	14	2	—	18	2	14	2	—	8	—	7	1	—	3.16	
4	НТ-30.26-17	— " — Л.26		—	—	—	—	—	—	—	—	—	—	1	1	—	—	—	2.37	
5	НТУ-33.28-10	— " — Л.23	НТУ-33.28	18	2	14	2	—	18	2	14	2	—	9	1	7	1	—	3.56	
6	НТУ-33.28-11	— " — Л.23		18	2	14	2	—	18	2	14	2	—	9	1	7	1	—	3.56	
7	НТ-15.26-1	— " — Л.28	НТ-15.26	18	2	14	2	—	18	2	14	2	—	9	1	7	1	—	0.86	
8	НПУ-63.19-4	— " — Л.34	НПУ-63.19	2	—	—	2	—	2	—	—	2	—	1	—	—	1	—	4.51	
9	НПУ-63.19-5	— " — Л.34	НПУ-63.19	2	—	—	2	—	2	—	—	2	—	1	—	—	1	—	4.51	
10	НПТ-15.19-1	— " — Л.35	НПТ-15.19	2	—	—	2	—	2	—	—	2	—	1	—	—	1	—	1.05	
	Итого:																			
1	НТ-30.28-15	СЕР.125. Р.10-1-59 Л.22	НТ-30.28	18	2	14	2	—	17	1	14	2	—	9	1	7	1	—	3.74	
2	НТ-30.28-16	— " — Л.22		—	—	—	—	—	1	1	—	—	—	—	—	—	—	—	2.77	
3	НТ-30.26-16	— " — Л.26	НТ-30.26	18	2	14	2	—	18	2	14	2	—	8	—	7	1	—	4.50	
4	НТ-30.26-17	— " — Л.26		—	—	—	—	—	—	—	—	—	—	1	1	—	—	—	4.50	
5	НТУ-33.28-10	— " — Л.23	НТУ-33.28	18	2	14	2	—	18	2	14	2	—	9	1	7	1	—	4.06	
6	НТУ-33.28-11	— " — Л.23		18	2	14	2	—	18	2	14	2	—	9	1	7	1	—	4.06	
7	НТ-15.26-1	— " — Л.28	НТ-15.26	18	2	14	2	—	18	2	14	2	—	9	1	7	1	—	0.93	
8	НПУ-63.19-4	— " — Л.34	НПУ-63.19	2	—	—	2	—	2	—	—	2	—	1	—	—	1	—	5.09	
9	НПУ-63.19-5	— " — Л.34	НПУ-63.19	2	—	—	2	—	2	—	—	2	—	1	—	—	1	—	5.09	
10	НПТ-15.19-1	— " — Л.35	НПТ-15.19	2	—	—	2	—	2	—	—	2	—	1	—	—	1	—	1.17	
	Итого:																			

Т.П. 125-042/1 часть 1

Согласовано:

Взам. инв. №

Подпись и дата

Инв. № подл.

Привязан

Инв. №

Зав. отд.	Н. Бахолдина	
Гл. инж. пр.	П. Афанасьев	
Гл. конструктор	А. Смирнова	
Рук. бригады	В. Борисов	
Инженер	В. Борисов	
Разраб.	Н. Фесенко	

Т.П. 125-042/1 часть 1

9-этажная блок-секция общежития для рабочих и служащих на 244 места с ячейками на 3-4 человека

Стадия	Лист	Листов
Р	31	34

Спецификация ж.б. изделий выше отм. 0.00 на элементы блокировки

МБ по железобетону Госстроя РСФСР г. Москва

1844-03 33

№№ п/п	Поз. обозначения	Обозначение	Наименование	Количество штук на этаж: ЭБ-3 всего	ЭБ-3 на этаж 1	ЭБ-3 на этаж 2-8	ЭБ-3 на этаж 9	ЭБ-3 чердак	ЭБ-6 всего	ЭБ-6 на этаж 1	ЭБ-6 на этаж 2-8	ЭБ-6 на этаж 9	ЭБ-6 чердак	ЭБ-7 всего	ЭБ-7 на этаж 1	ЭБ-7 на этаж 2-8	ЭБ-7 на этаж 9	ЭБ-7 чердак	Масса т	Примечание
1	ПК-64.24	СЕР.125 Р.10.3-9 л.5и	ПК-64.24	27	3	21	3	—	27	3	21	3	—	18	2	14	2	—	4.68	
2	ПК-64.24-61	СЕР.125 Р.10.3-23 л.4		18	2	14	2	—	18	2	14	2	—	9	1	7	1	—	4.68	
3	ПК-64.24-68	СЕР.125 Р.10.3-23 л.12		9	1	7	1	—	9	1	7	1	—	9	1	7	1	—	4.68	
4	ПК-64.24-90	СЕР.125 Р.10.3-20 л.3		9	1	7	1	—	—	—	—	—	—	—	—	—	—	—	4.65	
5	ПК-64.24-91	— " — л.4		—	—	—	—	—	9	1	7	1	—	—	—	—	—	—	4.65	
6	ПК-64.24-93	— " — л.6		9	1	7	1	—	—	—	—	—	—	—	—	—	—	—	4.65	
7	ПК-64.24-94	— " — л.7		—	—	—	—	—	9	1	7	1	—	—	—	—	—	—	4.65	
8	ПК-64.12-1	СЕР.125 Р.10.3-9 л.19	ПК-64.12	36	4	28	4	—	36	4	28	4	—	18	2	14	2	—	2.65	
9	ПК-64.15-1	СЕР.125 Р.10.3-23 л.27	ПК-64.15	18	2	14	2	—	18	2	14	2	—	9	1	7	1	—	3.23	
	Итого:																			
	Балконы для наружных стен толщ. 500мм																			
1	БП-45.15а	СЕР.125 Р.10.12-20 л.33	БП-45.15	18	2	14	2	—	—	—	—	—	—	2	1	—	1	—	2.23	
2	БП-45.15-1а	— " — л.34		—	—	—	—	—	—	—	—	—	—	7	—	7	—	—	2.07	
3	БП-45.15-2а	— " — л.35						—	18	2	14	2	—	—	—	—	—	—	2.35	
	Итого:																			
	Балконы для наружных стен толщ. 350мм																			
1	БП-45.15а	СЕР.125. Р.10.12-20 л.33	БП-45.15	18	2	14	2	—	—	—	—	—	—	2	1	—	1	—	2.35	
2	БП-45.15-1а	— " — л.34		—	—	—	—	—	—	—	—	—	—	7	—	7	—	—	2.20	
3	БП-45.15-2а	— " — л.35						—	18	2	14	2	—	—	—	—	—	—	2.35	
	Итого:																			
	Балконы для наружных стен. толщ. 400мм																			
1	БП-45.15а	СЕР.125 Р.10.12-20 л.33	БП-45.15	18	2	14	2	—	—	—	—	—	—	2	1	—	1	—	0.48	
2	БП-45.15-1а	— " — л.34		—	—	—	—	—	—	—	—	—	—	7	—	7	—	—	2.32	
3	БП-45.15-2а	— " — л.35						—	18	2	14	2	—	—	—	—	—	—	2.48	
	Итого:																			
	Ограждение балкона																			
1	ОБ-5	СЕР.125 Р.10.12-20 л.32	ОБ-5	16	—	14	2	—	16	—	14	2	—	—	—	—	—	—	0.40	
	Итого:																			
	Ограждение крыши																			
1	ПРК-33.5	СЕР.125 Р.10.12-20 л.36	ПРК-33.5	4	—	—	—	4	4	—	—	—	4	2	—	—	—	2	0.85	
2	ПРК-32.5	— " — л.36	ПРК-32.5	4	—	—	—	4	4	—	—	—	4	2	—	—	—	2	0.88	
3	ПРК-15.5	— " — л.36	ПРК-15.5	2	—	—	—	2	2	—	—	—	2	1	—	—	—	1	0.35	
	Итого:																			
	1ПР1-12.12-6	ГОСТ 748-76	1ПР1-12.12-6	3	3	—	—	—	6	6	—	—	—	—	—	—	—	—		

Согласовано:

Инв.№ подл. | Подпись и дата | Взам. инв.№

1.П 125-042/1 Часть 1

Привязан

Инв.№

Зав.отд.	Н.Баходлина	
Гл.конс.ов	П.Афанасьев	
Гл.конс.пр.	А.Смирнова	
Рук.брис	В.Борисов	
Проверил	В.Борисов	
Разраб.	Н.Феоктистова	

Т.П. 125-042/1 Часть 1

9 этажная блок-секция общежития для рабочих и служащих на 244 места с ячейками на 3-4 человека

Стадия	Лист	Листов
Р	32	34

Спецификация ж.б. изделий выше отм. 0.00 на элементы блокировки

КБ по железобетону Госстрой РСФСР г. Москва

NN пп	поз. обозначения	обозначение	наименование	масса кг	неизменяемая часть кол-во шт	неизменяемая часть общая масса кг	ЭБ-3 кол-во шт	ЭБ-3 общая масса кг	ЭБ-6 кол-во шт	ЭБ-6 общая масса кг	ЭБ-7 кол-во шт	ЭБ-7 общая масса кг	примечание
1	ИМ-1	СЕР.125.Р.10.7-1 л.1	ИМ-1	23.23	16	371.68	—	—	—	—	—	—	
2	ИМ-3	—"—"— л.2	ИМ-3	4.20	16	67.20	—	—	—	—	—	—	
3	ИМ-5	—"—"— л.3	ИМ-5	9.33	2	18.66	—	—	—	—	—	—	
4	ИМ-30	—"—"— л.2	ИМ-30	0.09	68	6.12	—	—	—	—	—	—	
5	ИМ-6	—"—"— л.4	ИМ-6	31.23	1	31.23	—	—	—	—	—	—	
6	ИМ-8	—"—"— л.4	ИМ-8	39.63	1	39.63	—	—	—	—	—	—	
7	ИМ-9	—"—"— л.5	ИМ-9	60.32	1	60.32	—	—	—	—	—	—	
8	ИМ-10	—"—"— л.5	ИМ-10	49.58	1	49.58	—	—	—	—	—	—	
9	ИМ-11	—"—"— л.5	ИМ-11	4.85	1	4.85	—	—	—	—	—	—	
10	ИМ-12	—"—"— л.6	ИМ-12	25.40	1	25.40	—	—	—	—	—	—	
11	ИМ-13	—"—"— л.6	ИМ-13	34.05	1	34.05	—	—	—	—	—	—	
12	ИМ-14	—"—"— л.6	ИМ-14	3.338	4	13.35	—	—	—	—	—	—	
13	ИМ-18	—"—"— л.8	ИМ-18	0.22	560	123.20	—	—	—	—	—	—	
14	ИМ-19	—"—"— л.9	ИМ-19	11.50	—	—	—	—	—	—	7	80.50	
15	ИМ-20	—"—"— л.9	ИМ-20	18.22	1	18.22	—	—	—	—	—	—	
16	ИМ-26	—"—"— л.13	ИМ-26	18.25	1	18.25	—	—	—	—	—	—	
17	[20 ℓ=6520	—"—"— л.	[20 ℓ=8520	118.00	4	472.00	—	—	—	—	—	—	
18	ИМ-29	—"—"— л.13	ИМ-29	4.77	3	14.31	—	—	—	—	—	—	
19	ИМ-31	—"—"— л.14	ИМ-31	0.28	—	—	144	40.32	144	40.32	72	20.16	
20	ИМ-32	—"—"— л.14	ИМ-32	0.32	18	5.76	—	—	—	—	—	—	
21	ИМ-35	—"—"— л.14	ИМ-35	0.50	—	—	16	8.00	16	8.00	—	—	
22	ИМ-36	—"—"— л.14	ИМ-36	0.35	18	6.30	72	25.20	72	25.20	36	12.60	
23	ИМ-38	—"—"— л.14	ИМ-38	0.32	100	32.0	12	3.84	12	3.84	6	1.92	
24	ИМ-42	—"—"— л.15	ИМ-42	0.31	18	5.58	—	—	—	—	—	—	
25	ИМ-47	—"—"— л.15	ИМ-47	0.36	—	—	252	90.72	252	90.72	126	45.36	
26	ИМ-49	—"—"— л.15	ИМ-49	0.35	18	6.30	144	50.40	144	50.40	72	25.20	
27	ИМ-50	—"—"— л.15	ИМ-50	0.28	234	65.52	—	—	—	—	—	—	
28	ИМ-51	—"—"— л.	ИМ-51	1.00	144	244.0	—	—	—	—	—	—	
29	ИМ-52	—"—"— л.15	ИМ-52	0.43	108	46.44	—	—	—	—	—	—	
30	ИМ-53	—"—"— л.	ИМ-53	1.12	36	40.32	—	—	—	—	—	—	
31	ИМ-56	—"—"— л.15	ИМ-56	0.18	752	135.36	80	14.40	80	14.40	40	7.20	
32	ИМ-57	—"—"— л.15	ИМ-57	0.22	9	1.98	—	—	—	—	—	—	
33	ИМ-58	—"—"— л.15	ИМ-58	0.22	—	—	36	7.92	36	7.92	18	3.96	

Т.П. 125-042/1 часть 1

Согласовано

Взам. инв. №

Подпись и дата

Инв. № подл.

Привязан

Инв. №

Нач. отд.	Н. Бахолдина	
Гл. кон. ст.	В. Афонасьев	
Гл. кон. пр.	А. Смирнова	
Рук. бриг.	В. Борисов	
Проверил	Б. Борисов	
Разраб.	И. Феоктистова	

Т.П. 125-042/1 часть 1

9 этажная блок-секция общежития для рабочих и служащих на 244 места с ячейками на 3-4 человека

Стадия	Лист	Листов
Р	33	34

Спецификация металлических изделий выше отм. 0.000

ЦНИИ по железобетону Госстроя РСФСР г. Москва

NN п/п	Поз. обозначение	Обозначение	Наименование	Масса кг	Неизменяемая часть		ЭБ-3		ЭБ-6		ЭБ-7		Примечание
					Кол-во шт	Общая масса кг	Кол-во шт	Общая масса кг	Кол-во шт	Общая масса кг	Кол-во шт.	Общая масса кг	
34	ИМ-61	СЕР. 125 Р.10.7-1 л.16	ИМ-61	0.42	163	68.46	—	—	—	—	—	—	
35	ИМ-62	— " —	ИМ-62	0.28	52	14.56	—	—	—	—	—	—	
36	ИМ-64	— " —	ИМ-64	0.26	112	29.12	—	—	—	—	—	—	
37	ИМ-65	— " —	ИМ-65	0.18	211	37.98	—	—	—	—	—	—	
38	ИМ-70	— " —	ИМ-70	1.13	36	40.68	16	18.08	16	18.08	—	—	
39	ИМ-78	СЕР. 125 Р.10.4-4 л.66	ИМ-78	31.92	—	—	—	—	—	—	7	223.44	
40	ИМ-79	— " — л.66	ИМ-79	9.90	—	—	—	—	—	—	7	69.30	
41	4-30.ИМ-33	СЕР.125 Р.10.4-30 л.76	ИМ-33	44.05	—	—	—	—	—	—	9	396.45	
42	4-30.ИМ-35	— " — л.76	ИМ-35	17.41	—	—	—	—	—	—	18	314.38	
43	Ø12AI ℓ=500		Ø12AI ℓ=500	0.45	81	36.45	—	—	—	—	—	—	
44	Ø12AI ℓ=700		Ø12AI ℓ=700	0.62	44	27.28	4	2.48	4	2.48	2	1.24	
45	−80×8×250		−80×8×250	0.79	—	—	90	71.10	90	71.10	45	35.55	
46	∠75×75		∠75×75	2.03	—	—	90	182.70	90	182.70	45	91.35	
47	Корот.Ø20AI ℓ=250		Корот.Ø20AI ℓ=250	0.86	—	—	90	77.40	90	77.40	45	38.70	
48	4-30.ИМ-34	СЕР. 125 Р.10.4-30 л.76	ИМ-34	13.77			17	234.09	18	247.86	—	—	
49	4-30.ИМ-49	— " — л.77	ИМ-49	21.05	—	—	—	—	—	—	1	21.05	

Т.П. 125-042/1 ЧАСТЬ 1

СОГЛАСОВАНО

Взам инв. №

Подпись и дата

Инв. № подл.

Привязан

Инв. №

Нач. отд.	Н.Бахолдина	
Гл.кон.от.	П.Афанасьев	
Гл.кон.пр.	А.Смирнова	
Рук.бриг.	В.Борисов	
Проверил	В.Борисов	
Разработ.	Ц.Феоктистова	

Т.П. 125-042/1 ЧАСТЬ 1

9-этажная блок-секция общежития для рабочих и служащих на 244 места с ячейками на 3-4 человека

Стадия	Лист	Листов
Р	34	34

Спецификация металлических изделий выше отм.0.00

КБ по железобетону Госстроя РСФСР г. Москва

18444-03 (36)