ТИПОВЫЕ КОНСТРУКЦИИ, ИЗДЕЛИЯ И УЗЛЫ
ЗДАНИЙ И СООРУЖЕНИЙ

СЕРИЯ 7.504.1-23

ДЕТАЛИ БОЛЬВЕРКОВ ИЗ СВАРНОГО ШПУНТА ЗЕТОВОГО ПРОФИЛЯ

ВЫПУСК 1

ДЕТАЛИ АНКЕРНОГО КРЕПЛЕНИЯ
РАБОЧИЕ ЧЕРТЕЖИ

ТИПОВЫЕ КОНСТРУКЦИИ, ИЗДЕЛИЯ И УЗЛЫ
ЗДАНИЙ И СООРУЖЕНИЙ

СЕРИЯ 7.504.1-23

ДЕТАЛИ БОЛЬВЕРКОВ ИЗ СВАРНОГО ШПУНТА ЗЕТОВОГО ПРОФИЛЯ

ВЫПУСК 1

ДЕТАЛИ АНКЕРНОГО КРЕПЛЕНИЯ
РАБОЧИЕ ЧЕРТЕЖИ

РАЗРАБОТАНЫ СОЮЗМОРНИИПРОЕКТОМ

Главный инженер СОЮЗМОРНИИПРОЕКТА Ю.А.Ильницкий

Начальник отдела ГС В.Н.Котов

Главный инженер проекта И.М.Зимович

Обозначение	Наименование	Стр.
7.504 -0.0ТУ	Технические указания	2
7.504 -I.0	Подкладка сборная	4
7.504 -0.I	Подкладка плоская	5
7.504 -0.2	Пластина	11
7.504 -0.3	Хомут-подвеска	14
7.504 -0.4	Болт крепёжный	15
7.504 -0.5	Шпилька	16
7.504 -0.6	Муфта натяжная	21
7.504 -0.7	Муфта соединительная	22
7.504 -0.8	Подкладка П	23

Инв.№ подл. | Подпись и дата | Взам.инв.№

Нач.отд.	Котов			7.504 - 0.0		
Н.контр.	Даркшевич			Содержание	Стадия Р	Лист 1 / Листов 1
Гл.инж.пр.	Зимович		27.08.87		Союзморниипроект	
Рук.гр.	Суханов					
Исполн.	Гайдук					
Провер.	Санчугова					

Расположение всех изделий в конструкции определяется по схемам и узлам, приведённым в документах выпуска 0 типовой серии 7.504

В обозначение марки изделия, выполненного из стали марки ВСт3, входит индекс I, из стали марки 09Г2С – II. Если в обозначении марки изделия нет индексов I и II, то изделие может быть выполнено из стали марки ВСт3 или марки 09Г2С.

Марка изделий

ПТ – подкладка сборная лицевая под гайку анкерной тяги при шаге анкерных тяг 2,0 м

Т – подкладка плоская в подкладке сборной ПТ

ПБ – подкладка сборная лицевая под болт крепёжный при шаге анкерных тяг 2,0 м

Б – подкладка плоская в подкладке сборной ПБ

ТТ – подкладка плоская под гайку анкерной тяги на распределительных поясах ПВ и ПР

БТ – подкладка плоская под гайку крепёжного болта на распределительном поясе ПВ

ТБ – подкладка плоская под гайку анкерной тяги в анкерной плите

Инв.№ подл. | Подпись и дата | Взам.инв.№

Нач.отд.	Котов			7.504 - 0.0ТУ		
Н.контр.	Даркшевич			Технические указания	Стадия Р	Лист 1 / Листов 2
Гл.инж.пр.	Зимович		27.08.87		Союзморниипроект	

НМ – опорная пластина малая в подкладках сборных ПТ и ПБ

НБ – опорная пластина большая в подкладках сборных ПТ и ПБ

НШ – накладка на сварной шпунт зетового профиля под распределительный пояс ПР

НТ – накладка на анкерную тягу ТН

Х – хомут-подвеска

БК – болт крепёжный

ШК – шпилька концевая кордонная анкерной тяги ТМ

ШП – шпилька анкерной тяги ТМ

ШЛ – шпилька с левой резьбой анкерной тяги ТМ

ШУ – шпилька укороченная анкерной тяги ТМ

ШТ – шпилька концевая тыловая анкерной тяги ТМ

Ш – шпилька анкерной тяги ТН

МН – муфта натяжная

МС – муфта соединительная

П – подкладка на шпунт лицевой стенки при шаге анкерных тяг I,5 м

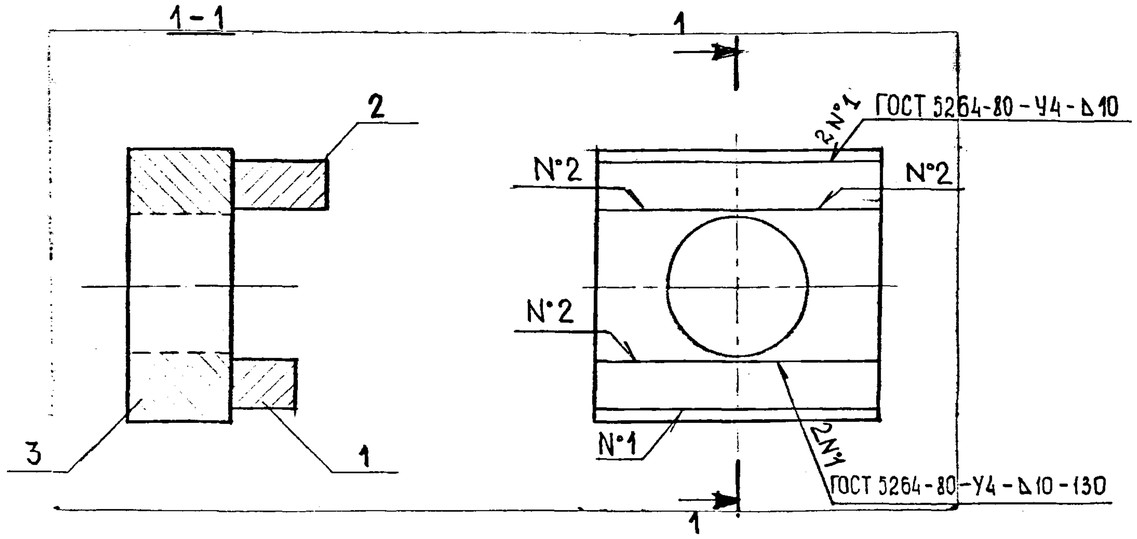

Обозначение	Диаметр анкерной тяги, мм	Марка	Масса, кг
7.504 -1.0	80	ПТI-1	31,46
-01	85	ПТI-2	32,53
-02	90	ПТI-3	34,11
-03	95,100	ПТI-4	36,44
-04	105	ПТI-5	42,45
-05	110	ПТI-6	44,26
-06	115	ПТI-7	46,07
-07	120	ПТI-8	57,19
-08	125	ПТI-9	59,22
-09	130	ПТI-10	61,25
-10	80	ПТII-1	31,73
-11	85	ПТII-2	32,53
-12	90	ПТII-3	34,11
-13	95,100	ПТII-4	36,44
-14	105	ПТII-5	44,26

Формат	Зона	Поз.	Обозначение	Наименование	Кол.	Примечание
				Детали		
		1	7.504 -0.2	Пластина НМ	1	
		2	-0.2	Пластина НБ	1	
			Переменные данные для исполнений			
				от 7.504 -1.0		
				до -19		
				Детали		
		3	7.504 -0.1	Подкладка плоская Т	1	
				от 7.504 -1.0-19		
				до -40		
				Детали		
		3	7.504 -0.1	Подкладка плоская Б	1	

Нач.отд.	Котов		
Н.контр.	Даркшевич		
Гл.инж.пр.	Зимович	Зимович	23.08.87
Рук.гр.	Суханов		
Исполн.	Голенова		
Провер.	Санчугова		

7.504 -1.0

Подкладка сборная

Стадия	Масса	Масштаб
Р	см. табл.	—
Лист 1	Листов 2	

Союзморниипроект

Инв.№ подл. | Подпись и дата | Взам.инв.№

Обозначение	Диаметр анкерной тяги, мм	Марка	Масса, кг
7504 -1.0-15	110	ПТII-6	46,06
-16	115	ПТII-7	47,88
-17	120	ПТII-8	57,18
-18	125	ПТII-9	59,21
-19	130	ПТII-10	61,24
-20	80	ПБI-1	25,23
-21	85	ПБI-2	26,49
-22	90	ПБI-3	27,88
-23	95,100	ПБI-4	29,24
-24	105	ПБI-5	31,26
-25	110	ПБI-6	30,84
-26	115	ПБI-7	32,75
-27	120,125	ПБI-8	34,26
-28	130	ПБI-9	36,25
-29	80	ПБII-1	25,23
-30	85	ПБII-2	26,50
-31	90	ПБII-3	26,15
-32	95	ПБII-4	27,42
-33	100	ПБII-5	28,82
-34	105	ПБII-6	30,84
-35	110	ПБII-7	32,75
-36	115	ПБII-8	32,10
-37	120-125	ПБII-9	34,26
-40	130	ПБII-10	35,47

Инв.№ подл. | Подпись и дата | Взам.инв.№

7.504 -1.0 | Лист 2

Копировал | Формат А4

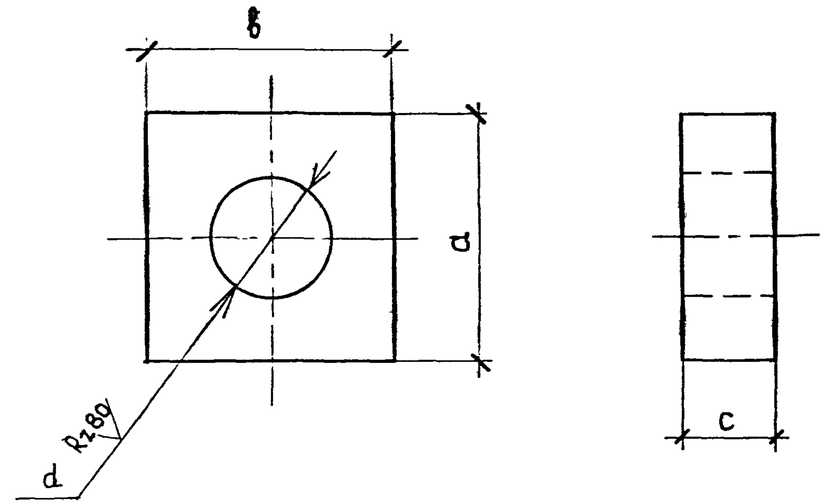

Инв.№ подл. | Подпись и дата | Взам.инв.№

Нач.отд.	Котов		
Н.контр	Даркшевич		
Гл.инж пр.	Зимович	Зимович	23.08.84
Рук.гр.	Суханов		
Исполн.	Мойса		
Провер.	Гайдук		

7.504 -0.1

Подкладка плоская

Стадия	Масса	Масштаб
Р	см. табл	—
Лист 1	Листов 6	

см. таблицу

Союзморниипроект

Копировал | Формат А4

Обозначение	Диаметр анкерной тяги, мм	Марка	Размеры, мм				Материал	Масса, кг
			b	a	c	d		
7.504 -0.1	80	ТI-1	220	210	75	92	Лист Б-ПН-0-75 ГОСТ 19903-74 / ВСт3сп2 ГОСТ 14637-79	23,29
-01	85	ТI-2	220	220	75	102	Лист Б-ПН-0-75 ГОСТ 19903-74 / ВСт3сп2 ГОСТ 14637-79	23,69
-02	90	ТI-3	220	220	80	102	Лист Б-ПН-0-80 ГОСТ 19903-74 / ВСт3сп2 ГОСТ 14637-79	25,27
-03	95,100	ТI-4	220	230	85	112	Лист Б-ПН-0-85 ГОСТ 19903-74 / ВСт3сп2 ГОСТ 14637-79	27,19
-04	105	ТI-5	240	245	90	127	Лист Б-ПН-0-90 ГОСТ 19903-74 / ВСт3сп2 ГОСТ 14637-79	32,60
-05	110	ТI-6	240	245	95	127	Лист Б-ПН-0-95 ГОСТ 19903-74 / ВСт3сп2 ГОСТ 14637-79	34,41
-06	115	ТI-7	240	245	100	127	Лист Б-ПН-0-100 ГОСТ 19903-74 / ВСт3сп2 ГОСТ 14637-79	36,22
-07	120,125	ТI-8	260	260	120	142	Лист Б-ПН-0-120 ГОСТ 19903-74 / ВСт3сп2 ГОСТ 14637-79	48,77
-08	130	ТI-9	260	260	125	142	Лист Б-ПН-0-125 ГОСТ 19903-74 / ВСт3сп2 ГОСТ 14637-79	50,80
-09	80	ТII-1	220	210	75	92	Лист Б-ПН-0-75 ГОСТ 19903-74 / 09Г2С ГОСТ 19282-73	23,29
-10	85	ТII-2	220	220	75	102	Лист Б-ПН-0-75 ГОСТ 19903-74 / 09Г2С ГОСТ 19282-73	23,68
-11	90	ТII-3	220	220	80	102	Лист Б-ПН-0-80 ГОСТ 19903-74 / 09Г2С ГОСТ 19282-73	25,26
-12	95,100	ТII-4	220	230	85	112	Лист Б-ПН-0-85 ГОСТ 19903-74 / 09Г2С ГОСТ 19282-73	27,19
-13	105	ТII-5	240	245	95	127	Лист Б-ПН-0-95 ГОСТ 19903-74 / 09Г2С ГОСТ 19282-73	34,41
-14	110	ТII-6	240	245	100	127	Лист Б-ПН-0-100 ГОСТ 19903-74 / 09Г2С ГОСТ 19282-73	36,22
-15	115	ТII-7	240	245	105	127	Лист Б-ПН-0-105 ГОСТ 19903-74 / 09Г2С ГОСТ 19282-73	38,03
-16	120,125	ТII-8	260	260	120	142	Лист Б-ПН-0-120 ГОСТ 19903-74 / 09Г2С ГОСТ 19282-73	48,77
-17	130	ТII-9	260	260	125	142	Лист Б-ПН-0-125 ГОСТ 19903-74 / 09Г2С ГОСТ 19282-73	50,80

Инв.№ подл. | Подпись и дата | Взам.инв.№

Обозначение	Диаметр анкерной тяги, мм	Марка	Размеры, мм				Материал	Масса, кг
			в	а	с	d		
7.504 -0.1-18	80	БI-1	220	210	50	66	Полоса Б 50×210 ГОСТ 82-70 / ВСт3сп2 ГОСТ 14637-79	16,79
-19	85	БI-2	220	220	50	66	Полоса Б 50×220 ГОСТ 82-70 / ВСт3сп2 ГОСТ 14637-79	17,65
-20	90	БI-3	220	220	55	74	Полоса Б 55×220 ГОСТ 82-70 / ВСт3сп2 ГОСТ 14637-79	19,04
-21	95,100	БI-4	230	220	55	74	Полоса Б 55×220 ГОСТ 82-70 / ВСт3сп2 ГОСТ 14637-79	19,99
-22	105	БI-5	245	220	55	74	Полоса Б 55×220 ГОСТ 82-70 / ВСт3сп2 ГОСТ 14637-79	21,42
-23	110	БI-6	245	220	55	82	Полоса Б 55×220 ГОСТ 82-70 / ВСт3сп2 ГОСТ 14637-79	20,99
-24	115	БI-7	245	220	60	82	Полоса Б 60×220 ГОСТ 82-70 / ВСт3сп2 ГОСТ 14637-79	22,90
-25	120,125	БI-8	260	220	60	92	Полоса Б 60×220 ГОСТ 82-70 / ВСт3сп2 ГОСТ 14637-79	23,81
-26	130	БI-9	260	220	65	92	Лист Б-ПН-0-65 ГОСТ 19903-74 / ВСт3сп2 ГОСТ 14637-79	25,80
-27	80	БII-1	220	210	50	66	Полоса Б 50×210 ГОСТ 82-70 / 09Г2С ГОСТ 19282-73	16,79
-28	85	БII-2	220	220	50	66	Полоса Б 50×220 ГОСТ 82-70 / 09Г2С ГОСТ 19282-73	17,65
-29	90	БII-3	220	220	50	74	Полоса Б 50×220 ГОСТ 82-70 / 09Г2С ГОСТ 19282-73	17,31
-30	95	БII-4	230	220	50	74	Полоса Б 50×220 ГОСТ 82-70 / 09Г2С ГОСТ 19282-73	18,17
-31	100	БII-5	230	220	55	74	Полоса Б 55×220 ГОСТ 82-70 / 09Г2С ГОСТ 19282-73	19,57
-32	105	БII-6	245	220	55	82	Полоса Б 55×220 ГОСТ 82-70 / 09Г2С ГОСТ 19282-73	20,99
-33	110	БII-7	245	220	60	82	Полоса Б 60×220 ГОСТ 82-70 / 09Г2С ГОСТ 19282-73	22,90
-34	115	БII 8	245	220	60	92	Полоса Б 60×220 ГОСТ 82-70 / 09Г2С ГОСТ 19282-73	22,26
-35	120	БII 9	260	220	60	92	Полоса Б 60×220 ГОСТ 82-70 / 09Г2С ГОСТ 19282-73	23,81

Инв.№ подл. | Подпись и дата | Взам.инв.№

Обозначение	Диаметр анкерной тяги, мм	Марка	Обозначения, мм				Материал		Масса, кг
			b	a	c	d			
7.504 -0.1 - 36	125	БII-10	260	220	60	92	Полоса	Б 60×220 ГОСТ 82-70 / 09Г2С ГОСТ 19282-73	23,81
-37	130	БII-11	260	220	65	102	Лист	Б-ПН-0-65 ГОСТ 19903-74 / 09Г2С ГОСТ 19282-73	25,02
-38	80	ТТI-1	210	185	60	92	Полоса	Б 60×210 ГОСТ 82-70 / ВСт3сп2 ГОСТ 14637-79	15,17
-39	85	ТТI-2	220	200	65	102	Лист	Б-ПН-0-65 ГОСТ 19903-74 / ВСт3сп2 ГОСТ 14637-79	18,28
-40	90	ТТI-3	220	200	70	102	Лист	Б-ПН-0-70 ГОСТ 19903-74 / ВСт3сп2 ГОСТ 14637-79	19,69
-41	95	ТТI-4	230	215	75	112	Лист	Б-ПН-0-75 ГОСТ 19903-74 / ВСт3сп2 ГОСТ 14637-79	23,32
-42	100	ТТI-5	230	215	80	112	Лист	Б-ПН-0-80 ГОСТ 19903-74 / ВСт3сп2 ГОСТ 14637-79	24,87
-43	105,110	ТТI-6	245	240	80	127	Лист	Б-ПН-0-80 ГОСТ 19903-74 / ВСт3сп2 ГОСТ 14637-79	28,98
-44	115	ТТI-7	245	240	85	127	Лист	Б-ПН-0-85 ГОСТ 19903-74 / ВСт3сп2 ГОСТ 14637-79	30,79
-45	120,125	ТТI-8	265	260	90	142	Лист	Б-ПН-0-90 ГОСТ 19903-74 / ВСт3сп2 ГОСТ 14637-79	37,49
-46	130	ТТI-9	265	260	95	142	Лист	Б-ПН-0-95 ГОСТ 19903-74 / ВСт3сп2 ГОСТ 14637-79	39,59
-47	80	ТТII-1	210	185	60	92	Полоса	Б 60×210 ГОСТ 82-70 / 09Г2С ГОСТ 19282-73	15,17
-48	85	ТТII-2	220	205	65	102	Лист	Б-ПН-0-65 ГОСТ 19903-74 / 09Г2С ГОСТ 19282-73	18,84
-49	90	ТТII-3	220	205	70	102	Лист	Б-ПН-0-70 ГОСТ 19903-74 / 09Г2С ГОСТ 19282-73	20,29
-50	95	ТТII-4	230	215	75	112	Лист	Б-ПН-0-75 ГОСТ 19903-74 / 09Г2С ГОСТ 19282-73	23,31
-51	100	ТТII-5	230	215	80	112	Лист	Б-ПН-0-80 ГОСТ 19903-74 / 09Г2С ГОСТ 19282-73	24,87
-52	105	ТТII-6	245	245	80	127	Лист	Б-ПН-0-80 ГОСТ 19903-74 / 09Г2С ГОСТ 19282-73	29,74
-53	110	ТТII-7	245	245	85	127	Лист	Б-ПН-0-85 ГОСТ 19903-74 / 09Г2С ГОСТ 19282-73	31,60

Взам. инв. № | Подпись и дата | Инв. № подл.

Обозначение	Диаметр анкерной тяги, мм	Марка	Размеры, мм				Материал	Масса, кг
			в	а	с	d		
7.504 -0.1	115	ТТII-8	245	245	90	127	Лист Б-ПН-0-90 ГОСТ 19903-74 / 09Г2С ГОСТ 19282-73	33,46
-54	120,125	ТТII-9	265	260	95	142	Лист Б-ПН-0-95 ГОСТ 19903-74 / 09Г2С ГОСТ 19282-73	39,57
-55	130	ТТII-10	265	260	100	142	Лист Б-ПН-0-95 ГОСТ 19903-74 / 09Г2С ГОСТ 19282-73	41,66
-56	80	БТI-1	210	145	50	66	Полоса Б 50×210 ГОСТ 82-70 / ВСт3сп2 ГОСТ 14637-79	10,61
-57	85	БТI-2	220	145	60	66	Полоса Б 60×220 ГОСТ 82-70 / ВСт3сп2 ГОСТ 14637-79	13,41
-58	90	БТI-3	220	160	60	74	Полоса Б 60×220 ГОСТ 82-70 / ВСт3сп2 ГОСТ 14637-79	14,55
-59	95	БТI-4	230	160	65	74	Лист Б-ПН-0-65 ГОСТ 19903-74 / ВСт3сп2 ГОСТ 14637-79	16,58
-60	100	БТI-5	230	160	70	74	Лист Б-ПН-0-70 ГОСТ 19903-74 / ВСт3сп2 ГОСТ 14637-79	17,86
-61	105	БТI-6	245	160	75	74	Лист Б-ПН-0-75 ГОСТ 19903-74 / ВСт3сп2 ГОСТ 14637-79	20,55
-62	110	БТI-7	245	170	75	82	Лист Б-ПН-0-75 ГОСТ 19903-74 / ВСт3сп2 ГОСТ 14637-79	21,41
-63	115	БТI-8	245	170	80	82	Лист Б-ПН-0-80 ГОСТ 19903-74 / ВСт3сп2 ГОСТ 14637-79	22,84
-64	120	БТI-9	260	185	80	92	Лист Б-ПН-0-80 ГОСТ 19903-74 / ВСт3сп2 ГОСТ 14637-79	26,03
-65	125	БТI-10	260	185	85	92	Лист Б-ПН-0-85 ГОСТ 19903-74 / ВСт3сп2 ГОСТ 14637-79	27,66
-66	130	БТI-11	260	185	90	92	Лист Б-ПН-0-90 ГОСТ 19903-74 / ВСт3сп2 ГОСТ 14637-79	29,29
-67	80	БТII-1	210	145	50	66	Полоса Б 50×210 ГОСТ 82-70 / 09Г2С ГОСТ 19282-73	10,61
-68	85	БТII-2	220	145	55	66	Полоса Б 55×220 ГОСТ 82-70 / 09Г2С ГОСТ 19282-73	12,30
-69	90	БТII-3	220	160	55	74	Полоса Б 55×220 ГОСТ 82-70 / 09Г2С ГОСТ 19282-73	13,34
-70	95	БТII-4	230	160	65	74	Лист Б-ПН-0-65 ГОСТ 19903-74 / 09Г2С ГОСТ 19282-73	16,59

Инв.№ подл. | Подпись и дата | Взам.инв.№

Копировал Формат А3

Обозначение	Диаметр анкерной тяги, мм	Марка	Размеры, мм b	a	c	d	Материал	Масса, кг
7.504 -0.1	100	БТII-5	230	160	70	74	Лист Б-ПН-0-70 ГОСТ 19903-74 / 09Г2С ГОСТ 19282-73	17,85
-71	105,110	БТII-6	245	170	75	82	Лист Б-ПН-0-75 ГОСТ 19903-74 / 09Г2С ГОСТ 19282-73	21,41
-72	115	БТII-7	245	185	75	92	Лист Б-ПН-0-75 ГОСТ 19903-74 / 09Г2С ГОСТ 19282-73	22,78
-73	120	БТII-8	260	185	85	92	Лист Б-ПН-0-85 ГОСТ 19903-74 / 09Г2С ГОСТ 19282-73	27,66
-74	125	БТII-9	260	185	90	92	Лист Б-ПН-0-90 ГОСТ 19903-74 / 09Г2С ГОСТ 19282-73	29,29
-75	130	БТII-10	260	205	85	102	Лист Б-ПН-0-85 ГОСТ 19903-74 / 09Г2С ГОСТ 19282-73	30,11
-76	80	ТБI-1	190	190	36	92	Полоса Б 36×190 ГОСТ 103-76 / ВСт3сп2 ГОСТ 14637-79	8,32
-77	85	ТБI-2	205	205	38	102	Лист Б-ПН-0-38 ГОСТ 19903-74 / ВСт3сп2 ГОСТ 14637-79	10,10
-78	90	ТБI-3	205	205	40	102	Лист Б-ПН-0-40 ГОСТ 19903-74 / ВСт3сп2 ГОСТ 14637-79	10,63
-79	95	ТБI-4	215	215	42	112	Лист Б-ПН-0-42 ГОСТ 19903-74 / ВСт3сп2 ГОСТ 14637-79	11,99
-80	100	ТБI-5	215	215	45	112	Лист Б-ПН-0-45 ГОСТ 19903-74 / ВСт3сп2 ГОСТ 14637-79	12,85
-81	105	ТБI-6	245	245	45	127	Лист Б-ПН-0-45 ГОСТ 19903-74 / ВСт3сп2 ГОСТ 14637-79	16,73
-82	110	ТБI-7	245	245	48	127	Лист Б-ПН-0-48 ГОСТ 19903-74 / ВСт3сп2 ГОСТ 14637-79	17,84
-83	115	ТБI-8	245	245	50	127	Лист Б-ПН-0-50 ГОСТ 19903-74 / ВСт3сп2 ГОСТ 14637-79	18,59
-84	120	ТБI-9	265	265	52	142	Лист Б-ПН-0-52 ГОСТ 19903-74 / ВСт3сп2 ГОСТ 14637-79	22,20
-85	125	ТБI-10	265	265	55	142	Лист Б-ПН-0-55 ГОСТ 19903-74 / ВСт3сп2 ГОСТ 14637-79	23,48
-86	130	ТБI-11	265	265	60	142	Лист Б-ПН-0-60 ГОСТ 1990 / ВСт3сп2 ГОСТ 14637-79	25,62

Исполнения от 7.504 -0.1-76 до 7.504 -0.1-86 могут изготавливаться из стали марки 09Г2С.

Инв.№ подл. | Подпись и дата | Взам.инв.№

Рис.1

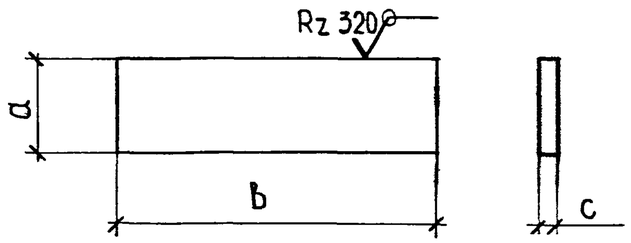

Рис.2
заготовку см. на рис.1

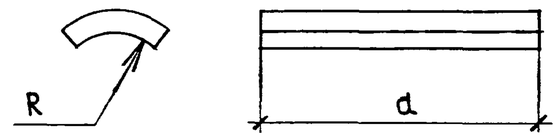

Обозначение	Рис.	Диаметр анкерной тяги, мм	Марка	Размеры, мм				Материал	Масса, кг
				b	a	c	R		
7.504 -0.2	1	80	НМI-1	210	53	40	—	Полоса $\frac{Б\text{-}2\ 40\times210\ ГОСТ\ 82\text{-}70}{ВСт3сп2\ ГОСТ\ 14637\text{-}79}$	3,49
-01	1	85,90	НМI-2	220	53	40	—	Полоса $\frac{Б\text{-}2\ 40\times220\ ГОСТ\ 82\text{-}70}{ВСт3сп2\ ГОСТ\ 14637\text{-}79}$	3,66
-02	1	95,100	НМI-3	230	53	40	—	Лист $\frac{Б\text{-}ПН\text{-}0\text{-}40\ ГОСТ\ 19903\text{-}74}{ВСт3сп2\ ГОСТ\ 535\text{-}79}$	3,83
-03	1	105,110,115	НМI-4	245	53	40	—	Лист $\frac{Б\text{-}ПН\text{-}0\text{-}40\ ГОСТ\ 19903\text{-}74}{ВСт3сп2\ ГОСТ\ 535\text{-}79}$	4,08
-04	1	120,125,130	НМI-5	260	53	40	—	Полоса $\frac{Б\text{-}2\ 40\times260\ ГОСТ\ 82\text{-}70}{ВСт3сп2\ ГОСТ\ 14637\text{-}79}$	4,33

Исполнения от 7.504 -0.2 до 7504 -0.2-08 могут изготавливаться из стали марки 09Г2С.

Нач отд.	Котов		22.08.84
Н.контр.	Даркшевич		
Гл инж пр.	Зимович		
Рук гр.	Суханов		
Исполн.	Гайдук		
Провер	Соленова		

7.504 -0.2

Пластина

Стадия	Масса	Масштаб
Р	см. табл.	—
Лист 1	Листов 3	

см. таблицу

Союзморниипроект

Инв.№ подл. | Подпись и дата | Взам.инв.№

Копировал | Формат А3

Обозначение	Рис	Диаметр анкерной тяги, мм	Марка	Размеры, мм				Материал	Масса, кг
				b	a	c	R		
7.504 -0.2	1	80	НБI-1	210	75	40	—	Полоса Б-2 40×75 ГОСТ 103-76 / ВСт3сп2 ГОСТ 535-79	4,94
-05	1	85,90	НБI-2	220	75	40	—	Полоса Б-2 40×75 ГОСТ 103-76 / ВСт3сп2 ГОСТ 535-79	5,18
-06	1	95,100	НБI-3	230	75	40	—	Полоса Б-2 40×75 ГОСТ 103-76 / ВСт3сп2 ГОСТ 535-79	5,42
-07	1	105,110,115	НБI-4	245	75	40	—	Полоса Б-2 40×75 ГОСТ 103-76 / ВСт3сп2 ГОСТ 535-79	5,77
-08	1	120,125,130	НБI-5	260	75	40	—	Полоса Б-2 40×75 ГОСТ 103-76 / ВСт3сп2 ГОСТ 535-79	6,12
-09	1	80	НШI-1	320	150	22	—	Полоса Б-2 22×150 ГОСТ 103-76 / ВСт3сп2 ГОСТ 535-79	8,29
-10	1	85,90	НШI-2	340	150	22	—	Полоса Б-2 22×150 ГОСТ 103-76 / ВСт3сп2 ГОСТ 535-79	8,81
-11	1	95,100	НШI-3	380	150	22	—	Полоса Б-2 22×150 ГОСТ 103-76 / ВСт3сп2 ГОСТ 535-79	9,84
-12	1	105,110,115	НШI-4	400	150	22	—	Полоса Б-2 22×150 ГОСТ 103-76 / ВСт3сп2 ГОСТ 535-79	10,36
-13	1	120,125,130	НШI-5	410	150	22	—	Полоса Б-2 22×150 ГОСТ 103-76 / ВСт3сп2 ГОСТ 535-79	10,62
-14	2	80	НТI-1	330	90	28	41	Полоса Б-2 28×90 ГОСТ 103-76 / ВСт3сп2 ГОСТ 535-79	6,53
-15	2	85	НТI-2	370	95	30	44	Полоса Б-2 30×95 ГОСТ 103-76 / ВСт3сп2 ГОСТ 535-79	8,28
-16	2	90	НТI-3	410	100	32	46	Полоса Б-2 32×100 ГОСТ 103-76 / ВСт3сп2 ГОСТ 535-79	10,30
-17	2	95	НТI-4	450	110	32	49	Полоса Б-2 32×110 ГОСТ 103-76 / ВСт3сп2 ГОСТ 535-79	12,43

Инв. № подл | Подпись и дата | Взам. инв. №

Обозначение	Рис.	Диаметр анкерной тяги, мм	Марка	Размеры, мм				Материал	Масса, кг
				B	a	c	R		
7.504 -0.2	2	100	НТI-5	440	110	36	52	Полоса Б-2 36×110 ГОСТ 103-76 / ВСт3сп2 ГОСТ 535-79	13,68
-18	2	105	НТI-6	440	120	36	54	Полоса Б-2 36×120 ГОСТ 103-76 / ВСт3сп2 ГОСТ 535-79	14,92
-19	2	110	НТI-7	480	120	40	56	Полоса Б-2 40×120 ГОСТ 103-76 / ВСт3сп2 ГОСТ 535-79	18,09
-20	2	115	НТI-8	520	130	40	59	Полоса Б-2 40×130 ГОСТ 103-76 / ВСт3сп2 ГОСТ 535-79	21,23
-21	2	120	НТI-9	510	130	45	61	Полоса Б-2 45×130 ГОСТ 103-76 / ВСт3сп2 ГОСТ 535-79	23,42
-22	2	125	НТI-10	550	140	45	64	Полоса Б-2 45×140 ГОСТ 103-76 / ВСт3сп2 ГОСТ 535-79	27,20
-23	2	130	НТI-11	590	150	45	66	Полоса Б-2 45×150 ГОСТ 103-76 / ВСт3сп2 ГОСТ 535-79	31,26
-24	2	80	НТII-1	290	90	28	41	Полоса Б-2 28×90 ГОСТ 103-76 / 09Г2С ГОСТ 19281-73	5,74
-25	2	85	НТII-2	320	95	30	44	Полоса Б-2 30×95 ГОСТ 103-76 / 09Г2С ГОСТ 19281-73	7,16
-26	2	90	НТII-3	350	100	32	46	Полоса Б-2 32×100 ГОСТ 103-76 / 09Г2С ГОСТ 19281-73	8,79
-27	2	95	НТII-4	390	110	32	49	Полоса Б-2 32×110 ГОСТ 103-76 / 09Г2С ГОСТ 19281-73	10,78
-28	2	100	НТII-5	390	110	36	52	Полоса Б-2 36×110 ГОСТ 103-76 / 09Г2С ГОСТ 19281-73	12,12
-29	2	105	НТII-6	420	120	36	54	Полоса Б-2 36×120 ГОСТ 103-76 / 09Г2С ГОСТ 19281-73	14,24
-30	2	110	НТII-7	460	120	40	56	Полоса Б-2 40×120 ГОСТ 103-76 / 09Г2С ГОСТ 19281-73	17,33
-31	2	115	НТII-8	500	130	40	59	Полоса Б-2 40×130 ГОСТ 103-76 / 09Г2С ГОСТ 19281-73	20,41
-32	2	120	НТII-9	490	130	45	61	Полоса Б-2 45×130 ГОСТ 103-76 / 09Г2С ГОСТ 19281-73	22,50
-33	2	125	НТII-10	530	140	45	64	Полоса Б-2 45×140 ГОСТ 103-76 / 09Г2С ГОСТ 19281-73	26,21
-34	2	130	НТII-11	580	150	45	66	Полоса Б-2 45×150 ГОСТ 103-76 / 09Г2С ГОСТ 19281-73	30,73

Инв.№ подл. | Подпись и дата | Взам.инв.№

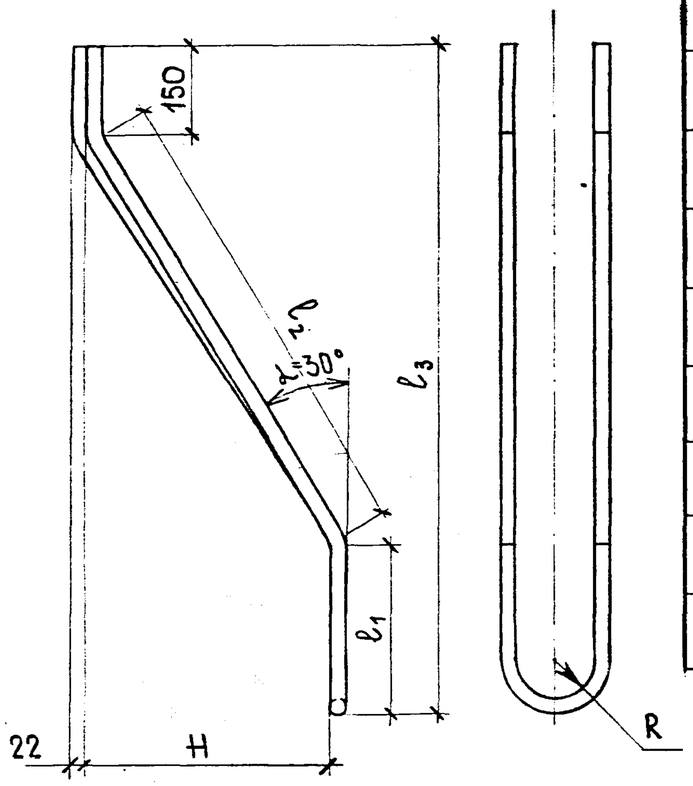

Обозначение	Диаметр анкерной тяги, мм	Марка	Размеры, мм d	R	l_1	l_2	l_3	H	Материал	Масса, кг
7.504 -0.3	80	XI-1	18	45	213	540	831	270	Круг $\frac{В18\ ГОСТ\ 2590-71}{ВСт3сп2\ ГОСТ\ 535-79}$ L=1850	3,70
-01	85,90	XI-2	20	50	230	600	900	300	Круг $\frac{В20\ ГОСТ\ 2590-71}{ВСт3сп2\ ГОСТ\ 535-79}$ L=2010	4,75
-02	95,100	XI-3	20	55	245	800	1088	400	Круг $\frac{В20\ ГОСТ\ 2590-71}{ВСт3сп2\ ГОСТ\ 535-79}$ L=2470	6,10
-03	105,110,115	XI-4	22	62,5	272	800	1115	400	Круг $\frac{В22\ ГОСТ\ 2590-71}{ВСт3сп2\ ГОСТ\ 535-79}$ L=2510	7,48
-04	120,125,130	XI-5	25	70	290	800	1133	400	Круг $\frac{В25\ ГОСТ\ 2590-71}{ВСт3сп2\ ГОСТ\ 535-79}$ L=2550	9,82
-05	80	XII-1	18	45	213	480	779	240	Круг $\frac{В18\ ГОСТ\ 2590-71}{09Г2С\ ГОСТ\ 19281-73}$ L=1730	3,45
-06	85	XII-2	18	50	223	540	841	270	Круг $\frac{В18\ ГОСТ\ 2590-71}{09Г2С\ ГОСТ\ 19281-73}$ L=1880	3,75
-07	90	XII-3	18	50	228	600	898	300	Круг $\frac{В18\ ГОСТ\ 2590-71}{09Г2С\ ГОСТ\ 19281-73}$ L=2010	4,01
-08	95,100	XII-4	20	55	240	600	910	300	Круг $\frac{В20\ ГОСТ\ 2590-71}{09Г2С\ ГОСТ\ 19281-73}$ L=2030	5,00
-09	105,110,115	XII-5	22	62,5	272	800	1115	400	Круг $\frac{В22\ ГОСТ\ 2590-71}{09Г2С\ ГОСТ\ 19281-73}$ L=2510	7,48
-10	120,125,130	XII-6	25	70	290	800	1133	400	Круг $\frac{В25\ ГОСТ\ 2590-71}{09Г2С\ ГОСТ\ 19281-73}$ L=2550	9,82

Инв.№ подл. | Подпись и дата | Взам.инв.№

Нач.отд.	Котов		
Н.контр.	Даркшевич		
Гл.инж.пр.	Зимович	Зимович	22.08.84
Рук.гр.	Суханов		
Исполн.	Шурыгин		
Провер.	Гайдук		

7.504 -0.3

Хомут-подвеска

Стадия	Масса	Масштаб
Р	см. табл.	—
Лист	Листов 1	

см. таблицу

Союзморниипроект

Копировал

Формат А3

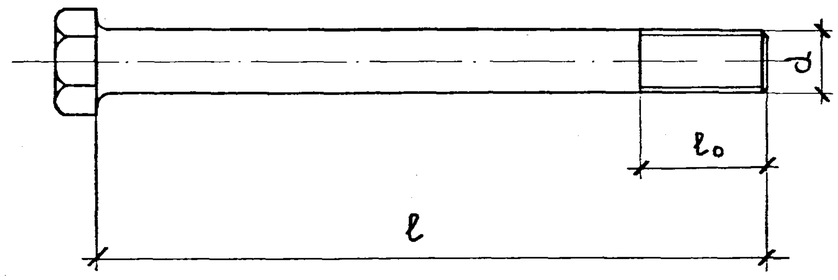

Обозначение	Диаметр анкерной тяги, мм	Марка	Размеры, мм			Материал	Масса, кг
			d	ℓ₀	ℓ		
7.504 -0.4	80	БКI-1	64	115	560	ВСт3сп2	16,31
-01	85	БКI-2	64	115	600	ВСт3сп2	17,35
-02	90	БКI-3	72	125	620	ВСт3сп2	22,73
-03	95	БКI-4	72	125	730	ВСт3сп2	26,24
-04	100	БКI-5	72	125	735	ВСт3сп2	26,40
-05	105	БКI-6	72	125	740	ВСт3сп2	26,56
-06	110	БКI-7	80	130	750	ВСт3сп2	33,49
-07	115	БКI-8	80	130	760	ВСт3сп2	33,88
-08	120	БКI-9	90	150	775	ВСт3сп2	44,46
-09	125	БКI-10	90	150	780	ВСт3сп2	44,70
-10	130	БКI-11	90	150	785	ВСт3сп2	44,95
-11	80	БКII-1	64	115	530	09Г2С	15,53
-12	85	БКII-2	64	115	565	09Г2С	16,44
-13	90	БКII-3	72	125	615	09Г2С	22,57
-14	95	БКII-4	72	125	625	09Г2С	22,89
-15	100	БКII-5	72	125	635	09Г2С	23,21
-16	105	БКII-6	80	135	755	09Г2С	33,69
-17	110	БКII-7	80	135	760	09Г2С	33,88
-18	115	БКII-8	90	150	770	09Г2С	44,20
-19	120	БКII-9	90	150	780	09Г2С	44,70
-20	125	БКII-10	90	150	790	09Г2С	45,20
-21	130	БКII-11	100	155	800	09Г2С	57,17

Все размеры крепёжного болта, кроме указанных, и обработка поверхности принимаются по ГОСТ 10602-72.

Нач.отд.	Котов		7.504 -0.4	
Н.контр.	Даркшевич		Болт крепежный	Стадия: Р; Масса: см. табл.; Масштаб: —
Гл.инж.пр.	Зимович	22.03.84		Лист; Листов 1
Рук.гр.	Суханов		см. таблицу	Союзморниипроект
Исполн.	Соленова			
Провер.	Шурыгин			

Инв.№ подл. | Подпись и дата | Взам.инв.№

Копировал | Формат А3

Rz80 (✓)

Рис.1

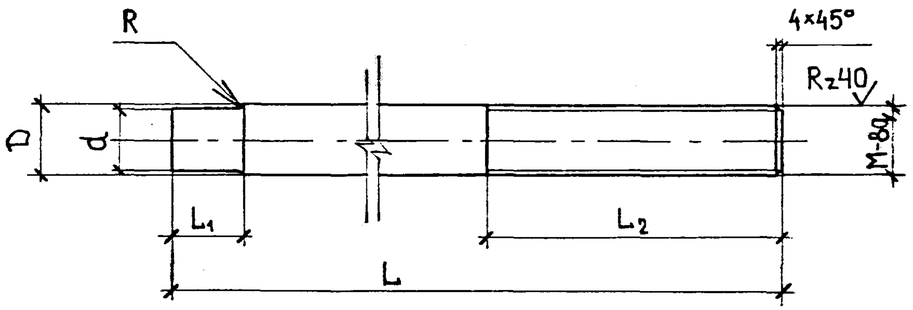

Рис.2
остальное см. рис.1.

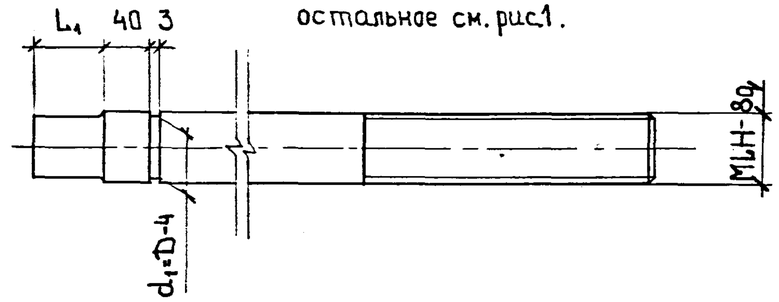

Обозначение	Рис	Диаметр анкерной тяги, мм	Марка	Резьба	Размеры, мм D	d	R	L_1	L_2	L	Материал	Масса, кг
7.504 -0.5	1	80	ШК 80	М90×6	90	80	5	60	330	900	Круг В90 ГОСТ 2590-71 / ВСт3сп2 ГОСТ 535-79	44,29
- 01	1	85	ШК 85	М100×6	100	85	7,5	60	340	900	Круг В100 ГОСТ 2590-71 / ВСт3сп2 ГОСТ 535-79	54,43
- 02	1	90	ШК 90	М100×6	100	90	5	60	340	950	Круг В100 ГОСТ 2590-71 / ВСт3сп2 ГОСТ 535-79	57,84
- 03	1	95	ШК 95	М110×6	110	95	7,5	60	350	950	Круг В110 ГОСТ 2590-71 / ВСт3сп2 ГОСТ 535-79	69,70
- 04	1	100	ШК 100	М110×6	110	100	5	60	360	1100	Круг В110 ГОСТ 2590-71 / ВСт3сп2 ГОСТ 535-79	81,21
- 05	1	105	ШК 105	М125×6	125	105	5	60	380	1100	Круг В125 ГОСТ 2590-71 / ВСт3сп2 ГОСТ 535-79	104,17

Все исполнения изделия могут изготавливаться из стали марки 09Г2С ГОСТ 19281-73.

Неуказанные предельные отклонения размеров: валов - $j_s 14$, остальные - $\pm \frac{IT14}{2}$.

Нач.отд.	Котов		22.08.89
Н.контр.	Даркшевич		
Гл.инж.пр.	Зимович		
Рук. гр.	Суханов		
Исполн.	Гайбук		
Провер.	Санчугова		

7.504 - 0.5

Шпилька

Стадия	Масса	Масштаб
Р	см. табл.	—
Лист 1	Листов 5	

см. таблицу

Союзморнипроект

Взам.инв.№ | Подпись и дата | Инв.№ подл.

Копировал

Формат А3

Обозначение	Рис.	Диаметр тяги анкерной, мм	Марка	Резьба	Размеры, мм						Материал	Масса, кг
					D	d	R	L_1	L_2	L		
7.504 -0.5	1	110	ШК110	М125×6	125	110	7,5	60	380	1100	Круг $\frac{В125\ ГОСТ\ 2590-71}{ВСт3сп2\ ГОСТ\ 535-79}$	104,57
-06	1	115	ШК115	М125×6	125	115	5	60	390	1100	Круг $\frac{В125\ ГОСТ\ 2590-71}{ВСт3сп2\ ГОСТ\ 535-79}$	104,99
-07	1	120	ШК120	М140×6	140	120	10	60	410	1200	Круг $\frac{В140\ ГОСТ\ 2590-71}{ВСт3сп2\ ГОСТ\ 535-79}$	142,96
-08	1	125	ШК125	М140×6	140	125	7,5	60	410	1200	Круг $\frac{В140\ ГОСТ\ 2590-71}{ВСт3сп2\ ГОСТ\ 535-79}$	143,41
-09	1	130	ШК130	М140×6	140	130	5	60	410	1200	Круг $\frac{В140\ ГОСТ\ 2590-71}{ВСт3сп2\ ГОСТ\ 535-79}$	143,89
-10	1	80	ШП 80	М 90×6	90	80	5	60	250	400	Круг $\frac{В90\ ГОСТ\ 2590-71}{ВСт3сп2\ ГОСТ\ 535-79}$	19,33
-11	1	85	ШП 85	М100×6	100	85	7,5	60	250	400	Круг $\frac{В100\ ГОСТ\ 2590-71}{ВСт3сп2\ ГОСТ\ 535-79}$	23,61
-12	1	90	ШП 90	М100×6	100	90	5	60	250	400	Круг $\frac{В100\ ГОСТ\ 2590-71}{ВСт3сп2\ ГОСТ\ 535-79}$	23,94
-13	1	95	ШП 95	М110×6	110	95	7,5	60	250	400	Круг $\frac{В110\ ГОСТ\ 2590-71}{ВСт3сп2\ ГОСТ\ 535-79}$	28,68
-14	1	100	ШП100	М110×6	110	100	5	60	250	400	Круг $\frac{В110\ ГОСТ\ 2590-71}{ВСт3сп2\ ГОСТ\ 535-79}$	29,04
-15	1	105	ШП105	М125×6	125	105	10	60	300	450	Круг $\frac{В125\ ГОСТ\ 2590-71}{ВСт3сп2\ ГОСТ\ 535-79}$	41,61
-16	1	110	ШП110	М125×6	125	110	7,5	60	300	450	Круг $\frac{В125\ ГОСТ\ 2590-71}{ВСт3сп2\ ГОСТ\ 535-79}$	42,01
-17	1	115	ШП115	М125×6	125	115	5	60	300	450	Круг $\frac{В125\ ГОСТ\ 2590-71}{ВСт3сп2\ ГОСТ\ 535-79}$	42,43
-18	1	120	ШП120	М140×6	140	120	10	60	300	450	Круг $\frac{В140\ ГОСТ\ 2590-71}{ВСт3сп2\ ГОСТ\ 535-79}$	52,41
-19	1	125	ШП125	М140×6	140	125	7,5	60	300	450	Круг $\frac{В140\ ГОСТ\ 2590-71}{ВСт3сп2\ ГОСТ\ 535-79}$	52,86
-20	1	130	ШП130	М140×6	140	130	5	60	300	450	Круг $\frac{В140\ ГОСТ\ 2590-71}{ВСт3сп2\ ГОСТ\ 535-79}$	53,33

Инв. № подл. | Подпись и дата | Взам. инв. №

Обозначение	Рис.	Диаметр анкерной тяги, мм	Марка	Резьба	Размеры, мм						Материал	Масса, кг
					D	d	R	L_1	L_2	L		
7.504 - 0.5	2	80	ШЛ 80	М 90×6	90	80	5	60	250	400	Круг В90 ГОСТ 2590-71 / ВСт3сп2 ГОСТ 535-79	19,32
-21	2	85	ШЛ 85	М 100×6	100	85	7,5	60	250	400	Круг В100 ГОСТ 2590-71 / ВСт3сп2 ГОСТ 535-79	23,60
-22	2	90	ШЛ 90	М 100×6	100	90	5	60	250	400	Круг В100 ГОСТ 2590-71 / ВСт3сп2 ГОСТ 535-79	23,92
-23	2	95	ШЛ 95	М 110×6	110	95	7,5	60	250	400	Круг В110 ГОСТ 2590-71 / ВСт3сп2 ГОСТ 535-79	28,66
-24	2	100	ШЛ100	М 110×6	110	100	5	60	250	400	Круг В110 ГОСТ 2590-71 / ВСт3сп2 ГОСТ 535-79	29,02
-25	2	105	ШЛ105	М 125×6	125	105	10	60	300	450	Круг В125 ГОСТ 2590-71 / ВСт3сп2 ГОСТ 535-79	41,59
-26	2	110	ШЛ110	М 125×6	125	110	7,5	60	300	450	Круг В125 ГОСТ 2590-71 / ВСт3сп2 ГОСТ 535-79	41,99
-27	2	115	ШЛ115	М 125×6	125	115	5	60	300	450	Круг В125 ГОСТ 2590-71 / ВСт3сп2 ГОСТ 535-79	42,41
-28	2	120	ШЛ120	М 140×6	140	120	10	60	300	450	Круг В140 ГОСТ 2590-71 / ВСт3сп2 ГОСТ 535-79	52,39
-29	2	125	ШЛ125	М 140×6	140	125	7,5	60	300	450	Круг В140 ГОСТ 2590-71 / ВСт3сп2 ГОСТ 535-79	52,84
-30	2	130	ШЛ130	М 140×6	140	130	5	60	300	450	Круг В140 ГОСТ 2590-71 / ВСт3сп2 ГОСТ 535-79	53,31
-31	1	80	ШУ 80	М 90×6	90	80	5	60	100	250	Круг В90 ГОСТ 2590-71 / ВСт3сп2 ГОСТ 535-79	11,85
-32	1	85	ШУ 85	М 100×6	100	85	7,5	60	100	250	Круг В100 ГОСТ 2590-71 / ВСт3сп2 ГОСТ 535-79	14,37
-32	1	90	ШУ 90	М 100×6	100	90	5	60	100	250	Круг В100 ГОСТ 2590-71 / ВСт3сп2 ГОСТ 535-79	14,70
-33	1	95	ШУ 95	М 110×6	110	95	7,5	60	100	250	Круг В110 ГОСТ 2590-71 / ВСт3сп2 ГОСТ 535-79	17,50
-34	1	100	ШУ100	М 110×6	110	100	5	60	100	250	Круг В110 ГОСТ 2590-71 / ВСт3сп2 ГОСТ 535-79	17,86

Инв. № подл. | Подпись и дата | Взам. инв. №

Обозначение	Рис.	Диаметр анкерной тяги, мм	Марка	Резьба	Размеры, мм						Материал	Масса, кг
					D	d	R	L_1	L_2	L		
7.504 -0.5	1	105	ШУ 105	М 125×6	125	105	10	60	150	300	Круг $\frac{В125\ ГОСТ\ 2590-71}{ВСт3сп2\ ГОСТ\ 535-79}$	27,17
-35	1	110	ШУ 110	М 125×6	125	110	7,5	60	150	300	Круг $\frac{В125\ ГОСТ\ 2590-71}{ВСт3сп2\ ГОСТ\ 535-79}$	27,57
-36	1	115	ШУ 115	М 125×6	125	115	5	60	150	300	Круг $\frac{В125\ ГОСТ\ 2590-71}{ВСт3сп2\ ГОСТ\ 535-79}$	27,99
-37	1	120	ШУ 120	М 140×6	140	120	10	60	150	300	Круг $\frac{В140\ ГОСТ\ 2590-71}{ВСт3сп2\ ГОСТ\ 535-79}$	34,30
-38	1	125	ШУ 125	М 140×6	140	125	7,5	60	150	300	Круг $\frac{В140\ ГОСТ\ 2590-71}{ВСт3сп2\ ГОСТ\ 535-79}$	34,75
-39	1	130	ШУ 130	М 140×6	140	130	5	60	150	300	Круг $\frac{В140\ ГОСТ\ 2590-71}{ВСт3сп2\ ГОСТ\ 535-79}$	35,22
-40	1	80	ШТ 80	М 90×6	90	80	5	60	400	550	Круг $\frac{В90\ ГОСТ\ 2590-71}{ВСт3сп2\ ГОСТ\ 535-79}$	26,81
-41	1	85	ШТ 85	М 100×6	100	85	7,5	60	400	550	Круг $\frac{В100\ ГОСТ\ 2590-71}{ВСт3сп2\ ГОСТ\ 535-79}$	32,85
-42	1	90	ШТ 90	М 100×6	100	90	5	60	400	550	Круг $\frac{В100\ ГОСТ\ 2590-71}{ВСт3сп2\ ГОСТ\ 535-79}$	33,18
-43	1	95	ШТ 95	М 110×6	110	95	7,5	60	400	550	Круг $\frac{В110\ ГОСТ\ 2590-71}{ВСт3сп2\ ГОСТ\ 535-79}$	39,86
-44	1	100	ШТ 100	М 110×6	110	100	5	60	400	550	Круг $\frac{В110\ ГОСТ\ 2590-71}{ВСт3сп2\ ГОСТ\ 535-79}$	40,22
-45	1	105	ШТ 105	М 125×6	125	105	10	60	400	550	Круг $\frac{В125\ ГОСТ\ 2590-71}{ВСт3сп2\ ГОСТ\ 535-79}$	51,24
-46	1	110	ШТ 110	М 125×6	125	110	7,5	60	400	550	Круг $\frac{В125\ ГОСТ\ 2590-71}{ВСт3сп2\ ГОСТ\ 535-79}$	51,63
-47	1	115	ШТ 115	М 125×6	125	115	5	60	400	550	Круг $\frac{В125\ ГОСТ\ 2590-71}{ВСт3сп2\ ГОСТ\ 535-79}$	52,05
-48	1	120	ШТ 120	М 140×6	140	120	10	60	400	550	Круг $\frac{В140\ ГОСТ\ 2590-71}{ВСт3сп2\ ГОСТ\ 535-79}$	64,48
-49	1	125	ШТ 125	М 140×6	140	125	7,5	60	400	550	Круг $\frac{В140\ ГОСТ\ 2590-71}{ВСт3сп2\ ГОСТ\ 535-79}$	64,94
-50	1	130	ШТ 130	М 140×6	140	130	7,5	60	400	550	Круг $\frac{В140\ ГОСТ\ 2590-71}{ВСт3сп2\ ГОСТ\ 535-79}$	65,41

Инв. № подл. | Подпись и дата | Взам. инв. №

Обозначение	Рис.	Диаметр анкерной тяги, мм	Марка	Резьба	Размеры, мм						Материал	Масса, кг
					D	d	R	L_1	L_2	L		
7.504 -0.5	1	80	Ш80	М 90	90	80	5	170	470	1200	Круг $\frac{В90\ ГОСТ\ 2590-71}{ВСт3сп2\ ГОСТ\ 535-79}$	58,30
-51	1	85	Ш 85	М100	100	85	7,5	190	490	1200	Круг $\frac{В100\ ГОСТ\ 2590-71}{ВСт3сп2\ ГОСТ\ 535-79}$	71,18
-52	1	90	Ш 90	М100	100	90	5	210	490	1250	Круг $\frac{В100\ ГОСТ\ 2590-71}{ВСт3сп2\ ГОСТ\ 535-79}$	75,01
-53	1	95	Ш 95	М110	110	95	7,5	230	500	1300	Круг $\frac{В110\ ГОСТ\ 2590-71}{ВСт3сп2\ ГОСТ\ 535-79}$	93,30
-54	1	100	Ш100	М110	110	100	5	220	510	1400	Круг $\frac{В110\ ГОСТ\ 2590-71}{ВСт3сп2\ ГОСТ\ 535-79}$	101,89
-55	1	105	Ш105	М125	125	105	10	220	530	1400	Круг $\frac{В125\ ГОСТ\ 2590-71}{ВСт3сп2\ ГОСТ\ 535-79}$	128,80
-56	1	110	Ш110	М125	125	110	7,5	240	530	1400	Круг $\frac{В125\ ГОСТ\ 2590-71}{ВСт3сп2\ ГОСТ\ 535-79}$	129,76
-57	1	115	Ш115	М125	125	115	5	260	540	1500	Круг $\frac{В125\ ГОСТ\ 2590-71}{ВСт3сп2\ ГОСТ\ 535-79}$	140,83
-58	1	120	Ш120	М140	140	120	10	260	550	1500	Круг $\frac{В140\ ГОСТ\ 2590-71}{ВСт3сп2\ ГОСТ\ 535-79}$	173,10
-59	1	125	Ш125	М140	140	125	7,5	280	560	1500	Круг $\frac{В140\ ГОСТ\ 2590-71}{ВСт3сп2\ ГОСТ\ 535-79}$	174,74
-60	1	130	Ш130	М140	140	130	5	300	560	1500	Круг $\frac{В140\ ГОСТ\ 2590-71}{ВСт3сп2\ ГОСТ\ 535-79}$	176,61

Инв.№ подл. | Подпись и дата | Взам.инв.№

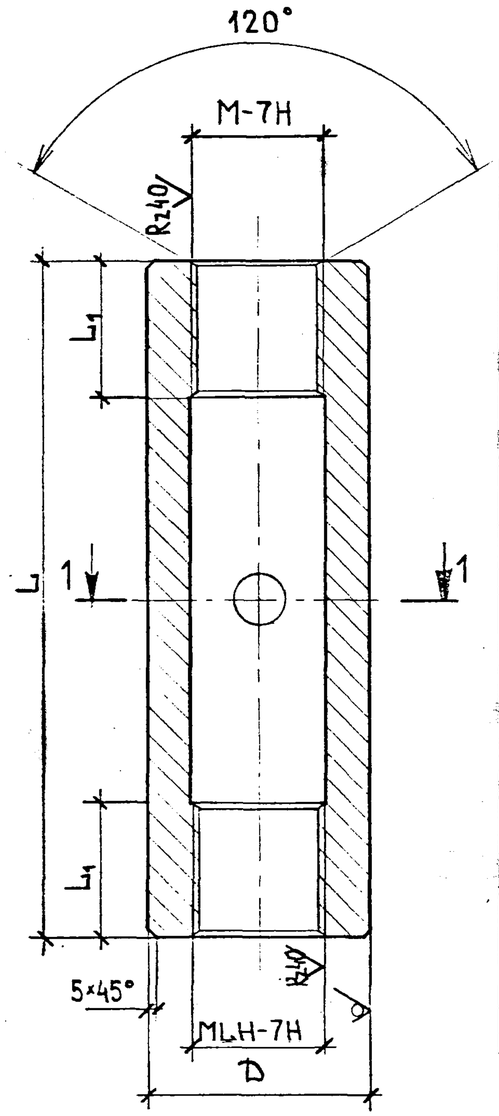

1 – 1

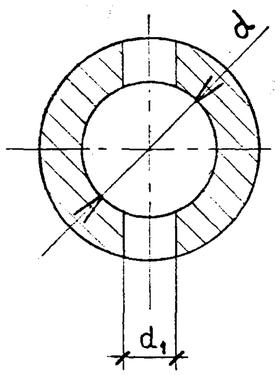

Rz80 (✓)

Обозначение	Диаметр анкерной тяги, мм	Марка	Резьба	Размеры, мм D	L	L_1	d	d_1	Материал	Масса, кг
7.504 -0.6	80	МНI-1	М 90×6	140	500	90	92	40	Круг $\frac{\text{В140 ГОСТ 2590-71}}{\text{ВСт3сп2 ГОСТ 535-79}}$	35,39
-01	85,90	МНI-2	М100×6	160	500	100	102	40	Круг $\frac{\text{В160 ГОСТ 2590-71}}{\text{ВСт3сп2 ГОСТ 535-79}}$	48,16
-02	95,100	МНI-3	М110×6	180	550	110	112	42	Круг $\frac{\text{В180 ГОСТ 2590-71}}{\text{ВСт3сп2 ГОСТ 535-79}}$	68,90
-03	105,110,115	МНI-4	М125×6	200	650	125	127	48	Круг $\frac{\text{В200 ГОСТ 2590-71}}{\text{ВСт3сп2 ГОСТ 535-79}}$	97,57
-04	120,125,130	МНI-5	М140×6	220	650	140	142	54	Круг $\frac{\text{В220 ГОСТ 2590-71}}{\text{ВСт3сп2 ГОСТ 535-79}}$	115,46
-05	80	МН-1	М 90×6	140	500	90	92	40	Труба $\frac{\text{140×30×500 ГОСТ 8732-78}}{\text{ВСт4сп2 ГОСТ 8731-74}}$	35,39
-06	85,90	МН-2	М100×6	159	500	100	102	40	Труба $\frac{\text{159×36×500 ГОСТ 8732-78}}{\text{ВСт4сп2 ГОСТ 8731-74}}$	47,19
-07	95,100	МН-3	М110×6	180	550	110	112	42	Труба $\frac{\text{180×40×550 ГОСТ 8732-78}}{\text{ВСт4сп2 ГОСТ 8731-74}}$	68,90
-08	105,110,115	МН-4	М125×6	203	650	125	127	48	Труба $\frac{\text{203×45×650 ГОСТ 8732-78}}{\text{ВСт4сп2 ГОСТ 8731-74}}$	102,37
-09	120,125,130	МН-5	М140×6	219	650	140	142	54	Труба $\frac{\text{219×45×750 ГОСТ 8732-78}}{\text{ВСт4сп2 ГОСТ 8731-74}}$	113,72

Все исполнения изделия могут изготавливаться из стали марки 09Г2С ГОСТ 19281-73.

Неуказанные предельные отклонения размеров: валов - j_s14, отверстий J_s14, остальные $\pm\frac{IT14}{2}$.

Нач.отд.	Котов			
Н.контр.	Даркшевич			
Гл.инж.пр.	Зимович	Зимович	22.08.89	
Рук.гр.	Суханов			
Исполн.	Гайдук			
Провер.	Санчугова			

7.504 -0.6

Муфта натяжная

Стадия	Масса	Масштаб
Р	см. табл.	—
Лист	Листов 1	

см. таблицу

Союзморнипроект

Инв.№ подл. | Подпись и дата | Взам.инв.№

Копировал

Формат А3

Rz80 (√)

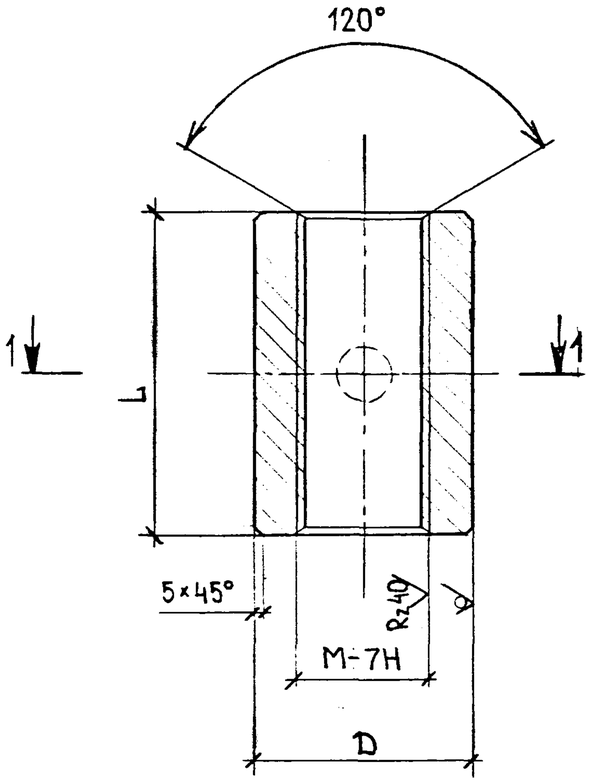

1 – 1

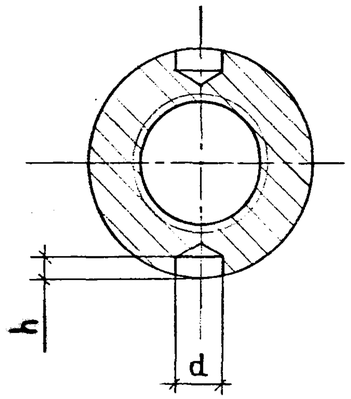

Обозначение	Диаметр анкерной тяги, мм	Марка	Резьба	Размеры, мм				Материал	Масса, кг
				D	L	d	h		
7.504 -0.7	80	МСI-1	М90×6	140	220	40	18	Круг $\frac{\text{В140 ГОСТ 2590-71}}{\text{ВСт3сп2 ГОСТ 535-79}}$	16,64
-01	85,90	МСI-2	М100×6	160	250	40	18	Круг $\frac{\text{В160 ГОСТ 2590-71}}{\text{ВСт3сп2 ГОСТ 535-79}}$	25,46
-02	95,100	МСI-3	М110×6	180	260	42	18	Круг $\frac{\text{В180 ГОСТ 2590-71}}{\text{ВСт3сп2 ГОСТ 535-79}}$	34,18
-03	105,110,115	МСI-4	М125×6	200	320	48	20	Круг $\frac{\text{В200 ГОСТ 2590-71}}{\text{ВСт3сп2 ГОСТ 535-79}}$	50,37
-04	120,125,130	МСI-5	М140×6	220	350	54	20	Круг $\frac{\text{В220 ГОСТ 2590-71}}{\text{ВСт3сп2 ГОСТ 535-79}}$	64,92
-05	80	МС-1	М90×6	140	220	40	18	Труба $\frac{\text{140×30×220 ГОСТ 8732-78}}{\text{ВСт4сп2 ГОСТ 8731-74}}$	16,64
-06	85,90	МС-2	М100×6	159	250	40	18	Труба $\frac{\text{159×36×250 ГОСТ 8732-78}}{\text{ВСт4сп2 ГОСТ 8731-74}}$	24,97
-07	95,100	МС-3	М110×6	180	260	42	18	Труба $\frac{\text{180×40×260 ГОСТ 8732-78}}{\text{ВСт4сп2 ГОСТ 8731-74}}$	34,18
-08	105,110,115	МС-4	М125×6	203	320	48	20	Труба $\frac{\text{203×45×320 ГОСТ 8732-78}}{\text{ВСт4сп2 ГОСТ 8731-74}}$	52,75
-09	120,125,130	МС-5	М140×6	219	350	54	20	Труба $\frac{\text{219×45×350 ГОСТ 8732-78}}{\text{ВСт4сп2 ГОСТ 8731-74}}$	63,97

Все исполнения изделия могут изготавливаться из стали марки 09Г2С ГОСТ 19281-73.

Неуказанные предельные отклонения размеров: валов – j_s14, отверстий J_s14, остальные – $\pm\frac{IT14}{2}$.

				7.504 -0.7			
Нач.отд.	Котов			Муфта соединительная	Стадия	Масса	Масштаб
Н.контр.	Даркшевич				Р	см. табл.	—
Гл.инж.пр.	Зимович				Лист	Листов 1	
Рук.гр.	Суханов		23.08	см. таблицу	Союзморнипроект		
Исполн.	Гайдук						
Провер.	Санчугова						

Инв.№ подл. | Подпись и дата | Взам.инв.№

Копировал

Формат А3

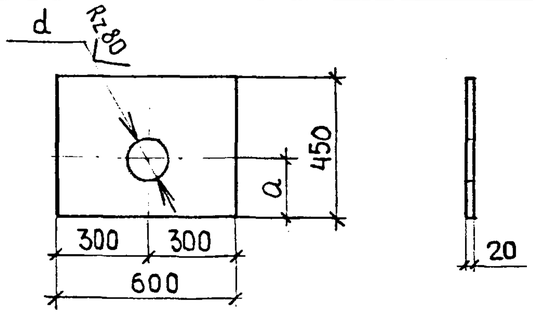

✓ (✓)

Таблица 1

Обозначение	Диаметр анкерной тяги, мм	Марка	Размеры, мм		Масса, кг
			d	a	
7.504 - 0.8	80	ПI-1	95	158	41,28
- 01	85	ПI-2	105	168	41,02
- 02	90	ПI-3	105	183	41,02
- 03	95, 100	ПI-4	115	188	40,82
- 04	105, 110, 115	ПI-5	130	195,5	40,35
- 05	80	ПII-1	95	158	41,28
- 06	85	ПII-2	105	163	41,02
- 07	90	ПII-3	105	168	41,02
- 08	95	ПII-4	115	173	40,82
- 09	100	ПII-5	115	188	40,82
- 10	105, 110, 115	ПII-6	130	195,5	40,35

Таблица 2

Обозначение	Материал	
От 7.504 -0.8 до - 04	Полоса	Б 20×450×600 ГОСТ 82-70 / ВСт3сп2 ГОСТ 14637-79
От 7.504 -0.8 - 05 до - 10	Полоса	А 20×450×600 ГОСТ 82-70 / 09Г2С ГОСТ 19282-73

Нач.отд.	Котов		
Н.контр.	Даркшевич		
Гл.инж.пр	Зимович	Зимович	23.08.84
Рук.гр.	Суханов		
Исполн.	Соленова		
Провер.	Гайдук		

7.504 -0.8

Подкладка П

Стадия	Масса	Масштаб
Р.	См. табл.1	-
Лист 1	Листов 1	

см. таблицу 2

Союзморниипроект

Инв.№ подл. | Подпись и дата | Взам.инв.№

Копировал | Формат А4