ТИПОВОЙ ПРОЕКТ
413-1-69.88

ДОННЫЙ ВОДОСПУСК С КАМЕРОЙ ОБЛОВА

Напоры 2,5 и 3,0 м ; расходы 1,95 и 2,20 м³/с

Альбом 3

Строительные изделия

КФ ЦИТП Инв № 10007/3

				Привязан:	
Инв. №					

ТИПОВОЙ ПРОЕКТ

413-1-69.88

ДОННЫЙ ВОДОСПУСК С КАМЕРОЙ ОБЛОВА

Напоры 2.5 и 3.0 м; расходы 1.95 и 2.20 м³/с

Альбом 3

Состав проекта:

Альбом 1. Донный водоспуск с камерой облова. Напор 2.5м; расход 1.95 м³/с. Пояснительная записка. Строительные чертежи. Ведомости объемов работ. Ведомости потребности в материалах. Спецификации оборудования.

Альбом 2. Донный водоспуск с камерой облова. Напор 3.0м; расход 2.20 м³/с. Пояснительная записка. Строительные чертежи. Ведомости объемов работ. Ведомости потребности в материалах. Спецификации оборудования.

Альбом 3. Строительные изделия.

Альбом 4. Сметная документация.

© КФ ЦИТП Госстроя СССР 1988 г.

Утвержден и введен в действие Министерством рыбного хозяйства СССР приказ №167 от 07 апреля 1988 г

Разработан Киевским отделением института „Гидрорыбпроект"

Главный инженер В. Кресан

Главный инженер проекта /за/ В. Васюкович

10007/3

				Привязан:	
Инв. №					

Альбом 3

№№ листов	Наименование	стр.
	Содержание	3,4
КЖИ-1	Блок НГ-15А	5
-2	Блок Г15.30-2А	6
-3	Блок Г 30-20-2А	7
-4	Входной оголовок. Сетка арматурная С1	8
-5	Входной оголовок. Сетка арматурная С2	8
-6	Входной оголовок. Сетка арматурная С3	9
-7	Входной оголовок. Сетка арматурная С4	9
-8	Входной оголовок. Сетка арматурная С5	10
-9	Входной оголовок. Сетка арматурная С6	10
-10	Труба водоспуска. Диафрагма. Сетка арматурная С7	11
-11	Камера облова. Сетка арматурная С8	11
-12	Камера облова. Сетка арматурная С9	12
-13	Камера облова. Сетка арматурная С10	12
-14	Камера облова. Сетка арматурная С11	13
-15	Камера облова. Сетка арматурная С12	13
-16	Камера облова. Сетка арматурная С13	14
-17	Изделие закладное МН1	14
-18	Изделие закладное МН2	15
-19	Изделие закладное МН3	15
КМ-1	Входной оголовок. Подвижный ригель подъемника. Спецификация.	16

№№ листов	Наименование	стр.
-2	Входной оголовок. Подвижный ригель подъемника. Сборочный чертеж.	16
-3	Входной оголовок. Рама подъемника РП1. Спецификация	17
-4	Входной оголовок. Рама подъемника РП1. Сборочный чертеж.	17
-5	Входной оголовок. Рама подъемника РП2. Спецификация	18
-6	Входной оголовок. Рама подъемника РП2. Сборочный чертеж	18
-7	Входной оголовок. Балка захватная. Спецификация	19
-8	Входной оголовок. Балка захватная. Сборочный чертеж	19
-9	Входной оголовок. Решетка рыбозадерживающая вставная. Спецификация	20
-10	Входной оголовок. Решетка рыбозадерживающая вставная. Сборочный чертеж	20
-11	Входной оголовок. Решетка рыбозадерживающая навесная нижняя. Спецификация.	21
-12	Входной оголовок. Решетка рыбозадерживающая навесная нижняя. Сборочный чертеж.	21
-13	Входной оголовок. Решетка рыбозадерживающая навесная верхняя. Спецификация.	22

10007/3

Изм.	Лист	N докум	Подпись	Дата
		ГИП	Васюкович	
		Нач. отд.	Сухицкий	
		Гл. констр.	Тычинский	
		Проект.	Прибуток	
		Провер.	Косенко	
		Н. контр.	Васюкович	

Привязан:

Инв. №:

ТП 413-1-69.88

Донный водоспуск с камерой облова. Напоры 2.5 и 3.0 м. Расходы 1.95 и 2.20 м³/с

Стадия	Лист	Листов
РП	1	2

Содержание

Минрыбхоз СССР
ГИДРОРЫБПРОЕКТ
Киевское отделение

Инв. N подл. | Подпись и дата | Взам. инв. N

Копиров Гр. Григорьева

Альбом 3

№№ листов	Наименование	стр.
КМ-14	Входной оголовок. Решетка рыбозадерживающая навесная верхняя. Сборочный чертеж.	22
-15	Входной оголовок. Перильное ограждение площадки служебной. Спецификация.	23
-16	Входной оголовок. Перильное ограждение площадки служебной. Сборочный чертеж	23
-17	Входной оголовок. Мостик. Спецификация	24
-18	Входной оголовок. Мостик. Сборочный чертеж	25
-19	Входной оголовок. Винтовой подъемник 0.58 Данные на заказ.	26
-20	Камера облова. Рама направляющая передняя Спецификация.	27
-21	Камера облова. Рама направляющая передняя Сборочный чертеж.	27
-22	Камера облова. Рама направляющая задняя. Спецификация.	28
-23	Камера облова. Рама направляющая задняя. Сборочный чертеж.	28
-24	Камера облова. Ограждение П1. Спецификация.	29
-25	Камера облова. Ограждение П1. Сборочный чертеж.	29
-26	Камера облова. Ограждение П2.	30
-27	Камера облова. Ограждение П3.	30
-28	Камера облова. Решетка рыбозадерживающая направляющая. Спецификация.	31
-29	Камера облова. Решетка рыбозадерживающая направляющая. Сборочный чертеж.	31
-30	Камера облова. Контейнер. Спецификация.	32
-31	Камера облова. Контейнер. Сетка рыбозадерживающая.	32
-32	Камера облова. Контейнер. Сборочный чертеж.	33
-33	Камера облова. Контейнер. Стенка боковая. Спецификация	34
-34	Камера облова. Контейнер. Стенка боковая. Сборочный чертеж	34
-35	Камера облова. Контейнер. Стенка задняя.	35
-36	Камера облова. Контейнер. Рама пазовая.	35
-37	Камера облова. Контейнер. Воронка.	36
-38	Камера облова. Контейнер. Люк разгрузочный. Спецификация.	37
-39	Камера облова. Контейнер. Люк разгрузочный. Сборочный чертеж.	37
-40	Камера облова. Контейнер. Люк разгрузочный. Рама.	38
-41	Камера облова. Контейнер. Люк разгрузочный. Фиксатор.	38
-42	Камера облова. Контейнер. Люк разгрузочный. Створка. Спецификация.	39
-43	Камера облова. Контейнер. Люк разгрузочный. Створка. Сборочный чертеж.	39
КД-1	Входной оголовок. Настил площадки служебной Н1.	40
-2	Входной оголовок. Настил площадки служебной Н2.	40
-3	Входной оголовок. Настил мостика.	41
-4	Входной оголовок. Шандор.	41
-5	Входной оголовок Щит шандор. Спецификация.	42
-6	Входной оголовок. Щит-шандор. Сборочный чертеж	42
-7	Камера облова. Шандор. Сборочный чертеж.	43
-8	Камера облова. Шандор. Спецификация	43

10007/3

Инв. № подл. | Подпись и дата | Взам. инв. №

Привязан:

Инв. №

Изм.	Лист	N докум.	Подп.	Дата
Гл. инж. пр.		Васюкович		
Нач. отд.		Сухицкий		
Гл. конст.		Тычинский		
Проект.		Прибуток		
Провер.		Косенко		
Н. контр.		Васюкович		

ТП 413 - 1 - 69.88

Донный водоспуск с камерой облова, $м^3/с$
Напоры 2,5м и 3,0м; расходы 1,95 и 2,20

Стадия	Лист	Листов
РП	2	2

Содержание

Минрыбхоз СССР
ГИПРОРЫБПРОЕКТ
Киевское отделение

Копировал Кравчук Формат А3.

Альбом 3

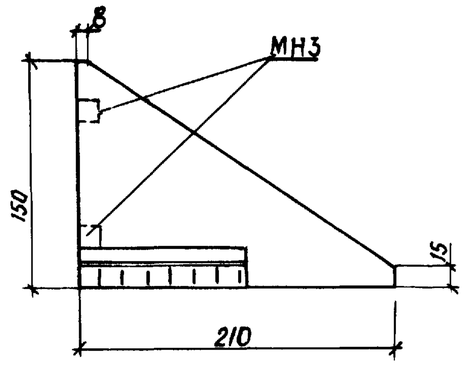

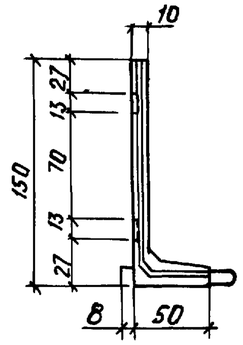

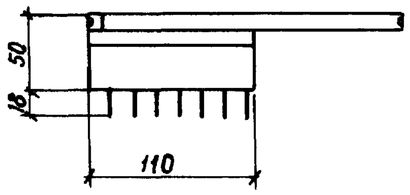

Формат	Зона	Поз.	Обозначения	Наименование	Кол.	Примеч.
				Документация		
			Серия 3.820.1-39	Блок НГ-15		
				Сборочные единицы		
			КЖИ-МН3	Изделие закладное МН3	2	1,6 кг

Ведомость расхода стали на дополнительные закладные, кг

Марка элемента	Изделия закладные						Всего	Общий расход
	Арматура класса AIII			Прокат Полосовая сталь				
	ГОСТ 5781-82*			ГОСТ 103-76*				
	10		Итого	6×130		Итого		
НГ-15А	1.6		1.6	1.6		1.6	3.2	

Блок, разработанный на данном чертеже, отличается от блока без индекса „А" по серии 3.820.1-39 расстановкой и заменой закладных деталей.
Блок НГ15А-0 зеркален блоку НГ15А-а.
Размеры в см.

10007/3

Привязан:	ГИП	Васюкович		ТП 413-1-69.88	КЖИ
	Нач.отд.	Сухицкий		Донный водоспуск с камерой облова. Напоры 2.5 и 3.0 м; расходы 1.95; 2.20 м³/с	
	Проект.	Булычева			Стадия / Лист / Листов: РП / 1 / 19
	Провер.	Косенко		Блок НГ-15А	Минрыбхоз СССР ГИДРОРЫБПРОЕКТ Киевское отделение
Инв. №	Н.контр.	Васюкович			

Взам. инв. № | Подпись и дата | Инв. № подл.

Копиров. Григорьева Формат А3

Альбом 3

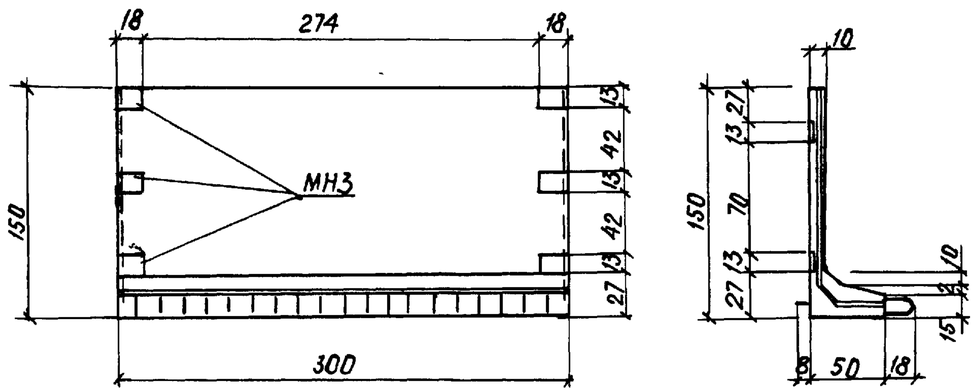

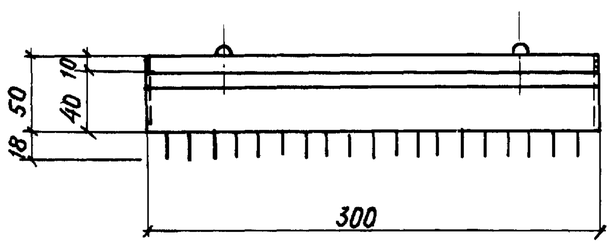

Формат	Зона	Поз.	Обозначения	Наименование	Кол.	Примеч.
				Документация		
			Серия 3.820.1-39	Блок Г15.30-2		
				Сборочные единицы		
			КЖИ-МН2	Изделие закладное МН2	6	1.9 кг
			КЖИ-МН3	Изделие закладное МН3	4	1.6 кг

Ведомость расхода стали на дополнительные закладные, кг

Марка элемента	Изделия закладное						Всего	Общий расход
	Арматура класса		Прокат					
	AIII		Полосовая сталь					
	ГОСТ 5781-82*		ГОСТ 103-76*					
	10AIII	Итого	6×130			Итого		
Г15.30-2А	8.0	8.0	9.8			9.8	17.8	17.8

Блок, разработанный на данном чертеже отличается от блока без индекса „А" по серии 3.820.1-39 заменой, количеством и расстановкой закладных деталей.
Размеры в см.

10007/3

ГИП	Васюкович		ТП 413-1-69.88	КЖИ
Нач. отд.	Сухицкий		Донный водоспуск с камерой облова. Напоры 2.5 и 3.0 м; расходы 1.95; 2.20 м³/с	
Проектир.	Булычева			
Провер.	Косенко			
Н.контр.	Васюкович		Блок Г15.30-2А	

Стадия	Лист	Листов
РП	2	

Минрыбхоз СССР
ГИДРОРЫБПРОЕКТ
Киевское отделение

Привязан:

Инв. №

Инв. № подл. | Подпись и дата | Взам. инв. №

Копиров. Григорьева Формат А3

Альбом 3

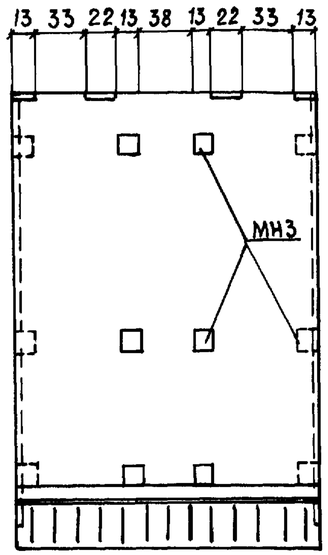

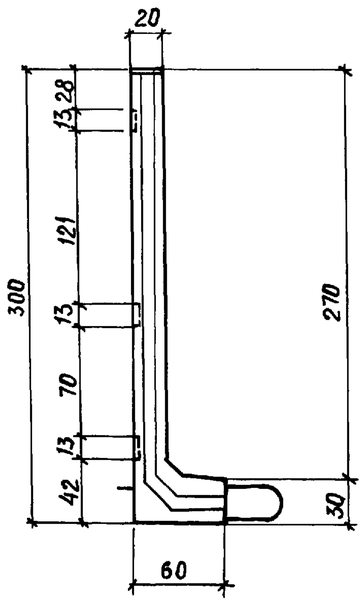

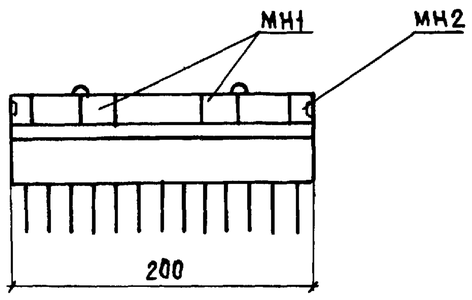

Формат	Зона	Поз.	Обозначения	Наименование	Кол.	Примечание
				Документация		
			Серия 3.820.1-39	Блок Г30-20-2		
				Сборочные единицы		
			КЖИ-МН1	Изделие закладное МН1	2	2.7 кг
			КЖИ-МН2	Изделие закладное МН2	2	1.9 кг
			КЖИ-МН3	Изделие закладное МН3	12	1.6 кг

Ведомость расхода стали на дополнительную арматуру, кг

Марка элемента	Изделия закладные						Всего	Общий расход
	Арматура класса		Прокат					
	AIII		Полосовая сталь					
	ГОСТ 5781-82*		ГОСТ 103-76*					
	10	Итого	6х130	6х180		Итого		
Г30-20-2	14.10	14.10	11.68	3.72		15.40	29.50	29.50

Блок разработанный на данном чертеже, отличается от блока без индекса „А" по серии 3.820.1-39 заменой, количеством и расстановкой закладных деталей.
Размеры в см.

10007/3

ГИП	Васюкович		
Нач. отд.	Сухицкий		
Проект.	Булычева		
Провер.	Косенко		
Н.контр.	Васюкович		

Привязан:

Инв. №

ТП 413-1-69.88 КЖИ

Донный водоспуск с камерой облова. Напоры 2.5 и 3.0 м; расходы 1.95; 2.20 м³/с

Стадия	Лист	Листов
РП	3	

Блок Г30-20-2А

Минрыбхоз СССР
ГИДРОРЫБПРОЕКТ
Киевское отделение

Инв. № подл. | Подпись и дата | Взам. инв. №

Копировала Григорьева Формат А3

Альбом 3

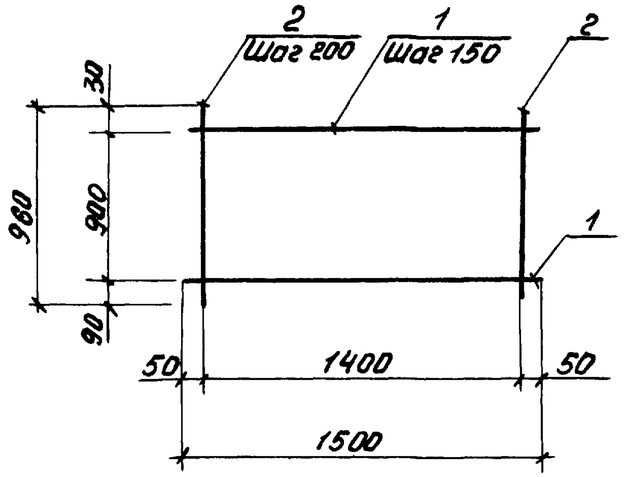

Формат	Зона	Поз.	Обозначение	Наименование	Кол	Примеч.
				Детали		
Б.Ч.		1	413-1-69.88-КЖИ-01.00	10АIII ГОСТ 5781-82*; ℓ=1500	7	0.9кг
Б.Ч.		2	-02.00	10АI ГОСТ 5781-82*; ℓ=960	8	0.6кг

Привязан:

Инв №

Изм.	Лист	№ докум.	Подпись	Дата
Разраб		Монастыренко		
Провер		Косенко		
Тех.контр		Тынинский		
ГИП		Васюкович		
Н.контр		Васюкович		
Утв.		Сухицкий		

ТП 413-1-69.88 КЖИ

Данный водоспуск с камерой облова. Напоры 2.5 и 3.0 м; расходы 1.95 и 2.20 м³/с

Входной оголовок

Сетка арматурная С1

Стадия	Масса	Масштаб
РП	11.1кг	
Лист 4	Листов	

Минрыбхоз СССР
ГИДРОРЫБПРОЕКТ
Киевское отделение

Инв.№ подл. | Подпись и дата | Взам. инв.№

Копировал Формат А4

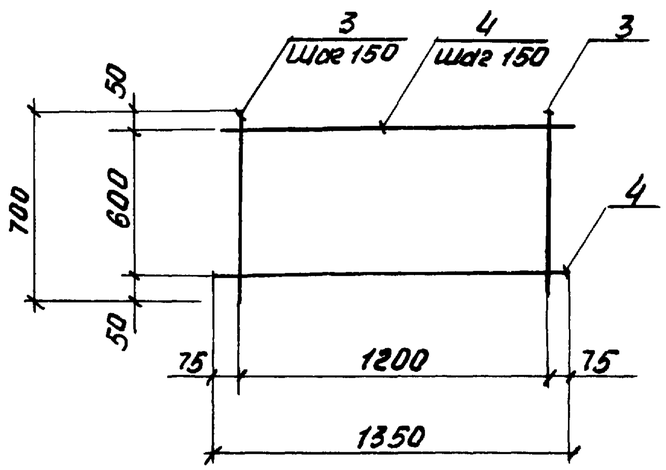

Формат	Зона	Поз.	Обозначение	Наименование	Кол.	Примеч.
				Детали		
Б.Ч.		3	413-1-69.88-КЖИ-03.00	10АIII ГОСТ 5781-82*; ℓ=700	9	0.4кг
Б.Ч.		4	-04.00	10АI ГОСТ 5781-82*; ℓ=1350	5	0.8кг

Привязан:

10007/3

Инв.№

Изм.	Лист	№ докум.	Подп.	Дата
Разраб		Монастыренко		
Провер.		Косенко		
Тех.контр.		Тынинский		
ГИП		Васюкович		
Н.контр		Васюкович		
Утв		Сухицкий		

ТП 413-1-69.88 КЖИ

Донный водоспуск с камерой облова. Напоры 2.5 и 3.0 м; расходы 1.95 и 2.20 м³/с

Входной оголовок

Сетка арматурная С2

Стадия	Масса	Масштаб
РП	7.6	
Лист 5	Листов	

Минрыбхоз СССР
ГИДРОРЫБПРОЕКТ
Киевское отделение

Инв.№ подл. | Подпись и дата | Взам. инв.№

Копировал Формат А4

Альбом 3

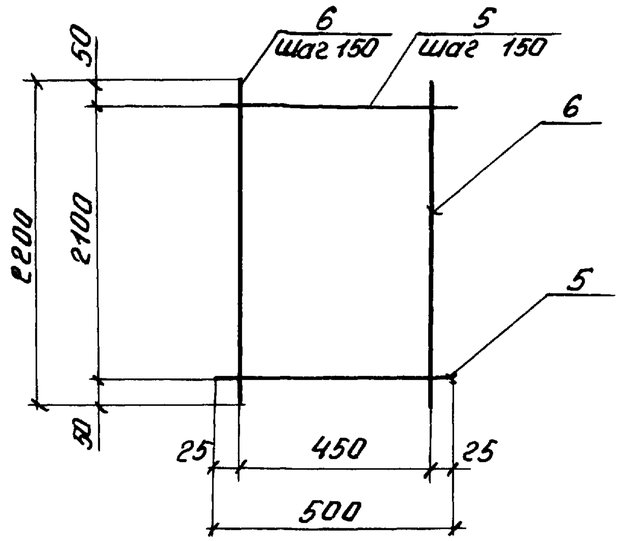

Формат	Зона	Поз.	Обозначение	Наименование	Кол. шт	Примеч.
				Детали		
Б.ч.		5	413-1-69.88-КЖИ-05.00	10АIII ГОСТ 5781-82* ℓ=500	15	0,3кг
Б.ч.		6	-06.00	10АI ГОСТ 5781-82* ℓ=2200	4	1.4кг

Привязан:

Инв. №

Изм.	Лист	№ докум.	Подп.	Дата
Разраб.		Монастыренко		
Провер.		Косенко		
Трх. контр.		Тычинский		
ГИП		Васюкович		
Н.контр.		Васюкович		
Утв.		Сухицкий		

ТП 413-1-69.88 КЖИ

Донный водоспуск с камерой облова. Напоры 2.5 и 3.0 м; расходы 1.95 и 2.20 м³/с

Входной оголовок

Сетка арматурная С3

Стадия	Масса	Масштаб
РП	10.1кг	
Лист 6	Листов	

Минрыбхоз СССР
ГИДРОРЫБПРОЕКТ
Киевское отделение

Инв. № подл. | Подпись и дата | Взам. инв. №

Формат А4

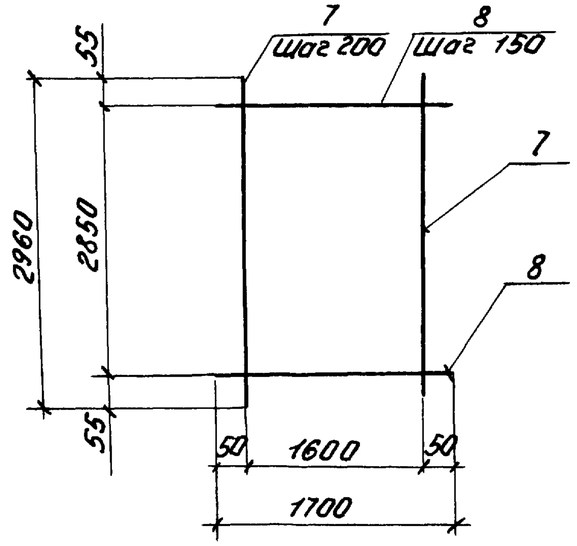

Формат	Зона	Поз	Обозначение	Наименование	Кол. шт	Примеч
				Детали		
Б.ч.		8	413-1-69.88-КЖИ-08.00	10АIII ГОСТ 5781-82* ℓ=1700	20	1.1кг
Б.ч.		7	-07.00	10АI ГОСТ 5781-82* ℓ=2960	9	1.8кг

Привязан:

Инв. №

10007/3

Изм.	Лист	№ докум.	Подп.	Дата
Разраб.		Монастыренко		
Провер.		Косенко		
Трх. контр.		Тычинский		
ГИП		Васюкович		
Н.контр.		Васюкович		
Утв.		Сухицкий		

ТП 413-1-69.88 КЖИ

Донный водоспуск с камерой облова. Напор 2.5 м; расход 1.95 м³/с

Входной оголовок

Сетка арматурная С4

Стадия	Масса	Масштаб
РП	38.2	
Лист 7	Листов	

Минрыбхоз СССР
ГИДРОРЫБПРОЕКТ
Киевское отделение

Инв. № подл. | Подпись и дата | Взам. инв. №

Копировал

Формат А4

Альбом 3

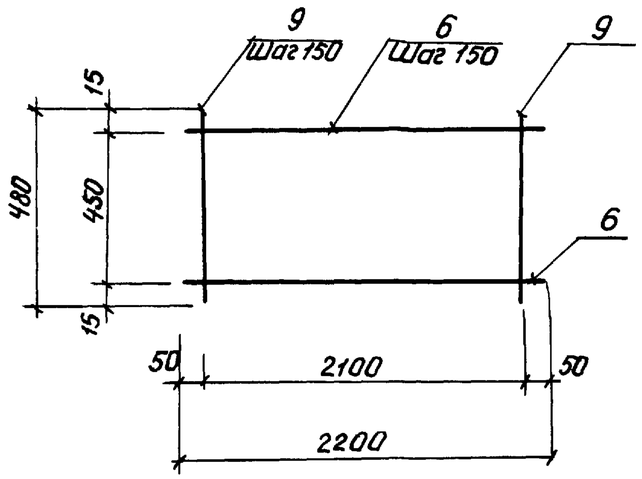

Формат	Зона	Поз.	Обозначение	Наименование	Кол. шт	Примеч.
				Детали		
Б.4		9	413-1-69.88-КЖИ-09.00	10А III ГОСТ 5781-82* ℓ=480	15	0.3кг
Б.4		6	-06.00	10А III ГОСТ 5781-82* ℓ=2200	4	1.4кг

Привязан:

Инв.№:

Взам.инв.№ | Подпись и дата | Инв.№ подл.

Изм.	Лист	N°докум.	Подпись	Дата
Разраб.		Монастыренко		
Провер.		Косенко		
Тех.конт.		Тычинский		
ГИП		Васюкович		
Н.контр.		Васюкович		
Утв.		Сухицкий		

ТП 413-1-69.88 КЖИ

Донный водоспуск с камерой облова. Напоры 3.0м; расход 2.20 м³/с.
Входной оголовок

Стадия	Масса	Масштаб
РП	10.1кг	
Лист 8	Листов	

Сетка арматурная С5

Минрыбхоз СССР
ГИДРОРЫБПРОЕКТ
Киевское отделение

Копировал. Л.Даниленко формат А4

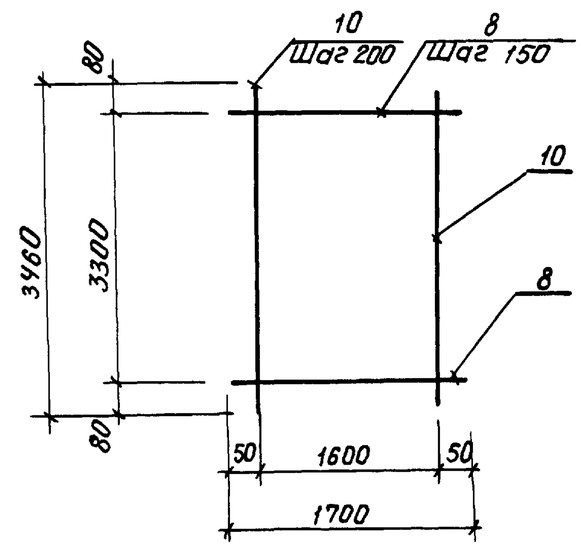

Форм.	Зона	Поз.	Обозначение	Наименование	Кол.	Примеч.
				Детали		
Б.4.		8	413-1-69.88-КЖИ-08.00	10А III ГОСТ 5781-82* ℓ=1700	23	1.1кг
Б.4		10	-10.00	10А III ГОСТ 5781-82* ℓ=3460	9	2.1кг

10007/3

Привязан:

Инв.№

Взам.инв.№ | Подпись и дата | Инв.№ подл.

Изм.	Лист	N°докум.		
Разраб.		Монастыренко		
Провер.		Косенко		
Тех.контр.		Тычинский		
ГИП		Васюкович		
Н.контр.		Васюкович		
Утв.		Сухицкий		

ТП 413-1-69.88 КЖИ

Донный водоспуск с камерой облова. Напор 3.0м; расход 2.20 м³/с.
Входной оголовок

Стадия	Масса	Масштаб
РП	44.2кг	
Лист 9	Листов	

Сетка арматурная С6

Минрыбхоз СССР
ГИДРОРЫБПРОЕКТ
Киевское отделение

Копировал. Л.Даниленко формат А4

Альбом 3

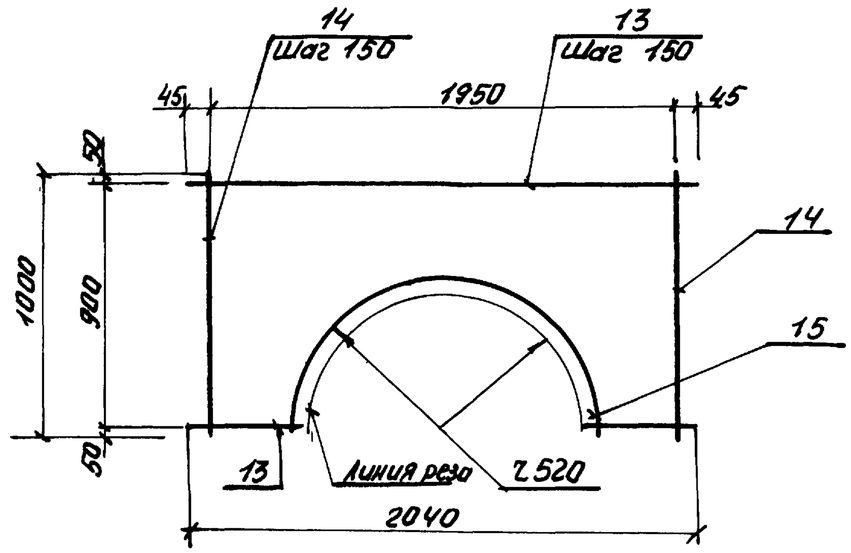

Формат	Зона	Поз.	Обозначение	Наименование	Кол. шт	Примеч.
				Детали		
Б.Ч.		13	413-1-69.88-КЖИ-13.00	12АIII ГОСТ 5781-82* ℓ=2040	7	1.8 кг
Б.Ч.		14	-14.00	12АIII ГОСТ 5781-82* ℓ=1000	14	0.9 кг
Б.Ч.		15	-15.00	12АIII ГОСТ 5781-82* ℓ=1530	1	1.5 кг

Привязан:

Инв. №

Взам. инв. № | Подпись и дата | Инв. № подл.

Изм.	Лист	№ докум.	Подпись	Дата
Разраб.		Бульчева		
Провер.		Монастыренко		
Тех. контр.		Тычинский		
ГИП		Васюкович		
Н. контр.		Васюкович		
Утв.		Сухицкий		

ТП 413-1-69.88 КЖИ

Донный водоспуск с камерой облова. Напоры 2.5 и 3.0 м; расходы 1.95 и 2.20 м³/с

Труба водоспуска

Диафрагма на трубу Д, 800

Сетка арматурная С7

Стадия	Масса	Масштаб
РП	26.7 кг	

Лист 10 Листов

Минрыбхоз СССР
ГИДРОРЫБПРОЕКТ
Киевское отделение

Копировал формат А4

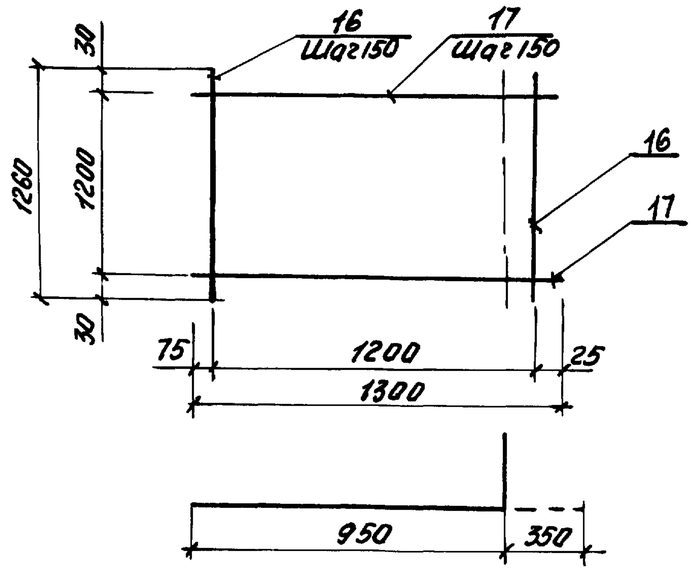

Формат	Зона	Поз.	Обозначение	Наименование	Кол.	Примеч.
				Детали		
Б.Ч.		16	413-1-69.88-КЖИ-16.00	10АIII ГОСТ 5781-82* ℓ=1260	9	0.8 кг
Б.Ч.		17	-17.00	10АIII ГОСТ 5781-82* ℓ=1300	9	0.8 кг

Привязан:

10007/3

Инв. №

Взам. инв. № | Подпись и дата | Инв. № подл.

Изм.	Лист	№ докум.	Подпись	Дата
Разраб.		Бульчева		
Провер.		Монастыренко		
Тех. конт.		Тычинский		
ГИП		Васюкович		
Н. контр.		Васюкович		
Утв.		Сухицкий		

ТП 413-1-69.88 КЖИ

Донный водоспуск с камерой облова. Напоры 2.5 и 3.0 м; расходы 1.95 и 2.20 м³/с

Камера облова

Сетка арматурная С8

Стадия	Масса	Масштаб
РП	14.4 кг	

Лист 11 Листов

Минрыбхоз СССР
ГИДРОРЫБПРОЕКТ
Киевское отделение

Копировал формат А4

Альбом 3

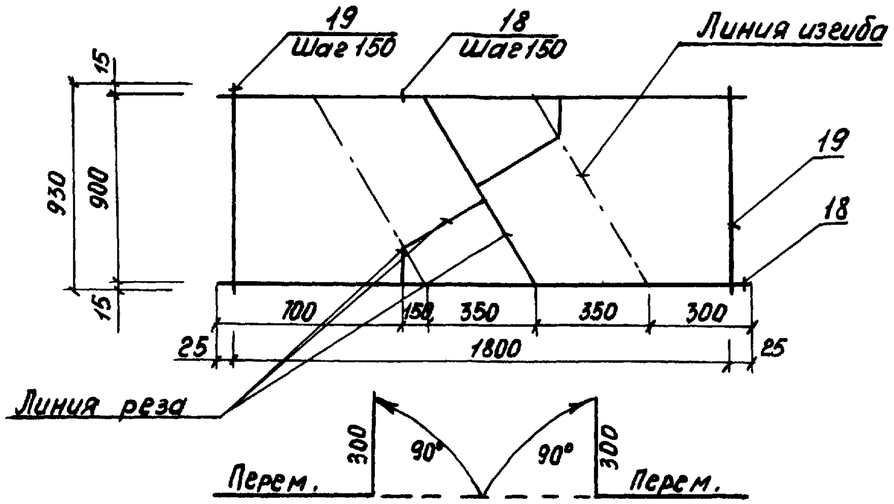

Формат	Зона	Поз.	Обозначение	Наименование	Кол.	Примеч.
				Детали		
Б.Ч.		18	413-1-69.88-КЖИ-18.00	10АIII ГОСТ 5781-82* ℓ=1850	7	1.2 кг
Б.Ч.		19	-19.00	10АIII ГОСТ 5781-82* ℓ=930	13	0.6 кг

Привязан:

Инв. №

Взам. инв. № | Подпись и дата | Инв. № подл.

Изм.	Лист	№ докум.	Подпись	Дата
Разраб.		Булычева		
Провер.		Монастыренко		
Тех. контр.		Тычинский		
ГИП		Васюкович		
Н. контр.		Васюкович		
Утв.		Сухицкий		

ТП 413-1-69.88 КЖИ

Донный водоспуск с камерой облова. Напоры 2.5 и 3.0 м; расходы 1.95 и 2.20 м³/с

Камера облова

Сетка арматурная С9

Стадия	Масса	Масштаб
РП	16.2 кг	

Лист 12 Листов

Минрыбхоз СССР
ГИДРОРЫБПРОЕКТ
Киевское отделение

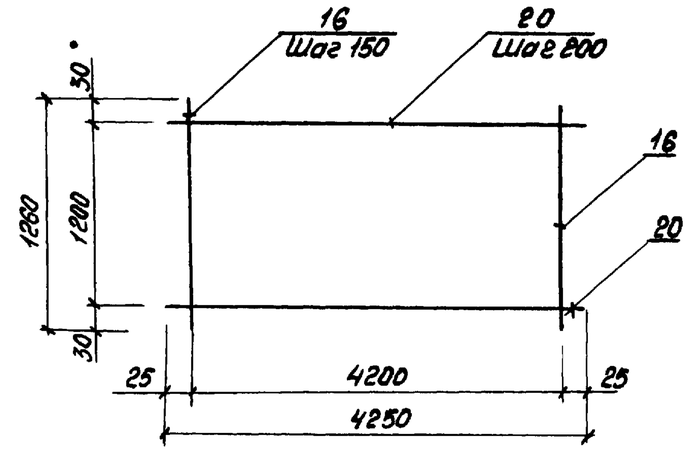

Формат	Зона	Поз.	Обозначение	Наименование	Кол.	Примеч.
				Детали		
Б.Ч.		16	413-1-69.88-КЖИ-16.00	10АIII ГОСТ 5781-82* ℓ=1260	29	0.8 кг
Б.Ч.		20	-20.00	10АI ГОСТ 5781-82* ℓ=4250	7	2.6 кг

Привязан:

10007/3

Инв. №

Взам. инв. № | Подпись и дата | Инв. № подл.

Изм.	Лист	№ докум.	Подпись	Дата
Разраб.		Булычева		
Провер.		Монастыренко		
Тех. контр.		Тычинский		
ГИП		Васюкович		
Н. контр.		Васюкович		
Утв.		Сухицкий		

ТП 413-1-69.88 КЖИ

Донный водоспуск с камерой облова. Напоры 2.5 и 3.0 м; расходы 1.95 и 2.20 м³/с

Камера облова

Сетка арматурная С10

Стадия	Масса	Масштаб
РП	41.4 кг	

Лист 13 Листов

Минрыбхоз СССР
ГИДРОРЫБПРОЕКТ
Киевское отделение

Альбом 3

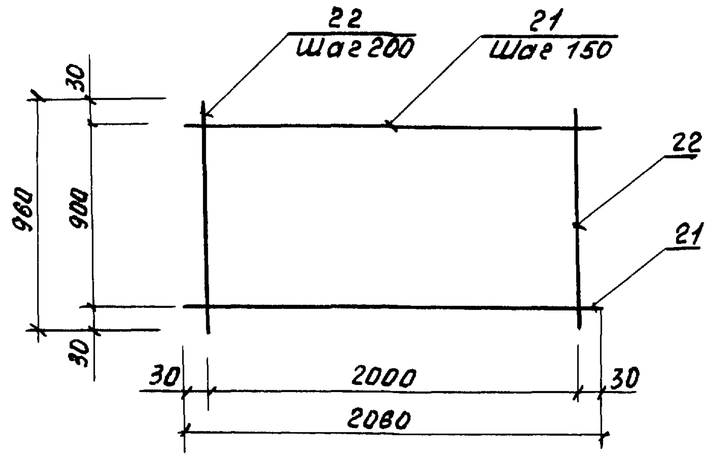

Формат	Зона	Поз	Обозначение	Наименование	Кол.	Примеч.
				Детали		
Б.ч.		21	413-1-69.88-КЖИ-21.00	10АIII ГОСТ 5781-82* ℓ=2060	7	1.3кг
Б.ч.		22	-22.00	10АI ГОСТ 5781-82* ℓ=960	11	0.6кг

Привязан:

Инв.№

Взам.инв.№ | Подпись и дата | Инв.№ подл.

Изм.	Лист	№ докум.	Подпись	Дата
Разраб.		Булычева		
Провер.		Монастыренко		
Тех.контр.		Тычинский		
ГИП		Васюкович		
Н.контр.		Васюкович		
Утв.		Сухицкий		

ТП 413-1-69.88 КЖИ

Донный водоспуск с камерой облова. Напоры 2.5 и 3.0м; расходы 1.95 и 2.20 м³/с

Камера облова

Сетка арматурная С11

Стадия	Масса	Масштаб
РП	15.7кг	

Лист 14 Листов

Минрыбхоз СССР
ГИДРОРЫБПРОЕКТ
Киевское отделение

Копировал формат А4

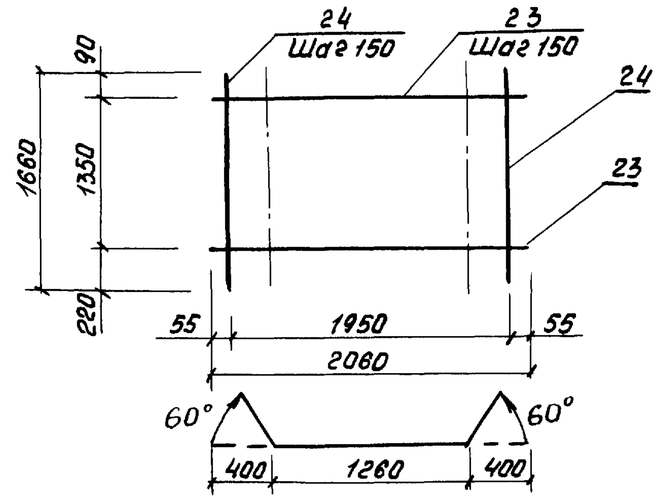

Формат	Зона	Поз.	Обозначение	Наименование	Кол.	Примеч.
				Детали		
Б.ч.		23	413-1-69.88-КЖИ-23.00	10АIII ГОСТ 5781-82* ℓ=2060	10	1.3кг
Б.ч		24	-24.00	10АIII ГОСТ 5781-82* ℓ=1660	14	1.0кг

Привязан:

10007/3

Инв.№

Взам.инв.№ | Подпись и дата | Инв.№ подл.

Изм.	Лист	№ докум.	Подпись	Дата
Разраб		Булычева		
Провер		Монастыренко		
Тех.контр.		Тычинский		
ГИП		Васюкович		
Н.контр		Васюкович		
Утв		Сухицкий		

ТП 413-1-69.88 КЖИ

Донный водоспуск с камерой облова. Напоры 2.5 и 3.0м расходы 1.95 и 2.20 м³/с

Камера облова

Сетка арматурная С12

Стадия	Масса	Масштаб
РП	27.0кг	

Лист 15 Листов

Минрыбхоз СССР
ГИДРОРЫБПРОЕКТ
Киевское отделение

Копировал формат А4

Альбом 3

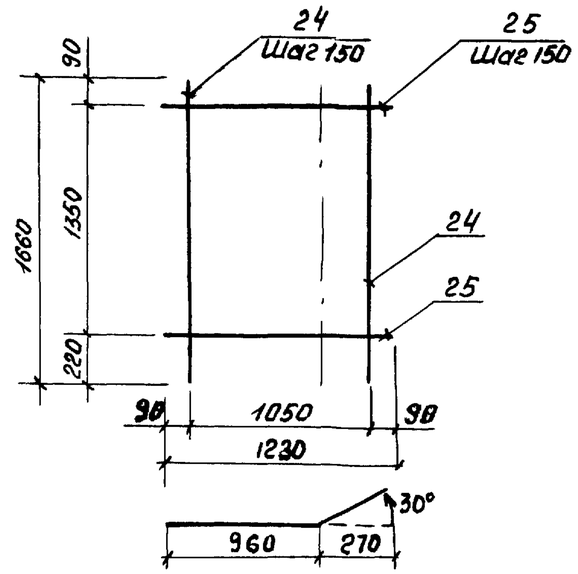

Формат	Зона	Поз.	Обозначение	Наименование	Кол.	Примеч.
				Детали		
Б.ч.		25	413-1-69.88-КЖИ-25.00	10АIII ГОСТ 5781-82* ℓ=1230	10	0.8кг
Б.ч.		24	-24.00	10АIII ГОСТ 5781-82* ℓ=1660	8	1.0кг

Привязан:

Инв.№

Взам. инв.№ | Подпись и дата | Инв.№ подл.

Изм.	Лист	№ докум.	Подпись	Дата
Разраб.		Бульчева		
Провер.		Монастыренко		
Тех.контр.		Тычинский		
Гл.инж.пр.		Васюкович		
Н.контр.		Васюкович		
Утв.		Сухицкий		

ТП 413-1-69.88 КЖИ

Донный водоспуск с камерой облова. Напоры 2,5 и 3,0 м; расходы 1.95 и 2.20 м³/с

Камера облова

Сетка арматурная С-13

Стадия	Масса	Масштаб
РП	16.0кг	

Лист 16 | Листов

Минрыбхоз СССР
ГИДРОРЫБПРОЕКТ
Киевское отделение

Копировал Формат А 4

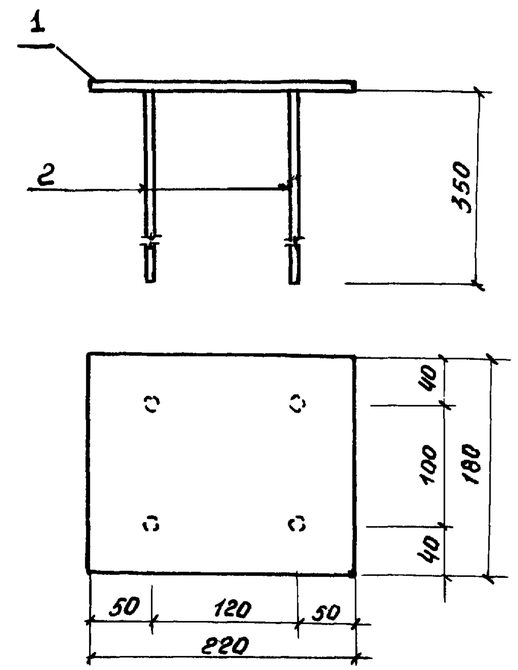

Формат	Зона	Поз	Обозначение	Наименование	Кол.	Примеч.
				Детали		
Б.ч		1	413-1-69.88-КЖИ-00.01	Полоса $\frac{8\times180\ ГОСТ\ 103-76^*}{Вст3сп2\text{-}I\ ГОСТ\ 535-79^*}$ ℓ=220	1	1.9кг
Б.ч.		2	02	ф10III ГОСТ 5781-82* ℓ=350	4	0.2кг

10007/3

Привязан:

Инв.№

Взам. инв.№ | Подпись и дата | Инв.№ подл.

Изм.	Лист	№ докум.	Подп.	Дата
Разраб.		Бульчева		
Провер.		Монастыренко		
Тех.контр.		Тычинский		
Гл.инж.пр.		Васюкович		
Н.контр.		Васюкович		
Утв.		Сухицкий		

ТП 413-1-69.88 КЖИ

Донный водоспуск с камерой облова. Напоры 2,5 и 3,0 м расходы 1.95 и 2.20 м³/с

Изделие закладное МН1

Стадия	Масса	Масштаб
РП	2.7кг	

Лист 17 | Листов

Минрыбхоз СССР
ГИДРОРЫБПРОЕКТ
Киевское отделение

Копировал Формат А 4

Альбом 3

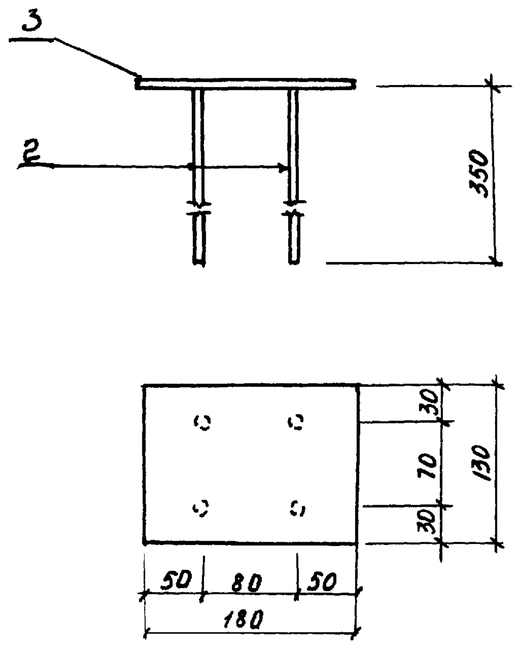

Формат	Зона	Поз	Обозначение	Наименование	Кол.	Примеч.
				Детали		
Б.ч.		3	413-1-69.88-КЖИ-00.03	Полоса $\frac{6\times180\ ГОСТ\ 103-76^*}{Вст3сп2\text{-}I\ ГОСТ\ 535-79^*}\ \ell=180$	1	1.1 кг
Б.ч.		2	02	ф10АIII ГОСТ5781-82 ℓ=350	4	0.2 кг

Привязан:

Инв.№

Взам. инв.№ | Подпись и дата | Инв.№ подл.

Изм.	Лист	Nдокум.	Подпись	Дата
Разраб.		Булычева		
Провер.		Монастыренко		
Тех.конт.		Тычинский		
Гл.инж.пр.		Васюкович		
Н.контр.		Васюкович		
Утв.		Сухицкий		

ТП 413-1-69.88 КЖИ

Донный водоспуск с камерой облова. Напоры 2.5 и 3.0м расходы 1.95 и 2.20 м³/с

Стадия	Масса	Масштаб
РП	1.9кг	

Лист 18 Листов

Изделие закладное МН2

Минрыбхоз СССР ГИДРОРЫБПРОЕКТ Киевское отделение

Копировал формат А4

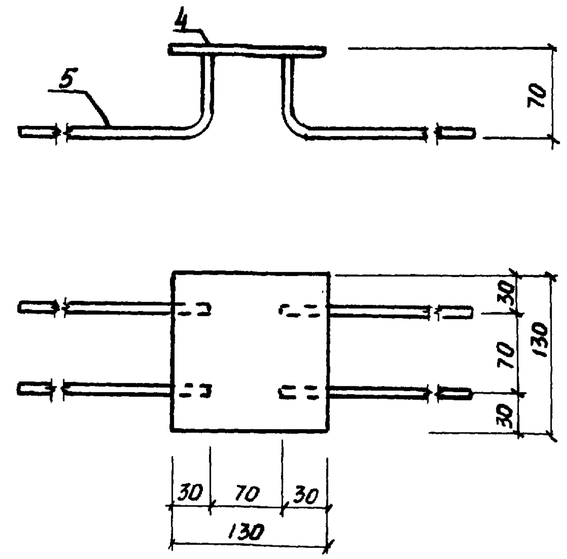

Формат	Зона	Поз	Обозначение	Наименование	Кол.	Примеч.
				Детали		
Б.ч.		4	413-1-69.88-КЖИ-00.04	Полоса $\frac{6\times130\ ГОСТ\ 103-76^*}{Вст3сп2\text{-}I\ ГОСТ\ 535-79^*}\ \ell=130$	1	0.8 кг
Б.ч.		5	05	ф10АIII ГОСТ5781-82* ℓ=350	4	0.2 кг

Привязан:

10007/3

Инв.№

Взам. инв.№ | Подпись и дата | Инв.№ подл.

Изм	Лист	N°докум.	Подп.	Дата
Разраб.		Булычева		
Провер.		Монастыренко		
Тех.контр.		Тычинский		
Гл.инж.пр.		Васюкович		
Н.контр.		Васюкович		
Утв.		Сухицкий		

ТП 413-1-69.88 КЖИ

Донный водоспуск с камерой облова. Напоры 2.5 и 3.0м; расходы 1.95 и 2.20 м³/с

Стадия	Масса	Масштаб
РП	1.6кг	

Лист 19 Листов

Изделие закладное МН3

Минрыбхоз СССР ГИДРОРЫБПРОЕКТ Киевское отделение

Копировал формат А4

Альбом 3

Формат	Зона	Поз.	Обозначение	Наименование	Кол.	Примечание
				Документация		
А4			413-1-69.88-КМ-01.00СБ	Сборочный чертеж		
				Детали		
Б.4		1	-01.01	Ригель ℓ=1715		
				Швеллер $\frac{10\ ГОСТ\ 8240-72^*}{ВСт3Сп2-1\ ГОСТ\ 535-79^*}$	2	14.73
Б.4		2	02	Связь ℓ=100		
				Квадрат $\frac{В-45\ ГОСТ\ 2591-71^*}{ВСт3Сп2-1\ ГОСТ\ 535-79^*}$	2	1.59кг
				Стандартные изделия		
Б.4		3	03	Болт М12×80.58 ГОСТ 7798-70	1	
Б.4		4	04	Гайка М12.5 ГОСТ 5915-70*	2	

Привязан:

Инв.№

Изм	Лист	№ докум.	Подп.	Дата
Разраб.	Монастыренко			
Провер.	Томченко			
Тех.контр.	Тычинский			
Гл.инж.пр.	Васюкович			
Утв.	Сухицкий			

ТП 413-1-69.88 КМ

Донный водоспуск с канерой облова. Напоры 2,5 и 3,0 м, расходы 1,95 и 2,20 м³/с
Входной оголовок
Подвижный ригель подъемника. Спецификация.

Стадия	Лист	Листов
РП	1	43

Минрыбхоз СССР
ГИДРОРЫБПРОЕКТ
Киевское отделение

Взам.инв.№ | Подпись и дата | Инв.№подл.

Копировал Кравчук Формат А4

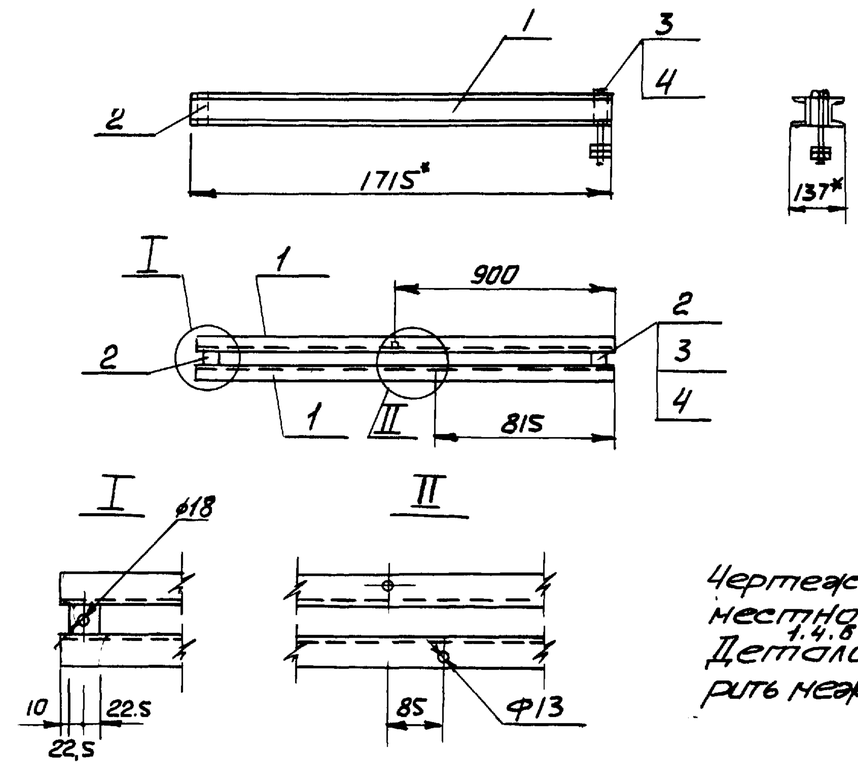

Чертеж читать совместно с листами 1.4.6
Детали 1 и 2 сварить между собой

Привязан

Инв.№

10007/3

ТП 413-1-69.88 КМ

Изм	Лист	№ докум.	Подп.	Дата
Разраб.	Монастыренко			
Провер.	Томченко			
Тех.контр.	Тычинский			
Гл.инж.пр.	Васюкович			
Н.контр.	Васюкович			
Утв.	Сухицкий			

Донный водоспуск с канерой облова. Напоры 2,5 и 3,0 м расходы 1,95 и 2,20 м³/с
Входной оголовок
01.00СБ
Подвижный ригель подъемника
Сборочный чертеж

Стадия	Масса	Масштаб
РП	32.8кг	
Лист 2	Листов	

Минрыбхоз СССР
ГИДРОРЫБПРОЕКТ
Киевское отделение

Взам.инв.№ | Подп. и дата | Инв.№подл.

Копировал Кравчук Формат А4.

Альбом 3

Формат	Зона	Поз.	Обозначение	Наименование	Кол	Примечание
				Документация		
А4			413-1-69.88-КМ-02.00СБ	Сборочный чертеж		
				Детали		
Б.4		1	-02.01	Ригель ℓ=1300		
				Швеллер $\frac{10\ ГОСТ\ 8240-72^*}{В\ Ст3\ ГОСТ\ 535-79}$	1	11.17кг
Б.4		2	02	Стойка ℓ=1240		
				Швеллер $\frac{10\ ГОСТ\ 6240-72^*}{Вст3Сп2-I\ ГОСТ\ 535-79^*}$	2	10.65кг
Б.4		3	03	Косынка ℓ=160		
				Полоса $\frac{Б-2-6\times160\ ГОСТ\ 103-76^*}{ВСт3Сп2-I\ ГОСТ\ 535-79^*}$	6	1.21кг
Б.4		4	04	Пята ℓ=170		
				Полоса $\frac{Б-2\ 6\times130\ ГОСТ\ 103-76^*}{ВСт3Сп2-I\ ГОСТ\ 535-79^*}$	2	1.04кг
Б.4		5	05	Упор ℓ=100		
				Уголок $\frac{В\ 110\times70\times6\ ГОСТ\ 8510-86}{ВСт3Сп2-I\ ГОСТ\ 535-79^*}$	2	0.90кг
Б.4		6	06	Упор ℓ=100		
				Уголок $\frac{В-50\times50\times5\ ГОСТ\ 8509-86}{ВСт3Сп2-I\ ГОСТ\ 535-79^*}$	2	0.38кг

Привязан:

Инв. №

Изм	Лист	№ докум	Подп	Дата
Разраб	Монастыренко			
Провер	Тонченко			
Тех.контр	Тычинский			
Гл.инж.пр	Васюкович			
Утв.	Сухицкий			

ТП 413-1-69.88 КМ

Донный водоспуск с камерой аванпорта. Напоры 2,5 и 3,0 м. Расходы 1.95 и 2.20 м³/с. Входной оголовок. Рама подъемника РП 1. Спецификация

Стадия	Лист	Листов
РП	3	

Минрыбхоз СССР ГИДРОРЫБПРОЕКТ Киевское отделение

Взам. инв. № | Подпись и дата | Инв. № подл.

Копировал Кравчук Формат А4

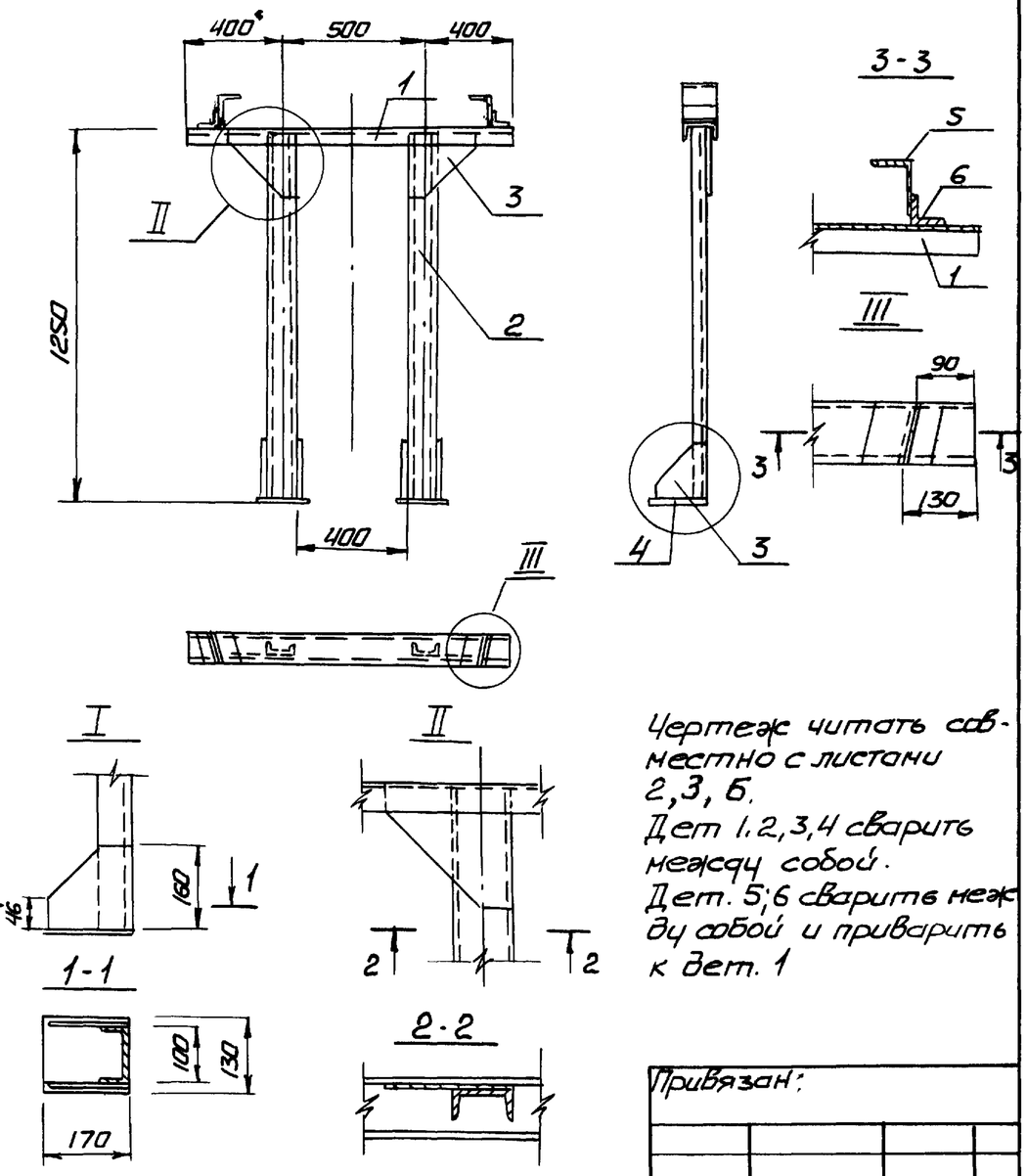

Чертеж читать совместно с листами 2,3,Б.
Дет 1,2,3,4 сварить между собой.
Дет. 5;6 сварить между собой и приварить к дет. 1

10007/3

Привязан:

Инв. №

Изм	Лист	№ докум	Подпись	Дата
Разраб	Монастыренко			
Провер	Тонченко			
Тех.контр	Тычинский			
Гл.инж.пр	Васюкович			
Н.контр	Васюкович			
Утв.	Сухицкий			

ТП 413-1-69.88 КМ

Донный водоспуск с камерой аванпорта. Напоры 2,5 и 3.0 м. Расходы 1.95 и 2.20 м³/с. 02.00СБ. Входной оголовок

Стадия	Масса	Масштаб
РП	44.5кг	
Лист 4	Листов	

Рама подъемника РП 1. Сборочный чертеж

Минрыбхоз СССР ГИДРОРЫБПРОЕКТ Киевское отделение

Взам. инв. № | Подпись и дата | Инв. № подл.

Копировал Кравчук Формат А4

Альбом 3

Формат	Зона	Поз.	Обозначение	Наименование	Кол шт	Примечание
				Документация		
А4			413-1-69.88-КМ-03.00СБ	Сборочный чертеж		
				Деталй		
Б.4.		1	-03.01	Ригель ℓ=600		
				Швеллер $\frac{10\ ГОСТ\ 8240-72*}{ВСт3Сп2\text{-}I\ ГОСТ\ 535-79*}$	1	5.15кг
Б.4.		2	02	Стойка ℓ=1240		
				Швеллер $\frac{10\ ГОСТ\ 8240-72*}{ВСт3Сп2\text{-}I\ ГОСТ\ 535-79*}$	2	10.65кг
Б.4.		3	03	Косынка ℓ=160		
				Полоса $\frac{Б\text{-}2\text{-}6\times160\ ГОСТ\ 103-76*}{ВСт3Сп2\text{-}I\ ГОСТ\ 535-79*}$	6	1.21кг
Б.4.		4	04	Пята ℓ=130		
				Полоса $\frac{Б\text{-}2\ 6\times130\ ГОСТ\ 103-76*}{ВСт3Сп2\text{-}I\ ГОСТ\ 535-79*}$	2	1.04кг
Б.4.		5	05	Гнездо ℓ=50		
				Квадрат $\frac{В45\ ГОСТ\ 2591-71*}{ВСт3Сп2\text{-}I\ ГОСТ\ 535-79*}$	1	0.80кг

Привязан:

Инв №

Изм	Лист	№ докум	Подп	Дата	ТП 413-1-69.88			КМ
Разраб		Монастыренко			Донный водоспуск с камерой облова Напоры 2,5 и 3,0 м; расходы 1.95 и 2.20 м³/с. Входной оголовок. Рама подъемника РП2. Спецификация	Стадия	Лист	Листов
Провер.		Тонченко				РП	5	
Тех. контр		Тычинский				Минрыбхоз СССР ГИДРОРЫБПРОЕКТ Киевское отделение		
Гл. инж. пр		Васюкович						
Утв.		Сухицкий						

Копировал Кравчук Формат А4.

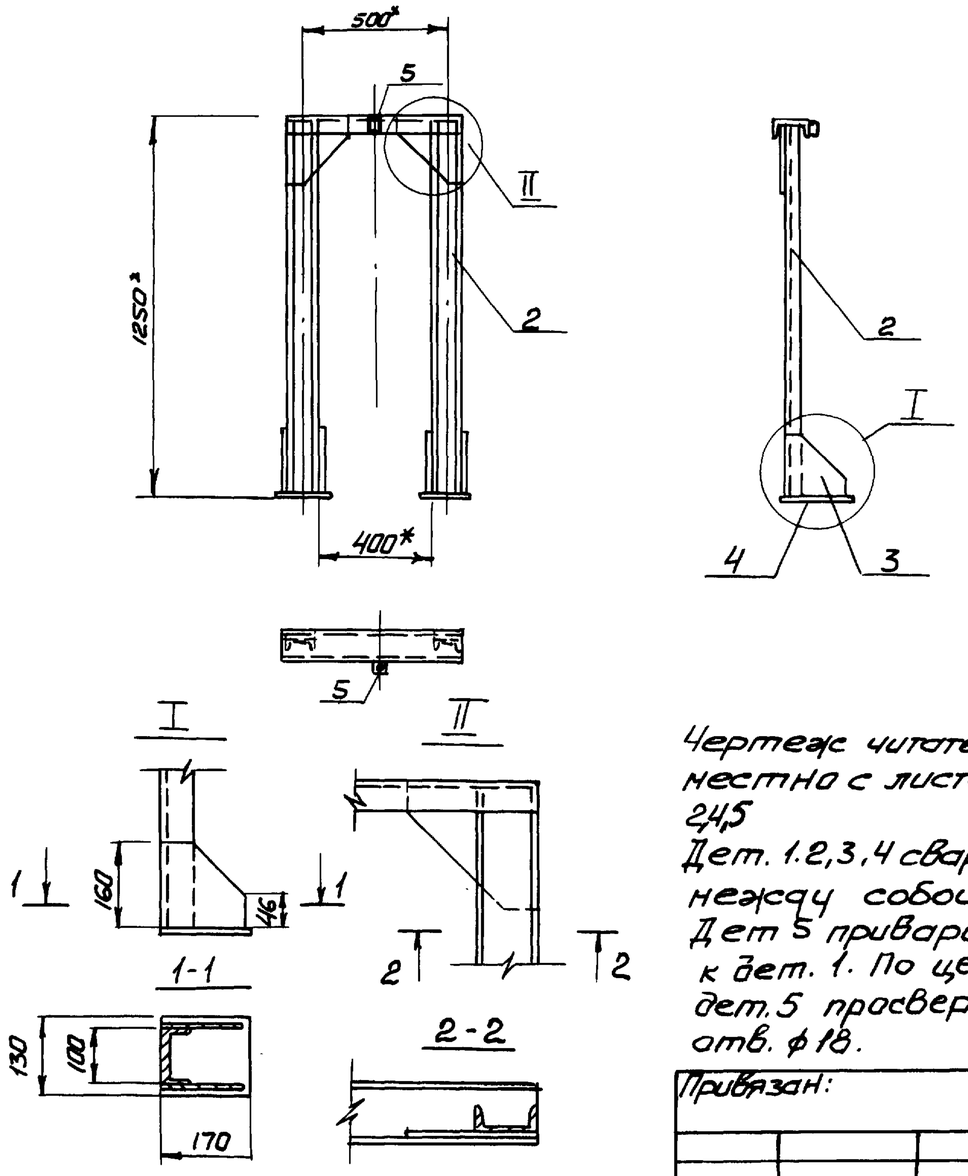

Чертеж читать совместно с листами 2,4,5
Дет. 1,2,3,4 сварить между собой
Дет 5 приварить к дет. 1. По центру дет. 5 просверлить отв. ф18.

10007/3

Привязан:

Инв №

Изм	Лист	№ докум	Подп	Дата	ТП 413-1-69.88			КМ
Разраб		Монастыренко			Донный водоспуск с камерой облова. Напоры 2,5 и 3,0 м; расходы 1.95 и 2.20 м³/с. 03.00СБ. Входной оголовок. Рама подъемника РП2. Сборочный чертеж	Стадия	Масса	Масшт.
Провер		Тонченко				РП	37.6кг	
Тех. конт.		Тычинский				Лист 5	Листов	
Гл. инж. пр		Васюкович				Минрыбхоз СССР ГИДРОРЫБПРОЕКТ Киевское отделение		
Н. контр		Васюкович						
Утв.		Сухицкий						

Копировал Кравчук Формат А4.

Альбом 3

Форм.	Зона	Поз.	Обозначение	Наименование	Кол. шт	Примечание
				Документация		
А4			413-1-69.88-КМ-04.00СБ	Сборочный чертеж		
				Детали		
Б.4		1	-04.01	Балка ℓ= 1320		
				Уголок $\frac{В-100\times70\times6.5\ ГОСТ\ 8510-86}{Вст3сп-2-I\ ГОСТ\ 535-79*}$	2	12.72кг
Б.4		2	02	Стойка ℓ=230		
				Уголок $\frac{В-56\times36\times5\ ГОСТ\ 8510-86}{Вст3сп-2-I\ ГОСТ\ 535-79*}$	2	0.8кг
Б.4		3	03	Связь ℓ= 120		
				Уголок $\frac{В-56\times36\times5\ ГОСТ\ 8510-86}{Вст3сп-2-I\ ГОСТ\ 535-79*}$	2	0.41кг
Б.4		4	04	Косынка		
				Лист $\frac{Б-4\ ГОСТ\ 19903-74*}{Вст3сп-2-I\ ГОСТ\ 535-79*}$	2	1.06кг
Б.4		5	05	Крюк ℓ= 263		
				Полоса $\frac{Б-2\ 12\times60\ ГОСТ\ 103-76*}{Вст3сп\ 2-I\ ГОСТ\ 535-79*}$	4	1.99кг
Б.4		6	06	Ось ℓ= 170		
				Стержень 18А I ГОСТ 5781-82*	2	0.34кг
Б.4		7	07	Пружина, усилие растяжения 5 кгс	1	0.5кг
				Стандартные изделия		
		8	08	Шплинт 4х50-210 ГОСТ 397-79	4	
		9	09	Шайба 20.01.06 ГОСТ 11371-78	8	
				Материалы		
		10	10	Тросик управления		
				Канат ЛК-0ф3 ГОСТ 3062-69	1	0.5кг

Привязан:

Инв. №

Изм.	Лист	№ докум.	Подпись	Дата
Разраб		Косенко		
Провер		Тамченко		
Тех. контр		Тычинский		
ГИП		Васюковин		
Утв.		Сухицкий		

ТП 413-1-69.88 КМ

Данный водоспуск с камерой одлова. Напоры 2.5 и 3.0м; расходы 1.95 и 2.20 м³/с
Входной оголовок
Балка захватная Спецификация

Стадия	Лист	Листов
РП	7	

Минрыбхоз СССР
ГИДРОРЫБПРОЕКТ
Киевское отделение

Взам. инв. № | Подпись и дата | Инв. № подл.

Копировал Формат А4

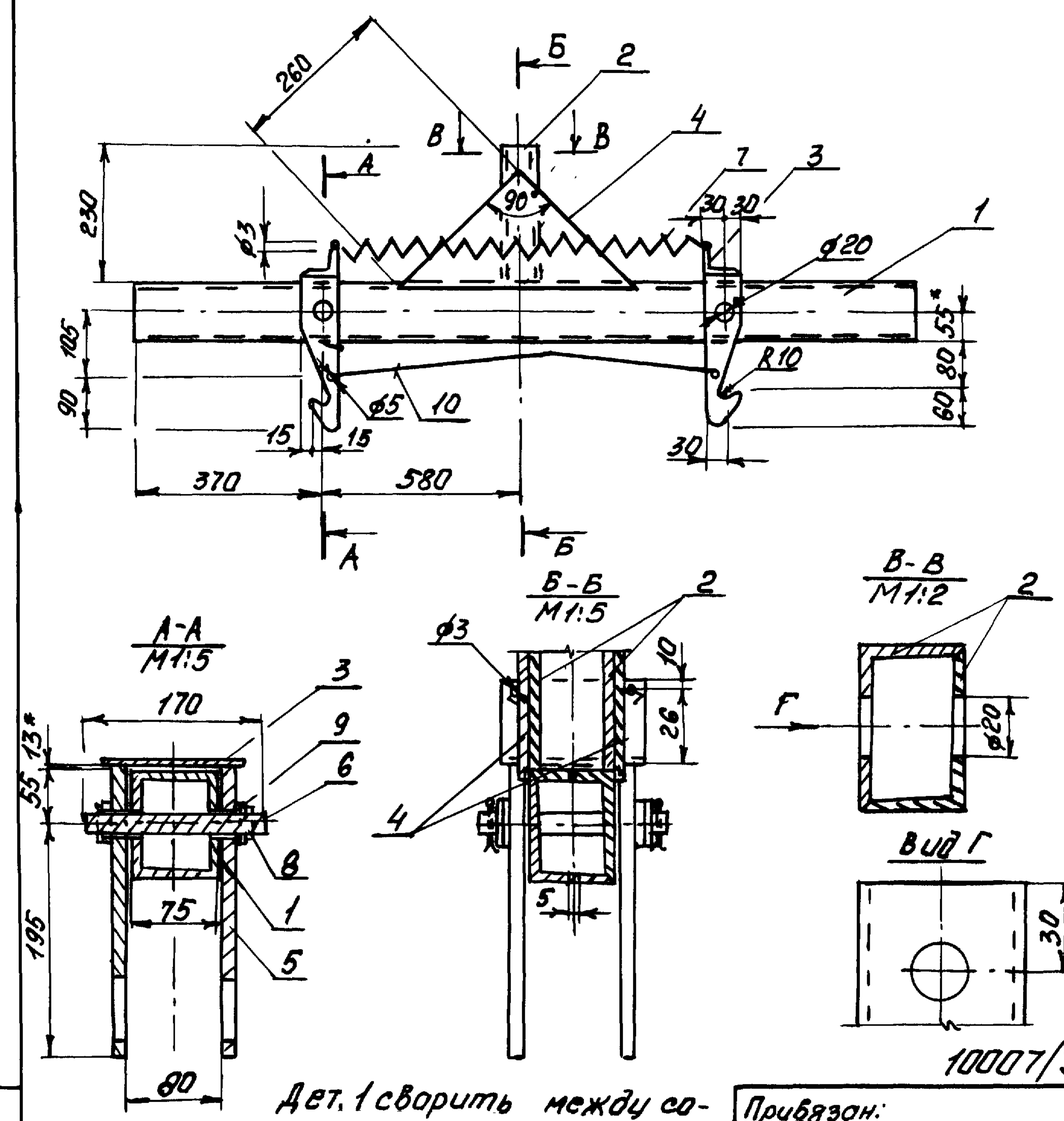

Дет. 1 сварить между собой. Дет. 2 сварить между собой и приварить к дет. 1. Дет. 4 приварить к дет. 1 и 2. Дет. 3 приварить к дет. 5.
Читать совместно с листом 7.

Привязан:

Инв. №

Изм.	Кол.	№ докум.	Подпись	Дата
Разраб		Косенко		
Провер.		Тамченко		
Тех. конт.		Тычинский		
ГИП		Васюковин		
Н. контр.		Васюковин		
Утв.		Сужицкий		

ТП 413-1-69.88 КМ

Данный водоспуск с камерой одлова. Напоры 2.5 и 3.0м; расходы 1.95 и 2.20 м³/с
Входной оголовок
04.00СБ
Балка захватная
Сборочный чертеж

Стадия	Масса	Масштаб
РП	42.0кг	

Лист 8 Листов

Минрыбхоз СССР
ГИДРОРЫБПРОЕКТ
Киевское отделение

Взам. инв. № | Подпись и дата | Инв. № подл.

Копировал Формат А4

Альбом 3

Формат	Зона	Поз.	Обозначение	Наименование	Кол.	Примеч.
				Документация		
А4			413-1-69.88-КМ-05.00СБ	Сборочный чертеж		
				Детали		
Б.ч.		1	-05.01	Стойка ℓ = 510		
				Уголок $\frac{\text{В-45×45×5 ГОСТ 8509-86}}{\text{Вст3сп2-I ГОСТ 535-79*}}$	2	1.72кг
Б.ч.		2	02	Распорка ℓ = 1320		
				Уголок $\frac{\text{В-45×45×5 ГОСТ 8509-86}}{\text{Вст3сп-2-I ГОСТ 535-79*}}$	2	4.45кг
Б.ч.		3	03	Заполнение ℓ = 480		
				Стержень 6АI ГОСТ 5781-82	87	0.11кг
Б.ч.		4	04	Упор ℓ = 50		
				Уголок $\frac{\text{В-20×20×4 ГОСТ 8509-86*}}{\text{Вст3сп-2-I ГОСТ 535-79*}}$	4	0.06кг
Б.ч.		5	05	Упор ℓ = 50		
				Квадрат $\frac{\text{В-15 ГОСТ 2591-71*}}{\text{Вст3сп-2-I ГОСТ 535-79*}}$	4	0.09кг
Б.ч.		6	06	Палец ℓ = 110		
				Стержень 18АI ГОСТ 5781-82*	2	0.22кг

Привязан:

Инв. №

10007/3

Изм.	Лист	№ докум.	Подп.	Дата	ТП 413-1-69.88			КМ
Разраб.		Косенко			Данный водоспуск с камерой облова. Напоры 2.5 и 3.0м; расходы 1.95 и 2.20 м³/с. Входной оголовок. Решетка рыбозадерживающая вставная. Спецификация	Стадия	Лист	Листов
Провер.		Томченко				РП	9	
Тех.контр.		Тычинский				Минрыбхоз СССР ГИДРОРЫБПРОЕКТ Киевское отделение		
Гл.инж.пр.		Васюкович						
Утв.		Сухицкий						

Взам. инв. № | Подпись и дата | Инв. № подл.

Копировал Формат А4

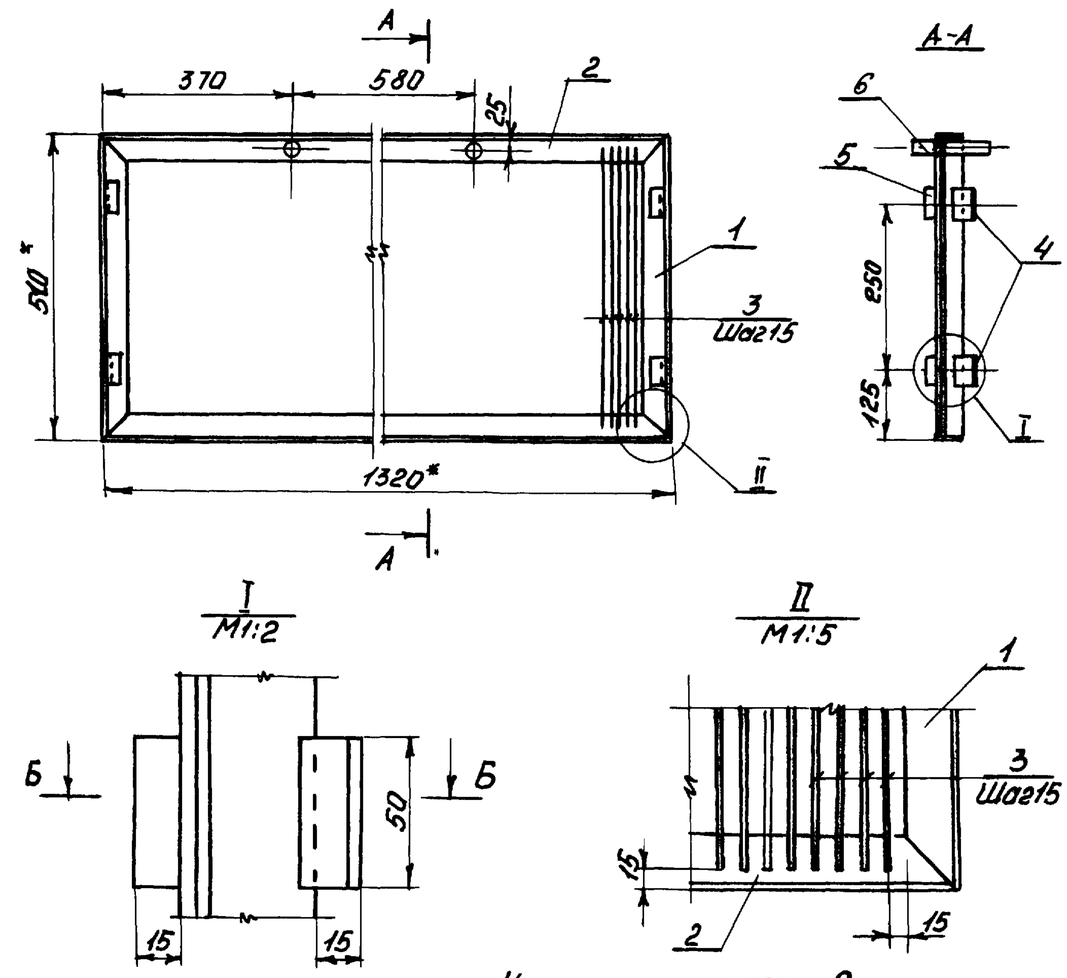

Читать с листом 9.
Дет. 1 и 2 сварить между собой.
Дет. 4 и 5 приварить к дет. 1
Дет. 3 приварить к дет. 2

Привязан:

Инв. №

Изм.	Кол.	№ докум.	Подпись	Дата	ТП 413-1-69.88		КМ
Разраб.		Косенко			Данный водоспуск с камерой облова. Напоры 2.5 и 3.0м; расход 1.95 и 2.20 м³/с. 05.00СБ. Входной оголовок. Решетка рыбозадерживающая вставная. Сборочный чертеж	Стадия	Масса	Масштаб
Провер.		Томченко				РП	23.0кг	
Тех.контр.		Тычинский				Лист 10	Листов	
Гл.инж.пр.		Васюкович				Минрыбхоз СССР ГИДРОРЫБПРОЕКТ Киевское отделение		
Н.контр.		Васюкович						
Утв.		Сухицкий						

Взам. инв. № | Подпись и дата | Инв. № подл.

Копировал Формат А4

Альбом 3

Форм.	Зона	Поз.	Обозначение	Наименование	Кол. шт	Примечание
				Документация		
А4			413-1-69.88-КМ-06.00СБ	Сборочный чертеж		
				Детали		
Б.Ч.		1	-06.01	Стойка ℓ = 1190		
				Уголок $\frac{\text{В-50х50х5 ГОСТ 8509-86}}{\text{В ст3сп2-I ГОСТ 535-79*}}$	2	4.49кг
Б.Ч.		2	02	Распорка ℓ = 1530		
				Уголок $\frac{\text{В-50х50х5 ГОСТ 8509-86}}{\text{В ст3сп2-I ГОСТ 535-79*}}$	2	5.77кг
Б.Ч.		3	03	Косынка		
				Полоса $\frac{\text{Б-2 6х200 ГОСТ 103-76*}}{\text{В ст3сп2-I ГОСТ 535-79*}}$	4	0.94кг
Б.Ч.		4	04	Заполнение ℓ = 1160		
				Стержень 6АI ГОСТ 5781-82*	51	0.26кг
Б.Ч.		5	05	Труба Дн=18 ГОСТ 8734-75* ℓ=50	4	0.06кг
				Материалы		
		6	06	Дель капроновая ОСТ1-5-80-74 Размер ячеи 20мм		0.26кг
		7	07	Нить капроновая ТУ15-08-03-75 d 2мм		0.02кг

Дет. 1, 2 и 3 сварить между собой.
Дет. 4 и 5 приварить к дет. 2
Дель поз. 6 крепить к дет. 4 капроновой нитью. Шаг узлов крепления 50мм.

10007/3

Привязан:

Инв. №

Изм.	Лист	№ докум.	Подпись	Дата
Разраб.		Косенко		
Провер.		Томченко		
Тех. контр.		Тычинский		
Гл. инж. пр.		Васюкович		
Утв.		Сухицкий		

ТП 413-1-69.88 КМ

Донный водоспуск с камерой облова. Напоры 2.5 и 3.0м; расходы 1.95 и 2.20 м³/с
Входной оголовок. Решетка рыбозадерживающая навесная нижняя. Спецификация

Стадия	Лист	Листов
РП	11	

Минрыбхоз СССР
ГИДРОРЫБПРОЕКТ
Киевское отделение

Копировал Формат А4

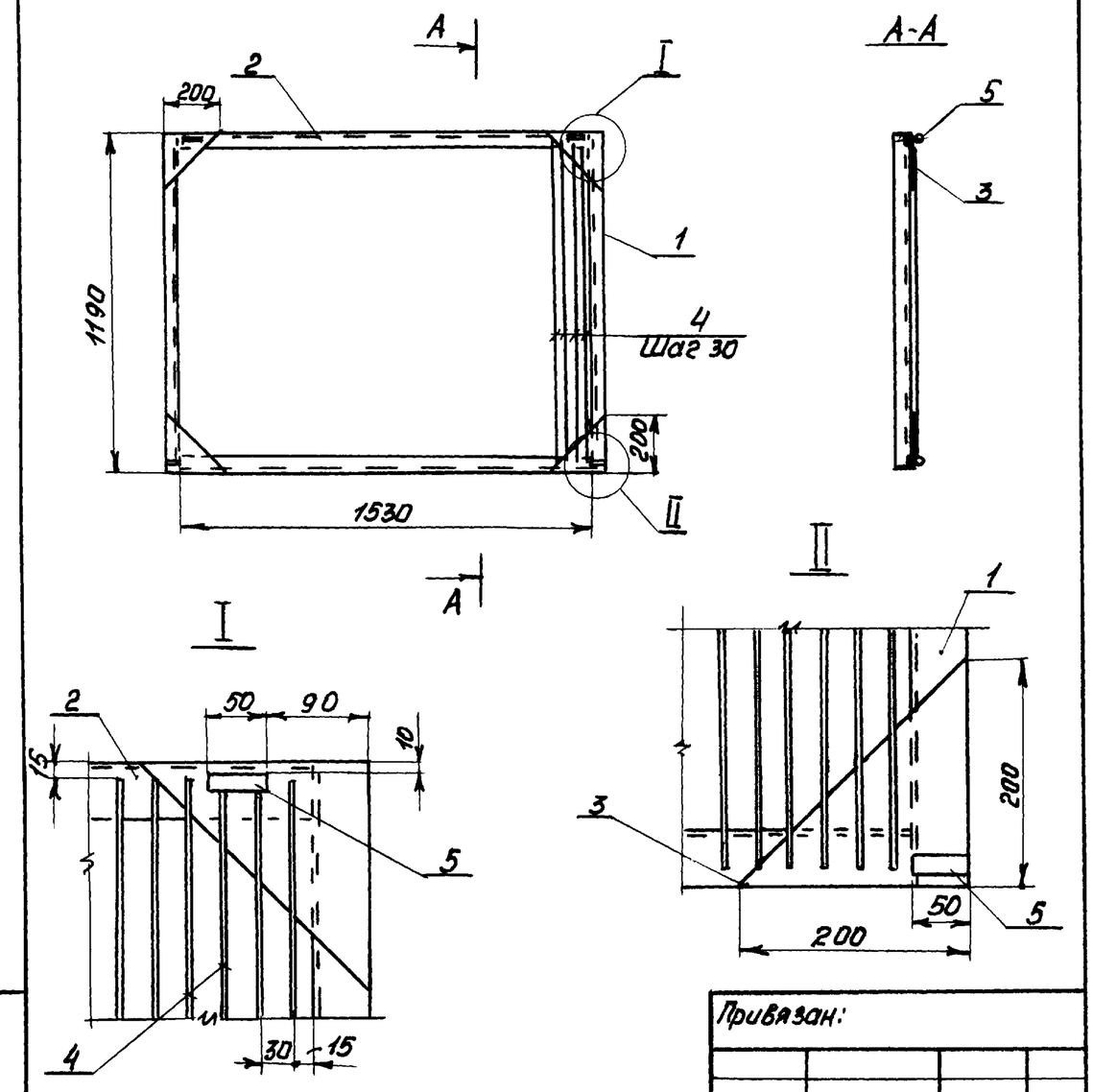

Читать совместно с листом 11

Привязан:

Инв. №

Изм.	Лист	№ докум.	Подпись	Дата
Разраб.		Косенко		
Провер.		Томченко		
Тех. контр.		Тычинский		
Гл. инж. пр.		Васюкович		
Н. контр.		Васюкович		
Утв.		Сухицкий		

ТП 413-1-69.88 КМ

Донный водоспуск с камерой облова. Напоры 2.5 и 3.0м; расходы 1.95 и 2.20 м³/с
06.00СБ
Входной оголовок

Решетка рыбозадерживающая навесная нижняя
Сборочный чертеж

Стадия	Масса	Масштаб
РП	38.1кг	

Лист 12 Листов

Минрыбхоз СССР
ГИДРОРЫБПРОЕКТ
Киевское отделение

Копировал Формат А4

Альбом 3

Формат	Зона	Поз.	Обозначение	Наименование	Кол. шт.	Примеч.
				Документация		
А4			413-1-69.88-КМ-07.00СБ	Сборочный чертеж		
				Детали		
Б4		1	-07.01	Распорка ℓ=1330		
				Уголок $\frac{В-50\times50\times5\ ГОСТ\ 8509-86}{Вст3сп2-I\ ГОСТ\ 535-79^*}$	2	5.01кг
Б.Ч.		2	02	Косынка ℓ=200		
				Полоса $\frac{Б-2\ 6\times200\ ГОСТ\ 103-76^*}{Вст3сп2-I\ ГОСТ\ 535-79^*}$	4	0.94кг
Б.Ч.		3	03	Подвеска ℓ=300		
				Стержень ВАI ГОСТ 5781-82*	1	0.07кг
Б.Ч.		4	04	Труба $Д_н$=18 ГОСТ 8734-75*		
				ℓ=80	2	0.09кг
Б.Ч.		5	05	Труба $Д_н$=18 ГОСТ 8734-75*		
				ℓ=50	2	0.06кг
			Переменные	для исполнений		
				Детали		
Б.Ч.		6	06	Стойка ℓ		
				Уголок $\frac{В-50\times50\times5\ ГОСТ\ 8509-86}{Вст3сп2-I\ ГОСТ\ 535-79^*}$	2	
Б.Ч.		7	07	Заполнение		
				Стержень ВАI ГОСТ 5781-82*	44	
				Материалы		
		8	08	Дель капроновая ОСТ 15-80-74 Размер ячеи 20мм		
		9	09	Нить капроновая ТУ 15-08-03-75 d 2мм		

Привязан:

Инв. №

Взам. инв. № | Подпись и дата | Инв. № подл.

Изм.	Лист	№ докум.	Подпись	Дата
Разраб.		Косенко		
Провер.		Тамченко		
Тех. контр.		Тычинский		
ГИП		Васюковин		
Утв.		Сухицкий		

ТП 413-1-69.88 КМ

Донный водоспуск с камерой оголова. Напоры 2.5 и 3.0м; расходы 1,95 и 2.20 м³/с
Входной оголовок
Решетка рыбозадерживающая навесная верхняя. Спецификация

Стадия	Лист	Листов
РП	13	

Минрыбхоз СССР
ГИДРОРЫБПРОЕКТ
Киевское отделение

Копировал Формат А4

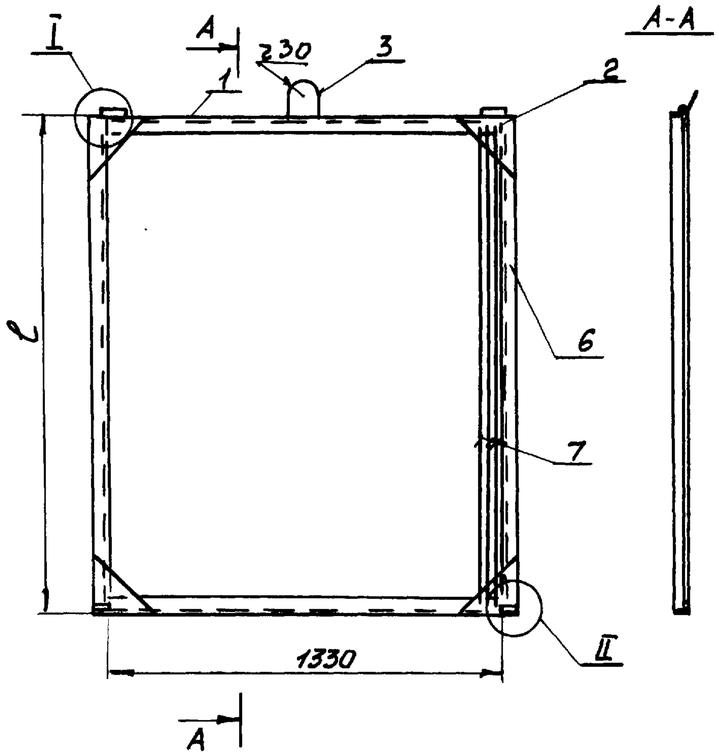

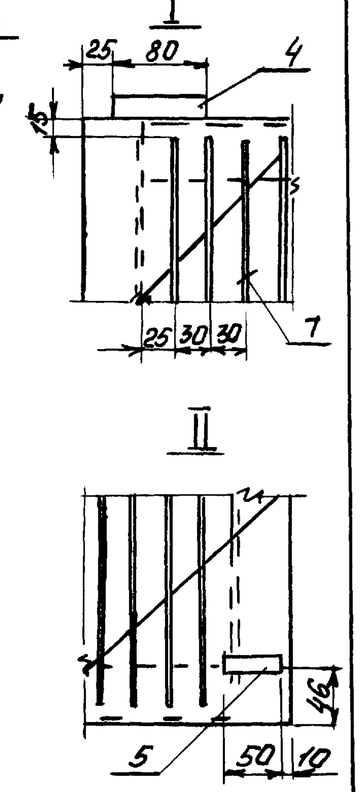

Ведомость переменных

Шифр проекта	Масса решетки, кг	Масса, кг поз. 6	поз. 9	поз. 7	Дель капроновая, кг	Длина, мм ℓ (поз. 6)		поз. 7	Примеч.
ДВК 25-8	34.0	4.30	0.02	0.25	0.21	1140		1110	
ДВК 30-8	42.4	6.18	0.03	0.35	0.31	1640		1610	

Читать с листом 13.
Дель крепить к дет. поз. 1; 5 и 7 капроновой нитью. Шаг узлов крепления 50мм.
Дет. 1, 2 и 6 сварить между собой
Дет 4 и 7 приварить к дет. 1.
Дет. 5 приварить к дет. 2

10007/3

Привязан:

Инв. №

Взам. инв. № | Подпись и дата | Инв. № подл.

Изм.	Лист	№ докум.	Подпись	Дата
Разраб.		Косенко		
Провер.		Тамченко		
Тех. контр.		Тычинский		
ГИП		Васюковин		
Н. контр.		Васюковин		
Утв.		Сухицкий		

ТП 413-1-69.88 КМ

Донный водоспуск с камерой оголова. Напоры 2.5 и 3.0м; расходы 1,95 и 2.20 м³/с
07.00СБ
Входной оголовок
Решетка рыбозадерживающая навесная верхняя
Сборочный чертеж

Стадия	Масса	Масштаб
РП	см. ведомость перем.	
Лист 14	Листов	

Минрыбхоз СССР
ГИДРОРЫБПРОЕКТ
Киевское отделение

Копировал Формат А4

Альбом 3

Форм.	Зона	Поз.	Обозначение	Наименование	Кол.	Примеч.
				Документация		
А4			413-1-69.88-КМ-08.00СБ	Сборочный чертеж		
				Детали		
Б.4.		1	-08.01	Стойка ℓ=900	6	3.03кг
				Уголок $\frac{В\text{-}45\times45\times5\ ГОСТ\ 8509\text{-}86}{Вст3сп\text{-}2\text{-}I\ ГОСТ\ 535\text{-}79^*}$		
Б.4.		2	02	Поручень ℓ=1750	2	3.78кг
				Уголок $\frac{В\text{-}36\times36\times4\ ГОСТ\ 8509\text{-}86}{Вст3сп\text{-}2\text{-}I\ ГОСТ\ 535\text{-}79^*}$		
Б.4		3	03	Поручень ℓ=2000	1	4.32кг
				Уголок $\frac{В\text{-}36\times36\times4\ ГОСТ\ 8509\text{-}86}{Вст3сп\text{-}2\text{-}I\ ГОСТ\ 535\text{-}79^*}$		
Б.4		4	04	Тетива ℓ=1960	1	1.74кг
				Стержень 12АI ГОСТ 5781-82*		
Б.4.		5	05	Тетива ℓ=1710	2	1.52кг
				Стержень 12АI ГОСТ 5781-82*		
Б.4.		6	06	Заполнение ℓ=460	22	0.1кг
				Стержень 6АI ГОСТ 5781-82*		

Привязан:

Инв. №

Изм.	Кол.	№ докум.	Подпись	Дата
Разраб.		Косенко		
Провер.		Тамченко		
Тех.контр.		Тычинский		
ГИП		Васюкович		
Утв.		Сухицкий		

ТП 413-1-69.88 КМ

Данный водоспуск с камерой облова. Напоры 2.5 и 3.0 м; расходы 1.95 и 2.20 м³/с
Входной оголовок
Перильное ограждение площадки служебной. Спецификация

Стадия	Лист	Листов
РП	15	

Минрыбхоз СССР
ГИДРОРЫБПРОЕКТ
Киевское отделение

Копировал — Формат А4

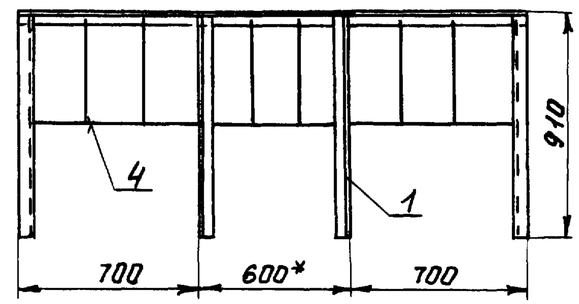

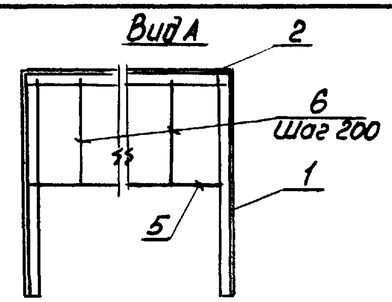

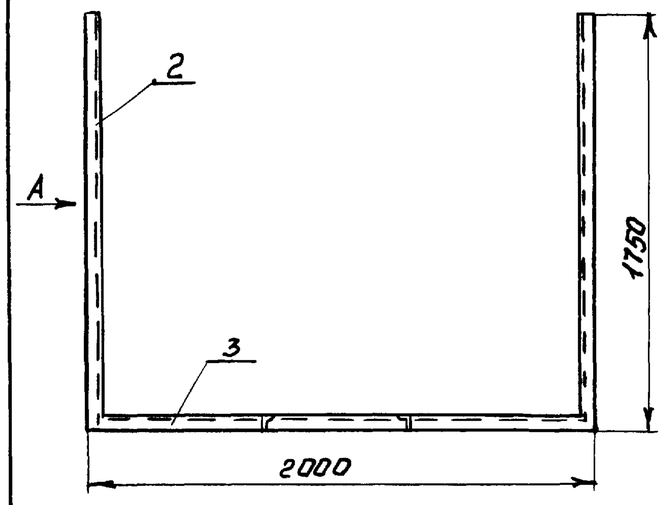

Читать с листом 15
Дет. 1, 2 и 3 сварить между собой.
Дет. 4 и 5 приварить к дет. 1
Дет. 6 приварить к дет. 4, 5, 3. 2.

10007/3

Привязан:

Инв. №

Изм.	Кол.	№ докум.	Подпись	Дата
Разраб.		Косенко		
Провер.		Тамченко		
Тех.контр.		Тычинский		
ГИП		Васюкович		
Н.контр.		Васюкович		
Утв.		Сухицкий		

ТП 413-1-69.88 КМ

Данный водоспуск с камерой облова. Напоры 2.5 и 3.0; расходы 1.95 и 2.20 м³/с
08.00СБ
Входной оголовок
Перильное ограждение площадки служебной
Сборочный чертеж

Стадия	Масса	Масштаб
РП	37.0кг	
Лист 16	Листов	

Минрыбхоз СССР
ГИДРОРЫБПРОЕКТ
Киевское отделение

Копировал — Формат А4

Альбом 3

Форм.	Зона	Поз.	Обозначение	Наименование	Кол. шт	Примечание
				Документация		
А3			413-1-69.88-КМ-09.00СБ	Сборочный чертеж		
				Детали		
Б.Ч.		1	-09.01	Поручень ℓ= 890	1	1.92кг
				Уголок $\frac{\text{В-36х36х4 ГОСТ8509-86}}{\text{Вст3сп-2-I ГОСТ535-79*}}$		
Б.Ч.		2	02	Тетива ℓ= 890	1	0.79кг
				Стержень 12АI ГОСТ5781-82*		
			Переменные	для исполнений		
Б.Ч.		3	03	Ригель ℓ_1	2	
				Швеллер $\frac{\text{ГОСТ 8240-72*}}{\text{Вст3сп-2-I ГОСТ535-79*}}$		
Б.Ч.		4	04	Стойка ℓ= 900		3.03кг
				Уголок $\frac{\text{В-45х45х5 ГОСТ8509-86}}{\text{Вст3сп-2-I ГОСТ535-79*}}$		
Б.Ч.		5	05	Связь ℓ= 770		1.66кг
				Уголок $\frac{\text{В-36х36х4 ГОСТ8509-86}}{\text{Вст3сп-2-I ГОСТ535-79*}}$		
Б.Ч.		6	06	Поручень ℓ=(ℓ_1-20)	1	
				Уголок $\frac{\text{В-36х36х4 ГОСТ8509-86}}{\text{Вст3сп-2-I ГОСТ535-79*}}$		
Б.Ч.		7	07	Поручень ℓ= (ℓ_1-2020)	1	
				Уголок $\frac{\text{В-36х36х4 ГОСТ8509-86}}{\text{Вст3сп-2-I ГОСТ535-79*}}$		
Б.Ч.		8	08	Тетива ℓ= (ℓ_1-30)	1	
				Стержень 12АI ГОСТ5781-82*		
Б.Ч.		9	09	Тетива ℓ= (ℓ_1-2030)		
				Стержень 12АI ГОСТ5781-82*		
Б.Ч.		10	10	Заполнение ℓ= 460		0.1кг
				Стержень 6АI ГОСТ5781-82*		

Форм.	Зона	Поз	Обозначение	Наименование	Кол., шт	Примечание

Дет.1,4,6 и 7 сварить между собой. Дет. 5 приварить к дет.3. Дет. 2,8 и 9 приварить к дет.4. Дет. 10 приварить к дет. 1, 2, 6, 8, 7 и 9.

Привязан:

Инв.№

10007/3

Изм.	Кол.	№ докум.	Подпись	Дата
Разраб		Косенко		
Провер		Тонченко		
Тех.контр.		Тымчинский		
ГИП		Васюкович		
Н.контр.		Васюкович		
Утв.		Сухицкий		

ТП 413-1-69.88 КМ

Донный водоспуск с камерой облова. Напоры 2,5 и 3,0 м; расходы 1,95 и 2,20 м³/с

09.00

Входной оголовок

Мостик

Спецификация

Стадия	Масса	Масштаб
РП		

Лист 17 Листов

Минрыбхоз СССР

ГИДРОРЫБПРОЕКТ

Киевское отделение

Взам. инв.№ | Подпись и дата | Инв.№ подл.

Копировал

Формат А3

Альбом 3

А-А

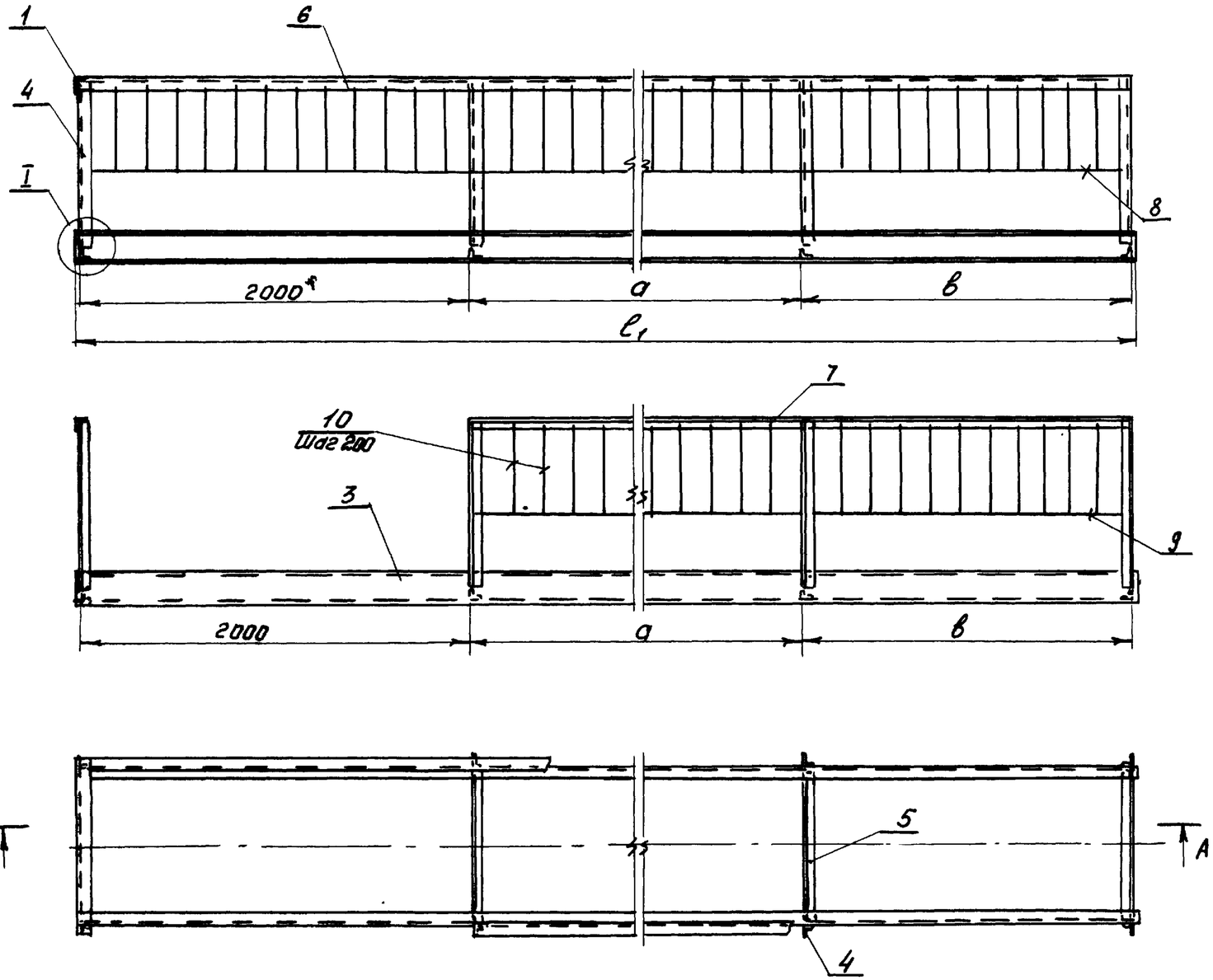

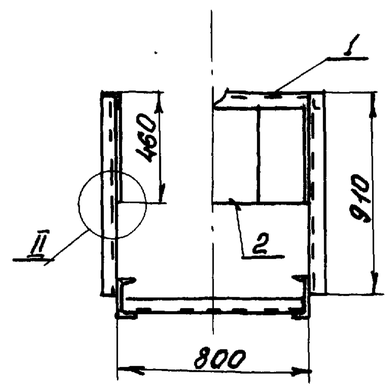

II
М1:2

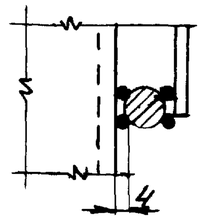

I
М1:5

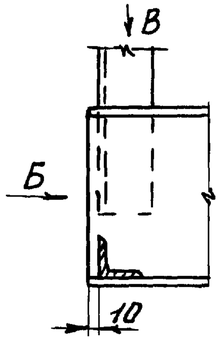

Вид Б

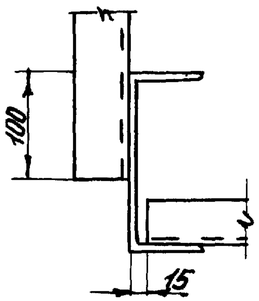

Вид В

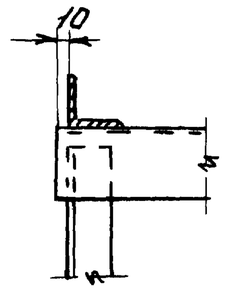

Чертеж читать с листом 17

10007/3

Привязан:

Инв.№

Ведомость переменных

Шифр проекта	Масса мастики, кг	Размеры, мм l_1	a	в	Колич., шт Позиции 2	5	10	Профиль поз.1	Масса, кг Позиции 1	4	6	7	8	Примеч.
ДВК 25-8	262.0	7200	2x1800	1580	10	5	58	С14	88.6	15.5	11.2	6.4	4.6	
ДВК 30-8	349.7	8700	3x1800	1280	12	6	70	С16	123.5	18.7	14.4	7.7	5.9	

Изм.	Лист	№ докум.	Подп.	Дата
Разраб.		Косенко		
Провер.		Томченко		
Тех.контр.		Тычинский		
ГИП		Васюкович		
Н.контр.		Васюкович		
Утв.		Сухицкий		

ТП 413-1-69.88 КМ

Данный водоспуск с камерой облова. Напоры 2.5 и 3.0м; расходы 1.95 и 2.20 м³/с

Входной оголовок

09.00СВ
Мастик
Сборочный чертеж

Стадия	Масса	Масштаб
РП	см. ведомость перем.	

Лист 18 Листов

Минрыбхоз СССР
ГИДРОРЫБПРОЕКТ
Киевское отделение

Копировал

Формат А3

Взам. инв.№ | Подпись и дата | Инв.№ подл.

Альбом 3

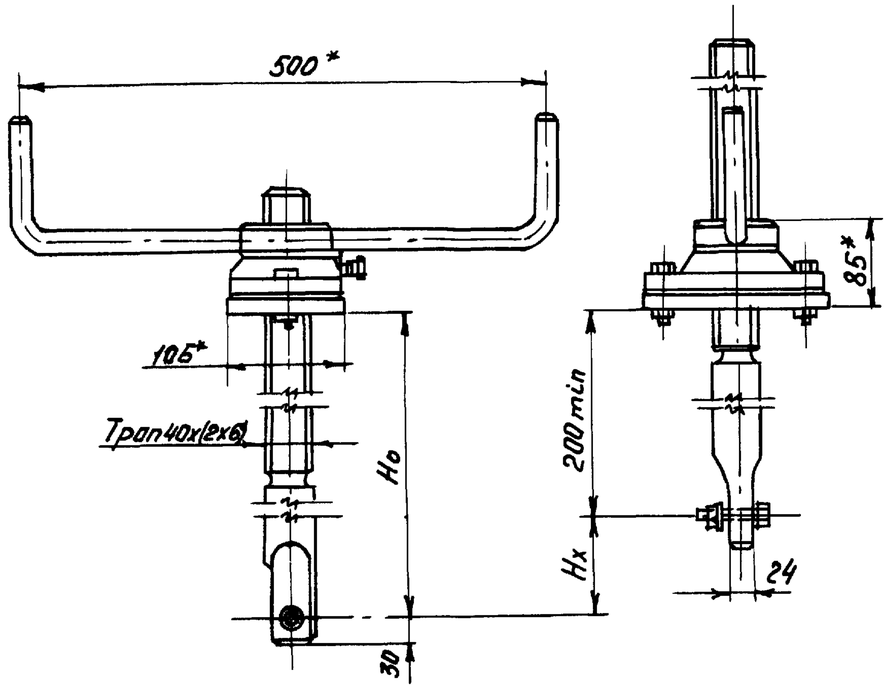

Техническая характеристика подъемника

Резьба грузового винта	Усилие в тс			Ho, в м наибольшее	Усилие на рукоятке, в кгс	Время подъема затвора на 1м, в мин.
	Тяговое Т	Посадочное П	Дожимное Д			
Трап 40х(2х6)	0.5	0.5	0.6	**	20	20

Данные на заказ подъемника 0.5В

Наименование	Обозначения	Данные по проектам	
		Шифр проекта	
		ДВК 25-8	ДВК 30-8
Усилие тяговое потребное в тс	$T_з$	0.45	0.50
Усилие посадочное потребное в тс	$П_з$	0.45	0.50
Расстояние от подошвы подъемника до оси проушины опущенного затвора в м	H_o	3.10	3.60
Полный ход затвора в м	H_x	2.90	3.40
Теоретическая масса подъемника в кг	Q	35	40
Количество подъемников на заказ в шт	П	1	1
Общая теоретическая масса на заказ в кг	ΣQ	35	40

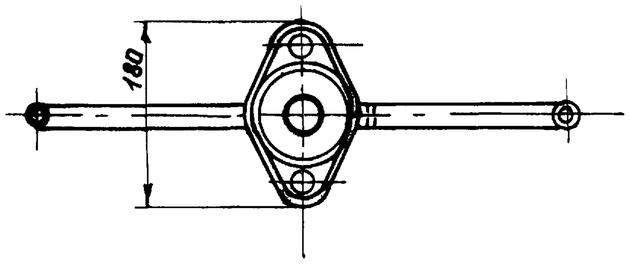

На виде справа винт грузовой показан в крайнем верхнем положении.

** Винт грузовой выполнит в соответствии с данными на заказ.

10007/3

Посадку и подъем щитов-шандор производить при перепаде уровней на щите-шандоре не более 1м.

Привязан:

Инв.№

Изм.	Кол.	№ докум.	Подпись	Дата
Разраб		Косенко		
Провер.		Томченко		
Тех.контр.		Тычинский		
Гл.инж.пр.		Васюкович		
Н.контр.		Васюкович		
Утв.		Сухицкий		

ТП 413-1-69.88 КМ

Данный водоспуск с камерой облава. Напоры 2.5 и 3.0 м; расходы 1.95 и 2.20 м³/с

Входной оголовок 15.00

Винтовой подъемник 0.5В Данные на заказ

Стадия	Масса	Масштаб
РП	см. данные на заказ	

Лист 19 Листов

Минрыбхоз СССР ГИДРОРЫБПРОЕКТ Киевское отделение

Взам. инв. № | Подпись и дата | Инв. № подл.

Копировал Формат А3

Альбом 3

Формат	Зона	Поз.	Обозначение	Наименование	Кол.	Примеч.
				Документация		
А4			413-1-69.88-КМ-26.00.СБ	Сборочный чертеж		
				Детали		
Б.4.		1	-26.01	Стойка ℓ=1050	4	3.96кг
				Уголок $\frac{В\text{-}50\times50\times5\ ГОСТ\ 8509\text{-}86}{ВСт3Сп2\text{-}1\ ГОСТ\ 535\text{-}79^*}$		
Б.4.		2	02	Связь ℓ=1024	2	3.86кг
				Уголок $\frac{В\text{-}50\times50\times5\ ГОСТ\ 8509\text{-}86}{ВСт3Сп2\text{-}1\ ГОСТ\ 535\text{-}79^*}$		
Б.4.		3	03	Порог ℓ=2080	1	18.77кг
				Уголок $\frac{В\text{-}110\times70\times6\ ГОСТ\ 8510\text{-}86}{ВСт3Сп2\text{-}1\ ГОСТ\ 535\text{-}79^*}$		
Б.4.		4	04	Косынка ℓ=50	7	0.09кг
				Полоса $\frac{В\text{-}6\times40\ ГОСТ\ 103\text{-}76^*}{ВСт3Сп2\text{-}1\ ГОСТ\ 535\text{-}79^*}$		
Б.4.		5	05	Гнездо ℓ=100	2	0.31кг
				Труба 32×3,2 ГОСТ 3262-75*		
Б.4.		6	06	Стержень подкладной		
				ℓ=100 6АI ГОСТ 5781-82*	4	0.02кг

Дет. 4 и дет. 5 приварить к дет. 1.

Дет. 1 приварить к дет. 2 и 3.

Привязан:

Инв. №

Изм.	Кол.	№ докум.	Подп.	Дата	ТПР 413-1-69.88 КМ			
Разраб.		Булычева			Донный водоспуск с камерой облава. Напоры 2,5 и 3,0 м; расходы 1,95 и 2,20 м³/с	Стадия	Лист	Листов
Провер.		Косенко				РП	20	
Тех.конт.		Тычинский				Минрыбхоз СССР		
Гл.инж.пр.		Васюкович			Рама направляющая передняя	ГИДРОРЫБПРОЕКТ		
Утв.		Сухицкий			Спецификация	Киевское отделение		

Копировал Кравчук Формат А4

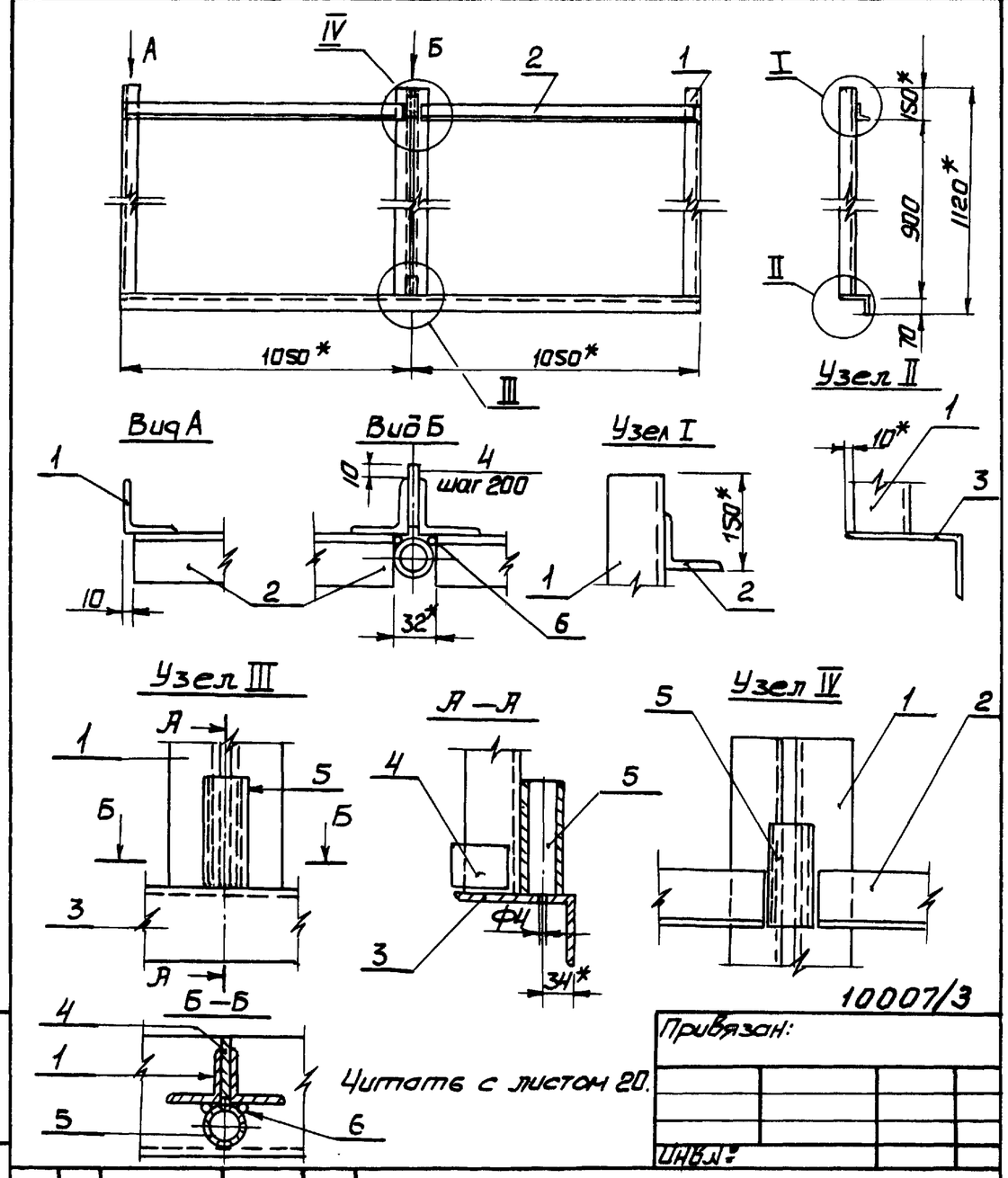

Читать с листом 20.

10007/3

Привязан:

Инв. №

Изм.	Лист	№ докум.	Подп.	Дата	413-1-69.88 КМ			
Разраб.		Булычева			Донный водоспуск с камерой облава. Напоры 2,5 и 3,0 м; расходы 1,95 и 2,20 м³/с	Стадия	Масса	Масштаб
Провер.		Косенко				РП	43.7	
Тех.конт.		Тычинский			Камера облава	Лист 21	Листов	
Гл.инж.пр.		Васюкович			26.00.СБ	Минрыбхоз СССР		
Н.контр.		Васюкович			Рама направляющая передняя. Сборочный чертеж.	ГИДРОРЫБПРОЕКТ		
Утв.		Сухицкий				Киевское отделение		

Копировал Кравчук Формат А4

Альбом 3

Формат	Зона	Поз.	Обозначение	Наименование	Кол.	Примеч.
				Документация		
А4			413-1-69.88-КМ-27.00СБ	Сборочный чертеж		
				Детали		
Б.4		1	-27.01	Стойка ℓ-1430	8	5.47
				Уголок $\frac{В\text{-}50\times50\times5\ ГОСТ\ 8509\text{-}86}{ВСт3Сп2\text{-}1\ ГОСТ\ 535\text{-}79^*}$		
Б.4		2	02	Связь ℓ-2080	1	7.84
				Уголок $\frac{В\text{-}50\times50\times5\ ГОСТ\ 8509\text{-}86}{ВСт3Сп2\text{-}1\ ГОСТ\ 535\text{-}79^*}$		
Б.4		3	03	Косынка ℓ-120	8	0.23кг
				Полоса $\frac{Б\text{-}26\times40\ ГОСТ\ 103\text{-}76}{ВСт3Сп2\text{-}1\ ГОСТ\ 535\text{-}79^*}$		

Привязан:

Инв. №

Изм	Кол.	№ докум	Подпись	Дата	ТП 413-1-69.88 КМ			
Разраб.		Булычева			Донный водоспуск с камерой облова Напоры 2,5и3,0м Расходы 1,95и2.20 м³/с Камера облова. Рама направляющая задняя. Спецификация.	Стадия	Лист	Листов
Провер.		Косенко				РП	22	
Тех. контр.		Тычинский				Минрыбхоз СССР ГИПРОРЫБПРОЕКТ Киевское отделение		
Гл. инж. пр.		Васюкович						
Утв.		Сухицкий						

Копировал Кравчук Формат А4

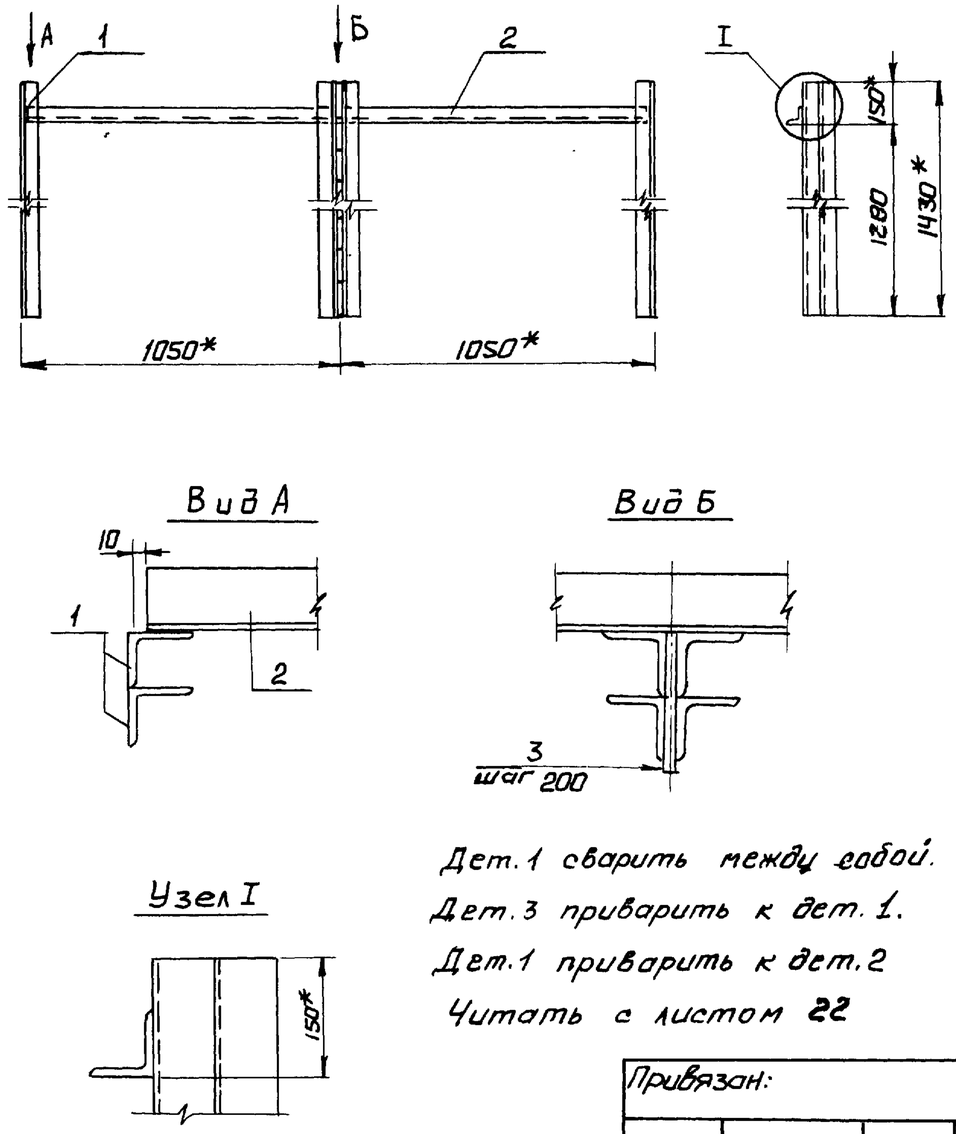

Дет.1 сварить между собой.
Дет.3 приварить к дет.1.
Дет.1 приварить к дет.2
Читать с листом 22

10007/3

Привязан:

Инв. №

Изм	Кол.	№ докум.	Подпись	Дата	ТП 413-1-69.88 КМ			
Разраб.		Булычева			Донный водоспуск с камерой облова. Напоры 2,5и3.0м Расходы 1,95и2.20 м³/с 27.00СБ Камера облова	Стадия	Масса	Масштаб
Провер.		Косенко				РП	53.4	
Тех. конт.		Тычинский				Лист 23	Листов	
Гл. инж. пр.		Васюкович			Рама направляющая задняя Сборочный чертеж	Минрыбхоз СССР ГИПРОРЫБПРОЕКТ Киевское отделение		
Н. контр.		Васюкович						
Утв.		Сухицкий						

Копировал Кравчук Формат А4

Альбом 3

Формат	Зона	Поз.	Обозначение	Наименование	Кол.	Примечание
				Документация		
А4			413-1-69.88-КМ-28.00СБ	Сборочный чертеж		
				Детали		
Б.Ч.		1	-28.01	Стойка ℓ=790	2	2.66 кг
				Уголок $\frac{В-45\times45\times5\ ГОСТ\ 8509-86}{В\ Ст3\ Сп2-I\ ГОСТ\ 535-79*}$		
Б.Ч.		2	02	Стойка ℓ=190	2	0.64 кг
				Уголок $\frac{В-45\times45\times5\ ГОСТ\ 8509-86}{В.\ Ст.3\ Сп2-I\ ГОСТ\ 535-79*}$		
Б.Ч.		3	03	Поручень ℓ=1260	3	2.73 кг
				Уголок $\frac{В-36\times36\times4\ ГОСТ\ 8509-86}{В\ Ст.3\ Сп2-I\ ГОСТ\ 535-79*}$		
Б.Ч.		4	04	Тетива ℓ=1260	1	1.12 кг
				Стержень 12 АI ГОСТ 5781-82*		
Б.Ч.		5	05	Тетива ℓ=1000	2	0.22 кг
				Стержень 6 АI ГОСТ 5781-82*		
Б.Ч.		6	06	Заполнение ℓ=600	5	0.13 кг
				Стержень 6 АI ГОСТ 5781-82*		
Б.Ч.		7	07	Заполнение ℓ 500÷100 ℓср 300	10	0.07 кг
				Стержень 6 АI ГОСТ 5781-82*		
Б.Ч.		8	08	Штырь ℓ=130 Стержень 6 АI ГОСТ 5781-82*	2	0.03 кг
				Материалы		
		9	09	Цепь СН 6×19 ГОСТ 2319-81	2	3.0 кг

Привязан:

Инв №

Изм	Лист	N докум.	Подпись	Дата
Разработ.		Прибуток		
Проверил		Косенко		
Тех. контр.		Тычинский		
Гл. инж. пр.		Васюкович		
Утв.		Сухицкий		

ТП 413-1-69.88 КМ

Донный водоспуск с камерой облова. Напоры 2.5 и 3.0 м; расходы 1.95 и 2.20 м³/с
Камера облова. Ограждение П1
Спецификация

Стадия	Лист	Листов
РП	24	

Минрыбхоз СССР
ГИДРОРЫБПРОЕКТ
Киевское отделение

Взам. инв. № | Подпись и дата | Инв. N подл.

Копиров. Гр. Григорьева Формат А4

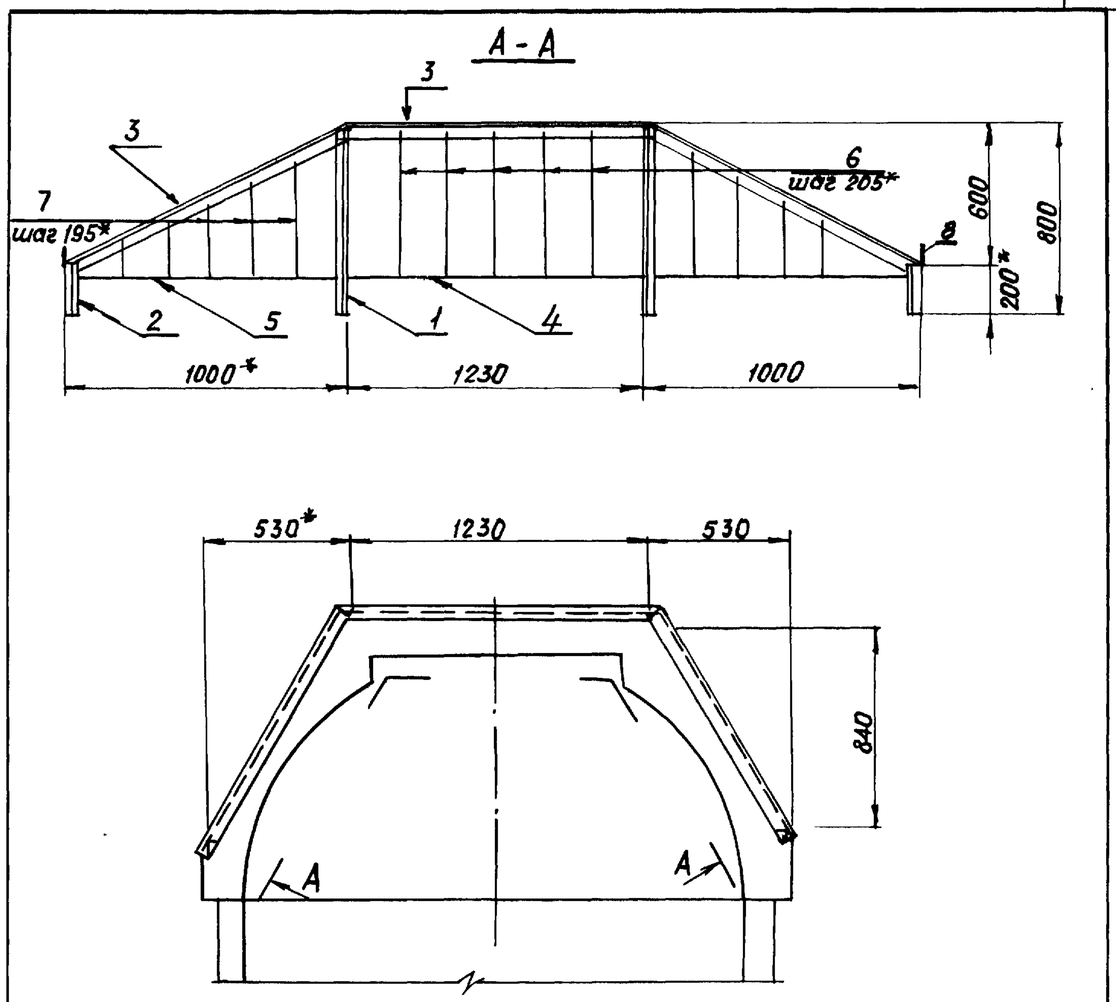

Читать с листом 24.
Дет. 3, 4 и 5 приварить к дет. 2 и 3
Дет. 6 и 7 приварить точечной электросваркой к дет. 3, 4 и 5. Шаг дет. 6 и 7 от внешней грани стоек.

10007/3

Привязан:

Инв №

ТП 413-1-69.88 КМ

Изм	Лист	N докум	Подпись	Дата
Разработ.		Прибуток		
Проверил		Косенко		
Тех. конт.		Тычинский		
Гл. инж. пр.		Васюкович		
Н. контр.		Васюкович		
Утв.		Сухицкий		

Донный водоспуск с камерой облова. Напоры 2.5 и 3.0 м; расходы 1.95 и 2.20 м³/с
Камера облова
28.00СБ
Ограждение П1
Сборочный чертеж

Стадия	Масса	Масштаб
РП	20.7	

Лист 25 Листов

Минрыбхоз СССР
ГИДРОРЫБПРОЕКТ
Киевское отделение

Взам. инв. № | Подпись и дата | Инв. N подл.

Копиров. Гр. Григорьева Формат А4

Альбом 3

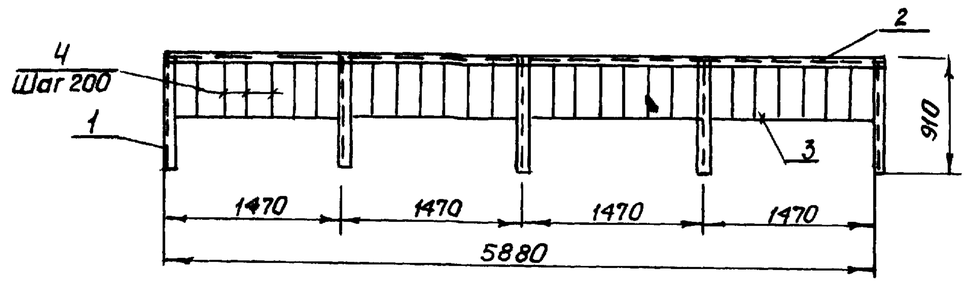

Формат	Зона	Поз.	Обозначение	Наименование	Кол.	Примеч.
				Детали		
Б.4		1	413-1-69.88-КМ-29.01	Стойка ℓ=900	5	3.03 кг
				Уголок $\frac{В\text{-}45\times45\times5\ ГОСТ\ 8509\text{-}86}{ВСт3Сп2\text{-}I\ ГОСТ\ 535\text{-}79^*}$		
Б.4		2	413-1-69.88-КМ-29.02	Поручень ℓ=5930	1	12.8кг
				Уголок $\frac{В\text{-}36\times36\times4\ ГОСТ\ 8509\text{-}86}{ВСт3Сп2\text{-}I\ ГОСТ\ 535\text{-}79^*}$		
Б.4		3	413-1-69.88-КМ-29.03	Тетива ℓ=5900	1	5.23кг
				Стержень 12AI ГОСТ 5781-82*		
Б.4		4	413-1-69.88-КМ-29.04	Заполнение ℓ=460	28	0.1кг
				Стержень 6AI ГОСТ 5781-82*		

Дет.2 и 3 приварить к дет.1.
Дет. 4 приварить к дет. 2 и 3.

Привязан:

Инв. №

Взам. инв №

Подпись и дата

Инв. № подл.

Изм	Лист	№ докум	Подпись	Дата
Разработ.		Булычева		
Проверил		Косенко		
Тех. конт.		Тычинский		
Гл. инж. пр.		Васюкович		
Н. контр.		Васюкович		
Утв.		Сухицкий		

ТП 413-1-69.88 КМ

Донный водоспуск с камерой облова. Напоры 2.5 и 3.0м; расходы 1.95 и 2.20 м³/с

Камера облова

29.00

Ограждение П2

Стадия	Масса	Масштаб
РП	36.0кг	

Лист 26 Листов

Минрыбхоз СССР
ГИДРОРЫБПРОЕКТ
Киевское отделение

Копировал. Даниленко формат А4

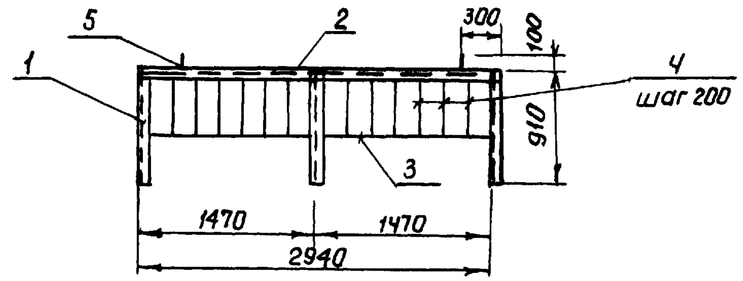

Формат	Зона	Поз.	Обозначение	Наименование	Кол.	Примеч.
				Детали		
Б.4		1	413-1-69.88-КМ-30.01	Стойка ℓ=900	3	3.03кг
				Уголок $\frac{В\text{-}45\times45\times5\ ГОСТ\ 8509\text{-}86}{ВСт3Сп2\text{-}I\ ГОСТ\ 535\text{-}79^*}$		
Б.4		2	413-1-69.88-КМ-30р2	Поручень ℓ=2990	1	6.46кг
				Уголок $\frac{В\text{-}36\times36\times4\ ГОСТ\ 8509\text{-}86}{ВСт3Сп2\text{-}I\ ГОСТ\ 535\text{-}79^*}$		
Б.4		3	413-1-69.88-КМ-30.03	Тетива ℓ=2960	1	2.63кг
				Стержень 12AI ГОСТ 5781-82*		
Б.4.		4	413-1-69.88-КМ-30.04	Заполнение ℓ=460	12	0.1кг
				Стержень 6AI ГОСТ 5781-82*		
Б.4.		5	413-1-69.88-КМ-30.05	Штырь ℓ=130	2	0.03кг
				Стержень 6AI ГОСТ 5781-82*		

1000 7/3

Дет 5. приварить к дет.2
Дет. 2 и 3 приварить к дет.1
Дет. 4 приварить к дет. 2 и 3

Привязан:

Инв. №

Взам. инв №

Подпись и дата

Инв. № подл.

Изм	Лист	№ докум	Подп.	Дата
Разраб		Булычева		
Провер.		Косенко		
Тех. конт.		Тычинский		
Гл. инж. пр.		Васюкович		
Н. контр		Васюкович		
Утв.		Сухицкий		

ТП 413-1-69.88 КМ

Донный водоспуск с камерой облова. Напоры 2.5 и 3.0м; расходы 1.95 и 2.20 м³/с

Камера облова

30.00

Ограждение П3

Стадия	Масса	Масштаб
РП	25.5кг	

Лист 27 Листов

Минрыбхоз СССР
ГИДРОРЫБПРОЕКТ
Киевское отделение

Копировал. Даниленко формат А4

Альбом 3

Формат	Зона	Поз.	Обозначение	Наименование	Кол.	Примечание
				Документация		
А4			413-1-69.88-КМ-31.00СБ	Сборочный чертеж		
				Детали		
Б.4		1	-31.01	Обрамление ℓ=1000	2	2.91кг
				Труба 25х4 ГОСТ 3262-75*		
Б.4		2	02	Обрамление ℓ=810	2	2.50кг
				Труба 25х4 ГОСТ 3262-75*		
Б.4		3	03	Гнездо ℓ=100	2	0.31кг
				Труба 32х3.2 ГОСТ 3262-75*		
Б.4		4	04	Косынка ℓ=100	8	0.24кг
				Полоса $\frac{БС\ 8\times100\ ГОСТ\ 103-76*}{В\ Ст.3\ Сп2-1\ ГОСТ\ 535-79*}$		
Б.4		5	05	Заполнение ℓ=950	6	0.38кг
				Стержень 8АI ГОСТ 5781-82*		
Б.4		6	06	Петля ℓ=150	1	0.06кг
				Стержень 8АI ГОСТ 5781-82*		
Б.4		7	07	Стержень ℓ=810		
				Стержень 8АI ГОСТ 5781-82*	2	0.32кг
				Материалы		
Б.4.		8	08	Дель капроновая ОСТ5-80-74 размер ячеи 20мм	кг	0.10
Б.4		9	09	Нить капроновая ТУ 15-08-03-75 d=2мм.	кг	0.01

Размер ячеи дели уточнить при привязке в зависимости от назначения пруда

10007/3

Привязан:

Инв.№

Изм	Лист	№ докум	Подпись	Дата
Разраб.		Прибуток		
Провер.		Косенко		
Тех.контр		Тычинский		
Гл.инж.пр		Васюкович		
Утв.		Сухицкий		

ТП 413-1-69.88 КМ

Донный водоспуск с камерой облова. Напоры 2.5 и 3.0м; расходы 1.96 и 2.20 м³/с.
Камера облова
Решетка рыбозадерживающая направляющая
Спецификация

Стадия	Лист	Листов
РП	28	

Минрыбхоз СССР
ГИДРОРЫБПРОЕКТ
Киевское отделение

Копировал. Даниленко формат А4

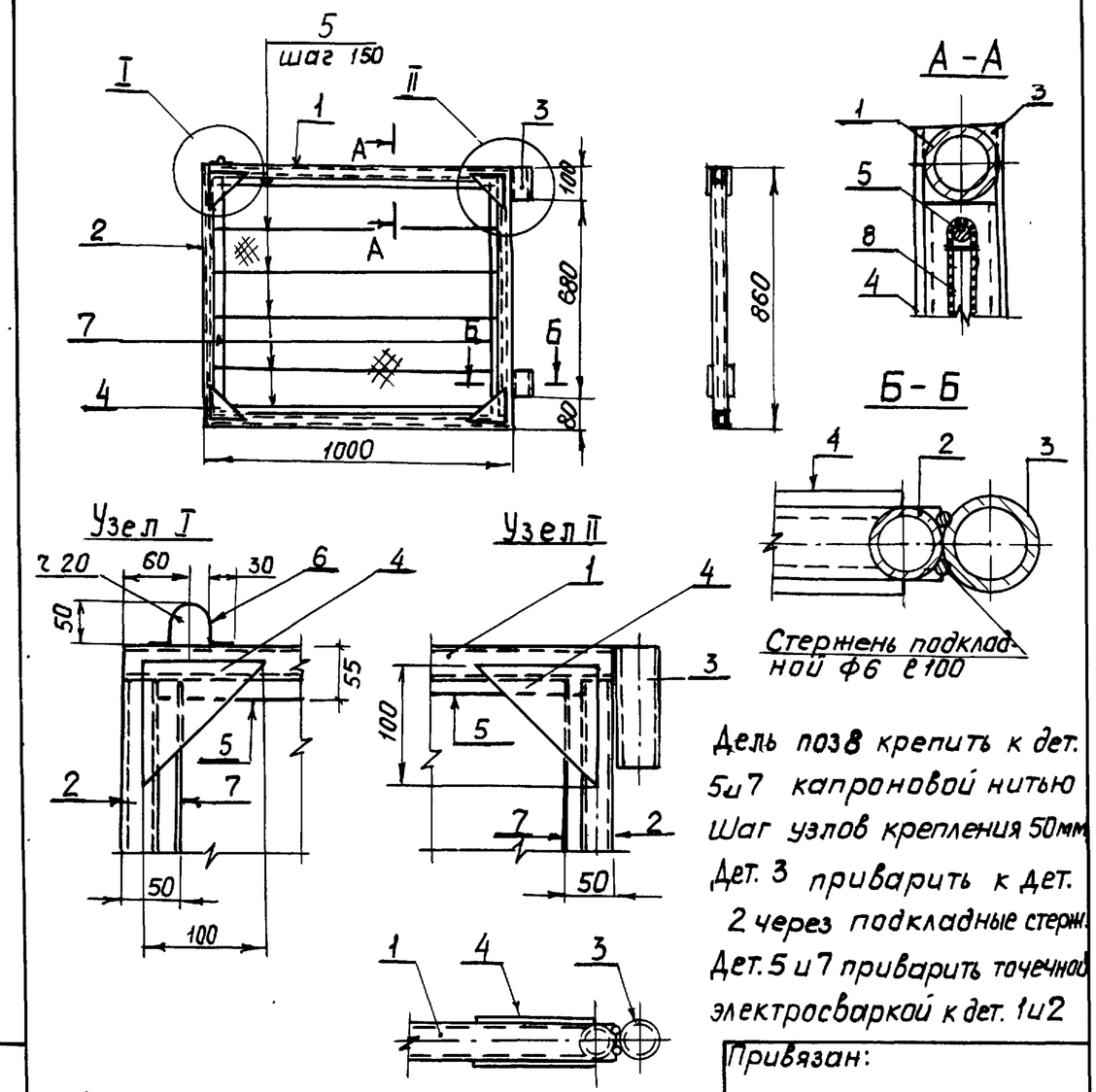

Стержень подкладной ф6 ℓ100

Дель поз8 крепить к дет. 5 и 7 капроновой нитью
Шаг узлов крепления 50мм
Дет. 3 приварить к дет. 2 через подкладные стерж.
Дет. 5 и 7 приварить точечной электросваркой к дет. 1 и 2

Дет. 4 приварить к дет. 1 и 2.

Дет 6 приварить к дет. 1
Читать с листом 28.

Привязан:

Инв.№

Изм.	Лист	№ докум.	Подпись	Дата
Разраб.		Прибуток		
Провер.		Косенко		
Тех.контр		Тычинский		
Гл.инж.пр		Васюкович		
Н.контр.		Васюкович		
Утв		Сухицкий		

ТП 413-1-69.88 КМ

Донный водоспуск с камерой облова. Напоры 2.5 и 3.0м; расходы 1.95 и 2.20 м³/с.
31.00СБ
Камера облова.
Решетка рыбозадерживающая направляющая.
Сборочный чертеж.

Стадия	Масса	Масштаб
РП	154кг	
Лист 29	Листов	

Минрыбхоз СССР
ГИДРОРЫБПРОЕКТ
Киевское отделение

Копировал. Даниленко формат А4

Альбом 3

Формат	Зона	Поз.	Обозначение	Наименование	Кол.	Примечание
				Документация		
А3			413-1-69.88-КМ-33.00СБ	Сборочный чертеж		
				Сборочные единицы		
А4		1	-33.01	Сетка рыбозадерживающая	1	
А4		2	02	Стенка боковая	2	
А4		3	03	Стенка задняя	1	
А4		4	04	Рама пазовая	1	
А4		5	05	Воронка	1	
А4		6	06	Люк разгрузочный	1	
				Детали		
Б.г.		7	07	Косынка	2	0.94 кг
				Полоса $\frac{52\times6\times200\ ГОСТ\ 103-76*}{ВСт3СП-2-Т\ ГОСТ\ 535-79}$		
Б.г.		8	08	Связь ℓ=1010	2	3.80 кг
				Уголок $\frac{В\ 50\times50\times5\ ГОСТ\ 8509-86*}{ВСт3СП\ 2-Т\ ГОСТ\ 535-79*}$		
Б.ч		9	09	Опора ℓ=700		
				Швеллер $\frac{В\text{-}10\ ГОСТ\ 8240-72*}{Вст3СП2\text{-}Т\ ГОСТ\ 535\text{-}79*}$	2	6.00 кг
				Материалы		
				Дель капроновая ОСТ 15-80-74 размер ячейки 20х20мм	0.5	кг
				Нить капроновая ТУ15-08-03.75 d 2мм	0.01	кг

Размер ячейки дели уточнить при привязке в зависимости от назначения пруда.

10007/3

Привязан:

Инв №

Изм	Лист	№ докум.	Подпись	Дата
Разраб.		Булычева		
Провер.		Косенко		
Тех. контр.		Тычинский		
Гл. инж. пр.		Васюкович		
Утв.		Сухицкий		

ТП 413-1-69.88 КМ

Данный водоспуск с камерой облова. Напоры 2.5 и 3.0 м; расходы 1.95 и 2.20 м³/с
Камера облова.
Контейнер.
Спецификация

Стадия	Лист	Листов
РП	30	

Минрыбхоз СССР
ГИДРОРЫБПРОЕКТ
Киевское отделение

Копировал. Даниленко формат А4

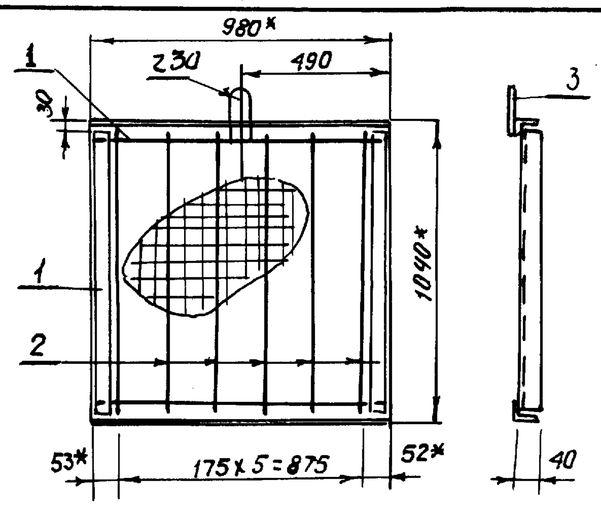

Крепление дели

К уголкам верхнего и нижнего пояса

К крайним и промежуточным стержням (повернуть на 90°)

Формат	Зона	Поз.	Обозначение	Наименование	Кол.	Примечание
				Детали		
Б.г.		1	413-1-69.88-КМ-33.01-01	Обрамление ℓ=980	4	3.69
				Уголок $\frac{В\ 50\times50\times5\ ГОСТ\ 8509-86}{ВСт3СП2-Т\ ГОСТ\ 535-79*}$		
Б.ч		2	-02	Заполнение ℓ=1020	6	0.40 кг
				Стержень 8АI ГОСТ 5781-82*		
Б.ч		3	-03	Петля ℓ=350	1	0.31 кг
				Стержень 12АI ГОСТ 5781-82*		
				Материалы		
				Дель капроновая ОСТ 15 80-74 Размер ячейки 20мм	кг	0.1

Дет. 1 сварить между собой. Дет. 2 приварить точечной электросваркой к дет. 1. Дель крепить капроновой нитью к дет. 1 и 2. Шаг узлов крепления 50 мм.

Привязан:

Инв. №

ТП 413-1-69.88 КМ

Изм	Лист	N докум.	Подпись	Дата
Разраб.		Булычева		
Провер.		Косенко		
Тех. контр.		Тычинский		
Гл. инж. пр.		Васюкович		
Н. контр.		Васюкович		
Утв.		Сухицкий		

Данный водоспуск с камерой облова. Напоры 2.5 и 3.0 м; расходы 1.95 и 2.20 м³/с
33.01
Камера облова.
Контейнер
Сетка рыбозадерживающая

Стадия	Масса	Масштаб
РП	17.5	
Лист 31	Листов	

Минрыбхоз СССР
ГИДРОРЫБПРОЕКТ
Киевское отделение

Копировал. Даниленко формат А4

Альбом 3

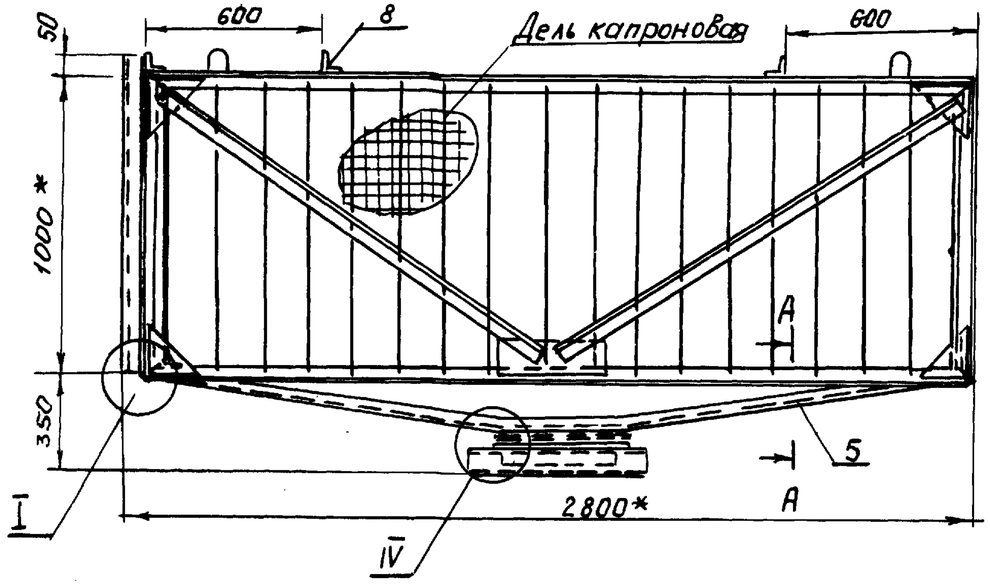

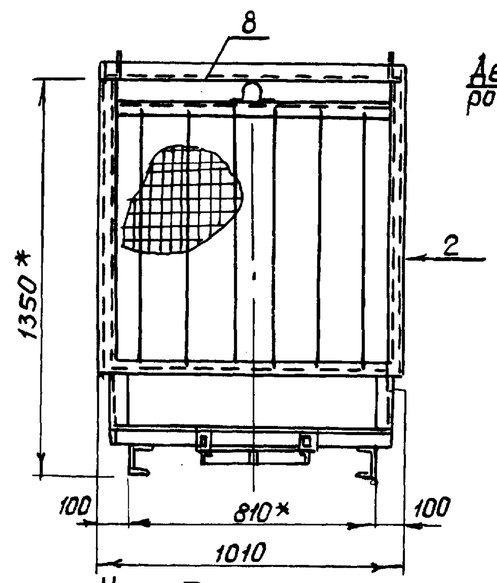

Вид А

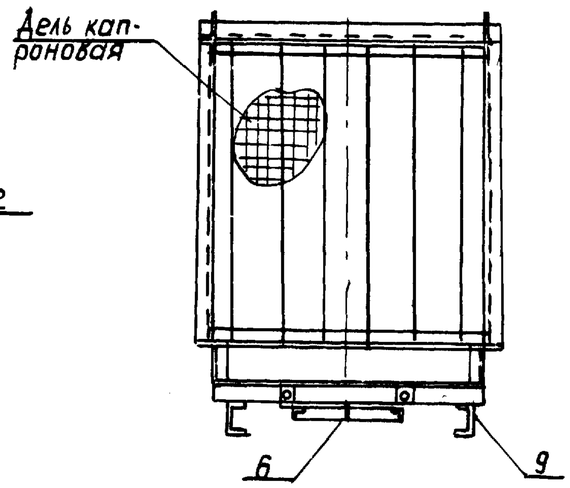

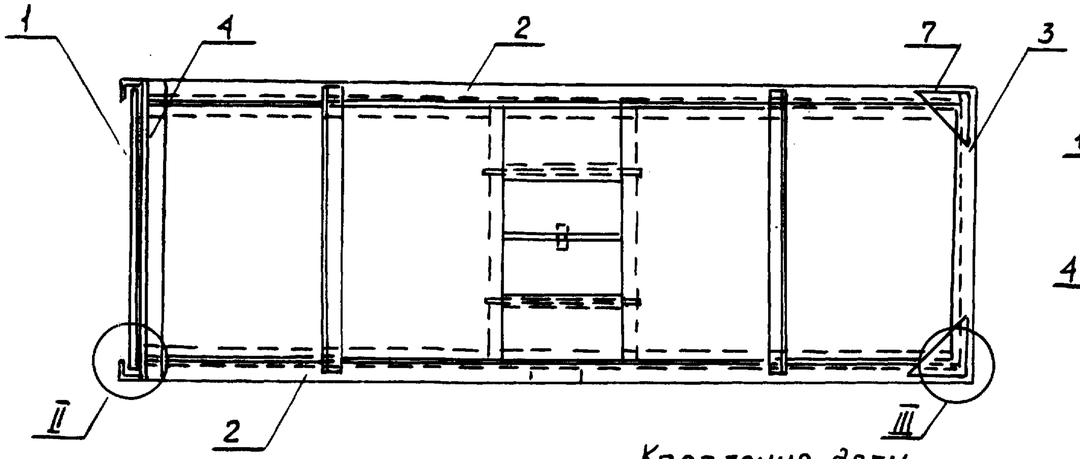

Крепление дели

Узел II

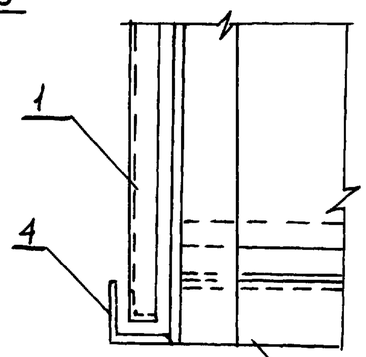

А-А

Узел III

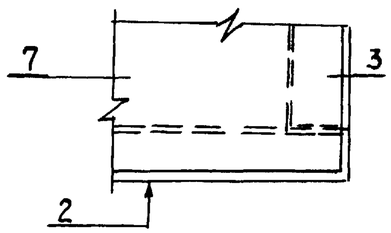

Узел IV

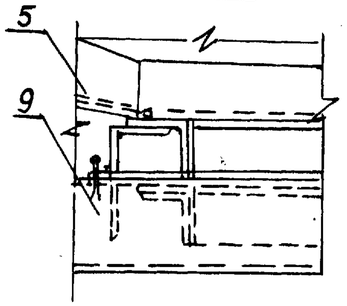

читать с листом 30.

Детали 2 приварить к дет. 3 и 4, затем приварить дет. 5 и 6.

Дель закрепить по 3 сторонам верхнего периметра и на вертикальных стержнях капроновой ниткой. Шаг узлов крепления 20 см.

Узел I

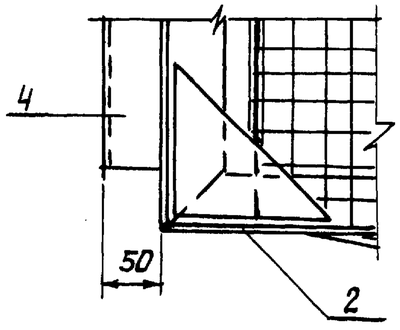

К первым и последним стержням

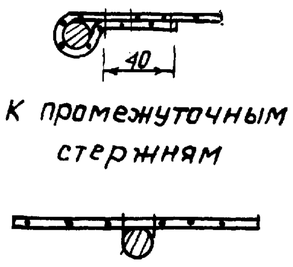

К промежуточным стержням

К уголкам верхнего пояса

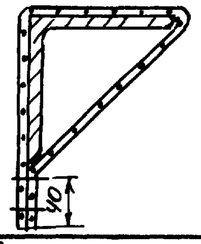

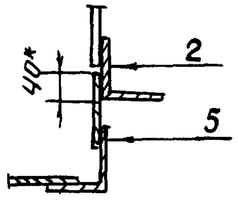

10007/3

					ТП 413-1-69.88			КМ
					Донный водоспуск с камерой облова. Напоры 2.5 и 3.0 м Расходы 1.95 и 2.20 м³/с 33.00 сВ	Стадия	Масса	Масштаб
Изм	Лист	N докум	Подпись			РП	224.5	
Разработ		Придчук						
Провер.		Косенко			Камера облова	Лист 32	Листов	
Тех. контр		Тычинский						
Гл. инж. пр		Васюкович			Контейнер. Сборочный чертеж.	Минрыбхоз СССР ГИДРОРЫБПРОЕКТ Киевское отделение		
Н. контр		Васюкович						
Утв.		Сухицкий						

Привязан:

Инв №:

Инв № подл. | Подпись и дата | Взам. инв №

Копировал Даниленко формат А3

Альбом 3

Формат	Зона	Поз.	Обозначение	Наименование	Кол.	Примечания
				Документация		
А4			413-1-69.88-КМ-33.02СБ	Сборочный чертеж		
				Детали		
Б4		1	-33.02-01	Прогон ℓ=2750	2	10.37кг
				Уголок $\frac{В\text{-}50\times50\times5\ ГОСТ\ 8509\text{-}86}{В\ ст.3\ СП\ 2\text{-}I\ ГОСТ\ 535\text{-}79^*}$		
Б4		2	-02	Стойка ℓ=1000	2	3.77кг
				Уголок $\frac{В\text{-}50\times50\times5\ ГОСТ\ 8509\text{-}86}{В\ ст.3\ СП2\text{-}I\ ГОСТ\ 535\text{-}79^*}$		
Б4		3	-03	Подкос ℓ=1510	2	3.24кг
				Уголок $\frac{В\text{-}36\times36\times4\ ГОСТ\ 8509\text{-}86}{В\ ст.3\ СП2\text{-}I\ ГОСТ\ 535\text{-}79^*}$		
Б4		4	-04	Косынка ℓ=400	1	3.76кг
				Полоса $\frac{Б\text{-}2\text{-}6\times200\ ГОСТ\ 103\text{-}76^*}{В\ ст.3\ СП2\text{-}I\ ГОСТ\ 535\text{-}79^*}$		
Б4		5	-05	Петля ℓ=350	2	0.31кг
				Стержень 12AI ГОСТ 5781-82*		
Б4		6	-06	Заполнение ℓ=950	18	0.38кг
				Стержень 8AI ГОСТ 5781-82*		
Б4		7	-07	Косынка	4	0.94кг
				Полоса $\frac{Б\text{-}2\text{-}6\times200\ ГОСТ\ 103\text{-}76^*}{В\ ст.3\ СП2\text{-}I\ ГОСТ\ 535\text{-}79^*}$		

Привязан:

Инв. №

Взам. инв. № | Подпись и дата | Инв. № подл.

Изм.	Лист	№ докум.	Подпись	Дата
Разраб.		Прибуток		
Провери л		Косенко		
Тех. контр.		Тычинский		
Гл. инж. пр.		Васюкович		
Утв.		Сухицкий		

ТП 413-1-69.88 КМ

Донный водоспуск с камерой облова. Напоры 2.5 и 3.0 м; расходы 1.95 и 2.2 м³/с. Камера облова. Контейнер. Стенка боковая. Спецификация.

Стадия	Лист	Листов
РП	33	

Минрыбхоз СССР ГИДРОРЫБПРОЕКТ Киевское отделение

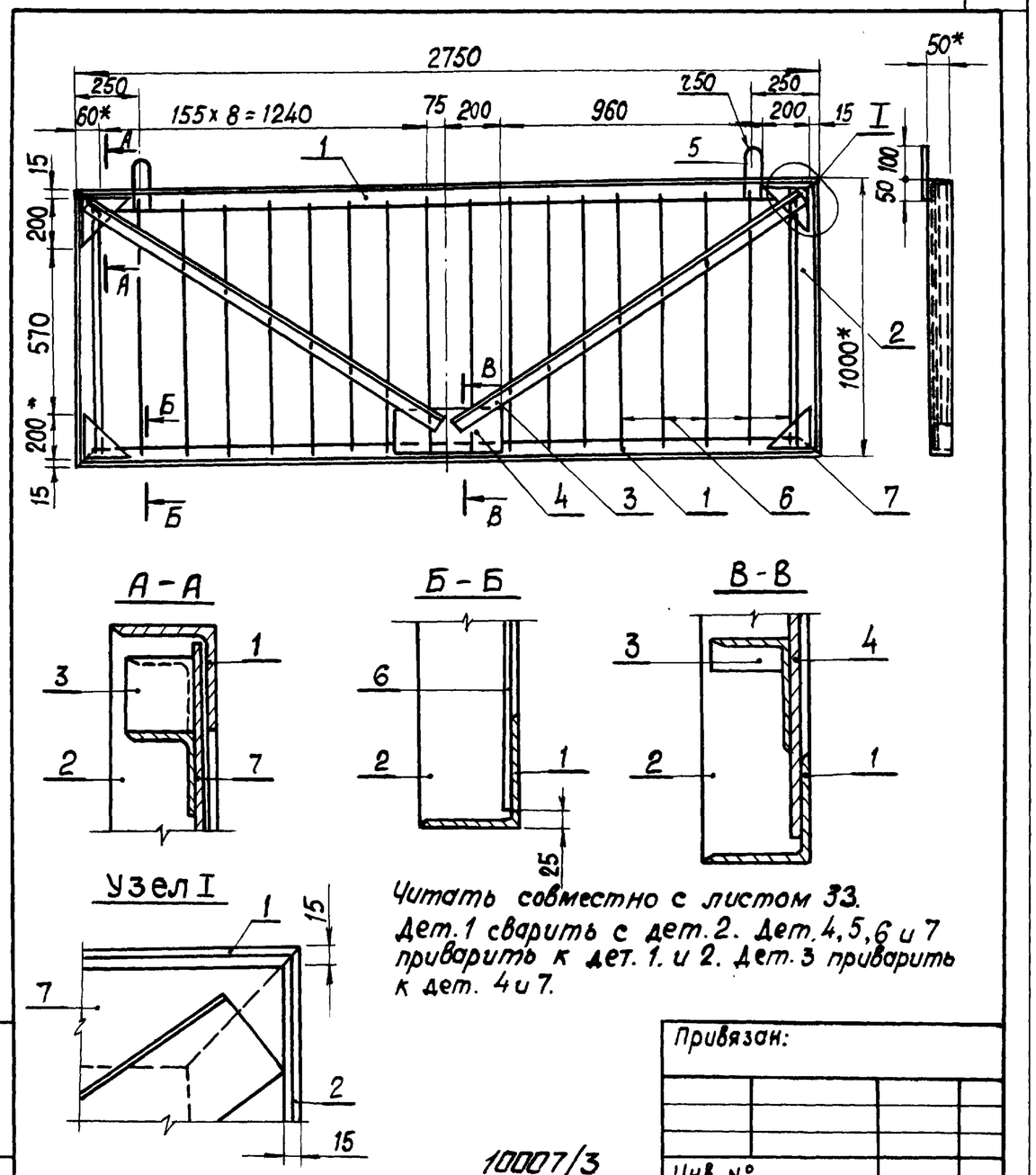

Привязан:

Инв. №

Взам. инв. № | Подпись и дата | Инв. № подл.

Изм.	Лист	№ докум.	Подпись	Дата
Разраб.		Прибуток		
Провери л		Косенко		
Тех. контр.		Тычинский		
Гл. инж. пр.		Васюкович		
Н. контр.		Васюкович		
Утв.		Сухицкий		

ТП 413-1-69.88 КМ

Донный водоспуск с камерой облова. Напоры 2.5 и 3.0 м; расходы 1.95 и 2.20 м³/с.

Камера облова. 33.02СБ

Контейнер. Стенка боковая. Сборочный чертеж.

Стадия	Масса	Масштаб
РП	49.7кг	
Лист 34	Листов	

Минрыбхоз СССР ГИДРОРЫБПРОЕКТ Киевское отделение

Копировал Чистик

Формат А4

Альбом 3

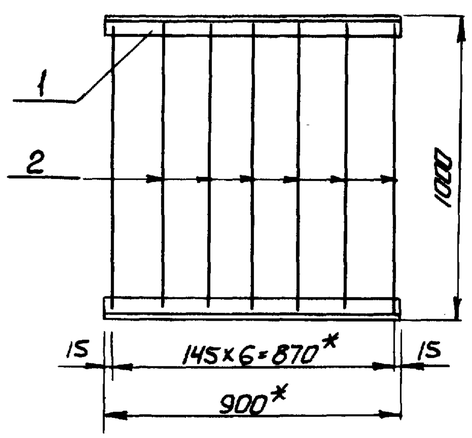

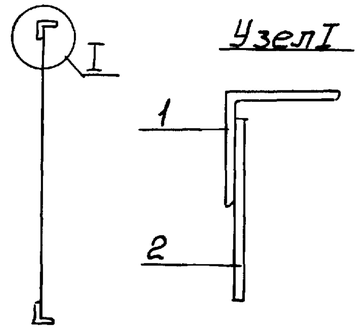

Дет. 2 приварить к дет. 1 точечной электросваркой

Формат	Зона	Поз.	Обозначение	Наименование	Кол.	Примечание
				Детали		
5.4.		1	413-1-69.88-КМ-33.03-01	Поперегина ℓ=900	2	3.38кг
				Уголок $\frac{В\text{-}50\times50\times5\ ГОСТ\ 8509\text{-}86}{ВСт3сп2\text{-}I\ ГОСТ\ 535\text{-}79^*}$		
5.4.		2	-02	Заполнение ℓ=950	7	0.38кг
				Стержень 8АI ГОСТ 5781-82*		

Привязан:

Инв №:

ТП 413-1-69.88 КМ

Данный водоспуск с камерой облова. Напоры 2,5 и 3,0 м; расходы 1.95 и 2.20 м³/с

Камера облова

33.03 Контейнер Стенка задняя

Изм.	Кол.	№докум.	Подпись	Дата
Разраб.		Прибуток		
Провер.		Косенко		
Тех.контр.		Тычинский		
Гл.инж.пр.		Васюкович		
Н.контр.		Васюкович		
Утв.		Сухицкий		

Стадия	Масса	Масштаб
РП	9.40кг	
Лист 35	Листов	

Минрыбхоз СССР ГИДРОРЫБПРОЕКТ Киевское отделение

Взам.инв.№ | Подпись и дата | Инв.№подл.

Копировал Кравчук Формат А4

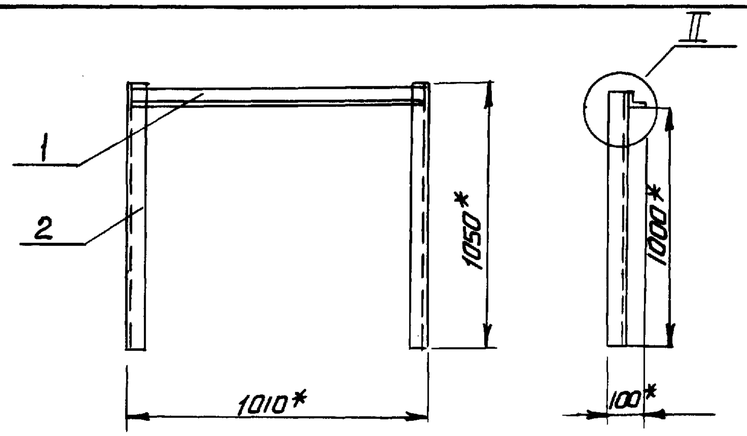

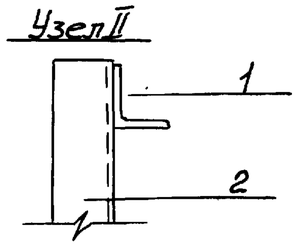

Дет. 1 и 2 сварить между собой

Формат	Зона	Поз.	Обозначение	Наименование	Кол.	Примечания
				Детали		
6.4.		1	413-1-69.88-КМ-33.04-01	Связь ℓ=1010	1	3.80кг
				Уголок $\frac{В\text{-}50\times50\times5\ ГОСТ\ 8509\text{-}86}{ВСт3сп2\text{-}I\ ГОСТ\ 535\text{-}79^*}$		
6.4.		2	-02	Стойка ℓ=1050	2	3.98кг
				Уголок $\frac{В\text{-}50\times50\times5\ ГОСТ\ 8509\text{-}86}{ВСт3сп2\text{-}I\ ГОСТ\ 535\text{-}79^*}$		

Привязан:

10007/3

Инв.№:

ТП 413-1-69.88

Данный водоспуск с камерой облова. Напоры 2,5 и 3,0 м; расходы 1.95 и 2.2 м³/с

33.04 Камера облова

Контейнер Рама пазовая

Изм.	Кол.	№докум.	Подпись	Дата
Разраб.		Прибуток		
Провер.		Косенко		
Тех.контр.		Тычинский		
Гл.инж.пр.		Васюкович		
Н.контр.		Васюкович		
Утв.		Сухицкий		

Стадия	Масса	Масшт.
РП	11.8кг	
Лист 36	Листов	

Минрыбхоз СССР ГИДРОРЫБПРОЕКТ Киевское отделение

Взам.инв.№ | Подпись и дата | Инв.№подл.

Копировал Кравчик Формат А4

Альбом 3

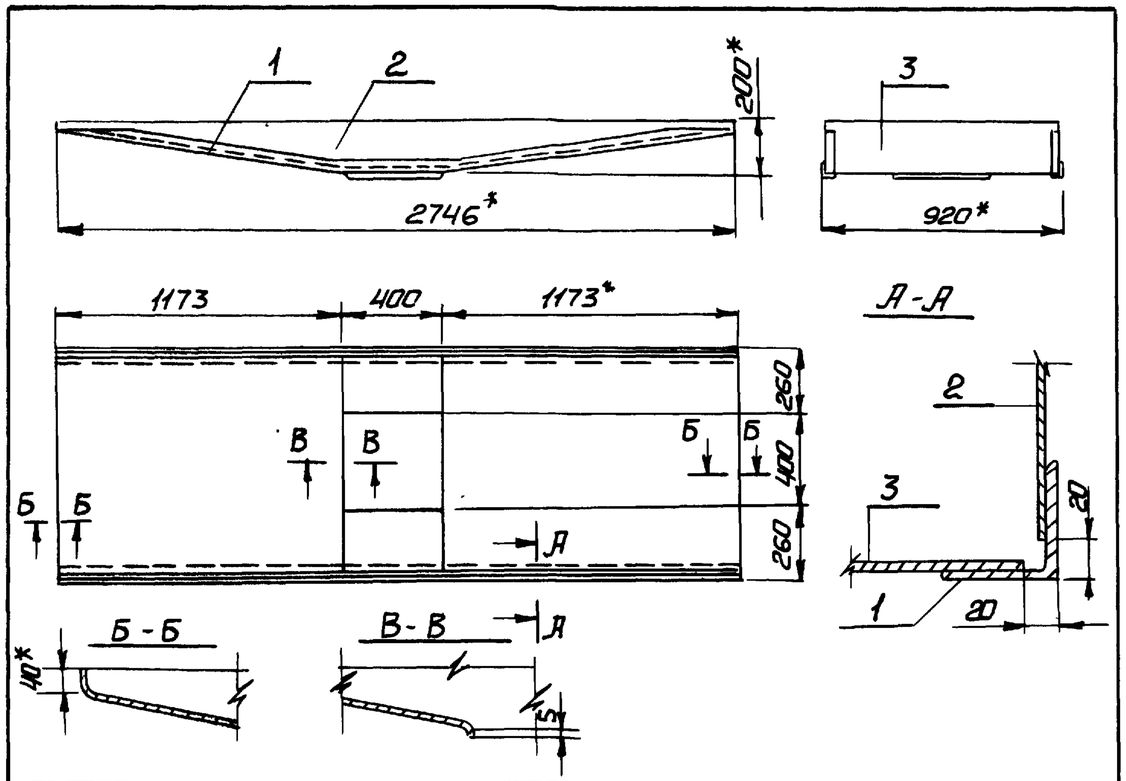

Формат	Зона	Поз.	Обозначение	Наименование	Кол.	Примечание
				Детали		
5.4		1	413-1-69.88-КМ-33.05-01	Цветок $\frac{\text{ВСОК}\,30\text{К5 ГОСТ 8509-86}}{\text{ВСт3Сп2-1 ГОСТ 535-79*}}$ в сборе	2	10.44кг
				Лист $\frac{1\ \text{ГОСТ 19903-74}}{\text{ВСт3Сп2-1 ГОСТ 535-79*}}$		
5.4		2	-02	Боковина ℓ=2740; В=1110	2	2.36кг
5.4		3	-03	Дно ℓ=2850; В=880 Отв. 400×400	1	18.20кг

Дет. 2 и 3 приварить к дет. 1
Края отверстия В дет. 3 отбортовать по 5мм.

Привязан:

Инв. №:

Взам. инв. №

Подпись и дата

Инв. № подл.

Изм.	Кол.	№ докум.	Подп.	Дата
Разраб.		Прибуток		
Провер.		Косенко		
Тех. контр.		Тычинский		
Гл. инж. пр.		Васюкович		
Н. контр.		Васюкович		
Утв.		Сухицкий		

ТП 413-1-69.88

Донный водоспуск с камерой облава. Напоры 2,5 и 3.0м; расходы 1.95 и 2.2 м³/с

Камера облава

33.05 Контейнер Воронка

Стадия	Масса	Масштаб
РП	43.8кг	

Лист 37 Листов

Минрыбхоз СССР
ГИПРОРЫБПРОЕКТ
Киевское отделение

Копировал Кравчук Формат А4

10007/3

Привязан:

Инв. №:

Взам. инв. №

Подпись и дата

Инв. № подл.

Изм.	Кол.	№ докум.	Подпись	Дата
Разраб.				
Провер.				
Тех. контр.		Тычинский		
Гл. инж. пр.		Васюкович		
Н. контр.		Васюкович		
Утв.		Сухицкий		

Донный водоспуск с камерой облава. Напоры 2,5 и 3.0м; расходы 1.95 и 2.20 м³/с.

Стадия	Масса	Масштаб

Лист Листов

Минрыбхоз СССР
ГИПРОРЫБПРОЕКТ
Киевское отделение

Копировал Кравчук Формат А4.

Альбом 3

Формат	Зона	Поз.	Обозначение	Наименование	Кол.	Примечание
				Документация		
А4			413-1-69.88-КМ-33.06СБ	Сборочный чертеж		
				Сборочные единицы		
А4		1	-33-06-01	Рама	1	10.6 кг
А4		2	-02	Створка	2	3.9 кг
А4		3	-03	Фиксатор	1	1.0 кг
				Детали		
Б4		4	-04	Ось ℓ=510	2	0.72 кг
				Труба 15х3.2 ГОСТ 3262-75* / В Ст3сп2-1 ГОСТ 535-79*		
				Стандартные изделия		
Б4		5	-05	Шплинт 4х50	4	
				ГОСТ 397-79*		
Б4		6	-06	Шайба 16 ГОСТ 11371-78*	4	

Привязан:

Инв. №

Изм	Кол	№ докум	Подпись	Дата	ТП 413-1-69.88		КМ	
Разраб.		Прибуток			Данный водоспуск с камерой облава. Напоры 2.5 и 3.0 м; расходы 1.95; 2.20 м³/с. Камера облава. Контейнер. Люк разгрузочный. Спецификация	Стадия	Лист	Листов
Провер		Булычева				РП	38	
Тех. контр		Тычинский				Минрыбхоз СССР ГИДРОРЫБПРОЕКТ Киевское отделение		
Гл. инж. пр.		Васюкович						
Утв.		Сухицкий						

Инв. № подл. | Подпись и дата | Взам. инв. №

Копировал. Даниленко формат А4

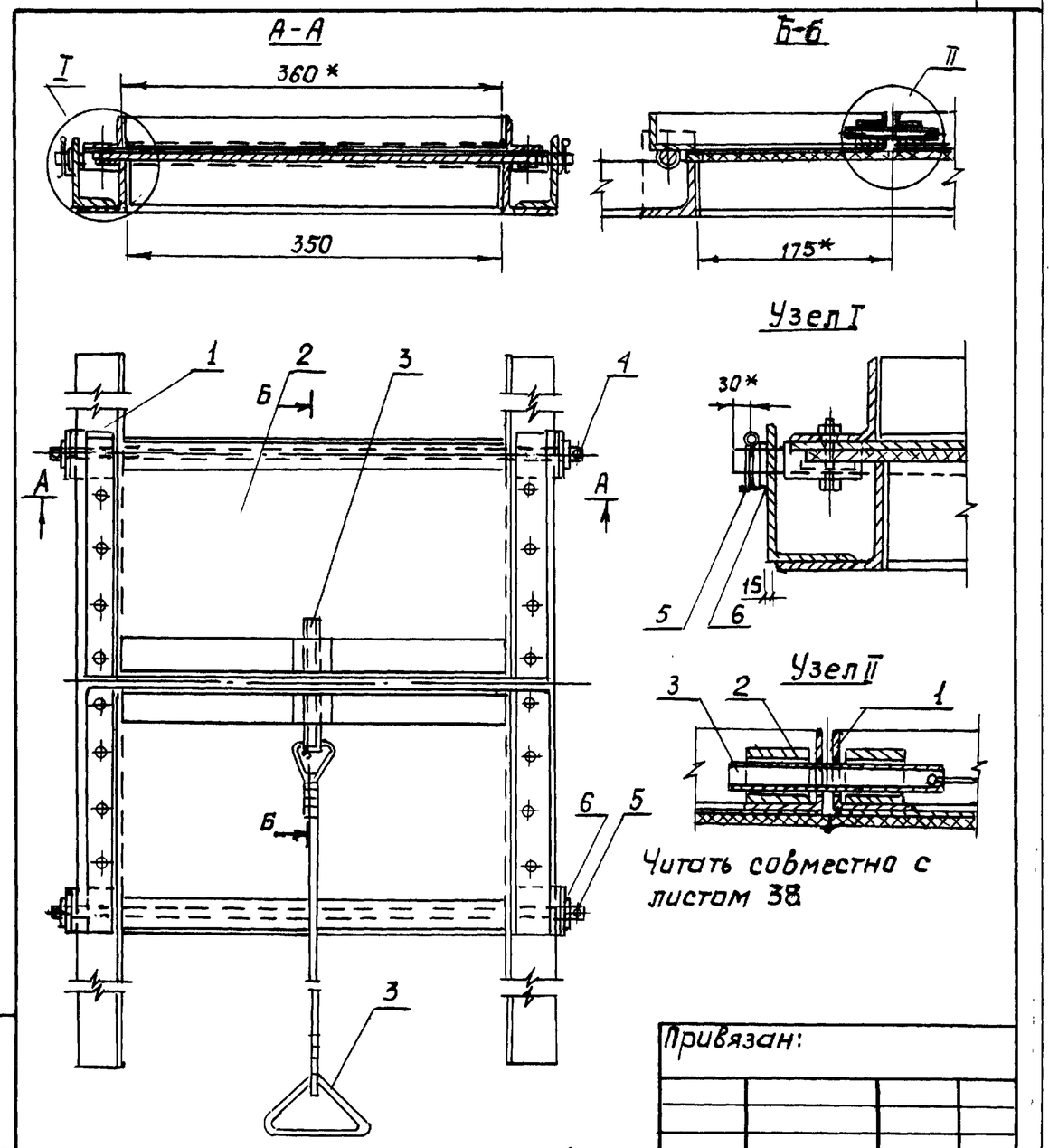

Привязан:

Инв. №

Изм	Кол	№ докум	Подпись	Дата	ТП. 413-1-69.88		КМ	
Разраб		Прибуток			Данный водоспуск с камерой облава. Напоры 2.5 и 3.0 м; расходы 1.95 и 2.20 м³/с. Камера облава. 33.06СБ. Контейнер. Люк разгрузочный. Сборочный чертеж.	Стадия	Масса	Масштаб
Провер		Булычева				РП	20.6	
Тех. контр		Тычинский				Лист 39	Листов	
Гл. инж. пр.		Васюкович				Минрыбхоз СССР ГИДРОРЫБПРОЕКТ Киевское отделение		
Н. контр		Васюкович						
Утв.		Сухицкий						

Инв. № подл. | Подп. и дата | Взам. инв. №

Копировал. Даниленко формат А4

Альбом 3

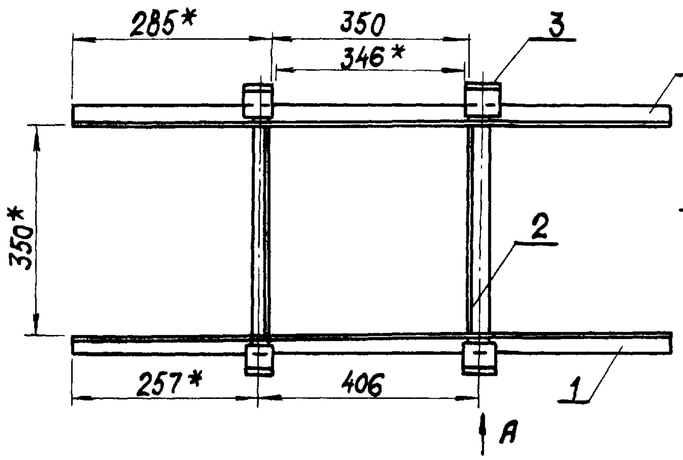

Вид А

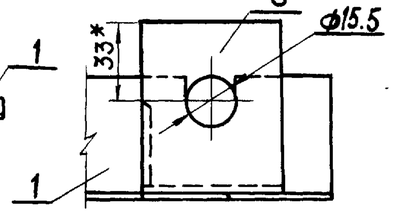

Дет. 2 и 3 приварить к дет. 1.
Отверстия в дет. 3 и 1 сверлить совместно.

Формат	Зона	Поз.	Обозначение	Наименование	Кол.	Примечание
				Детали		
Б.ч.		1	413-1-69.88-КМ-33.06-01.01	Обрамление ℓ=920	2	3.47 кг
				Уголок $\frac{В-50\times50\times5\ ГОСТ\ 8509-86}{В\ Ст.3\ Сп2-I\ ГОСТ\ 535-79*}$		
Б.ч.		2	02	Обрамление ℓ=350	2	1.32 кг
				Уголок $\frac{В-50\times50\times5\ ГОСТ\ 8509-86}{В\ Ст.3\ Сп2-I\ ГОСТ\ 535-79*}$		
Б.ч.		3	03	Накладка ℓ=60	4	0.26 кг
				Уголок $\frac{В-70\times45\times5\ ГОСТ\ 8510-86}{В\ Ст.3\ Сп2-I\ ГОСТ\ 535-79*}$	4	0.26 кг

Привязан:

Инв. №

Взам. инв. № | Подпись и дата | Инв. № подл.

Изм.	Кол.	№ докум.	Подпись	Дата
Разраб.		Прибуток		
Провер.		Косенко		
Тех. конт.		Тычинский		
Гл. инж. пр.		Васюкович		
Н. контр.		Васюкович		
Утв.		Сухицкий		

ТП 413-1-69.88 КМ

Донный водоспуск с камерой облова. Напоры 2.5 и 3.0 м; расходы 1.95 и 2.20 м³/с.
33.06-01
Камера облова.

Стадия: РП | Масса: 10.60 кг | Масштаб:
Лист 40 | Листов

Контейнер.
Люк разгрузочный.
Рама.

Минрыбхоз СССР
ГИДРОРЫБПРОЕКТ
Киевское отделение

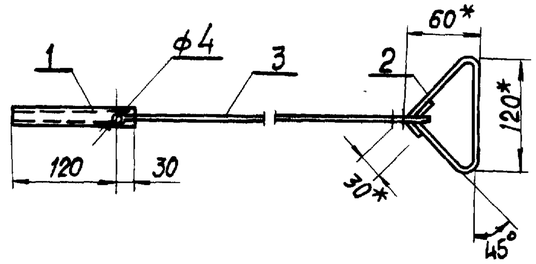

Канат дет. 3 привязать к дет. 1 и 2.

Формат	Зона	Поз.	Обозначение	Наименование	Кол.	Примечание
				Детали		
Б.ч.		1	413-1-69.88-КМ-33.06-03.01	Штырь ℓ=150	1	0.21 кг
				Труба $\frac{15\times32\ ГОСТ\ 3262-75*}{В\ Ст.3\ Сп2-I\ ГОСТ\ 535-79*}$		
Б.ч.		2	02	Ручка ℓ=350	1	0.31 кг
				Стержень 12АI ГОСТ 5281-82*		
				Материалы		
Б.ч.		3	03	Канат ЛК-0 ф3 ГОСТ 3062-80	1	0.1
				ℓ=1500		

Привязан:

10007/3

Инв. №

Взам. инв. № | Подпись и дата | Инв. № подл.

Изм.	Кол.	№ докум.	Подпись	Дата
Разраб.		Прибуток		
Провер.		Косенко		
Тех. конт.		Тычинский		
Гл. инж. пр.		Васюкович		
Н. контр.		Васюкович		
Утв.		Сухицкий		

ТП 413-1-69.88 КМ

Донный водоспуск с камерой облова. Напоры 2.5 и 3.0 м; расходы 1.95 и 2.20 м³/с.
33.06-03
Камера облова.

Стадия: РП | Масса: 1.0 кг | Масштаб:
Лист 41 | Листов

Контейнер.
Люк разгрузочный.
Фиксатор

Минрыбхоз СССР
ГИДРОРЫБПРОЕКТ
Киевское отделение

Альбом 3

Формат	Зона	Поз.	Обозначение	Наименование	Кол.	Примечание
				Документация		
А4			413-1-69.88-КМ-33.06-02 СБ	Сборочный чертеж		
				Детали		
Б2.		1	413-1-69.88-КМ-33.06-02.01	Дно $\delta \times \ell = 180 \times 430$	1	0.63 кг
				Лист $\frac{1\ ГОСТ\ 19903-74^*}{В\ Ст3сп\text{-}2\text{-}1\ ГОСТ\ 535\text{-}79^*}$		
Б2.		2	02	Обрамление $\ell = 226$	2	0.49 кг
				Уголок $\frac{В\text{-}36 \times 36 \times 4\ ГОСТ\ 8509\text{-}86}{В\ Ст3\ Сп2\text{-}1\ ГОСТ\ 535\text{-}79^*}$		
Б2.		3	03	Обрамление $\ell = 360$	2	0.78 кг
				Уголок $\frac{В\ 36 \times 36 \times 4\ ГОСТ\ 8509\text{-}86}{В\ Ст3\ Сп2\text{-}1\ ГОСТ\ 535\text{-}79^*}$		
Б2.		4	04	Гнездо $\ell = 20$	1	0.04 кг
				Труба $\frac{25 \times 4\ ГОСТ\ 3262\text{-}75^*}{В\ Ст3\ Сп2\text{-}1\ ГОСТ\ 535\text{-}79^*}$		
Б2.		5	05	Гнездо $\ell = 50$	2	0.15 кг
				Труба $\frac{25 \times 4\ ГОСТ\ 3262\text{-}75^*}{В\ Ст3\ Сп2\text{-}1\ ГОСТ\ 535\text{-}79^*}$		
Б2.		6	06	Планка $\ell = 165$	2	0.16 кг
				Полоса $\frac{Б\text{-}26 \times 20\ ГОСТ\ 103\text{-}76^*}{В\ Ст3\ Сп2\text{-}1\ ГОСТ\ 535\text{-}79^*}$		
				Стандартные изделия		
Б2.		7	07	Болт М4.25 ГОСТ 7798-70	8	
Б2.		8	08	Гайка М4 ГОСТ 5915-70	8	
				Материалы		
Б2.		9	09	Резина-пластина $\delta \times \ell = 180 \times 430$	2	
				ЧМ ГОСТ 7338-77*	$м^2$	0.09

Привязан:

Инв. №

Изм	Кол	№ докум.	Подпись	Дата
Разраб.		Прибуток		
Провер.		Булычева		
Тех.контр.		Тычинский		
Гл.инж.пр.		Васюкович		
Утв.		Сухицкий		

ТП 413-1-69.88 КМ

Донный водоспуск с камерой облова. Напоры 2,5 и 3,0 м; расходы 1,95; 2,20 $м^3/с$. Камера облова. Контейнер. Люк разгрузочный. Створка. Спецификация

Стадия	Лист	Листов
РП	42	

Минрыбхоз СССР ГИДРОРЫБПРОЕКТ Киевское отделение

Копировал. Даниленко формат А4

Инв. №подл. | Подпись и дата | Взам.инв.№

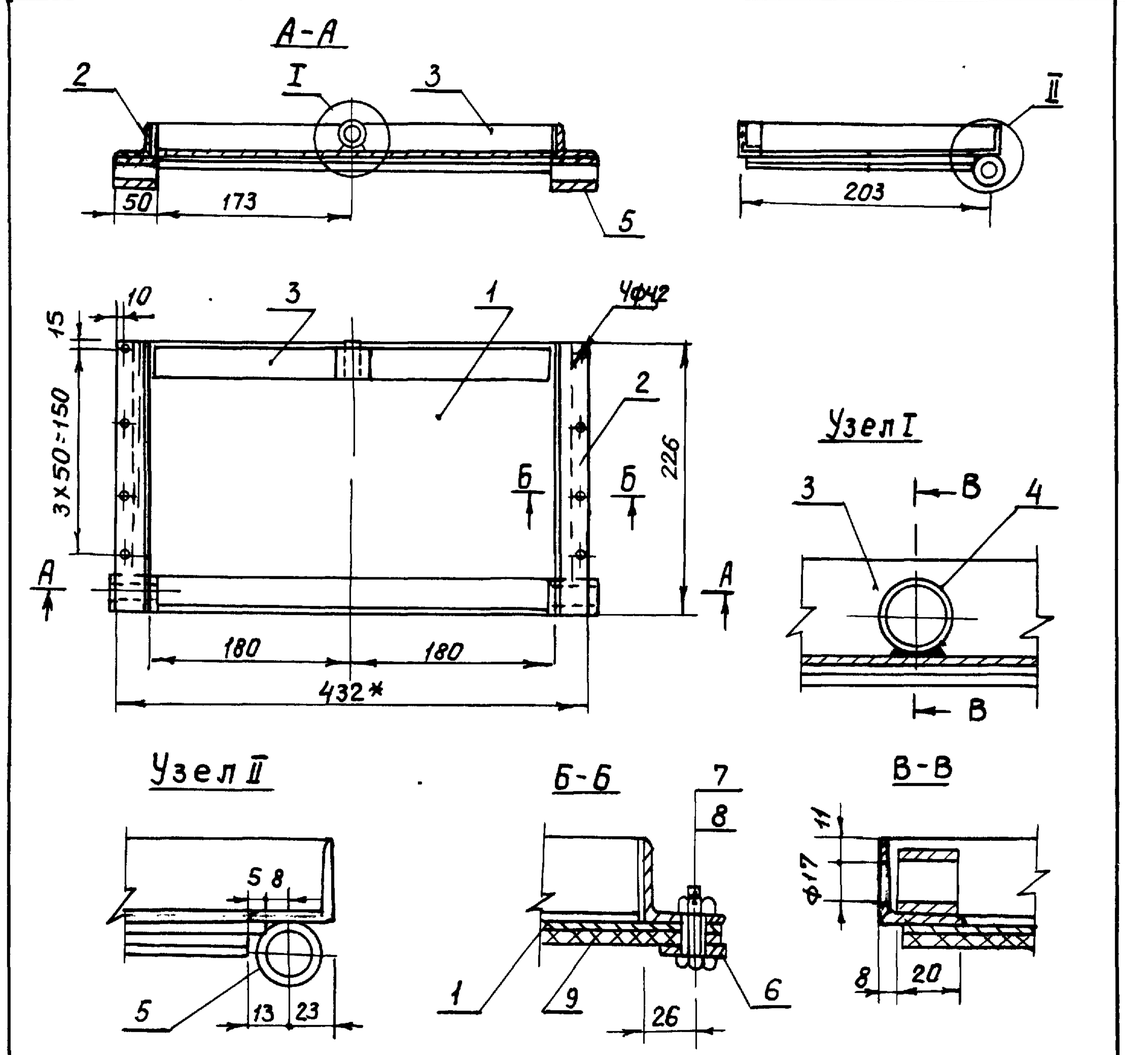

10007/3

Привязан:

Инв. №

Читать с листом 42

Изм	Кол.	№ докум.	Подпись	Дата
Разраб.		Прибуток		
Провер		Булычева		
Тех.контр.		Тычинский		
Гл.инж.пр.		Васюкович		
Н.контр.		Васюкович		
Утв.		Сухицкий		

ТП 413-1-69.88 КМ

Донный водоспуск с камерой облова. Напоры 2,5 и 3,0 м; расходы 1,95 и 2,20 $м^3/с$. 33.06-02 СБ. Камера облова.

Контейнер, Люк разгрузочный. Створка. Сборочный чертеж.

Стадия	Масса	Масштаб
РП	3.85 кг	
Лист 43	Листов	

Минрыбхоз СССР ГИДРОРЫБПРОЕКТ Киевское отделение

Копировал. Даниленко формат А4

Альбом 3

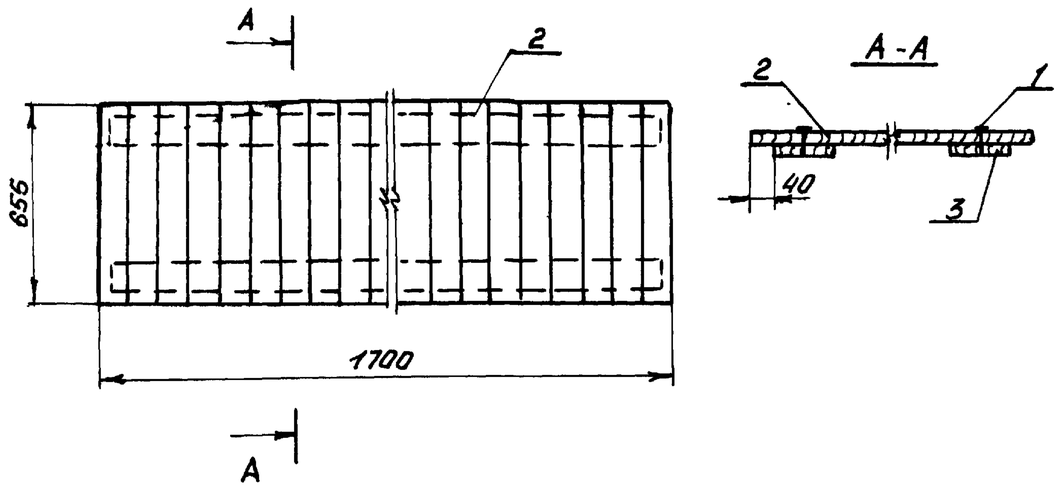

Формат	Зона	Поз.	Обозначение	Наименование	Кол. шт	Примечание
				Стандартные изделия		
Б.ч.		1	413-1-69.88-КД-12.01	Гвоздь 3х80 ГОСТ 4028-63*	68	
				Материалы		
Б.ч.		2	02	Доска 32х100 ГОСТ 8486-86 / сосна ГОСТ 6564-84	17	0.002м³
				ℓ=655		
Б.ч.		3	03	Доска 32х100 ГОСТ 8486-86 / сосна ГОСТ 6564-84	2	0.005м³
				ℓ= 1650		

Привязан:

Инв. N

Взам. инв. N | Подпись и дата | Инв. N подл.

Изм.	Лист	№ докум.	Подпись	Дата
Разраб.		Косенко		
Провер.		Тамченко		
Тех. контр.		Тычинский		
Гл. инж. пр.		Васюкович		
Н. контр.		Васюкович		
Утв.		Сухицкий		

ТП 413-1-69.88 КД

Донный водоспуск с камерой облова. Напоры 2.5 и 3.0 м; расходы 1.95 и 2.20 м³/с

Входной оголовок

Настил площадки служебной Н1 (12.00)

Стадия	Масса	Масштаб
РП	Металл 0.3 кг, Дерево 0.04 м³	
Лист 1	Листов 8	

Минрыбхоз СССР
ГИДРОРЫБПРОЕКТ
Киевское отделение

Копировал Формат А4

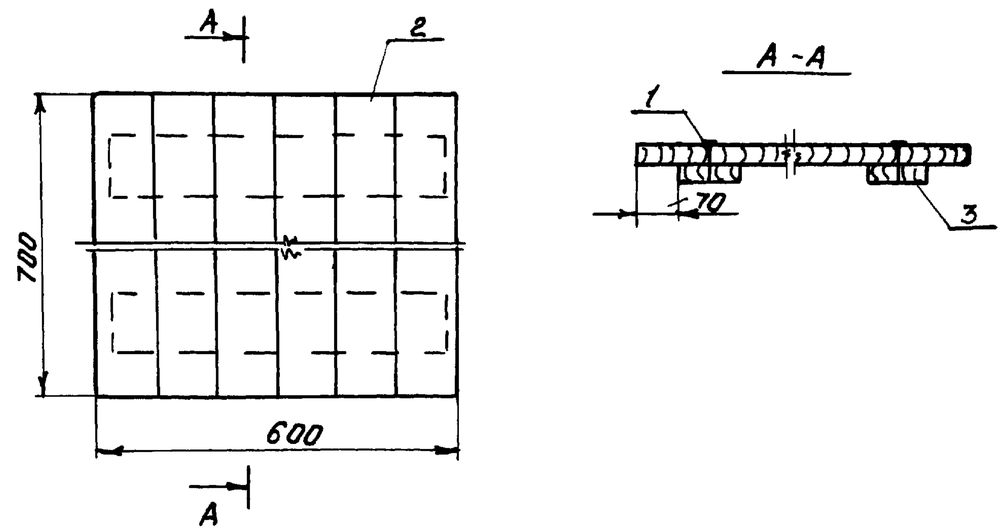

Формат	Зона	Поз.	Обозначение	Наименование	Кол. шт	Примеч.
				Стандартные изделия		
Б.ч.		1	413-1-69.88-КД-13.01	Гвоздь 3х80 ГОСТ 4028-63*	24	
				Материалы		
Б.ч.		2	02	Доска 32х100 ГОСТ 8486-86 / сосна ГОСТ 6564-84	8	0.002м³
				ℓ= 700		
Б.ч.		3	03	Доска 32х100 ГОСТ 8486-86 / сосна ГОСТ 6564-84	2	0.002м³
				ℓ= 550		

10007/3

Привязан:

Инв. N

Взам. инв. N | Подпись и дата | Инв. N подл.

Изм.	Лист	№ докум.	Подп.	Дата
Разраб.		Косенко		
Провери.		Тамченко		
Тех. контр.		Тычинский		
Гл. инж. пр.		Васюкович		
Н. контр.		Васюкович		
Утв.		Сухицкий		

ТП 413-1-69.88 КД

Донный водоспуск с камерой облова. Напоры 2.5 и 3.0 м; расходы 1.95 и 2.20 м³/с

Входной оголовок

Настил площадки служебной Н2 (13.00)

Стадия	Масса	Масштаб
РП	Металл 0.15 кг, Дерево 0.02 м³	
Лист 2	Листов	

Минрыбхоз СССР
ГИДРОРЫБПРОЕКТ
Киевское отделение

Копировал Формат А4

Альбом 3

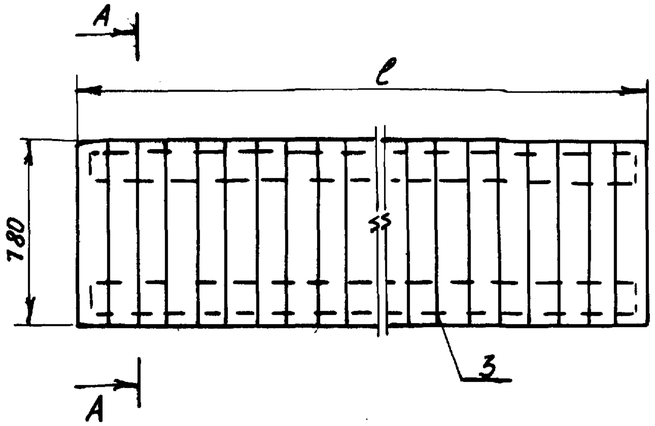

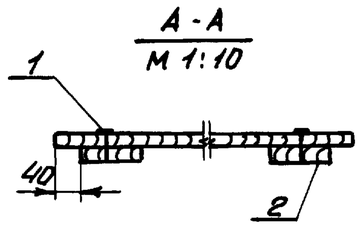

Формат	Зона	Поз.	Обозначение	Наименование	Кол.шт	Примеч.
				Стандартные изделия		
Б.ч.		1	413-1-69.88-КД-14.01	Гвоздь 3х80 ГОСТ 4028-63*		
				Материалы		
Б.ч.		2	02	Доска 32х100 ГОСТ 8486-86 / сосна ГОСТ 6564-84	2	
				ℓ₁=(ℓ-50)		
Б.ч.		3	03	Доска 32х100 ГОСТ 8486-86 / сосна ГОСТ 6564-84		0.0025м³
				ℓ=780		

Ведомость переменных

Шифр проекта	Объем настила, м³	Размер, ℓ, мм	Количество, шт позиции 1	3	Объем доски поз.2, м³	Примечание
ДВК 25-8	0.23	7200	144	72	0.023	1.4кг (поз.1)
ДВК 30-8	0.27	8700	174	87	0.028	1.6кг (поз.1)

Привязан:

Инв.№

Взам.инв.№ | Подпись и дата | Инв.№ подл.

Изм.	Лист	№ докум.	Подпись	Дата
Разраб.		Косенко		
Провер.		Томченко		
Тех.контр.		Тынинский		
ГИП		Васюкович		
Н.контр.		Васюкович		
Утв.		Сухицкий		

ТП 413-1-69.88 КД

Донный водоспуск с камерой облова. Напоры 2.5 и 3.0м; расходы 1.95 и 2.20 м³/с

Входной оголовок

14.00
Настил мастика

Стадия	Масса	Масштаб
РП	см. ведомость перем.	
Лист 3	Листов	

Минрыбхоз СССР
ГИДРОРЫБПРОЕКТ
Киевское отделение

Копировал — Формат А4

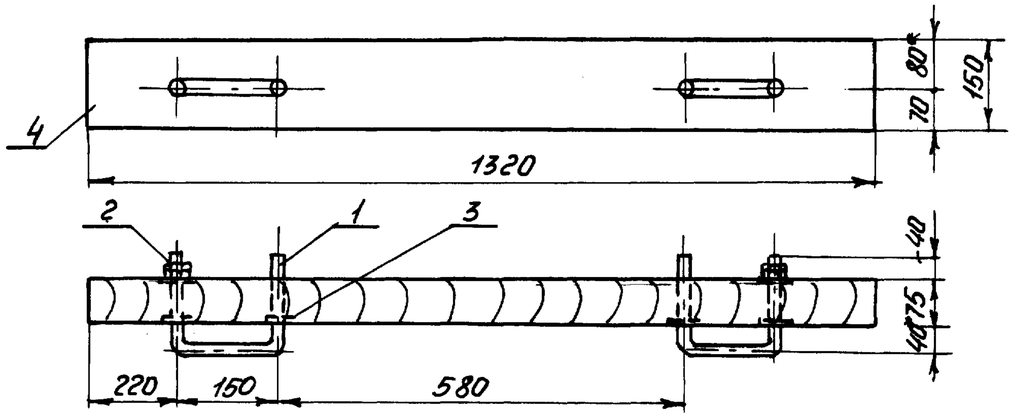

Формат	Зона	Поз.	Обозначение	Наименование	Кол. шт	Примеч.
				Детали		
Б.ч.		1	413-1-69.88-КД-10.01	Скоба ℓ=460	2	0.92кг
				Стержень 18АI ГОСТ 5781-82*		
				Стандартные изделия		
Б.ч.		2	02	Гайка М16.5 ГОСТ 5915-70*	4	
Б.ч.		3	03	Шайба 16.01.05 ГОСТ 11371-78*	6	
				Материалы		
Б.ч.		4	04	Брусок 75х150 ГОСТ 8486-86 / сосна ГОСТ 6564-84	1	0.015м³

В двух шандорах срезать нижние углы под 45° с катетом 100. Шандоры установить у дна оголовка.

10007/3

Привязан:

Инв.№

Взам.инв.№ | Подпись и дата | Инв.№ подл.

Изм.	Лист	№ докум.	Подп.	Дата
Разраб.		Косенко		
Провер.		Томченко		
Тех.контр.		Тынинский		
ГИП		Васюкович		
Н.контр.		Васюкович		
Утв.		Сухицкий		

ТП 413-1-69.88 КД

Донный водоспуск с камерой облова. Напоры 2.5 и 3.0м; расходы 1.95 и 2.20 м³/с

Входной оголовок

10.00
Шандор

Стадия	Масса	Масштаб
РП	Метал 2.05кг Дерево 0.015м³	
Лист 4	Листов	

Минрыбхоз СССР
ГИДРОРЫБПРОЕКТ
Киевское отделение

Копировал — Формат А4

Альбом 3

Формат	Зона	Поз.	Обозначение	Наименование	Кол. шт	Примеч.
				Документация		
А4			413-1-69.88-КД-11.00СБ	Сборочный чертеж		
				Детали		
Б.4.	1		-11.01	Связь ℓ=480		
				Уголок $\frac{В\text{-}45\times45\times5\ ГОСТ\ 8509\text{-}86}{Вст3сп\ 2\text{-}I\ ГОСТ\ 535\text{-}79^*}$	2	1.62кг
Б.4.	2		02	Накладка ℓ=400		
				Полоса $\frac{Б\text{-}2\text{-}4\times60\ ГОСТ\ 103\text{-}76^*}{Вст3сп\ 2\text{-}I\ ГОСТ\ 535\text{-}79^*}$	4	0.75кг
Б.4.	3		03	Палец ℓ=135		
				Стержень 18АI ГОСТ 5781-82*	2	0.27кг
Б.4.	4		04	Планка ℓ=1320		
				Полоса $\frac{Б\text{-}2\text{-}4\times25\ ГОСТ\ 103\text{-}76^*}{Вст3сп\ 2\text{-}I\ ГОСТ\ 535\text{-}79^*}$	2	1.03кг
				Стандартные изделия		
Б.4.	5		05	Шуруп 4х50 ГОСТ 1145-80*	20	
Б.4.	6		06	Шуруп 4х18 ГОСТ 1145-80*	68	
				Материалы		
Б.4.	7		07	Заполнение ℓ=1320		
				Брусок $\frac{75\times150\ ГОСТ\ 8486\text{-}86}{сосна\ ГОСТ\ 6564\text{-}84}$	4	0.015м³
В.4.	8		08	Уплотнение		
				Пластина I, лист ТМКЩ-М-4х85х2280 ГОСТ 7338-77*	1	0.2м²
Б.4.	9		09	Шнур резиновый ⌀8 ГОСТ 6467-79*	1	1.32п.м.

Привязан:

Инв. №

Изм.	Лист	№ докум.	Подпись	Дата
Разраб.		Косенко		
Провер.		Томченко		
Тех.контр.		Тычинский		
Гл.инж.пр.		Васюкович		
Утв.		Сухицкий		

ТП 413-1-69.88 КД

Данный водоспуск с камерой облова. Напоры 2.5 и 3.0м; расходы 1.95 и 2.20 м³/с
Входной оголовок
Щит-шандор
Спецификация

Стадия	Лист	Листов
РП	5	

Минрыбхоз СССР
ГИДРОРЫБПРОЕКТ
Киевское отделение

Взам. инв. № | Подпись и дата | Инв. № подл.

Копировал Формат А4

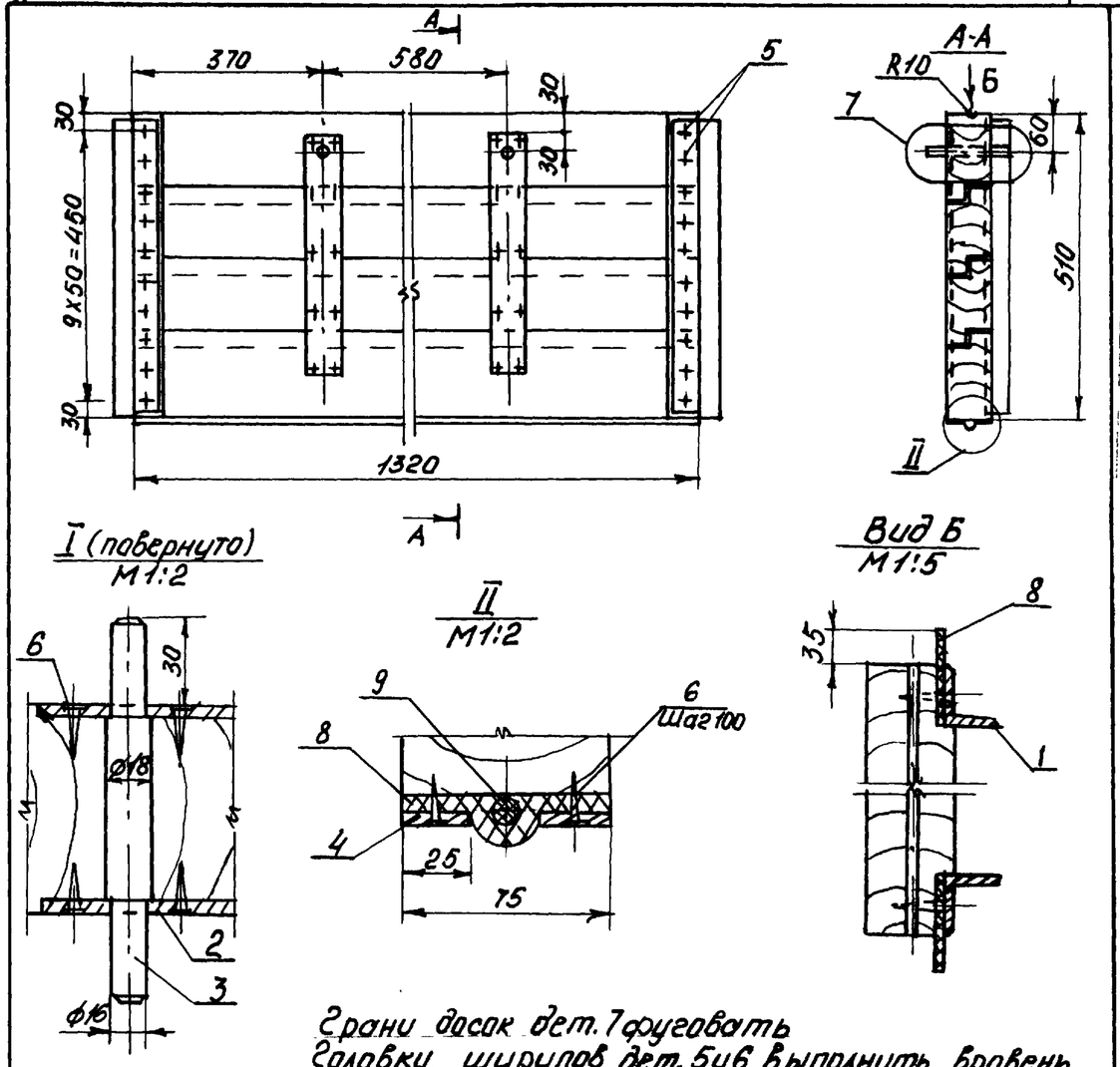

Грани досок дет. 7 фуговать
Головки шурупов дет. 5 и 6 выполнить вровень с внутренней поверхностью дет 1 и 4
Читать с листом 5

10007/3

Привязан:

Инв. №

ТП 413-1-69.88 КД

Изм.	Лист	№ докум.	Подпись	Дата
Разраб.		Косенко		
Провер.		Томченко		
Тех.контр.		Тычинский		
ГИП		Васюкович		
Н.контр.		Васюкович		
Утв.		Сухицкий		

Данный водоспуск с камерой облова. Напоры 2.5 и 3.0м; расходы 1.95 и 2.20 м³/с
Входной оголовок
Щит-шандор 11.00СБ
Сборочный чертеж.

Стадия	Масса	Масштаб
РП	Металл 9.04кг Дерево 0.06м³	
Лист 6	Листов	

Минрыбхоз СССР
ГИДРОРЫБПРОЕКТ
Киевское отделение

Взам. инв. № | Подпись и дата | Инв. № подл.

Копировал Формат А4

Альбом 3

Формат	Зона	Поз.	Обозначение	Наименование	Кол.	Примечание
				Документация		
А4			413-1-69.88-КД-32.00СБ	Сборочный чертеж		
				Детали		
Б4		1	-32.01	Скоба $\ell = 350$	2	0.30кг
				Полоса $\frac{В4 \times 40\ ГОСТ\ 103-76}{ВСт3СП\text{-}2\text{-}1\ ГОСТ\ 535-79*}$		
				Стандартные изделия		
Б4		2	02	Болт М12×50×46 ГОСТ 7798-70*	4	
Б4		3	03	Гайка М12,5 ГОСТ 5915-70*	4	
Б4		4	04	Шайба 12.005 ГОСТ 11371-78	4	
				Материалы		
Б4		5	05	Доска $\frac{40 \times 150\ ГОСТ\ 8486-66*}{сосна\ ГОСТ\ 6564-79}$ $\ell = 1020$	1	

В двух шандорах срезать нижние углы под 45° с катетом 100. Шандоры установить у дна камеры.

Привязан:

Инв.№

Взам. инв.№ | Подпись и дата | Инв.№ подл.

Изм.	Лист	N докум.	Подп.	Дата
Разработ.		Булычева		
Проверил		Косенко		
Тех. контр.		Тычинский		
Гл. инж. пр.		Васюкович		
Утверд.		Сухицкий		

ТП 413-1-69.88 КД

Донный водоспуск с камерой облова. Напоры 2.5÷3.0 м; расходы 1.95÷2.20 м³/с

Камера облова. Шандор. Спецификация.

Стадия	Лист	Листов
РП	7	

Минрыбхоз СССР ГИДРОРЫБПРОЕКТ Киевское отделение

Копировал: Формат А4.

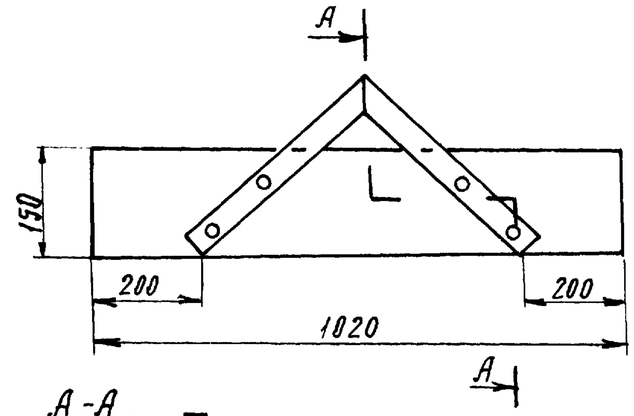

А-А
М1:2

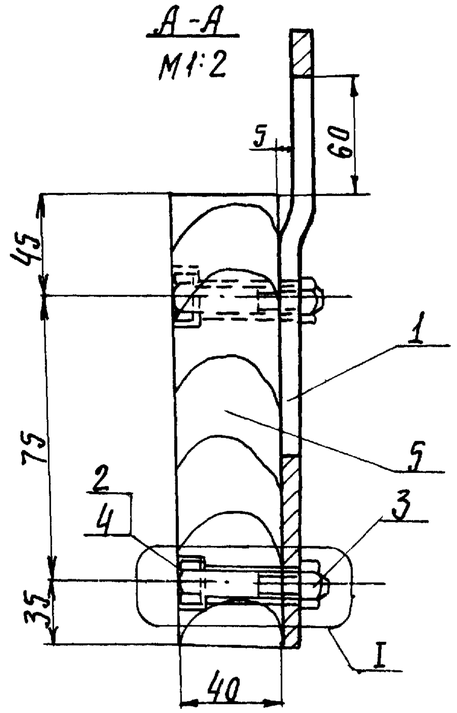

Узел I

Болт, шайба и гайка условно не показаны.

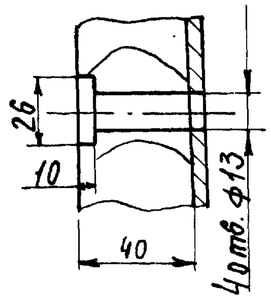

10007/3

Привязан:

Инв.№

Читать с листом 7.

Взам. инв.№ | Подпись и дата | Инв.№ подл.

Изм.	Кол.	N докум.	Подп.	Дата
Разработ.		Булычева		
Проверил		Косенко		
Тех. контр.		Тычинский		
Гл. инж. пр.		Васюкович		
Н. контр.		Васюкович		
Утв.		Сухицкий		

ТП 413-1-69.88 КД

Донный водоспуск с камерой облова. Напоры 2.5÷3.0 м; расходы 1.95÷2.20 м³/с

32.00СБ

Камера облова.

Шандор. Сборочный чертеж.

Стадия	Масса	Масштаб
РП	0.008 м³ в т.у. 0.6 кг металла	
Лист 8	Листов 8	

Минрыбхоз СССР ГИДРОРЫБПРОЕКТ Киевское отделение.

Копировал: Формат А4.