ТИПОВЫЕ МАТЕРИАЛЫ ДЛЯ ПРОЕКТИРОВАНИЯ

13 511 ТМ

БЛОЧНАЯ УСТАНОВКА ОБОРУДОВАНИЯ ОРУ 220 кВ НА ПОВЕРХНОСТНЫХ ФУНДАМЕНТАХ ДЛЯ РАЙОНОВ СО СКОРОСТЬЮ ВЕТРА ДО 40 м/с

АЛЬБОМ 4

МЕТАЛЛОКОНСТРУКЦИИ

ТИПОВЫЕ МАТЕРИАЛЫ ДЛЯ ПРОЕКТИРОВАНИЯ

13511 ТМ

БЛОЧНАЯ УСТАНОВКА ОБОРУДОВАНИЯ ОРУ 220 кВ НА ПОВЕРХНОСТНЫХ ФУНДАМЕНТАХ ДЛЯ РАЙОНОВ СО СКОРОСТЬЮ ВЕТРА ДО 40 м/с

АЛЬБОМ 4

ПЕРЕЧЕНЬ АЛЬБОМОВ

АЛЬБОМ	1	ПЗ	ОБЩАЯ ПОЯСНИТЕЛЬНАЯ ЗАПИСКА
АЛЬБОМ	2	ЭП	УСТАНОВОЧНЫЕ ЧЕРТЕЖИ ОБОРУДОВАНИЯ. ЭЛЕКТРОТЕХНИЧЕСКАЯ ЧАСТЬ.
АЛЬБОМ	3	АС	ОПОРЫ ПОД ОБОРУДОВАНИЕ
АЛЬБОМ	4	АС.И.	МЕТАЛЛОКОНСТРУКЦИИ

РАЗРАБОТАНЫ
ДАЛЬНЕВОСТОЧНЫМ ОТДЕЛЕНИЕМ
ИНСТИТУТА ЭНЕРГОСЕТЬПРОЕКТ
МИНЭНЕРГО СССР

УТВЕРЖДЕНЫ НТС ИНСТИТУТА
ЭНЕРГОСЕТЬПРОЕКТ *протокол от 29.11.89 N 29-003/49*
ВВЕДЕНЫ В ДЕЙСТВИЕ *протокол-N 29 от 04.04.90г.*
МИНЭНЕРГО СССР

ГЛАВНЫЙ ИНЖЕНЕР ОТДЕЛЕНИЯ Н.Д. ГАМОЛЯ
ГЛАВНЫЙ ИНЖЕНЕР ПРОЕКТА Т.И. ЮДИНА

Инв.№ подл.	Подп. и дата	Взам.инв.№
13511ТМ-ТА		

Альбом 4

Обозначение документа	Наименование	Стр.
	Содержание альбома	2
13511ТМ-АС.И.-001	Стойка П33. Крепежный элемент П89	3
	Раскосы П812, П813, П814, П834, П835	
13511ТМ-АС.И.-002	Рама Верхняя П816	4
13511ТМ-АС.И.-003	Рамы боковые П817, П818	5
13511ТМ-АС.И.-004	Стойка П819	6
13511ТМ-АС.И.-005	Рамы боковые П821, П822	7
13511ТМ-АС.И.-006	Балка под оборудование П823	8
13511ТМ-АС.И.-007	Рама верхняя П824	9
13511ТМ-АС.И.-008	Рама верхняя П825	10
13511ТМ-АС.И.-009	Рама верхняя П825	11
13511ТМ-АС.И.-010	Рамы боковые П836, П837	12
13511ТМ-АС.И.-011	Раскос П828. Крепежный элемент	12
	П843.	
13511ТМ-АС.И.-012	Рама верхняя П831	13
13511ТМ-АС.И.-013	Рама верхняя П831	14
13511ТМ-АС.И-014	Рама верхняя П833	15
13511ТМ-АС.И.-015	Рама верхняя П839	16
13511ТМ-АС.И.-016	Рама верхняя П838	17
13511ТМ-АС.И.-017	Рама верхняя П839	17
13511ТМ-АС.И.-018	Рама верхняя П840	18
13511ТМ-АС.И.-019	Рама верхняя П840	19
13511ТМ-АС.И.-020	Рама верхняя П841	20
13511ТМ-АС.И.-021	Рама верхняя П842	21
13511ТМ-АС.И.-022	Рама верхняя П841	22
13511ТМ-АС.И.-023	Рама верхняя П842	22
13511ТМ-АС.И.-024	Металлоконструкция П844	23
13511ТМ-АС.И.-025	Металлоконструкция П845	24
13511ТМ-АС.И.-026	Металлоконструкция П846	25
13511ТМ-АС.И.-027	Рама верхняя П847	26
13511ТМ-АС.И.-028	Конструкции под привод К84, К85	27
	Конструкции под шкаф К810, К819	
13511ТМ-АС.И.-029	Конструкция опорная К81	27
13511ТМ-АС.И.-030	Балка под оборудование К86	28
13511ТМ-АС.И.-031	Конструкция под шкаф К811	28
13511ТМ-АС.И.-032	Конструкция под шкаф К812	29
13511ТМ-АС.И.-033	Конструкция под шкаф К818	29
13511ТМ-АС.И.-034	Стойка К816	30
13511ТМ-АС.И.-035	Конструкция опорная К821	31
13511ТМ-АС.И.-036	Конструкция опорная К822	31

ГИП	Юдина		8.09	13511ТМ
Н. контр.	Стоякина			
Гл. спец. ТО	Мамина		08.09	
Нач. отд.	Юдина		8.09	Содержание альбома
Гл. спец.	Долгова		7.09	
Рук. гр.	Стоякина			
Проверил	Зафронова		7.09	
Инж.	Сидорова		15.08	

Стадия	Лист	Листов
РП		

ЭНЕРГОСЕТЬПРОЕКТ Дальневосточное отд. г. Владивосток 1989г

Альбом 4

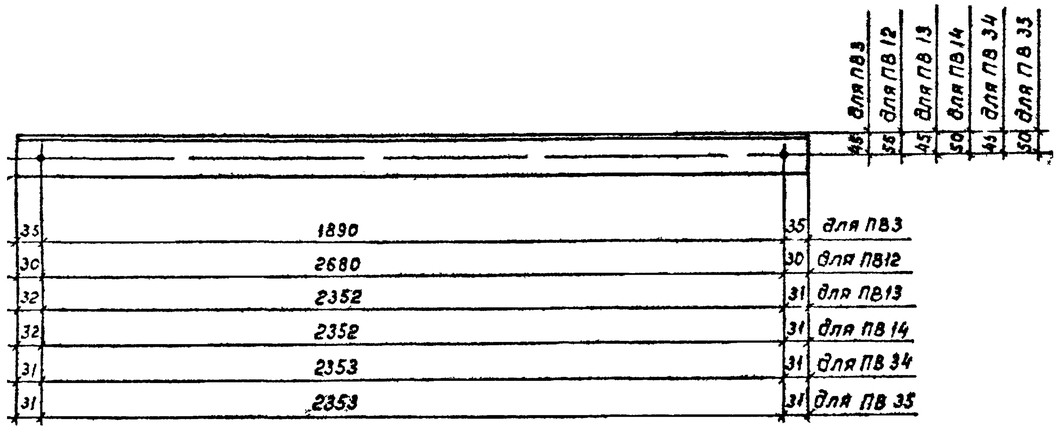

Формат	Зона	Поз.	Обозначение	Наименование	Кол.	Примеч.
				ПВ 13		
				Детали		
Б4				Уголок 75х75х6-Б-ГОСТ8509-86 / ВСт3пс6-1 ГОСТ535-88 ℓ=2415	1	16,6 кг
				ПВ 14		
				Детали		
Б4				Уголок 90х90х6-Б-ГОСТ8509-86 / ВСт3пс6-1-ГОСТ535-88 ℓ=2415	1	20,1 кг
				ПВ 34		
				Детали		
Б4				Уголок 75х75х6-Б-ГОСТ8509-86 / ВСт3пс6-1-ГОСТ535-88 ℓ=2415	1	16,6 кг
				ПВ 35		
				Детали		
Б4				Уголок 90х90х6-Б-ГОСТ8509-86 / ВСт3пс6-1-ГОСТ535-88 ℓ=2415	1	20,1 кг

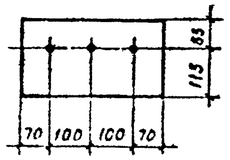

Формат	Зона	Поз.	Обозначение	Наименование	Кол.	Примеч.
				ПВ3		
				Детали		
Б4				Уголок 75х75х6-Б-ГОСТ 8509-86 / ВСт3пс6-1 ГОСТ535-88 ℓ=1960	1	13,5 кг
				ПВ 9		
				Детали		
Б4				Полоса 56х180 ГОСТ103-76 / ВСт3пс6-1 ГОСТ535-88 ℓ=340	1	2,9 кг
				ПВ12		
				Детали		
Б4				Уголок 100х100х7 Б ГОСТ8509-86 / ВСт3пс6-1-ГОСТ535-88		
				ℓ=2740	1	29,6 кг

1. Все отверстия ф 17,5 мм.

Привязан

Инв. №

ГИП	Юдина		7.09	13511тм-АС.И.001			
Н.контр	Стоякина			Стойка ПВ3, крепежный элемент ПВ 9. Раскосы ПВ12, ПВ13, ПВ14, ПВ 34, ПВ 35.	Стадия	Масса	Масштаб
Гл.спец	Манина		08.09		РП	см таблицу	1:10
Нач отд	Юдина		7.09		Лист	Листов	
Гл спец	Долгова		7.09				
Рук гр	Стоякина				ЭНЕРГОСЕТЬПРОЕКТ Дальневосточное отд. г. Владивосток 1989г		
Пр.ГЭсерт	Софронова		7.09				
Инж	Софронова		7.09				

Формат А2

Альбом 4

Альбом 4

Б

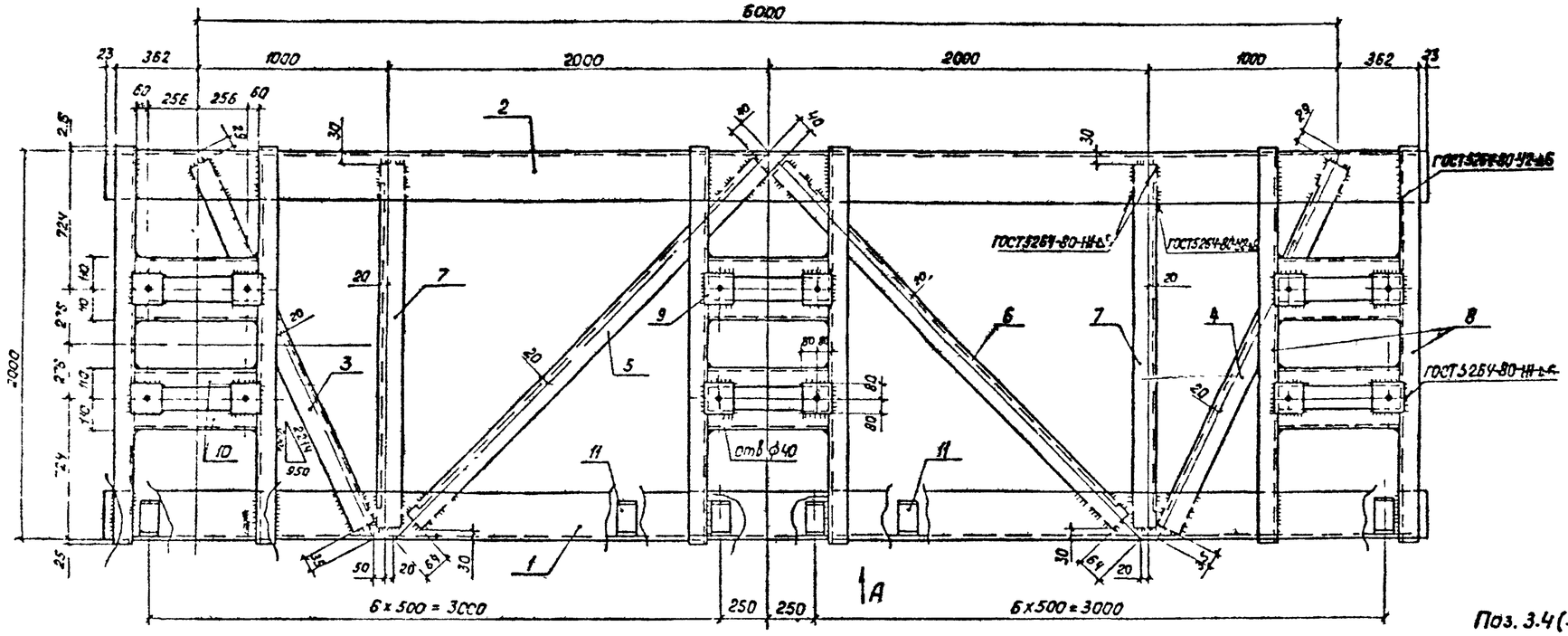

Вид Б

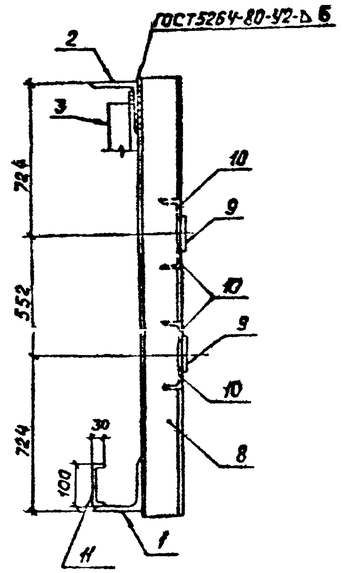

Поз. 3.4 (зеркальна 3)

Поз 5,6 (зеркальна поз.5)

Вид А

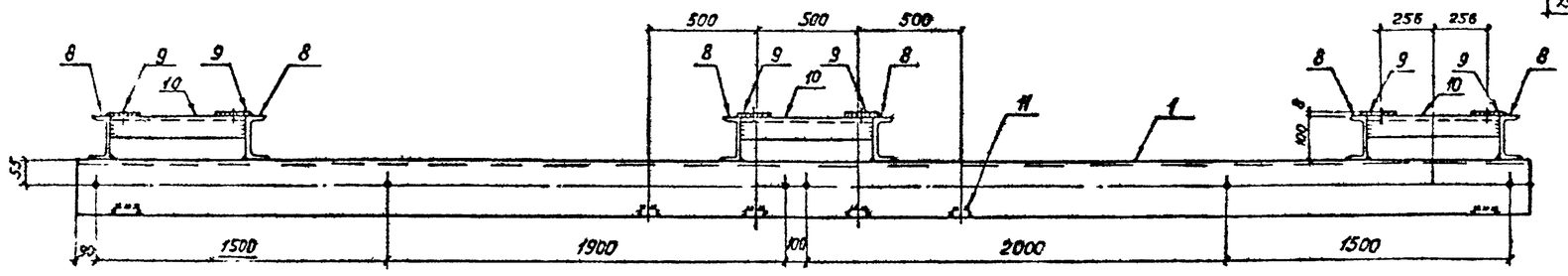

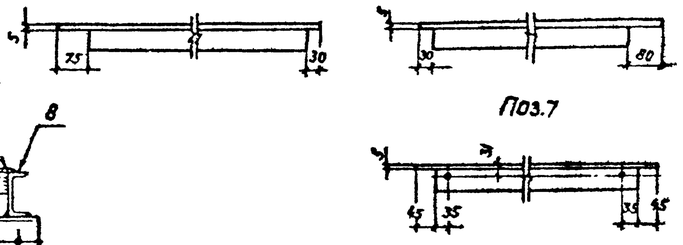

1. Все сварные швы h=6мм.
2. Все отверстия ф 17.5, кроме оговоренных

Формат	Зона	Поз	Обозначение	Наименование	Кол.	Примечание
				Детали		
Б4		1		Уголок 125x125x8 Б ГОСТ 8509-86 / ВСт3пс6-1-ГОСТ 535-88 ℓ=6770	1	104,9кг
Б4		2		ℓ=6770	1	104,9кг
Б4		3		Уголок 63x63x5-Б-ГОСТ 8509-86 / ВСт3пс6-1-ГОСТ 535-88 ℓ=2150	1	10,3кг
Б4		4		ℓ=2150	1	10,3кг
Б4		5		ℓ=2710	1	13,0кг
Б4		6		ℓ=2710	1	13,0кг
Б4		7		ℓ=1940	2	9,3кг
Б4		8		Швеллер 10-ГОСТ 8240-72 / ВСт3пс6-1-ГОСТ 535-88 ℓ=2050	6	17,6кг
Б4		9		Полоса 6x160 ГОСТ 103-76 / ВСт3пс5-1-ГОСТ 535-88 ℓ=850	12	1,6кг
Б4		10		Уголок 50x50x4-Б-ГОСТ 8509-86 / ВСт3пс5-1-ГОСТ 535-88 ℓ=632	12	1,9кг

Формат	Зона	Поз.	Обозначение	Наименование	Кол.	Примечание
Б4		11		Полоса Б4x50 ГОСТ 103-76 / ВСт3пс6-1-ГОСТ 535-88 ℓ=160	14	0,3кг
				Материалы		
				Наплавленный металл		6,8кг

Привязан

Инв №

ГИП	Юдина		7.09
Н контр.	Стоянина		
Гл спец.	Мамина		08.09
Нач отд.	Юдина		7.09
Гл спец.	Долгова		7.09
Рук гр.	Стоянина		
Проверил	Сапронова		1.09
Ст техн.	Лысенко		4.08

13511тм-АСИ-002

Рама верхняя

ПВ 16

Стадия	Масса	Масштаб
РП	433,6	1:20 / 1:10
Лист	Листов	

ЭНЕРГОСЕТЬПРОЕКТ
Дальневосточное отд.
г Владивосток 19899

Формат А2

Инв № подл. | Подпись и дата | Взам. инв №
13511-14-ТМ

Альбом 4

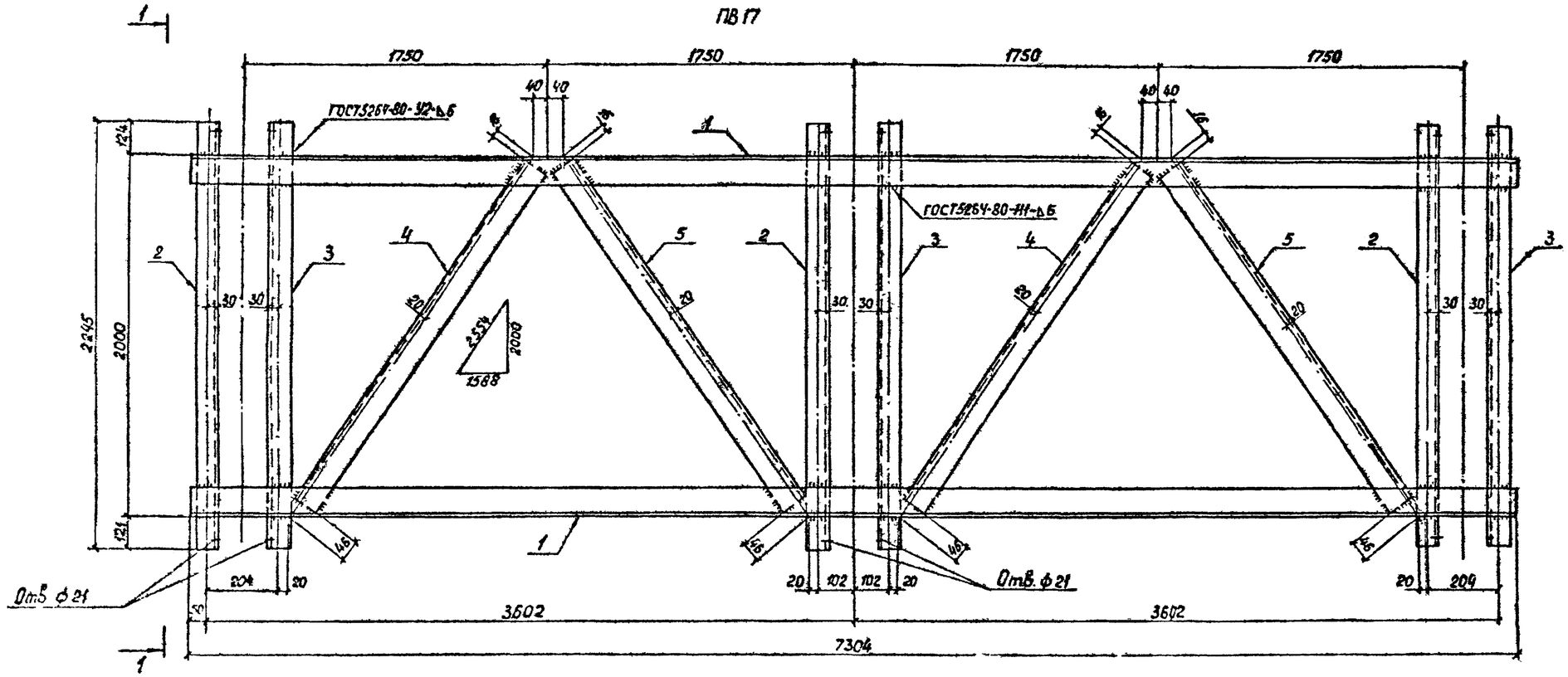

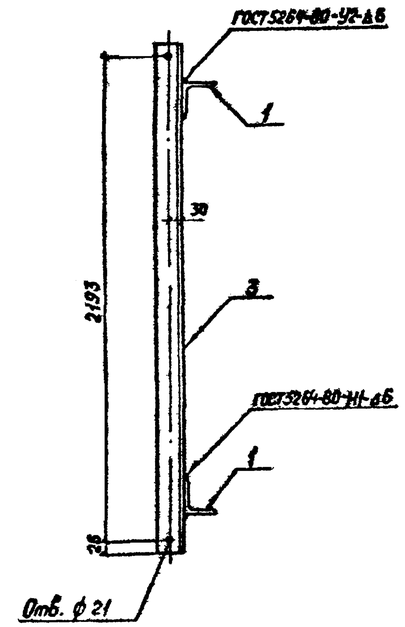

Формат	Зона	Поз.	Обозначение	Наименование	Кол.	Примеч
				ПВ 17		
				Детали		
				Уголок 80×80×6-Б-ГОСТ8509-86 / Вст3пс6-I-ГОСТ535-88		
Б4		1		ℓ=7304	2	53,7кг
				Уголок 63×63×5-Б-ГОСТ8509-86 / Вст3пс6-I-ГОСТ535-88		
Б4		2		ℓ=2245	3	10,8кг
Б4		3		ℓ=2245	3	10,8кг
				Уголок 80×80×6-Б-ГОСТ8509-86 / Вст3пс6-I-ГОСТ535-88		
Б4		4		ℓ=2492	2	18,3кг
				Уголок 75×75×6-Б-ГОСТ8509-86 / Вст3пс6-I-ГОСТ535-88		
Б4		5		ℓ=2492	2	17,2кг
				Материалы		
				Наплавленный металл		3,8кг

1. Все отверстия ф17,5мм, кроме оговоренных на чертеже
2. Сварные швы h=6мм

Привязан

Инв. №

ГИП	Юдина		7.09	
Н контр	Стоякина			
Гл спец ТО	Мамина		8.09	
Нач отд	Юдина		7.09	
Гл спец.	Долгова		7.09	
Рук гр.	Стоякина			
Провер.	Сафронова		7.09	
Инж.	Белова		8.09	

13511тм-АС.И-003

Рама боковая ПВ 17

Стадия	Масса	Масштаб
РП	247	1:10 1:20
Лист	Листов	

ЭНЕРГОСЕТЬПРОЕКТ Дальневосточное отд. г. Владивосток 1989г

Формат А2

Согласовано и дата | Взам. инв. №

Инв. № подл. | Подпись и дата

Альбом 4

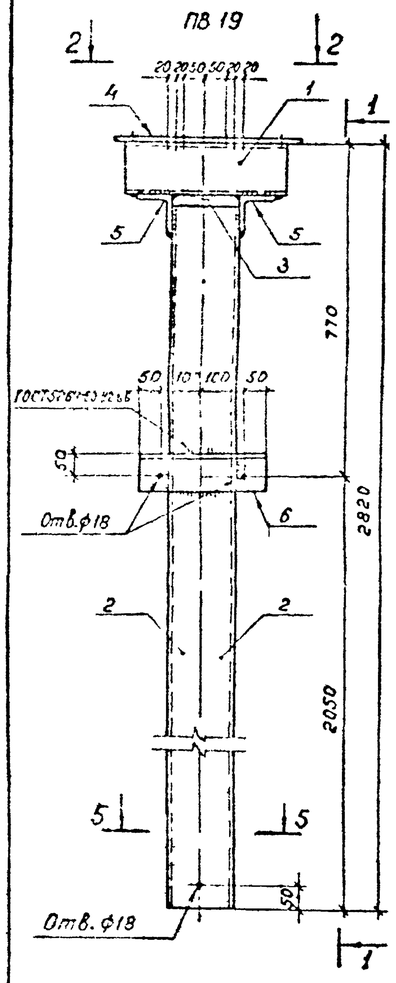

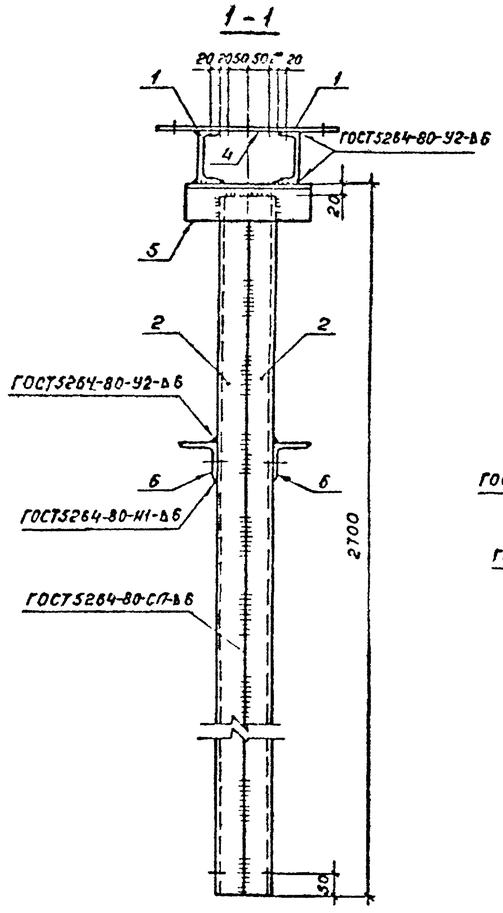

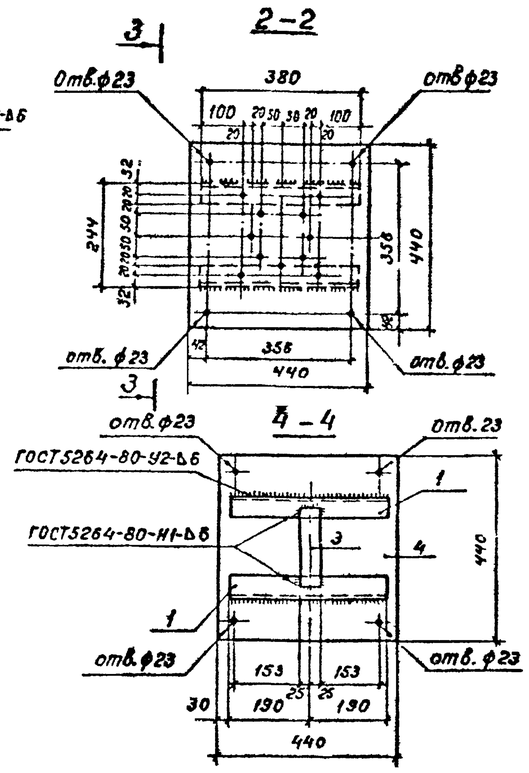

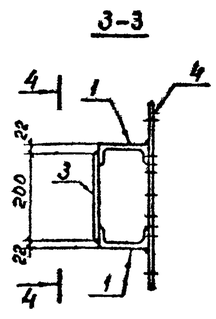

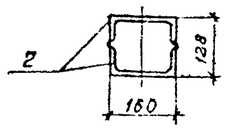

Формат	Зона	Поз.	Обозначение	Наименование	Кол.	Примеч.
				Детали		
Б4		1		Швеллер $\frac{12-ГОСТ\ 8240-72}{Вст3пс6-I-ГОСТ\ 535-88}$ ℓ=380	2	4,0кг
Б4		2		Швеллер $\frac{16-ГОСТ\ 8240-72}{Вст3пс6-I-ГОСТ\ 535-88}$ ℓ=2680	2	38,1кг
Б4		3		Полоса $\frac{Б\ 6\times50\ ГОСТ\ 103-76}{Вст3пс6-I-ГОСТ\ 535-88}$ ℓ=200	1	0,5кг
Б4		4		Полоса $\frac{Б\ 6\times440\ ГОСТ\ 103-76}{Вст3пс6-I-ГОСТ\ 535-88}$ ℓ=440	1	9,3кг
				Уголок $\frac{90\times90\times6-Б-ГОСТ\ 8509-86}{Вст3пс6-I-ГОСТ\ 535-83}$		
Б4		5		ℓ=300	2	2,5кг
Б4		6		ℓ=300	2	2.5кг
				Материалы		
				Наплавленный металл		2кг

1. Все отверстия ф18мм, кроме указанных на чертеже
2. Позиции 2,3,5 на виде 2-2 условно не показаны
3. Отверстия ф18мм поз.4 на виде 4-4 условно не показаны

Привязан

Инв. N

ГИП	Юдина		7.09	13511тм-АС.И.004		
Н.контр	Стоякина			Стойка ПВ19	Стадия: РП	Масса: 106,0	Масштаб: 1:10
Гл.спец.по	Манина		7.09		Лист	Листов
Нач.отд.	Юдина		7.09			
Гл.спец	Долгова		7.09		ЭНЕРГОСЕТЬПРОЕКТ Дальневосточное отд. г. Владивосток 1989г.	
Рук.гр	Стоякина					
Провер.	Сафронова		7.09			
Инж.	Белова		7.09			

Инв.№подл. | Подпись и дата | Взам.инв.№ 13511тм-АС

Формат А2

Альбом 4

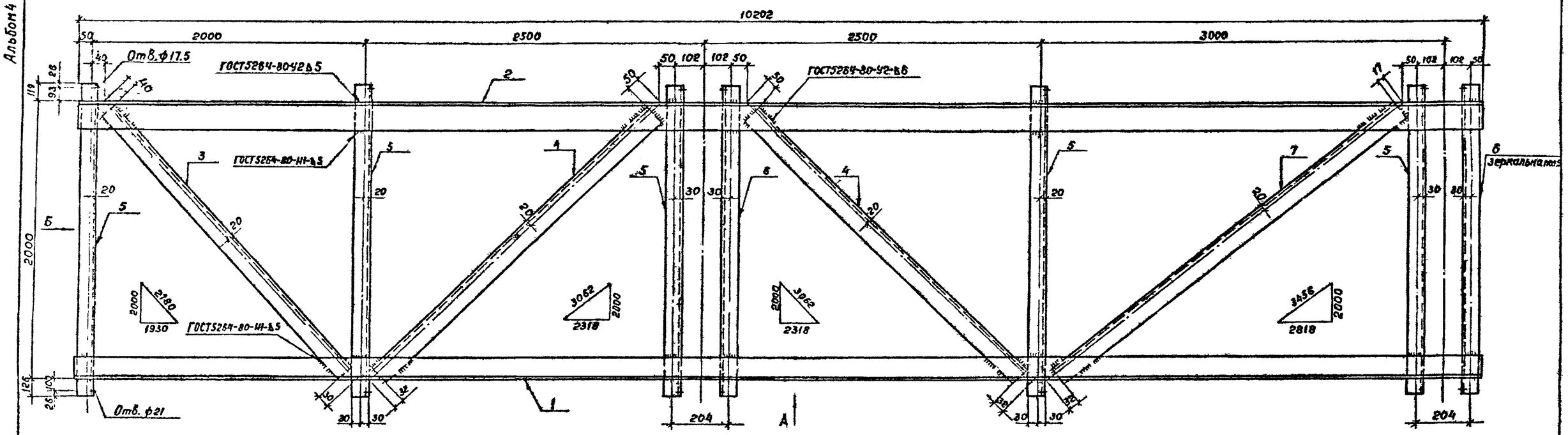

Вид А

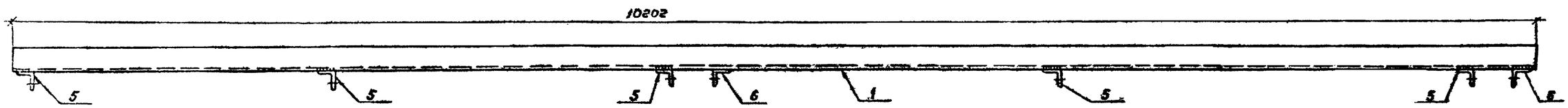

Вид Б (повернуто)

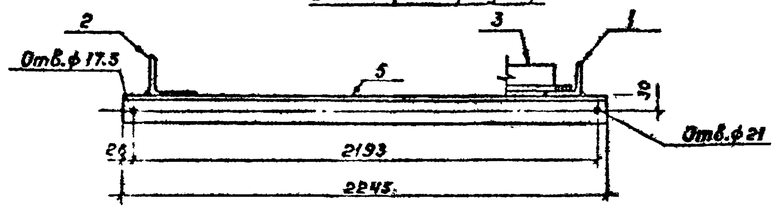

ПВ22 зеркальное отражение ПВ21

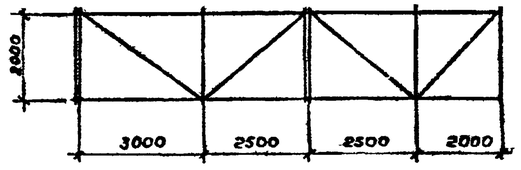

Позиции 3,4,7 на виде А условно не показаны.

Формат	Зона	Поз.	Обозначение	Наименование	Кол.	Приме
				ПВ 21, ПВ 22		
				Детали		
Б4		1		Уголок 80х80х6-Б ГОСТ8509-86 / Ст3пс6-I ГОСТ535-88 ℓ=10202	1	75,1кг
Б4		2		Уголок 125х125х8-Б ГОСТ8509-86 / Ст3пс6-I ГОСТ535-88 ℓ=10202	1	157,1кг
Б4		3		Уголок 63х63х5-Б ГОСТ8509-86 / Ст3пс6-I ГОСТ535-88 ℓ=2110	1	13,0кг
Б4		4		Уголок 75х75х6-Б ГОСТ8509-86 / Ст3пс6-I ГОСТ535-88 ℓ=2980	2	20,5кг
Б4		5		Уголок 63х63х5-Б ГОСТ8509-86 / Ст3пс6-I ГОСТ535-88 ℓ=2245	5	10,8кг
Б4		6		ℓ=2245	2	10,8кг
Б4		7		Уголок 75х75х6 ГОСТ 8509-86 / Ст3пс6-I ГОСТ535-88 ℓ=3407	1	23,5
				Материалы		
				Наплавленный металл		7,1кг

Привязан

Инв.№

ГИП	Юдина		7.09
Н. контр.	Стоякина		
Гл.спец.ТС	Манина		8.09
Нач.отд.	Юдина		7.09
Гл. спец.	Долгова		7.09
Рук.гр	Стоякина		
Провер.	Сафронова		7.09
Инж	Сидорова		7.09

13511тм-АСИ-005

Рамы боковые ПВ21, ПВ22

Стадия	Масса	Масштаб
РП	393	1:10; 1:20
Лист	Листов	

ЭНЕРГОСЕТЬПРОЕКТ Дальне восточное отд. г. Владивосток 1989 г.

13511тм-ТХ

формат А2

Альбом 4

ПВ 23

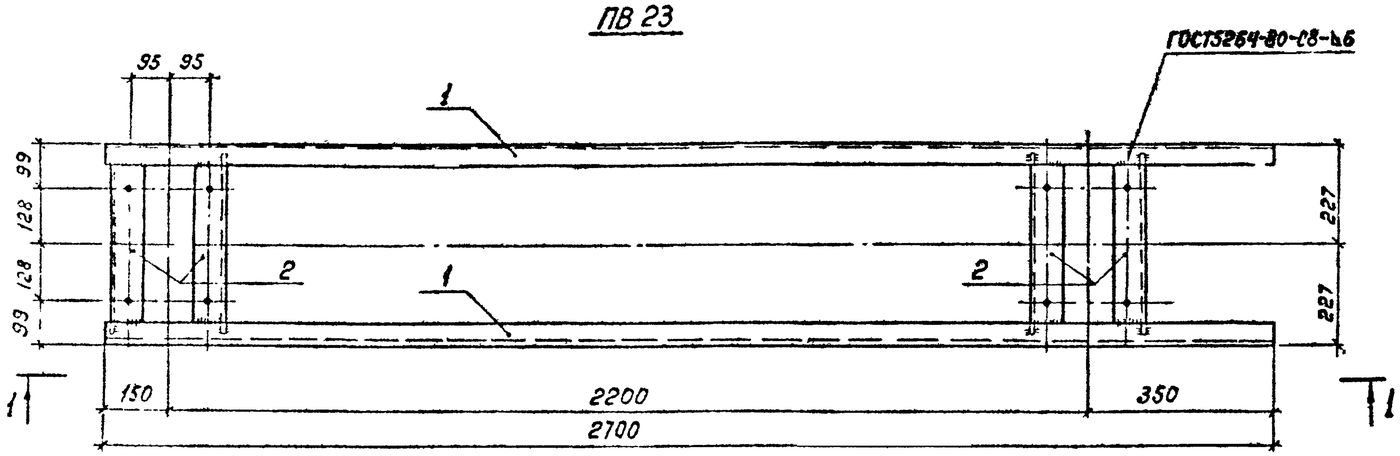

1-1

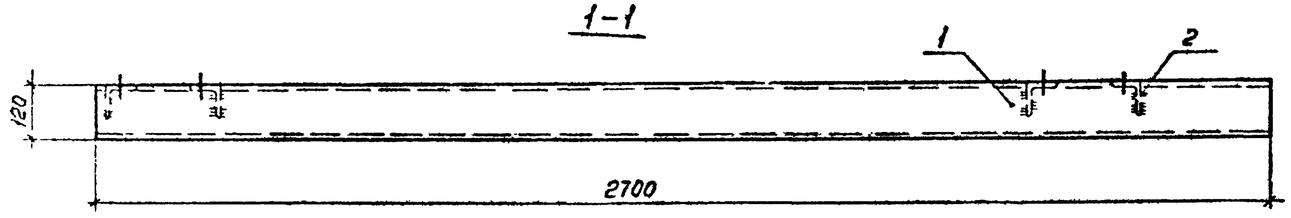

Поз. 2

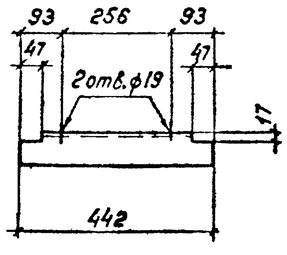

Формат	Зона	Поз.	Обозначение	Наименование	Кол	Примеч.
				Марка ПВ23		
				Детали		
Б4		1		Швеллер $\frac{12\text{-ГОСТ 8240-72}}{\text{ВСт3ПС6-1-ГОСТ 535-88}}$		
				ℓ=2700	2	28,1кг
Б4		2		Уголок $\frac{75\times75\times6\text{-Б-ГОСТ 8509-86}}{\text{ВСт3ПС6-1-ГОСТ 535-88}}$		
				ℓ=442	4	3,1кг
				Материалы		
				Наплавленный металл		1,4кг

						13511тм-АС.И.-006	
				ГИП	Юдина		7.09	Балка под оборудование ПВ23	Стадия: РП	Масса: 70	Масштаб: 1:10
				Н.контр	Стоякина						
Привязан				Гл.спец.ТО	Мегина		08.09		Лист 1	Листов	
				Нач.отд	Юдина		7.09		ЭНЕРГОСЕТЬПРОЕКТ Дальневосточное отд. г. Владивосток 1989г.		
				Гл.спец.	Далгова		7.09				
				Рук.гр	Стоякина						
				Провер.	Сафронова		4.09				
Инв. N				Инж.	Сафронова		15.08				

Инв.N подл. | Подпись и дата | Взам. инв.N
1951 ПМ-14

Формат А2

Альбом 4

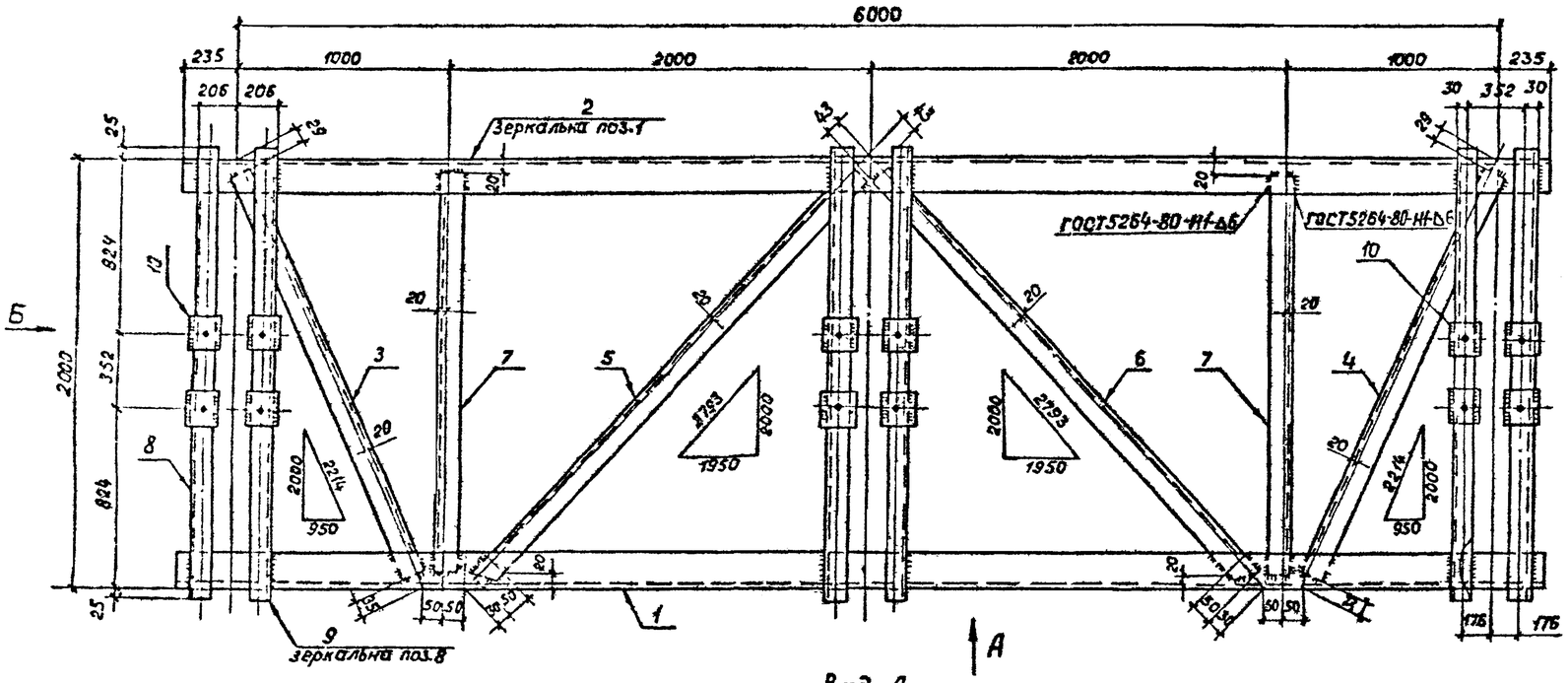

Вид А

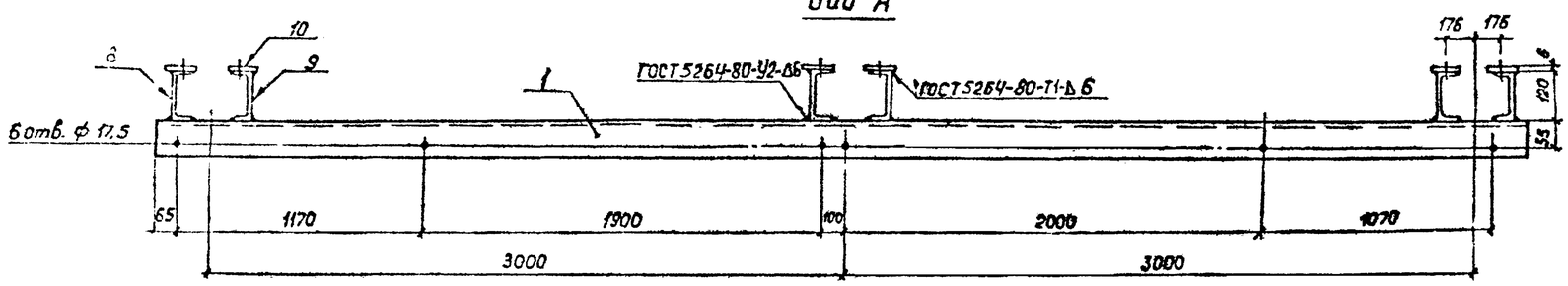

Вид Б

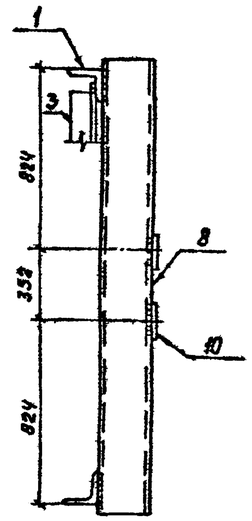

Поз.3,4 (зеркально поз.3)

Поз.5,6 (зеркально поз.5)

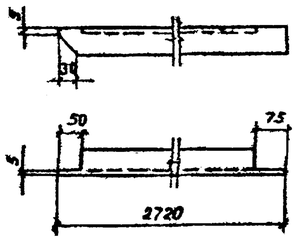

Поз.7

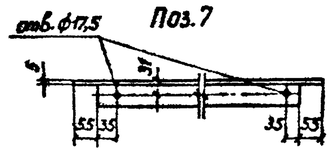

1. Все сварные швы h=6мм
2. Все отверстия ф23мм, кроме оговоренных

Формат	Зона	Поз.	Обозначение	Наименование	Кол.	Примеч.
				Детали		
				Уголок $\frac{80\times80\times6\text{-Б ГОСТ 8509-86}}{\text{Вст3пс6-1-ГОСТ 535-88}}$		
Б4		1		ℓ= 6470	1	47,6 кг
Б4		2		ℓ= 6470	1	47,6 кг
				Уголок $\frac{63\times63\times5\text{-Б ГОСТ 8509-86}}{\text{Вст3пс6-1-ГОСТ 535-88}}$		
Б4		3		ℓ= 2150	1	10,3 кг
Б4		4		ℓ= 2150	1	10,3 кг
Б4		5		ℓ= 2720	1	13,1 кг
Б4		6		ℓ= 2720	1	13,1 кг
Б4		7		ℓ= 1960	2	9,4 кг
Б4		8		Швеллер $\frac{12\text{-ГОСТ 8240-72}}{\text{Вст3пс6-1-ГОСТ 535-88}}$ ℓ=2050	3	21,3
Б4		9		ℓ= 2050	3	21,3 кг

Формат	Зона	Поз.	Обозначение	Наименование	Кол.	Примеч.
Б4		10		Полоса $\frac{\text{Б6×80 ГОСТ 103-76}}{\text{Вст3пс6-1-ГОСТ 535-88}}$		
				ℓ= 80	12	0,3 кг
				Материалы		
				Наплавленный металл		3,0 кг

Привязан

Инв №

ГИП	Юдина		7.09
Н.контр.	Стоякина		
Гл.спец.по	Мамина		8.09
Нач.отд.	Юдина		7.09
Гл. спец.	Долгова		7.09
Рук.гр.	Стоякина		
Проверил	Сафронова		7.09
Инж.	Сидорова		7.09

13511тм-АС.И-007

Рама верхняя ПВ 24

Стадия	Масса	Масштаб
РП	295	1:20; 1:10
Лист	Листов	

ЭНЕРГОСЕТЬПРОЕКТ Дальневосточеное отд. г.Владивосток 1989г.

Формат А2

Инв.№ подл. | Подпись и дата | Взам.инв.№
13511тм-АС

Альбом 4

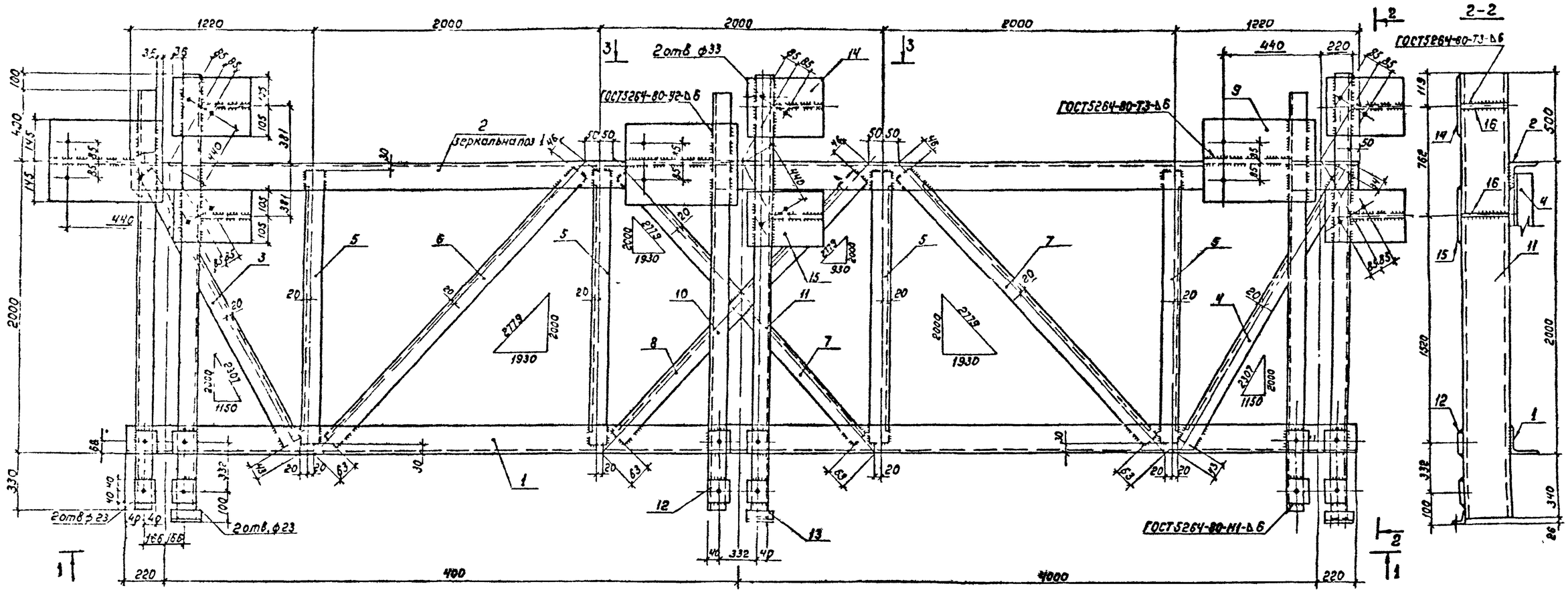

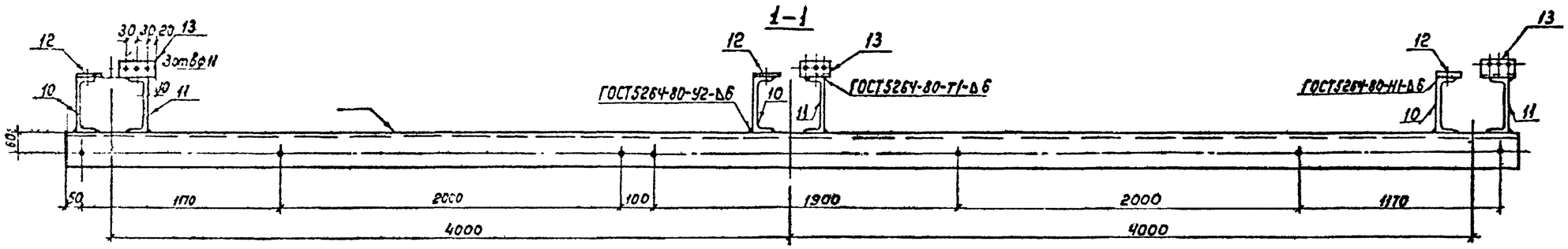

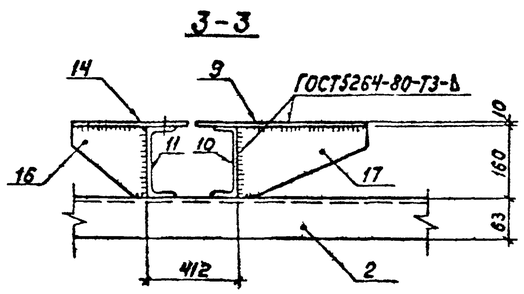

Данный лист смотри совместно с листом 13511тм-АС.И.-009

				13511тм-АС.И.-008			
ГИП	Юдина		7.09	Рама верхняя ПВ 25	Стадия	Масса	Масштаб
Н.контр.	Стоякина				РП	630,4	1:20; 1:10
Гл.спец.ТО	Мамина		01.09		Лист	Листов	
Нач.отд.	Юдина		7.09		ЭНЕРГОСЕТЬПРОЕКТ Дальневосточное отд. г.Владивосток 1989 г.		
Гл.спец.	Долгова		7.09				
Рук.гр.	Стоякина						
Пров.	Сафронова		7.09				
Инж.	Белова		7.09				

Привязан

Инв №

13511тм-АС

Альбом 4

Поз. 3,4 (зеркальна поз.3)

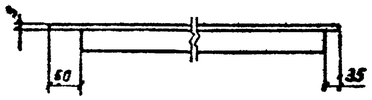

Поз. 6,7 (зеркальна поз.6)

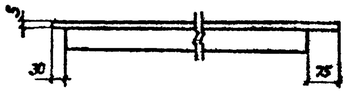

Поз.5

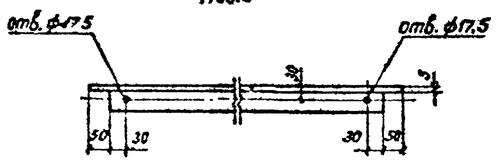

Поз.8

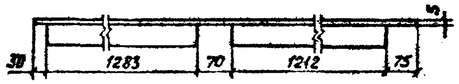

Поз. 11

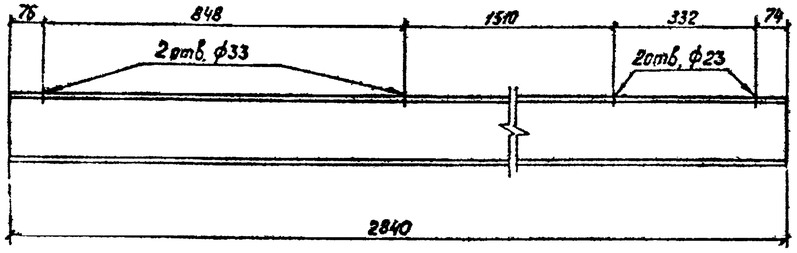

Поз 9

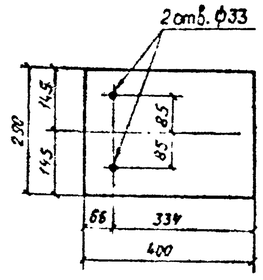

Поз 15

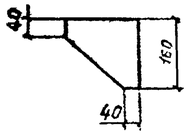

Поз. 14, 15 (зеркально поз.14)

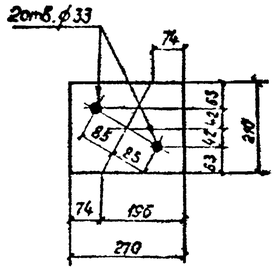

Поз. 17

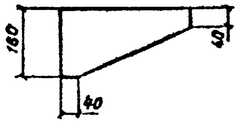

Формат	Зона	Поз	Обозначение	Наименование	Кол.	Примеч.
				Детали		
Бч				Уголок $\frac{100\times100\times7-Б-ГОСТ8509-86}{Вст3пс6-1-ГОСТ535-88}$		
Бч		1		ℓ=8440	1	91,2 кг
Бч		2		ℓ=8440	1	91,2 кг
				Уголок $\frac{63\times63\times5-Б-ГОСТ8509-86}{Вст3пс6-1-ГОСТ535-88}$		
Бч		3		ℓ=2230	1	10,7 кг
Бч		4		ℓ=2230	1	10,7 кг
Бч		5		ℓ=1940	4	9,3 кг
Бч		6		ℓ=2670	1	12,8 кг
Бч		7		ℓ=2670	2	12,8 кг
Бч		8		ℓ=2670	1	12,8 кг
Бч		9		Полоса $\frac{Б\ 10\times400\ ГОСТ82-70}{Вст3пс6-1-ГОСТ535-88}$		
				ℓ=250	3	9,1 кг
Бч		10		Швеллер $\frac{16-ГОСТ8240-72}{Вст3пс6-1-ГОСТ535-88}$ ℓ=2730	3	38,8 кг
Бч		11		ℓ=2840	3	40,3 кг
Бч		12		Полоса $\frac{Б\ 6\times80\ ГОСТ103-76}{Вст3пс6-1-ГОСТ535-88}$ ℓ=80	12	0,3 кг
Бч		13		Уголок $\frac{50\times50\times5-Б-ГОСТ8509-86}{Вст3пс6-1-ГОСТ535-88}$ ℓ=100	3	0,4 кг
Бч		14		Полоса $\frac{Б\ 10\times210\ ГОСТ82-70}{Вст3пс6-1-ГОСТ535-88}$ ℓ=270	3	4,4 кг
Бч		15		ℓ=270	3	4,4 кг.
Бч		16		Полоса $\frac{Б\ 10\times160\ ГОСТ103-76}{Вст3пс6-1-ГОСТ535-88}$ ℓ=170	6	2,1 кг
Бч		17		ℓ=300	3	3,8 кг
				Материалы		
				Наплавленный металл	15,4	

Привязан

Инв. №

ГИП	Юдина		7.09
Н контр	Стоякина		
Гл спец ТС	Чамина		7.09
Нач отд	Юдина		7.09
Гл спец	Долгова		7.09
Рук гр	Стоякина		
Проверил	Сафронова		7.09
Инж	Белова		7.09

13511тм-АС.И-009

Рама Верхняя ПВ 25

Стадия	Масса	Масштаб
РП	630,4	1:10
Лист	Листов	

ЭНЕРГОСЕТЬПРОЕКТ Дальневосточное отд. г.Владивосток 1989г.

Инв. № подл. | Подпись и дата | Взам. инв. №

13511тм-1-14

Инв. № подл	Подпись и дата	Взам. инв. №
13511тм-т4		

Альбом 4

ПВ36; ПВ37 (зеркальна ПВ36)

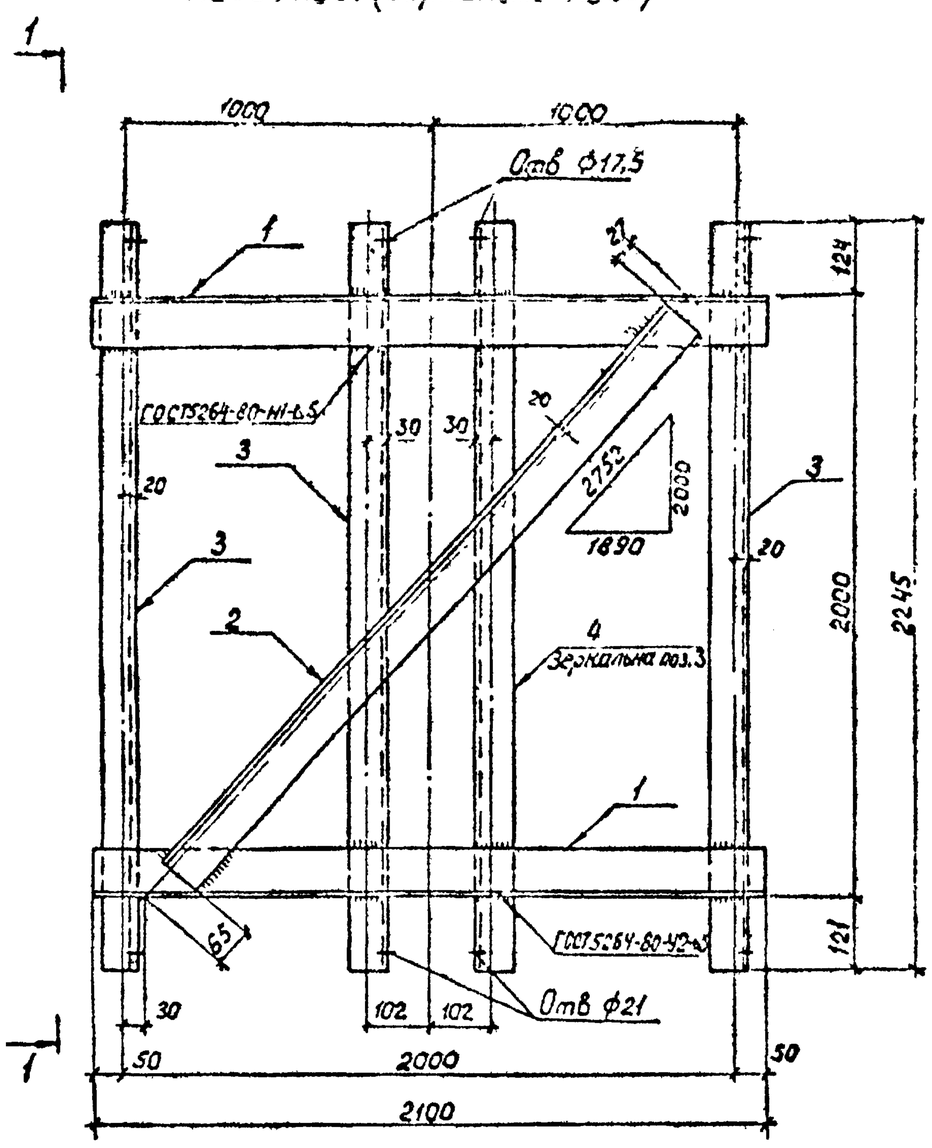

1-1

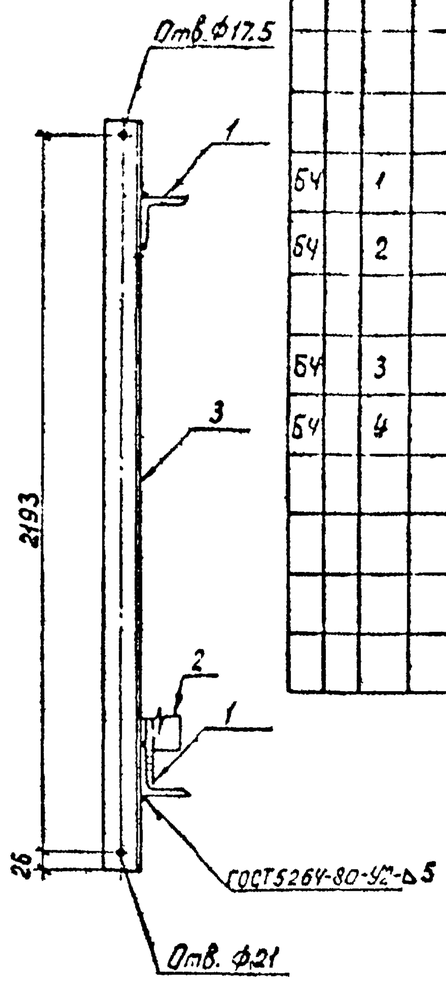

Формат	Зона	Поз.	Обозначение	Наименование	Кол.	Примеч.
				ПВ36, ПВ37		
				Детали		
				Уголок $\frac{80\times80\times6\text{-Б ГОСТ8509-86}}{\text{Вст3пс6-I-ГОСТ535-88}}$		
Б4		1		ℓ=2100	2	15,4кг
Б4		2		ℓ=2660	1	19,5кг
				Уголок $\frac{63\times63\times5\text{-Б-ГОСТ8509-86}}{\text{Вст3пс6-I-ГОСТ535-88}}$		
Б4		3		ℓ=2245	3	10,8кг
Б4		4		ℓ=2245	1	10,8кг
				Материалы		
				Наплавленный металл		1,4кг

ПВ37 зеркальное отражение ПВ36

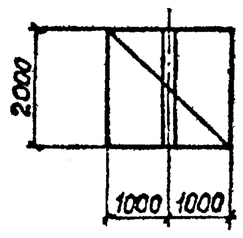

Привязан

Инв. №

ГИП	Юдина		7.09
Н контр	Стоякина		
Гл спец ТС	Мамина		7.09
Нач отд	Юдина		7.09
Гл спец	Долгова		7.09
Рук гр	Стоякина		
Проверил	Стоякина		
Ст инж	Федорова		7.09

13511тм-АС.И.-010

Рамы боковые ПВ36, ПВ37

Стадия	Масса	Масштаб
РП	95	1:10 1:20
Лист	Листов	

ЭНЕРГОСЕТЬПРОЕКТ Дальневосточное отд г.Владивосток 1989г.

ПВ28

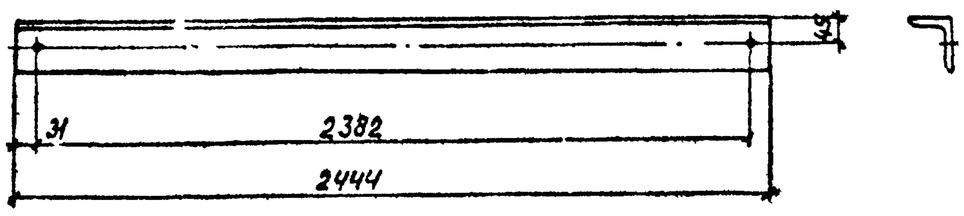

Формат	Зона	Поз.	Обозначение	Наименование	Кол.	Примеч.
				ПВ28		
				Детали		
				Уголок $\frac{80\times80\times6\text{-Б-ГОСТ8509-86}}{\text{Вст3пс6-I-ГОСТ535-88}}$		
Б4				ℓ=2444	1	18кг

1. Все отверстия ф17.5 мм

Привязан

Инв. №

ГИП	Юдина		7.09
Н контр	Стоякина		
Гл спец ТС	Мамина		7.09
Нач отд	Юдина		7.09
Гл спец	Долгова		7.09
Рук гр.	Стоякина		
Провер.	Стоякина		
Ст инж	Федорова		7.09

13511тм-АС.И.-011

Раскос ПВ28;

Стадия	Масса	Масштаб
РП	см. табл	1:10
Лист	Листов	

ЭНЕРГОСЕТЬПРОЕКТ Дальневосточное отд г.Владивосток 1989г.

Альбом 4

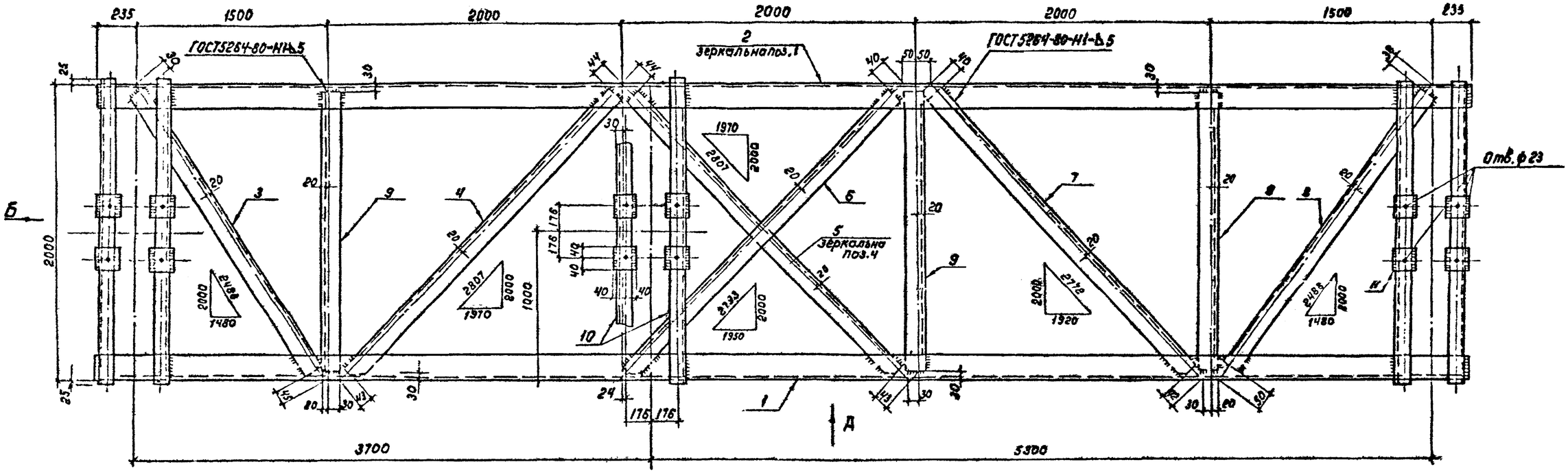

Вид А

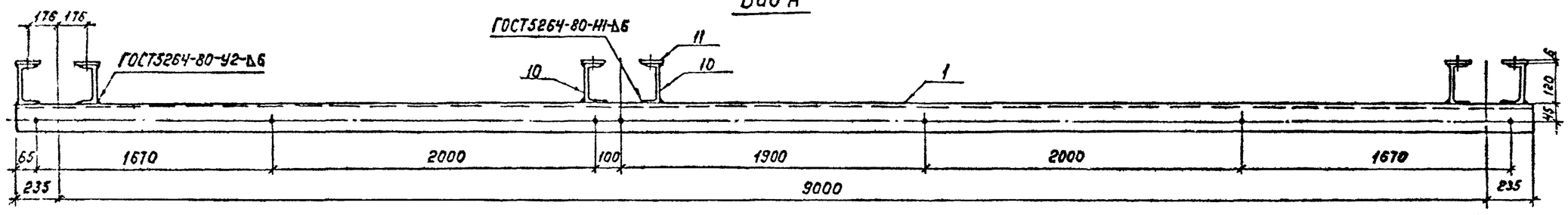

Вид Б

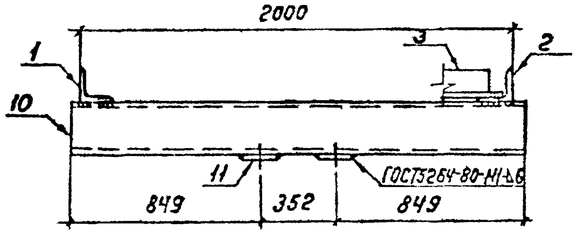

1. Все отверстия ф17,5 кроме оговоренных.
2. Данный лист смотри совместно с листом 13511-АС.И.-013

ГИП.	Юдина		7.09	13511тм-АС.И-012		
Н.контр.	Стоякина			Рама верхняя ПВ31	Стадия	Масса	Масштаб
Гл.спец.ТО	Мамина		08.09		РП	381	1:10 1:20
Нач.отд.	Юдина		7.09		Лист	Листов	
Гл.спец.	Долгова		7.09		ЭНЕРГОСЕТЬПРОЕКТ Дальневосточное отд. г. Владивосток 1989г	
Рук.гр.	Стоякина					
Провер.	Сафронова		7.09			
Инж.	Сидорова		15.08			

Привязан

Инв. №

Инв. № подл. | Подпись и дата | Взам. инв. №

13511-ТМ-14

Альбом 4

Поз. 3

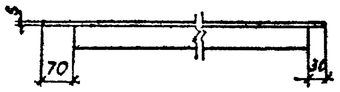

Поз. 4,5 (зеркально поз.4)

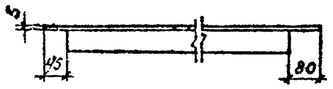

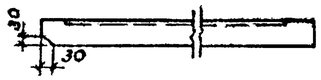

Поз. 7

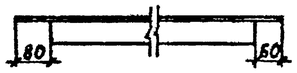

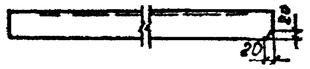

Поз. 8

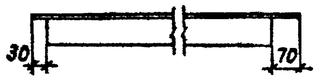

Поз. 6

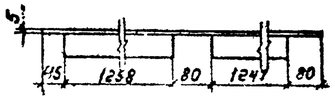

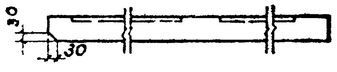

Поз. 9

Поз. 10

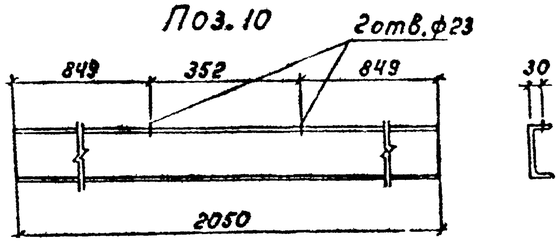

Формат	Зона	Поз.	Обозначение	Наименование	Кол.	Примеч.
				Детали		
				Уголок 80х80х6-Б ГОСТ 8509-86 / В ст3пс6-2 ГОСТ 535-88		
Б		1		ℓ=9470	1	69,7кг
БЧ		2		ℓ=9470	1	69,7кг
				Уголок 63х63х5-В ГОСТ 8509-86 / В ст3пс6-2 ГОСТ 535-88		
БЧ		3		ℓ=2400	1	11,5кг
БЧ		4		ℓ=2720	1	13,1кг
БЧ		5		ℓ=2720	1	13,1кг
БЧ		6		ℓ=2710	1	13,0кг
БЧ		7		ℓ=2690	1	12,9кг
БЧ		8		ℓ=2400	1	11,5кг
БЧ		9		ℓ=1940	3	9,3кг
				Швеллер 12-ГОСТ 8240-72 / В ст3пс6-2 ГОСТ 535-88		
БЧ		10		ℓ=2050	6	21,3кг
				Полоса Б6х80 ГОСТ 103-76 / В ст3пс6-2 ГОСТ 535-88		
БЧ		11		ℓ=80	12	0,3кг
				Материалы		
				Наплавленный металл		7,2кг

Привязан

Инв N

ГИП	Юдина		7.09
Н.контр.	Стоякина		
Б.отд.ТО	Мамина		16.09
Нач.отд	Юдина		7.09
Гл.спец.	Долгова		7.09
Рук.гр.	Стоякина		
Провер.	Сафронова		7.09
Инж.	Сидорова		16.09

13511тм-АС.И.-013

Рама верхняя ПВ 31

Стадия	Масса	Масштаб
РП	381	1:10
Лист	Листов	

ЭНЕРГОСЕТЬПРОЕКТ Дальневосточное отд. г. Владивосток 1989

Формат А2

Инв.N подл. | Подпись и дата | Взам.инв.N

13511тм-АС

Альбом 4

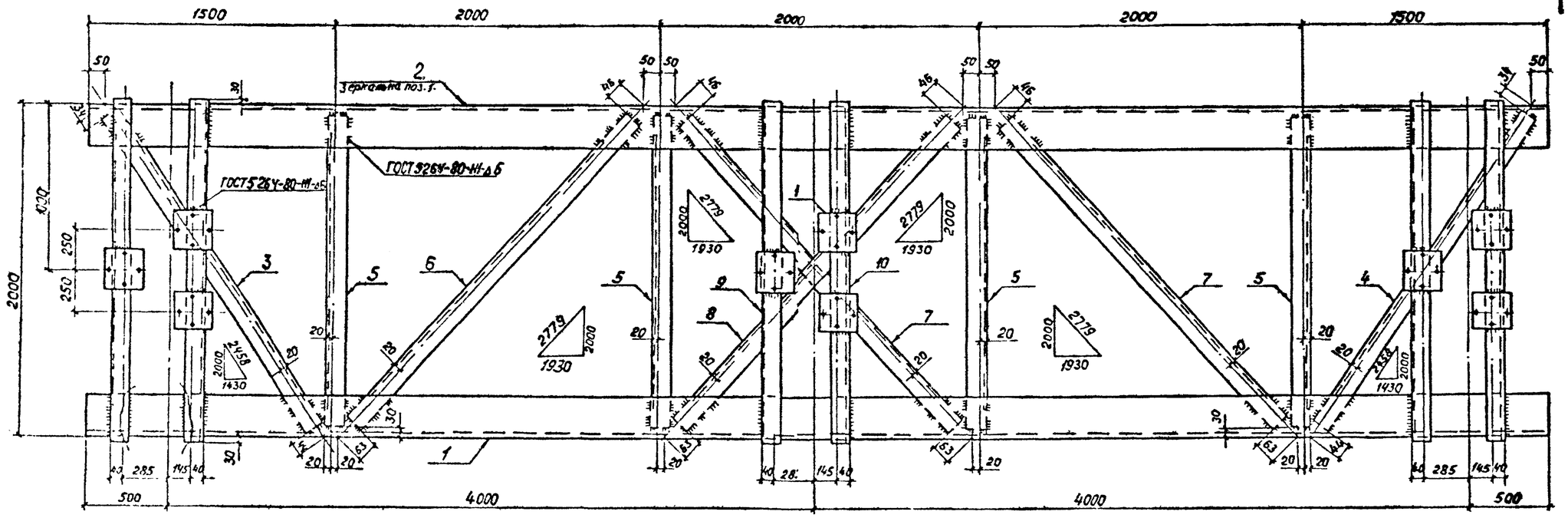

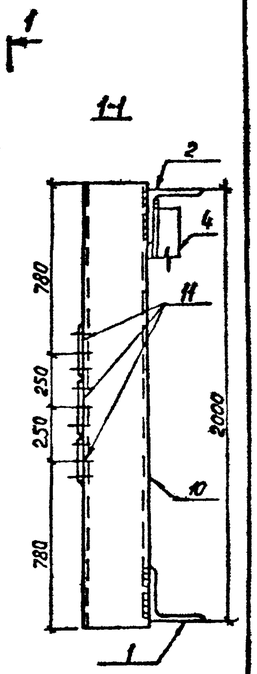

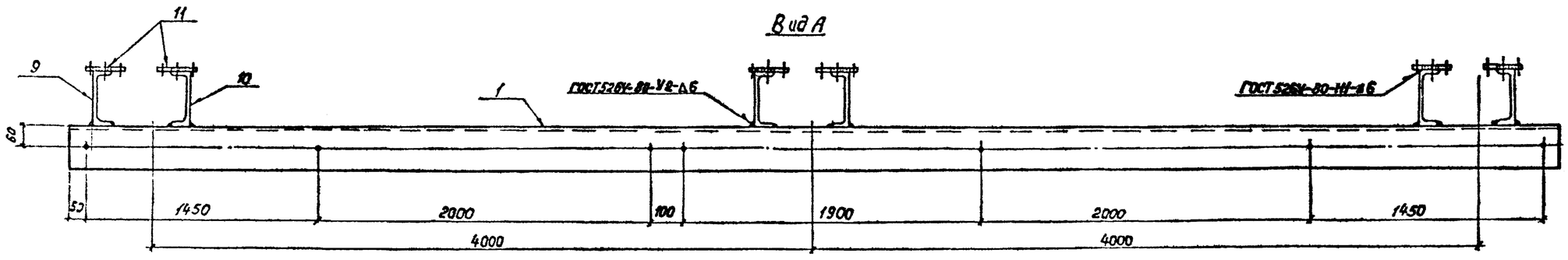

1. Все отверстия ф17,5, кроме оговоренных.
2. Данный лист смотри совместно с л. 13511тм-АС.И.-016

Поз.3, 4 (Зеркально 3)

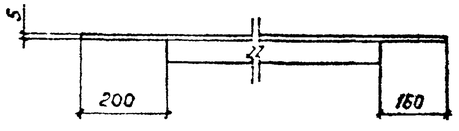

Поз.5

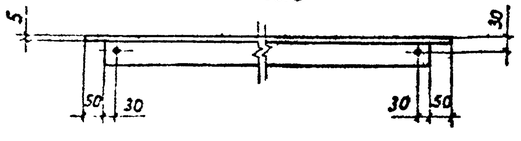

Поз.11

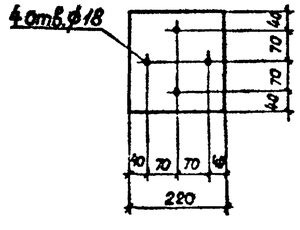

ГИП	Юдина		7.09
Н. контр.	Стоякина		
Гл. спец.	Мамина		08.09
Нач. отд.	Юдина		7.09
Гл. спец.	Долгова		7.09
Рук. гр.	Стоякина		
Подпись			
Инж.			

Привязан

Инв. №

13511тм-АС.И.-014

Рама верхняя
ПВ 38

Стадия	Масса	Масштаб
РП	599	1:10 1:20
Лист	Листов	

ЭНЕРГОСЕТЬПРОЕКТ

Формат А2

Инв. № подл. | Подпись и дата | Взам. инв. №
13511тм-1

Альбом 4

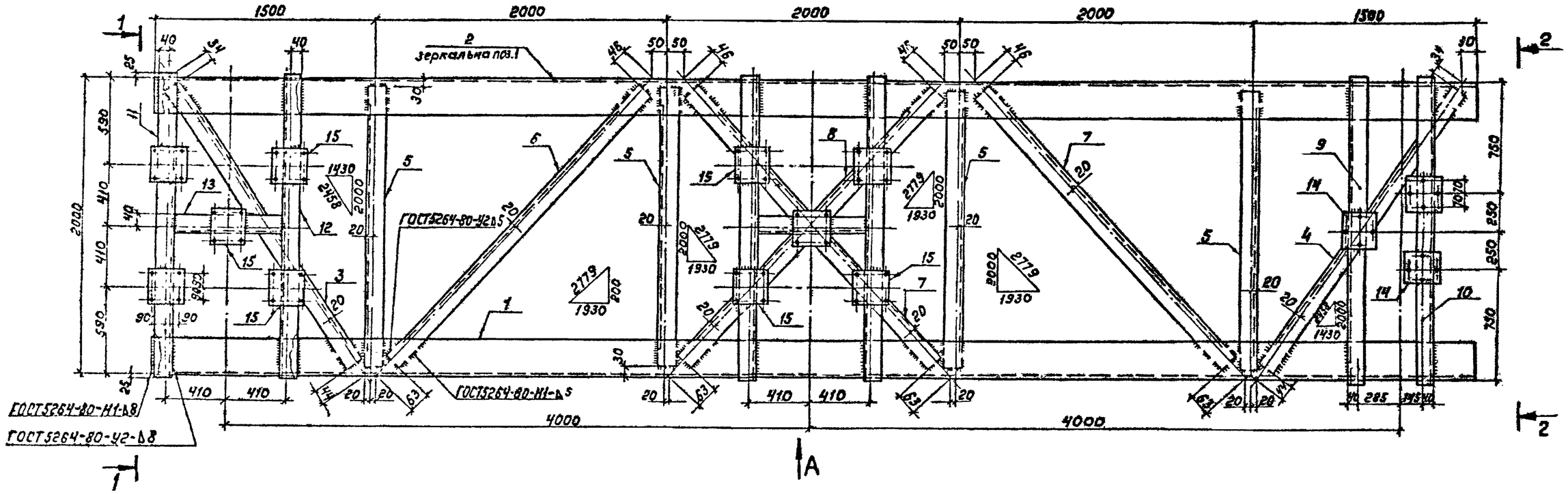

Вид А

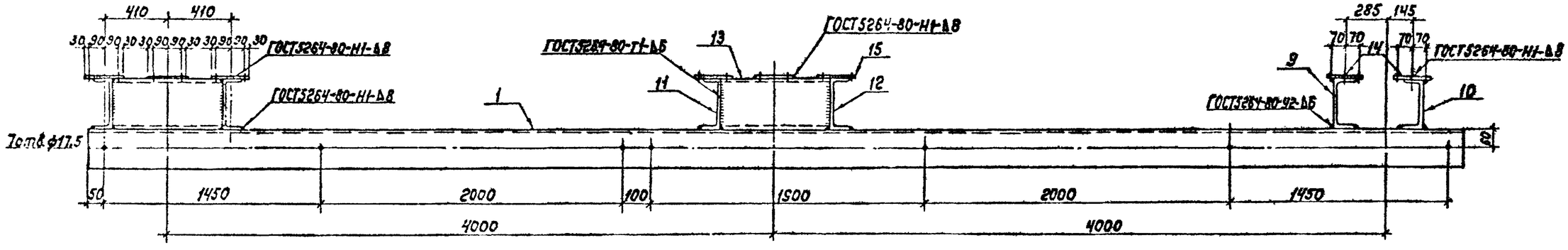

1. Все отверстия ф13, кроме оговоренных
2. Данный лист смотри совместно л. 13511тм-АС.И-017

1-1

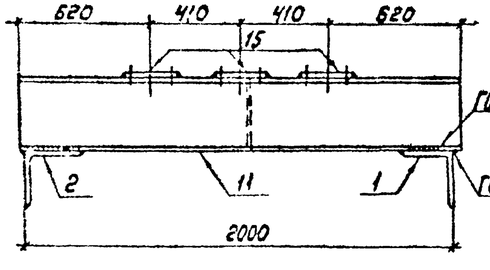

2-2

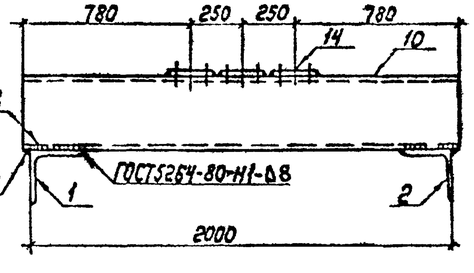

ГИП	Юдина		7.09	13511тм-АС.И.-015
Н. контр.	Стоякина			Рама верхняя ПВ 39
Гл.спец.ТО	Мамина		08.09	
Нач.отд.	Юдина		7.09	
Гл.спец.	Долгова		7.09	
Рук.гр.	Стоякина			
Провер.	Сафронова		7.09	
Инж.	Белова		9.08	

Привязан

Инв. N

Стадия	Масса	Масштаб
РП	645,5	1:10, 1:20
Лист	Листов	

ЭНЕГОСЕТЬПРОЕКТ Дальневосточное отд. г. Владивосток 1983г.

Формат А2

Инв. N подл. | Подпись и дата | Взам. инв. N
13511-4-14

Инв. № подл.	Подпись и дата	Взам. инв. №
13511тм-14		

Поз. 6,7 (зеркально 6)

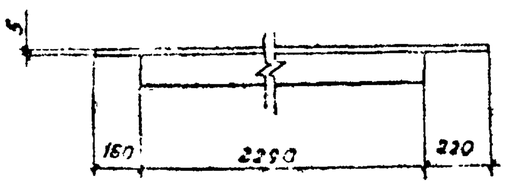

Поз. 9

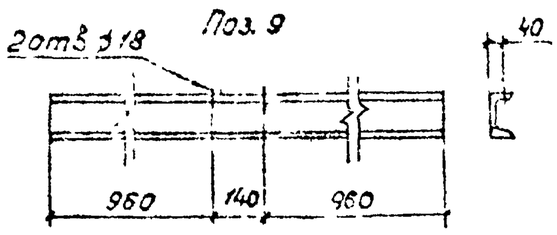

Поз. 8

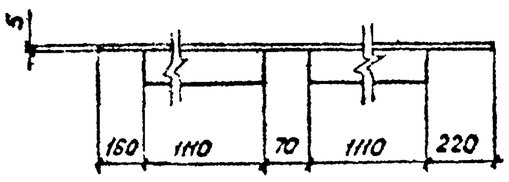

Поз. 10

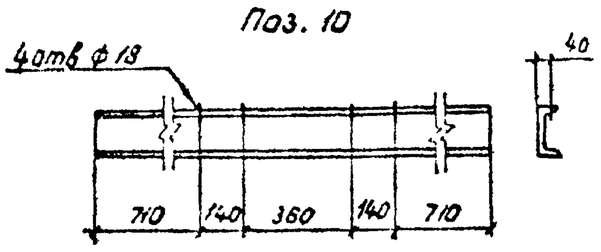

Формат	Зона	Поз.	Обозначение	Наименование	Кол.	Примеч.
				Детали		
				Уголок 125×125×8-Б-ГОСТ 8509-86 / Вст3пс6-I-ГОСТ 535-88		
Бч		1		ℓ=9000	1	139,5кг
Бч		2		ℓ=9000	1	139,5кг
				Уголок 63×63×5-Б-ГОСТ 8509-86 / Вст3пс6-I-ГОСТ 535-88		
Бч		3		ℓ=2380	1	11,4кг
Бч		4		ℓ=2380	1	11,4кг
Бч		5		ℓ=1940	4	9,3кг
Бч		6		ℓ=2670	1	12,8кг
Бч		7		ℓ=2670	2	12,8кг
Бч		8		ℓ=2670	1	12,8кг
				Швеллер 16-ГОСТ 8240-72 / Вст3пс6-I-ГОСТ 535-88		
Бч		9		ℓ=2060	3	29,3кг
Бч		10		ℓ=2060	3	29,3кг
				Полоса 68×220-ГОСТ 82-70 / Вст3пс6-I-ГОСТ 535-88		
Бч		11		ℓ=220	9	3,0кг
				Материалы		
				Наплавленный металл		5,9кг

Привязан

Инв. №

ГИП	Юдина		7.09
Н.контр.	Стоякина		
Гл.спец.ТО	Мамина		08.09
Нач.отд.	Юдина		7.09
Гл.спец.	Долгова		7.09
Рук.гр.	Стоякина		
Проверил	Сафронова		7.09
Инж.	Сафронова		23.09

13511тм-АС.И.-016

Рама верхняя ПВ 38

Стадия	Масса	Масштаб
РП	599	1:10 1:20
Лист	Листов	

ЭНЕРГОСЕТЬПРОЕКТ Дальневосточное отд. г.Владивосток 1989г.

Поз. 14

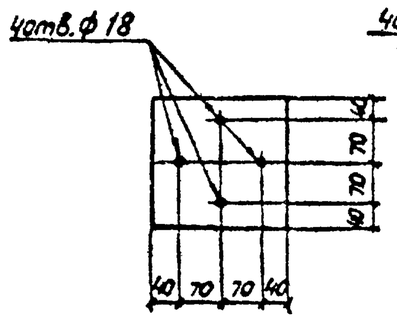

Поз. 15

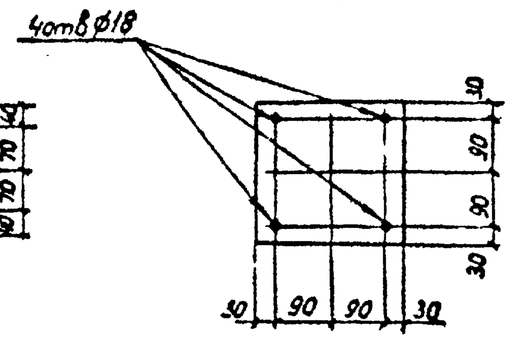

Формат	Зона	Поз.	Обозначение	Наименование	Кол.	Примеч.
				Детали		
				Уголок 125×125×8-Б-ГОСТ 8509-86 / Вст3пс6-I-ГОСТ 535-88		
Бч		1		ℓ=9000	1	139,5кг
Бч		2		ℓ=9000	1	139,5кг
				Уголок 63×63×5-Б-ГОСТ 8509-86 / Вст3пс6-I-ГОСТ 535-88		
Бч		3	13511тм-АС.И.-015	ℓ=2380	1	11,4кг
Бч		4	13511тм-АС.И.-015	ℓ=2380	1	11,4кг
Бч		5	13511тм-АС.И.-015	ℓ=1940	4	9,3кг
Бч		6	13511тм-АС.И-016	ℓ=2670	1	12,8кг
Бч		7	13511тм-АС.И.-016	ℓ=2670	2	12,8кг
				Детали		
				Уголок 63×63×5-Б-ГОСТ 8509-86 / Вст3пс6-I-ГОСТ 535-88		
Бч		8	13511тм-АС.И-016	ℓ=2670	1	12,8кг
				Швеллер 16-ГОСТ 8240-72 / Вст3пс6-I-ГОСТ 535-88		
Бч		9	13511тм-АС.И.-016	ℓ=2060	1	29,3кг
Бч		10	13511тм-АС.И.-016	ℓ=2060	1	29,3кг
Бч		11		ℓ=2060	2	29,3кг
Бч		12		ℓ=2060	2	29,3кг
Бч		13		ℓ=770	2	10,9кг
				Полоса 68×220-ГОСТ 82-70 / Вст3пс6-I-ГОСТ 535-88		
Бч		14	13511тм-АС.И.-017	ℓ=220	3	3,0кг
				Полоса 68×240-ГОСТ 82-70 / Вст3пс6-I-ГОСТ 535-88		
Бч		15	13511тм-АС.И.-017	ℓ=240	10	3,6кг
				Материалы		
				Наплавленный металл		12,7кг

Привязан

Инв. №

ГИП	Юдина		7.09
Н.контр.	Стоякина		
Гл.спец.ТО	Мамина		08.09
Нач.отд.	Юдина		7.09
Гл.спец.	Долгова		7.09
Рук.гр.	Стоякина		
Проверил	Стоякина		
Инж.	Белова		7.09

13511тм-АС.И.-017

Рама верхняя ПВ 39

Стадия	Масса	Масштаб
РП	645,5 кг	1:10
Лист	Листов	

ЭНЕРГОСЕТЬПРОЕКТ Дальневосточное отд. г.Владивосток 1989г.

Формат А2

Р-т альбом 4

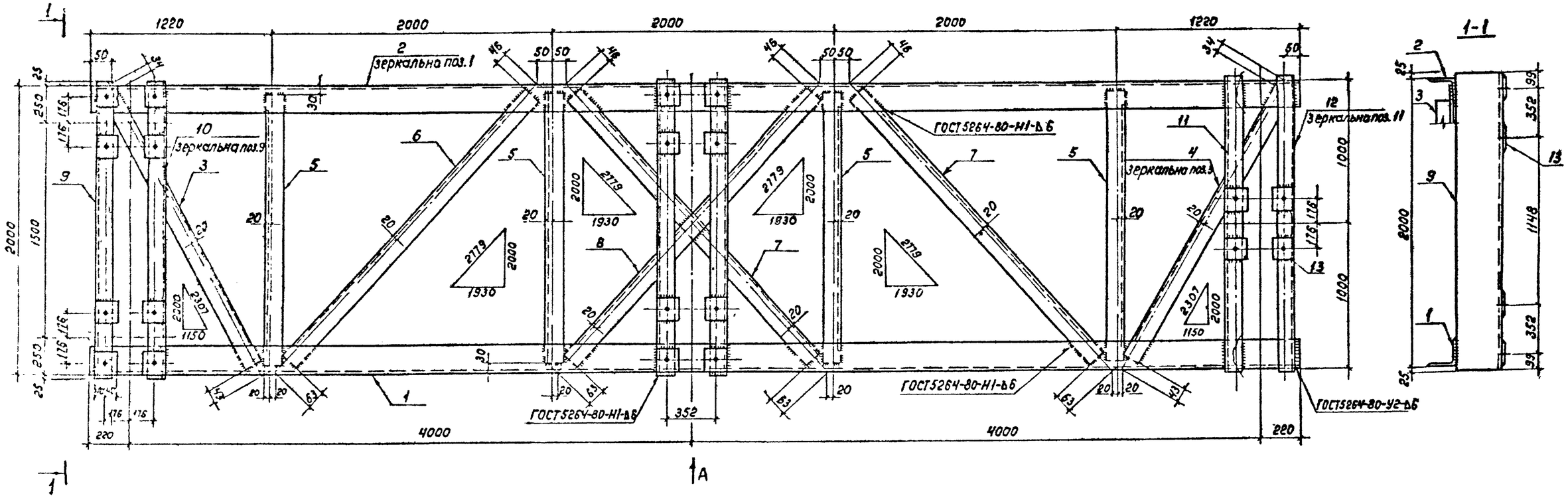

Вид А

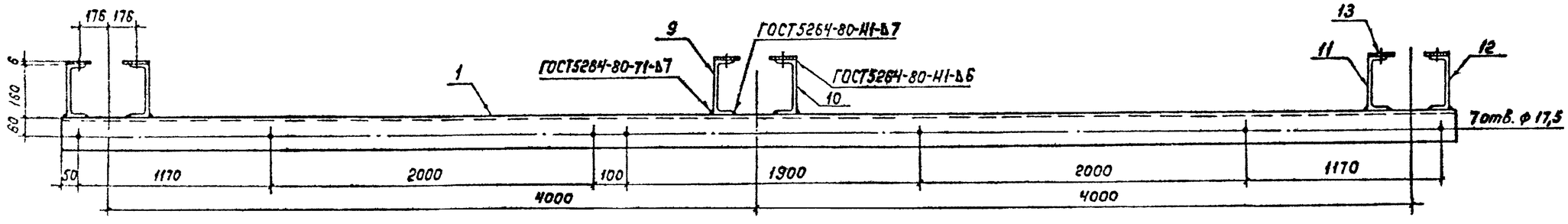

1. Все отверстия ф23мм, кроме оговоренных
2. Данный лист смотри совместно с л. 13511тм-АС.И.-019

ГИП	Юдина		7.09	13511тм-АС.И.018		
Н.контр.	Стоякина			Рама верхняя ПВ-40	Стадия	Масса	Масштаб
Гл.спец.ТС	Мамина		08.09		РП	480	1:20; 1:10
Нач.отд	Юдина		7.09		Лист	Листов
Гл.спец	Далгова		7.09		ЭНЕРГОСЕТЬПРОЕКТ Дальне Восточное отд. г. Владивосток 1989г.	
Рук.гр	Стоякина					
Проверил	Сафронова		1.09			
Инж	Бидорова		15.01			

Привязан

Инв. №

Инв. № подл. | Подпись и дата | Взам. инв. №

Формат А2

Альбом 4

Поз. 3.4 (зеркальна поз.3)

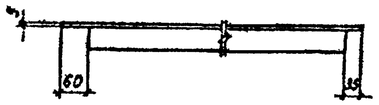

Поз 6,7 (зеркальна поз. 6)

Поз. 5

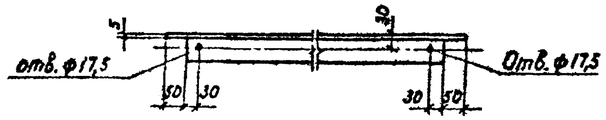

Поз. 8

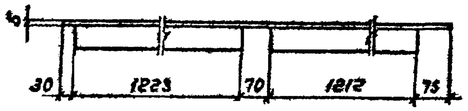

Поз. 9.10 (зеркальна поз. 8)

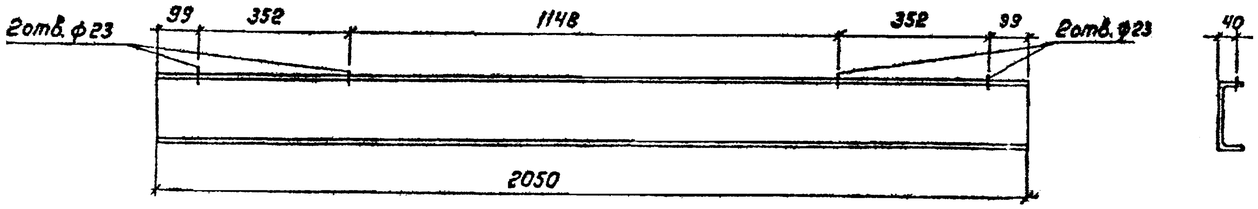

Поз. 11, 12 (зеркальна поз. 11)

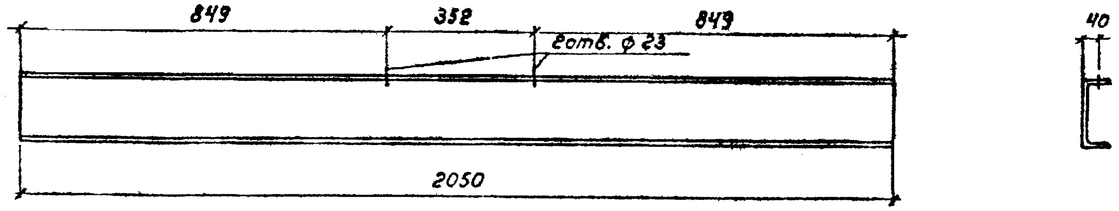

Формат	Зона	Поз.	Обозначение	Наименование	Кол.	Примеч.
				Детали		
				Уголок $\frac{100\times100\times7\text{-}В\ ГОСТ\ 8509\text{-}86}{Вст3пс6\text{-}I\ ГОСТ\ 535\text{-}88}$		
Б4		1		ℓ=8440	1	91,2кг
Б4		2		ℓ=8440	1	91,2кг
				Уголок $\frac{63\times63\times5\ ГОСТ\ 8509\text{-}86}{Вст3пс6\text{-}I\ ГОСТ\ 535\text{-}88}$		
Б4		3		ℓ=2230	1	10,7кг
Б4		4		ℓ=2230	1	10,7кг
Б4		5		ℓ=1940	4	9,3кг
Б4		6		ℓ=2670	1	12,8кг
Б4		7		ℓ=2670	2	12,8кг
Б4		8		ℓ=2670	1	12,8кг
				Швеллер $\frac{16\text{-}I\ ГОСТ\ 8240\text{-}72}{Вст3пс6\text{-}I\ ГОСТ\ 535\text{-}88}$		
Б4		9		ℓ=2050	2	29,1кг
Б4		10		ℓ=2050	2	29,1кг
Б4		11		ℓ=2050	1	29,1кг
Б4		12		ℓ=2050	1	29,1кг
Б4		13		Полоса $\frac{Б\ 6\times80\ ГОСТ\ 103\text{-}76}{Вст3пс6\text{-}I\ ГОСТ\ 535\text{-}88}$ ℓ=80	20	0,3кг
				Материалы		
				Наплавленный металл		7,2кг

Привязан

Инв №

ГИП	Юдина		7.09
Н контр	Стоякина		
Гл.спец.т.о	Манина		7.09
Нач.отд	Юдина		7.09
Гл.спец	Долеова		7.09
Рук гр	Стоякина		
Провер.	Софронова		7.09
Инж.	Сидорова		15.08

13511тм-АС.И-019

Рама верхняя ПВ 40

Стад.	Масса	Масштаб
РП	480	1:10
Лист	Листов.	

ЭНЕРГОСЕТЬПРОЕКТ Дальневосточное отд. г. Владивосток 1989г.

Подпись и дата | Взам инв №

Формат А2

Альбом 4

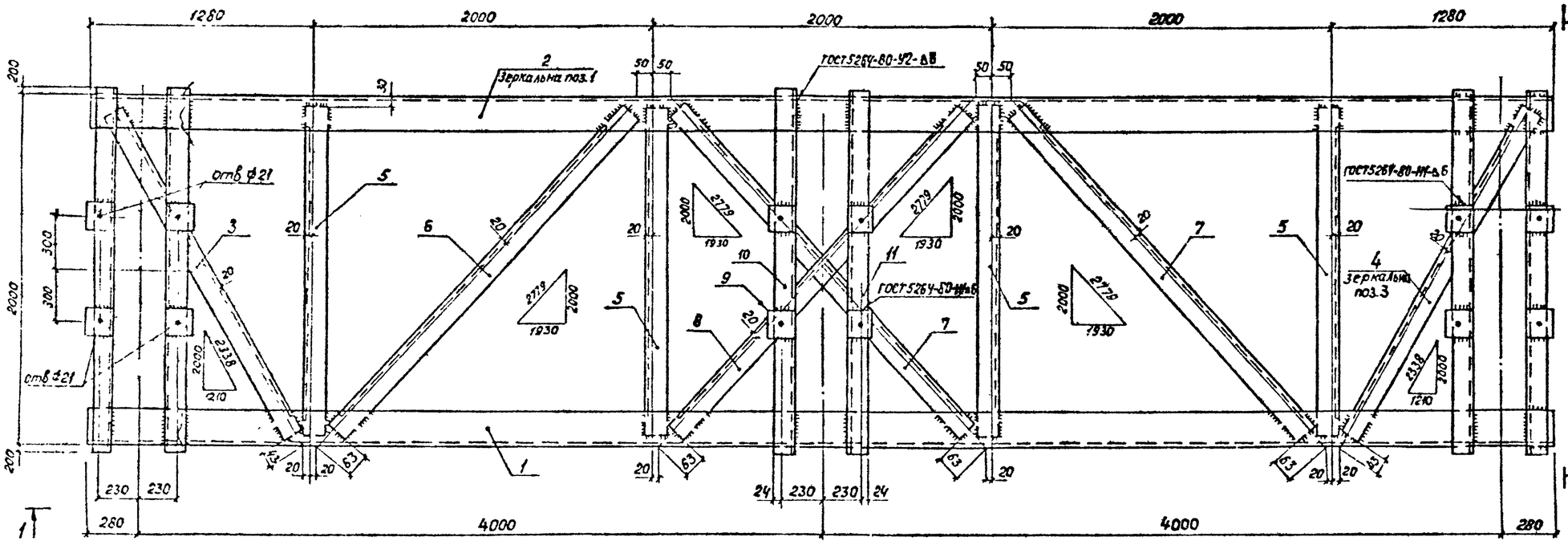

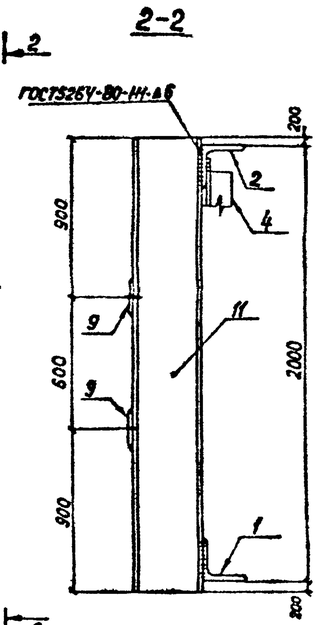

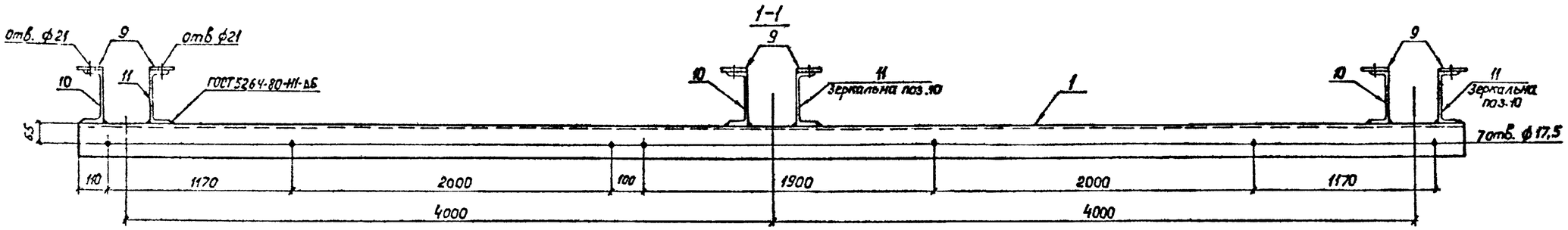

Данный лист смотри совместно с л.13511ТМ-АС.И.-022

ГИП	Юдина		7.09	13511ТМ-АС.И.-020	
Н.контр.	Стоякина			Рама верхняя ПВ 41	Стадия: РП; Масса: 497,8; Масштаб: 1:20; 1:10
Гл.спец.т.о.	Мамина		7.09		Лист; Листов
Нач.отд.	Юдина		7.09		ЭНЕРГОСЕТЬПРОЕКТ Дальневосточное отд. г. Владивосток 1989г
Гл.спец.	Долгова		7.09		
Рук.гр.	Стоякина				
Проверил	Сафронова		1.09		
Н.инж.	Бронова		7.09		

Привязан

Инв. №

Инв. № подл. | Подпись и дата | Взам. инв. №

13511ТМ-1.4

Альбом 4

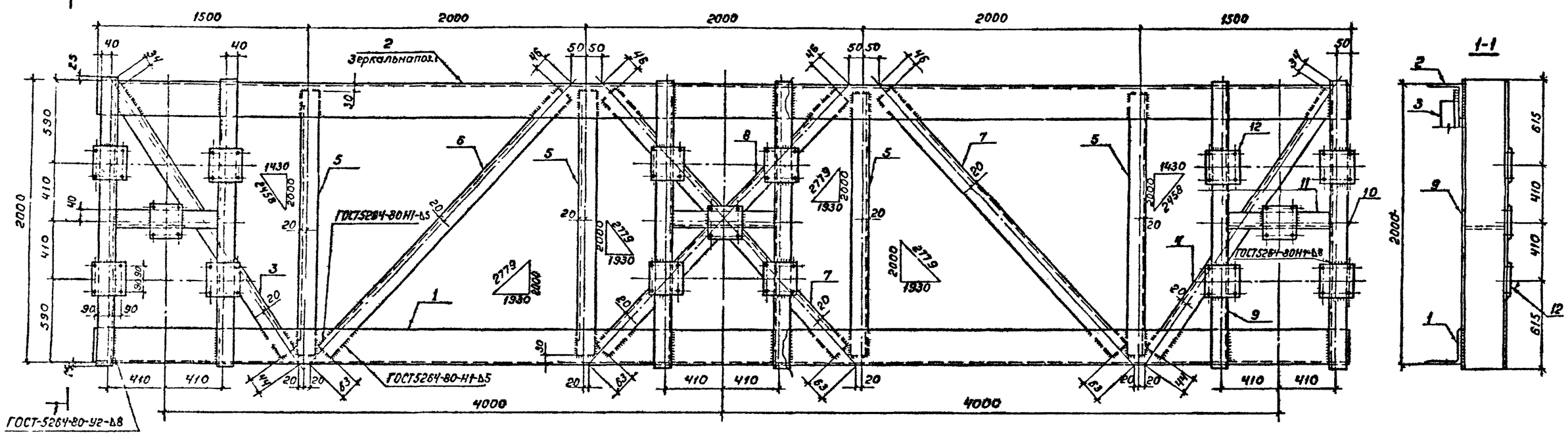

Вид А

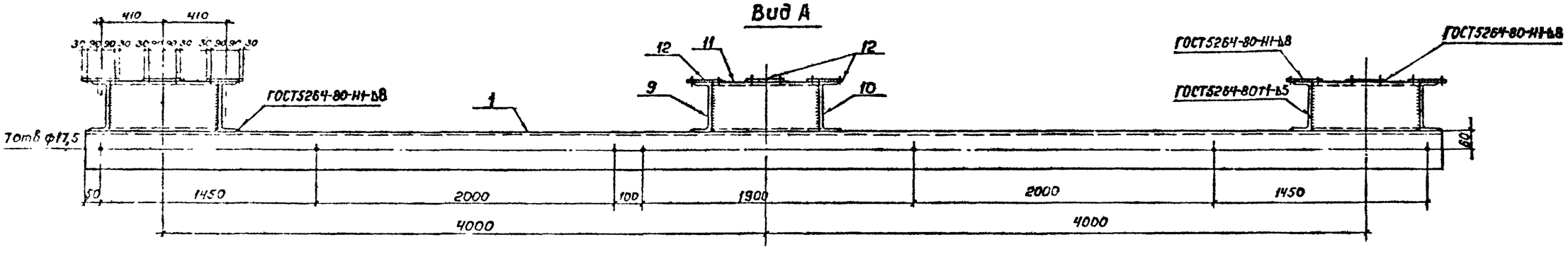

Поз 3,4 (зеркальна 3)

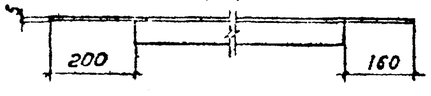

Поз. 6,7 (зеркальна 6)

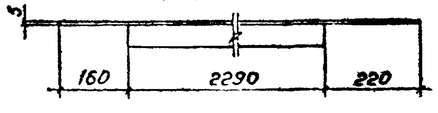

Поз. 5

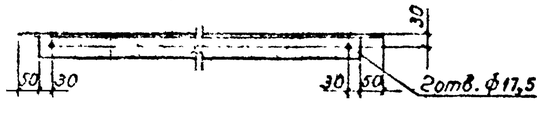

Поз. 12

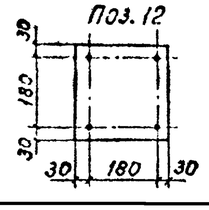

1. Все отверстия ф18, кроме оговоренных
2. Данный лист смотри совместно с л. 13511тм-АС.И.-023

ГИП	Юдина		1.09	13511тм-АС.И.021			
Н.контр.	Стоянина			Рама верхняя ПВ 42	Стадия	Масса	Масштаб
Гл.спец.	Чанина		08.09		РП	658	1:10; 1:20
Нач.отд.	Юдина		1.09		Лист	Листов	
Гл.спец.	Долгова		1.09		ЭНЕРГОСЕТЬПРОЕКТ Дальневосточное отд. г. Владивосток 1989г.		
Рук.гр.	Стоянина						
Провер.	Софронова		1.09				
Инж.	Сидорова		15.08				

Привязан

Инв №

Инв.№ подл. | Подп. и дата | Взам. инв.№
13511-АС.И.021

Инв. № подл.	Подпись и дата	Взам. инв. №
13511ТК-14		

Поз. 3, 4 (зеркально поз 3)

Формат	Зона	Поз	Обозначение	Наименование	Кол.	Примеч.
				Детали		
				Уголок 100×100×7-Б-ГОСТ 8509-86 / Вст3пс6-I-ГОСТ 535-88		
Б4		1		ℓ=8560	1	92,4кг
Б4		2		ℓ=8560	1	92,4кг
				Уголок 63×63×5-Б-ГОСТ 8509-86 / Вст3пс6-I-ГОСТ 535-88		
Б4		3		ℓ=2260	1	10,9кг
Б4		4		ℓ=2260	1	10,9кг
Б4		5		ℓ=1940	4	9,3кг
Б4		6		ℓ=2670	1	12,8кг
Б4		7		ℓ=2670	1	12,8кг
Б4		8		ℓ=2670	1	12,8кг
Б4		9		Полоса Б 6×80 ГОСТ 103-76 / Вст3пс6-I-ГОСТ 535-88		
				ℓ=80	12	0,3кг

Формат	Зона	Поз	Обозначение	Наименование	Кол.	Примеч.
				Детали		
				Швеллер 16-ГОСТ 8240-72* / Вст3пс6-I ГОСТ 535-88		
Б4		10		ℓ=2400	3	34,1кг
Б4		11		ℓ=2400	3	34,1кг
				Материалы		
				Наплавленный металл		7,4кг

Привязан

Инв. №

ГИП	Юдина		7.09	13511ТМ-АС.И-022
Н контр	Стоякина			Рама Верхняя ПВ 41
Гл спец ТО	Мамина		08.09	Стадия: РП; Масса: 497,8; Масштаб: 1:10
Нач отд	Юдина		7.09	Лист; Листов
Гл спец	Долгова		7.09	ЭНЕРГОСЕТЬПРОЕКТ Дальневосточное отд. г.Владивосток 1989г
Рук гр	Стоякина			
Проверил	Сафронова		7.09	
Инж.	Белова		7.09	

Поз. 8

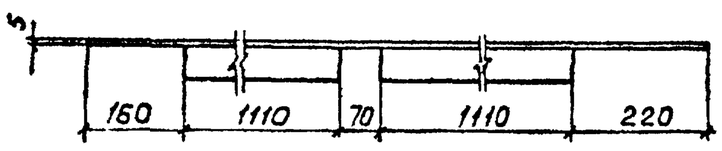

Формат	Зона	Поз	Обозначение	Наименование	Кол.	Примеч.
				Детали		
				Уголок 125×125×8-Б-ГОСТ 8509-86 / Вст3пс6-I-ГОСТ 535-88		
Б4		1		ℓ=9000	1	139,5кг
Б4		2		ℓ=9000	1	139,5кг
				Уголок 63×63×5-Б-ГОСТ 8509-86 / Вст3пс6-I-ГОСТ 535-88		
Б4		3		ℓ=2380	1	11,4кг
Б4		4		ℓ=2380	1	11,4кг
Б4		5		ℓ=1940	4	9,3кг
Б4		6		ℓ=2670	1	12,8кг
Б4		7		ℓ=2670	2	12,8кг
Б4		8		ℓ=2670	1	12,8кг
				Швеллер 16-ГОСТ 8240-72 / Вст3пс6-I-ГОСТ 535-88		
Б4		9		ℓ=2050	3	29,1кг

Формат	Зона	Поз.	Обозначение	Наименование	Кол	Примеч.
				Швеллер 16-ГОСТ 8240-72 / Вст3пс6-I-ГОСТ 535-88		
Б4		10		ℓ=2050	3	29,1кг
Б4		11		ℓ=770	3	10,9кг
				Полоса Б 8×240-ГОСТ 82-70 / Вст3пс6-I-ГОСТ 535-88		
Б4		12		ℓ=240	15	3,6кг
				Материалы		
				Наплавленный металл		6,5кг

Привязан

Инв №

ГИП	Юдина		7.09	13511ТМ-АС.И-023
Н контр	Стоякина			Рама Верхняя ПВ 42
Гл спец ТО	Мамина		08.09	Стадия: РП; Масса: 658; Масштаб: 1:10
Нач отд	Юдина		7.09	Лист; Листов
Гл спец	Долгова		7.09	ЭНЕРГОСЕТЬПРОЕКТ Дальневосточное отд. г.Владивосток 1989г
Рук гр.	Стоякина			
Проверил	Сафронова		7.09	
Инж	Сидорова		7.09	

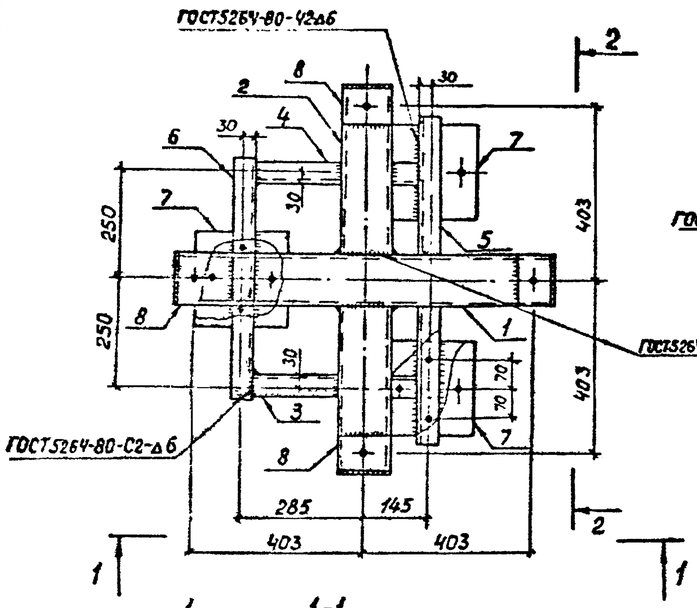

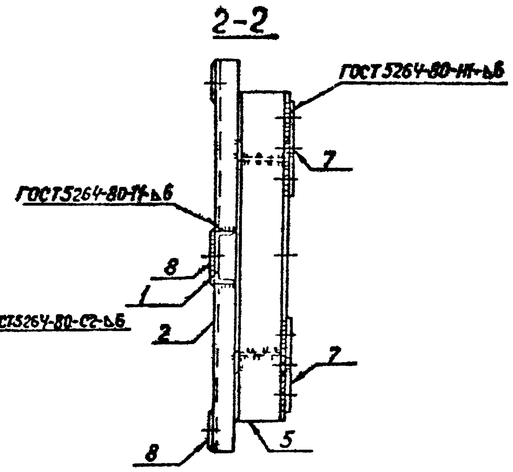

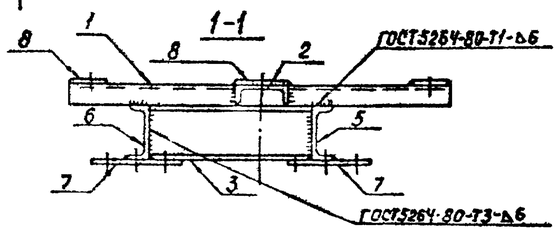

Поз.3,4(зеркальная)

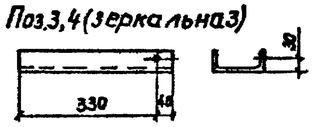

Поз.5

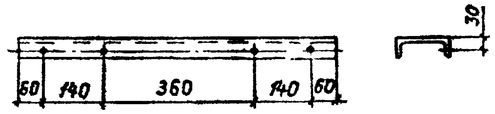

Поз.7

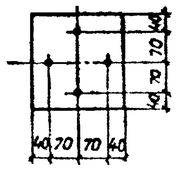

Поз.1

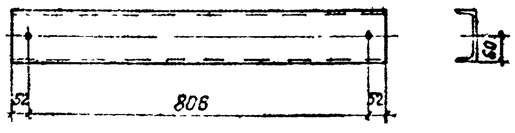

Поз.6

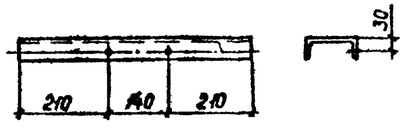

Поз. 2

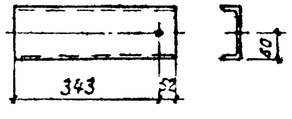

Поз. 8

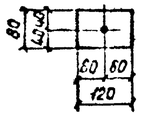

Формат	Зона	Поз.	Обозначение	Наименование	Кол.	Примеч.
				Детали		
				Швеллер $\frac{12\text{-ГОСТ 8240-72}}{\text{Вст3пс6-1-ГОСТ 535-88}}$		
Б4		1		ℓ=910	1	9,5кг
Б4		2		ℓ=395	2	4,1кг
Б4		3		ℓ=370	1	3,8кг
Б4		4		ℓ=370	1	3,8кг
Б4		5		ℓ=760	1	7,9кг
Б4		6		ℓ=560	1	5,8кг
				Полоса $\frac{8\text{-}8\times220\text{-ГОСТ 82-70}}{\text{Вст3пс6-1-ГОСТ 535-88}}$		
Б4		7		ℓ=220	3	3,0кг
				Полоса $\frac{6\text{-}6\times120\text{-ГОСТ 103-76}}{\text{Вст3пс6-1-ГОСТ 535-88}}$		
Б4		8		ℓ=80	4	0,5кг
				Материалы		
				Наплавленный металл		0,5кг

Привязан

Инв №

ГИП	Юдина		7.09	
Н.контр.	Стоякина			
Гл.спец.ТС	Мамина		7.09	
Нач.отд.	Юдина		7.09	
Гл.спец.	Долгова		7.09	
Рук.гр.	Стоякина			
Пров.верил.	Сафронова		7.09	
Инж.	Сафронова		23.08	

13511тм-АС.И-024

Металлоконструкция ПВ44

Стадия	Масса	Масштаб
РП	50,5	1:10
Лист	Листов	

ЭНЕРГОСЕТЬПРОЕКТ Дальне Восточное отд. г.Владивосток 1993г.

Инв.№ подл. | Подпись и дата | Взам. инв.№

13511тм-АС

Альбом 4

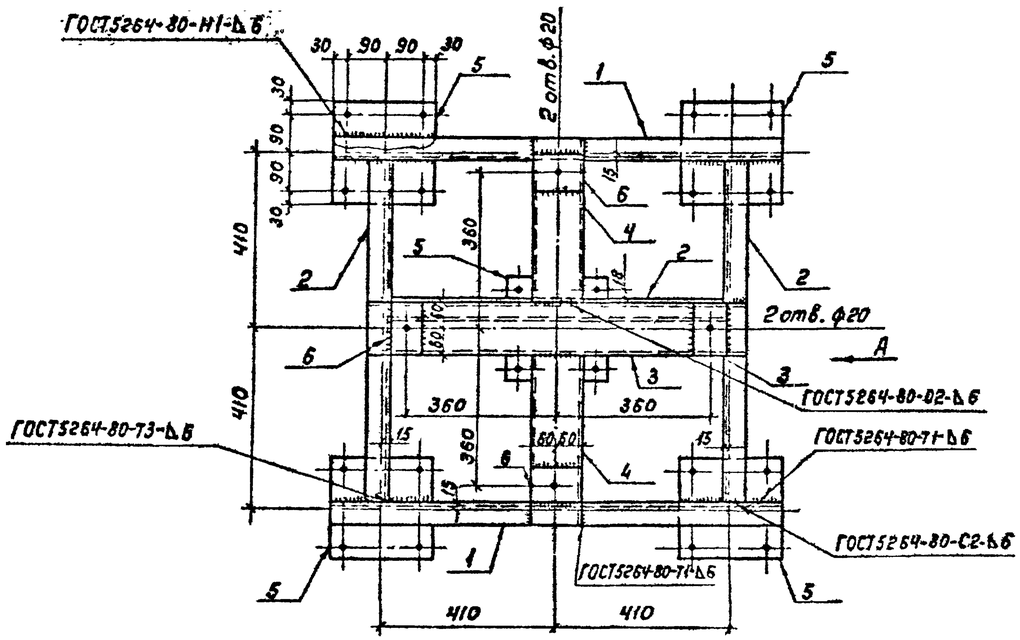

Б

Вид А

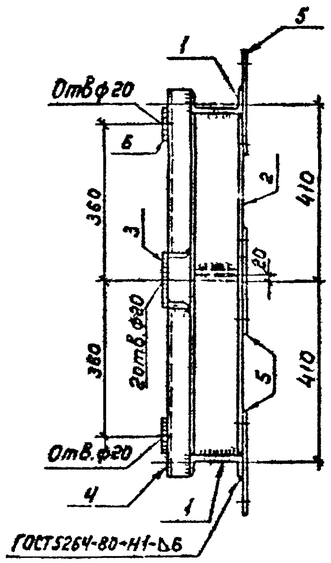

Формат	Зона	Поз.	Обозначение	Наименование	Кол.	Примеч.
				Детали		
				Швеллер $\frac{12\text{-ГОСТ 8240-72}}{\text{Вст3пс6-1 ГОСТ 535-88}}$		
Б4		1		ℓ = 1060	2	11,0 кг
Б4		2		ℓ = 790	3	8,2 кг
Б4		3		ℓ = 894	1	9,3 кг
Б4		4		ℓ = 387	2	4,0 кг
				Полоса $\frac{\text{Б-8х240 ГОСТ 82-70}}{\text{Вст3пс6-1 ГОСТ 535-88}}$		
Б4		5		ℓ = 240	5	3,6 кг
				Полоса $\frac{\text{Б-6х120 ГОСТ 103-76}}{\text{Вст3пс6-1 ГОСТ 535-88}}$		
Б4		6		ℓ = 80	4	0,5
				Материалы		
				Наплавленный металл		1,6 кг

Все отверстия ф18, кроме оговоренных.

Вид Б

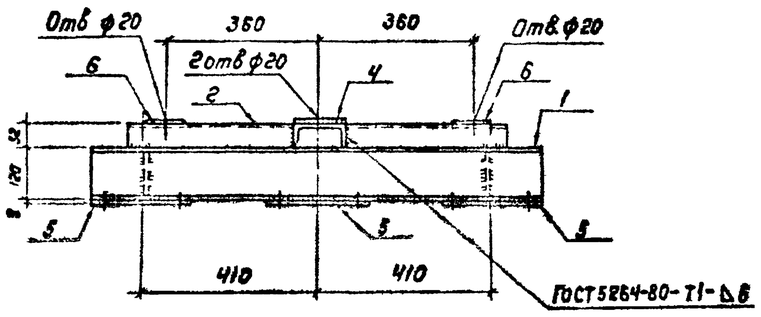

ГИП	Юдина		7.09	13511тм-АС.И-025	
Н. контр.	Стоякина			Металлоконструкция ПВ 45	Стадия: РП; Масса: 85,5; Масштаб: 1:10
Гл. спец.	Манина		08.09		Лист; Листов
Нач. отд.	Юдина		7.09		ЭНЕРГОСЕТЬПРОЕКТ Дальневосточное отделение г. Владивосток 1989 г.
Гл. спец.	Долгова		7.09		
Рук. гр.	Стоякина				
Инженер	Старинина		1.09		
Инж.	Сидорова		15.08		

Привязан

Инв. №

Альбом 4 | 13511тм | Подпись и дата | Взам. инв. №

Альбом 4

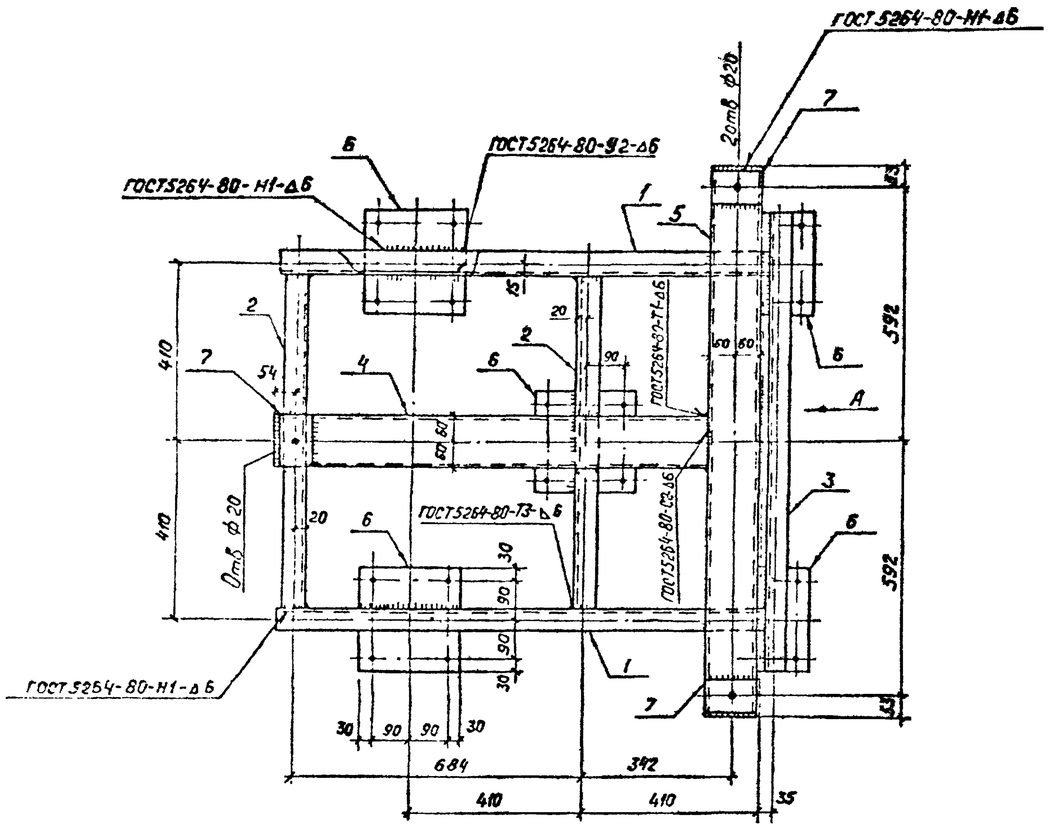

Вид А

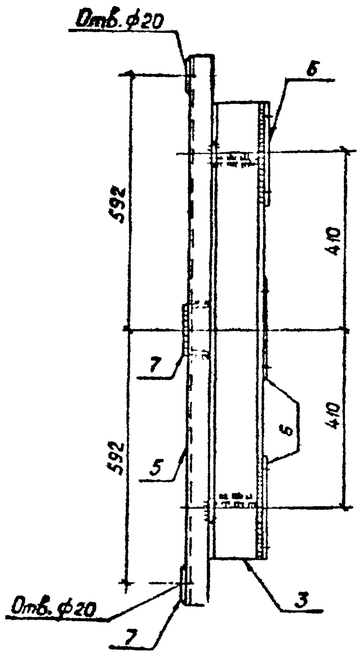

Формат	Зона	Поз.	Обозначение	Наименование	Кол.	Примеч.
				Детали		
				Швеллер $\frac{12\text{-ГОСТ 8240-72}}{\text{Вст3пс6-1-ГОСТ 535-88}}$		
Бч		1		ℓ = 1145	2	11,9 кг
Бч		2		ℓ = 790	2	8,2 кг
Бч		3		ℓ = 1060	1	11,0 кг
Бч		4		ℓ = 1020	1	10,6 кг
Бч		5		ℓ = 1290	1	13,4 кг
				Полоса $\frac{\text{Б 8×240 ГОСТ 82-70}}{\text{Вст3пс6-1-ГОСТ 535-88}}$		
Бч		6		ℓ = 240	5	3,6 кг
				Полоса $\frac{\text{Б 6×120 ГОСТ 103-76}}{\text{Вст3пс6-1-ГОСТ 535-88}}$		
Бч		7		ℓ = 80	3	0,5
				Материалы		
				Наплавленный металл		1,5 кг

Все отверстия ф18, кроме оговоренных

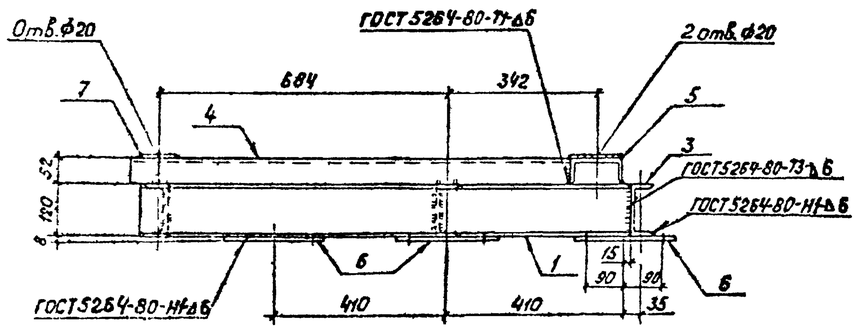

Привязан						13511тм-АС.И-026	
				ГИП	Юдина		7.09	Металлоконструкция ПВ 46	Стадия: РП	Масса: 96,2	Масштаб: 1:10
				Н.контр.	Стоякина						
				Гл.спец.т/с	Мамина		08.09		Лист	Листов	
				Нач.отд.	Юдина		7.09				
				Гл.спец.	Долгова		7.09		ЭНЕРГОСЕТЬПРОЕКТ Дальневосточное отд. г.Владивосток 1989г		
				Рук.гр.	Стоякина						
				Проверил	Сафронова		7.09				
Инв. №				Инж.	Сидорова		15.09				

Инв. № подл. | Подпись и дата | Взам. инв. №
13511тм-14

Формат А2

Альбом 4

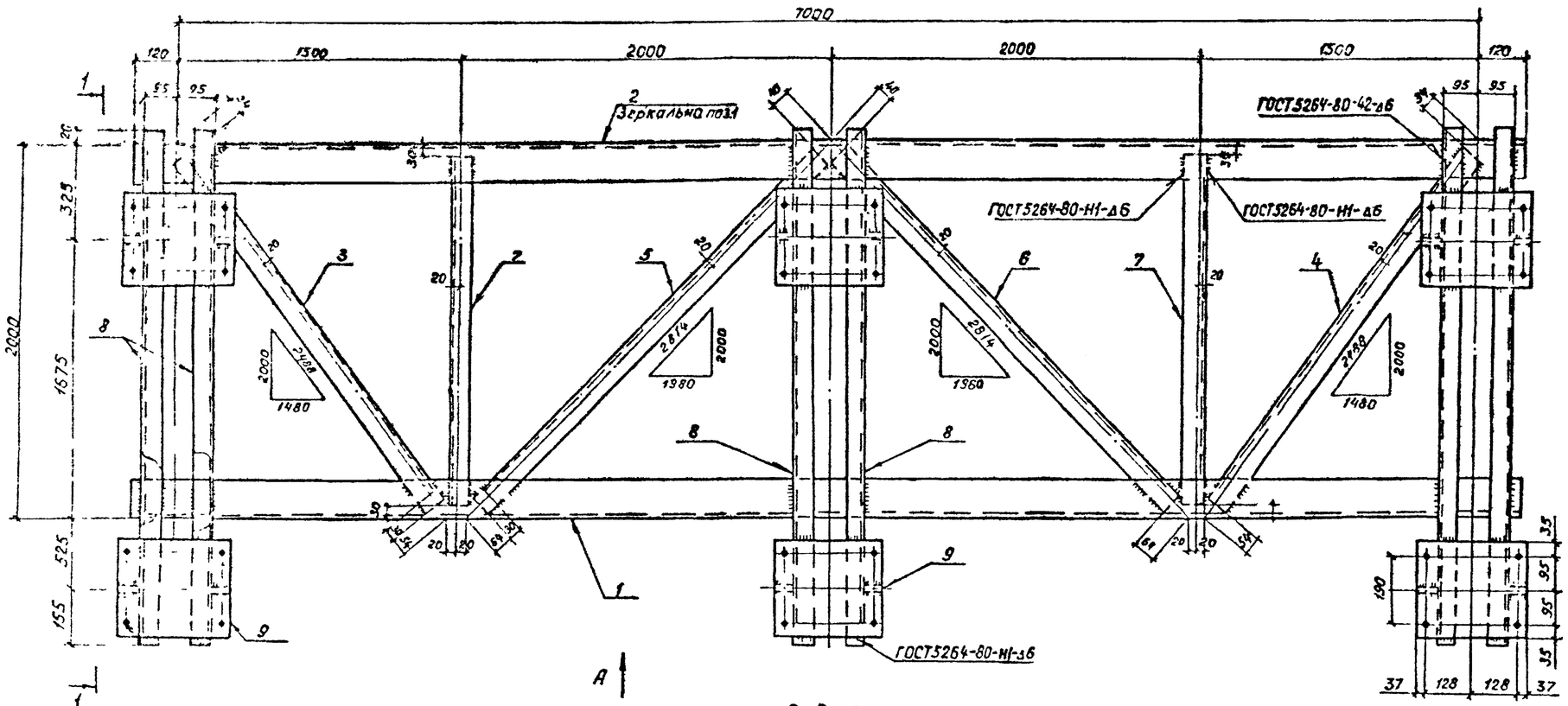

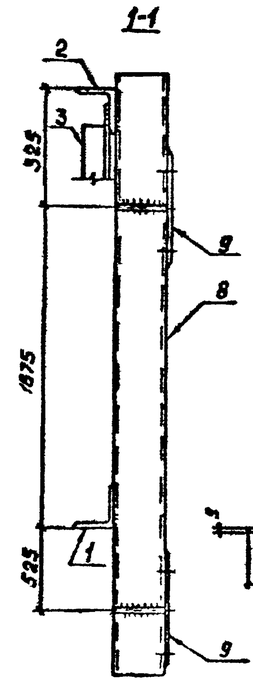

Поз. 10

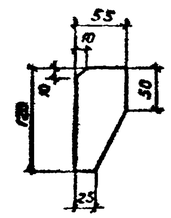

Поз. 3.4 (зеркально 3)

Поз. 5.6 (зеркально поз.5)

Вид А

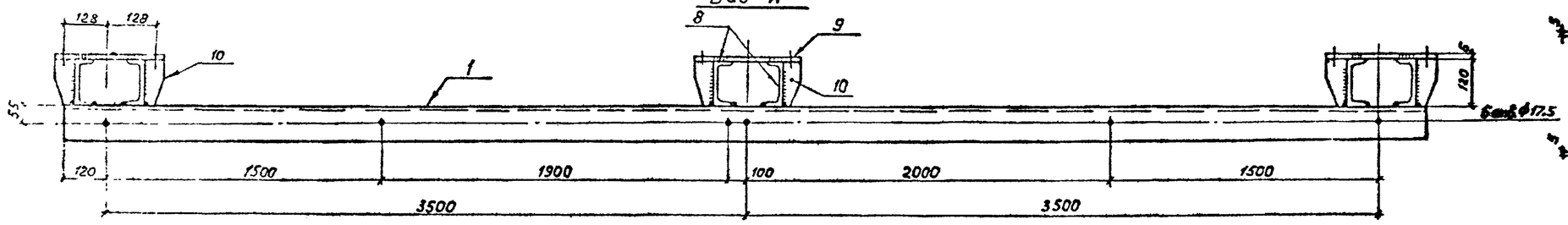

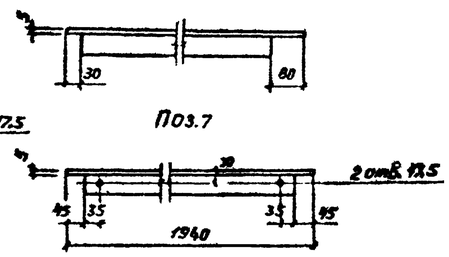

Поз.7

Формат	Зона	Поз.	Обозначение	Наименование	Кол.	Примечание
				Детали		
Бч		1		Уголок $\frac{100\times100\times7-Б-ГОСТ8509-86}{ВСт3пс6-1-ГОСТ535-88}$ ℓ=7240	1	78,1 кг
Бч		2		ℓ=7240	1	78,1 кг
Бч		3		Уголок $\frac{63\times63\times5-Б-ГОСТ8509-86}{ВСт3пс6-1-ГОСТ535-88}$ ℓ=2400	1	11,4 кг
Бч		4		ℓ=2400	1	11,4 кг
Бч		5		ℓ=2710	1	13,0 кг
Бч		6		ℓ=2710	1	13,0 кг
Бч		7		ℓ=1940	2	9,3 кг
Бч		8		Швеллер $\frac{12-ГОСТ8240-72}{ВСт3пс6-1-ГОСТ535-88}$ ℓ=2700	6	28,1 кг
Бч		9		Полоса $\frac{6\times250\ ГОСТ82-70}{ВСт3пс6-1-ГОСТ535-88}$ ℓ=330	6	4,1 кг

Формат	Зона	Поз.	Обозначение	Наименование	Кол.	Примечание
Бч		10		Полоса $\frac{Б\ 6\times120\ ГОСТ103-76}{ВСт3пс6-1-ГОСТ535-88}$ ℓ=55	12	0,3 кг
				Материалы		
				Наплавленный металл		5,0 кг

1. Все сварные швы h=6 мм.
2. Все отверстия ⌀13,0 мм, кроме оговоренных.

Привязан

Инв. №

ГИП	Юдина			7.09
Н.контр.	Стоякина			
Гл.спец.	Мамина			3.09
Нач.отд.	Юдина			7.09
Гл.спец.	Долгова			7.09
Рук.гр.	Стоякина			
Проверил	Сафронова			7.09
Инж.	Сафронова			7.08

13511тм-АС.И.-027

Рама верхняя ПВ 47

Стадия	Масса	Масштаб
РП	425,0	1:10; 1:20
Лист	Листов	

ЭНЕРГОСЕТЬПРОЕКТ Дальневосточное отд. г. Владивосток 1989 г.

Инв. № подл. | Подпись и дата | Взам. инв. №

формат А2

КВ4, КВ5

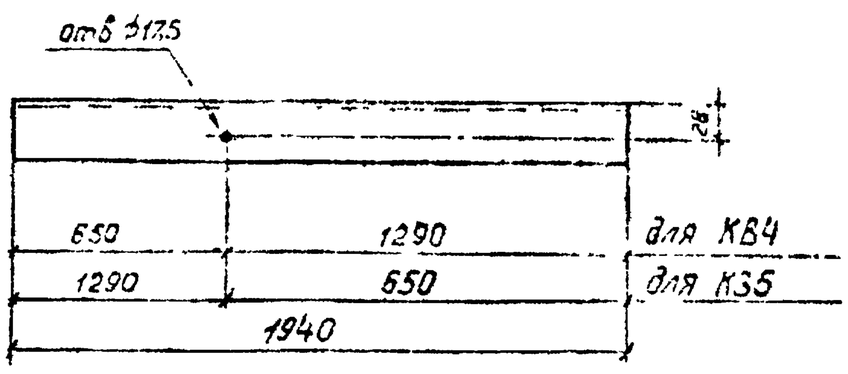

КВ 10

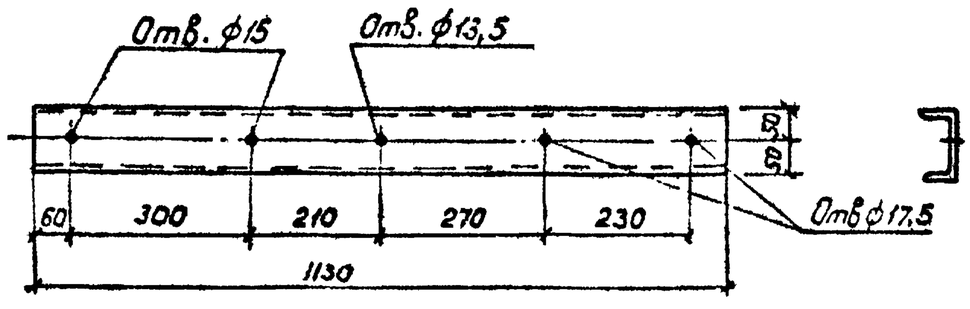

КВ 19

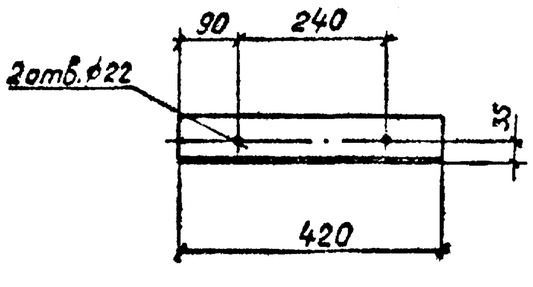

Формат	Зона	Поз.	Обозначение	Наименование	Кол.	Примеч.
				КВ4		
				Детали		
Б4				50х50х5-Б-ГОСТ8509-88 / Уголок Вст3пс6-I-ГОСТ535-88 ℓ=1940	1	5,9кг
				КВ5		
				Детали		
Б4				50х50х5-Б-ГОСТ8509-86 / Уголок Вст3пс6-I-ГОСТ535-88 ℓ=1940	1	5,9кг
				КВ 10		
				Детали		
Б4				10-ГОСТ 8240-72 / Швеллер Вст3пс6-I-ГОСТ535-88 ℓ=1130	1	9,7кг
				КВ 19		
				Детали		
Б4				75х75х6-Б-ГОСТ8509-86 / Уголок Вст3пс6-I-ГОСТ535-88 ℓ=420	1	2,8кг

Привязан

Инв. №

ГИП	Юдина		7.09
Н. контр	Стоякина		
Гл спец ТС	Мамина		08.09
Нач отд	Юдина		7.09
Гл спец	Долгова		7.09
Рук. гр	Стоякина		
Проверил	Сафронова		
Инж.	Сафронова		17.08

13511тм-АС.И.-028

Конструкции под привод КВ4, КВ5
Конструкции под шкаф КВ 10, КВ 19

Стадия	Масса	Масштаб
РП	см. таблицу	1:10
Лист	Листов	

ЭНЕРГОСЕТЬПРОЕКТ Дальневосточное отд. г.Владивосток 1989г

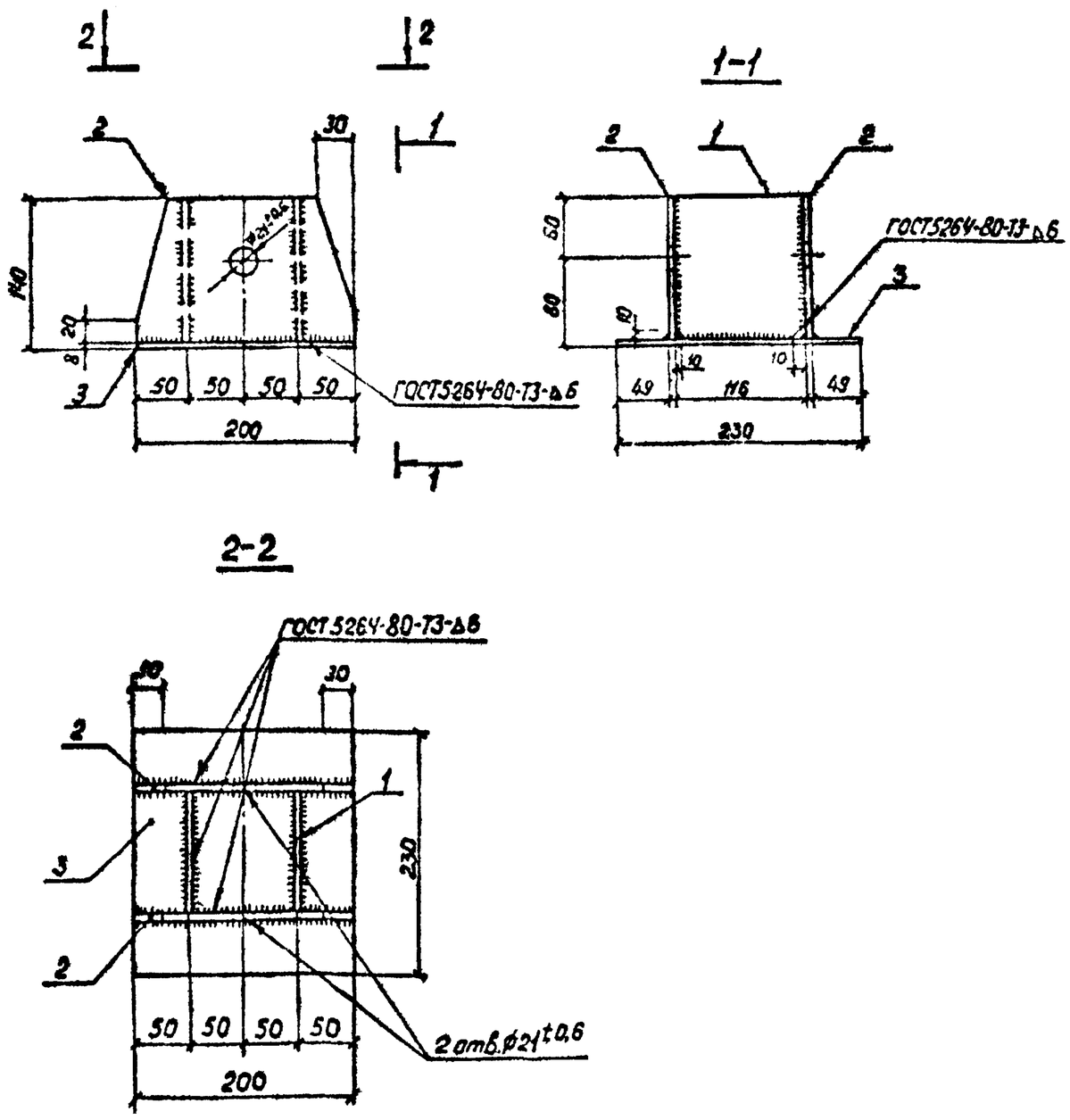

Формат	Зона	Поз.	Обозначение	Наименование	Кол.	Примеч.
				КВ1		
				Детали		
				Полоса 6б х130 ГОСТ 103-76 / ВСт3пс6-I-ГОСТ535-88		
Б4		1		ℓ=115	2	0,7кг
				Полоса 6в х130 ГОСТ 103-76 / ВСт3пс6-I-ГОСТ535-88		
Б4		2		ℓ=200	2	1,6кг
				Полоса 6в х200 ГОСТ 103-76 / ВСт3пс6-I-ГОСТ535-88		
Б4		3		ℓ=230	1	2,9кг
				Материалы		
				Наплавленный металл		0,2кг

Привязан

Инв. №

ГИП	Юдина		7.09
Н контр	Стоякина		
Гл спец Т.С	Мамина		08.09
Нач отд.	Юдина		7.09
Гл. спец	Долгова		7.09
Рук гр.	Стоякина		
Проверил	Сафронова		09
Инж.	Белова		24.08

13511тм-АС.И.-029

Конструкция опорная КВ1

Стадия	Масса	Масштаб
РП	7,7	1:10
Лист	Листов	

ЭНЕРГОСЕТЬПРОЕКТ Дальневосточное отд. г.Владивосток 1989г

Инв. N подл.	Подпись и дат.	Взам. инв. N
13511тм-14		

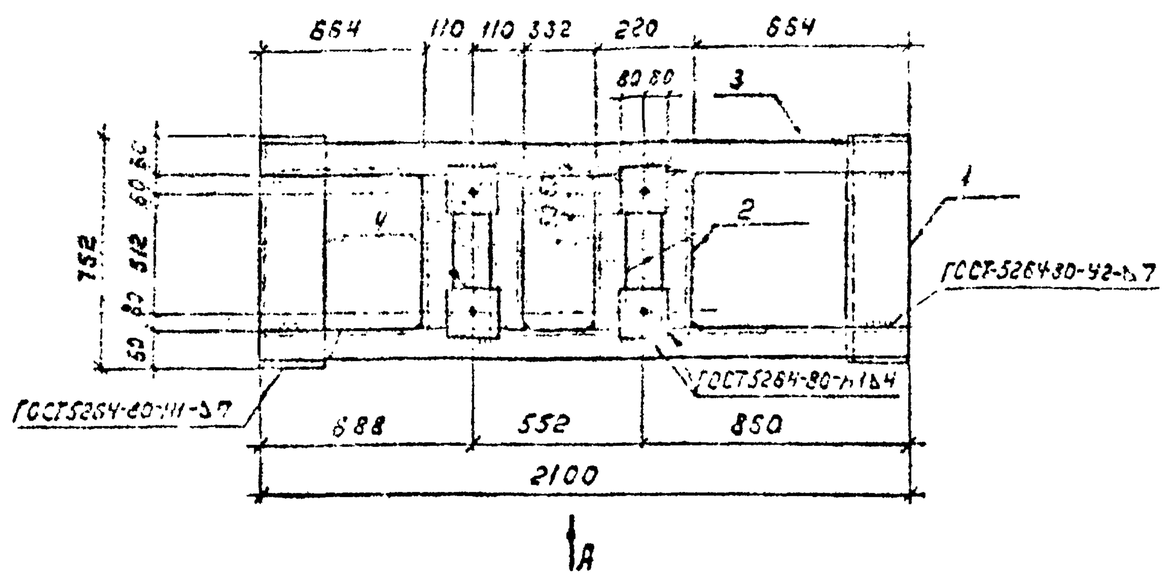

Вид А

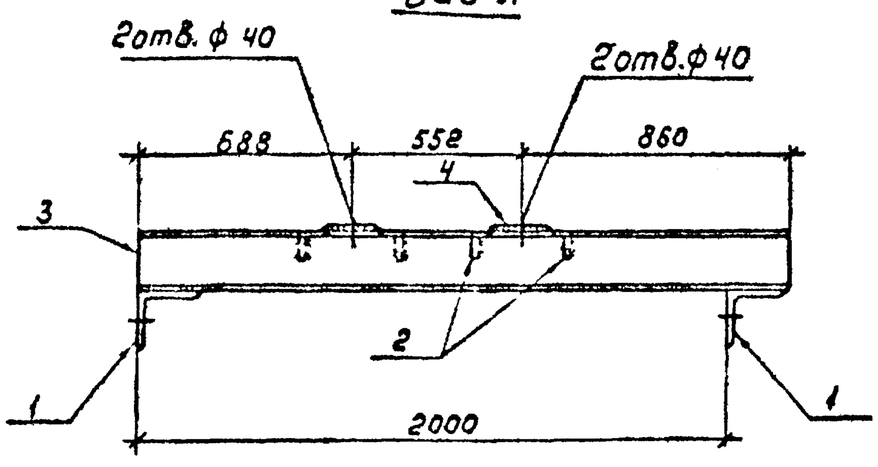

Поз. 1

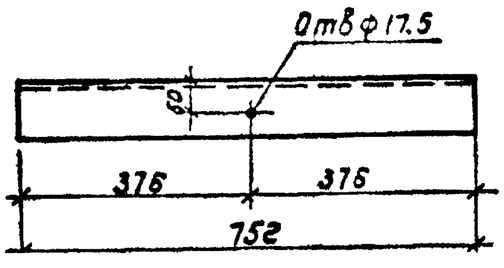

Формат	Зона	Поз.	Обозначение	Наименование	Кол.	Примеч.
				КВ 6		
				Детали		
				Уголок 100х100х7-Б ГОСТ8509-86 / Вст3пс6-I-ГОСТ535-88		
Б4		1		ℓ = 752	2	8,1кг
				Уголок 50х50х5-Б-ГОСТ8509-86 / Вст3пс6-I-ГОСТ535-88		
Б4		2		ℓ = 632	4	1,9кг
				Шайба 10-ГОСТ 6402-70 / Вст3пс6-I-ГОСТ535-88		
Б4		3		ℓ = 2100	2	18,0кг
				Полоса 8х160 ГОСТ103-76 / Вст3пс6-I-ГОСТ535-88		
Б4		4		ℓ = 160	4	1,6кг
				Материалы		
				Наплавленный металл		1,0кг

Привязан				13511тм-АС.И-030		
				Балка под оборудование КВ6	Стадия: РП	Масса: 67,2
					Масштаб: 1:10	
					Лист	Листов
Инв N					ЭНЕРГОСЕТЬПРОЕКТ Дальневосточное отд. г. Владивосток 1989 г.	

ГИП	Юдина		7.09
Н. контр.	Стоякина		
Гл. спец.	Мамина		08.09
Нач. отд.	Юдина		7.09
Гл. спец.	Долгова		7.09
Рук. гр.	Стоякина		
Провер.	Сафронова		7.09
Инж.	Сидорова		15.09

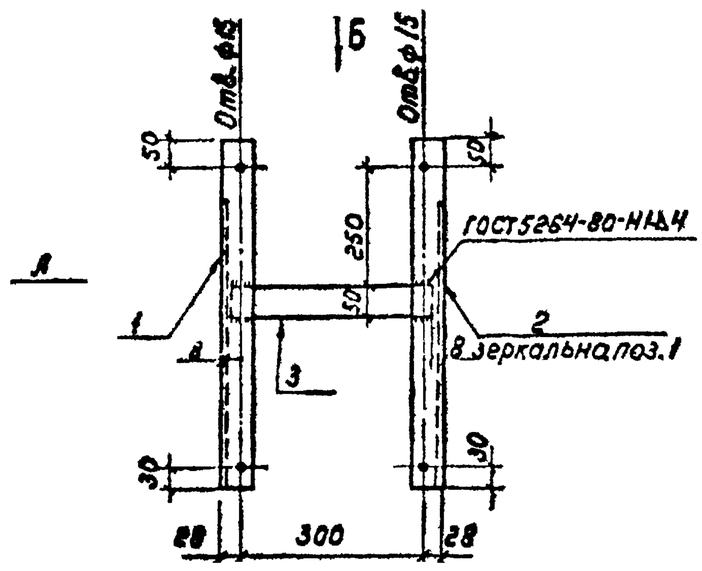

Вид А

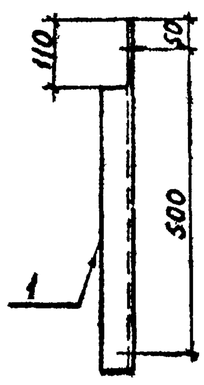

Вид Б

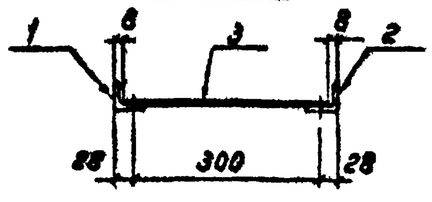

Формат	Зона	Поз.	Обозначение	Наименование	Кол.	Примеч.
				КВ 11		
				Детали		
				Уголок 50х50х5-Б-ГОСТ8509-86 / Вст3пс6-I-ГОСТ535-88		
Б4		1		ℓ = 580	1	1,8кг
Б4		2		ℓ = 580	1	1,8кг
				Полоса 8х50-ГОСТ103-76 / Вст3пс6-I-ГОСТ535-88		
Б4		3		ℓ = 340	1	0,8кг
				Материалы		
				Наплавленный металл		0,1кг

ГИП	Юдина		7.09
Н. контр.	Стоякина		
Гл. спец.	Мамина		08.09
Нач. отд.	Юдина		7.09
Гл. спец.	Долгова		7.09
Рук. гр.	Стоякина		
Провер.	Сафронова		7.09
Инж.	Сидорова		15.09

Привязан				13511тм-АС.И.-031		
				Конструкция под шкаф КВ 11	Стадия: РП	Масса: 4,5
					Масштаб: 1:10	
					Лист	Листов
Инв N					ЭНЕРГОСЕТЬПРОЕКТ Дальневосточное отд. г. Владивосток 1989 г.	

Формат А2

Инв. N подл	Подпись и дата	Взам. инв. N
13511тм-т		

Альбом 4

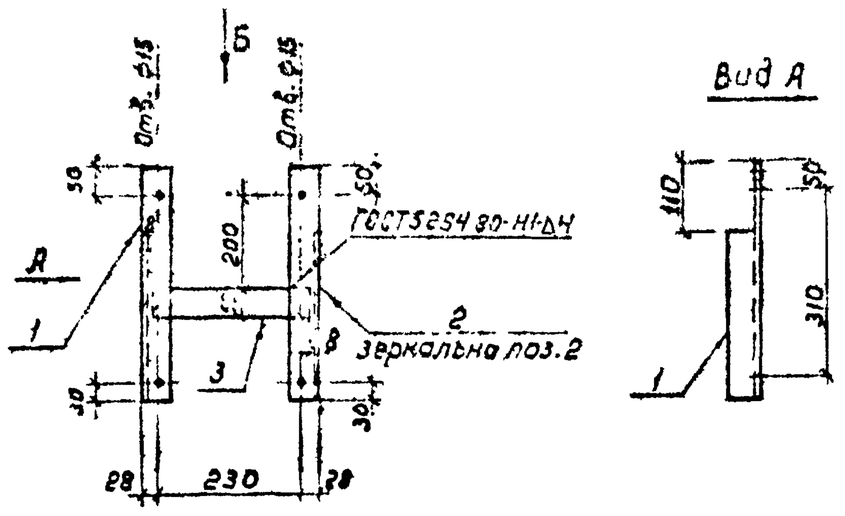

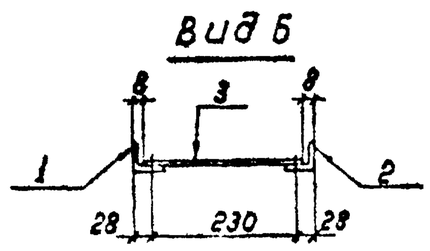

Формат	Зона	Поз.	Обозначение	Наименование	Кол.	Примеч.
				КВ 12		
				Детали		
				Уголок $\frac{50\times50\times5\text{-Б ГОСТ 8509-86}}{\text{Вст3пс6-1 ГОСТ 535-88}}$		
Б4		1		ℓ=390	1	1,2кг
Б4		2		ℓ=390	1	1,2кг
				Полоса $\frac{\text{5 8х50 ГОСТ 103-76}}{\text{Вст3пс6-1 ГОСТ 535-88}}$		
Б4		3		ℓ=270	1	0,6кг
				Материалы		
				Наплавленный металл		0,1кг

ГИП	Юдина		7.09	13511тм-АС.И-032		
Н контр.	Стоякина			Конструкция под шкаф КВ 12	Стадия	Масса	Масштаб
Гл спец Тс	Мамина		08.09		РП	3,1	1:10
Нач отд.	Юдина		7.09		Лист	Листов	
Гл спец.	Долгова		7.09		ЭНЕРГОСЕТЬПРОЕКТ Дальневосточное отд. г. Владивосток 1989г.		
Рук. гр.	Стоякина						
Провер	Сафронова		7.09				
Инж	Сидорова		15.09				

Привязан

Инв N

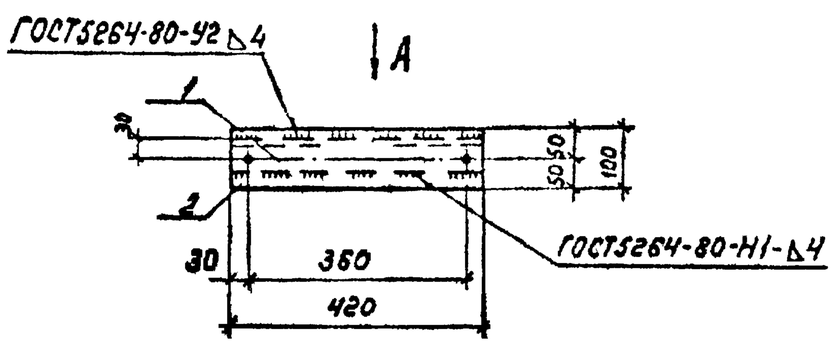

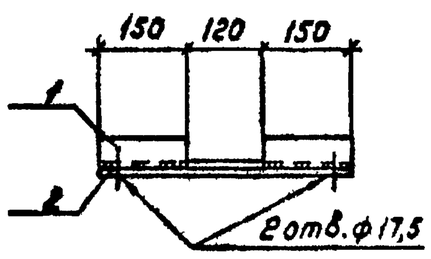

Формат	Зона	Поз.	Обозначение	Наименование	Кол.	Примеч.
				КВ 18		
				Детали		
				Уголок $\frac{50\times50\times5\text{-Б ГОСТ 8509-86}}{\text{Вст3пс6-1 ГОСТ 535-88}}$		
Б4		1		ℓ=420	1	1,3кг
				Полоса $\frac{\text{6 6х100 ГОСТ 103-76}}{\text{Вст3пс6-1 ГОСТ 535-88}}$		
Б4		2		ℓ=420	1	2,0кг
				Материалы		
				Наплавленный металл		0,1кг

ГИП	Юдина		7.09	13511тм-АС.И-033		
Н контр.	Стоякина			Конструкция под шкаф КВ 18	Стадия	Масса	Масштаб
Гл спец Тс	Мамина		08.09		РП	3,4	1:10
Нач отд	Юдина		7.09		Лист	Листов	
Гл спец	Долгова		7.09		ЭНЕРГОСЕТЬПРОЕКТ Дальневосточное отд. г. Владивосток 1989г.		
Рук. гр.	Стоякина						
Провер	Сафронова		7.09				
Инж.	Сидорова		15.09				

Привязан

Инв N

62

Альбом 4

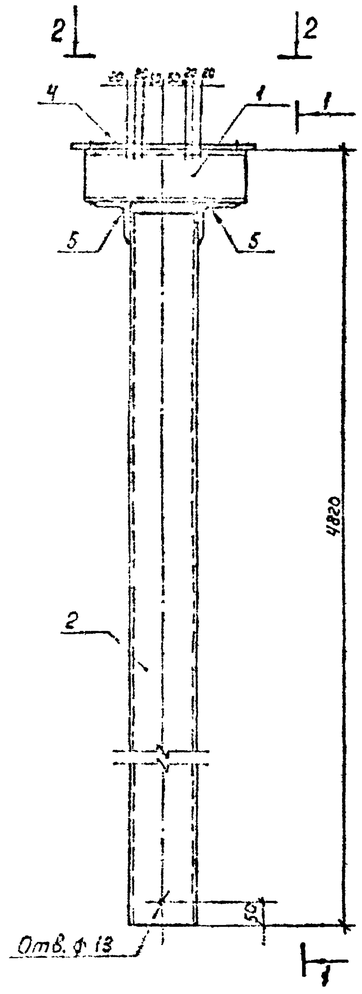

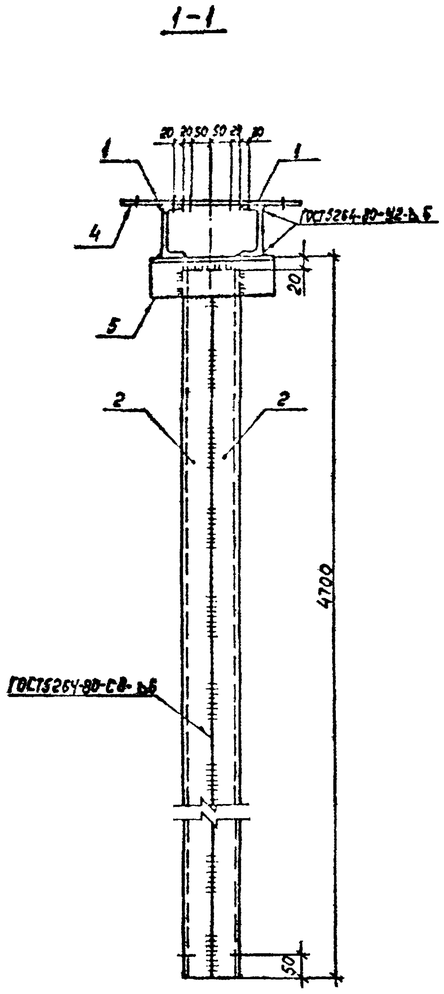

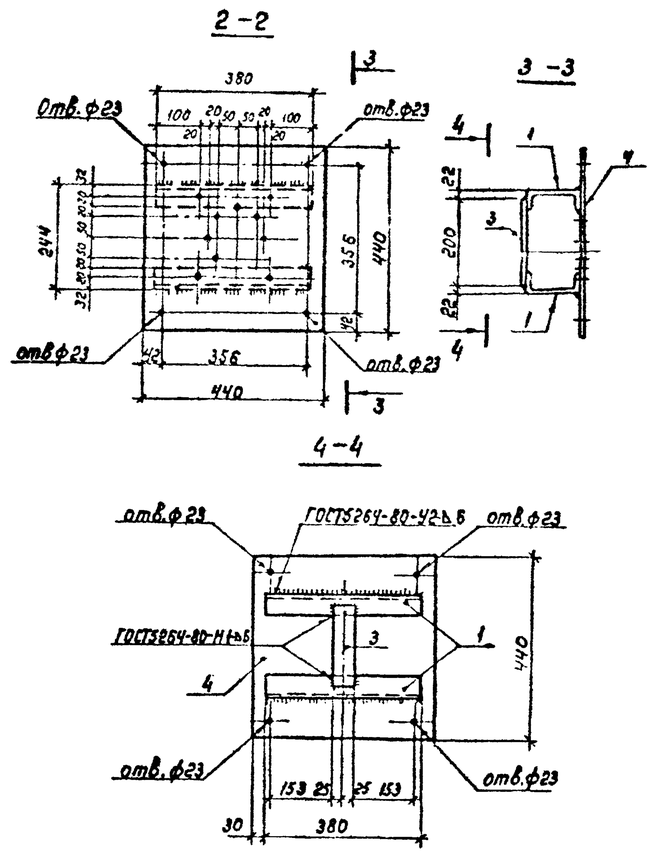

Формат	Зона	Поз.	Обозначение	Наименование	Кол.	Примеч.
				Детали		
Б4		1		Швеллер $\frac{12\text{-ГОСТ 8240-72}}{\text{Вст3пс6-2-ГОСТ 535-88}}$ ℓ=380	2	4,0 кг
Б4		2		Швеллер $\frac{16\text{-ГОСТ 8240-72}}{\text{Вст3пс6-2-ГОСТ 535-88}}$ ℓ=4880	2	66,5 кг
Б4		3		Полоса $\frac{\text{Б 6×50 ГОСТ 103-75}}{\text{Вст3пс6-2-ГОСТ 535-88}}$ ℓ=200	1	0,5 кг
Б4		4		Полоса $\frac{\text{Б 6×440 ГОСТ 103-75}}{\text{Вст3пс6-2-ГОСТ 535-88}}$ ℓ=440	1	9,3 кг
				Уголок $\frac{\text{50×50×6-Б-ГОСТ 8509-88}}{\text{Вст3пс6-2-ГОСТ 535-88}}$		
Б4		5		ℓ=300	2	2,5 кг
				Материалы		
				Наплавленный металл		3 кг

Все отверстия ф 18 мм, кроме указанных на чертеже.

Привязан

Инв. N

				13511тм-АС.И.-034		
ГИП	Юдина		7.09	Стойка КВ16	Стадия: РП	Масса: 158,2	Масштаб: 1:10
Н. контр.	Стоякина				Лист	Листов
Гл. спец. Тз	Мамина		27.09		ЭНЕРГОСЕТЬПРОЕКТ Дальневосточное отд. г. Владивосток 1989 г.	
Нач. отд.	Юдина		7.09			
Гл. спец.	Долгова		7.09			
Рук. гр.	Стоякина					
Проверил	Софронова		7.09			
Инж.	Белова		24.08			

Инв. N подл. | Подпись и дата | Взам. инв. N

13511тм-1

Инв № подл.	Подпись и дата	Взам инв №
13511тм-ТС		

Альбом 4

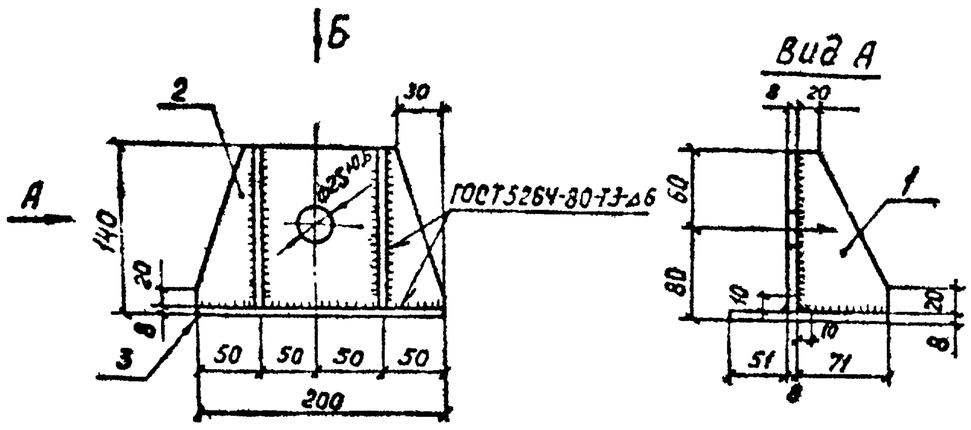

Вид Б

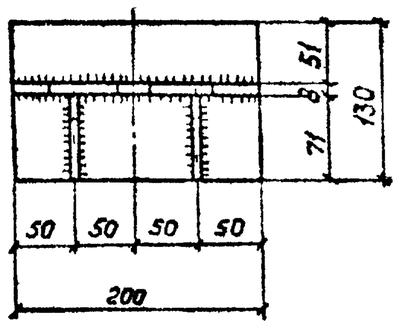

Формат	Зона	Поз.	Обозначение	Наименование	Кол.	Примеч.
				К821		
				Детали		
Бч		1		Полоса $\frac{Б6\times70\ ГОСТ\ 103-76}{ВСт3пс6\text{-}I\text{-}ГОСТ\ 535\text{-}88}$		
				ℓ= 125	2	0,3кг
Бч		2		Полоса $\frac{Б8\times130\ ГОСТ\ 103-76}{ВСт3пс6\text{-}I\text{-}ГОСТ\ 535\text{-}88}$		
				ℓ= 200	1	1,4кг
Бч		3		Полоса $\frac{Б8\times130\ ГОСТ\ 103-76}{ВСт3пс6\text{-}I\text{-}ГОСТ\ 535\text{-}88}$		
				ℓ= 200	1	1,6 кг
				Материалы		
				Наплавленный металл		0,1кг

Все сварные швы h=6мм

Привязан

Инв. №

ГИП	Юдина		7.09
Н.контр.	Стоякина		
Гл.спец.ТО	Мамина		08.09
Нач.отд.	Юдина		7.09
Гл.спец.	Долгова		7.09
Рук.гр.	Стоякина		
Проверил	Сафронова		7.09
Инж.	Сафронова		7.09

13511тм-АС.И.-035

Конструкция опорная К821

Стадия	Масса	Масштаб
РП	3,7	1:5
Лист	Листов	

ЭНЕРГОСЕТЬПРОЕКТ Дальневосточное отд. г.Владивосток 1989г

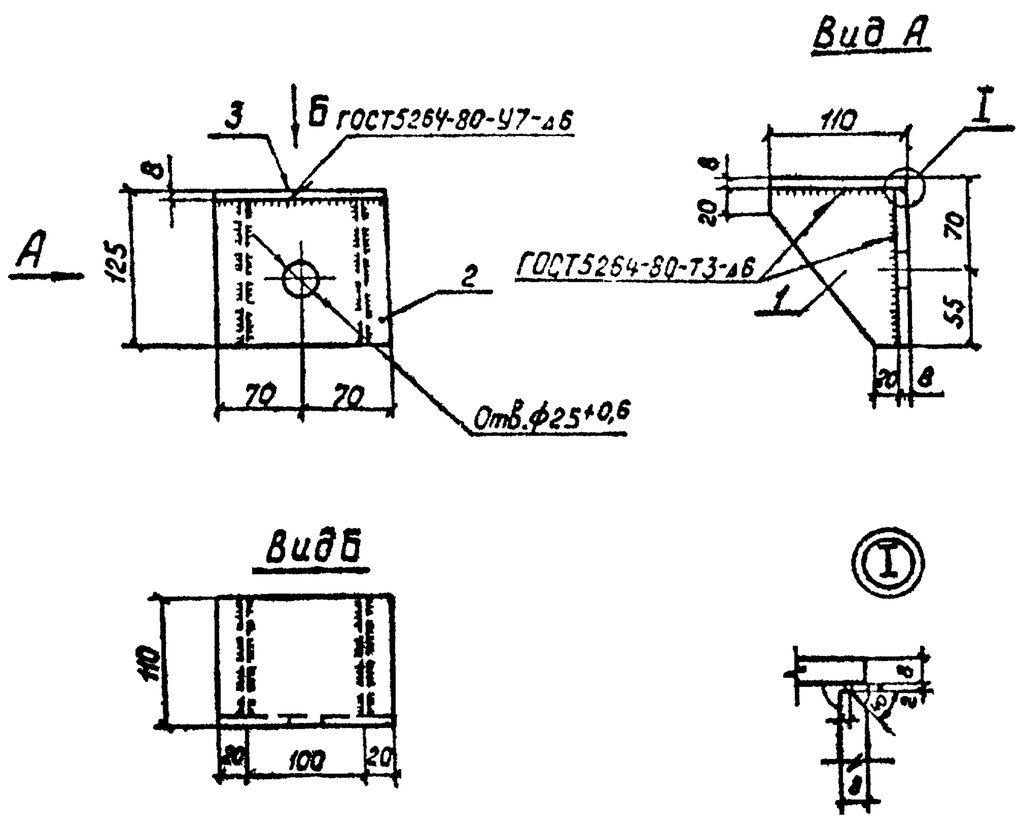

Формат	Зона	Поз.	Обозначение	Наименование	Кол	Примеч.
				К822		
				Детали		
Бч		1		Полоса $\frac{Б6\times100\ ГОСТ\ 103-76}{ВСт3пс6\text{-}I\text{-}ГОСТ\ 535\text{-}88}$ ℓ=115	2	0.5кг
Бч		2		Полоса $\frac{Б8\times115\ ГОСТ\ 103-76}{ВСт3пс6\text{-}I\text{-}ГОСТ\ 535\text{-}88}$		
				ℓ=140	1	1,1кг
Бч		3		Полоса $\frac{Б8\times110\ ГОСТ\ 103-76}{ВСт3пс6\text{-}I\text{-}ГОСТ\ 535\text{-}88}$		
				ℓ=140	1	1,0кг
				Материалы		
				Наплавленный металл		0,1кг

Все сварные швы h=6мм

Привязан

Инв. №

ГИП	Юдина		7.09
Н.контр.	Стоякина		
Гл.спец.ТО	Мамина		08.09
Нач.отд.	Юдина		7.09
Гл.спец.	Долгова		7.09
Рук.гр.	Стоякина		
Проверил	Сафронова		7.09
Инж.	Сафронова		7.09

13511тм-АС.И.-036

Конструкция опорная К822

Стадия	Масса	Масштаб
РП	3,1	1:5
Лист	Листов	

ЭНЕРГОСЕТЬПРОЕКТ Дальневосточное отд. г.Владивосток 1989г

Формат А2