ТИПОВОЙ ПРОЕКТ
902-5-9.84

ОСАДКОУПЛОТНИТЕЛИ ДИАМЕТРОМ 24 м С НАСОСНОЙ СТАНЦИЕЙ

АЛЬБОМ VI

НЕСТАНДАРТИЗИРОВАННОЕ ОБОРУДОВАНИЕ

19754-06

Отпускная цена
на момент реализации
указана в счет-накладной

Пров. Исал. 18.5.92г. Кон. Фр.

ТИПОВОЙ ПРОЕКТ
902-5-9.84

ОСАДКОУПЛОТНИТЕЛИ ДИАМЕТРОМ 24 м С НАСОСНОЙ СТАНЦИЕЙ

СОСТАВ ПРОЕКТА:

Альбом I – Пояснительная записка.
Альбом II – Технологическая, санитарно-техническая и электротехническая части.
Альбом III – Архитектурно-строительная часть.
Альбом IV – Строительные изделия.
Альбом V – Задание заводу-изготовителю.
Альбом VI – Нестандартизированное оборудование.
Альбом VII – Спецификации оборудования.
Альбом VIII Ведомости потребности в материалах.
Альбом IX Сметы.

Примененные материалы: Типовой проект 902-2-363.83
Нестандартизированное оборудование. Альбом VI
Часть 1 и часть 2. Альбом IX. Типовой проект 902-2-346,
Альбом VIII

АЛЬБОМ VI

Утвержден Госгражданстроем
приказ № 47 от 14 февраля 1984 г.
Введен в действие
ЦНИИЭП инженерного оборудования
приказ № 48 от 25 апреля 1984 г.

Разработан
проектным институтом
ЦНИИЭП инженерного оборудования
Главный инженер института А. Кетаов
Главный инженер проекта Л. Будаева

				Привязан	
Инв №					

Альбом VI

Типовой проект 902-5-9.84

Содержание альбома

Обозначение	Наименование	Стр.
	Обложка	
	Титульный лист	1
	Содержание альбома	2
1302. 01. 00. 000 СБ	Крыло скребковое	
	Сборочный чертеж	3
1302. 01. 00. 000	Крыло скребковое	
	Спецификация	
1302. 01. 02. 000	Гребенка	
	Спецификация Лист 1,2	4
1302. 01. 02. 000	Гребенка	
	Спецификация Лист 3	
1302. 01. 01. 000	Ферма крыла скребкового	
	Спецификация	
1302. 01. 01. 000 СБ	Ферма крыла. скребкового	
	Сборочный чертеж	5
1302. 01. 02. 000 СБ	Гребенка	
	Сборочный чертеж	6
1302. 01. 01. 001	Фланец	
1302. 01. 01. 002	Патрубок	
1302. 01. 02. 001	Отвод	
1302. 01. 02. 002	Втулка	7
1302. 01. 02. 003	Фланец	
1302. 01. 02. 004	Балка	
1302. 01. 03. 000	Скребок	
	Спецификация	8
1302. 01. 03. 000 СБ	Скребок	
	Сборочный чертеж	
1302. 01. 03. 001	Скребок	9
1302. 01. 04. 000 СБ	Скребок	
	Сборочный чертеж	
1302. 01. 04. 001	Скребок	10
1302. 01. 04. 000	Скребок. Спецификация	
1302. 01. 04. 002	Ребро	
1302. 02. 00. 000	Стойка. Спецификация	11
1302. 02. 00. 000 СБ	Стойка	
	Сборочный чертеж	12

1302.01.00.000 СБ

Альбом VI

Типовой проект 902-5-9.84

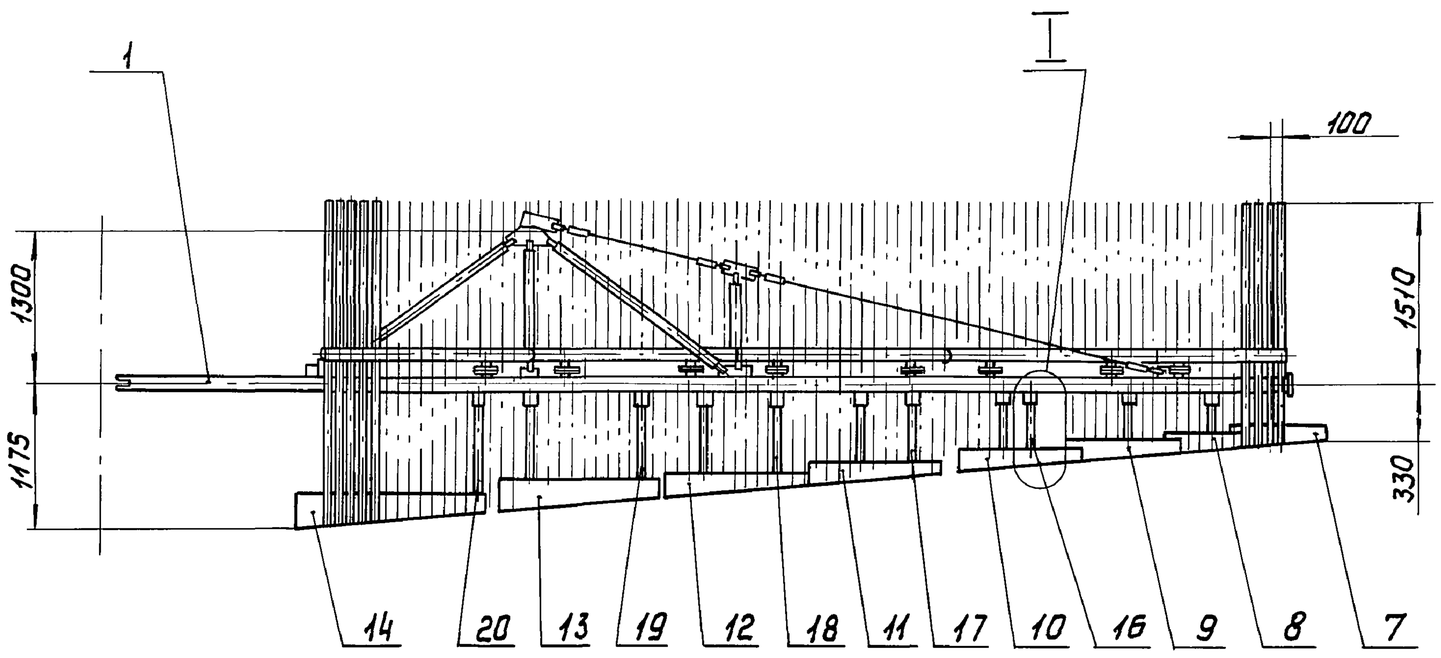

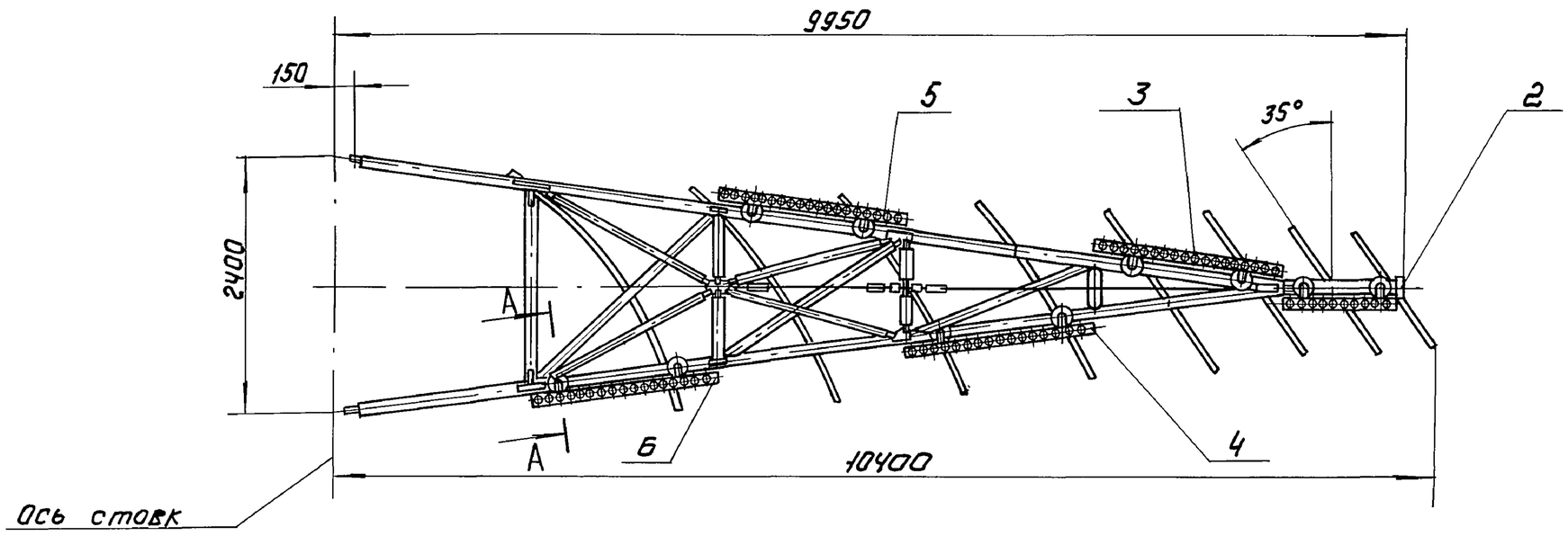

I
М1:2

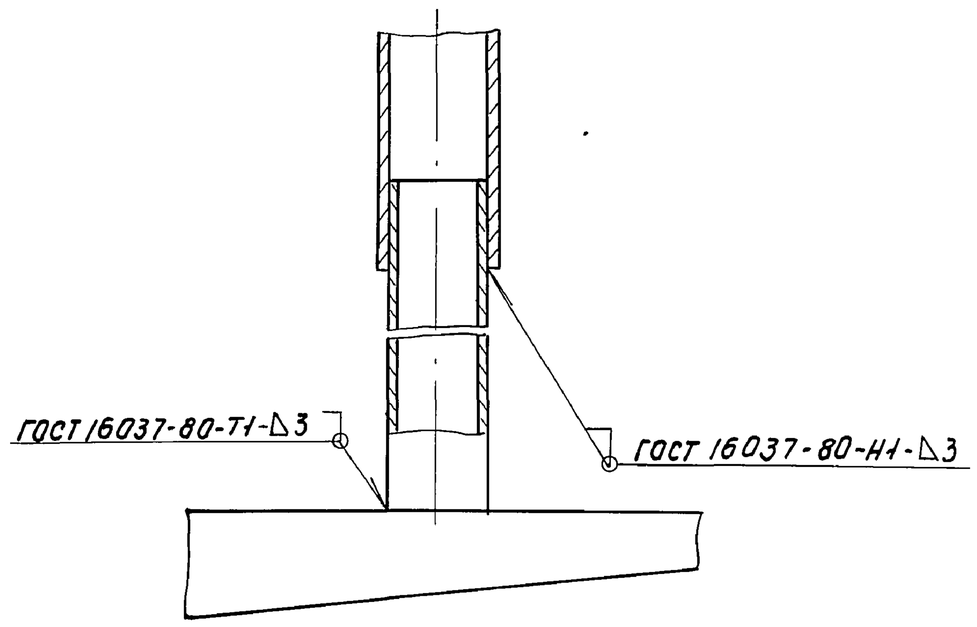

А–А
М1:2

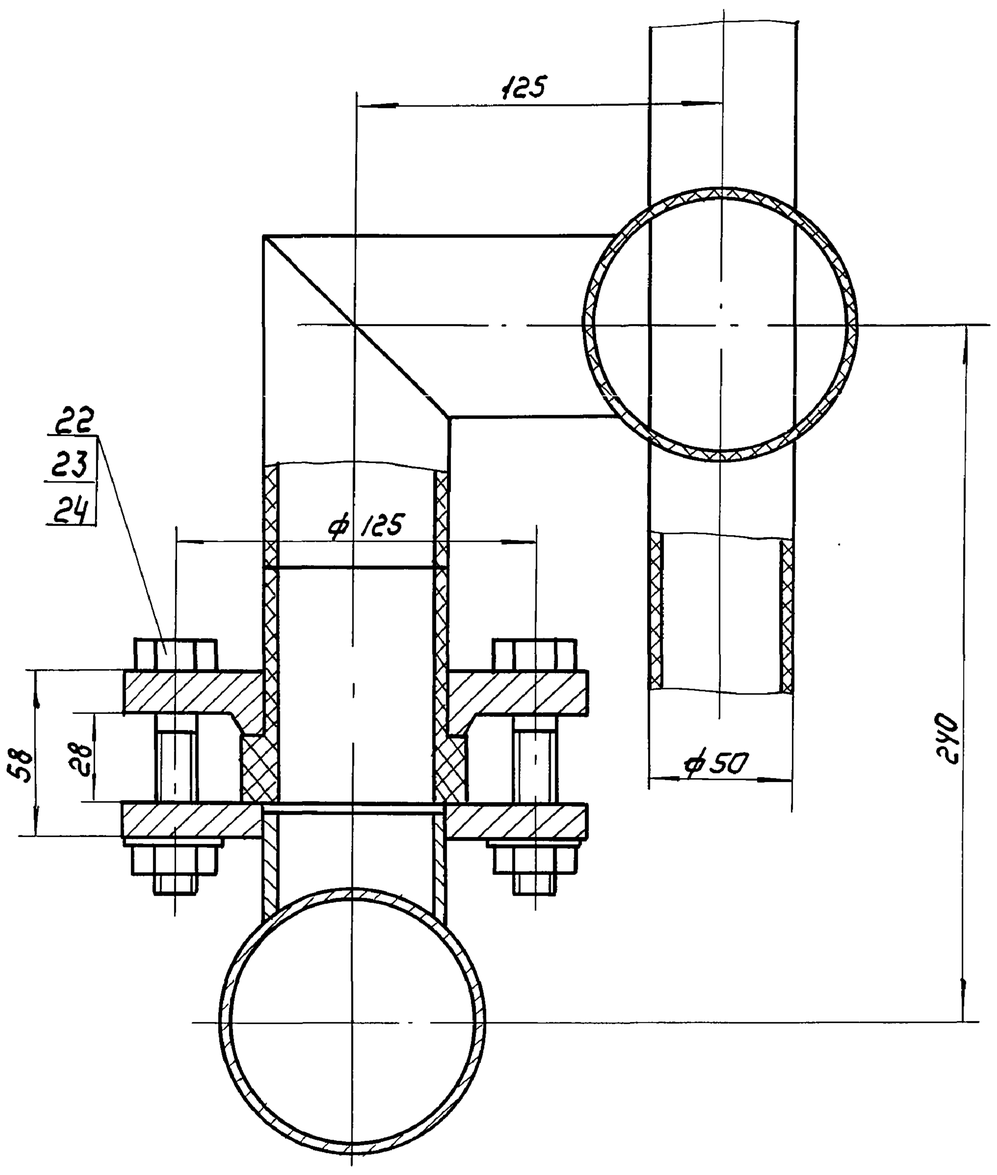

1. Скребки поз. 7-14 и патрубки поз. 16-20 приварить к крылу скребковому поз.1 на месте монтажа.
2. Размеры для справок.

Изм	Лист	№ докум	Подп.	Дата	1302.01.00.000 СБ		
Разраб.		Буданкова			Крыло скребковое сборочный чертеж.	Лит	Масса 831 / Масштаб 1:50
Пров.		Кремнев				Лист	Листов 1
Т.контр.						ЦНИИЭП инж. оборудования	
Н.контр		Хромихина		09.84			
Утв.		Шипков					

Инв.№ подл. | Подп. и дата | Взам. инв.№ | Инв.№ дубл. | Подп. и дата

Альбом VI

Типовой проект 902-5-9.84

Формат	Зона	Поз.	Обозначение	Наименование	Кол.	Примечание
				Документация		
А2			1302.01.00.000 СБ	Сборочный чертеж		
				Сборочные единицы		
А4		1	1302.01.01.000	Ферма крыла скребкового	1	
А4		2	1302.01.02.000	Гребенка	1	
А4		3	1302.01.02.000-01	Гребенка	1	
А4		4	1302.01.02.000-02	Гребенка	1	
А4		5	1302.01.02.000-03	Гребенка	1	
А4		6	1302.01.02.000-04	Гребенка	1	
А4		7	1302.01.03.000	Скребок	1	
А4		8	1302.01.03.000-01	Скребок	1	
А4		9	1302.01.03.000-02	Скребок	1	
А4		10	1302.01.03.000-03	Скребок	1	
А4		11	1302.01.04.000	Скребок	1	
А4		12	1302.01.04.000-01	Скребок	1	
А4		13	1302.01.04.000-02	Скребок	1	
А4		14	1302.01.04.000-03	Скребок	1	
				Детали		
Б4		16	1302.01.00.001	Патрубок		
				Труба 40х3,5 ГОСТ 3262-75		
				L = 260 h 14	1	1кг

Подп. и дата | Инв. N дубл. | Взам. инв. N | Подп. и дата | Инв. N подл.

Изм.	Лист	N докум.	Подпись	Дата
Разраб.		Буданкова		
Пров.		Кремнев		
Н. контр.		Хромихина		04.84
Утв.		Шипков		

1302.01.00.000

Крыло скребковое

Лит.	Лист	Листов
	1	2

ЦНИИЭП инж. оборудования

Альбом VI

Типовой проект 902-5-9.84

Формат	Зона	Поз.	Обозначение	Наименование	Кол.	Примечание
Б4		17	1302.01.00.001	Патрубок		
				Труба 40х35 ГОСТ3262-75		
				L=360 h 14	1	1,4кг
Б4		18	1302.01.00.002	Патрубок		
				Труба 40х3,5 ГОСТ 3262-75		
				L = 410 h 14	1	1,6кг
Б4		19	1302.01.00.003	Патрубок		
				Труба 40х3,5 ГОСТ3262-75		
				L = 510 h 14	1	1.9
Б4		20	1302.01.00.004	Патрубок		
				Труба 40х3.5 ГОСТ3262-75		
				L = 610 h 14	1	2,34
				Стандартные изделия		
		22		Болт М16х75,58 ГОСТ 7798-70	40	
		23		Гайка М16-6Н5 ГОСТ 5915-70	40	
		24		Шайба 16 65Г ГОСТ 6402-70	40	

Подп. и дата | Инв. N дубл. | Взам. инв. № | Подп. и дата | Инв. № подл.

Изм.	Лист	N докум.	Подп.	Дата

1302.01.00.000

Лист 2

Формат А4

Альбом VI

Типовой проект 902-5-9.84

Формат	Зона	Поз.	Обозначение	Наименование	Кол.	Примечание
				Документация		
А2			1302.01.02.000 СБ	Сборочный чертеж		
				Детали		
А4		1	1302.01.02.001	Отвод	2	
А4		2	1302.01.02.002	Втулка	2	
А4		3	1302.01.02.003	Фланец	2	
				Стандартные изделия		
		—		Отвод без сегмента I-63Т-ПНП-90° ТУ34-48-ЭПП-12-78 (Заготовка для 1302.01.02.001)	2	
		—		Втулка фланцевая В63Т-ПНП ТУ34-48-ЭПП-12-78 (Заготовка для 1302.01.02.002)	2	

Подп. и дата | Инв. N дубл. | Взам. инв. N | Подп. и дата | Инв. № подл.

Изм.	Лист	N докум.	Подп.	Дата
Разраб.		Буданкова		
Пров.		Кремнев		
Н. контр.		Хромихина		04.84
Утв.		Шипков		

1302.01.02.000

Гребенка

Лит.	Лист	Листов
	1	3

ЦНИИЭП инж. оборудования

Формат А4

Альбом VI

Типовой проект 902-5-9.84

Формат	Зона	Поз.	Обозначение	Наименование	Кол.	Примечание
			Переменные данные для исполнений:			
				1302.01.02.000		
				Детали		
А4		4	1302.01.02.004	Балка	1	
				Материалы		
		5		Труба ПВП 50Т ГОСТ 18599-73	23.5	м
				1302.01.02.000-01		
				Детали		
А4		4	1302.01.02.004-01	Балка	1	
				Материалы		
		5		Труба ПВП 50Т ГОСТ 18599-73	35	м
				1302.01.02.000-02		
				Детали		
А4		4	1302.01.02.004-01	Балка	1	

Подп. и дата | Инв. N дубл. | Взам. инв. N | Подп. и дата | Инв. № подл.

Изм.	Лист	N докум.	Подп.	Дата

1302.01.02.000

Лист 2

Альбом VI

Типовой проект 902-5-9.84

Формат	Зона	Поз.	Обозначение	Наименование	Кол.	Примечание
				Материалы		
				Труба ПВП 50Т ГОСТ 18599-73	41	м
				1302.01.02.000-03		
				Детали		
А4		4	1302.01.02.004-01	Балка	1	
				Материалы		
		5		Труба ПВП 50Т ГОСТ 18599-73	44	м
				1302.01.02.000-04		
				Детали		
А4		4	1302.01.02.004-01	Балка	1	
				Материалы		
		5		Труба ПВП 50Т ГОСТ 18599-73	47	м

Подп. и дата | Инв. № дубл. | Взам. инв. № | Подп. и дата | Инв. № подл.

Изм	Лист	N докум.	Подп.	Дата	1302.01.02.000	Лист 3

Формат А4

Альбом VI

Типовой проект 902-5-9.84

Формат	Зона	Поз.	Обозначение	Наименование	Кол.	Примечание
				Документация		
А3			1302.01.01.000СБ	Сборочный чертеж		
				Сборочные единицы		
А4		1	4И.436.02.01.000	Ферма крыла скребкового	1	ТП 902-2-363-83 Альбом VI
				Детали		
А4		2	1302.01.01.001	Фланец	10	
А4		3	1302.01.01.002	Патрубок	10	

Подп. и дата | Инв. N дубл. | Взам. инв. N | Подп. и дата | Инв. N подл.

Изм	Лист	N докум	Подп.	Дата	1302.01.01.000			
Разраб.		Буданкова			Ферма крыла скребкового	Лит.	Лист	Листов 1
Пров.		Кремнев				ЦНИИЭП инж. оборудования		
Н.контр.		Хромихина		04.84				
Утв.		Шипков						

Формат А4

1302.01.01.000 СБ

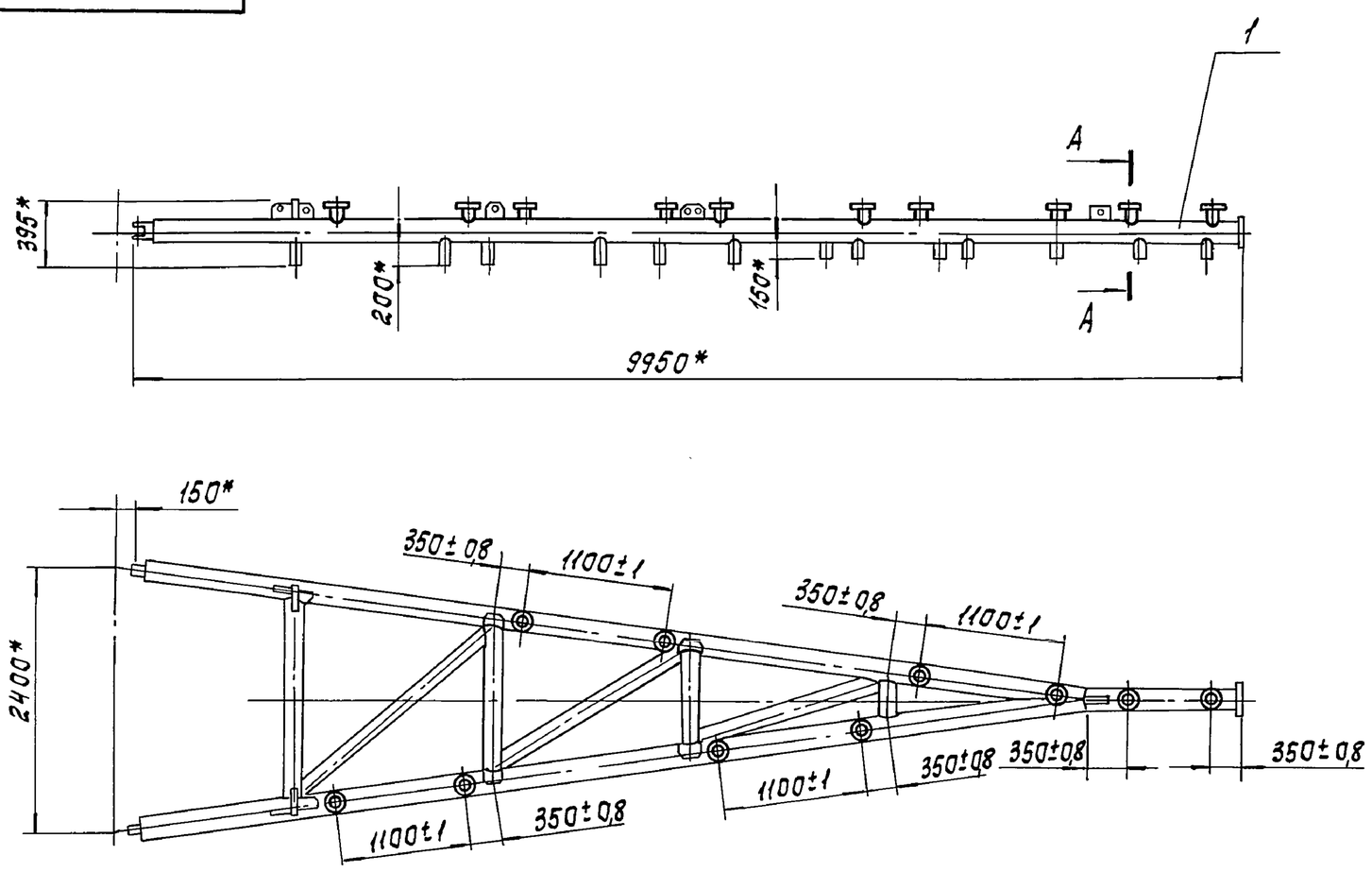

А-А
М1:2

*Размеры для справок.

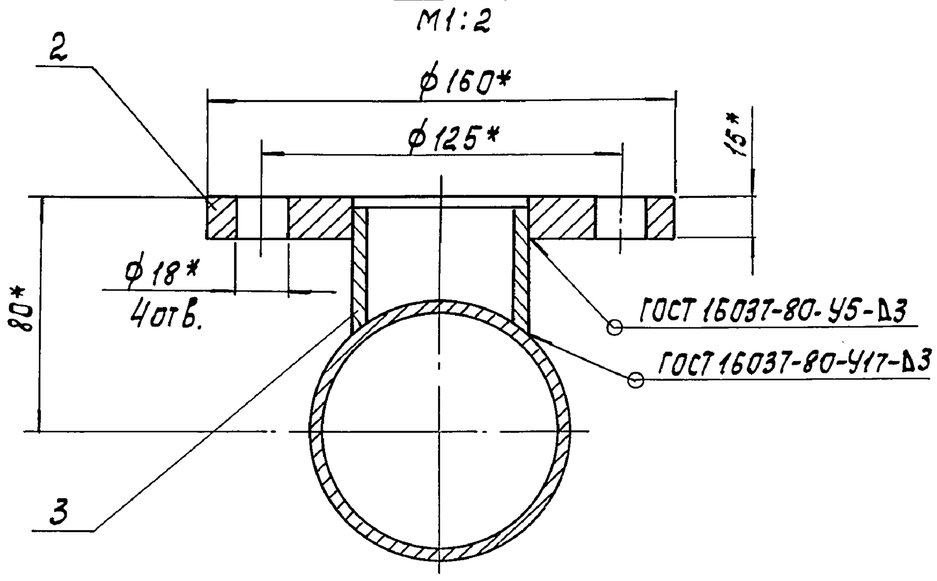

Альбом VI

Типовой проект 902-5-9.84

Подп. и дата | Инв. N дубл. | Взам. инв. N | Подп. и дата | Инв. N подл.

Изм	Лист	N докум.	Подп.	Дата	1302.01.01.000 СБ			
Разраб		Буданкова			Ферма крыла скребкового. Сборочный чертеж.	Лит.	Масса 235	Масштаб 1:50
Пров.		Кремнев				Лист	Листов 1	
Т. контр.						ЦНИИЭП инж. оборудования		
Н. контр.		Хромихина		04.84				
Утв.		Шипков						

Копировал: Коврыкова | 19754-06 6 | Формат А3

1302.01.02.000СБ

Альбом VI

Типовой проект 902-5-9.84

Рис.1

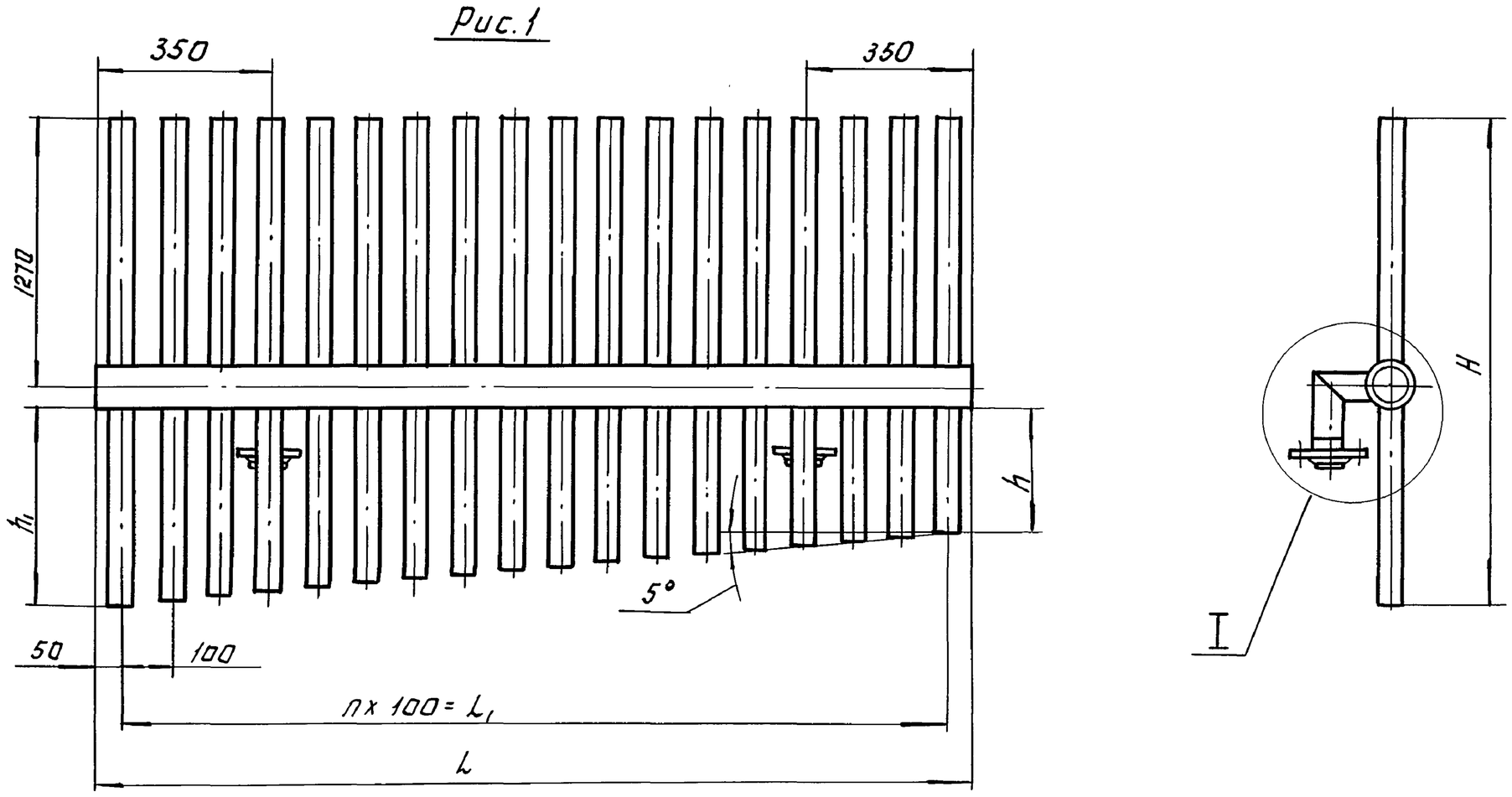

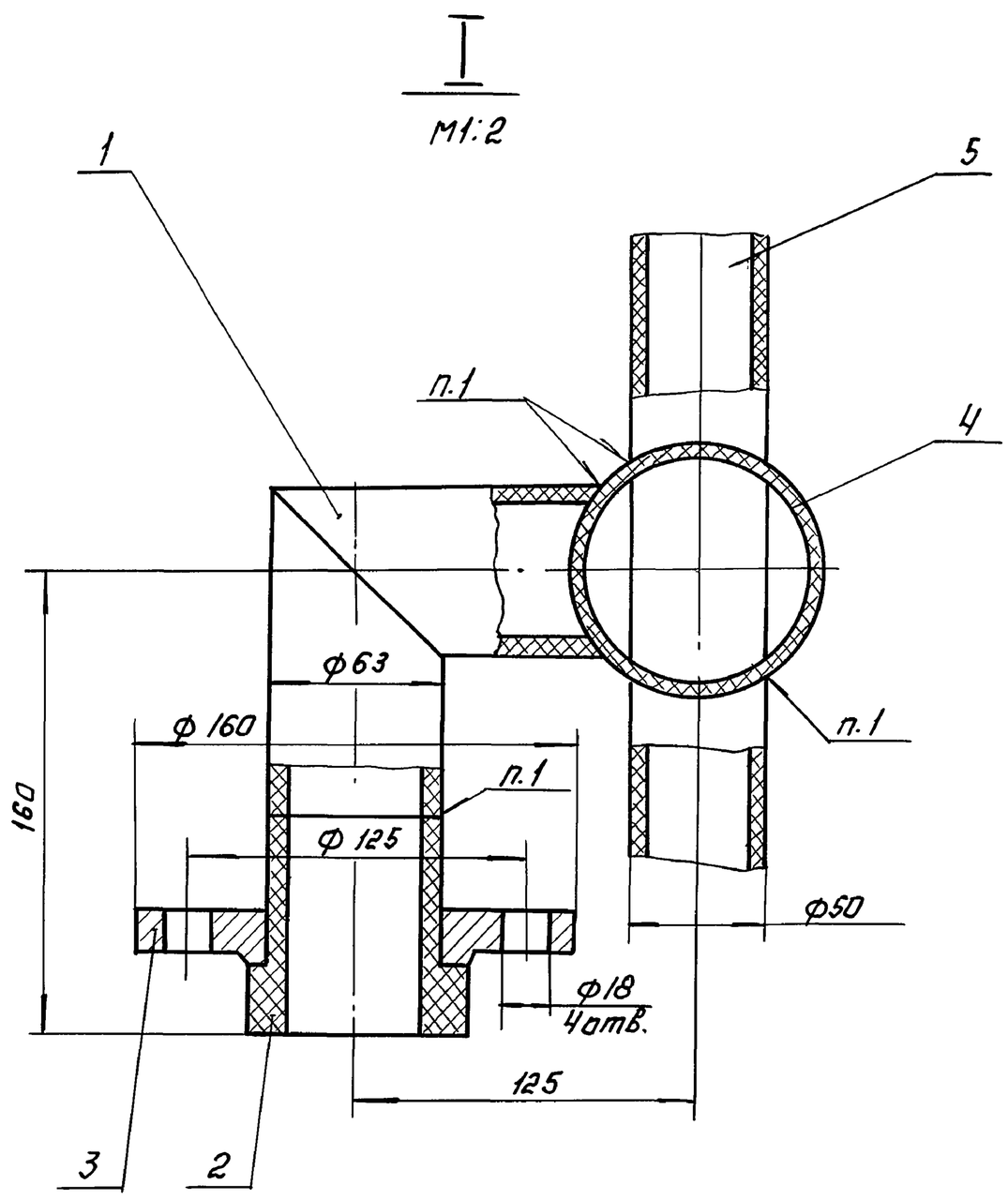

Рис. 2

Остальное - см. Рис.1

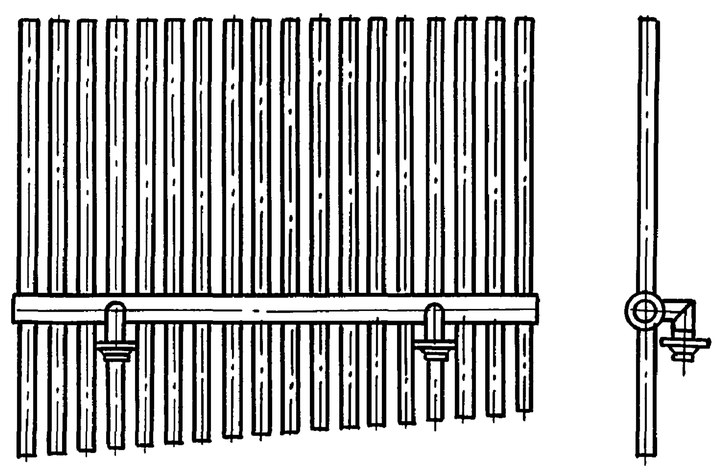

Обозначение	Рис.	Размеры в мм.					n	Масса, кг
		L	L_1	h	h_1	H		
1302.01.02.000	1	1200	1100	580	678	1993	11	23
-01	2	1800	1700	700	862	2177	17	31
-02	1	1800	1700	875	1037	2352	17	35
-03	2	1800	1700	1025	1187	2502	17	37
-04	1	1800	1700	1175	1337	2652	17	38,5

1. Сварка нагретым газом с присадкой.
2. Размеры для справок.
3. Концы трубок поз. 5 подогнать и обрезать по месту.

Изм.	Лист	№ докум.	Подп.	Дата	1302.01.02.000.СБ
Разраб.		Буданкова			Гребенка. Сборочный чертеж.
Пров.		Кремнев			Лит. / Масса: см. табл. / Масштаб: —
Т.контр.					Лист / Листов: 1
Н.контр.		Хромихина		04.84	ЦНИИЭП инж. оборудования
Утв.		Шипков			

Инв. № подл. | Подп. и дата | Взам. инв. № | Инв. № дубл. | Подпись и дата

Типовой проект 902-5-9.84 Альбом VI

Инв.№ подл. | Подп. и дата | Взам. инв.№ | Инв.№ дубл. | Подп. и дата

1302.01.01.001

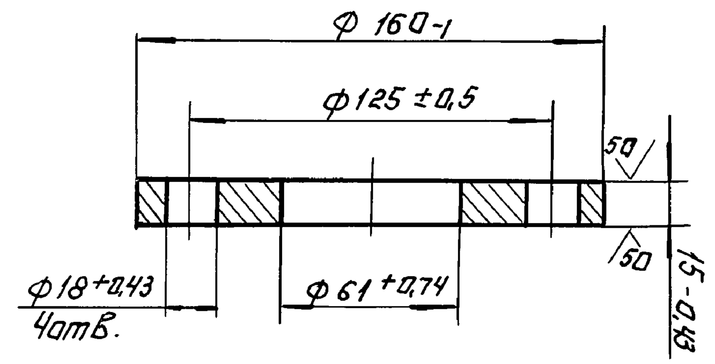

Изм.	Лист	N докум.	Подп.	Дата
Разраб.	Буданкова			
Пров.	Кремнев			
Т. контр.				
Н. контр.	Хромыкина			14.9.84
Утв.	Шипков			

1302.01.01.001

Фланец

Ст.3 ГОСТ 380-71

Лит.	Масса	Масштаб
	2	1:2
Лист	Листов 1	

ЦНИИЭП инж. оборудования

Формат А4

25

Типовой проект 902-5-9.84 Альбом VI

Инв.№ подл. | Подп. и дата | Взам. инв.№ | Инв.№ дубл. | Подп. и дата

1302.01.02.001

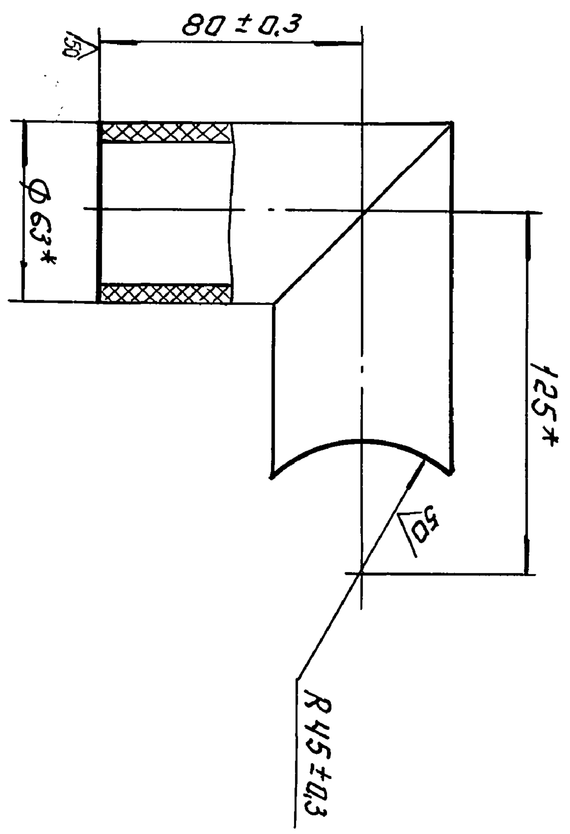

*Размеры для справок

Изм.	Лист	N докум.	Подп.	Дата
Разраб.	Буданкова			
Пров.	Кремнев			
Т. контр.				
Н. контр.	Хромыкина			14.9.84
Утв.	Шипков			

1302.01.02.001

Отвод

Заготовка отвода без сегмента 1-63Т-ОНП-90° ТУ 34-48-ЭПП-12-78

Лит.	Масса	Масштаб
	1,07	1:2
Лист	Листов 1	

ЦНИИЭП инж. оборудования

Типовой проект 902-5-9.84 Альбом VI

Инв.№ подл. | Подп. и дата | Взам. инв.№ | Инв.№ дубл. | Подп. и дата

1302.01.01.002

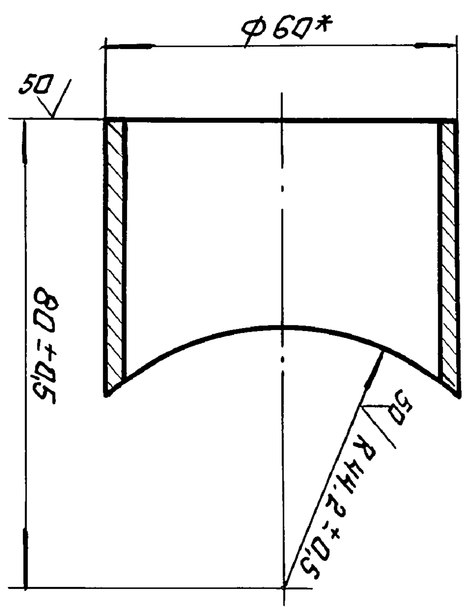

*Размер для справок

Изм.	Лист	N докум.	Подп.	Дата
Разраб.	Буданкова			
Пров.	Кремнев			
Т. контр.				
Н. контр.	Хромыкина			14.9.84
Утв.	Шипков			

1302.01.01.002

Патрубок

Труба 60х3,5 ГОСТ 3262-75

Лит.	Масса	Масштаб
	0,37	1:1
Лист	Листов 1	

ЦНИИЭП инж. оборудования

Формат А4

Типовой проект 902-5-9.84 Альбом VI

Инв.№ подл. | Подп. и дата | Взам. инв.№ | Инв.№ дубл. | Подп. и дата

1302.01.02.002

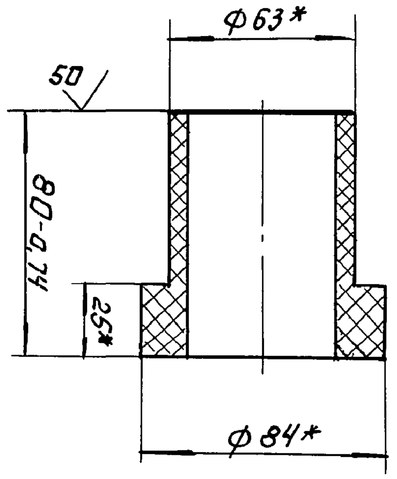

*Размеры для справок

Изм.	Лист	N докум.	Подп.	Дата
Разраб.	Буданкова			
Пров.	Кремнев			
Т. контр.				
Н. контр.	Хромыкина			14.9.84
Утв.	Шипков			

1302.01.02.002

Втулка

Заготовка втулка фланцевая В 68 Т ОНП ТУ 34-48-ЭПП-12-78

Лит.	Масса	Масштаб
	0,18	1:2
Лист	Листов 1	

ЦНИИЭП инж. оборудования

Типовой проект 902-5-9.84 Альбом VI

1302.01.02.003

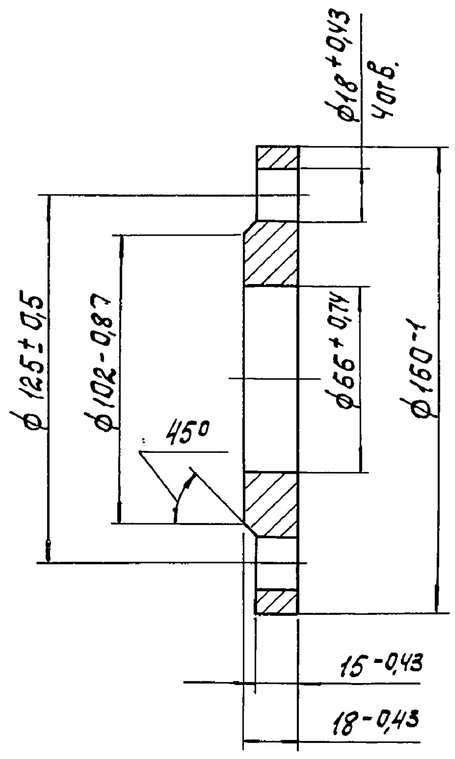

Изм	Лист	N докум.	Подп.	Дата	1302.01.02.003		
Разраб.		Буданкова			Фланец	Лит.	Масса 2,3 / Масштаб 1:2
Пров.		Кремнев				Лист	Листов 1
Т.контр.						ЦНИИЭП инж. оборудования	
Н.контр.		Хромихина		04.84	Ст 3 ГОСТ 380-71		
Утв.		Шипков					

Типовой проект 902-5-9.84 Альбом VI

1302.01.02.004

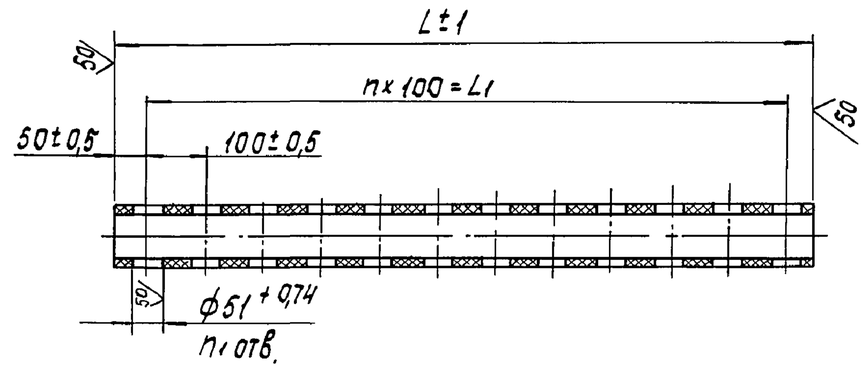

Размеры в мм

Обозначение	L	L1	n	n1	Масса, кг
1302.01.02.004	1200	1100	11	12	2,5
-01	1800	1700	17	18	3,2

Изм	Лист	N докум.	Подп.	Дата	1302.01.02.004		
Разраб.		Буданкова			Балка	Лит.	Масса См. табл. / Масштаб —
Пров.		Кремнев				Лист	Листов 1
Т.контр						ЦНИИЭП инж оборудования	
Н.контр.		Хромихина		04.84	Труба ПВП 90Т ГОСТ 18599-73		
Утв.		Шипков					

Формат А4

Типовой проект 902-5-9.84 Альбом VI

1302.01.03.000

Формат	Зона	Поз.	Обозначение	Наименование	Кол.	Примечание
				Документация		
А3			1302.01.03.000 СБ	Сборочный чертеж		
			Переменные данные	для исполнений:		
				1302.01.03.000		
				Детали		
А3		1	1302.01.03.001	Скребок	1	
Б4		2	1302.01.03.002	Ребро		
				Уголок Б-50×50×5 ГОСТ 8509-72 / Ст3сп ГОСТ 535-79		
				L=1360 h 14	1	5,1 кг
Б4		3	1302.01.03.003	Патрубок		
				Труба 40×3,5 ГОСТ 3262-75		
				L=90 h 14	1	0,35 кг
				1302.01.03.000-01		
				Детали		
А3		1	1302.01.03.001-01	Скребок	1	
Б4		2	1302.01.03.002-01	Ребро		
				Уголок Б-50×50×5 ГОСТ 8509-72 / Ст3сп ГОСТ 535-79		
				L=1490 h 14	1	5,6 кг

Изм	Лист	N докум.	Подп.	Дата	1302.01.03.000			
Разраб.		Буданкова			Скребок	Лит.	Лист 1	Листов 2
Пров.		Кремнев				ЦНИИЭП инж. оборудования		
Н.контр.		Хромихина		04.84				
Утв.		Шипков						

Формат А4

Типовой проект 902-5-9.84 Альбом VI

Формат	Зона	Поз.	Обозначение	Наименование	Кол.	Примечание
Б4		3	1302.01.03.003-01	Патрубок		
				Труба 40×3,5 ГОСТ 3262-75		
				L=140 h 14	1	0,54 кг
				1302.01.03.000-02		
				Детали		
А3		1	1302.01.03.001-02	Скребок	1	
Б4		2	1302.01.03.002-02	Ребро		
				Уголок Б-50×50×5 ГОСТ 8509-72 / Ст3сп ГОСТ 535-79		
				L=1650 h 14	1	6 кг
Б4		3	1302.01.03.003-02	Патрубок		
				Труба 40×3,5 ГОСТ 3262-75		
				L=210 h 14	1	0,8 кг
				1302.01.03.000-03		
А3		1	1302.01.03.001-03	Скребок	1	
Б4		2	1302.01.03.002-03	Ребро		
				Уголок Б-50×50×5 ГОСТ 8509-72 / Ст3сп ГОСТ 535-79		
				L=1865 h 14	1	6,2 кг
Б4		3	1302.01.03.003-03	Патрубок		
				Труба 40×3,5 ГОСТ 3262-75		
				L=260 h 14	1	1 кг

Изм	Лист	N докум.	Подп.	Дата	1302.01.03.000	Лист 2

Формат А4

Альбом VI

Типовой проект 902-5-9.84

1302.01.03.000 СБ

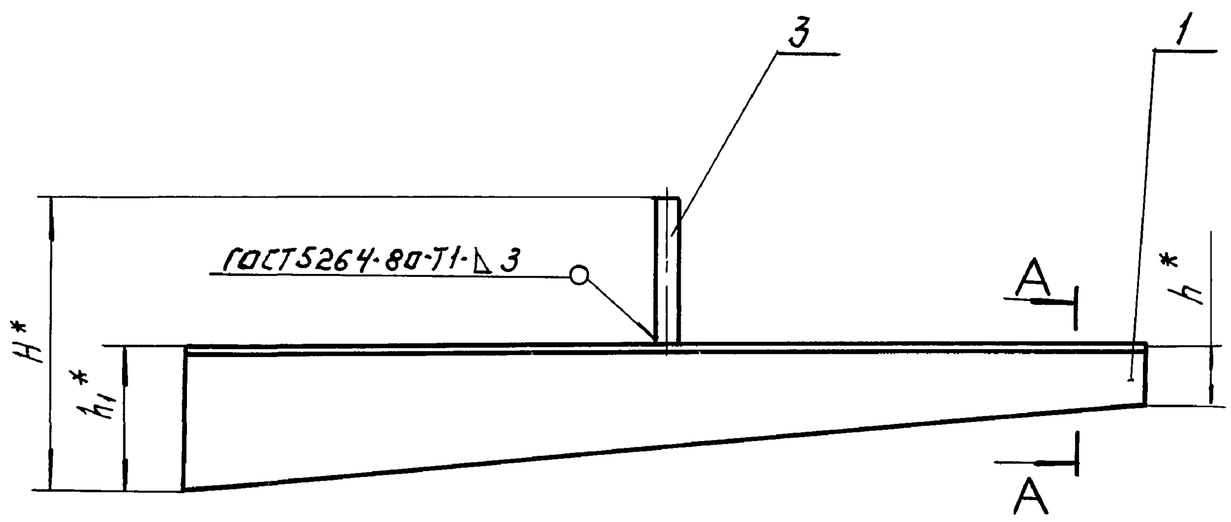

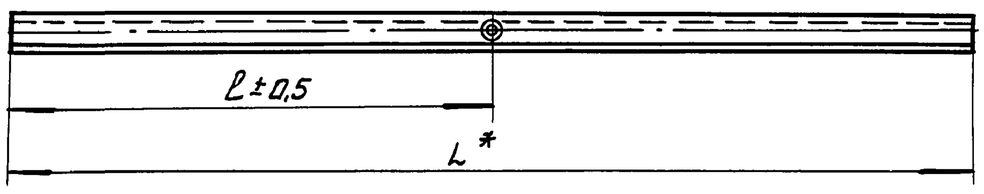

А–А
М1:2

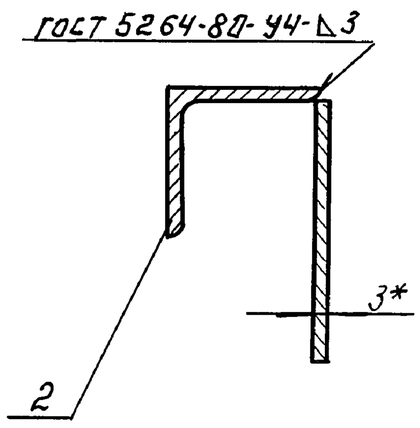

Размеры в мм

Обозначение	L	l	H	h	h_1	Масса, кг
1302.01.03.000	1360	705	200	90	112	10,5
– 01	1490	775	364	90	224	11,5
– 02	1650	820	450	90	238	13,0
– 03	1865	770	530	100	268	15,7

*Размеры для справок

Изм.	Лист	N докум.	Подп.	Дата	1302.01.03.000 СБ		
Разраб.		Буданкова			Скребок Сборочный чертеж.	Лит.	Масса: см. табл. / Масштаб: —
Пров.		Кремнев				Лист:	Листов: 1
Т. контр.						ЦНИИЭП инж. оборудования	
Н. контр.		Хромихина		04.84			
Утв.		Шипков					

Формат: А3

Альбом VI

Типовой проект 902-5-9.84

1302.01.03.001

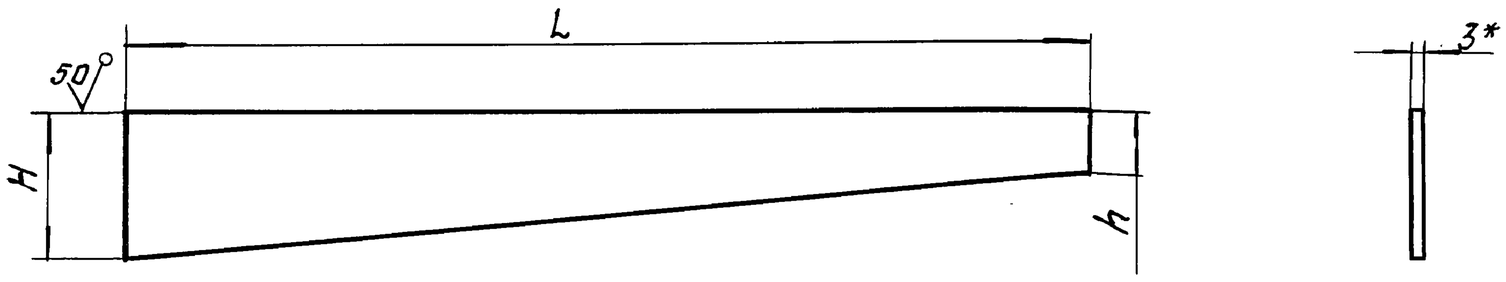

Размеры в мм

Обозначение	L	H	h	Масса, кг
1302.01.03.001	1360	107	85	4,7
– 01	1490	219	85	5,4
– 02	1650	233	85	6,1
– 03	1865	263	95	7,7

1 *Размер для справок

2. Предельные отклонения размеров h14.

Изм.	Лист	N докум.	Подп.	Дата	1302.01.03.001.		
Разраб.		Буданкова			Скребок	Лит.	Масса: см. табл. / Масштаб: —
Пров.		Кремнев				Лист:	Листов: 1
Т. контр.						ЦНИИЭП инж. оборудования	
Н. контр.		Хромихина		04.84	Лист	Б-3 ГОСТ 19903-74 / Ст.3 ГОСТ 16523-70	
Утв.		Шипков					

Копировал: Аксенова Формат: А3

Типовой проект 902-5-9.84 Альбом VI

1302.01.04.000СБ

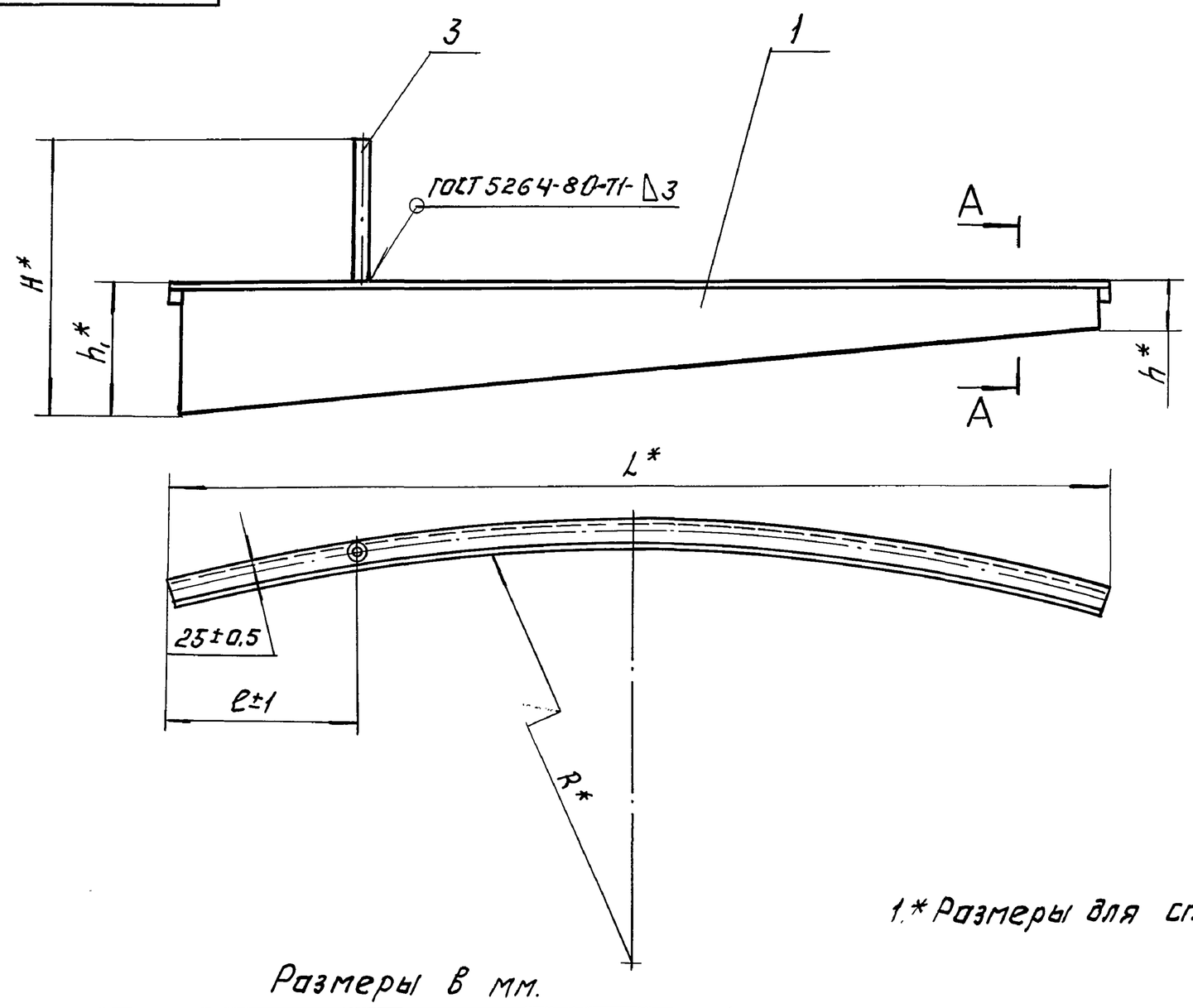

А-А
М 1:2

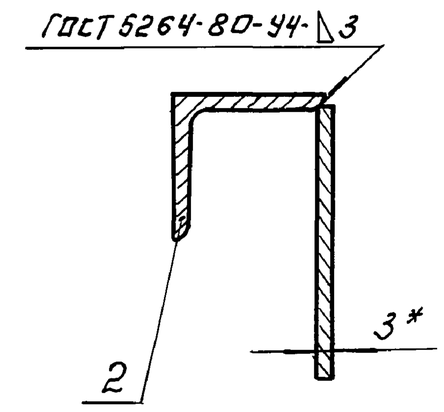

1.* Размеры для справок.

Размеры в мм.

Обозначение	L	l	H	h	h_1	R	Масса, кг
1302.01.04.000	2066	610	660	105	300	7765	19,2
–01	2235	445	730	115	321	6570	20,6
–02	2515	290	865	125	356	5250	24,8
–03	2775	65	1025	155	416	3775	29,7

Изм.	Лист	N докум.	Подп.	Дата	1302.01.04.000 СБ			
Разраб.		Буданкова			Скребок. Сборочный чертеж.	Лит.	Масса	Масштаб
Пров.		Кремнев					см. табл.	—
Т.контр.						Лист	Листов: 1	
Н.контр.		Хромихина		04.84		ЦНИИЭП инж. оборудования		
Утв.		Шипков						

Формат А3

Инв.N подл. | Подп. и дата | Взам. инв.N | Инв.N дубл. | Подп. и дата

Типовой проект 902-5-9.84 Альбом VI

1302.01.04.001

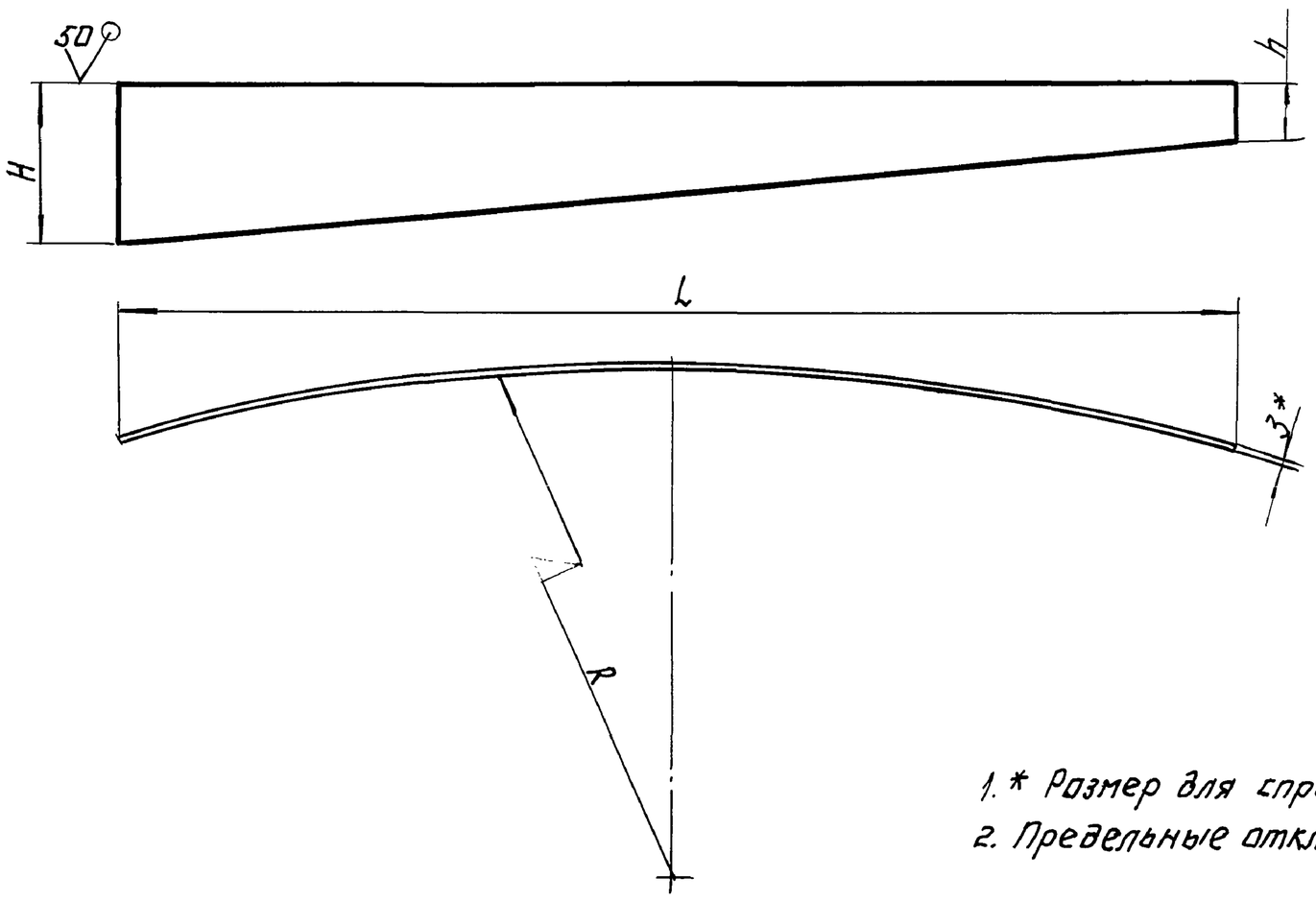

1.* Размер для справок.
2. Предельные отклонения размеров h 14.

Размеры в мм.

Обозначение	L	H	h	R	Масса, кг
1302.01.04.001	2045	295	100	7765	9,4
–01	2210	316	110	6570	10,4
–02	2490	351	120	5250	13,4
–03	2750	411	150	3775	16,5

Изм.	Лист	N докум.	Подп.	Дата	1302.01.04.001.			
Разраб.		Буданкова			Скребок.	Лит.	Масса	Масштаб
Пров.		Кремнев					см. табл.	—
Т.контр.						Лист	Листов: 1	
Н.контр.		Хромихина		04.84	Лист Б-3 ГОСТ 19903-74 / Ст.3 ГОСТ 16523-70	ЦНИИЭП инж. оборудования		
Утв.		Шипков						

Формат А3

Инв.N подл. | Подп. и дата | Взам. инв.№ | Инв.№ дубл. | Подп. и дата

Альбом VI

Типовой проект 902-5-9.84

Формат	Зона	Поз	Обозначение	Наименование	Кол.	Примечание
				Документация		
А3			1302.01.04.000 СБ	Сборочный чертеж		
			Переменные данные для исполнений:			
				1302.01.04.000		
				Детали		
А3		1	1302.01.04.001	Скребок	1	
А4		2	1302.01.04.002	Ребро	1	
Б4		3	1302.01.04.003	Патрубок		
				Труба 40х3.5 ГОСТ3262-75		
				L=360 h14	1	1,4кг
				1302.01.04.000-01		
				Детали		
А3		1	1302.01.04.001-01	Скребок	1	
А4		2	1302.01.04.002-01	Ребро	1	
Б4		3	1302.01.04.003-01	Патрубок		
				Труба 40х3.5 ГОСТ3262-75		
				L=410 h14	1	1,6кг

Подпись и дата | Инв. № дубл. | Взам. инв. № | Подпись и дата | Инв. № подл.

Изм	Лист	N докум.	Подп.	Дата
Разраб.		Буданкова		
Пров.		Кремнев		
Н. контр.		Хромихина		04.84
Утв.		Шипков		

1302.01.04.000

Скребок

Лит.	Лист	Листов
	1	2

ЦНИИЭП инж. оборудования

Формат А4

Альбом VI

Типовой проект 902-5-9.84

Форм.	Зона	Поз.	Обозначение	Наименование	Кол.	Примечание
				1302.01.04.000-02		
				Детали		
А3		1	1302.01.04.001-02	Скребок	1	
А4		2	1302.01.04.002-02	Ребро	1	
Б4		3	1302.01.04.003-02	Патрубок		
				Труба 40х3,5 ГОСТ3262-75		
				L=510 h14	1	1,9кг
				1302.01.04.000-03		
				Детали		
А3		1	1302.01.04.001-03	Скребок	1	
А4		2	1302.01.04.002-03	Ребро	1	
Б4		3	1302.01.04.003-03	Патрубок		
				Труба 40х3,5 ГОСТ3262-75		
				L=610 h14	1	2,3кг

Подп. и дата | Инв. N дубл. | Взам. инв. N | Подп. и дата | Инв. N подл.

Изм	Лист	N докум.	Подп.	Дата

1302.01.04.000

Лист 2

Формат А4

Альбом VI

Типовой проект 902-5-9.84

1302.01.04.002

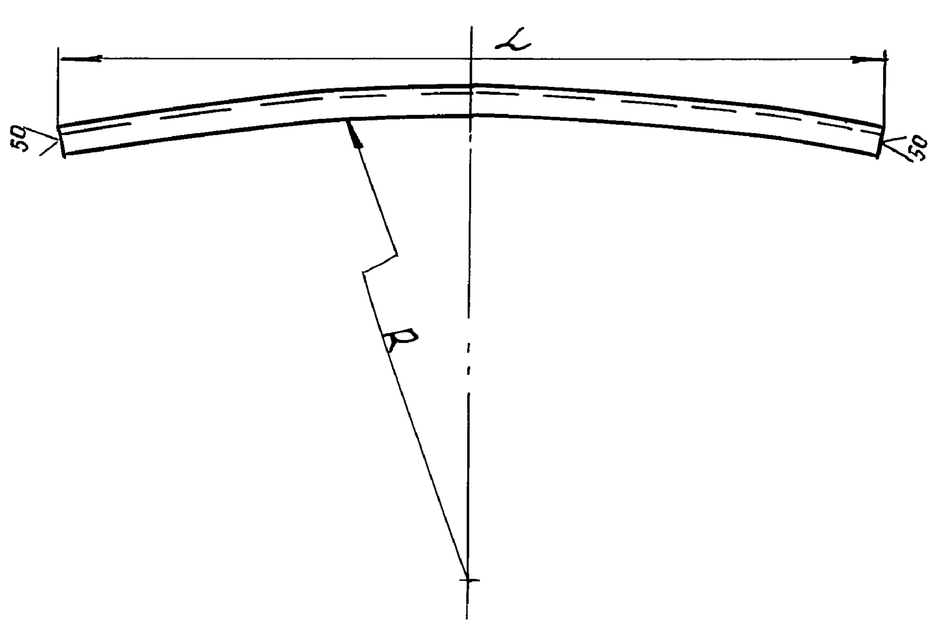

Размеры в мм.

Обозначение	L	R	Масса, кг
1302.01.04.002	2066	7768	8.3
-01	2235	6573	8.6
-02	2515	5253	9.6
-03	2775	3778	10,9

Предельные отклонения размеров: $h14, \pm\frac{IT14}{2}$

Подпись и дата | Инв. № дубл. | Взам. инв. N | Подпись и дата | Инв. N подл.

Изм	Лист	N докум.	Подп.	Дата
Разраб.		Буданкова		
Пров.		Кремнев		
Т. контр.				
Н. контр.		Хромихина		04.84
Утв.		Шипков		

1302.01.04.002

Ребро

Лит.	Масса	Масшт.
	См. табл.	—

Лист | Листов 1

Уголок Б-50х50х5 ГОСТ8509-72 / Ст3 сп ГОСТ535-79

ЦНИИЭП инж. оборудования

Формат А4

Альбом VI

Типовой проект 902-5-9.84

Формат	Зона	Поз.	Обозначение	Наименование	Кол.	Примечание
				Документация		
А3			1302.02.00.000 СБ	Сборочный чертеж		
				Детали		
А4		1	4Н.436.12.00.001	Ребро	2	
А4		2	4Н.436.12.00.002	Ребро	1	
Б4		3	1302.02.00.001	Стойка		
				Труба 50х3.5		
				ГОСТ 3262-75		
				L=5740 h14	1	
			Различия исполнений 1302.02.00.000-01 чертежу.	1302.02.00.000 и по сборочному		

Подп. и дата | Инв. N дубл. | Взам. инв. N | Подп. и дата | Инв. N подл.

Изм	Лист	N докум.	Подп.	Дата
Разраб.		Буданкова		
Пров.		Кремнев		
Н. контр.		Хромихина		04.84
Утв.		Шипков		

1302.02.00.000

Стойка

Лит.	Лист	Листов
		1

ЦНИИЭП инж. оборудования

Формат А4

Альбом VI

Типовой проект 902-5-9.84

1302.02.00.000СБ

1302.02.00.000

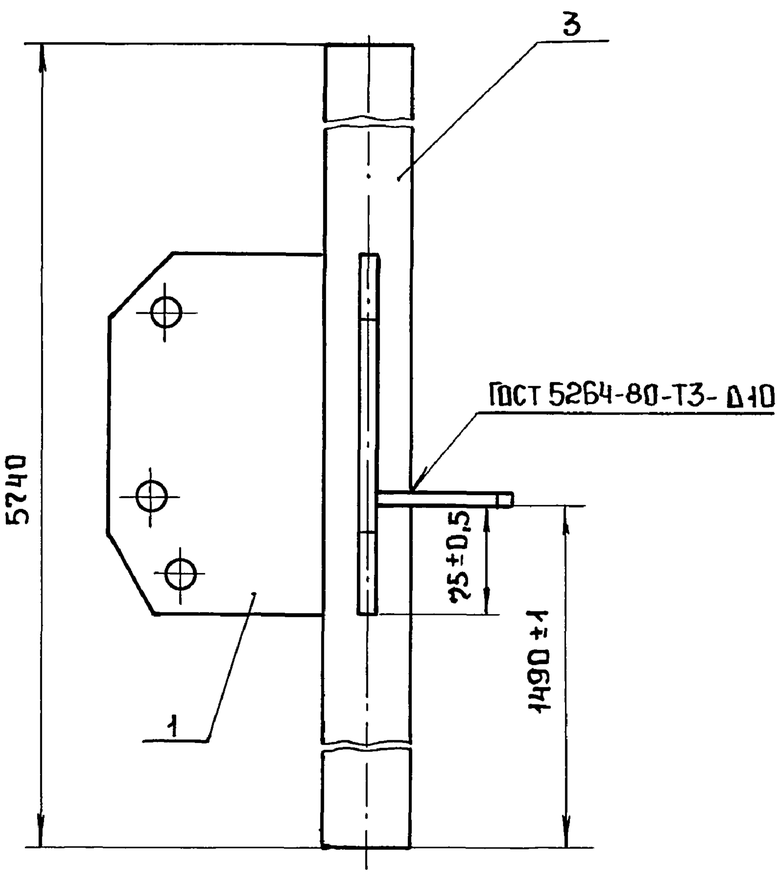

1302.02.00.000 - ЗЕРКАЛЬНОЕ ОТРАЖЕНИЕ

Остальное - см. 1302.02.00.000

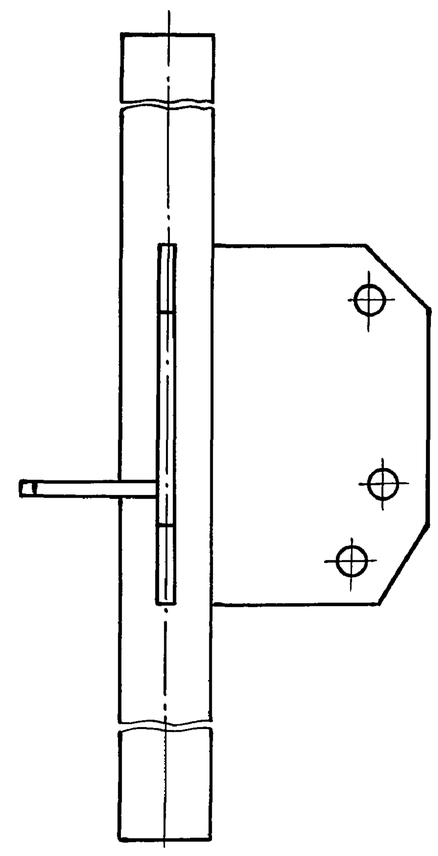

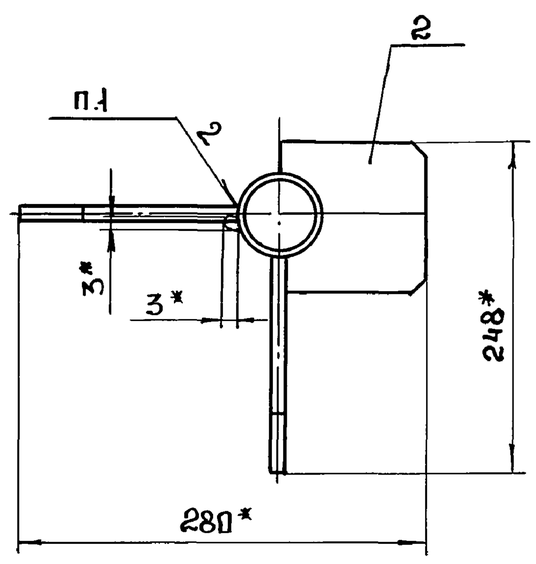

1. Сварка ручная электродуговая.
2. Длина трубы поз. 3 дана с припуском. После точнения на месте монтажа плоскреба необходимой длины, лишнюю часть трубы срезать.
3.* Размеры для справок.

					1302.02.00.000 СБ		
Изм.	Лист	N докум.	Подп.	Дата	Стойка Сборочный чертеж	Лит.	Масса: 42 / Масштаб: 1:4
Разраб.		Буданкова				Лист	Листов 1
Пров.		Кремнев				ЦНИИЭП инж. оборудования	
Т.конт.							
Н.конт.		Хромихина		04.84			
Утв.		Шипков					

Формат А3

Инв. № подл. | Подп. и дата | Взам. инв. № | Инв. № дубл. | Подп. и дата