ТИПОВОЙ ПРОЕКТ
902 - 2 - 458 м.88

ОЧИСТНЫЕ СООРУЖЕНИЯ ДЛЯ СТОЧНЫХ ВОД ОТ МОЙКИ АВТОМОБИЛЕЙ ДЛЯ СТРОИТЕЛЬСТВА В СЕВЕРНЫХ РАЙОНАХ ПРОИЗВОДИТЕЛЬНОСТЬЮ 20 л/с

АЛЬБОМ 5

ЗАДАНИЕ ЗАВОДУ - ИЗГОТОВИТЕЛЮ
ПО АВТОМАТИЗАЦИИ САНИТАРНО - ТЕХНИЧЕСКИХ СИСТЕМ

Нф 1607/
/05

ТИПОВОЙ ПРОЕКТ
902-2-458м.88

ОЧИСТНЫЕ СООРУЖЕНИЯ ДЛЯ СТОЧНЫХ ВОД ОТ МОЙКИ АВТОМОБИЛЕЙ ДЛЯ СТРОИТЕЛЬСТВА В СЕВЕРНЫХ РАЙОНАХ ПРОИЗВОДИТЕЛЬНОСТЬЮ 20 л/с

АЛЬБОМ 5

ЗАДАНИЕ ЗАВОДУ-ИЗГОТОВИТЕЛЮ
ПО АВТОМАТИЗАЦИИ САНИТАРНО-ТЕХНИЧЕСКИХ СИСТЕМ

РАЗРАБОТАН НОВОСИБИРСКИМ
ФИЛИАЛОМ ИНСТИТУТА
„ГИПРОАВТОТРАНС"

УТВЕРЖДЕН И ВВЕДЕН В ДЕЙСТВИЕ
МИНАВТОТРАНСОМ РСФСР
ПРОТОКОЛ ОТ 01.09.88 N 9

ГЛАВНЫЙ ИНЖЕНЕР ФИЛИАЛА Я.И.ВИЛЬБЕРГЕР
ГЛАВНЫЙ ИНЖЕНЕР ПРОЕКТА В.С.БОЯРШИНОВ

Альбом 5

Начало

Номер листа	Наименование	Стр.
	Содержание альбома (начало)	2
	Содержание альбома (окончание)	3
	Перечень комплектных устройств	4
АОВ1-1	Щит управления ЩУ1. Чертеж общего вида	5
АОВ1-2	Щит управления ЩУ1. Технические данные аппаратов.	6
АОВ1-3	Щит управления ЩУ1. Таблица перечня надписей	7
АОВ1-4-1	Щит управления ЩУ1. Схема электрическая соединений.	8
АОВ1-4-2	Щит управления ЩУ1. Схема электрическая соединений	9
АОВ1-5	Щит управления ЩУ2. Чертеж общего вида	10
АОВ1-6	Щит управления ЩУ2. Технические данные аппаратов.	11

Продолжение

Номер листа	Наименование	Стр.
АОВ1-7	Щит управления ЩУ2. Таблица перечня надписей	12
АОВ1-8	Щит управления ЩУ2. Схема электрическая соединений	13
АТХ1-1	Шкаф AS. Чертеж общего вида	14
АТХ1-2	Шкаф AS. Технические данные аппаратов	15
АТХ1-3-1	Шкаф AS. Схема электрическая соединений	16
АТХ1-3-2	Шкаф AS. Схема электрическая соединений	17
АТХ1-4	Щит управления ЩУ6 (ЩУ7... ЩУ9). Чертеж общего вида	18
АТХ1-5	Щит управления ЩУ6 (ЩУ7... ЩУ9). Технические данные аппаратов	19
АТХ1-6	Щит управления ЩУ6 (ЩУ7... ЩУ9). Таблица Перечня надписей	20
АТХ1-	Щит управления ЩУ6 (ЩУ7... ЩУ9.) Схема	

Инв.№ подл. | Подпись и дата | Взам. инв.№

ГИП	Бояршинов	
Рук. бр	Бояршинов	
Рук. гл.	Смирнова	
Вед. инж.	Коновалов	
Н. контр.	Смирнова	

902-2-458м.88

Очистные сооружения для сточных вод от мойки автомобилей для строительства в северных районах Q=20л/с

Стадия	Лист	Листов
РП		1

Содержание альбома (начало)

ГИПРОАВТОТРАНС Новосибирский филиал

Альбом 5

Продолжение

Номер листа	Наименование	Стр.
7-1	электрическая соединений	21
АТХ1-7-2	Щит управления ЩУ6 (ЩУ7... ЩУ9). Схема электрическая соединений	22
АТХ1-8	Щит управления ЩУ10 (ЩУ11... ЩУ13). Чертеж общего вида	23
АТХ1-9	Щит управления ЩУ10 (ЩУ11... ЩУ13). Технические данные аппаратов	24
АТХ1-10	Щит управления ЩУ10 (ЩУ11... ЩУ13). Таблица перечня надписей	25
АТХ1-11	Щит управления ЩУ10 (ЩУ11... ЩУ13). Схема электрическая соединений	26

Окончание

Номер листа	Наименование	Стр.
АТХ1-12	Пульт 1П. Чертеж общего вида	27
АТХ1-13	Пульт 1П. Технические данные аппаратов.	28
АТХ1-14-1	Пульт 1П. Таблица перечня надписей	29
АТХ1-14-2	Пульт 1П. Таблица перечня надписей	29
АТХ1-14-3	Пульт 1П. Таблица перечня надписей	30
АТХ1-14-4	Пульт 1П. Таблица перечня надписей	30
АТХ1-15-1	Пульт 1П. Схема элекрическая соединений	31
АТХ1-15-2	Пульт 1П. Схема электрическая соединений	(32)

ГИП	Боярщинов		902-2-458.м.88
Рук.бр.	Боярщинов		
Рук.гр.	Смирнова		
Вед.инж.	Коновалова		Очистные сооружения для сточных вод от мойки автомобилей для строительства в северных районах Q=20 м³/с

Стадия	Лист	Листов
РП		1

Содержание альбома (окончание)

ГИПРОАВТОТРАС
Новосибирский филиал

Инв.№ подл. | Подпись и дата | Взам.инв.№

Копировал

Формат А2

Альбом 5

Наименование	Кол. НКУ	Кол. приведенных панелей	Обозначение чертежа общего вида	Примечание
1. Щит управления ЩУ1	1	1	АОВ-1-1	
2. Щит управления ЩУ2	1	1	АОВ1-5	
3. Шкаф АS	1	1	АТХ1-1	
4. Щит управления ЩУ6 (ЩУ7... ЩУ9)	4	4	АТХ1-4	
5. Щит управления ЩУ10 (ЩУ11... ЩУ13)	4	4	АТХ1-8	
6. Пульт 1П	1	4	АТХ1-12	

Наименование	Кол. НКУ	Кол. приведенных панелей	Обозначение чертежа общего вида	Примечание

Инв. N подл. | Подпись и дата | Взам. инв. N

ГИП	Боярщинов	
Рук. бр.	Боярщинов	
Рук. гр.	Смирнова	
Вед. инж.	Коновалова	

902-2-458м.88

Очистные сооружения для сточных вод для мойки автомобилей для строительства в северных районах Q=20л/с

Стадия	Лист	Листов
РП		1

Перечень комплектных устройств.

ГИПРОАВТОТРАНС
Новосибирский филиал

Формат А4

Инв. N подл. | Подпись и дата | Взам. инв. N

Лист

Альбом 5

Вид спереди
Дверь не показана

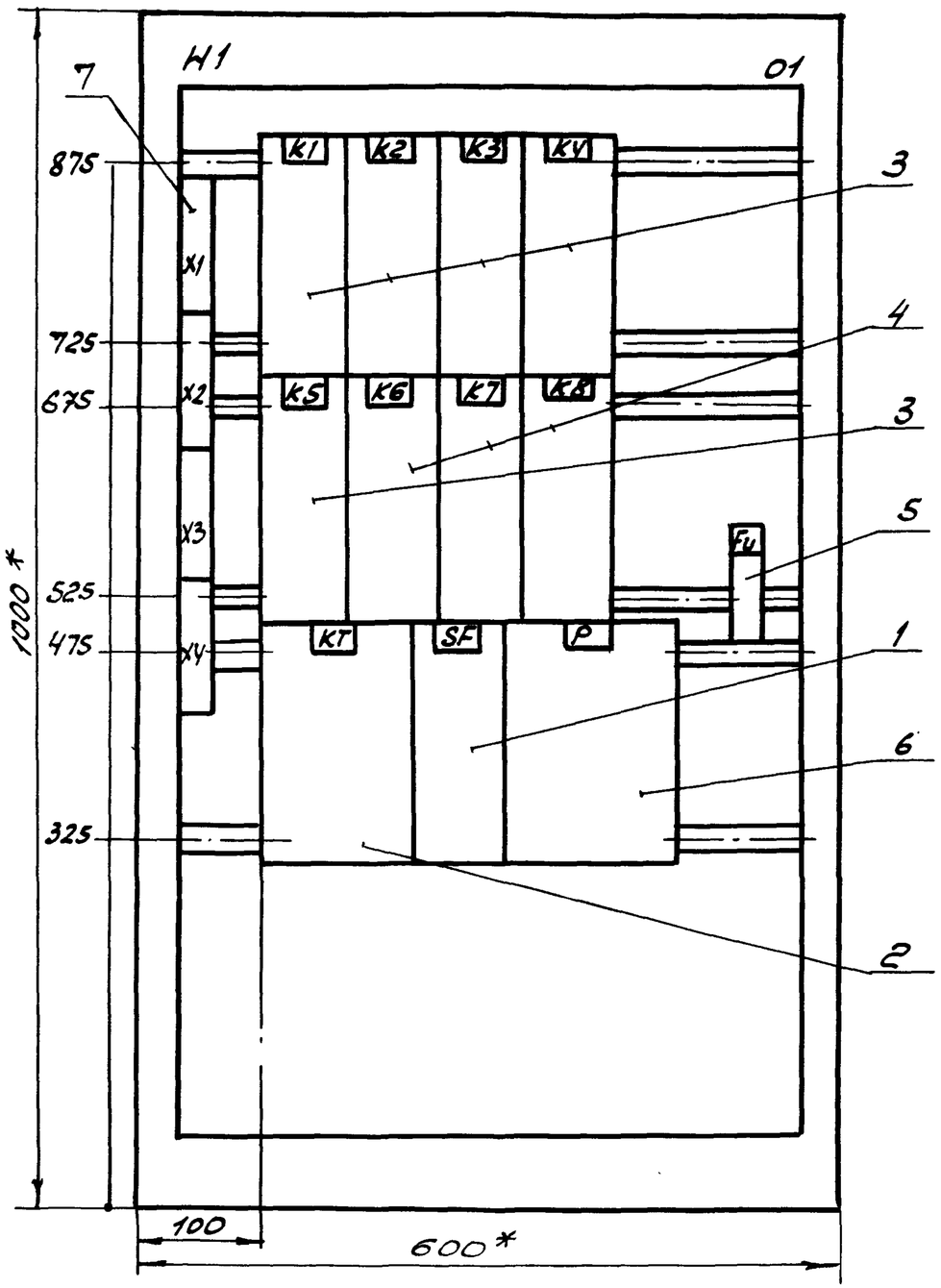

Дверь ящика
Вид спереди

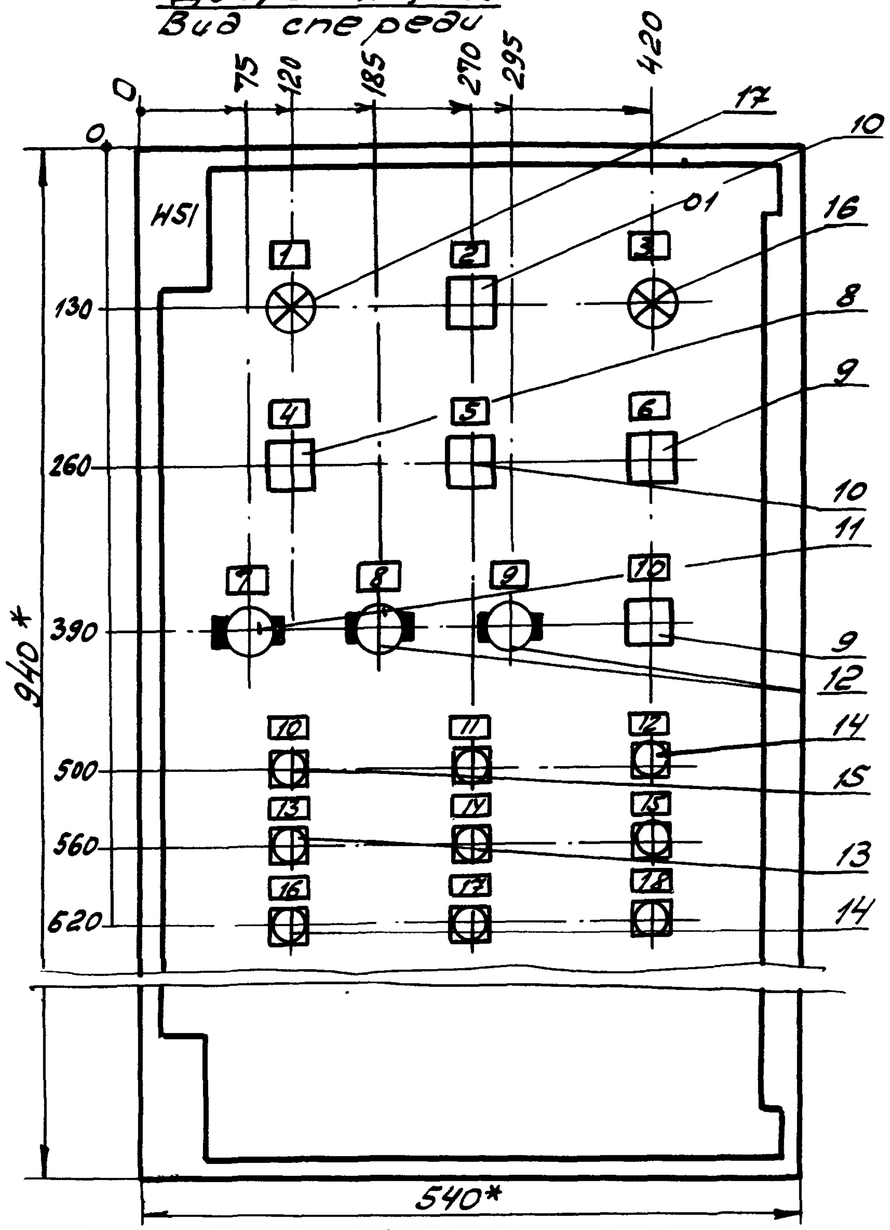

1.* Размеры для справок.
2 В контуре табличек и аппаратов указаны номера надписей по перечню надписей.
3. Глубина ящика 350мм.

ГИП	Бояршинов		
Рук. бр.	Бояршинов		
Рук. гр.	Смирнова		
Вед. инж.	Коновалова		

902-2-458м.88 АОВ1

Очистные сооружения для сточных вод от мойки автомобилей для строительства в северных районах Q=20л/с

Стадия	Лист	Листов
РП	1	

Щит управления ЩУ1. Чертеж общего вида

ГИПРОАВТОТРАНС
Новосибирский филиал

Инв.N подл. | Подпись и дата | Взам. инв.N

Копировал Ав-

Формат

Альбом 5

Формат	Зона	Позиция	Обозначение	Наименование	Кол.	Примечание
				Документация		
А3			902-2-458м.88 А0В1-1	Чертеж общего вида		
А3			902-2-458м.88 А0В1-4	Схема электрическая		
				соединений		
А4			902-2-458м.88 А0В1-3	Таблица перечня		
				надписей		
				Сборочные единицы		
				Н1 01		
		1		Выключатель АК63-М УЗ		
				~220В, 1,6×12	1	SF
		2		Реле РКВ11-112-УХЛ4		
				~220В, ВВ 30С	1	КТ
		3		Реле ПЭ-37-62УЗ		
				~220В	5	К1...К5
		4		Реле ПЭ-37-22УЗ		
				~220В	3	К6,К7,К8

Формат	Зона	Позиция	Обозначение	Наименование	Кол.	Примечание
		5		Предохранитель		
				ППТ-10УЗ, пл. вст. ВТ16УЗ	1	Fu
		6		Прерыватель импуль-		
				сный СИП-1М, ~220В	1	Р1
		7		Блок из 10 зажимов		
				БЗ-24	4	Х1...Х4
				Н51 01		
		8		Переключатель		
				УП5312-С86 УЗ	1	SA1
		9		Переключатель		SA5,
				УП5311-А225УЗ	2	SA7
		10		Переключатель		SA4,
				УП5311-С225УЗ	2	SA6
		11		Переключатель		
				ПП2-16/Н2У4, исп1	1	SA8
		12		Выключатель ПВ1-		SA2
				16У4Б, исп. 1	2	SA3
		13		Кнопка КЕ011УЗ,		SB2, SB4,
				исп4, толк. черн	3	SB9
		14		Кнопка КЕ011УЗ,		SB1, SB3,
				исп.5, толк. красн.	4	SB7, SB8
		15		Кнопка КЕ011УЗ,		SB5,
				исп. 2, толк. черн.	2	SB6
		16		Арматура АСЛ1142,		
				~220В, цвет оранж.	1	HL2
		17		Арматура АСЛ1142,		
				~220В, цвет зел.	1	HL1

Инв.№ подл. | Подпись и дата | Взам.инв.№

ГИП	Бояршинов		
Рук.бр.	Бояршинов		
Рук.гр.	Смирнова		
Вед.инж.	Коковалова		

902-2-458м.88 - А0В1

Очистные сооружения для сточных вод от мойки автомобилей для строительства в северных районах Q=20 л/с

Щит управления ЩУ1. Технические данные аппаратов.

Стадия	Лист	Листов
РП	2-1	2

ГИПРОАВТОТРАНС
Новосибирский филиал

Формат А4

902-2-458м.88 А0В1

Лист 2-2

Альбом 5

Панель	Надпись	Поз. обозначение	Место надписи	Текст	Кол.	Вид шрифта	Заготовка
	1	HL1	Табличка	Нормальная работа	1		
	2	SA6	То же	Обводная заслонка N1 и N2. „Авт-Откл-Руч."	1		
	3	HL2	"	Авария	1		
	4	SA1	"	Приточная система П1 „Опроб.-Откл.-Дист"	1		
	5	SA4	"	Клапан на обратном теплоносителе „Авт-Откл-Руч"	1		
	6	SA5, SA7	"	Температура „Понизить-Откл-Повысить"	2		
	7	SA8	"	Нагреватель „Дист-Откл-Мест"	1		
	8	SA2	"	Режим „Зима-Лето"	1		
	9	SA3	"	Схема регулирования „включить	1		
	10	SB5	"	Заслонка наружного воздуха „Открыть"	1		
	11	SB6	"	Заслонка наружного воздуха „Закрыть"	1		
	12	SB7	"	Съем аварийного сигнала	1		
	13	SB2	Табличка	Опробование системы „Включить"	1		
	14	SB4	То же	Управление системой „Включить"	1		
	15	SB9	"	Нагреватель „Включить"	1		
	16	SB1	"	Опробование системы „Выключить"	1		
	17	SB3	"	Управление системой „Выключить"	1		
	18	SB8	"	Нагреватель „Выключить"	1		

ГИП	Боярщинов	
Рук. бр.	Боярщинов	
Рук. гр.	Смирнова	
Вед. инж.	Коновалова	

902-2-458м88 АОВ1

Очистные сооружения для сточных вод от мойки автомобилей для строительства в северных районах Q=20л/с

Стадия	Лист	Листов
РП	3-1	2

Щит управления ЩУ1. Таблица перечня надписей

ГИПРОАВТОТРАНС Новосибирский филиал

Инв. N подл. | Подп. и дата | Взам. инв. N

902-2-458м88 АОВ1

Лист 3-2

Копировал Ле-

Формат А

Альбом 5

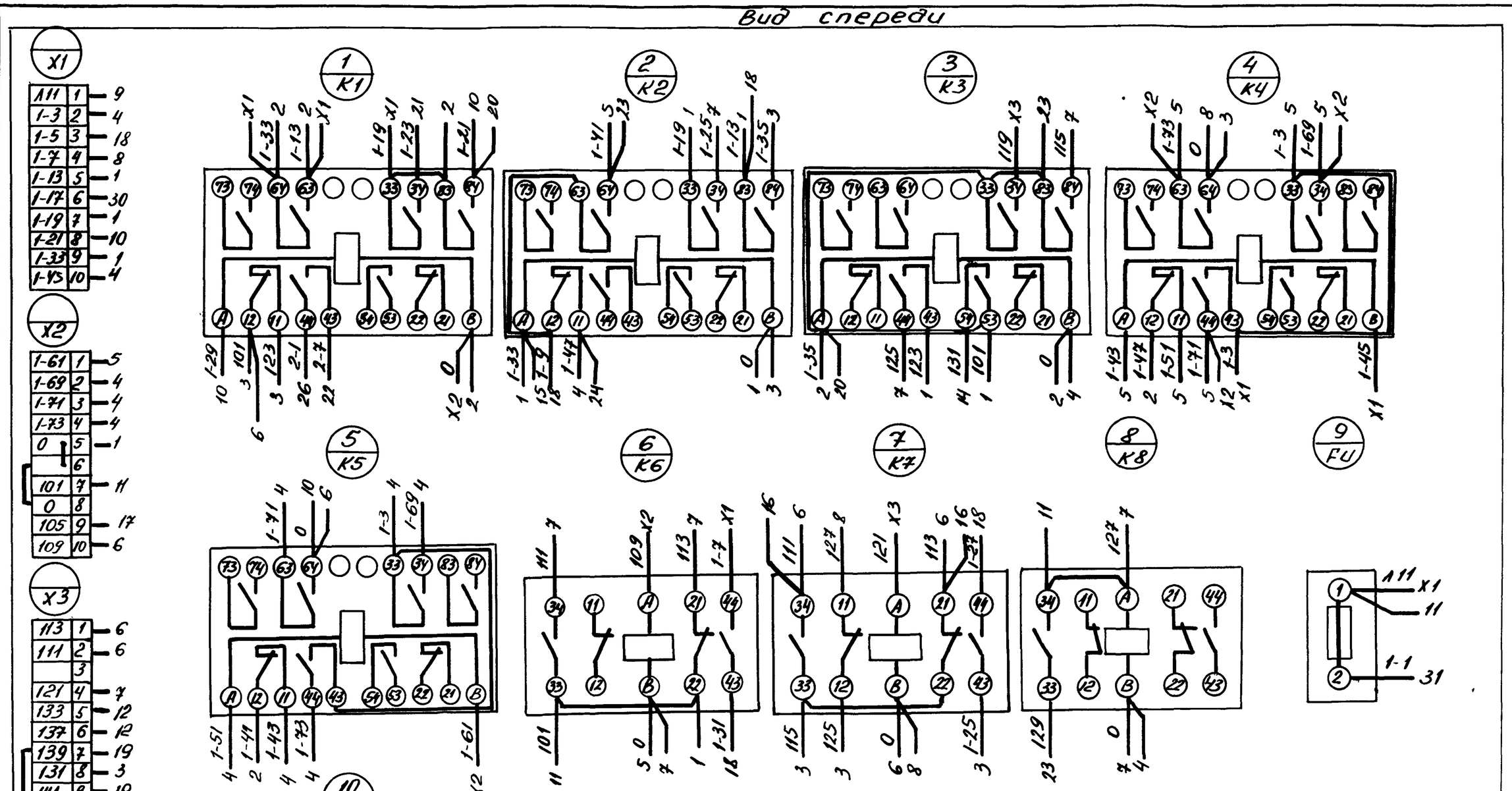

ГИП	Боярщинов		902-2-458 м 88 АОВ1
Рук. бр.	Боярщинов		
Рук. гр.	Смирнова		
Вед. инж.	Коновалова		

Очистные сооружения для сточных вод от мойки автомобилей для строительства в северных районах Q=20л/с

Стадия	Лист	Листов
РП	4-1	2

Щит управления ЩУ1. Схема электрическая соединений

ГИПРОАВТОТРАНС Новосибирский филиал

Копировал Лев-

Формат

Инв.№ подл. | Подпись и дата | Взам. инв.№

Альбом 5

Дверь / Вид со стороны монтажа /

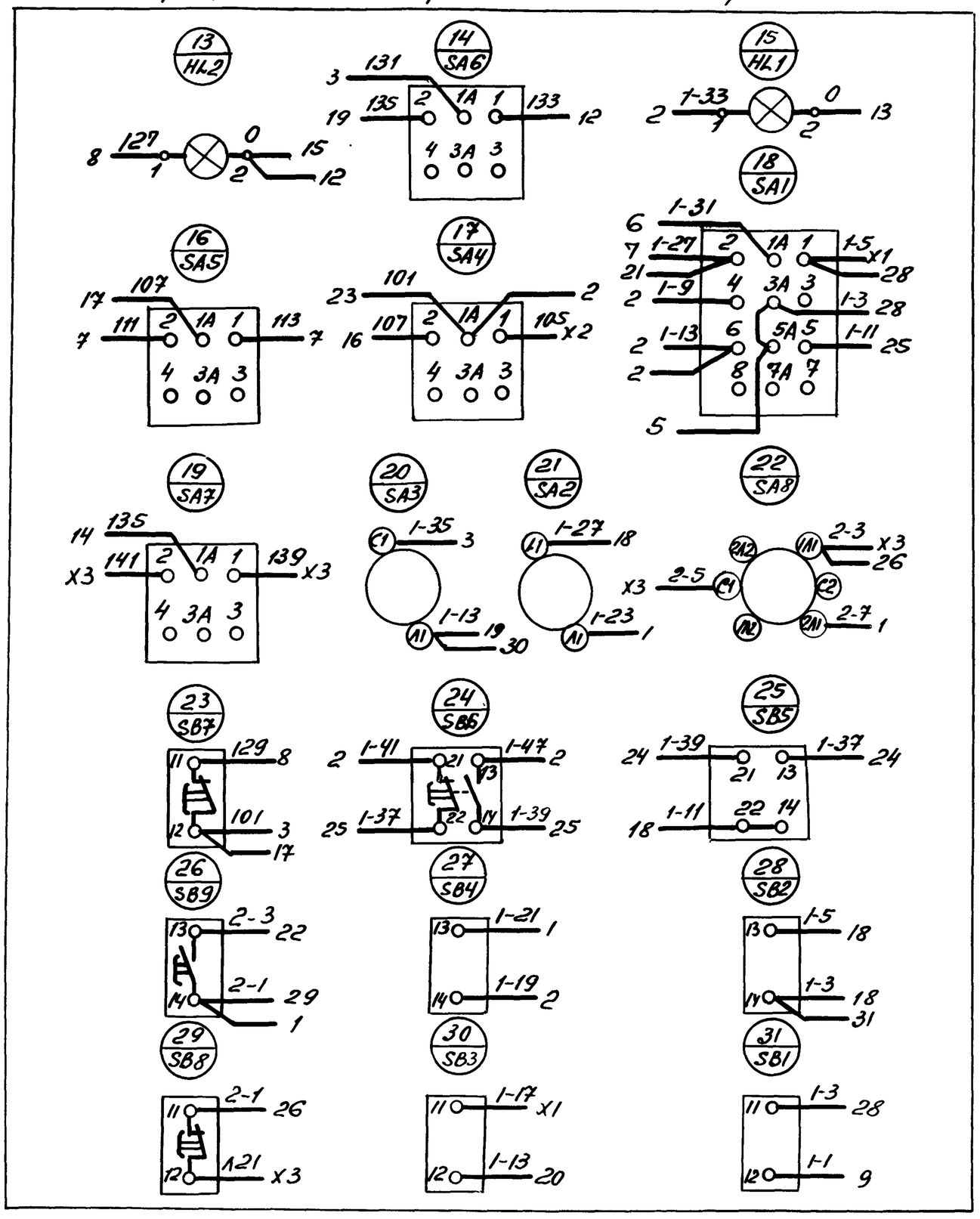

902-2-458 м.88	АОВ 1	Лист 4-2	

Копировал

Инв. № подл. | Подпись и дата | Взам. инв. №

Альбом 5

Вид спереди
Дверь не показана

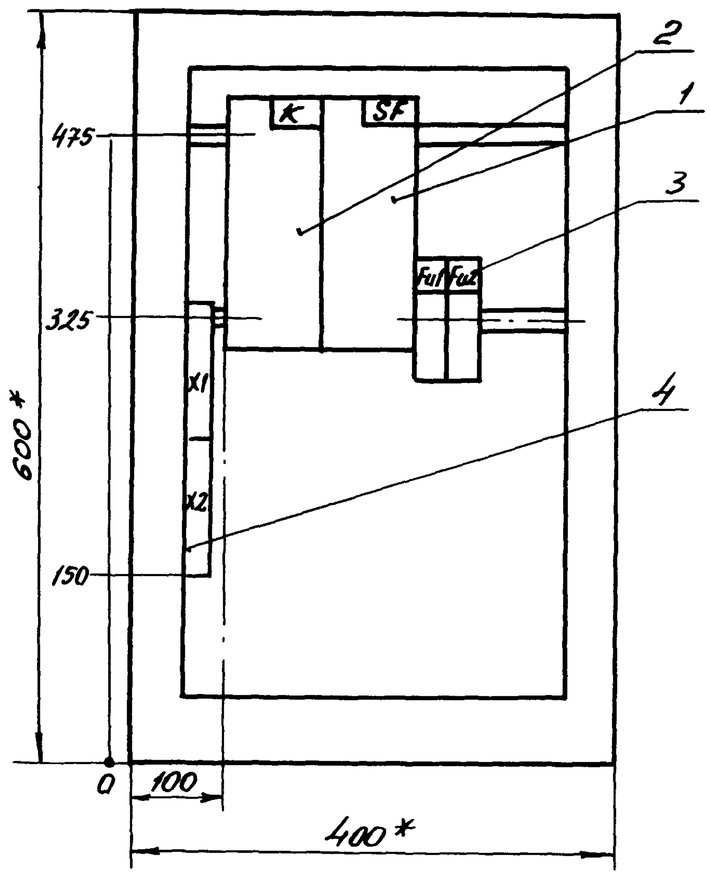

Дверь ящика
Вид спереди

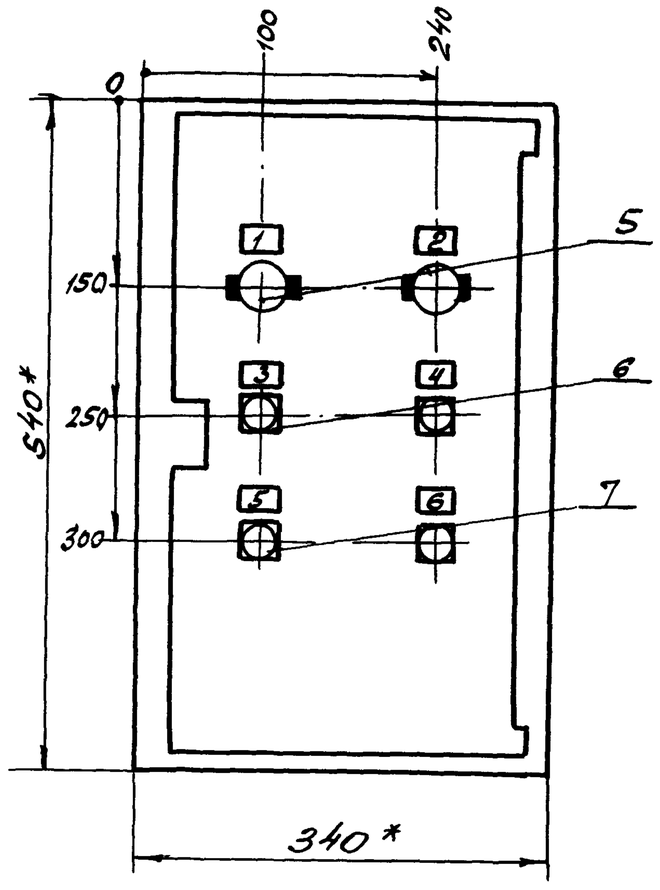

1.* Размеры для справок
2. В контуре табличек указаны номера надписей по таблице перечня надписей
3. Глубина ящика 350 мм.

ГИП	Бояршинов		
Рук.бр.	Бояршинов		
Рук.гр.	Смирнова		
Вед.инж.	Коновалова		

902-2-458 м.88 АОВ1

Очистные сооружения для сточных вод от мойки автомобилей для строительства в северных районах Q=20л/с

Стадия	Лист	Листов
РП	5	

Щит управления ЩУ2. Чертеж общего вида

ГИПРОАВТОТРАНС
Новосибирский филиал

Инв.№ подл. | Подпись и дата | Взам. инв.№

Копировал Ля-

Формат А3

Альбом 5

Формат	Зона	Позиция	Обозначение	Наименование	Кол.	Примечание
				Документация		
А3			902-2-458 м.88 -АОВ1-5	Чертеж общего вида		
А3			902-2-458 м.88 -АОВ1-8	Схема электрическая		
				соединений		
А4			902-2-458м.88 -АОВ1-7	Таблица перечня над-		
				писей		
				Сборочные единицы		
				Н1 01		
		1		Выключатель АК63-М43		
				1,6×12, ~220В	1	SF
		2		Реле РЭ-37-22У3		
				~220В	1	K
		3		Предохранитель		Fu1,
				ПРТ-10У3, пл. вст. ВТР6У3	2	Fu2
		4		Блок из 10 зажимов		

Формат	Зона	Позиция	Обозначение	Наименование	Кол.	Примечание
				Б324	2	X1, X2
				Н51 01		
		5		Переключатель		SA1,
				ПП2-16/Н2У3, исп.1	2	SA2
		6		Кнопка КЕ011У3,		SB2,
				исп.4, толк. черн	2	SB4
		7		Кнопка КЕ011У3,		SB1
				исп5, толк. красн.	2	SB3

Инв. № подл. | Подпись и дата | Взам. инв. №

ГИП	Бояршинов		902-2-458 м. 88 - АОВ1
Рук. Бр.	Бояршинов		
Рук. Гр.	Смирнова		
Вед. инж.	Коновалова		

Очистные сооружения для сточных вод от мойки автомобилей для строительства в северных районах Q=20л/с	Стадия	Лист	Листов
	РП	6-1	2
Щит управления ЩУ2. Технические данные аппаратов	ГИПРОАВТОТРАНС Новосибирский филиал		

Формат А4

902-2-458.М88 АОВ1 Лист 6-2

Копировал

Формат

Альбом 5

Панель	Надпись	Поз. обозначение	Место надписи	Текст	Кол.	Вид шрифта	Заготовка
	1	SA1	Табличка	Управление ВТЗ - У1 „Руч. - Откл. - Авт."	1		
	2	SA2	"	Управление ВТЗ-У2 „Руч. - Откл - Авт."	1		
	3	SB2	"	ВТЗ-У1 „Включить"	1		
	4	SB4	"	ВТЗ-У2. „Включить"	1		
	5	SB1	"	ВТЗ -У1 „Выключить"	1		
	6	SB3	"	ВТЗ -У2„ Выключить"	1		

Панель	Надпись	Поз. обозначение	Место надписи	Текст	Кол.	Вид шрифта	Заготовка

Взам. инв. №

Подпись и дата

Инв. № подл.

ГИП	Боряшинов		
Рук. бр.	Боряшинов		
Рук. гр.	Смирнова		
Вед. инж.	Коновалова		

902-2-458 м. 88 АОВ 1

Очистные сооружения для сточных вод от мойки автомобилей для строительства в северных районах Q=20 л/с

Стадия	Лист	Листов
РП	7	

Щит управления ЩУ2. Таблица перечня надписей

ГИПРОАВТОТРАНС Новосибирский филиал

Копировал

Формат А4

Взам. инв. №

Подпись и дата

Инв. № подл.

Лист

Альбом 5

Вид спереди

Дверь /Вид со стороны монтажа/

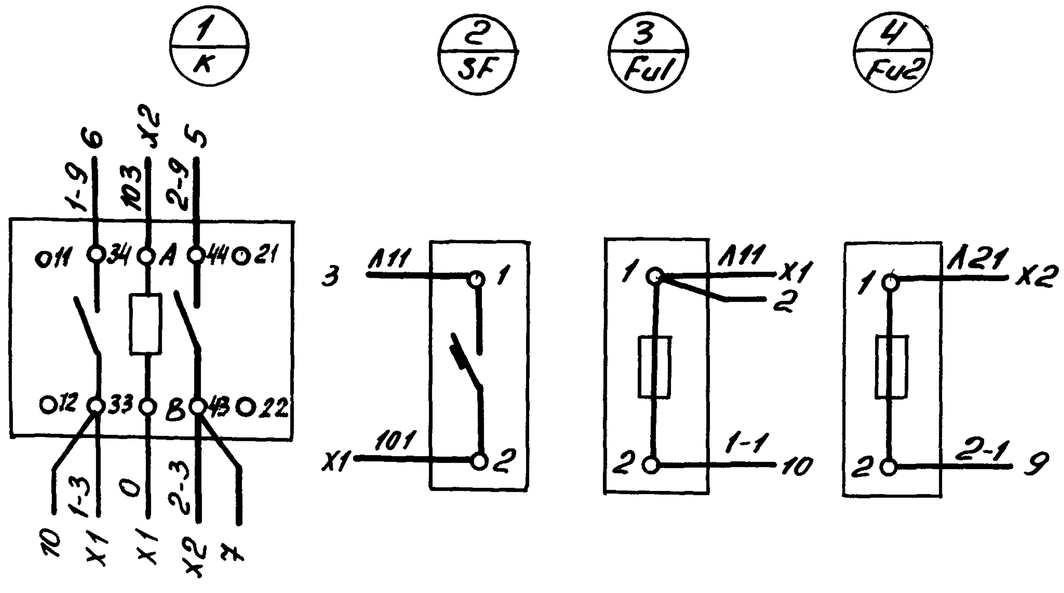

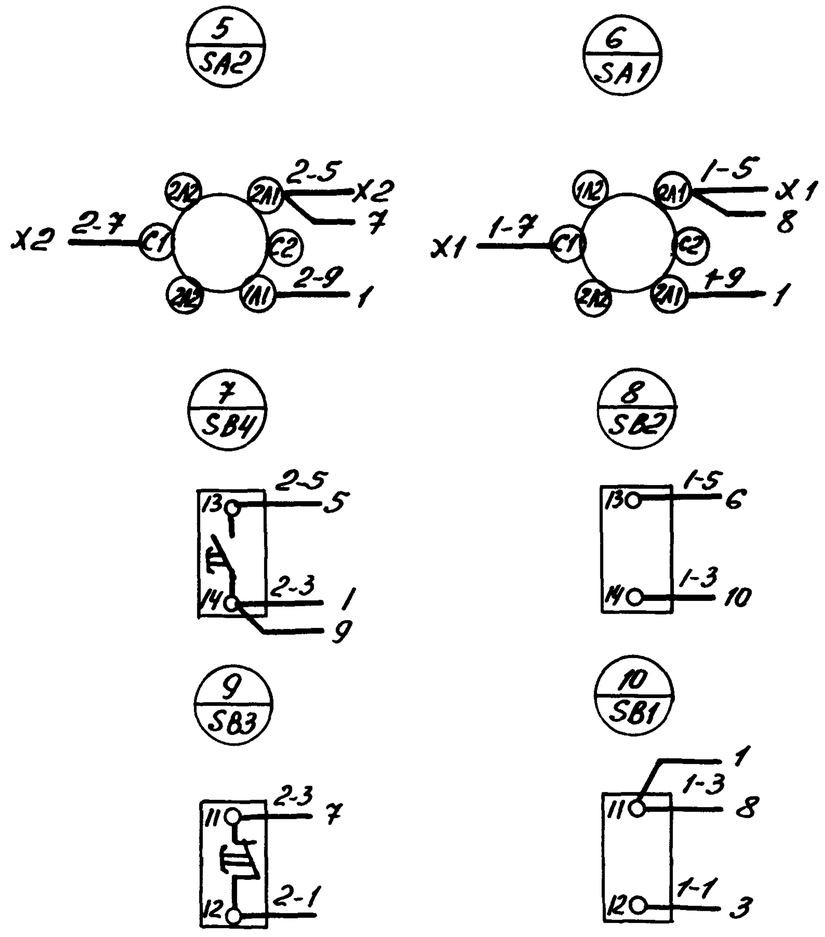

X1

1	A11	3
2	0	1
3	1-3	1
4	1-5	6
5	1-7	6
6	101	2
7		
8	105	
9	107	
10		

X2

1	109	
2		
3	A21	4
4	0	
5	2-3	1
6	2-5	5
7	2-7	5
8	103	1
9		
10		

ГИП	Бояршинов	
Рук.бр.	Бояршинов	
Рук.гр.	Смирнова	
Вед.инж.	Коновалов	

902-2-458 м.88 АОВ1

Очистные сооружения для сточных вод от мойки автомобилей для строительства в северных районах Q=20м³/с

Стадия	Лист	Листов
РП	8	

Щит управления
ЩУ2. Щит управления

ГИПРОАВТОТРАНС
Новосибирский филиал

Инв.№ подл. | Подпись и дата | Взам.инв.№

Копировал

Альбом 5

Вид спереди:
Дверь не показана

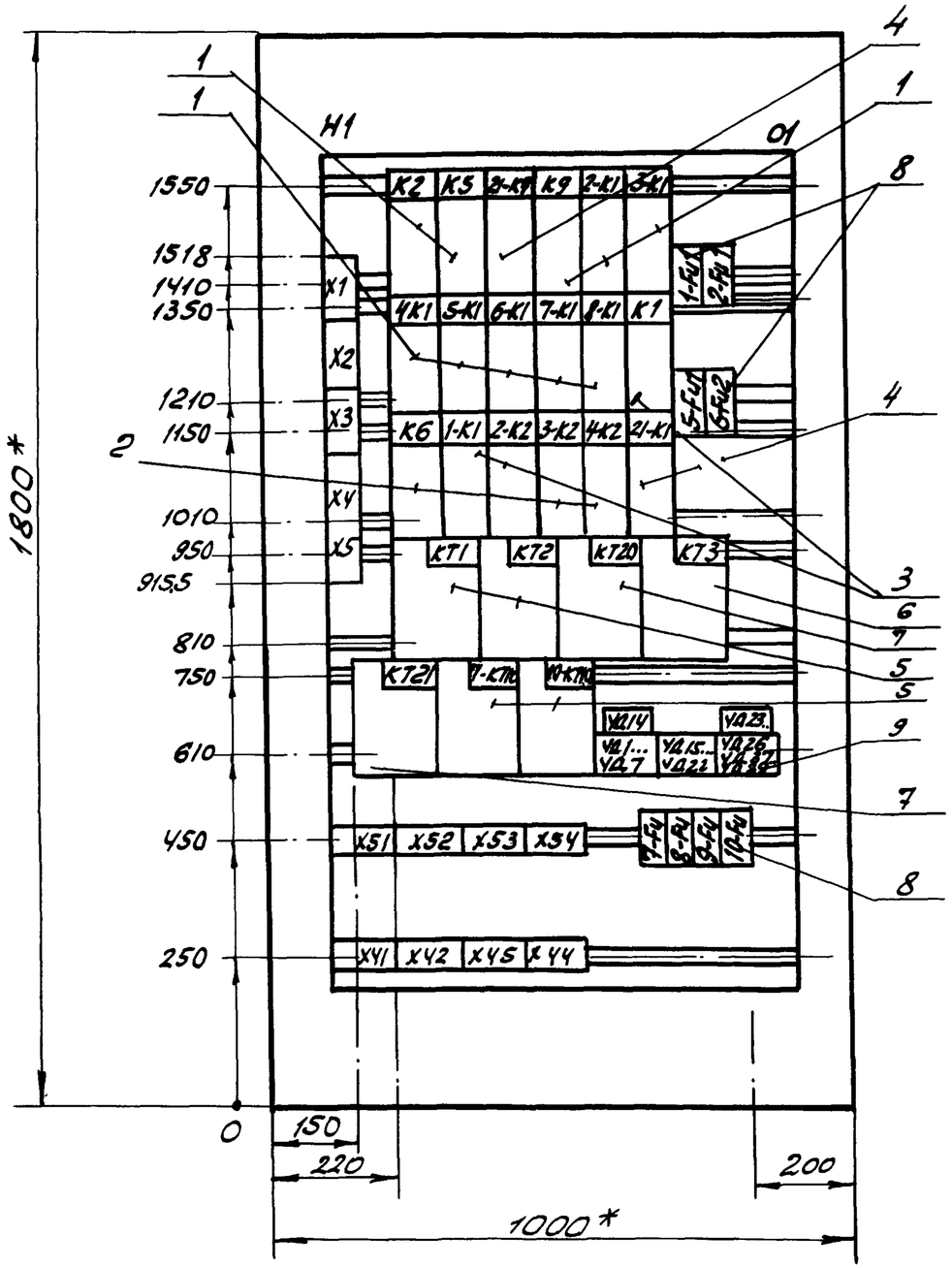

1.* Размеры для справок.
2. В контуре табличек и аппаратов указаны номера надписей по перечню надписей.
3. Глубина ящика 350 мм.

ГИП	Бояршинов		902-2-458м 88 АТХ1	
Рук. бр	Бояршинов			
Рук. гр.	Смирнова			
Вед. инж.	Конова лова			

Очистные сооружения для сточных вод от мойки автомобилей для строительства в северных районах Q=20л/с	Стадия	Лист	Листов
	РП	1	
Шкаф AS. Чертеж общего вида	ГИПРОАВТОТРАНС Новосибирский филиал		

Инв. № подл. | Подпись и дата | Взам. инв. №

Копировал | Формат А2

Альбом 5

Формат	Зона	Позиция	Обозначение	Наименование	Кол.	Примечание
				Документация		
А3			902-2-458м.88 АТХ1-1	Чертеж общего вида		
А3			902-2-458 м.88 АТХ1-3	Схема электрическая соединений		
				Сборочные единицы		
				Н1 01		
		1		Реле ПЭ-37-22-У3		К2, К5
				~ 220В		К9,2-К1...
					10	8-К1
		2		Реле ПЭ-37-24-У3		3-К2,4-К2
				~ 220В	3	К6
		3		Реле ПЭ-37-80-У3		К1, 1-К1,
				~ 220В	3	2-К2
		4		Реле ПЭ-37-22-У3		21-К1,
				~ 110В	2	21-К7
		5		Реле РКВ11-33-112-		КТ1, КТ2
				УХЛ4, ВВ30с, ~ 220В		7-КТ10, К21
					5	10-КТ10
		6		Реле РКВ11-43-222-		
				УХЛ4, ВВ180с, ~220В	1	КТ3
		7		Реле РКВ11~33-112-		КТ20
				УХЛ4, ВВ30с, ~110В	1	
		8		Предохранитель		1-Fu1, 2-
				ППТ-10У3, пл. вст.		Fu1, 5-Fu1
				ВТФ6У3		6-Fu2, 7-Fu,
					8	21-Fu, 10Fu, 22-Fu
		9		Диод Д226Б, ~220В		VД1... VД7
						VД14... VД26
					23	VД37... VД39
				Блок БЗ-24 из 10		X1... X5,
				зажимов	15	X41... X45,
						X51... X55

ГИП	Боярщинов		
Рук. бр.	Боярщинов		
Рук. гр.	Смирнова		
Вед. инж.	Коновалова		

902-2-458 м 88 АТХ1

Очистные сооружения для сточных вод от мойки автомобилей для строительства в северных районах Q=20л/с

Стадия	Лист	Листов
РП	2-2	2

Шкаф А5. Технические данные аппаратов

ГИПРОАВТОТРАНС Новосибирский филиал

Взам. инв.№ | Подпись и дата | Инв.№ подл.

902-2-458 м. 88 АТХ1 Лист 2-2

Альбом 5

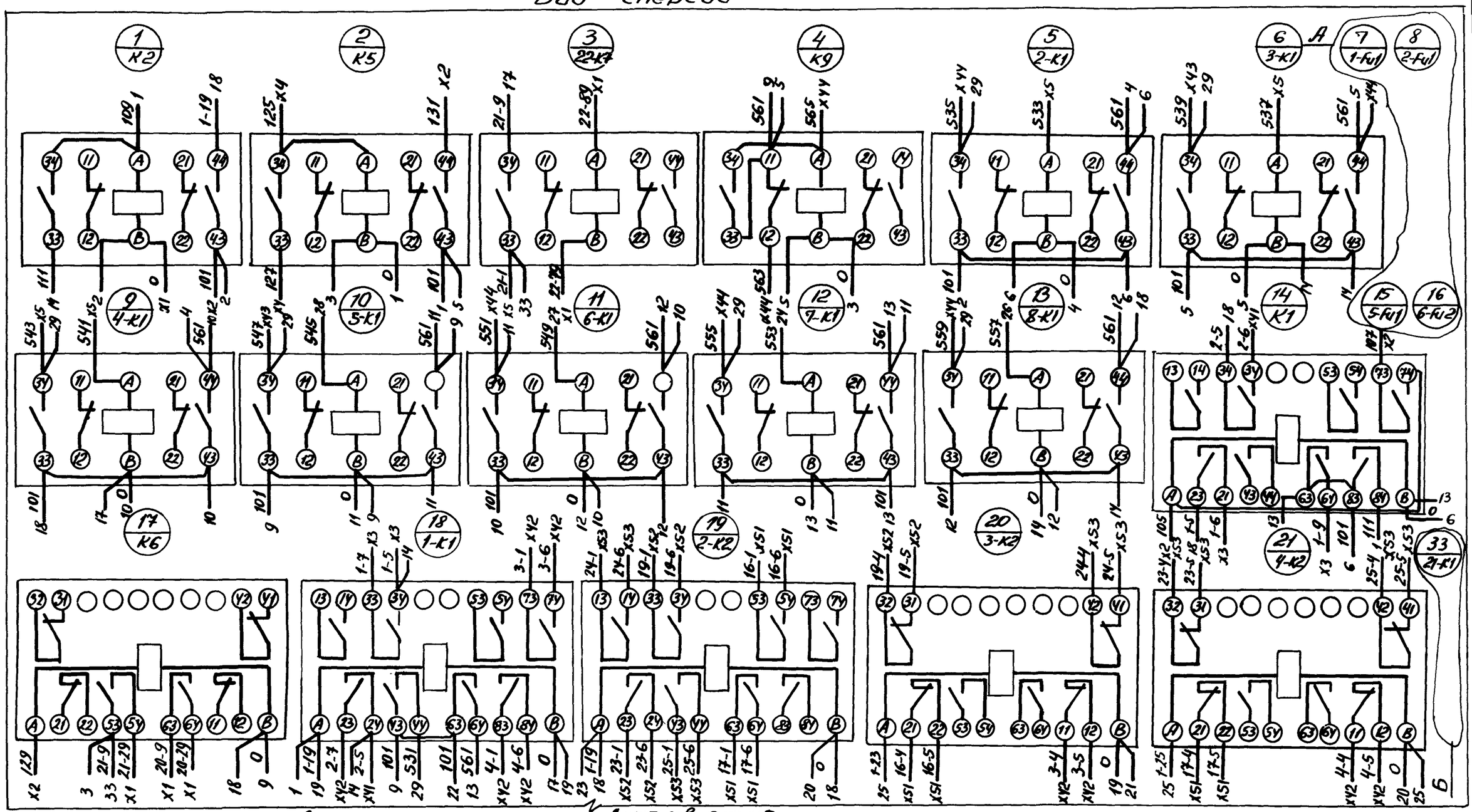

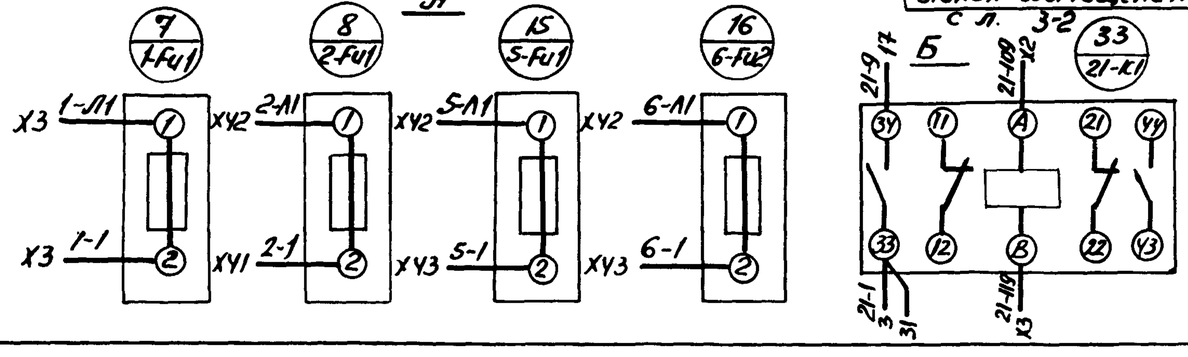

ГИП	Боярынинов		
Рук. бр.	Боярынинов		
Рук. гр.	Смирнова		
Вед. инж.	Новоселова		

902-2-458т.88 АТХ1

Очистные сооружения для стачных вод от мойки двух модулей для строительства в северных районах Q = 20 м³/с

Шкаф AS. Схема электрическая соединений

Стадия	Лист	Листов
РП	3-1	2

ГИПРОАВТОТРАНС Новосибирский филиал

Инв. № подл. | Подпись и дата | Взам. инв. №

Копировал

Формат

Альбом 5

Линия совмещения с л. 3

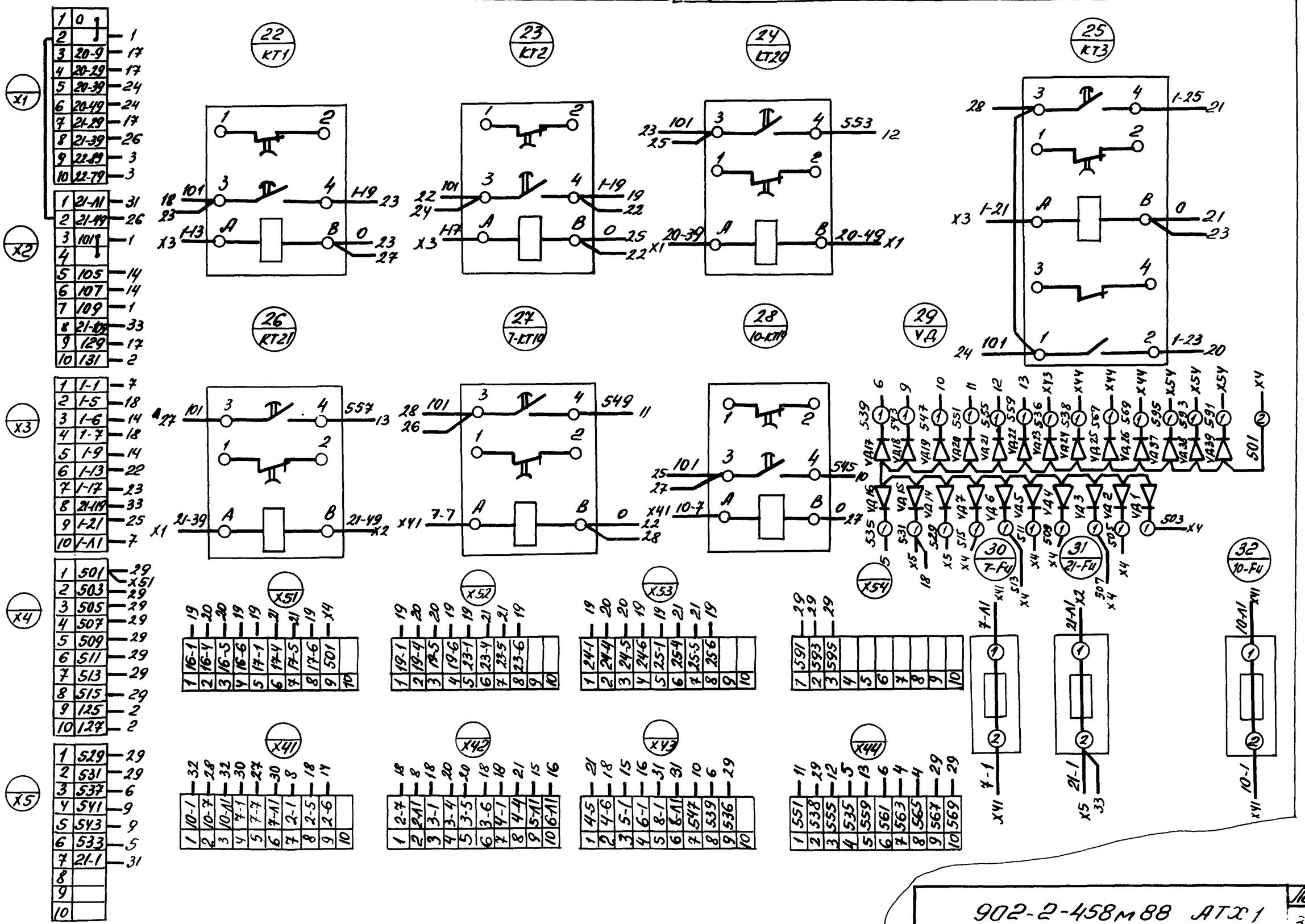

902-2-458м88 АТХ1

Лист 3-2

Инв. № подл. | Подпись и дата | Взам. инв. №

Копировал

Альбом 5

Вид спереди
Дверь не показана

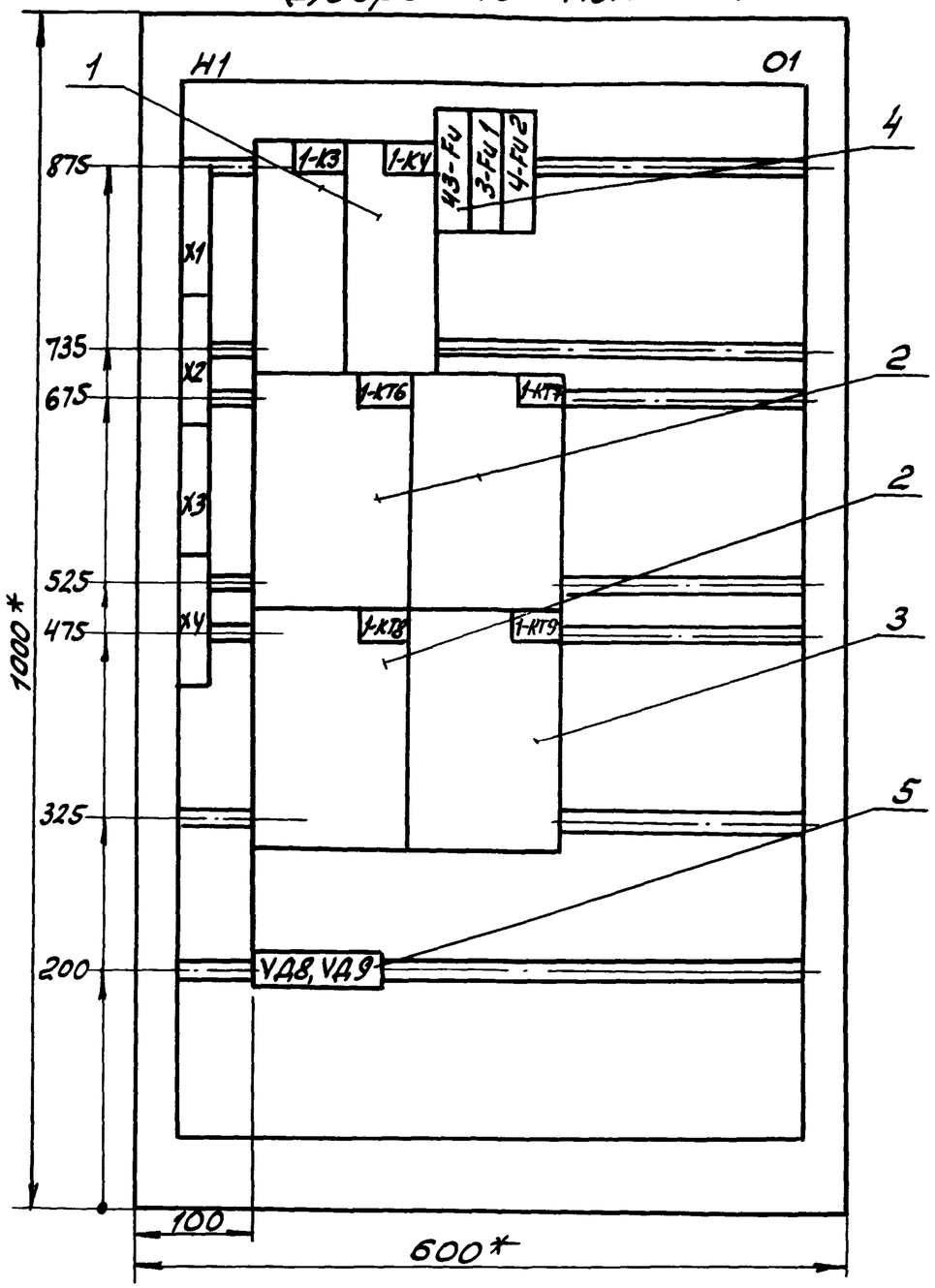

Дверь ящика
Вид спереди

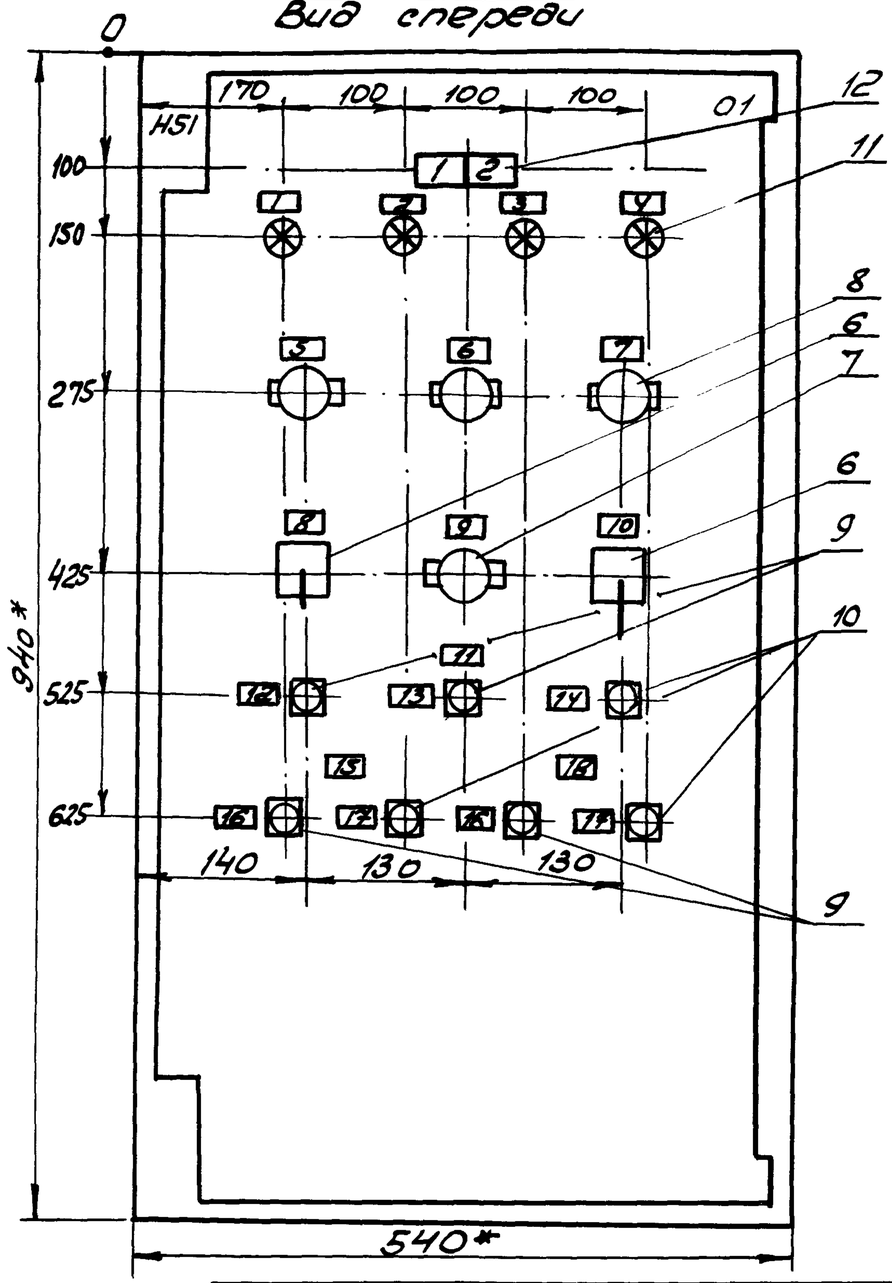

1. * Размеры для справок.
2. В контуре табличек и аппаратов указаны номера надписей по перечню надписей.
3. Глубина ящика 350 мм.
4. По данному чертежу изготовить 4 щита.

ГИП	Боярщинов		
Рук. бр.	Боярщинов		
Рук. гр.	Смирнова		
Вед. инж.	Коновалова		

902-2-458 м. 88 АТХ1

Очистные сооружения для сточных вод от мойки автомобилей для строительства в северных районах Q=20 л/с

Стадия	Лист	Листов
РП	4	

Щит управления ЩУ6 (ЩУ7... ЩУ9) Чертеж общего вида

ГИПРОАВТОТРАНС Новосибирский филиал

Взам. инв. № | Подпись и дата | Инв. № подл.

Копировал

Альбом 5

Формат	Позиция	Зона	Обозначение	Наименование	Кол	Примечание
				Документация		
А3			902-2-458м.88 АТХ1-4	Чертеж общего вида		
А3			" АТХ1-7	Схема электрическая соединения		
А4			" АТХ1-6	Таблица перечня надписей		
				Сборочные единицы		
				Н1 01		
		1		Реле РЭ-37-42-У3		1-К3,
				~220В	2	1-К4
		2		Реле РКВ11-33-112-		1-КТ6, 1-
				УХЛ4, 8830с, ~220В	3	КТ7, 1-КТ8
		3		Реле РКВ11-43-112-		
				УХЛ4, 88180с, ~220В	1	1-КТ9
		4		Предохранитель		43-Fu,
				ППТ-10У3, пл. вст.		3-Fu1

ГИП	Бояршинов		
Рук. бр.	Бояршинов		
Рук. гр.	Смирнова		
Вед. инж.	Коновалова		

902-2-458м.88 АТХ1

Очистные сооружения для сточных вод от мойки автомобилей для строительства в северных районах $t_{н}$=-20°С

Стадия	Лист	Листов
РП	5-1	2

Щит управления ЩУ6(ЩУ7, ЩУ9). Технические данные аппаратов

ГИПРОАВТОТРАНС Новосибирский филиал

Формат А4

Инв.№ подл. | Подпись и дата | Взам.инв.№

Формат	Зона	Позиция	Обозначение	Наименование	Кол.	Примечание
				ВТФ6У3	3	4-Fu2
		5		Диод Д226Б, ~220В	2	VД8, VД3
				Блок БЗ-24из10зажимов	4	X1...X4
				Н51 01		
		6		Переключатель		3-SA1,
				УП5311-С225У3	2	4-SA1
		7		Переключатель		
				ПП2-16/Н2У3Б, исп.I	1	43-SA
		8		Выключатель ПВ1-		1-SA4, 1-
				16У3, исп. I	3	SA5, 1-SA6
		9		Кнопка КЕ011У3,		43-SB2,
				исп.4, толк. черн.		43-SB3,
						3-SB2,
					4	4-SB2
		10		Кнопка КЕ011У3,		43-SB1, 3-
				исп5, толк. красн	3	SB1, 4-SB1
		11		Арматура АСЛ11У2,		43-HL1,
				~220В, цвет оранж.		43-HL2,
						3-HL1,
					4	4-HL2
		12		Табло ТСМ-111-У3-01		HL8,
				Лампа Ц-220-10	2	HL9

Инв.№ подл. | Подпись и дата | Взам. инв.№

902-2-458м.88 - АТХ1

Альбом 5

Панель	Надпись	Поз. обозначение	Место надписи	Текст	Кол.	Вид шрифта	Заготовка
				Табло			
	1	HL9	Табло	Пневмобак „Верхний уровень"	1		
	2	HL10	"	Пневмобак „Нижний уровень"	1		
				Табличка			
	1	43-HL1	Табличка	Задвижка „Открыто"	1		
	2	43-HL2	"	Задвижка „Закрыто"	1		
	3	3-HL1	"	Насос Р-М21 „Включен"	1		
	4	4-HL2	"	Механизм скребка „Включен"	1		
	5	1-SA4	"	Вентиль Р-1ВА „Управление"	1		
	6	1-SA5	"	Пневмовыброс „Управление пневмо-распределителем"	1		
	7	1-SA6	"	Сигнализатор уровня 1-РЧ, ~220В	1		
	8	3-SA1	"	Насос Р-М21 „Руч-Откл-Авт."	1		
	9	43-SA	"	Задвижка „Авт-Откл-Руч."	1		
	10	4-SA1	"	Механизм скребка „Руч.-Откл.-Авт"	1		

Взам. инв. № | Подпись и дата | Инв. № подл.

ГИП	Боршинов		
Рук. бр.	Боршинов		
Рук. гр.	Смирнова		
Вед. инж.	Коновалова		

902-2-458м.88 АТХ1

Очистные сооружения для сточных вод от мойки автомобилей для строительства в северных районах Q=20м³/с

Стадия	Лист	Листов
РП	6-1	2

Щит управления ЩУ6 (ЩУ7...ЩУ9). Таблица перечня надписей

ГИПРОАВТОТРАНС Новосибирский филиал

Копировал Ц- Формат А4

Панель	Надпись	Поз. обозначение	Место надписи	Текст	Кол.	Вид шрифта	Заготовка
	11		Табличка	Задвижка на гидро-циклон	1		
	12	43-SB2	"	„Открыть"	1		
	13	43-SB3	"	„Закрыть"	1		
	14	43-SB1	"	„Стоп"	1		
	15	4-SB2	"	Насос Р-М21	1		
	16	3-SB2 4-SB1	"	„Включить"	2		
	17	3-SB1	"	„Выключить"	2		
	18		"	Механизм скребка	1		

Взам. инв. № | Подпись и дата | Инв. № подл.

902-2-458м.88 АТХ1

Лист 6-2

Формат

Альбом 5

Вид спереди

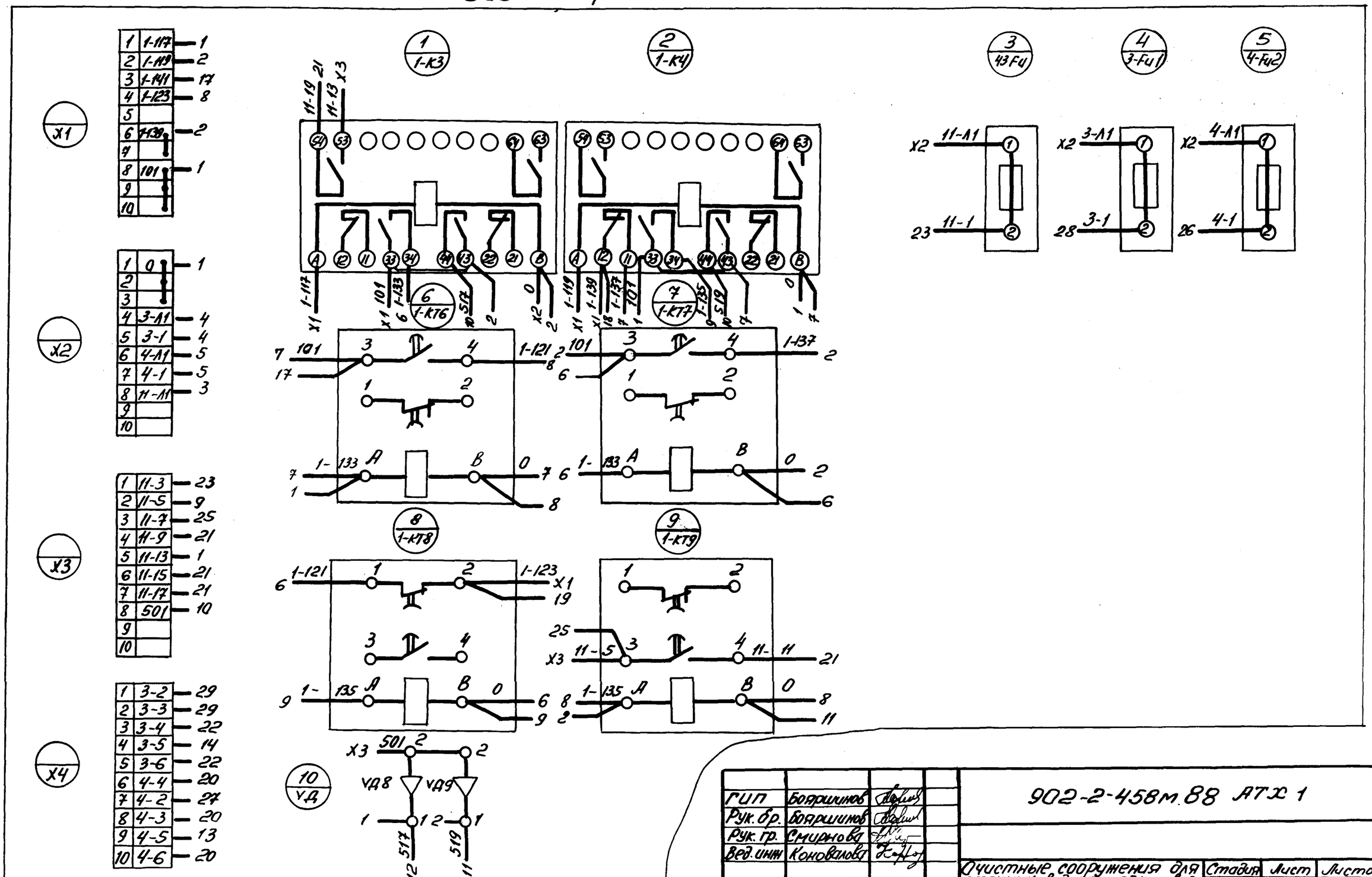

ГИП	Боярщинов		
Рук. бр.	Боярщинов		
Рук. гр.	Смирнова		
Вед. инж	Коновалова		

902-2-458т.88 АТХ 1

Очистные сооружения для сточных вод от мойки автомобилей для строительства в северных районах Q=20 л/с

Стадия	Лист	Листов
РП	7-1	2

Щит управления ЩУ6 (ЩУ7...ЩУ9). Схема электрическая соединений.

ГИПРОАВТОТРАНС Новосибирский филиал

Инв. № подл. | Подпись и дата | Взам. Инв. №

Копировал Ав-

Формат А3

Альбом 5

Дверь /Вид со стороны монтажа/

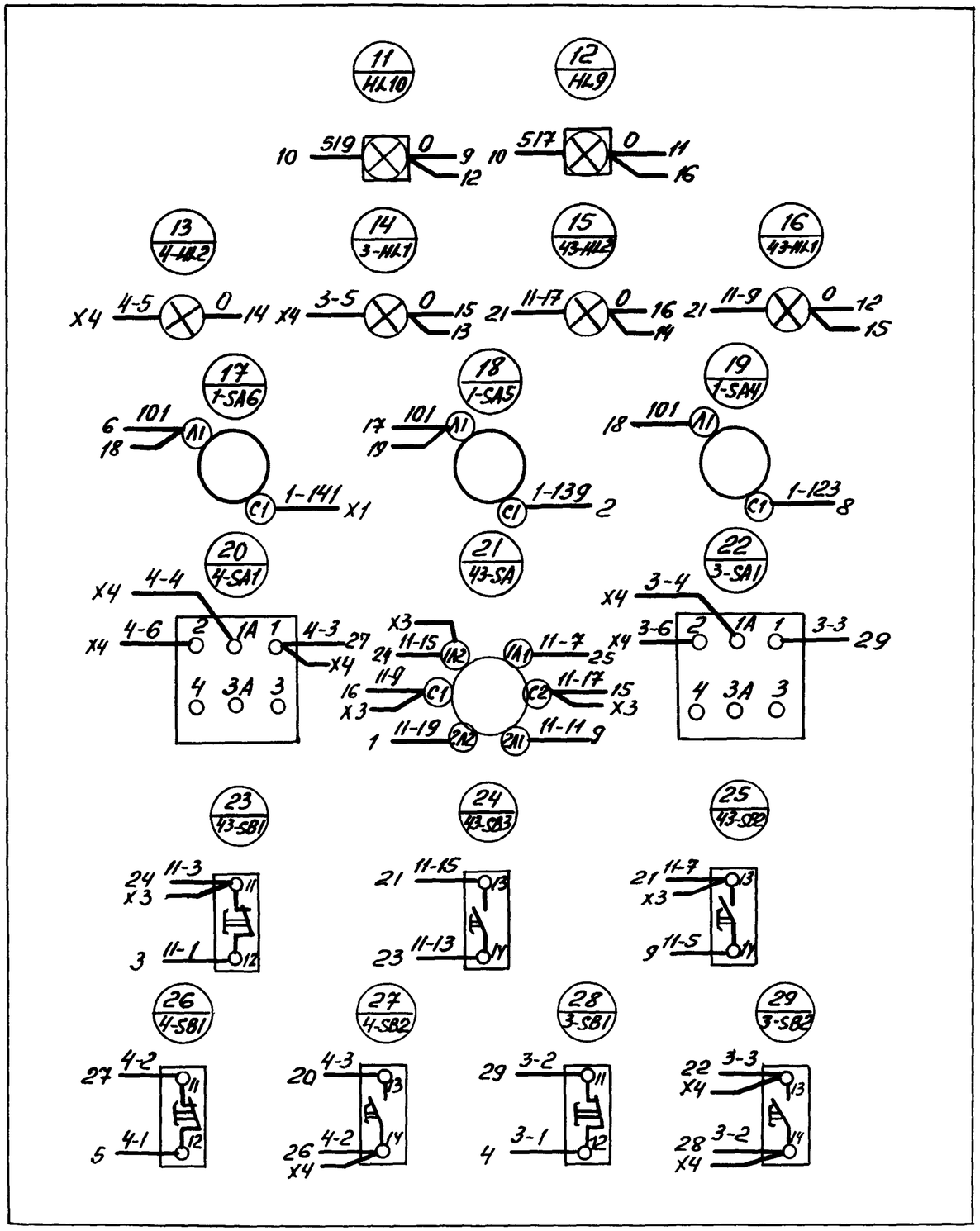

902-2-458м.88 АТХ1

Лист 7-2

Инв. № подл. | Подпись и дата | Взам. инв. №

Альбом 5

Вид спереди
дверь не показана

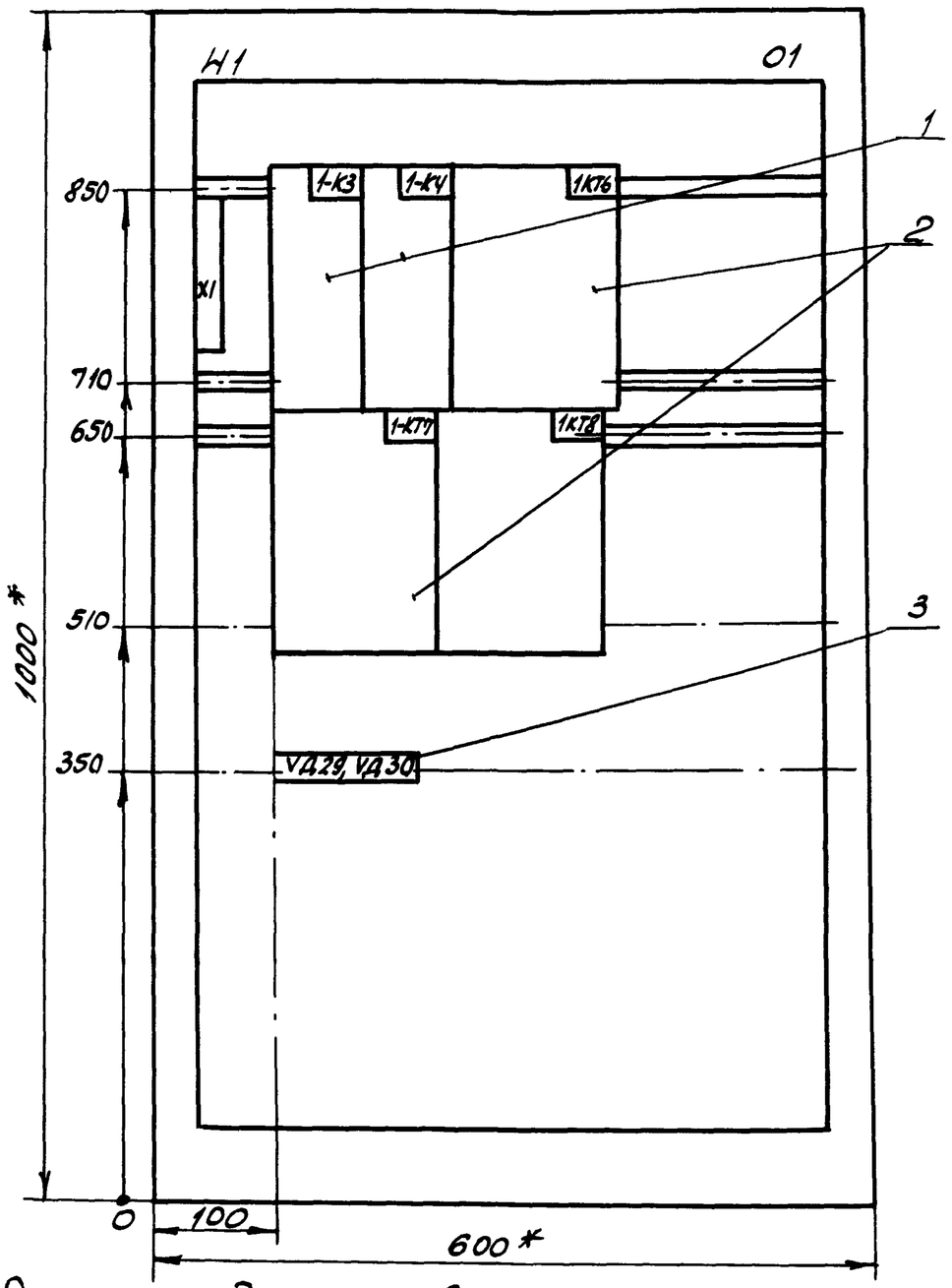

Дверь ящика
Вид спереди

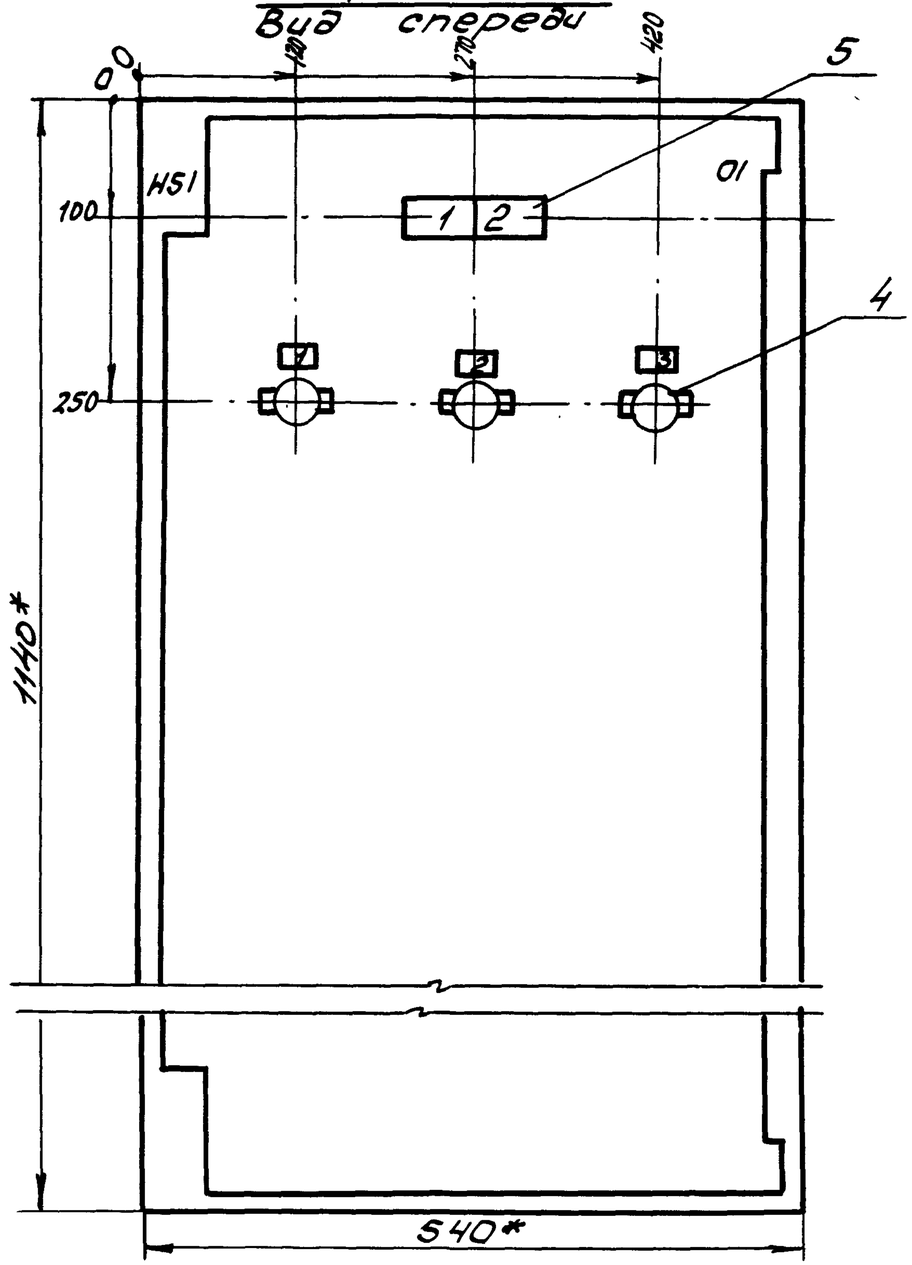

1.* Размеры для справок.
2. В контуре табличек и аппаратов указаны номера надписей по перечню надписей.
3. Глубина ящика 350 мм.
4. По данному чертежу изготовить 4 щита.

ГИП	Бояршинов		
Рук. бр.	Бояршинов		
Рук. гр.	Смирнова		
Вед. инж.	Кононалова		

902-2-458м.88 АТХ1

Очистные сооружения для сточных вод от мойки автомобилей для строительства в северных районах Q=20л/с

Стадия	Лист	Листов
РП	8	

Щит управления ЩУ10 (ЩУ11... ЩУ13) Чертеж общего вида

ГИПРОАВТОТРАНС
Новосибирский филиал

Инв.N подл. | Подпись и дата | Взам.инв.N

Альбом 5

Формат	Зона	Позиция	Обозначение	Наименование	Кол.	Примечание
				Документация		
А3			902-2.458м.88 АТХ1-8	Чертеж общего вида		
А3			902-2.458м.88 АТХ1-11	Схема электрическая соединений		
А4			902-2.458м.88 АТХ1-10	Таблица перечня надписей		
				Сборочные единицы		
				Н1 01		
		1		Реле РЭ-37-42-У3		1-К3,
				~220В	2	1-К4
		2		Реле РКВ11-33-112-		1-КТ6, 1-
				УХЛ4, ВВ30С, ~220В	3	КТ7, 1-КТ8
		3		Диод Д226Б, ~220В	2	Д30, Д29
				Блок БЗ-24 на 10		
				Зажимов	1	Х1

Формат	Зона	Позиция	Обозначение	Наименование	Кол.	Примечание
				Н51 01		
		4		Выключатель		1-SA4, 1-
				ПВ1-16У3, исп. 1	3	SA5, 1-SA6
		5		Табло ТСМ-III-У3-01,		HL31,
				Лампа Ц220-10	2	HL32

ГИП	Боярщинов		
Рук.бр.	Боярщинов		
Рук.гр.	Смирнова		
Вед.инж.	Коновалова		

902-2-458м.88 АТХ1

Очистные сооружения для сточных вод от мойки автомобилей для строительства в северных районах Q=20л/с

Стадия	Лист	Листов
РП	9-1	2

Щит управления ЩУ10 (ЩУ11...ЩУ13). Технические данные аппаратов.

ГИПРОАВТОТРАНС Новосибирский филиал

Копировал

Формат А4

Инв. № подл. | Подпись и дата | Взам. инв. №

902-2-458м88 АТХ1

Лист 9-2

Формат А4

Альбом 5

Панель		Поз. обозначение	Место надписи	Текст	Кол.	Вид шрифта	Заготовка
	1	HL31	Табло	Пневмобак В-6 S1, Верхний уровень	1		
	2	HL32	"	Пневмобак В-6S1. Нижний уровень	1		
				Табличка			
	1	5-SA4	Табличка	Управление вентилем „5-VA1"	1		
	2	5-SA5	"	Управление пневмораспределителем „5-VA3, 5-VA4"	1		
	3	5-SA6	"	Сигнализатор уровня 5-P4 ~220В."	1		

Панель	Надпись	Поз. обозначение	Место надписи	Текст	Кол.	Вид шрифта	Заготовка

Взам. инв.№ | Подпись и дата | Инв.№ подл.

ГИП	Бояршинов	
Рук. бр.	Бояршинов	
Рук. гр.	Смирнова	
Вед. инж.	Коновалова	

902-2-458 т. 88 АТХ1

Очистные сооружения для сточных вод от мойки автомобилей для строительства в северных районах Q = 20л/с

Стадия	Лист	Листов
РП	10	

Щит управления ЩУ10 (ЩУ11... ЩУ13). Таблица перечня надписей

ГИПРОАВТОТРАНС
Новосибирский филиал

Копировал Ав –

Формат А4

Взам. инв.№ | Подпись и дата | Инв.№ подл.

Лист

Альбом 5

Вид спереди

Дверь (Вид со стороны монтажа)

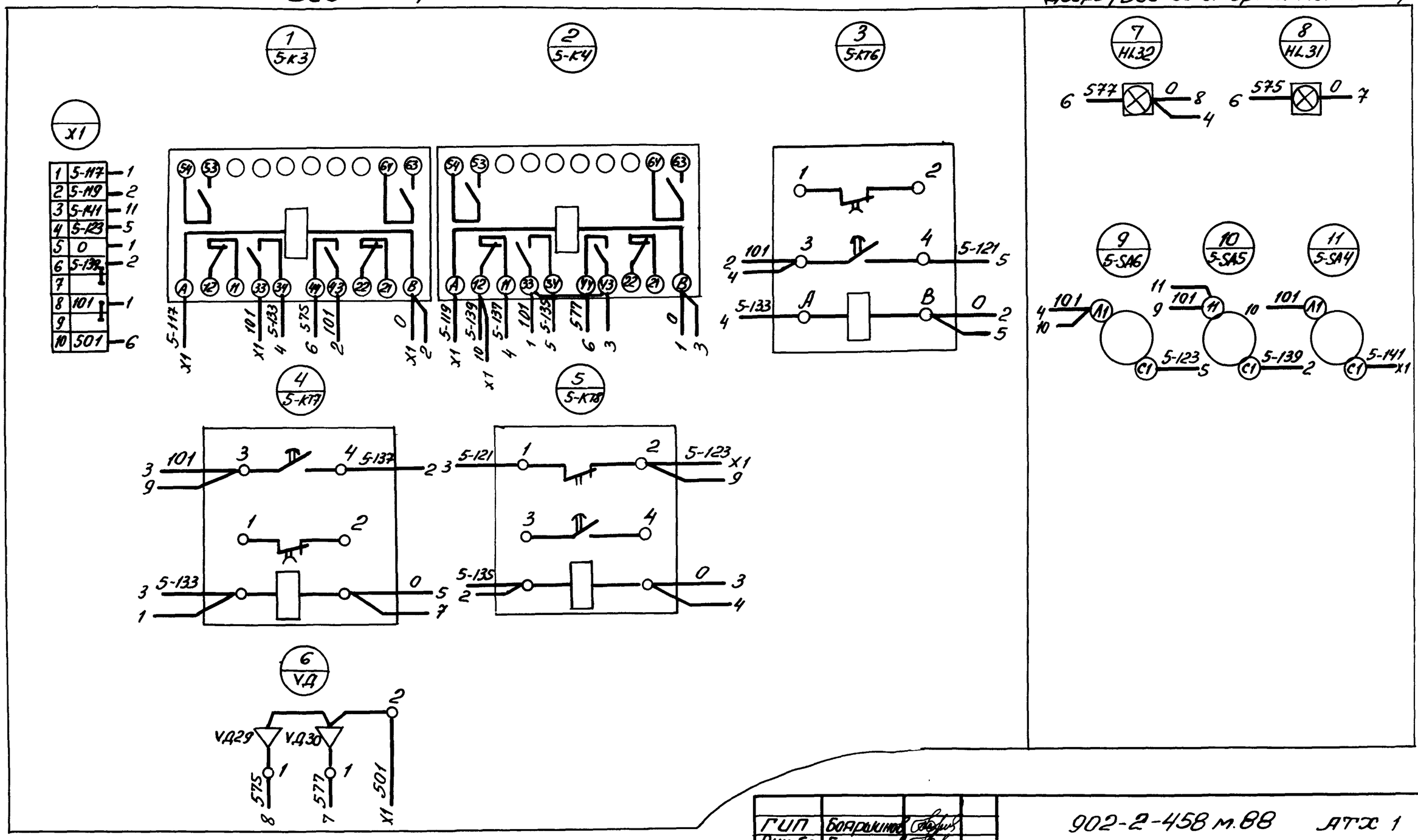

ГИП	Бояркинов			902-2-458 м.88 АТХ 1			
Рук. бр.	Бояркинов						
Рук. гр.	Смирнова						
Вед. инж.	Коновалова			Очистные сооружения для сточных вод от мойки автомобилей для строительства в северных районах Q=20л/с	Стадия	Лист	Листов
					РП	11	
				Щит управления ЩУ10 (ЩУ11... ЩУ13). Схема электрическая соединений	ГИПРОАВТОТРАНС Новосибирский филиал		

Инв. № подл. | Подпись и дата | Взам. инв. №

Копировал

Формат

Альбом 5

Крышка пульта

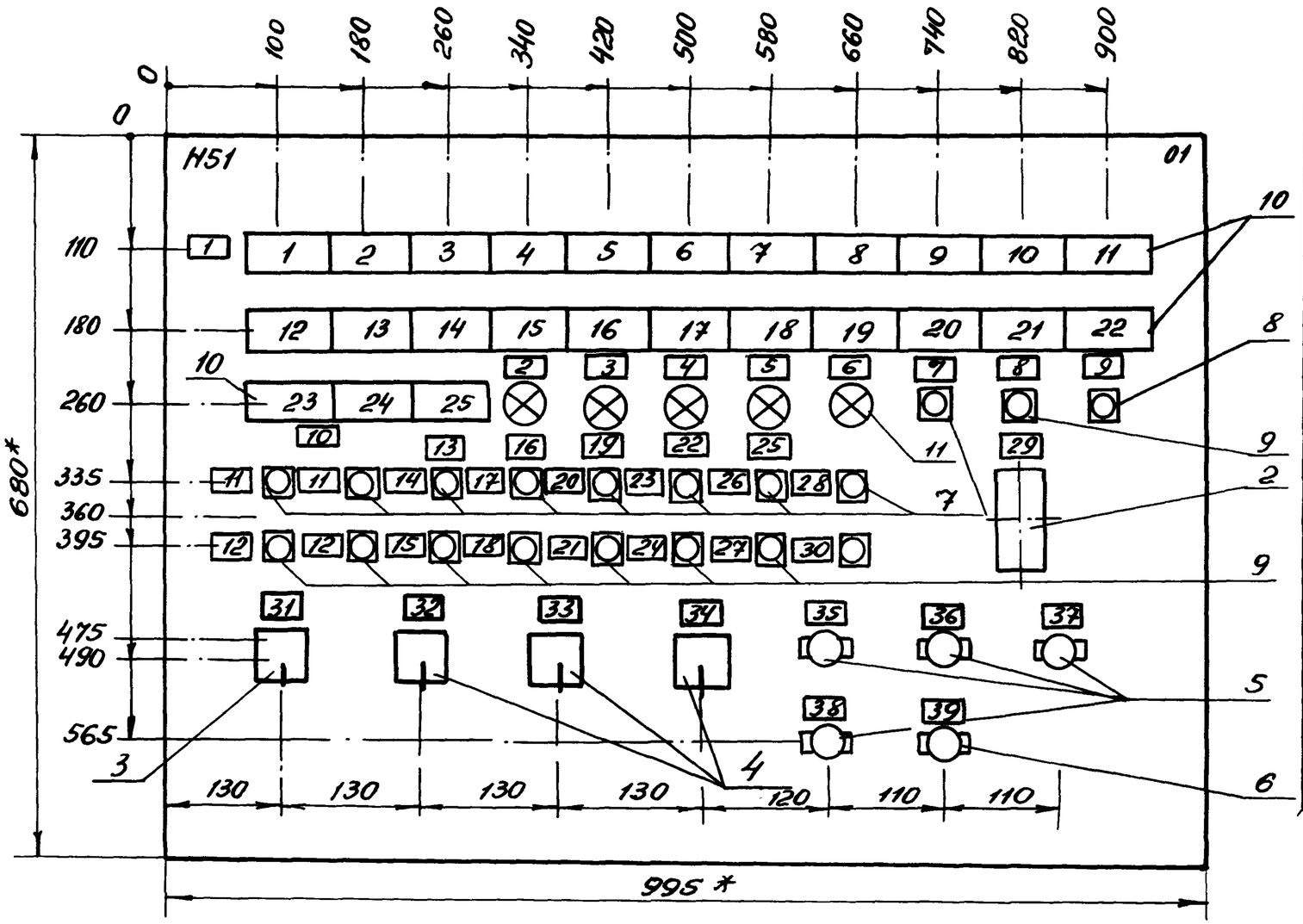

Габаритные размеры, мм

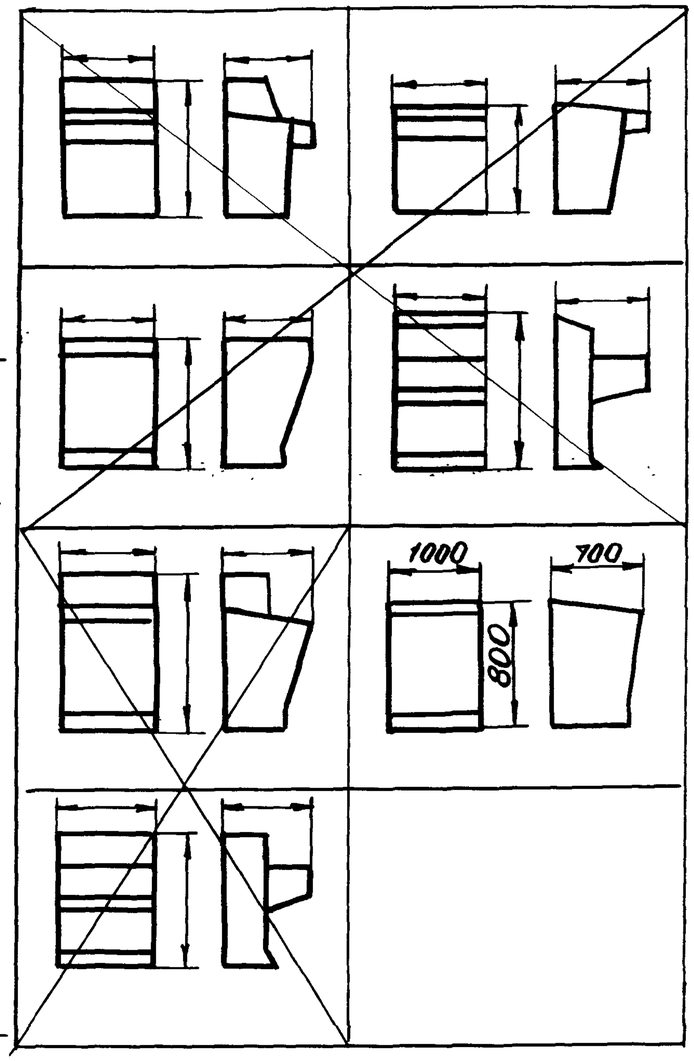

1.* Размер для справок
2. В контуре табличек и аппаратов указаны номера надписей по перечню надписей.

ГИП	Боярщинов		
Рук. бр.	Боярщинов		
Рук. гр.	Смирнова		
Вед. инж.	Канавалова		

902-2-458м.88 АТХ1

Очистные сооружения для сточных вод от мойки автомобилей для строительства в северных районах Q=20м³/с

Стадия	Лист	Листов
РП	12	

Пульт управления 1П. Чертеж общего вида

ГИПРОАВТОТРАНС Новосибирский филиал

Копировал Ав-

Формат А3

Инв. № подл. | Подпись и дата | Взам. инв. №

Альбом 5

Формат	Зона	Позиция	Обозначение	Наименование	Кол.	Примечание
				Документация		
А3			902-2-458м.88 АТХ1-12	Чертеж общего вида		
А3			902- " АТХ1-15	Схема электрическая		
				соединений		
А4			902- " АТХ1-14	Таблица перечня		
				надписей		
				Сборочные единицы		
				Н1 01		
		1		Блок зажимов		X1...X5
				БЗ-24 из 10 клемм	10	X11...X15
				Н51 01		
		2		Выключатель АК63-		
				1МУЗ, ~220В, 2×12	1	SF

Формат	Зона	Позиция	Обозначение	Наименование	Кол	Примечание
		3		Переключатель		
				УП5312-С86У3	1	SA1
		4		Переключатель		1-SA1,
				УП5311-С225У3		2-SA1,
					3	5-SA1
		5		Выключатель		SA2,SA3
				ПВ1-1 6У4Б, исп.1	4	SA7,SA8
		6		Переключатель		
				ПП2-16/Н2У4Б, исп1	1	21-SA
		7		Кнопка КЕ011У3		SB1,SB2
				исп4, толк, черн.		15-SB2,
						7-SB2,10-
						SB2,6-SB2
						5-SB2,2-SB2
					10	1-SB2,2-SB2
		8		Кнопка КЕ011У3		
				исп4, толк. красн.	1	SB3
		9		Кнопка КЕ011У3		15-SB1,7-
				исп5. толк. красн.		SB1,10-SB1
						6-SB1,5-SB1
						2-SB1,1-SB1
					8	21-SB1
		10		Табло ТСМ-111-01-У3		HL1...HL8
				с лампой Ц-220-10		HL15...HL28
					25	HL39...HL41
		11		Арматура АСЛ11У2,		1-HL1,2-HL1
				~220В, цвет зел.		5-HL1,6-HL2
					5	21-HL3

ГИП	Бояршинов	
Рук.бр.	Бояршинов	
Рук.гр.	Смирнова	
Вед.инж.	Коновалова	

902-2-458м.88 АТХ1

Очистные сооружения для сточных вод от мойки автомобилей для строительства в северных районах q = 20 л/с

Стадия	Лист	Листов
РП	13-1	2

Пульт управления 1П. Технические данные аппаратов

ГИПРОАВТОТРАНС Новосибирский филиал

Инв.№ подл. | Подпись и дата | Взам. инв.№

902-2-458м.88 АТХ1

Лист 13-2

Формат А4

Альбом 5

Панель	Надпись	Поз. обозначение	Место надписи	Текст	Кол.	Вид шрифта	Заготовка
	1	HL1	Табло	Наличие напряжения	1		
	2	HL2	То же	Резервуар В-1 „Аварийный"	1		
	3	HL3	"	Резервуар В-1 „Верхний.	1		
	4	HL4	"	Резервуар В-1 „Нижний"	1		
	5	HL5	"	Полимер-П-86 „Верхний"	1		
	6	HL6	"	Полимер П-86 „Нижний"	1		
	7	HL7	"	Резервуар В-8 „Нижний аварийный."	1		
	8	HL8	"	Резервуар В-8 „Верхний"	1		
	9	HL25	"	Отстойник В-11А „Верхний"	1		
	10	HL26	"	Отстойник В-11А „Нижний"	1		
	11	HL27	"	Отстойник В-11Б „Верхний"	1		
	12	HL28	"	Отстойник В-11Б „Нижний"	1		
	13	HL15	"	Насос Р-3 „Рабочий"	1		
	14	HL16	"	Насос Р-3 „Резервный"	1		
	15	HL17	"	Насос Р-15 „Авария"	1		
	16	HL18	"	Элеватор „Авария"	1		
	17	HL19	"	Тележка „Авария"	1		

Панель	Надпись	Поз. обозначение	Место надписи	Текст	Кол.	Вид шрифта	Заготовка
	18	HL20	Табло	Фильтр-транспортер N1. „Авария"	1		
	19	HL21	"	Фильтр-транспортер N2 „Авария"	1		
	20	HL22	"	Насос Р-9М55 „Авария"	1		
	21	HL23	"	Насос Р-9М56 „Авария"	1		
	22	HL24	"	„Опробование сигнализации"	1		
	23	HL39	"	Полимер -П-86 „Вперед"	1		
	24	HL40	"	Полимер П-86 „Назад"	1		
	25	HL41	"	Компрессор „Авария"	1		
				Табличка			
	1		Табличка	Уровень	1		
	2	1-HL1	"	Насос Р-3М1 „Включен"	1		
	3	2-HL1	"	Насос Р-3М15 „Включен"	1		
	4	5-HL1	"	Насос Р-М17 „Включен"	1		
	5	6-HL2	"	Компрессор „Включен"	1		
	6	21-HL3	"	Насос Р-9М56 „Включен"	1		
	7	21-SB2	"	Насос Р-9М56 „Включить"	1		
	8	21-SB1	"	Насос Р-9М56 „Выключить"	1		
	9	SB3	"	Съем аварийного сигнала	1		
	10		"	Насосы Р-3			
	11	1-SB2 2-SB2	"	„Включить"	2		
	12	1-SB1 2-SB1	"	„Выключить"	2		
	13		"	Насос Р-15			
	14	5-SB2	"	„Включить"	1		
	15	5-SB1	"	„Выключить"	1		

Взам. инв. №

Подпись и дата

Инв. № подл.

ГИП	Боярщинов	
Рук. бр.	Боярщинов	
Рук. гр.	Смирнова	
Вед. инж.	Коновалов	

902-2-458 м 88 АТХ 1

Очистные сооружения для стоков вод от мойки автомобилей для строительства в северных районах Q=20 л/с

Стадия	Лист	Листов
РП	14-1	4

Пульт управления 1П.

ГИПРОАВТОТРАНС
Новосибирский филиал

902-2-458 м. 88 АТХ1

Лист 14-2

Панель	Надпись	Поз. обозначение	Место надписи	Текст	Кол.	Вид шрифта	Заготовка
	16		Табличка	Компрессор	1		
	17	6-SB2	"	„Включить"	1		
	18	6 SB1	"	„Выключить"	1		
	19		"	Фильтр-транспортёр N1	1		
	20	10-SB2	"	„Включить"	1		
	21	10-SB1	"	„Выключить"	1		
	22		"	Фильтр-транспортер N2	1		
	23	7-SB2	"	„Включить"	1		
	24	7-SB1	"	„Выключить"	1		
	25		"	Насос Р-М16	1		
	26	15-SB2	"	„Включить"	1		
	27	15-SB1	"	„Выключить"	1		
	28	SB1	"	Опробование светового сигнала	1		
	29	SF	"	Питание ~220В	1		
	30	SB2	"	Опробование звукового сигнала			
	31	SA1	"	Насосы „1раб-Откл-2раб"	1		
	32	1-SA1	"	Насос Р-3М1 „Руч-Откл-Авт"	1		
	33	2-SA1	"	Насос Р-3М15 „Руч-Откл-Авт"	1		
	34	5-SA1	"	Насос Р-15 „Руч-Откл-Авт"	1		

Альбом 5

Инв. N подл. | Подпись и дата | Взам. инв. N

Панель	Надпись	Поз. обозначение	Место надписи	Текст	Кол.	Вид шрифта	Заготовка
	35	SA2	Табличка	Регулятор Р1 ~220В	1		
	36	SA3	"	Регулятор Р3 ~220В	1		
	37	SA7	"	Сигнализатор Р5 ~220В	1		
	38	SA8	"	Сигнализатор Р6 ~220В	1		
	39	21-SA	"	Насос Р-9М5Б „Авт-Откл-Руч"	1		

Альбом 5

Вид спереди
Дверь не показана

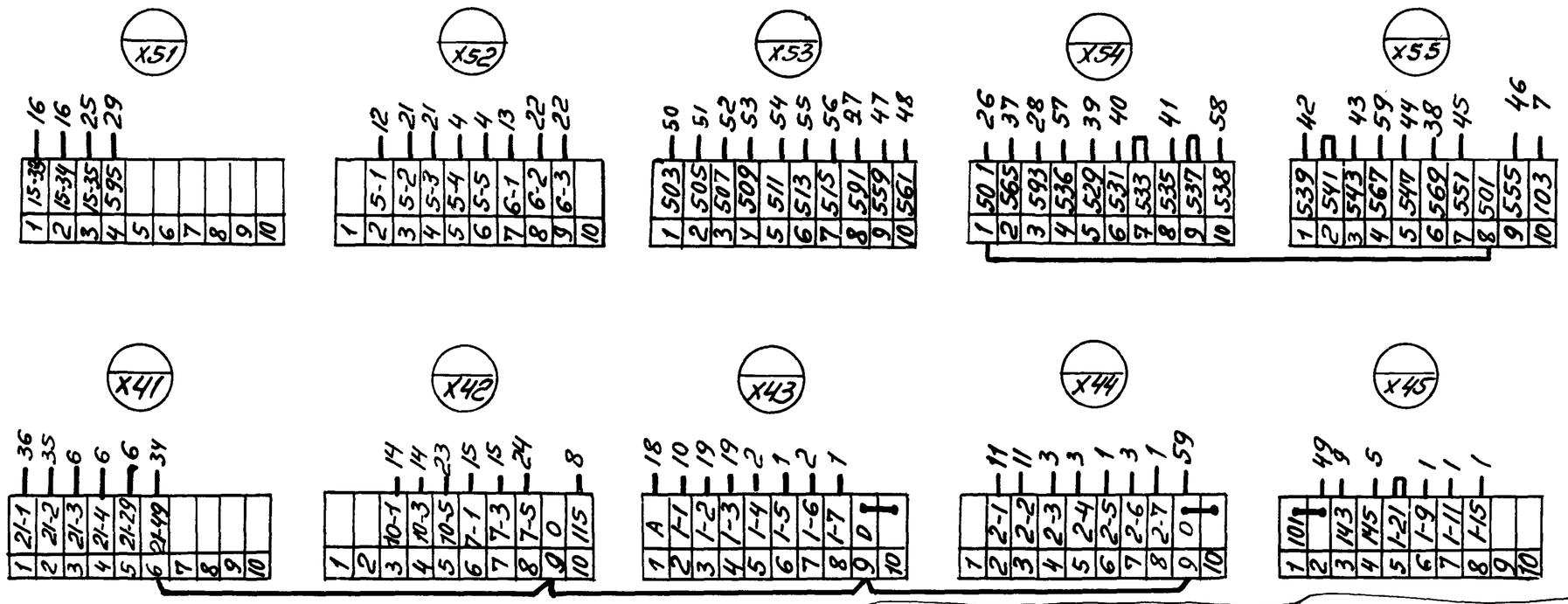

ГИП	Бояршинов		
Рук. бр.	Бояршинов		
Рук. гр.	Смирнова		
Вед. инж.	Коновалов		

902-2-458м.88 АТХ 1

Очистные сооружения для сточных вод от мойки автомобилей для строительства в северных районах Q=20л/с

Стадия	Лист	Листов
РП	15-1	2

Пульт управления 1П. Схема электрическая соединений.

ГИПРОАВТОТРАНС
Новосибирский филиал

Инв.№ подл. | Подпись и дата | Взам. инв.

Копировал Ле-

Формат

Альбом 5

Крышка пульта /Вид со стороны монтажа/

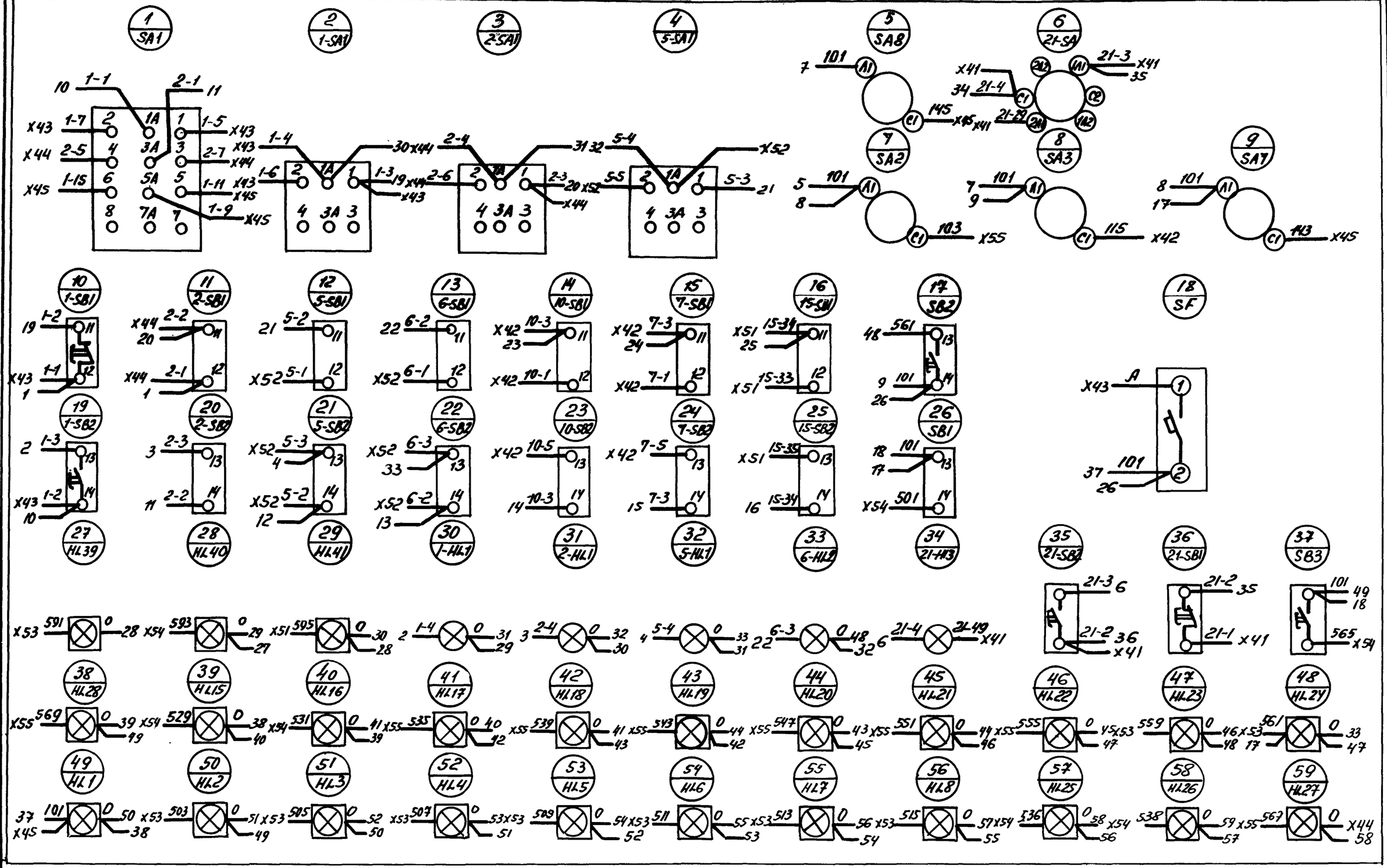

902-2-458 м.88 АТХ 1

Лист 15-2

Копировал Ав-

Формат А3

Инв. № подл. | Подпись и дата | Взам. инв. №