ТИПОВОЙ ПРОЕКТ
805-9-17.86

Навес для тары и материально-технических ценностей в полносборных конструкциях

АЛЬБОМ III

Изделия заводского изготовления и узлы

КФ ЦИТП инв. 9493/3

				Привязан:
Инв.№				

ТИПОВОЙ ПРОЕКТ
805-9-17.86

Навес для тары и материально-технических ценностей в полносборных конструкциях

Альбом III

Состав проекта:

Альбом I Общая пояснительная записка.
Архитектурно-строительные, электротехнические чертежи и спецификация оборудования.

Альбом II Сметы. Ведомости потребности в материалах.

Альбом III Изделия заводского изготовления и узлы.

Разработан институтом
ЦНИИЭПптицепром

Главный инженер института Селин
Главный инженер проекта Безродный

Утвержден МСХ СССР
Приказ №60-ЭГ от 24.07.84
Введен в действие институтом
ЦНИИЭПптицепром
Приказ № 66 от 22.07.85 г.

9493/3

				Привязан	
Инв.№					

© КФ ЦИТП Госстроя СССР, 1988 г.

Лист	Наименование	Стр
1	Ведомость чертежей комплектов альбома	2
	Комплект АРУ	
1	Узлы 1÷6	3
2	Деталь обрамления ворот	4
	Комплект АРИ	
1	Изделие соединительное МС1	5
2	Изделия соединительные МС2, МС3	5
3	Изделия соединительные МС4÷МС6	6
4	Изделие соединительное МС7	6
5	Рама ворот РВ1	7
	Комплект КЖУ	
1	Узлы 1÷4	8
2	Узлы 5,6	9
3	Узлы 7,8	9
	Комплект КЖИ	
1	Полурама ПР18-1-1а	10
2	Полурама ПР18-1-1б	11
3	Полурама ПР18-1-1в	12
4	Полурама ПР18-1-1г	13
5	Полурама ПР18-1-1д	14
6	Колонны СК2-48-1а, СК2-36-1Ва	15
7	Прогон 4пр-1АIII-а	16
8	Панели стеновые ПС60.15-Т, ПС60.15-Т-2	17

Лист	Наименование	Стр
9	Панель стеновая ПС60.15-Т-1	18
10	Панель стеновая ПС60.15-Т-1н	18
11	Панели стеновые ПС15.15-Т-1; ПС15,15-Т-1н	19
12	Перемычка 1ПР4-33.12, 22а	20
13	Перемычка 1ПР4-33.12, 22б	20
14	Каркас пространственный КП1	21
15	Каркас пространственный КП2	21
16	Каркасы плоские КР1, КР2	22
17	Анкер А1	22
18	Стойка СК1	23
19	Изделия соединительные МС1÷МС3	23
20	Изделие соединительное МС4	24
21	Изделие соединительное МС5	24
22	Изделие соединительное МС6	25
23	Изделия закладные МН1, МН2	25
24	Изделие закладное МН3	26
25	Изделие закладное МН4	26
26	Изделие закладное МН5	27
27	Изделие закладное МН6	27
	Комплект КМУ	
1	Узлы 1÷5	28
2	Узлы 6÷10	29

2
9493/3

Исполн.	Аветян		04.85
Пров.	Колединцева		04.85
Рук.гр.	Колединцева		04.85
Нач.отд.	Жевнеров		04.85
Н.контр.	Панашенко		04.85

ТП 805-9-17.86

Ведомость чертежей комплектов альбома

Стадия	Лист	Листов
Р	1	1

МСК СССР
Главсельстройпроект
ЦНИИЭПпричерном
г. Ростов-на-Дону

Согласовано:
Гл.отеч. ЛС Ищенко
Рук.стр.сектор Хотинов
Инв.№подл. | Подпись и дата | Взам.инв.№

Копировал Белая Формат 12Г

Альбом III

Типовой проект

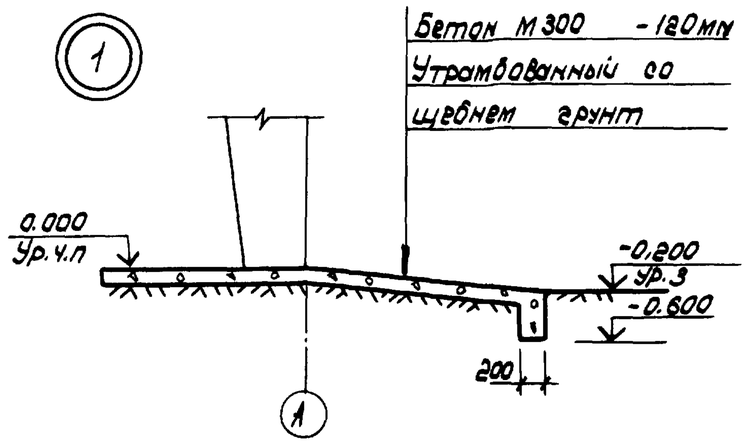

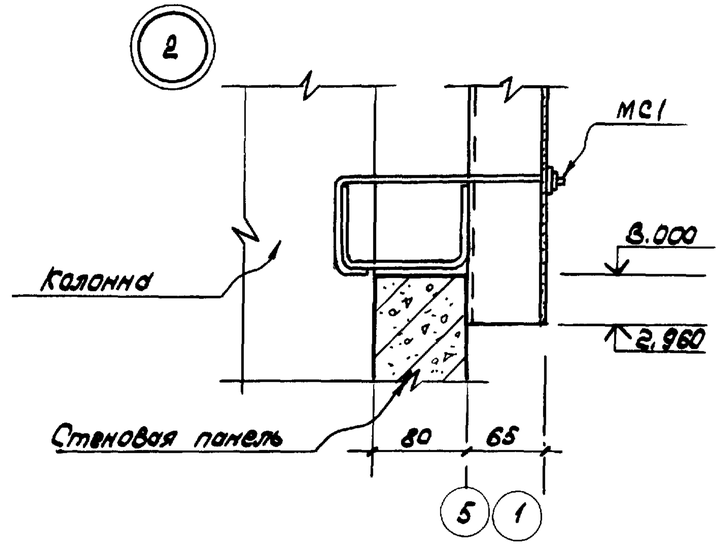

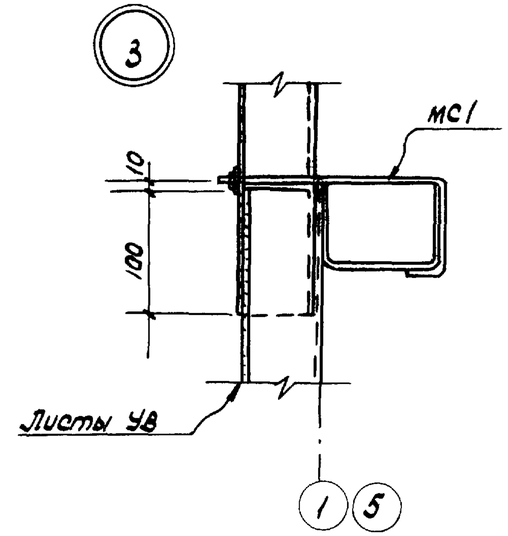

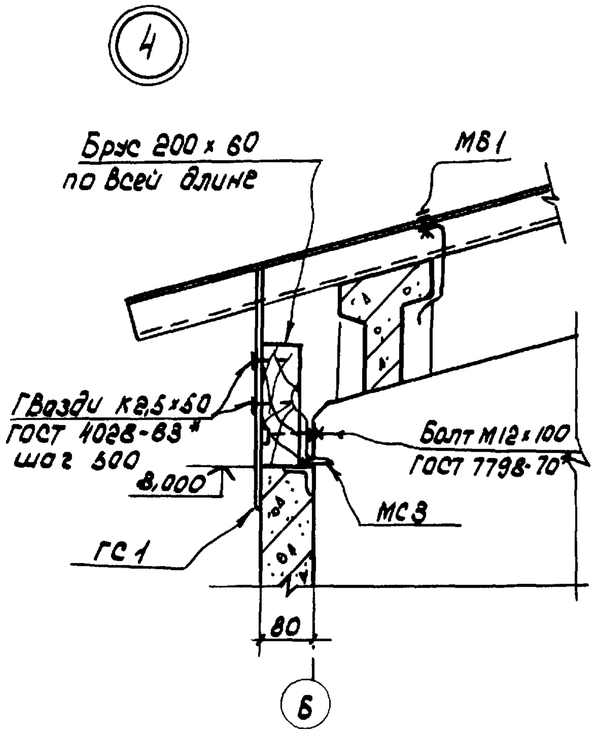

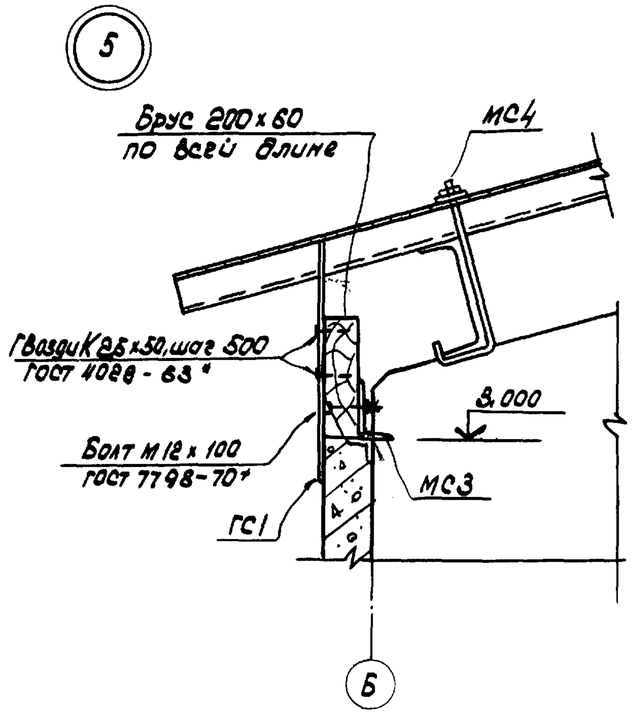

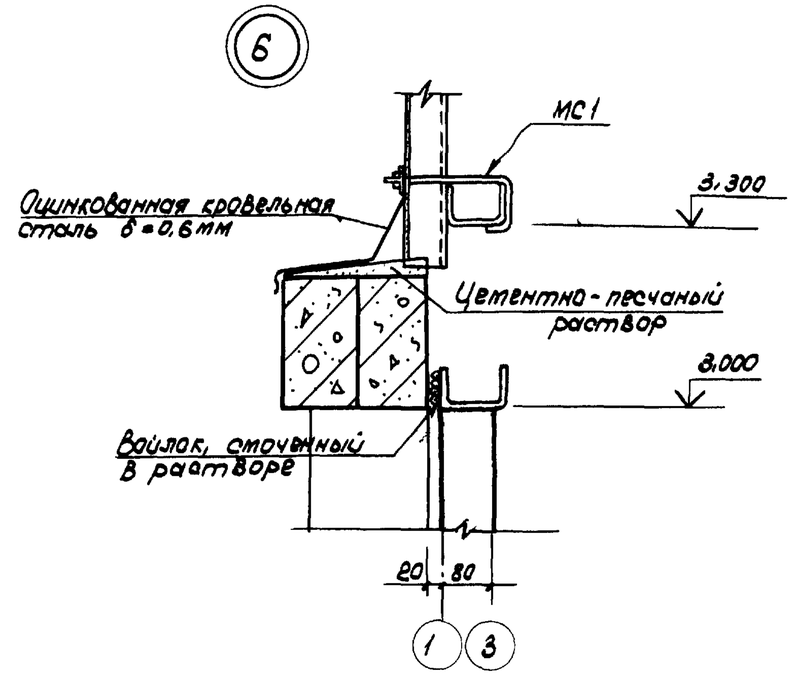

3
9493/3

Исполн.	Яветян		12.84	ТП 805-9-17.86 ЯРУ.			
Пров.	Колодинцева		12.84				
Рук. гр.	Колодинцева		12.84				
Нач. отд.	Шевнеров		12.84	Узлы 1÷6	Стадия	Лист	Листов
Н. контр.	Панащенко		04.85		Р	1	2
					МСК СССР Главсельстройпроект ЦНИИЭПпитиепром г. Ростов-на-Дону		

Копировал Белая

Формат 12Г

Инв. № подл. | Подпись и дата | Взам. инв. №

Альбом III

Типовой проект

Деталь обрамления проема ворот

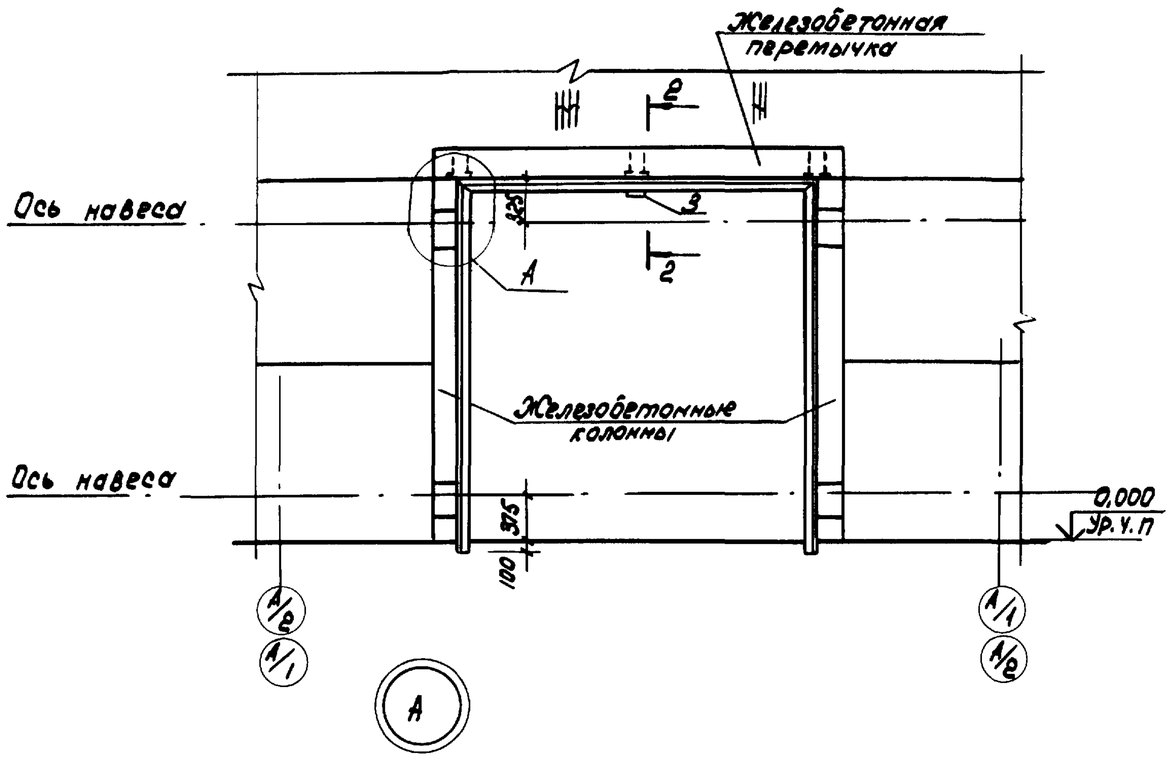

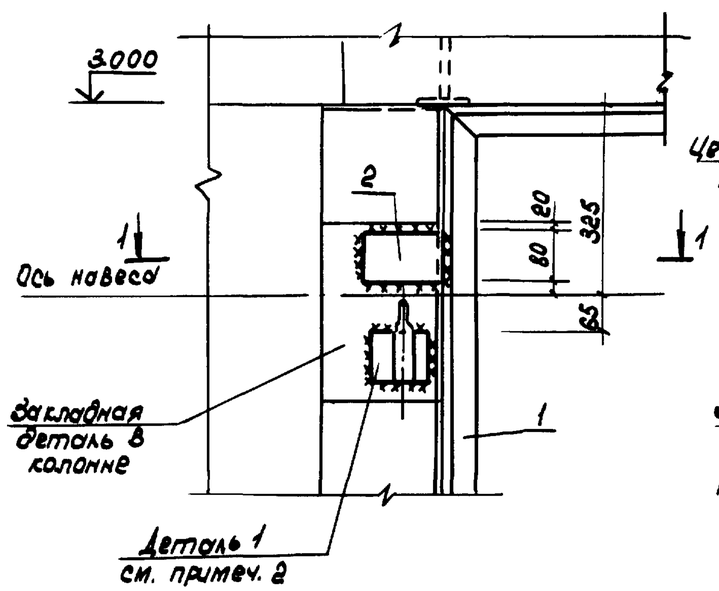

1-1

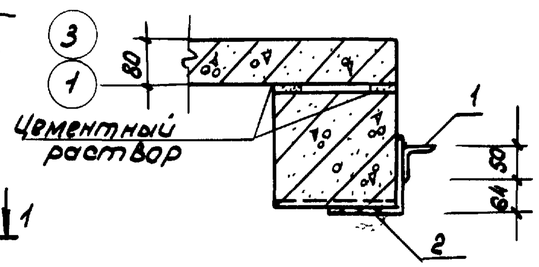

2-2

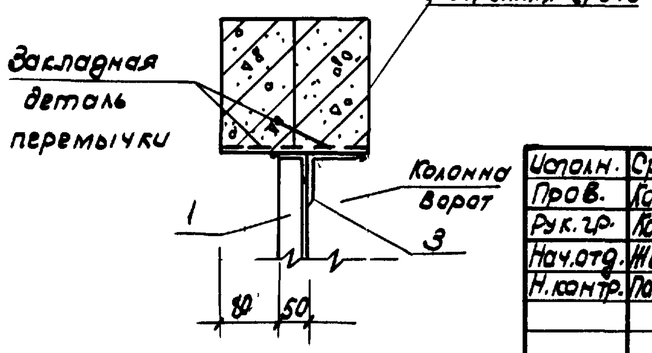

Формат	Зона	Поз.	Обозначения	Наименование	Кол.	Примечание
				Рама ворот		
А18		1	ТП805-9-17.86 АРУ-РВ1	РВ1	1	34,7 кг
Б4		2		∠125×8 ГОСТ 8509-72* / ВСт3кп2 ГОСТ 380-71* ℓ=80	4	1,24 кг
Б4		3		∠100×8 ГОСТ 8509-72* / ВСт3кп2 ГОСТ 380-71* ℓ=100	1	1,22 кг

1. Детали навесов ворот см. ГОСТ 18853-73, чертеж 7
2. Деталь „1" приварить к закладным деталям рамы ворот.
3. Сварку металлических элементов производить электродами типа Э42, ГОСТ 9467-75, hш=8 мм к закладным деталям колонны и hш=6 мм крепление рамы ворот РВ1 к закладным деталям.

4
9493/3

Исполн.	Срадионян		04.83
Пров.	Колединцева		06.83
Рук. гр.	Колединцева		06.83
Нач. отд.	Жевнеров		06.83
Н. контр.	Панащенко		04.83

ТП 805-9-17.86 АРУ

Деталь обрамления ворот

Стадия	Лист	Листов
Р	2	

МСХ СССР Главсельстройпроект Унииэлптицепром г. Ростов-на-Дону

Копировал Белая Формат 12 г

Инв. № подл. | Подпись и дата | Взам. инв. №

Альбом III

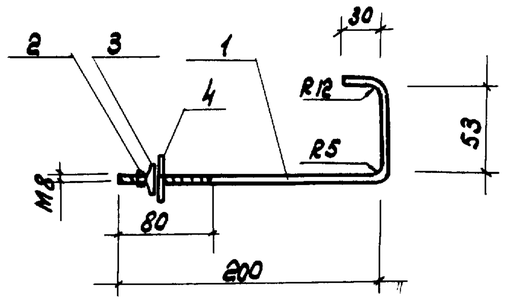

Формат	Зона	Поз.	Обозначение	Наименование	Кол.	Примечание
11В		1	ТП 805-9-17.86 АРИ-МС1	Ф8 ГОСТ 2590-71* ℓ=290	1	0,11 кг
В4		2	ГОСТ 5915-70*	Гайка М8	1	—
		3	2.430-2, вып. 1, лист 16	Шайба Ш1	1	—
		4	2.430-2, вып. 1, лист 16	Прокладка ПМ1	1	—

Типовой проект

9493/3

Исполн.	Чукан		04.83
Пров.	Клебинцева		06.83
Рук. гр.	Клебинцева		06.83
Нач. отд.	Жевнеров		06.83
Н. контр.	Панащенко		04.85

ТП 805-9-17.86 АРИ-МС1

Изделие соединительное МС1

Стадия	Масса	Масштаб
Р	0,1	1:5

Лист 1 Листов 5

См. таблицу

МСХ СССР Главсельстройпроект ЦНИИЭПтицепром г. Ростов-на-Дону

Копировал Белая Формат 11В

Взам. инв. № | Подпись и дата | Инв. № подл.

Альбом III

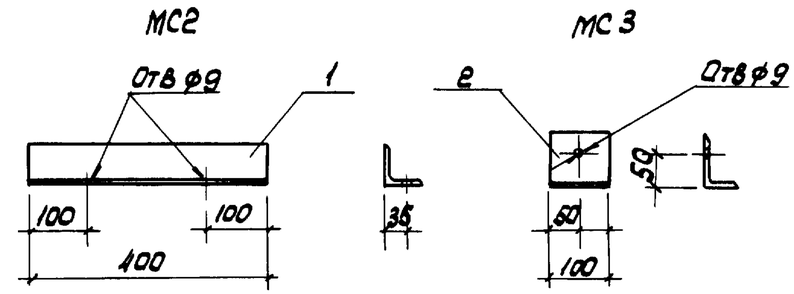

Формат	Зона	Поз.	Обозначение	Наименование	Кол.	Примечание
				МС2		
11В		1	ТП 805-9-17.86 АРИ-МС2,МС3	L63x5 ГОСТ 8509-72* / Вст3кп2 ГОСТ 380-71* ℓ=400	1	1,92 кг
				МС3		
11В		2	ТП 805-9-17.86 АРИ-МС2,МС3	L90x50x6 ГОСТ 8509-72* / Вст3кп2 ГОСТ 380-71* ℓ=100	1	0,62 кг

Марка	Масса
МС2	1,9
МС3	0,6

Типовой проект

5

9493/3

Исполн.	Чукан		04.83
Пров.	Клебинцева		06.83
Рук. гр.	Клебинцева		06.83
Нач. отд.	Жевнеров		06.83
Н. контр.	Панащенко		04.85

ТП 805-9-17.86 АРИ-МС2, МС3

Изделия соединительные МС2, МС3

Стадия	Масса	Масштаб
Р	—	1:10

Лист 2 Листов

См. таблицу

МСХ СССР Главсельстройпроект ЦНИИЭПтицепром г. Ростов-на-Дону

Копировал Белая Формат 11В

Взам. инв. № | Подпись и дата | Инв. № подл.

Альбом III

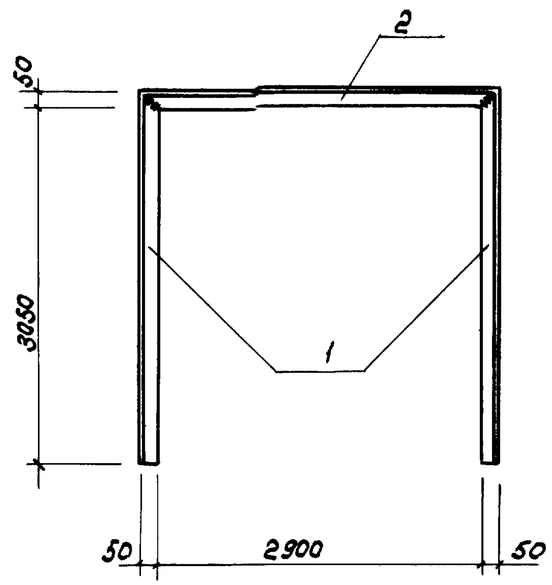

Типовой проект

Формат	Зона	Поз.	Обозначения	Наименование	Кол.	Примечание
11В		1	ТП 805-9-17.86 АРИ-РВ1	L50x5 ГОСТ 8509-72* / ВСт3кп2 ГОСТ 380-71* ℓ=3100	2	11,69 кг
11В		2	ТП 805-9-17.86 АРИ-РВ1	L50x5 ГОСТ 8509-72* / ВСт3кп2 ГОСТ 380-71* ℓ=3000	1	11,31 кг

Сварку металлических элементов производить электродами типа Э-42, ГОСТ 9467-75, hш = 6мм

9493/3

Исполн.	Чукан		04.83
Пров.	Голубинцева		06.83
Рук.гр.	Голубинцева		06.83
Нач.отд.	Жовнеров		06.83
Н.контр.	Панащенко		04.83

ТП 805-9-17.86 АРИ-РВ1

Рама ворот РВ1

Стадия	Масса	Масштаб
Р	34,7	1:50

Лист 5 Листов

См. таблицу

МСХ СССР
ГлавСельстройпроект
ЦНИИЭПтицепром
г. Ростов-на-Дону

Инв.№подл. | Подпись и дата | Взам.инв.№

Копировал: Формат 11В

Альбом III

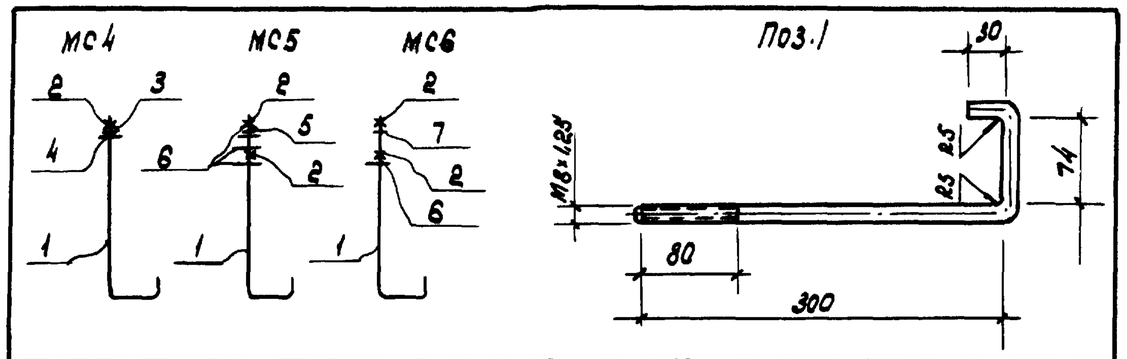

Формат	Зона	Поз.	Обозначение	Наименование	Кол.	Примечание
				МС4		
11В		1	ТП 805-9-17.86 АРИ-МС4÷МС6	ф8 ГОСТ 2590-71* ℓ=420	1	0,17 кг
64		2	ГОСТ 5916-70*	Гайка М8	1	—
		3	2.460-1, Вып. 1 лист 23	Шайба Ш1	1	0,01 кг
		4	2.460-1, Вып. 1, лист 23	Прокладка ПМ1	1	—
				МС5		
11В		1	ТП 805-9-17.86 АРИ-МС4÷МС6	ф8 ГОСТ 2590-71* ℓ=420	1	0,17 кг
64		2	ГОСТ 5916-70*	Гайка М8	2	—
		5	2.460-1, Вып.1, лист 23	Шайба Ш2	1	—
		6	2.460-1, Вып 1, лист 23	Прокладка ПМ2	3	—
				МС6		
11В		1	ТП 805-9-17.86 АРИ-МС4÷МС6	ф8 ГОСТ 2590-71*, ℓ=420	1	0,17 кг
64		2	ГОСТ 5916-70*	Гайка М8	2	—
64		7	ГОСТ 11371-78	Шайба 8	1	—
		6	2.460-1, Вып.1, лист 23	Прокладка ПМ2	1	—

9493/3

Исполн.	Аветян		12.84
Пров.	Колединцева		12.84
Рук. гр.	Колединцева		12.84
Нач. отд.	Жевнеров		12.84
Н. контр.	Панащенко		04.85

ТП 805-9-17.86 АРИ-МС4÷МС6

Изделия соединительные МС4÷МС6

Стадия	Масса	Масштаб
Р	0,2	1:5
Лист 8	Листов	

См. таблицу

МСХ СССР Главсельстройпроект ЦНИИЭПТицепром г. Ростов-на-Дону

Копировал Белая Формат 11В

Альбом III

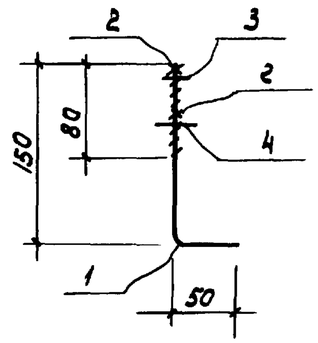

Формат	Зона	Поз	Обозначения	Наименование	Кол.	Примечание
11В		1	ТП 805-9-17.86 АРИ-МС7	ф8АI ГОСТ 5781-82, ℓ=210	1	0,08 кг
64		2	ГОСТ 5916-70*	Гайка М8	2	—
64		3	ГОСТ 11371-78	Шайба 8	1	—
		4	2.460-1, Вып.1, лист 23	Прокладка ПМ2	1	—

6

9493/3

Исполн.	Аветян		12.84
Пров.	Колединцева		12.84
Рук. гр.	Колединцева		12.84
Нач. отд.	Жевнеров		12.84
Н. контр	Панащенко		04.85

ТП 805-9-17.86 АРИ-МС7

Изделие соединительное МС7

Стадия	Масса	Масштаб
Р	0,1	1:5
Лист 4	Листов	

См. таблицу

МСХ СССР Главсельстройпроект ЦНИИЭПТицепром г. Ростов-на-Дону

Копировал Белая Формат 11В

Альбом III

Типовой проект

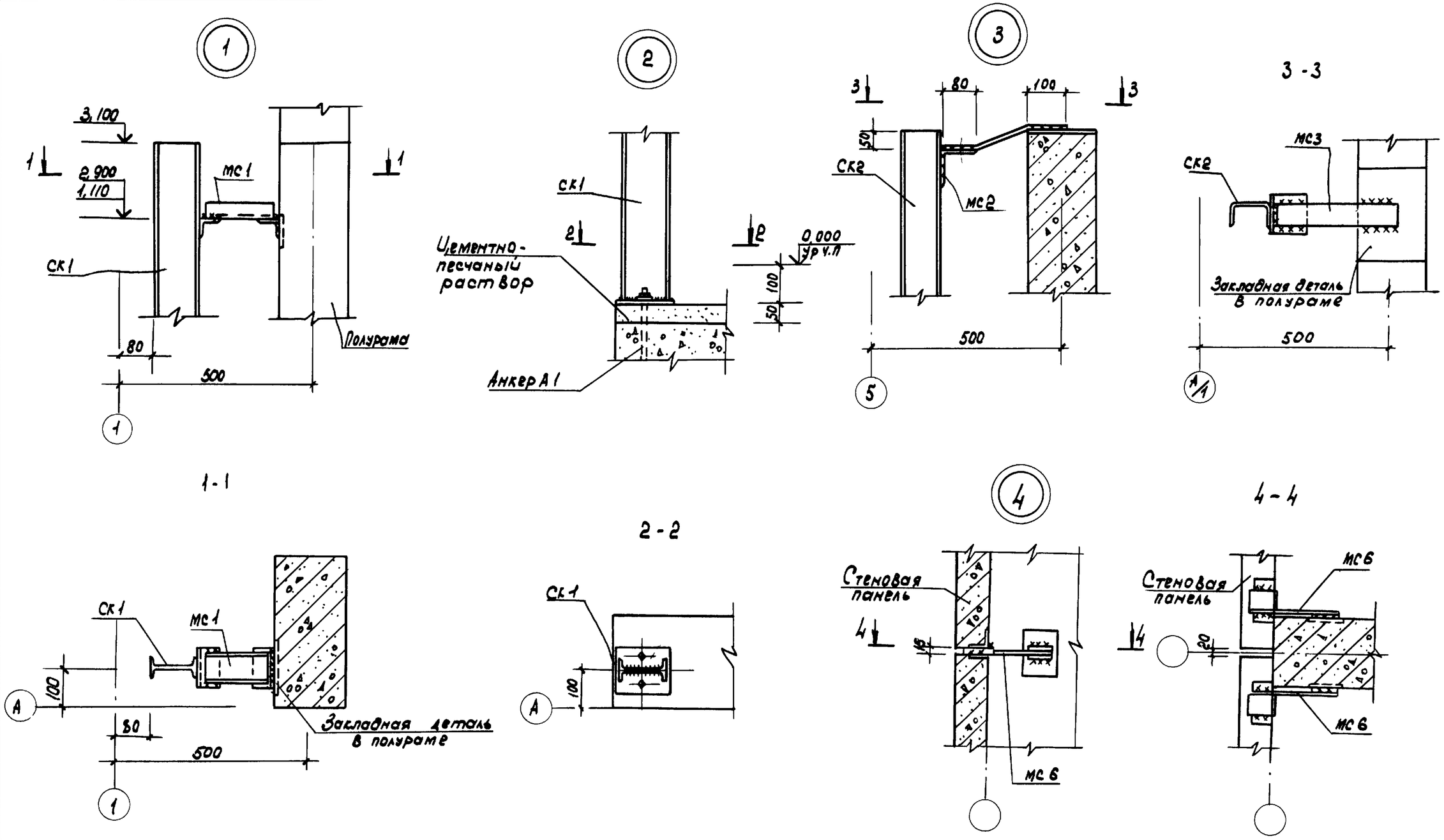

8
9493/3

Сварку элементов производить электродами типа Э42, ГОСТ 9467-75 в соответствии с ГОСТ 5264-80

Испол.	Срабионян		04.83
Пров.	Кравцова		06.83
Рук. гр.	Колединцева		06.83
Нач. отд	Невнеров		06.83
Н. контр.	Панащенко		06.83

ТП 805-9-17.86 КЖУ

Узлы 1÷4

Стадия	Лист	Листов
Р	1	3

МСК СССР Главсельстройпроект ЦНИИЭП птицепром г. Ростов-на-Дону

Копировал

Формат 12Г

Взам. инв. № | Подпись и дата | Инв. № подл.

Альбом III

Типовой проект

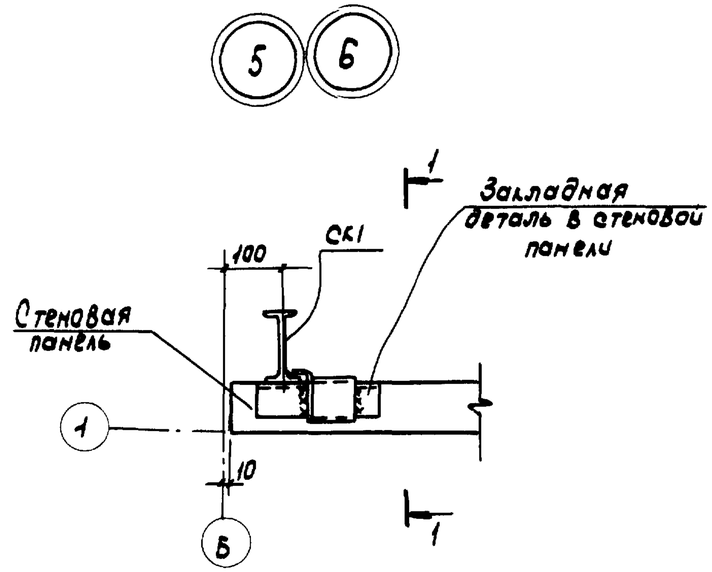

1-1 (для узла 5)

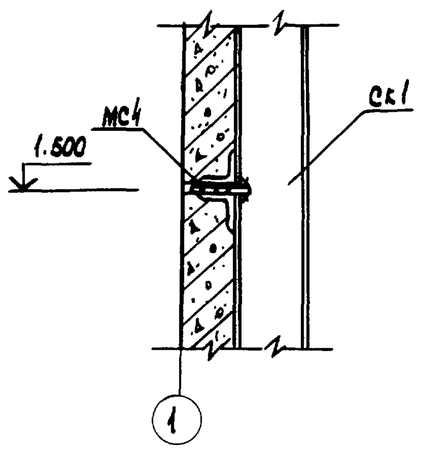

1-1 (для узла 6)

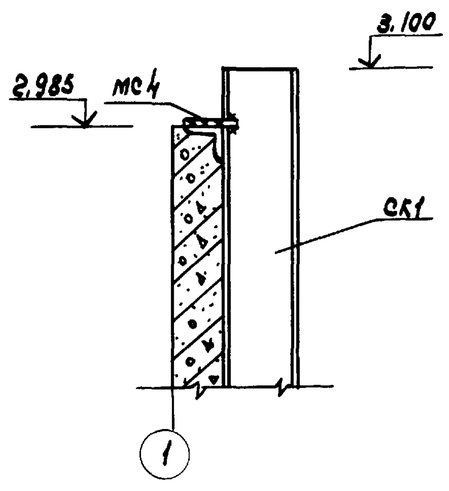

Сварку элементов производить электродами типа Э42, ГОСТ 9467-75 в соответствии с ГОСТ 5264-80.

9493/3

Исполн.	Сравнонян		04.83
Пров.	Кравцова		06.83
Рук.гр.	Колевинцева		06.83
Нач.отд.	Жевнеров		06.83
Н.контр.	Панащенко		05.83

ТП 805-9-17.86 КЖУ

Узлы 5,6

Стадия	Лист	Листов
Р	2	

МСХ СССР Главсельстройпроект ЦНИИЭПтицепром г.Ростов-на-Дону

Копировал Белая Формат 11В

Инв.№подл. | Подпись и дата | Взам.инв.№

Альбом III

Типовой проект

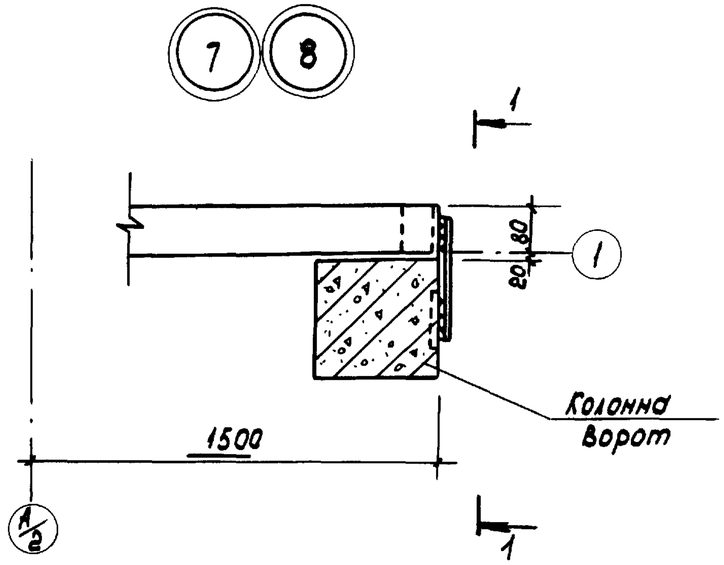

1-1 (для узла 7)

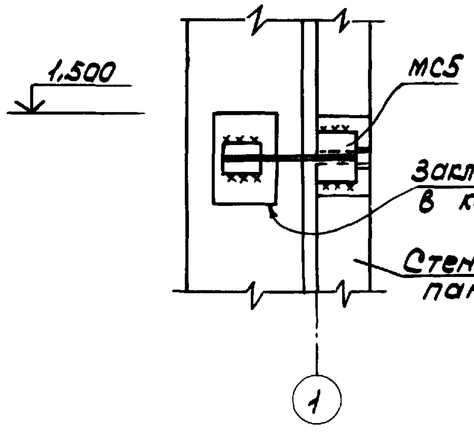

1-1 (для узла 8)

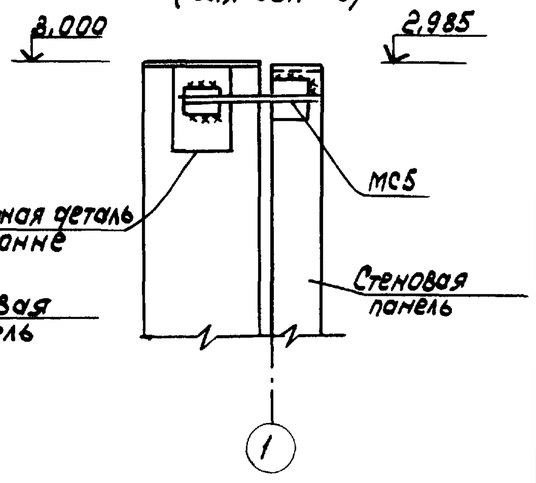

Сварку элементов производить электродами типа Э42, ГОСТ 9467-75 в соответствии с ГОСТ 5264-80.

9

9493/3

Исполн.	Сравнонян		04.83
Пров.	Кравцова		06.83
Рук.гр.	Колевинцева		06.83
Нач.отд.	Жевнеров		06.83
Н.контр.	Панащенко		05.83

ТП 805-9-17.86 КЖУ

Узлы 7,8

Стадия	Лист	Листов
Р	3	

МСХ СССР Главсельстройпроект ЦНИИЭПтицепром г.Ростов-на-Дону

Копировал Белая Формат 11В

Инв.№подл. | Подпись и дата | Взам.инв.№

Альбом III

Типовой проект

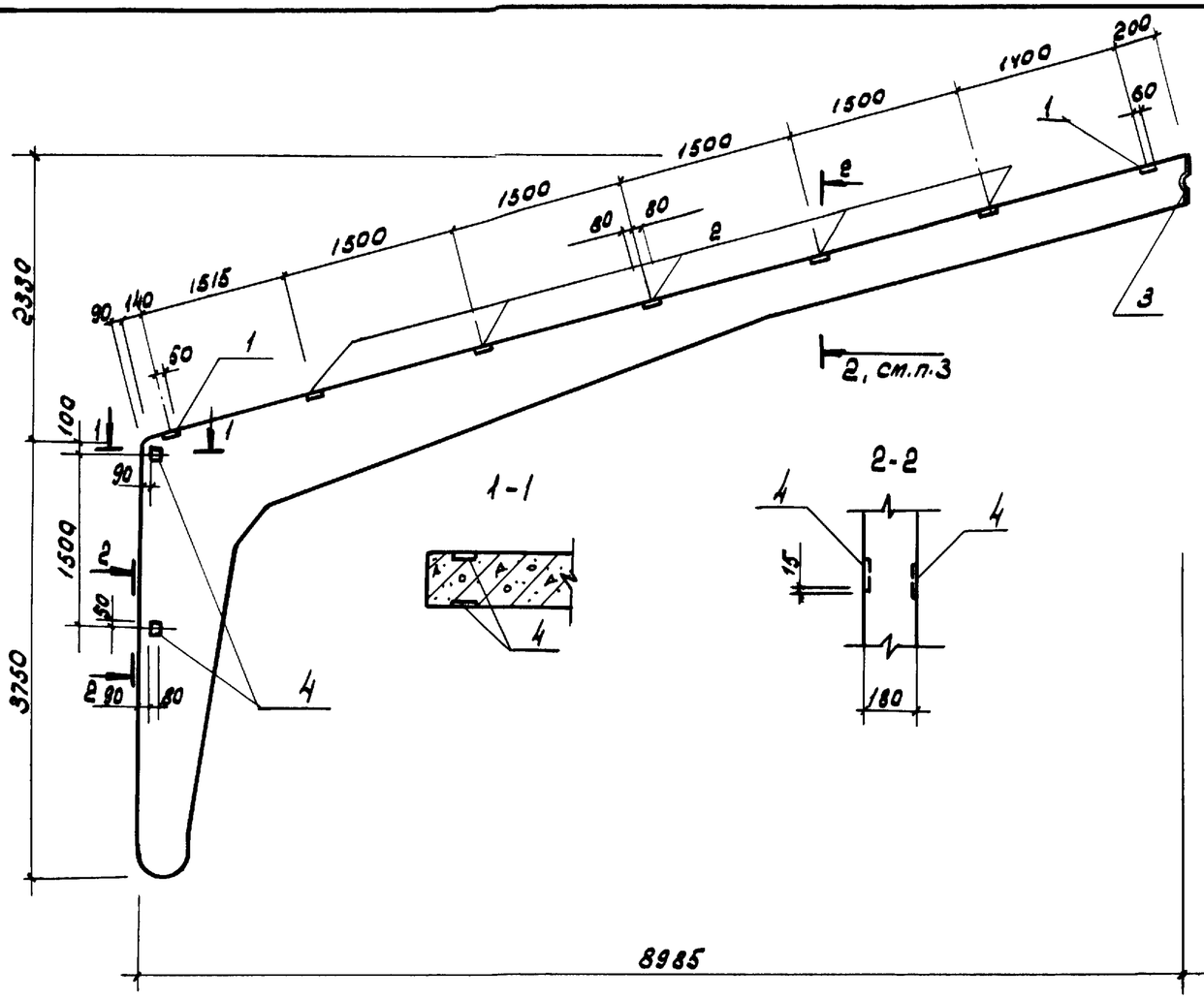

Формат	Зона	Поз.	Обозначения	Наименование	Кол.	Примечание
				Документация		
			1.822-2, Вып. 3 и			
12г			ТП 805-9-17.86 КЖИ-ПР18-1-1а СБ	Сборочный чертеж		
				Сборочные единицы		
				Изделия закладные		
		1	1.822-2, Вып.4	МН1	2	1,5 кг
		2	1.822-2, Вып.4	МН2	5	2,2 кг
		3	1.822-2, Вып.4	МН4	1	5,7 кг
		4	1.822-2, Вып.4	МН5	4	0,7 кг

1. Полурама ПР18-1-1а изготавливается по чертежам полурамы ПР18-1-1 серии 1.822-2, Вып.3 с установкой закладных по данному чертежу.

2. Ведомость расхода стали на арматурные изделия см. серию 1.822-2, вып.3

3. Сечение 2-2 см. серия 1.822-2, вып.3 лист 4

Ведомость расхода стали на элемент, кг

Марка элемента	Изделия закладные										Всего
	Арматура класса					Прокат марки					
	А III					ВСт3 кп2					
	ГОСТ 5781-82					ГОСТ 380-71*					
	ф10	ф12			Итого	-δ=8	-δ=10			Итого	
ПР18-1-1а	3,2	1,2			4,4	13,6	4,5			18,1	22,5

Инв.№подл. | Подпись и дата | Взам.инв.№

10
9493/3

Исполн.	Чукан		04.83
Пров.	Кравцова		06.83
Рук.гр.	Колейнцева		06.83
Нач.отд.	Жевнеров		06.83
Н.контр.	Панащенко		04.85

ТП 805-9-17.86 КЖИ-ПР18-1-1а СБ

Полурама ПР18-1-1а

Стадия	Масса	Масштаб
Р	8,1т	1:50
Лист 1	Листов 27	

Мех СССР Главсельстройпроект ЦНИИЭП туцелром г.Ростов-на-Дону

Копировал Белая Формат 12г

Альбом III

Типовой проект

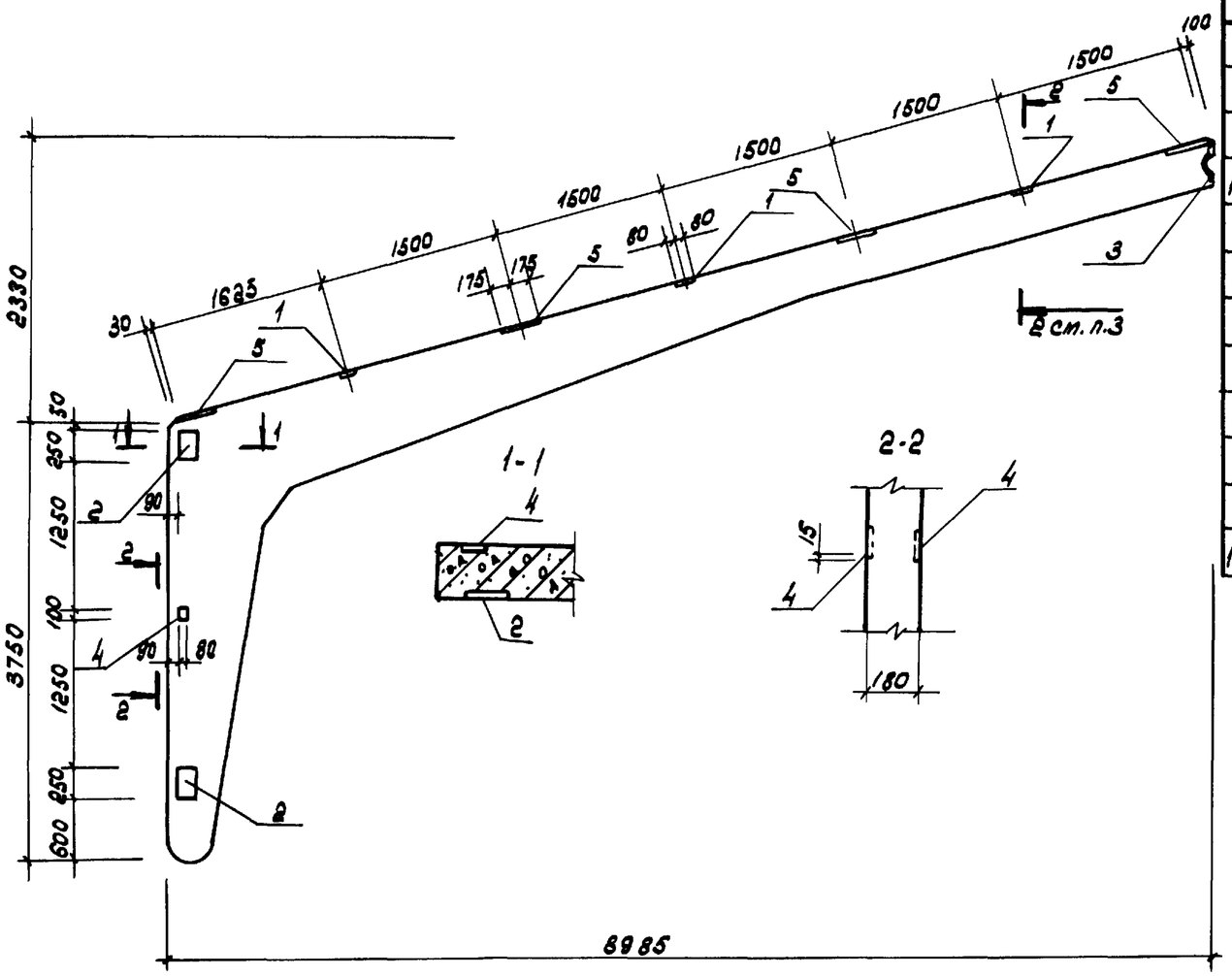

Формат	Зона	Поз	Обозначение	Наименование	Кол.	Примечание
				Документация		
			1.822-2, Вып. 3 и			
12г			ТП 805-9-17.86КЖИ-ПР18-1-1бСБ	Сборочный чертеж		
				Сборочные единицы		
				Изделия закладные		
		1	1.822-2, Вып. 4	МН2	3	2,2 кг
		2	1.822-2, Вып. 4	МН3	2	3,9 кг
		3	1.822-2, Вып 4	МН4	1	5,7 кг
		4	1.822-2, Вып. 4	МН5	3	0,7 кг
11В		5	ТП КЖИ-МН1, МН2	МН1	4	4,3 кг

1. Полурама ПР18-1-1б изготавливается по чертежам полурамы ПР18-1-1 серии 1.822-2, Вып. 3 с установкой закладных по данному чертежу.

2. Ведомость расхода стали на арматурные изделия см. серию 1.822-2, Вып. 3

3. Сечение 2-2 см. серию 1.822-2, Вып. 3 лист 4

Ведомость расхода стали на элемент, кг

Марка элемента	Изделия закладные										Всего
	Арматура класса					Прокат марки					
	А III					ВСт3кп2					
	ГОСТ 5781-82					ГОСТ 380-71*					
	ф10	ф12			Итого	б=8	б=10			Итого	
ПР18-1-1б	8,4	1,2			7,6	27,3	4,5			31,8	39,4

Инв.№ подл. | Подпись и дата | Взам. инв.№

11
9493/3

Исполн.	Чукан		04.83
Пров.	Кравцова		06.83
Рук.гр.	Голединцева		06.83
Нач.отд.	Ковнеров		06.83
Н.контр.	Панащенко		04.86

ТП 805-9-17.86 КЖИ-ПР18-1-1 б СБ

Полурама ПР 18-1-1б

Стадия	Масса	Масштаб
Р	8,1т	1:50
Лист 2	Листов	

МСХ СССР
Главсельстройпроект
ЦНИИЭПтицепром
г. Ростов-на-Дону

Копировал

Формат 12г

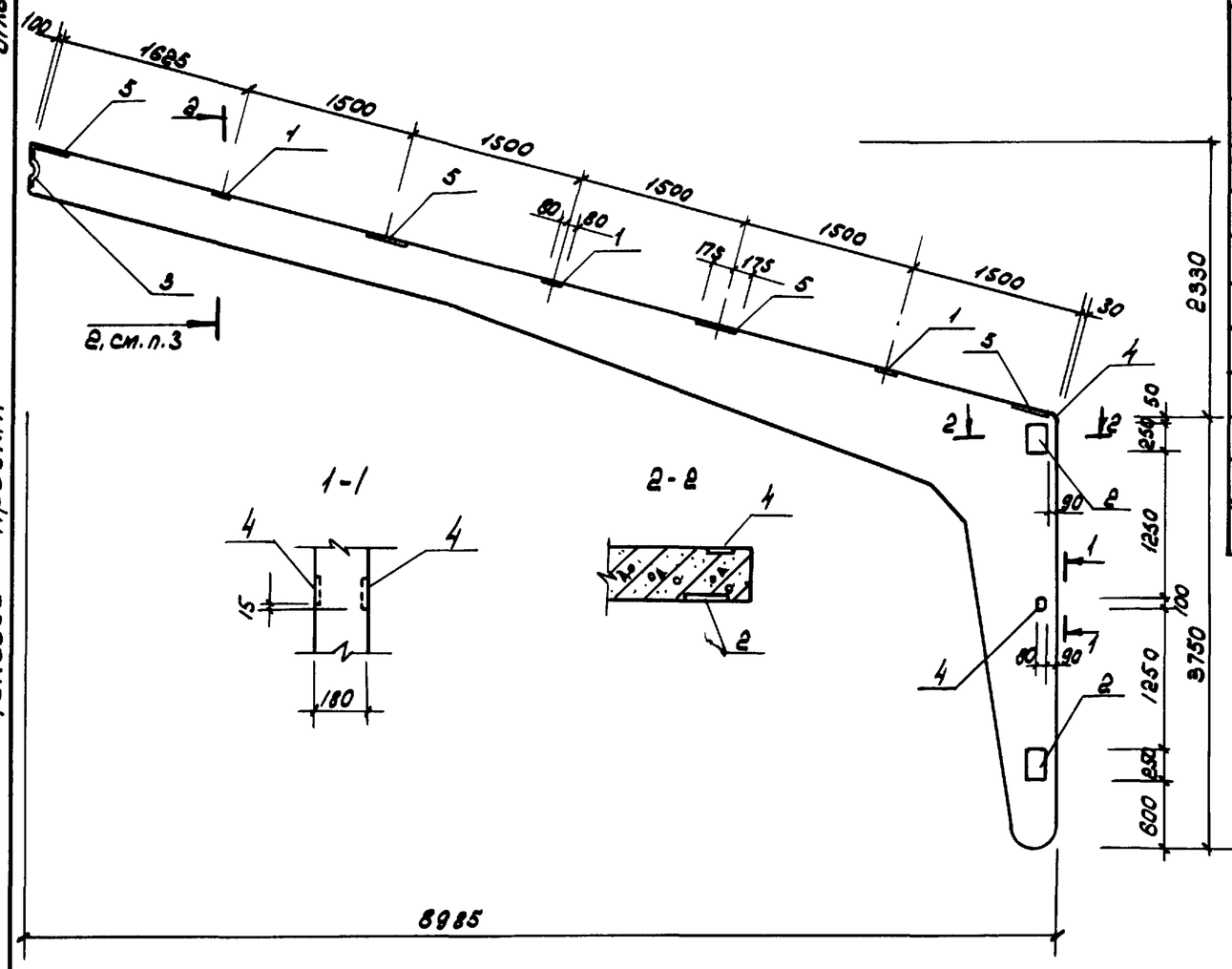

Формат	Зона	Поз.	Обозначение	Наименование	Кол.	Примечание
				Документация		
			1.822-2, Вып. 3 и			
12г			ТП 805-9-17.86 КЖИ-пр18-1-1 ВСБ	Сборочный чертеж		
				Сборочные единицы		
				Изделия закладные		
		1	1.822-2, Вып.4	МН2	3	2,2 кг
		2	1.822-2, Вып.4	МН3	2	3,9 кг
		3	1.822-2, Вып.4	МН4	1	5,7 кг
		4	1.822-2, Вып.4	МН5	3	0,7 кг
11в		5	ТП КЖИ-МН1, МН2	МН1	4	4,3 кг

1. Полурама ПР18-1-1В изготавливается по чертежам полурамы ПР18-1-1 серии 1.822-2, вып. 3 с установкой закладных по данному чертежу.

2. Ведомость расхода стали на арматурные изделия см. серию 1.822-2, вып. 3

3. Сечение 2-2 см. серию 1.822-2, вып. 3 лист 4

Ведомость расхода стали на элемент, кг

Марка элемента	Изделия закладные										Всего
	Арматура класса А III ГОСТ 5781-82					Прокат марки Вст3кп2 ГОСТ 380-71*					
	ф10	ф12			Итого	-δ=8	-δ=10			Итого	
ПР18-1-1В	6,4	1,2			7,6	27,3	4,5			31,8	39,4

Альбом III

Типовой проект

Взам. инв. №

Подпись и дата

Инв. № подл.

12

9493/3

Исполн.	Чукан		04.83
Пров.	Кравцова		06.83
Рук. гр.	Голединцева		06.83
Нач. отд.	Жевнеров		06.83
Н. контр.	Панащенко		04.85

ТП 805-9-17.86 КЖИ-ПР18-1-1 В СБ

Полурама ПР18-1-1В

Стадия	Масса	Масштаб
Р	8,1т	1:50
Лист 8	Листов	

МСХ СССР Главсельстройпроект ЦНИИЭПпичеПром г. Ростов-на-Дону

Копировал Белая Формат 12г

Альбом III

Типовой проект

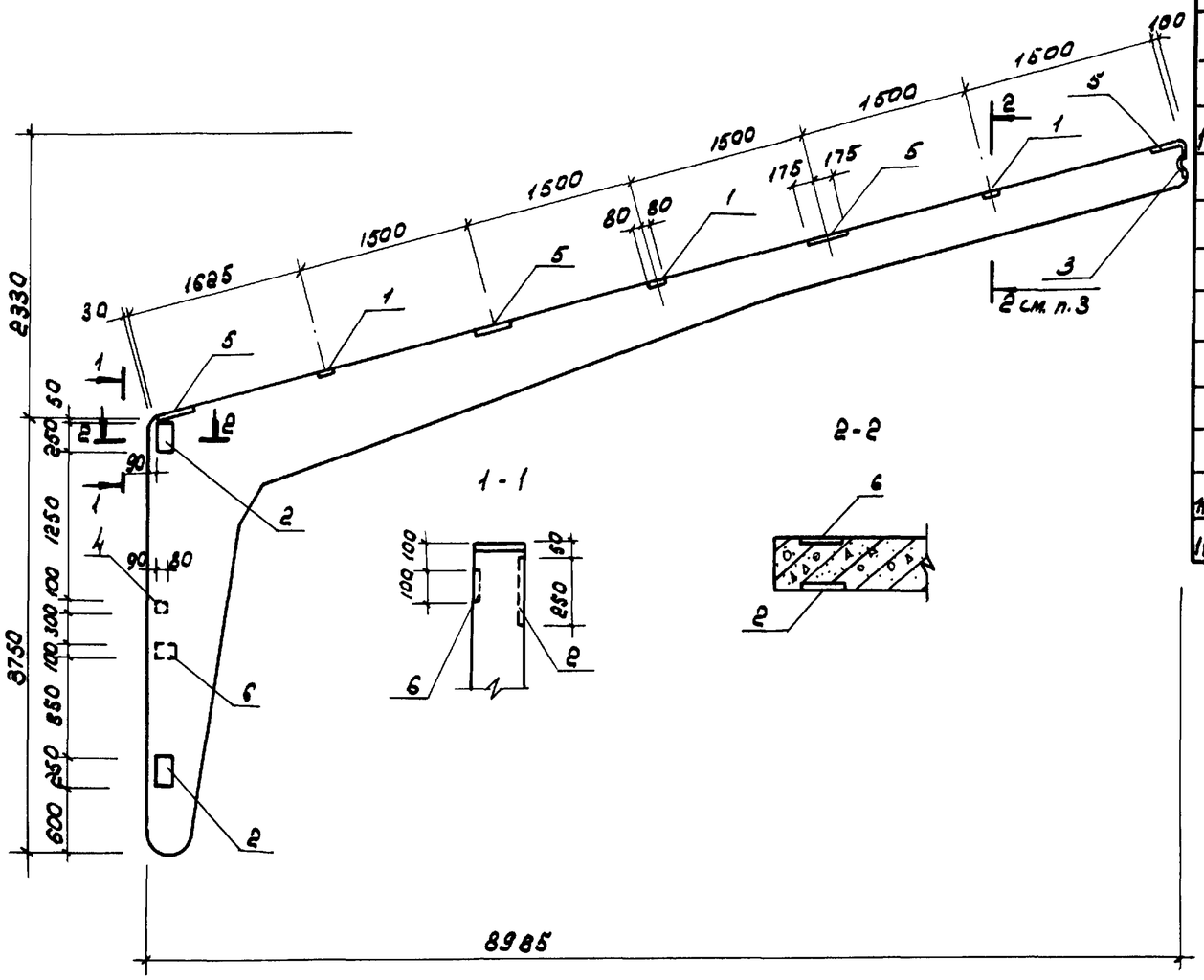

Формат	Зона	Поз.	Обозначение	Наименование	Кол.	Примечание
				Документация		
			1.822-2, Вып. 3 и			
12г			ТП 805-9-17.86 КЖИ-ПР18-1-1г СБ	Сборочный чертеж		
				Сборочные единицы		
				Изделия закладные		
		1	1.822-2, Вып. 4	МН2	3	2,2 кг
		2	1.822-2, Вып. 4	МН3	2	3,9 кг
		3	1.822-2, Вып. 4	МН4	1	5,7 кг
		4	1.822-2, Вып. 4	МН5	1	0,7 кг
11В		5	ТП КЖИ-МН1, МН2	МН1	4	4,3 кг
11В		6	ТП КЖИ-МН1, МН2	МН2	2	1,1 кг

1. Полурама ПР18-1-1г изготавливается по чертежам полурамы ПР18-1-1 серии 1.822-2, вып. 3 с установкой закладных по данному чертежу.
2. Ведомость расхода стали на арматурные изделия см. серию 1.822-2, вып. 3
3. Сечение 2-2 см. серию 1.822-2, вып. 3 лист 4

Ведомость расхода стали на элемент кг

Марка элемента	Изделия закладные										Всего
	Арматура класса					Прокат марки					
	А III					ВСт3 кп2					
	ГОСТ 5781-82					ГОСТ 380-71*					
	Ф10	Ф12			Итого	-δ=8	-δ=10			Итого	
ПР18-1-1г	6,3	1,2			7,5	28,2	4,5			32,7	40,2

13
9493/3

Исполн.	Цукан		04.83	ТП 805-9-17.86 КЖИ-ПР18-1-1г СБ			
Пров.	Кравцова		06.83				
Рук.гр.	Колединцева		06.83				
Нач.отд.	Жевнеров		06.83	Полурама ПР18-1-1г	Стадия	Масса	Масштаб
Н.контр.	Панащенко		04.85		Р	3,1т	1:50
					Лист 4	Листов	
					МСХ СССР Главсельстройпроект ЦНИИЭПтицепром г.Ростов-на-Дону		

Копировал Белая Формат 12Г

Альбом III

Типовой проект

Инв.№подл. | Подпись и дата | Взамен инв.№

Альбом III

Типовой проект

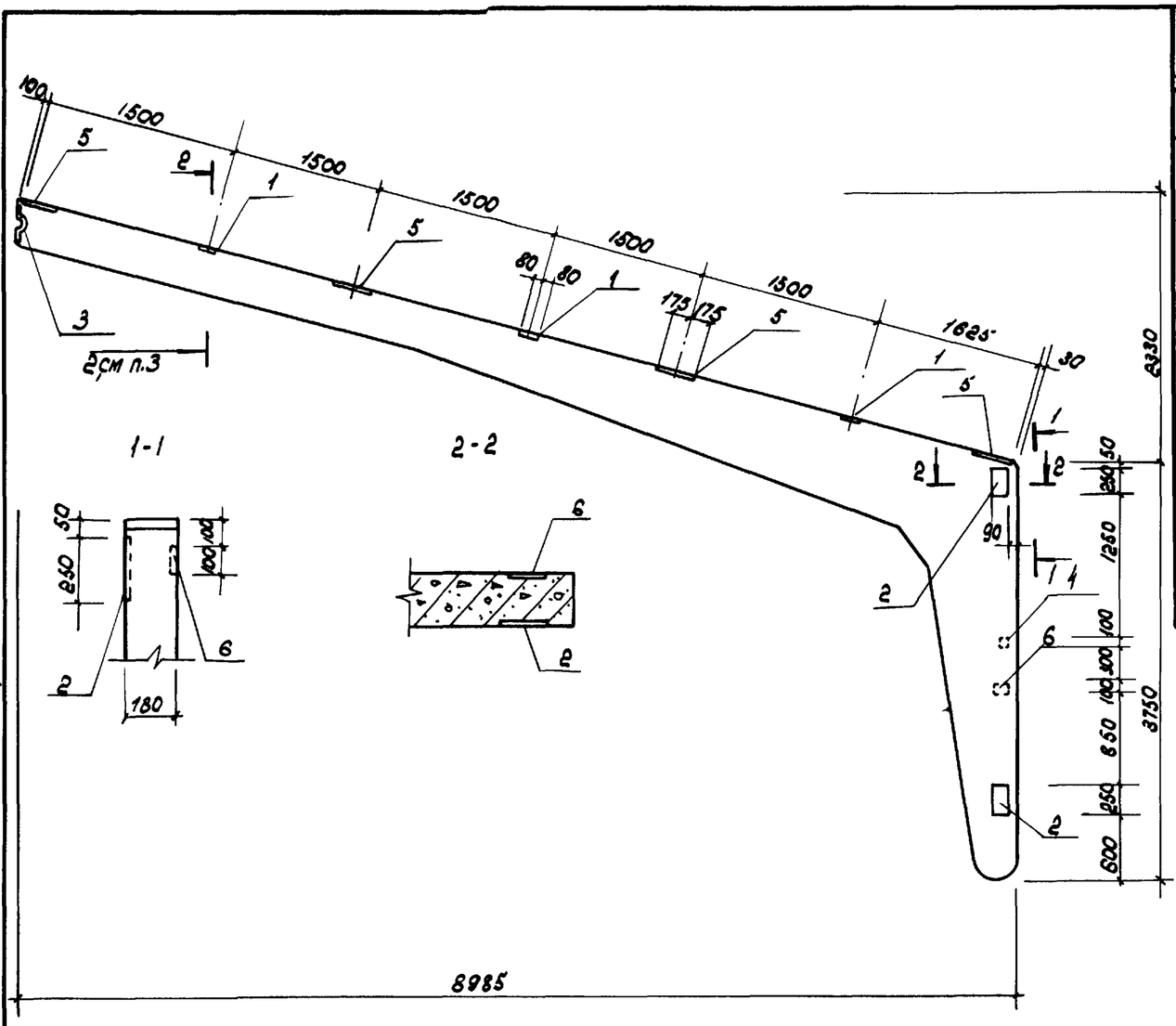

Формат	Зона	Поз.	Обозначение	Наименование	Кол.	Примечание
				Документация		
			1.822-2, вып. 3			
12г			ТП 805-9-17.86 КЖИ-пр18-1-1д СБ	Сборочный чертеж		
				Сборочные единицы		
				Изделия закладные		
		1	1.822-2, вып. 4	МН2	3	2,2 кг
		2	1.822-2, вып. 4	МН3	2	3,9 кг
		3	1.822-2, вып. 4	МН4	1	5,7 кг
		4	1.822-2, вып. 4	МН5	1	0,7 кг
11В		5	ТП КЖИ-МН1, МН2	МН1	4	4,3 кг
11В		6	ТП КЖИ-МН1, МН2	МН2	2	1,1 кг

1. Полурама ПР-18-1-1д изготавливается по чертежам полурамы ПР18-1-1 серии 1.822-2, вып3 с установкой закладных по данному чертежу.

2. Ведомость расхода стали на арматурные изделия см. серию 1.822-2, вып.3

3. Сечение 2-2 см. серию 1.822-2, вып. 3 лист 4

Ведомость расхода стали на элемент, кг

Марка элемента	Изделия закладные										Всего
	Арматура класса					Прокат марки					
	А III					Вст3кп2					
	ГОСТ 5781-82					ГОСТ 380-71*					
	ф10	ф12			Итого	δ=8	δ=10			Итого	
ПР18-1-1д	6,3	1,2			7,5	28,2	4,5			32,7	40,2

14
9493/3

Исполн.	Чукан		04.89
Пров.	Кравцова		06.89
Рук. гр.	Колединцева		06.89
Нач.отд.	Жевнеров		06.89
Н. контр.	Лопащенко		04.89

ТП 805-9-17.86 КЖИ-ПР18-1-1д СБ

Полурама ПР 18-1-1д

Стадия	Масса	Масштаб
Р	3,1т	1:50
Лист 5	Листов	

МСК СССР
Главсельстройпроект
ЦНИИЭПтицепром
г. Ростов-на-Дону

Копировал Белая

Формат 12г

Инв. № подл. | Подпись и дата | Взам. инв. №

Альбом III

Типовой проект

СК2-48-1а

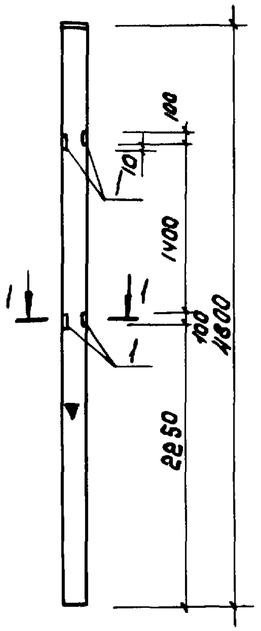

СК2-36-1Ва

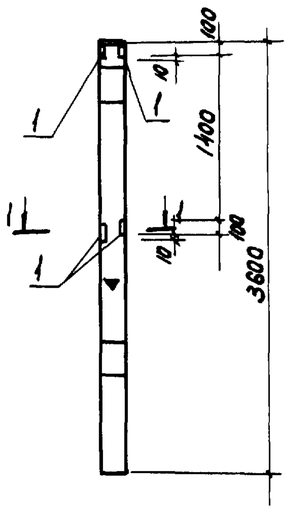

1-1

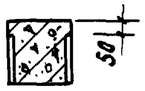

Формат	Зона	Поз	Обозначение	Наименование	Кол. на исполн.			Примечание
				Документация				
			1.823-1, вып. 1 и					
12г			ТП 805-9-17.86КЖИ-СК2-48-1а,					
			СК2-36-1Ва СБ	Сборочный чертеж				
				Дополнительные				
				сборочные единицы				
				Изделие закладное				
11В		1	ТП 805-9-17.86 КЖИ-МН1, МН2	МН2	4	4		1,1 кг

Марка	Масса
СК2-48-1а	480
СК2-36-1Ва	360

Лист			
Шифр	СК2-48-1а Р	СК2-36-1Ва Р	

1. Колонны СК2-48-1а, СК2-36-1Ва, выполняются в опалубке колонн СК2-48-1, СК2-36-1В серии 1.823-1, вып. 1 с установкой дополнительных закладных деталей по данному чертежу.

2. Знак ориентации ▼ нанести на колонну несмываемой краской.

Ведомость расхода дополнительной стали на элемент, кг

Марка элемента	Изделия закладные										Всего
	Арматура класса					Прокат марки					
	А III					ВСт3кп2					
	ГОСТ 5781-82					ГОСТ 380-71*					
	ф10				Итого	-8÷8				Итого	
СК2-48-1а	0,7				0,7	3,7				3,7	4,4
СК2-36-1Ва	0,7				0,7	3,7				3,7	4,4

15

9493/3

Исполн.	Чуган		04.85
Пров.	Травцова		06.83
Рук. гр.	Кравдинцева		06.83
Нач. отд.	Жевнеров		06.83
Н. контр.	Панащенко		04.85

ТП 805-9-17.86 КЖИ-СК2-48-1а, СК2-36-1ВаСБ

Колонны СК2-48-1а, СК2-36-1Ва

Стадия	Масса	Масштаб
Р	—	1:50

Лист 8 | Листов

МСХ СССР Главсельстройпроект ЦНИИЭПтицепром г. Ростов-на-Дону

Копировал Белая Формат 12г

Взам. инв. № | Подпись и дата | Инв. № подл.

Альбом III

Типовой проект

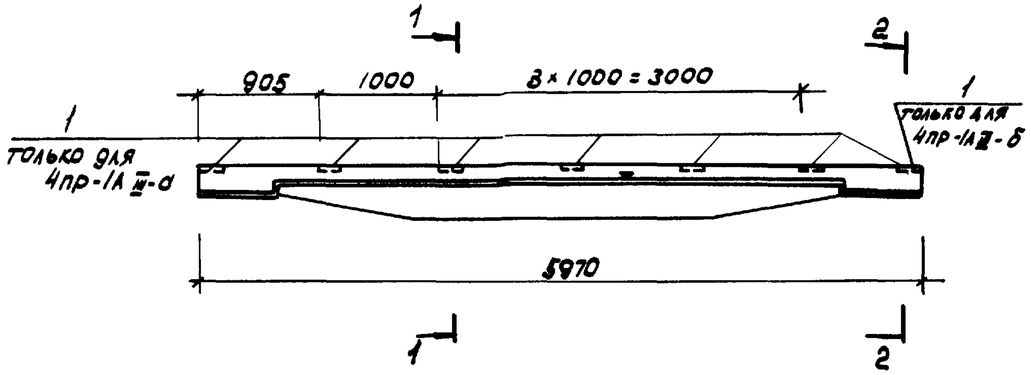

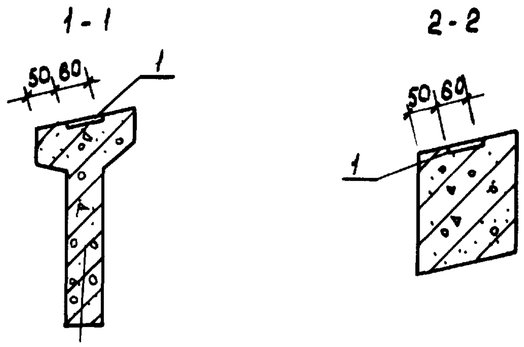

Формат	Зона	Поз	Обозначение	Наименование	Кол. на испол.			Примечание
				Документация				
12г			ТП 805-9-17.86 КЖИ-4пр-1АIII-а, 4пр-1АIII-б СБ	Сборочный чертеж				
				Дополнительные сборочные единицы				
				Изделие закладное				
118		1	ТП 805-9-17.86 КЖИ-МН3	МН3	7	1		1,3 кг

Шифр	4пр-1АIII-а р	4пр-1АIII-б р
Лист		

1. Прогоны 4п-1АIII-а и 4пр-1АIII-б выполнить по чертежам прогона 4пр-1АIII серии 1.462-14, вып.2 с установкой дополнительных закладных изделий
2. Знак ориентации ▼ нанести несмываемой краской.

Ведомость расхода дополнительной стали на элемент, кг

Марка элемента	Изделия закладные						Всего
	Арматура класса			Прокат марки			
	А III			Вст3кп2			
	ГОСТ 5781-82			ГОСТ 380-71*			
	ф 8		Итого	δ=10		Итого	
4пр-1АIII-а	0,6		0,6	8,5		8,5	9,1
4пр-1АIII-б	0,09		0,09	1,22		1,22	1,3

16
9493/3

Испол.	Срабионян		04.83
Пров.	Кравцова		06.83
Рук. гр.	Колединцева		06.83
Нач.отд.	Жевнеров		06.83
Н. контр.	Панащенко		04.85

ТП 805-9-17.86 КЖИ-4пр-1АIII-а, 4пр-1АIII-б СБ

Прогоны 4пр-1АIII-а, 4пр-1АIII-б

Стадия	Масса	Масштаб
Р	400	1:50
Лист 7	Листов	

МСХ СССР Главсельстройпроект ЦНИИЭПтицепром г.Ростов-на-Дону

Копировал Белая

Формат 12г

Инв.№ подл. | Подпись и дата | Взам.инв.№

Альбом III

Типовой проект

ПС 60.15-Т; ПС60.15-Т-2

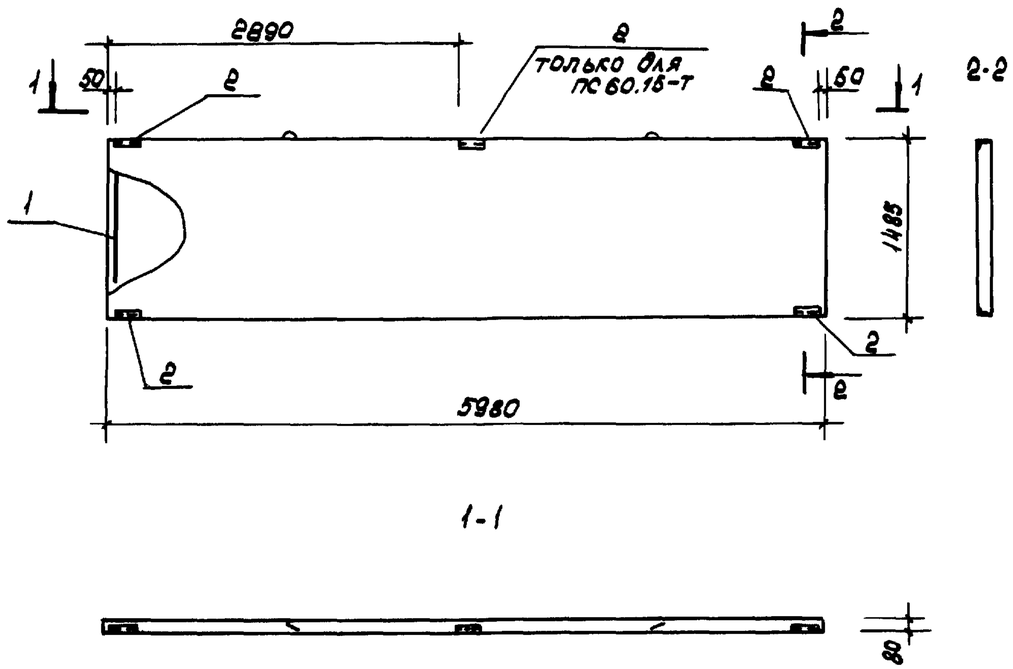

Формат	Зона	Поз.	Обозначение	Наименование	Кол. на испол.			Примечание
				Документация				
12г			ТП 805-9-17.86 КЖИ-ПС60.15-Т,					
			ПС60.15-7-2 СВ	Сборочный чертеж				
				Сборочные единицы				
				Каркас пространственный				
11В		1	ТП то же КЖИ-КП1 СВ	КП1	1	1		28,1 кг
				Изделие закладное				
11В		2	ТП " КЖИ-МН4	МН4	5	4		1,1 кг
				Материалы				
				Бетон М200	0,7	0,7		$м^3$

Лит			
	Р	Р	
Шифр	ПС60.15-7	ПС60.15-7-2	

Ведомость расхода стали на элемент, кг

Марка элемента	Изделия арматурные						Изделия закладные						Общий расход
	Арматура класса					Всего	Арматура класса			Прокат марки		Всего	
	А I		Вр I				А III			ВСТ3 КП2			
	ГОСТ 5781-82		ГОСТ 6727-80				ГОСТ 5781-82			ГОСТ 8509-72*			
	ф12	Итого	ф4	ф5	Итого		ф10	—	Итого	150х5	Итого		
ПС 60.15-7	1,3	1,3	1,9	24,9	26,8	28,1	2,5	—	2,5	3,0	3,0	5,5	33,6
ПС 60.15-7-2	1,3	1,3	1,9	24,9	26,8	28,1	2,0	—	2,0	2,4	2,4	4,4	32,5

1. Панели стеновые ПС60.15-Т, ПС60.15-7-2 выполнить в опалубке панелей перегородок $\frac{ПГВ-1}{1,5х6}$ серии 1.831-1-2-ПГ-100-02 СВ

2. Армирование панелей выполнено согласно армированию панелей, разработанных в типовом проекте „Сарай для сена емкостью 600 тонн" (в полносборных конструкциях), альб. III.

17,
9493/3

Исполн.	Срадионян		03.83
Пров.	Кравцова		06.83
Рук. гр.	Колединцева		06.83
Нач. отд.	Жевнеров		06.83
Н. контр.	Панащенко		04.85

ТП 805-9-17.86 КЖИ-ПС60.15-7, ПС60.15-7-2 СВ

Панели стеновые ПС60.15-7, ПС60.15-7-2

Стадия	Масса	Масштаб
Р	1,78т	1:50
Лист 8	Листов	

МСХ СССР
Главсельстройпроект
ЦНИИЭПпищепром
г. Ростов-на-Дону

Копировал Белая

Формат 12Г

Взам. инв №

Подп. и дата

Инв. № подл.

Альбом III

Типовой проект

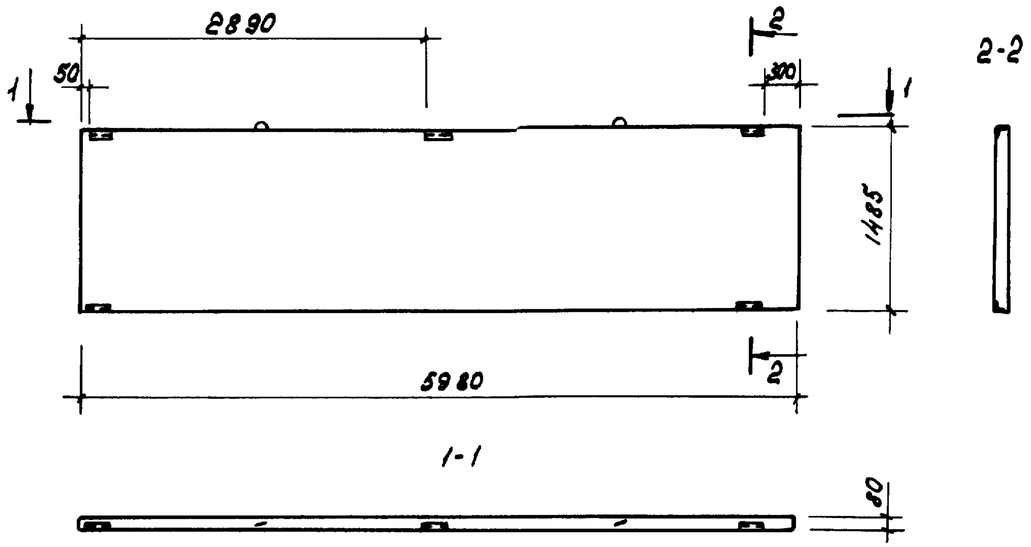

Панель стеновая пс 60.15-т-1 изготавливается по чертежам панели ПС 60-15-Т, разработанной на листе 8, с изменением расположения закладных изделий МН 4 по данному листу.

9493/3

Испол.	Срабионян		06.83	ТП 805-9-17.86 КЖИ-ПС60.15-Т-1 СБ		
Пров.	Кравцова		06.83			
Рук.гр.	Голединцева		06.83	Панель стеновая ПС60.15-Т-1	Стадия	Масса	Масштаб
Нач.отд.	Жевнеров		06.83		Р	1,78т	1:50
Н.контр.	Панащенко		04.85		Лист 9	Листов	
					МСХ СССР Главсельстройпроект ЦНИИЭПтицепром г. Ростов-на-Дону		

Взам. инв.№ | Подпись и дата | Инв.№ подл.

Копировал Белая Формат 11В

Альбом III

Типовой проект

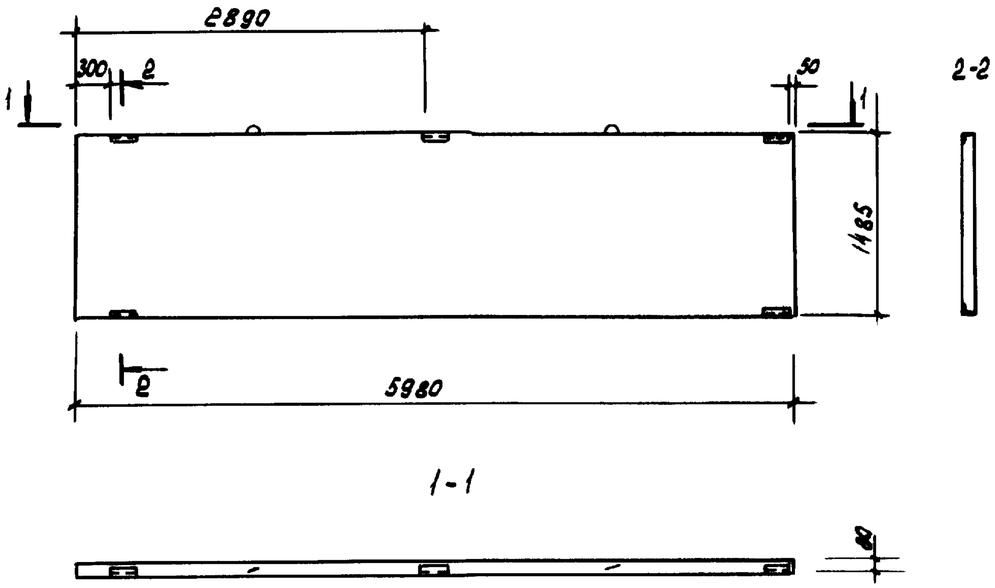

Панель стеновая ПС60.15-Т-1н изготавливается по чертежам панели ПС60.15-Т, разработанной на листе 8 с изменением расположения закладных изделий МН 4 по данному листу.

18
9493/3

Испол.	Срабионян		06.83	ТП 805-9-17.86 КЖИ-ПС60.15-Т-1н СБ		
Пров.	Кравцова		06.83			
Рук.гр.	Голединцева		06.83	Панель стеновая ПС60.15-Т-1н	Стадия	Масса	Масштаб
Нач.отд.	Жевнеров		06.83		Р	1,78т	1:50
Н.контр.	Панащенко		04.85		Лист 10	Листов	
					МСХ СССР Главсельстройпроект ЦНИИЭПтицепром г. Ростов-на-Дону		

Взам. инв.№ | Подпись и дата | Инв.№ подл.

Копировал Белая Формат 11В

Альбом III

Типовой проект

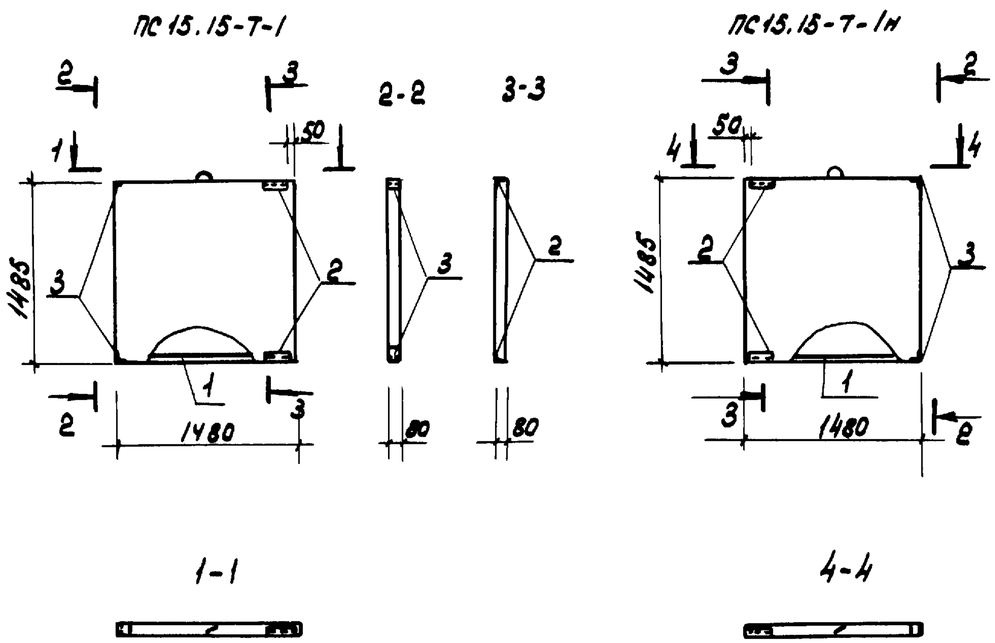

Формат	Зона	Поз.	Обозначение	Наименование	Кол. на испол.			Примечание
				Документация				
12г			ТП 805-9-17.86 КЖСИ-ПС15.15-Т-1					
			ПС15.15-Т-1н СБ	Сборочный чертеж				
				Сборочные единицы				
				Каркас пространственный				
11В			ТП то же КЖСИ-КП2 СБ	КП2	1	1		7,3 кг
				Изделия закладные				
11В			ТП " КЖСИ-МН4	МН4	2	2		1,1 кг
11В			ТП " КЖСИ-МН5	МН5	2	2		0,8 кг
				Материалы				
				Бетон М200	0,18	0,18		$м^3$

Шифр	Лист.			
ПС15.15-Т-1	Р	Р		
ПС15.15-Т-1н				

Ведомость расхода стали на элемент, кг

Марка элемента	Изделия арматурные						Изделия закладные						Общий расход
	Арматура класса					Всего	Арматура класса			Прокат марки		Всего	
	AI		BpI				AIII			Вст3кп2			
	ГОСТ 5781-82		ГОСТ 6727-80				ГОСТ 5781-82			ГОСТ 8509-72*			
	ф12	Итого	ф4	ф5	Итого		ф10	–	Итого	L56x5	Итого		
ПС 15-15-Т-1	0,6	0,6	0,5	6,3	6,7	7,3	1,8	–	1,8	2,0	2,0	3,8	11,1
ПС 15.15-Т-1н	0,6	0,6	0,5	6,3	6,7	7,3	1,8	–	1,8	2,0	2,0	3,8	11,1

1. Панели стеновые ПС 15.15-Т-1 и ПС 15.15-Т-1н выполнить в опалубке панелей перегородок $\frac{ПГВ-1}{1,5 \times 2,4}$ серии 1.831-1-2-ПГ-500-02СБ 2. Армирование панелей выполнено согласно армированию панелей, разработанных в типовом проекте „Сарай для сена емкостью 600 тонн (В полносборных конструкциях), альб. III.

19
9493/3

Исполн.	Чукан		03.83
Пров.	Кравцова		06.83
Рук.гр.	Кошинцева		06.83
Нач.отд.	Шевнеров		06.83
Н.контр.	Пономаренко		04.85

ТП 805-9-17.86

КЖСИ-ПС 15.15-Т-1
ПС 15.15-Т-1н СБ

Панели стеновые
ПС 15,15-Т-1, ПС 15-15 Т-1н

Стадия	Масса	Масштаб
Р	450	1:50

Лист 11 листов

МСХ СССР
ГлавСельстройпроект
ЦниизПтицепром
г. Ростов-на-Дону

Копировал Белая

Формат 12г

Взам.инв.№ | Подпись и дата | Инв.№ подл.

Альбом III

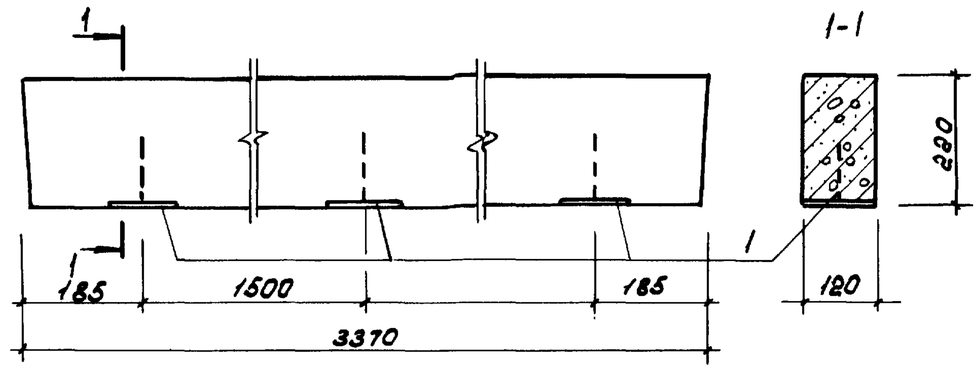

Формат	Зона	Поз	Обозначение	Наименование	Кол.	Примечание
				Документация		
			1.138-10, вып. 1 и			
11В			ТП 805-9-17.86 КЖИ-1ПР4-33.12.22аСБ	Сборочный чертеж		
				Сборочные единицы		
				Изделие закладное		
11В		1	ТП 805-9-17.86 КЖИ-МН6	МН6	3	1,0 кг

Типовой проект

Ведомость расхода дополнительной стали на элемент, кг

Марка элемента	Изделия закладные						Всего
	Арматура класса			Прокат марки			
	А III			ВСт3кп2			
	ГОСТ 5781-82			ГОСТ 380-71*			
	ф10		Итого	-δ=8		Итого	
1пр4-33.12-22а	0,3		0,3	2,7		2,7	3,8

Перемычка 1пр4-33.12.22а изготавливается по чертежам перемычки 1пр4-33.12.22 серии 1.138-10, вып.1 с установкой дополнительных закладных элементов по данному чертежу.

9493/3

Испол.	Чукан		04.83
Пров.	Колединцева		06.83
Рук.гр.	Колединцева		06.83
Нач.отд.	Жевнеров		06.83
Н.контр.	Панащенко		04.83

ТП 805-9-17.86 КЖИ-1ПР4-33.12.22а СБ

Перемычка 1пр4-33.12.22а

Стадия	Масса	Масштаб
Р	22,5	1:10

Лист 12 Листов

МСХ СССР Главсельстройпроект ЦНИИЭПтицепром г. Ростов-на-Дону

Копировал Белая Формат 11В

Инв.№ подл. | Подпись и дата | Взам. инв.№

Альбом III

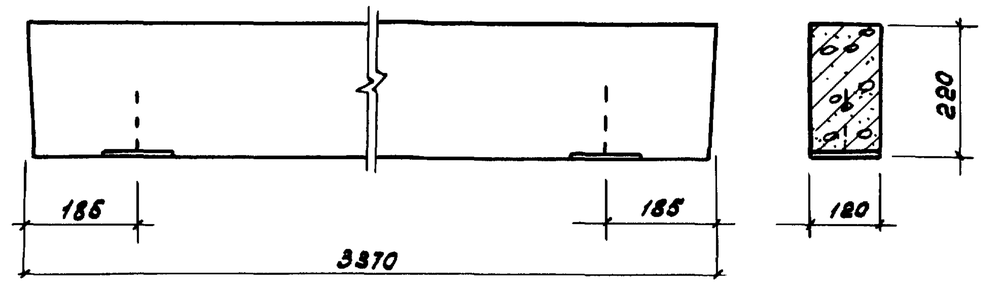

Формат	Зона	Поз	Обозначение	Наименование	Кол.	Примечание
				Документация		
			1.138-10, вып. 1 и			
11В			ТП 805-9-17.КЖИ-1ПР4-33.12.22бСБ	Сборочный чертеж		
				Сборочные единицы		
				Изделия закладные		
		1	ТП 805-9-17.86 КЖИ-МН6	МН6	2	1,0 кг
11В						

Типовой проект

Ведомость расхода дополнительной стали на элемент, кг

Марка элемента	Изделия закладные						Всего
	Арматура класса			Прокат марки			
	А III			ВСт3кп2			
	ГОСТ 5781-82			ГОСТ 380-71*			
	ф10		Итого	-δ=8		Итого	
1пр4-33.12.22б	0,2		0,2	1,8		1,8	2,0

Перемычка 1пр4-33.12-22б изготавливается по чертежам перемычки 1пр4-33.12.22 серии 1.138-10, вып.1 с установкой дополнительных закладных элементов по данному чертежу.

20

9493/3

Испол.	Чукан		04.83
Пров.	Колединцева		06.83
Рук.гр.	Колединцева		06.83
Нач.отд.	Жевнеров		06.83
Н.контр.	Панащенко		04.83

ТП 805-9-17.86 КЖИ-1пр4-33.12.22бСБ

Перемычка 1пр4-33.12.22б

Стадия	Масса	Масштаб
Р	22,5	1:10

Лист 13 Листов

МСХ СССР Главсельстройпроект ЦНИИЭПтицепром г. Ростов-на-Дону

Копировал Белая Формат 11В

Инв.№ подл. | Подпись и дата | Взам. инв.№

Альбом III

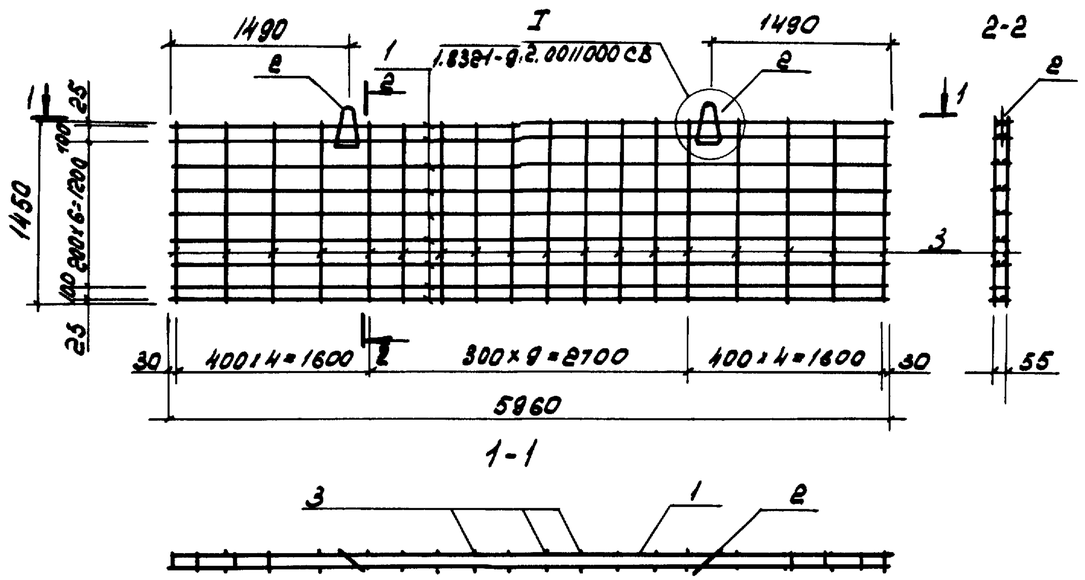

Формат	Зона	Поз.	Обозначения	Наименование	Кол.	Примечание
				Сборочные единицы		
118		1	ТП 805-9-17.86 КЖИ-КР1, КР2СБ	Каркас плоский КР1	9	2.1 кг
		2	1.831.1-2-ПГ-112	Петля М5	2	0.63 кг
				Детали		
В4		3		ф5 ВрI ГОСТ 6727-80 ℓ=1450	36	0.22 кг

Пространственный каркас изготовить в кондукторе при помощи контактной точечной сварки электросварочными клещами

9493/3

Исполн.	Чукан		03.83
Пров.	Колединцева		06.83
Рук. гр.	Колединцева		06.83
Нач. отд.	Жевнеров		06.83
Н. контр.	Панащенко		04.85

ТП 805-9-17.86 КЖИ-КП1СБ

Каркас пространственный КП1

Стадия	Масса	Масштаб
Р	28.1	1:50

Лист 14 Листов

МСК СССР Главсельстройпроект ЦНИИЭПтицепром г. Ростов-на-Дону

Типовой проект

Инв. № подл. | Подпись и дата | Взам. инв. №

Копировал Белая Формат 118

Альбом III

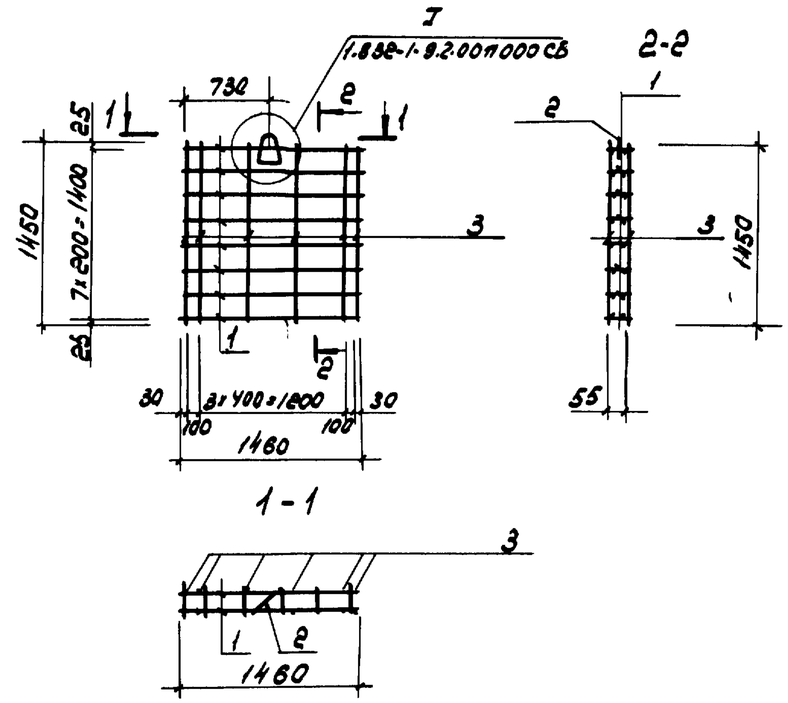

Формат	Зона	Поз.	Обозначение	Наименование	Кол.	Примечание
				Сборочные единицы		
118		1	ТП 805-9-17.86 КЖИ-КР1, КР2СБ	Каркас плоский КР2	8	0.5 кг
		2	1.831.1-2-ПГ-112	Петля М5	1	0.63 кг
				Стержни отдельные		
В4		3		ф5 ВрI ГОСТ 6727-80 ℓ=1450	12	0.22 кг

Пространственный каркас изготовить в кондукторе при помощи контактной точечной сварки электросварочными клещами.

21

9493/3

Исполн.	Чукан		04.83
Пров.	Колединцева		06.83
Рук. гр.	Колединцева		06.83
Нач. отд.	Жевнеров		06.83
Н. контр.	Панащенко		04.85

ТП 805-9-17.86 КЖИ-КП2СБ

Каркас пространственный КП2

Стадия	Масса	Масштаб
Р	7.3	1:50

Лист 15 Листов

МСК СССР Главсельстройпроект ЦНИИЭПтицепром г. Ростов-на-Дону

Типовой проект

Инв. № подл. | Подпись и дата | Взам. инв. №

Копировал Белая Формат 118

Альбом III

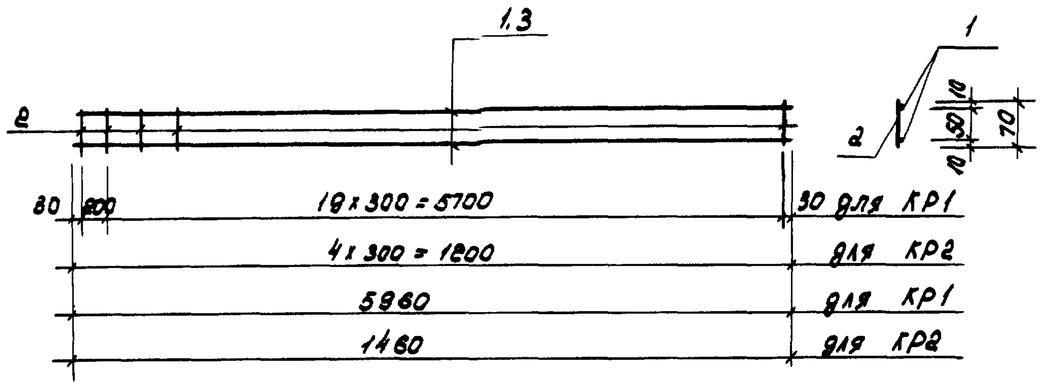

Марка	Масса
КР1	2,1
КР2	0,5

Формат	Зона	Поз.	Обозначение	Наименование	Кол.	Примечание
				КР1		
11В		1	ТП 805-9-17.86 КЖИ-КР1, КР2	ф5ВрI ГОСТ 6727-80 ℓ=5960	2	0,92 кг
11В		2	ТП то же КЖИ-КР1, КР2	ф4ВрI, ГОСТ 6727-80 ℓ=70	21	0,01 кг
				КР2		
11В		3	ТП " КЖИ-КР1, КР2	ф5ВрI ГОСТ 6727-80 ℓ=1460	2	0,23 кг
11В		2	ТП " КЖИ-КР1, КР2	ф4ВрI ГОСТ 6727-80 ℓ=70	8	0,01 кг

Изготовление каркасов производить при помощи контактной точечной сварки в соответствии ГОСТ 14098-68 и СН 393-78

9493/3

Типовой проект

Взам. инв. № | Подпись и дата | Инв. № подл.

Исполн.	Чукан		04.83
Пров.	Кравцова		06.83
Рук.гр.	Колединцева		06.83
Нач.отд.	Жевнеров		06.83
Н.контр.	Панащенко		04.85

ТП 805-9-17.86 КЖИ-КР1, КР2

Каркасы плоские КР1, КР2

Стадия	Масса	Масштаб
Р	–	1:10

Лист 18 Листов

См. таблицу

МСХ СССР Главсельстройпроект ЦНИИЭПтицепром г. Ростов-на-Дону

Копировал Белая Формат 11В

Альбом III

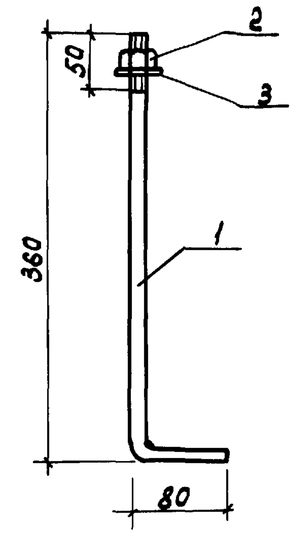

Формат	Зона	Поз	Обозначение	Наименование	Кол.	Примечание
11В		1	ТП 805-9-17.86 КЖИ-А1	ф10АII, ГОСТ 5781-82, ℓ=440	1	0.3 кг
В4		2	ГОСТ 5915-70*	Гайка М10	1	—
В4		3	ГОСТ 11371-78*	Шайба 10.02	1	—

22

9493/3

Типовой проект

Взам. инв. № | Подпись и дата | Инв. № подл.

Исполн.	Сравнонян		04.83
Пров.	Кравцова		06.83
Рук.гр.	Колединцева		06.83
Нач.отд.	Жевнеров		06.83
Н.контр.	Панащенко		04.85

ТП 805-9-17.86 КЖИ-А1

Анкер А1

Стадия	Масса	Масштаб
Р	0.3	1:5

Лист 17 Листов

См. таблицу

МСХ СССР Главсельстройпроект ЦНИИЭПтицепром г. Ростов-на-Дону

Копировал Белая Формат 11В

Альбом III

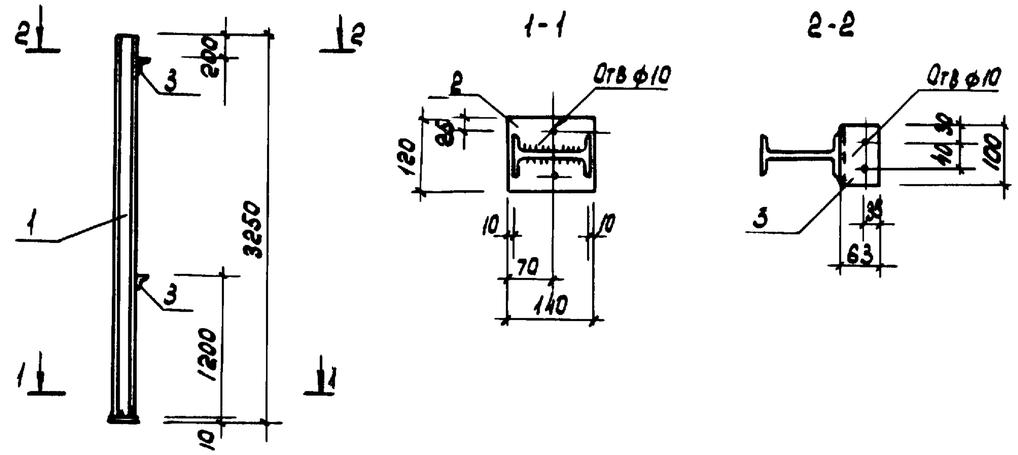

Формат	Зона	Поз	Обозначение	Наименование	Кол.	Примечание
11В		1	ТП 805-9-17.86 КЖСИ-СК1	I 12 ГОСТ 8239-72* / ВСт3кп2 ГОСТ 380-71* ℓ=3240	1	37,26 кг
11В		2	ТП то же КЖСИ-СК1	-10×120 ГОСТ 103-76 / ВСт3кп2 ГОСТ 380-71* ℓ=140	1	1,32 кг
11В		3	ТП " КЖСИ-СК1	L 63×5 ГОСТ 8509-72* / ВСт3кп2 ГОСТ 380-71* ℓ=100	2	0,48 кг

Сварку производить электродами типа Э42 по ГОСТ 9467-75
$h_ш = 4$ мм

9493/3

Исполн.	Срабионян		04.83
Пров.	Голединцева		06.83
Рук.гр.	Голединцева		06.83
Нач.отд.	Жевнеров		06.83
Н.контр.	Панащенко		04.85

ТП 805-9-17.86 КЖСИ-СК1

Стойка СК1

Стадия	Масса	Масштаб
Р	39,5	1:50

Лист 18 Листов

См. таблицу

МСХ СССР Главсельстройпроект ЦНИИЭПтицепром г. Ростов-на-Дону

Копировал Белая Формат 11В

Альбом III

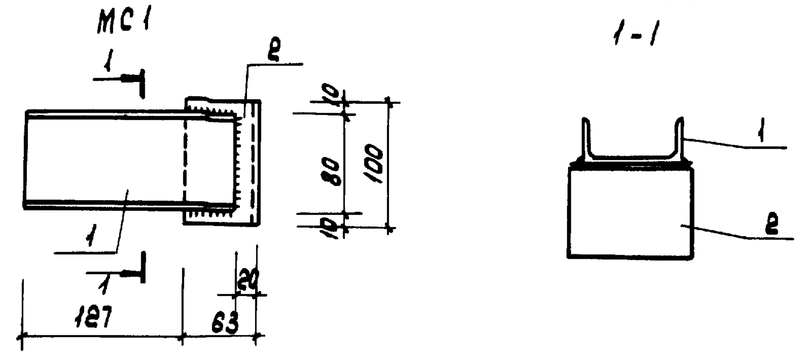

Марка	Масса
МС1	1,6
МС2	1,0
МС3	0,4

Формат	Зона	Поз	Обозначение	Наименование	Кол.	Примечание
11В			ТП 805-9-17.86 КЖСИ-МС1÷МС3	МС1		
Б4		1		I 8 ГОСТ 8240-72 / ВСт3кп2 ГОСТ 380-71* ℓ=170	1	1,20 кг
Б4		2		L 63×5 ГОСТ 8509-72* / ВСт3кп2 ГОСТ 380-71* ℓ=100	1	0,48 кг
				МС2		
Б4				L 90×7 ГОСТ 8509-72* / ВСт кп2 ГОСТ 380-71* ℓ=100	1	0,96 кг
				МС3		
Б4				-6×60 ГОСТ 103-76 / ВСт3кп2 ГОСТ 380-71 ℓ=140	1	0,40 кг

Сварку производить электродами типа Э42, ГОСТ 9467-75, $h_ш = 6$ мм

23
9493/3

Исполн.	Срабионян		04.83
Пров.	Голединцева		06.83
Рук.гр.	Голединцева		06.83
Нач.отд.	Жевнеров		06.83
Н.контр.	Панащенко		04.85

ТП 805-9-17.86 КЖСИ-МС1÷МС3

Изделия соединительные МС1÷МС3

Стадия	Масса	Масштаб
Р	—	1:5

Лист 19 Листов

См. таблицу

МСХ СССР Главсельстройпроект ЦНИИЭПтицепром г. Ростов-на-Дону

Копировал Белая Формат 11В

Взам. инв.№ | Подпись и дата | Инв.№ подл.

Альбом III

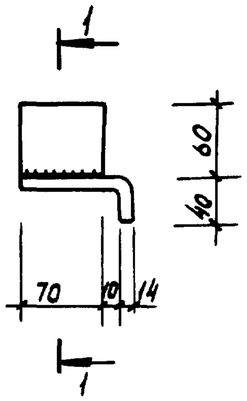

1-1

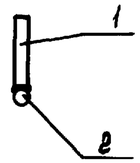

Формат	Зона	Поз.	Обозначение	Наименование	Кол.	Примечание
11В		1	ТП 805-9-17.86 КЖСИ-МС4	-N1 60 ГОСТ 103-76 / ВСт3кп2 ГОСТ 380-71* ℓ=70	1	0,48 кг
11В		2	ТП то же КЖСИ-МС4	ф 14 А I ГОСТ 5781-82 ℓ=180	1	0,15 кг

Типовой проект

Сварку элементов производить электродами типа Э42, ГОСТ 9467-75 в соответствии с ГОСТ 5264-80, hш = 6мм

9493/3

Исполн.	Сравионян		04.83
Пров.	Кравцова		06.83
Рук.гр.	Колединцева		06.83
Нач.отд.	Жевнеров		06.83
Н.контр.	Панащенко		04.85

ТП 805-9-17.86 КЖСИ-МС4

Изделие соединительное МС4

Стадия	Масса	Масштаб
Р	0,6	1:5

Лист 20 Листов

См. таблицу

МСХ СССР Главсельстройпроект ЦНИИЭПтицепром г. Ростов-на-Дону

Копировал Белая Формат 11В

Инв.№ подл. | Подпись и дата | Взам.инв.№

Альбом III

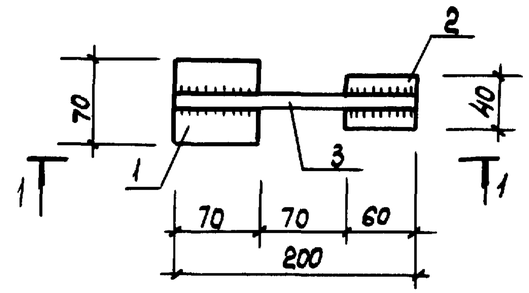

1-1

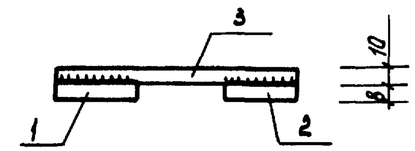

Формат	Зона	Поз.	Обозначение	Наименование	Кол.	Примечание
11В		1	ТП 805-9-17.86 КЖСИ-МС5	-8х70 ГОСТ 103-76 / ВСт3кп2 ГОСТ 380-71* ℓ=70	1	0,31 кг
11В		2	ТП то же КЖСИ-МС5	-8х40 ГОСТ 103-76 / ВСт3кп2 ГОСТ 380-71* ℓ=60	1	0,15 кг
11В		3	ТП " КЖСИ-МС5	ф 10 А I ГОСТ 5781-82 ℓ=200	1	0,12 кг

Типовой проект

Сварку элементов производить электродами типа Э42, ГОСТ 9467-75 в соответствии с ГОСТ 5264-80, hш = 6мм

24
9493/3

Исполн.	Сравионян		04.83
Пров.	Кравцова		06.83
Рук.гр.	Колединцева		06.83
Нач.отд.	Жевнеров		06.83
Н.контр.	Панащенко		04.85

ТП 805-9-17.86 КЖСИ-МС5

Изделие соединительное МС5

Стадия	Масса	Масштаб
Р	0,6	1:5

Лист 21 Листов

См. таблицу

МСХ СССР Главсельстройпроект ЦНИИЭПтицепром г. Ростов-на-Дону

Копировал Белая Формат 11В

Инв.№ подл. | Подпись и дата | Взам.инв.№

Альбом III

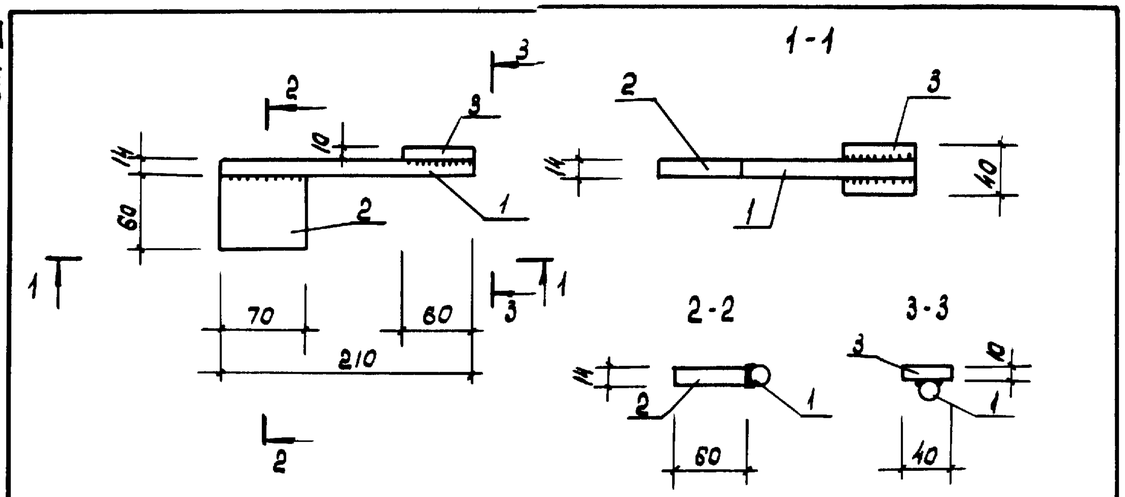

Формат	Зона	Поз.	Обозначение	Наименование	Кол.	Примечание
11В		1	ТП 805-9-17.86 КЖСИ-МС6	ф 14АI ГОСТ 5781-82 ℓ=210	1	0,25 кг
11В		2	ТП то же КЖСИ-МС6	-14×60 ГОСТ 103-76 / ВСт3кп2 ГОСТ 380-71* ℓ=70	1	0,46 кг
11В		3	ТП " КЖСИ-МС6	-10×40 ГОСТ 103-76 / ВСт3кп2 ГОСТ 380-71* ℓ=60	1	0,19 кг

Сварку производить электродами типа Э42, ГОСТ 9467-75 в соответствии с ГОСТ 5264-80, $h_ш$=6 мм

Типовой проект

9493/3

Исполн.	Срабионян		04.83
Пров.	Кравцова		06.83
Рук.гр.	Колединцева		06.83
Нач.отд.	Жевнеров		06.83
Н.контр.	Ланащенко		04.85

ТП 805-9-17.86 КЖСИ-МС6

Изделие соединительное МС6

Стадия	Масса	Масштаб
Р	0,9	1:5

Лист 22 Листов

См. таблицу

МСХ СССР Главсельстройпроект ЦНИИЭПтицепром г. Ростов-на-Дону

Копировал Формат 11В

Взам.инв№ | Подпись и дата | Инв.№ подл.

Альбом III

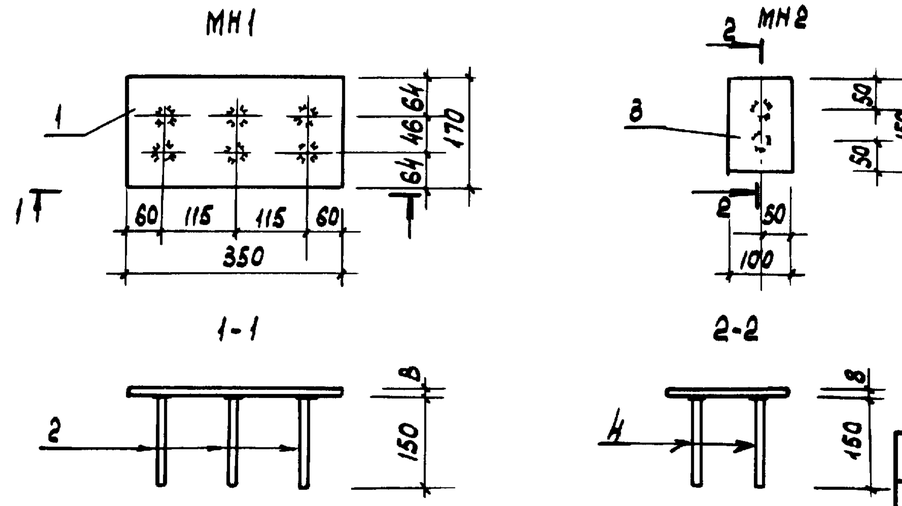

Марка	Масса
МН1	4,3
МН2	1,1

Формат	Зона	Поз.	Обозначения	Наименование	Кол.	Примечание
11В			ТП 805-9-17.86 КЖСИ-МН1,МН2	МН1		
Б4		1		-8×170 ГОСТ 103-76 / ВСт3кп2 ГОСТ 380-71* ℓ=350	1	3,74 кг
Б4		2		ф10АIII ГОСТ 5781-82 ℓ=150	6	0,09 кг
11В			ТП 805-9-17.86 КЖСИ-МН1,МН2	МН2		
Б4		3		-8×150 ГОСТ 103-76 / ВСт3кп2 ГОСТ 380-71* ℓ=100	1	0,94 кг
Б4		2		ф10АIII ГОСТ 5781-82 ℓ=150	2	0,09 кг

Сварку элементов втавр производить автоматической электродуговой сваркой под слоем флюса, ГОСТ 11533-75

Типовой проект

25

9493/3

Исполн.	Срабионян		04.83
Пров.	Кравцова		06.83
Рук.гр.	Колединцева		06.83
Нач.отд.	Жевнеров		06.83
Н.контр.	Ланащенко		04.85

ТП 805-9-17.86 КЖСИ-МН1, МН2

Изделия закладные МН1, МН2

Стадия	Масса	Масштаб
Р	—	1:10

Лист 23 Листов

См. таблицу

МСХ СССР Главсельстройпроект ЦНИИЭПтицепром г. Ростов-на-Дону

Копировал Белая Формат 11В

Взам.инв№ | Подпись и дата | Инв.№ подл.

Альбом III

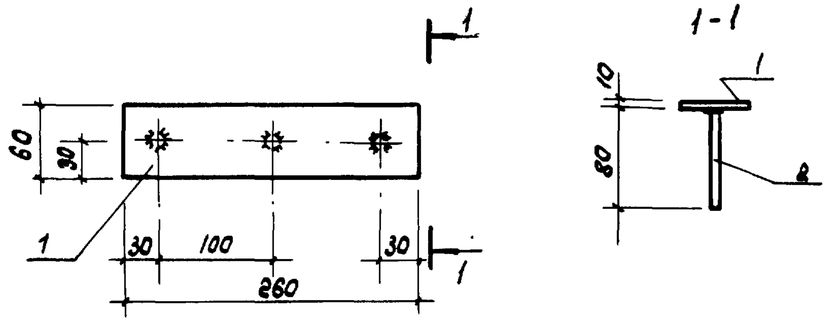

Типовой проект

Формат	Зона	Поз.	Обозначение	Наименование	Кол.	Примечание
11В		1	ТП 805-9-17.86 КЖСИ - МН3	$-10\times60\ \frac{\text{ГОСТ 103-76}}{\text{ВСт3кп2 ГОСТ 380-71*}}$ ℓ=260	1	1,22 кг
11В		2	ТП 805-9-17.86 КЖСИ - МН3	ф 8 А III ГОСТ 5781-82, ℓ=80	3	0,03 кг

Сварку элементов втавр производить автоматической электродуговой сваркой под слоем флюса, ГОСТ 11533-75

9493/3

Исполн.	Срабионян		04.83
Пров.	Кравцова		06.83
Рук.гр.	Колединцева		06.83
Нач.отд.	Жевнеров		06.83
Н.контр.	Панащенко		04.85

ТП 805-9-17.86 КЖСИ - МН3

Изделие закладное МН3

Стадия	Масса	Масштаб
Р	1,3	1:5

Лист 24 Листов

См. таблицу

МСХ СССР Главсельстройпроект ЦНИИЭПтицепром г.Ростов-на-Дону

Копировал Белая Формат 11В

Взам.инв.№ | Подпись и дата | Инв.№ подл.

Альбом III

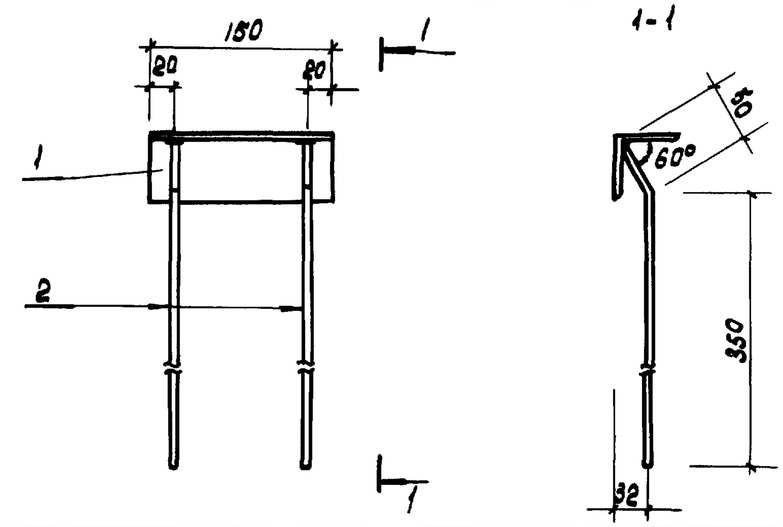

Типовой проект

Формат	Зона	Поз.	Обозначение	Наименование	Кол.	Примечание
11В		1	ТП 805-9-17.86 КЖСИ - МН4	$\angle 56\times5\ \frac{\text{ГОСТ 8509-72*}}{\text{ВСт3кп2 ГОСТ 380-71*}}$ ℓ=180	1	0,64 кг
11В		2	ТП 805-9-17.86 КЖСИ - МН4	ф10 А III ГОСТ 5781-82, ℓ=400	2	0,25 кг

Сварку элементов, Втавр производить автоматической электродуговой сваркой под слоем флюса, ГОСТ 11534-75

26

9493/3

Исполн	Срабионян		04.83
Пров.	Кравцова		06.83
Рук.гр.	Колединцева		06.83
Нач.отд.	Жевнеров		06.83
Н.контр.	Панащенко		04.85

ТП 805-9-17.86 КЖСИ - МН4

Изделие закладное МН4

Стадия	Масса	Масштаб
Р	1,1	1:5

Лист 25 Листов

См. таблицу

МСХ СССР Главсельстройпроект ЦНИИЭПтицепром г.Ростов-на-Дону

Копировал Белая Формат 11В

Взам.инв.№ | Подпись и дата | Инв.№ подл.

Альбом III

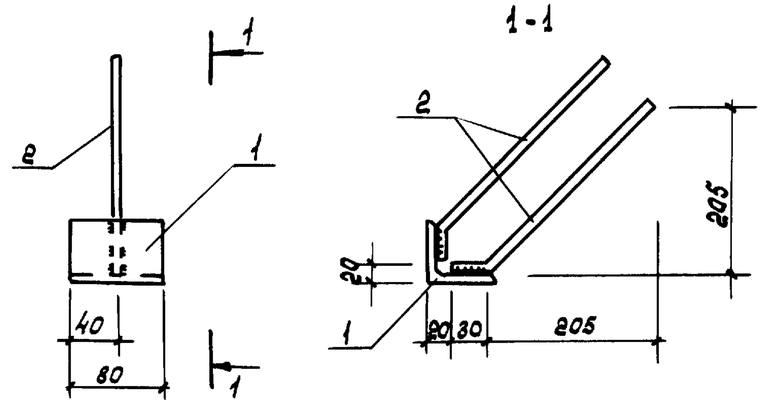

Формат	Зона	Поз.	Обозначение	Наименование	Кол.	Примечание
11В		1	ТП 805-9-17.86 КЖСИ-МН5	$L\frac{56\times5\ \text{ГОСТ 8509-72*}}{\text{ВСт3кп2 ГОСТ 380-71*}}$ ℓ=80	1	0,34 кг
11В		2	ТП 805-9-17.86 КЖСИ-МН5	ф10 А III ГОСТ 5781-82 ℓ=320	2	0,2 кг

Типовой проект

Сварку элементов производить электродами типа Э42, ГОСТ 9467-75 в соответствии с ГОСТ 5264-80, $h_ш$ = 6 мм

9493/3

Исполн.	Чукан		04.83
Пров.	Колединцева		06.83
Рук. гр.	Колединцева		06.83
Нач. отд.	Жевнеров		06.83
Н. контр.	Панащенко		04.85

ТП 805-9-17.86 КЖСИ-МН5

Изделие закладное МН5

Стадия	Масса	Масштаб
Р	0,8	1:5

Лист 26 Листов

См. таблицу

МСК СССР Главсельстройпроект ЦНИИЭПтицепром г. Ростов-на-Дону

Копировал Белая Формат 11В

Альбом III

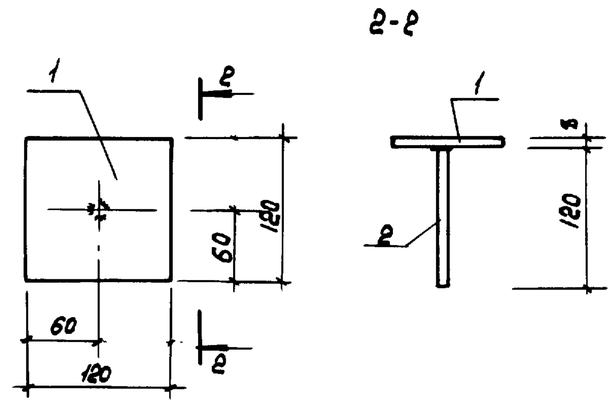

Формат	Зона	Поз.	Обозначение	Наименование	Кол-во	Примечание
11В		1	ТП 805-9-17.86 КЖСИ-МН6	$-8\times120\ \frac{\text{ГОСТ 103-76}}{\text{ВСт3кп2 ГОСТ 380-71*}}$ ℓ=120	1	0,91 кг
11В		2	ТП 805-9-17.86 КЖСИ-МН6	ф10 А III ГОСТ 5781-82; ℓ=120	1	0,07 кг

Типовой проект

Сварку элементов ВТАВР производить автоматической электродуговой сваркой под слоем флюса, ГОСТ 11533-75

27
9493/3

Исполн.	Чукан		04.83
Пров.	Колединцева		06.83
Рук. гр.	Колединцева		06.83
Нач. отд.	Жевнеров		06.83
Н. контр.	Панащенко		04.85

ТП 805-9-17.86 КЖСИ-МН6

Изделие закладное МН6

Стадия	Масса	Масштаб
Р	1,0	1:5

Лист 27 Листов

См. таблицу

МСК СССР Главсельстройпроект ЦНИИЭПтицепром г. Ростов-на-Дону

Копировал Белая Формат 11В

Альбом III

Типовой проект

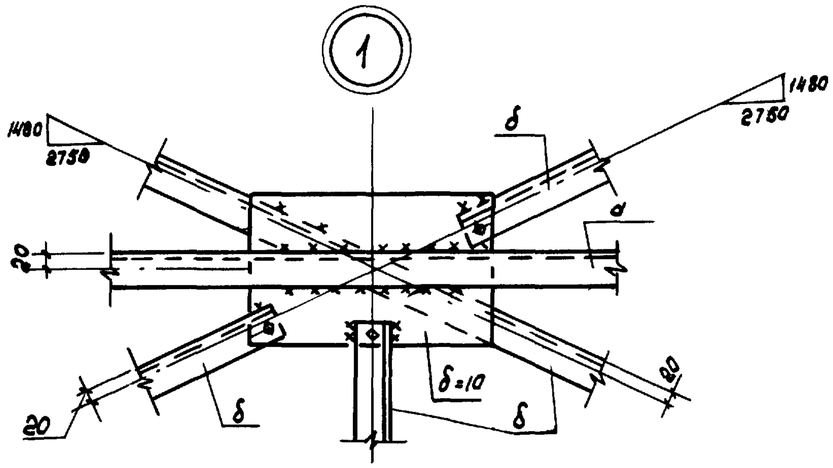

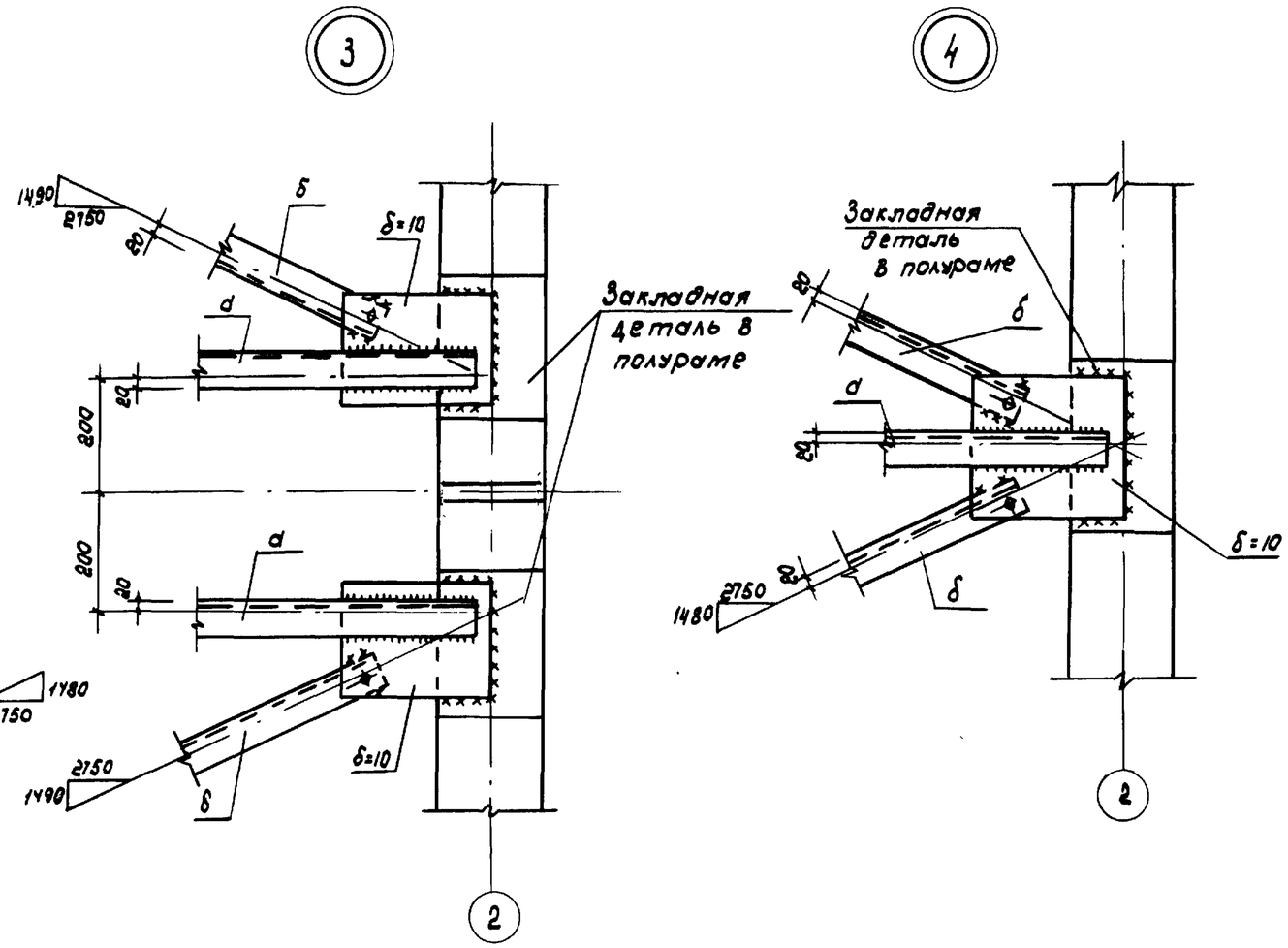

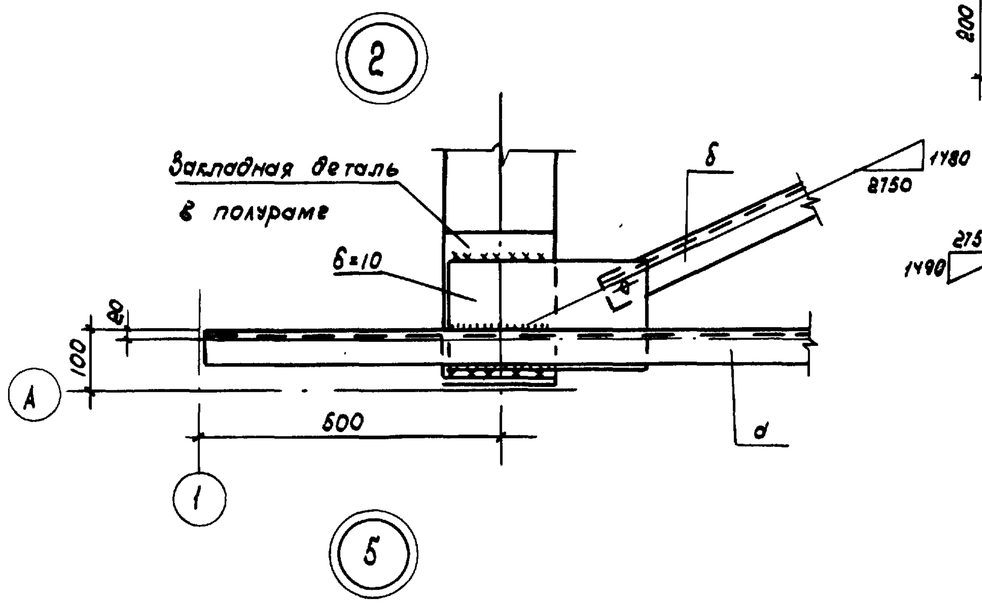

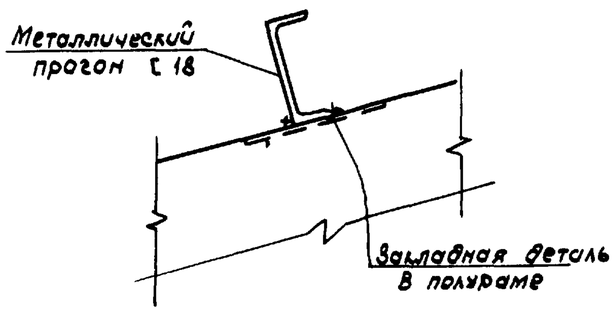

Сварку элементов производить электродами типа Э42, ГОСТ 9467-75 в соответствии с ГОСТ 5264-80

28
9493/3

Исполн.	Срабионян		04.83	ТП 805-9-17.86 КМУ			
Пров.	Кравцова		06.83				
Рук. гр.	Колединцева		06.83				
Нач.отд.	Жевнеров		06.83	Узлы 1÷5	Стадия	Лист	Листов
Н.контр.	Панащенко		04.85		Р	1	2
					МСК СССР Главсельстройпроект ЦНИИЭПптицепром г. Ростов-на-Дону		

Копировал: Белая

Формат 12г

Инв.№ подл. | Подпись и дата | Взам.инв.№

Альбом III

Типовой проект

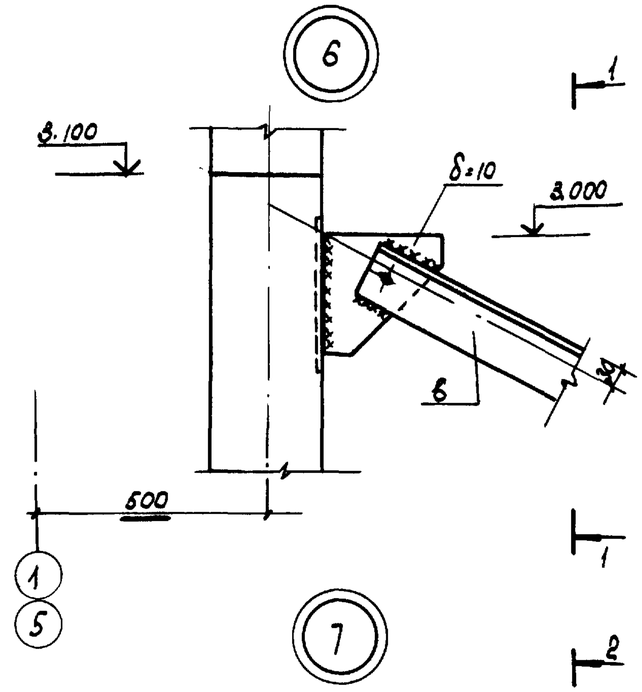

1-1

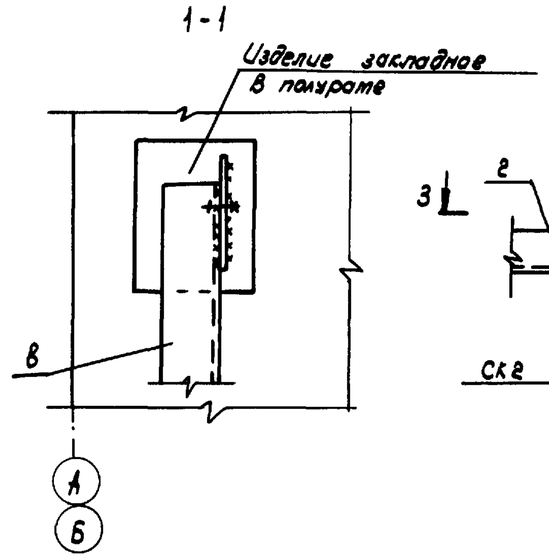

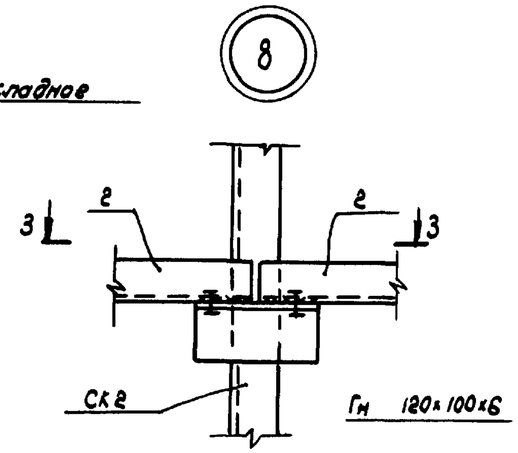

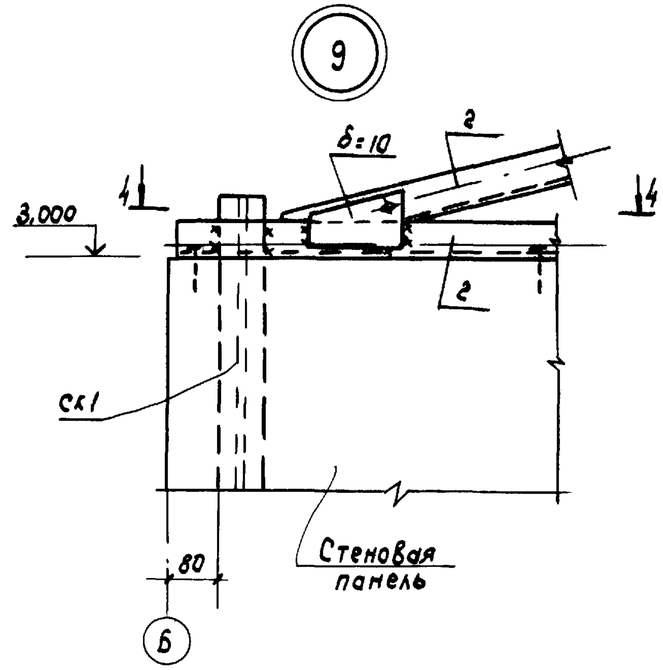

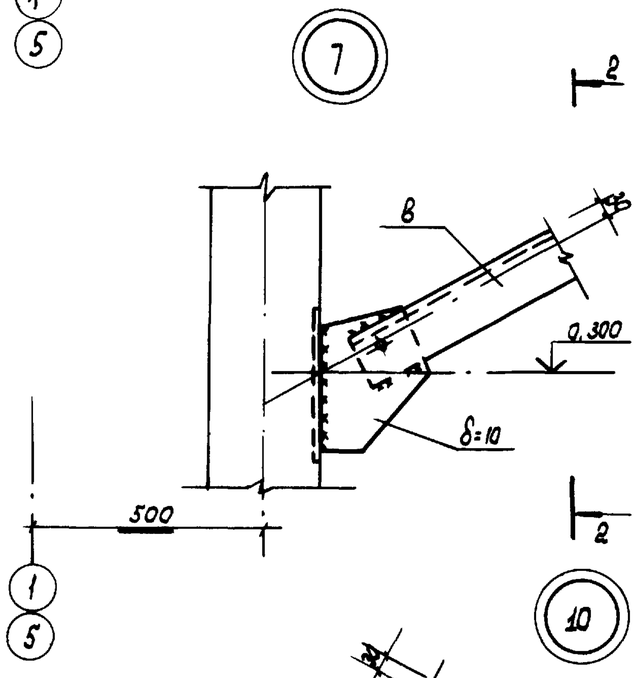

2-2

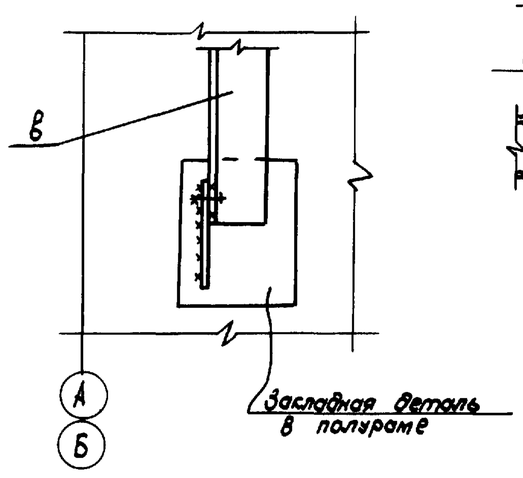

3-3

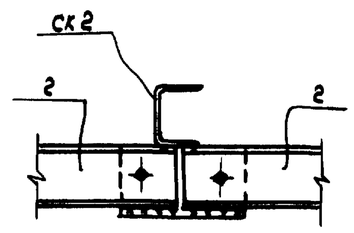

4-4

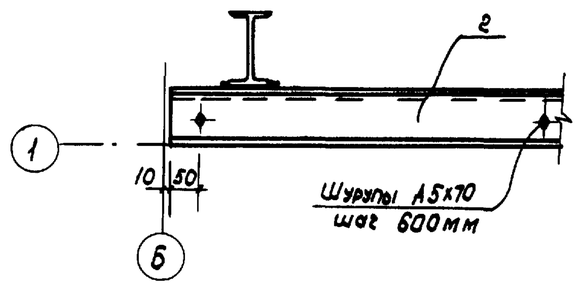

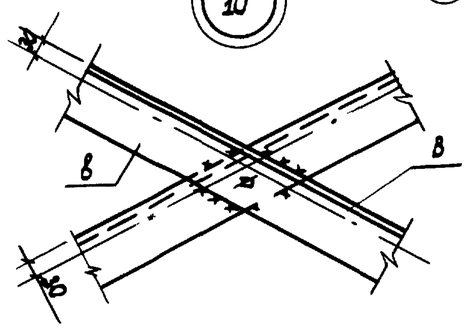

Сварку элементов производить электродами типа Э42, ГОСТ 9467-75 в соответствии с ГОСТ 5264-80

29

9493/3

Исполн.	Сройцонян		04.83	ТП 805-9-17.86 КМУ		
Пров.	Кравцова		06.83			
Рук.гр.	Колединцева		06.83			
Нач.отд.	Невнеров		06.83	Узлы 6 ÷ 10	Стадия	Лист	Листов
Н.контр.	Панащенко		06.83		Р	2	
					МСХ СССР Главсельстройпроект ЦНИИЭПтицепром г. Ростов-на-Дону		

Инв.№ подл. | Подпись и дата | Взам.инв.№

Копировал: Белая

Формат 12Г