ТИПОВОЙ ПРОЕКТ
805-9-17.86

# Навес для тары и материально-технических ценностей в полносборных конструкциях

# АЛЬБОМ III

Изделия заводского изготовления и узлы

КФ ЦИТП инв. 9493/3

| | | | | |
|---|---|---|---|---|
| | | | | Привязан: |
| | | | | |
| | | | | |
| | | | | |
| Инв.№ | | | | |

ТИПОВОЙ ПРОЕКТ
805-9-17.86

# Навес для тары и материально-технических ценностей в полносборных конструкциях

## Альбом III

Состав проекта:

Альбом I Общая пояснительная записка.
Архитектурно-строительные, электротехнические чертежи и спецификация оборудования.

Альбом II Сметы. Ведомости потребности в материалах.

Альбом III Изделия заводского изготовления и узлы.

Разработан институтом
ЦНИИЭПптицепром

Главный инженер института Селин
Главный инженер проекта Безродный

Утвержден МСХ СССР
Приказ №60-ЭГ от 24.07.84
Введен в действие институтом
ЦНИИЭПптицепром
Приказ № 66 от 22.07.85 г.

9493/3

| | | | | Привязан | |
|---|---|---|---|---|---|
| | | | | | |
| | | | | | |
| | | | | | |
| | | | | | |
| | | | | | |
| Инв.№ | | | | | |

© КФ ЦИТП Госстроя СССР, 1988 г.

| Лист | Наименование | Стр |
|---|---|---|
| 1 | Ведомость чертежей комплектов альбома | 2 |
| | | |
| | Комплект АРУ | |
| 1 | Узлы 1÷6 | 3 |
| 2 | Деталь обрамления ворот | 4 |
| | | |
| | | |
| | Комплект АРИ | |
| 1 | Изделие соединительное МС1 | 5 |
| 2 | Изделия соединительные МС2, МС3 | 5 |
| 3 | Изделия соединительные МС4÷МС6 | 6 |
| 4 | Изделие соединительное МС7 | 6 |
| 5 | Рама ворот РВ1 | 7 |
| | | |
| | | |
| | Комплект КЖУ | |
| 1 | Узлы 1÷4 | 8 |
| 2 | Узлы 5,6 | 9 |
| 3 | Узлы 7,8 | 9 |
| | | |
| | | |
| | Комплект КЖИ | |
| 1 | Полурама ПР18-1-1а | 10 |
| 2 | Полурама ПР18-1-1б | 11 |
| 3 | Полурама ПР18-1-1в | 12 |
| 4 | Полурама ПР18-1-1г | 13 |
| 5 | Полурама ПР18-1-1д | 14 |
| 6 | Колонны СК2-48-1а, СК2-36-1Ва | 15 |
| 7 | Прогон 4пр-1АIII-а | 16 |
| 8 | Панели стеновые ПС60.15-Т, ПС60.15-Т-2 | 17 |

| Лист | Наименование | Стр |
|---|---|---|
| 9 | Панель стеновая ПС60.15-Т-1 | 18 |
| 10 | Панель стеновая ПС60.15-Т-1н | 18 |
| 11 | Панели стеновые ПС15.15-Т-1; ПС15,15-Т-1н | 19 |
| 12 | Перемычка 1ПР4-33.12, 22а | 20 |
| 13 | Перемычка 1ПР4-33.12, 22б | 20 |
| 14 | Каркас пространственный КП1 | 21 |
| 15 | Каркас пространственный КП2 | 21 |
| 16 | Каркасы плоские КР1, КР2 | 22 |
| 17 | Анкер А1 | 22 |
| 18 | Стойка СК1 | 23 |
| 19 | Изделия соединительные МС1÷МС3 | 23 |
| 20 | Изделие соединительное МС4 | 24 |
| 21 | Изделие соединительное МС5 | 24 |
| 22 | Изделие соединительное МС6 | 25 |
| 23 | Изделия закладные МН1, МН2 | 25 |
| 24 | Изделие закладное МН3 | 26 |
| 25 | Изделие закладное МН4 | 26 |
| 26 | Изделие закладное МН5 | 27 |
| 27 | Изделие закладное МН6 | 27 |
| | | |
| | | |
| | Комплект КМУ | |
| 1 | Узлы 1÷5 | 28 |
| 2 | Узлы 6÷10 | 29 |
| | | |

2
9493/3

| | | | |
|---|---|---|---|
| Исполн. | Аветян | | 04.85 |
| Пров. | Колединцева | | 04.85 |
| Рук.гр. | Колединцева | | 04.85 |
| Нач.отд. | Жевнеров | | 04.85 |
| Н.контр. | Панашенко | | 04.85 |

ТП 805-9-17.86

Ведомость чертежей комплектов альбома

| Стадия | Лист | Листов |
|---|---|---|
| Р | 1 | 1 |

МСК СССР
Главсельстройпроект
ЦНИИЭПпричерном
г. Ростов-на-Дону

Согласовано:
Гл.отеч. ЛС Ищенко
Рук.стр.сектор Хотинов
Инв.№подл. | Подпись и дата | Взам.инв.№

Копировал Белая  Формат 12Г

Альбом III

Типовой проект

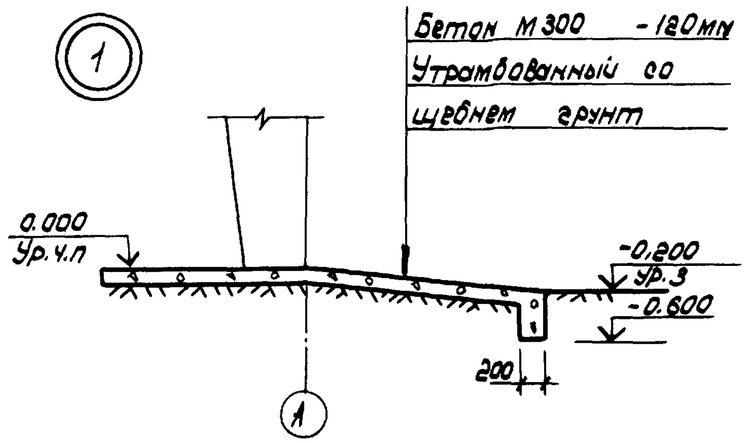


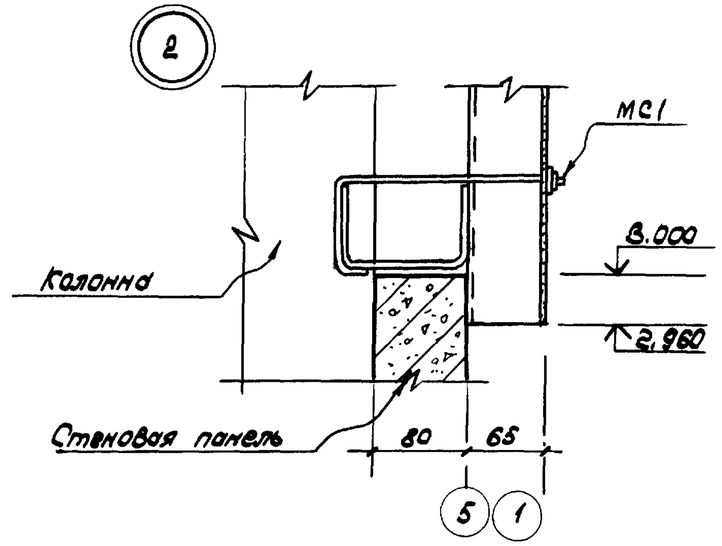


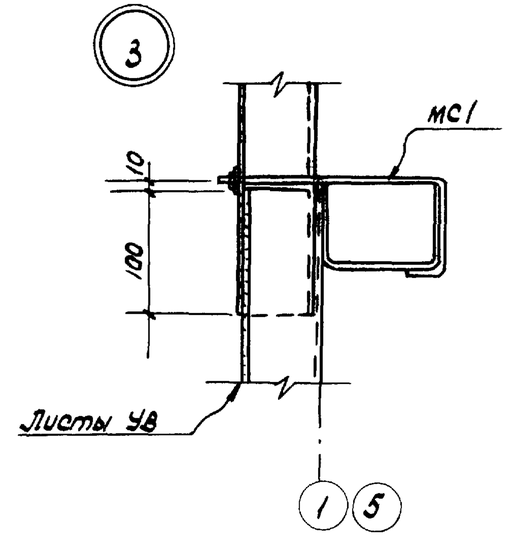


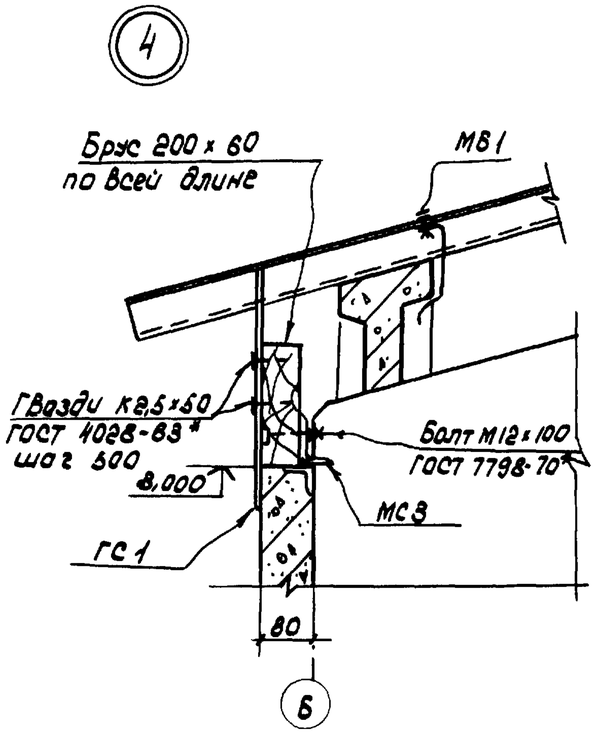


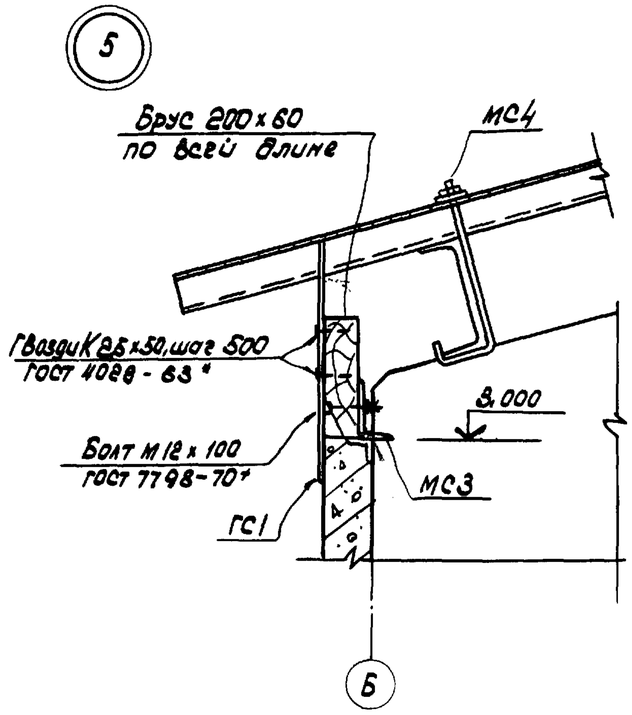


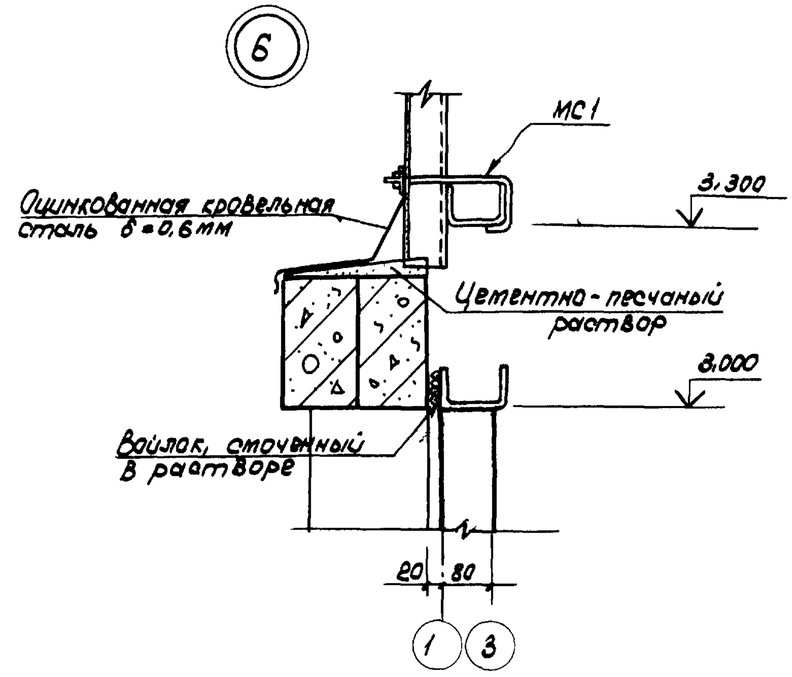


3
9493/3

| | | | | | | | |
|---|---|---|---|---|---|---|---|
| Исполн. | Яветян | | 12.84 | ТП 805-9-17.86 ЯРУ. | | | |
| Пров. | Колодинцева | | 12.84 | | | | |
| Рук. гр. | Колодинцева | | 12.84 | | | | |
| Нач. отд. | Шевнеров | | 12.84 | Узлы 1÷6 | Стадия | Лист | Листов |
| Н. контр. | Панащенко | | 04.85 | | Р | 1 | 2 |
| | | | | | МСК СССР Главсельстройпроект ЦНИИЭПпитиепром г. Ростов-на-Дону | | |

Копировал Белая

Формат 12Г

Инв. № подл. | Подпись и дата | Взам. инв. №

Альбом III

Типовой проект

## Деталь обрамления проема ворот

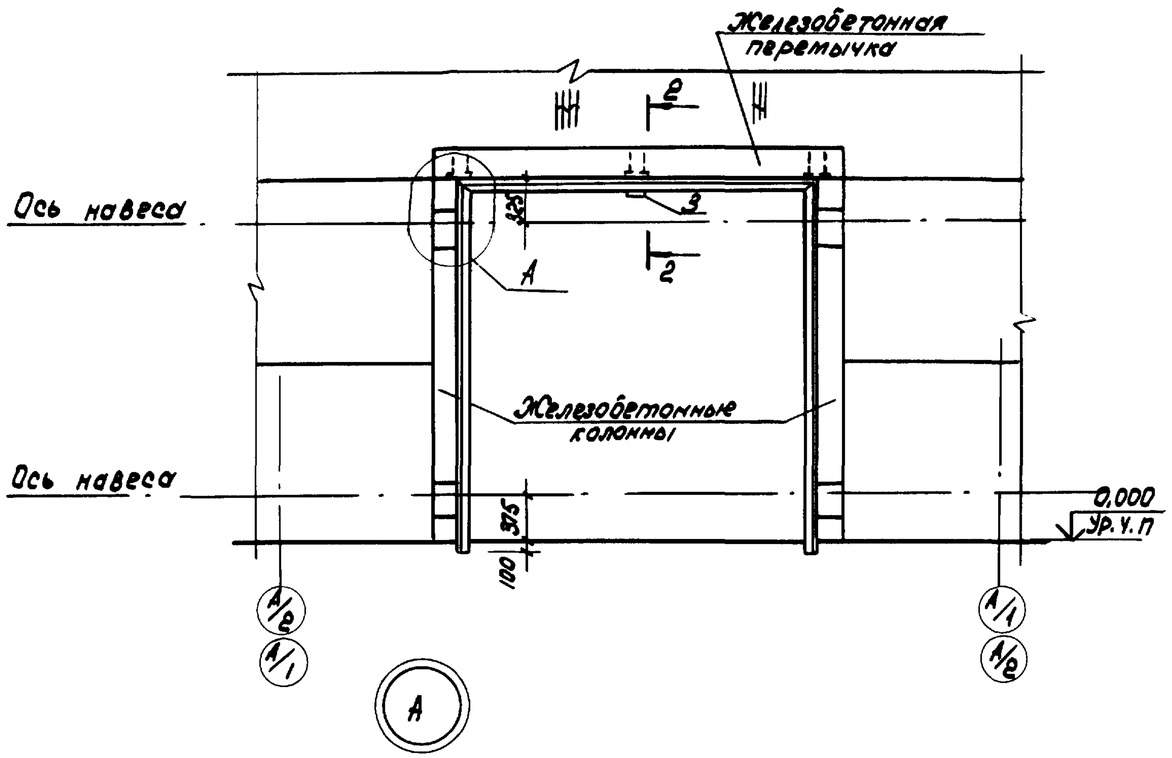


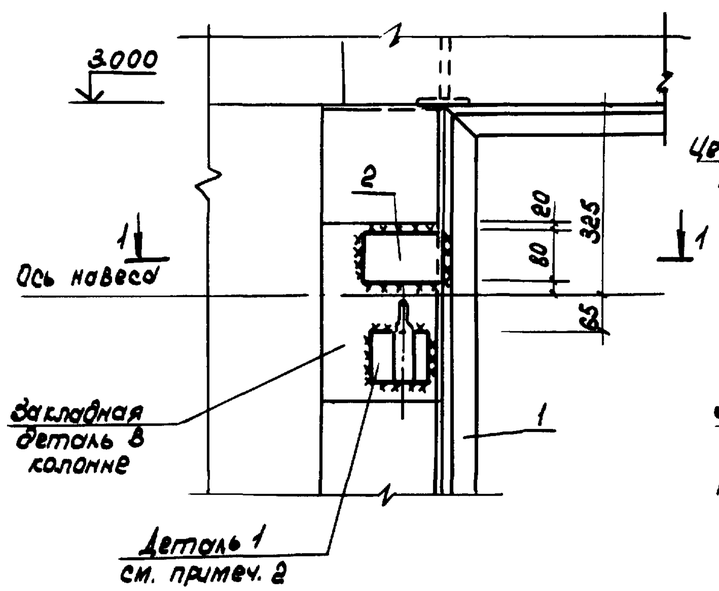


1-1

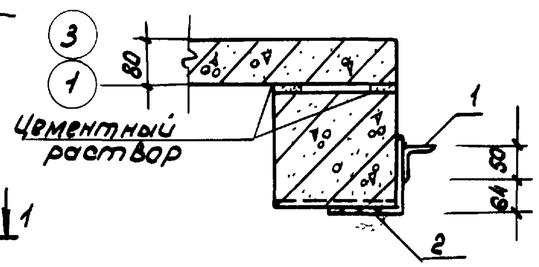


2-2

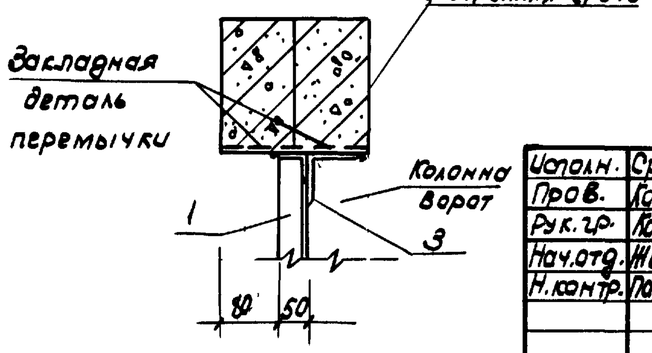


| Формат | Зона | Поз. | Обозначения | Наименование | Кол. | Примечание |
|---|---|---|---|---|---|---|
| | | | | | | |
| | | | | Рама ворот | | |
| А18 | | 1 | ТП805-9-17.86 АРУ-РВ1 | РВ1 | 1 | 34,7 кг |
| Б4 | | 2 | | ∠125×8 ГОСТ 8509-72* / ВСт3кп2 ГОСТ 380-71* ℓ=80 | 4 | 1,24 кг |
| Б4 | | 3 | | ∠100×8 ГОСТ 8509-72* / ВСт3кп2 ГОСТ 380-71* ℓ=100 | 1 | 1,22 кг |

1. Детали навесов ворот см. ГОСТ 18853-73, чертеж 7
2. Деталь „1" приварить к закладным деталям рамы ворот.
3. Сварку металлических элементов производить электродами типа Э42, ГОСТ 9467-75, hш=8 мм к закладным деталям колонны и hш=6 мм крепление рамы ворот РВ1 к закладным деталям.

4
9493/3

| | | | |
|---|---|---|---|
| Исполн. | Срадионян | | 04.83 |
| Пров. | Колединцева | | 06.83 |
| Рук. гр. | Колединцева | | 06.83 |
| Нач. отд. | Жевнеров | | 06.83 |
| Н. контр. | Панащенко | | 04.83 |

ТП 805-9-17.86 АРУ

Деталь обрамления ворот

| Стадия | Лист | Листов |
|---|---|---|
| Р | 2 | |

МСХ СССР Главсельстройпроект Унииэлптицепром г. Ростов-на-Дону

Копировал Белая Формат 12 г

Инв. № подл. | Подпись и дата | Взам. инв. №

Альбом III

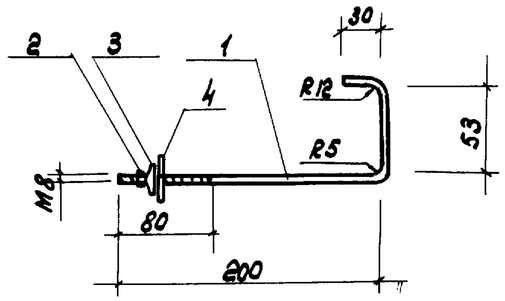


| Формат | Зона | Поз. | Обозначение | Наименование | Кол. | Примечание |
|---|---|---|---|---|---|---|
| | | | | | | |
| 11В | | 1 | ТП 805-9-17.86 АРИ-МС1 | Ф8 ГОСТ 2590-71* ℓ=290 | 1 | 0,11 кг |
| В4 | | 2 | ГОСТ 5915-70* | Гайка М8 | 1 | — |
| | | 3 | 2.430-2, вып. 1, лист 16 | Шайба Ш1 | 1 | — |
| | | 4 | 2.430-2, вып. 1, лист 16 | Прокладка ПМ1 | 1 | — |

Типовой проект

9493/3

| | | | |
|---|---|---|---|
| Исполн. | Чукан | | 04.83 |
| Пров. | Клебинцева | | 06.83 |
| Рук. гр. | Клебинцева | | 06.83 |
| Нач. отд. | Жевнеров | | 06.83 |
| Н. контр. | Панащенко | | 04.85 |

ТП 805-9-17.86 АРИ-МС1

Изделие соединительное МС1

| Стадия | Масса | Масштаб |
|---|---|---|
| Р | 0,1 | 1:5 |

Лист 1 Листов 5

См. таблицу

МСХ СССР Главсельстройпроект ЦНИИЭПтицепром г. Ростов-на-Дону

Копировал Белая Формат 11В

Взам. инв. № | Подпись и дата | Инв. № подл.

Альбом III

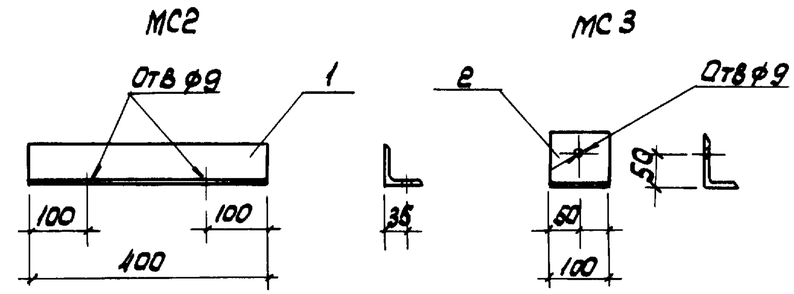


| Формат | Зона | Поз. | Обозначение | Наименование | Кол. | Примечание |
|---|---|---|---|---|---|---|
| | | | | МС2 | | |
| 11В | | 1 | ТП 805-9-17.86 АРИ-МС2,МС3 | L63x5 ГОСТ 8509-72* / Вст3кп2 ГОСТ 380-71* ℓ=400 | 1 | 1,92 кг |
| | | | | МС3 | | |
| 11В | | 2 | ТП 805-9-17.86 АРИ-МС2,МС3 | L90x50x6 ГОСТ 8509-72* / Вст3кп2 ГОСТ 380-71* ℓ=100 | 1 | 0,62 кг |

| Марка | Масса |
|---|---|
| МС2 | 1,9 |
| МС3 | 0,6 |

Типовой проект

5

9493/3

| | | | |
|---|---|---|---|
| Исполн. | Чукан | | 04.83 |
| Пров. | Клебинцева | | 06.83 |
| Рук. гр. | Клебинцева | | 06.83 |
| Нач. отд. | Жевнеров | | 06.83 |
| Н. контр. | Панащенко | | 04.85 |

ТП 805-9-17.86 АРИ-МС2, МС3

Изделия соединительные МС2, МС3

| Стадия | Масса | Масштаб |
|---|---|---|
| Р | — | 1:10 |

Лист 2 Листов

См. таблицу

МСХ СССР Главсельстройпроект ЦНИИЭПтицепром г. Ростов-на-Дону

Копировал Белая Формат 11В

Взам. инв. № | Подпись и дата | Инв. № подл.

Альбом III

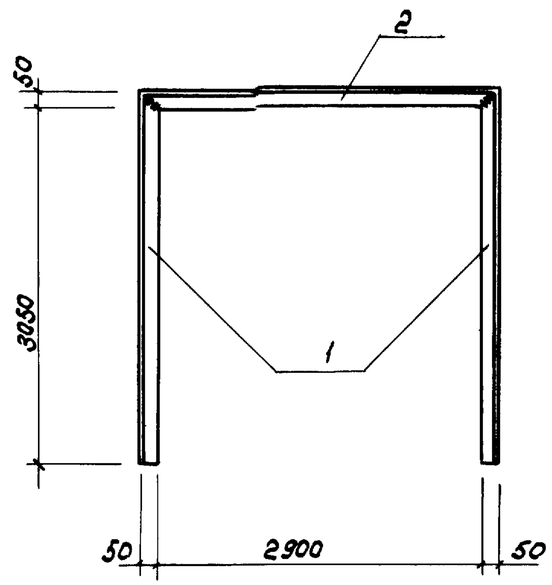


Типовой проект

| Формат | Зона | Поз. | Обозначения | Наименование | Кол. | Примечание |
|---|---|---|---|---|---|---|
| | | | | | | |
| 11В | | 1 | ТП 805-9-17.86 АРИ-РВ1 | L50x5 ГОСТ 8509-72* / ВСт3кп2 ГОСТ 380-71* ℓ=3100 | 2 | 11,69 кг |
| | | | | | | |
| 11В | | 2 | ТП 805-9-17.86 АРИ-РВ1 | L50x5 ГОСТ 8509-72* / ВСт3кп2 ГОСТ 380-71* ℓ=3000 | 1 | 11,31 кг |
| | | | | | | |
| | | | | | | |

Сварку металлических элементов производить электродами типа Э-42, ГОСТ 9467-75, hш = 6мм

9493/3

| | | | |
|---|---|---|---|
| Исполн. | Чукан | | 04.83 |
| Пров. | Голубинцева | | 06.83 |
| Рук.гр. | Голубинцева | | 06.83 |
| Нач.отд. | Жовнеров | | 06.83 |
| Н.контр. | Панащенко | | 04.83 |

ТП 805-9-17.86 АРИ-РВ1

Рама ворот РВ1

| Стадия | Масса | Масштаб |
|---|---|---|
| Р | 34,7 | 1:50 |

Лист 5 Листов

См. таблицу

МСХ СССР
ГлавСельстройпроект
ЦНИИЭПтицепром
г. Ростов-на-Дону

Инв.№подл. | Подпись и дата | Взам.инв.№

Копировал: Формат 11В

Альбом III

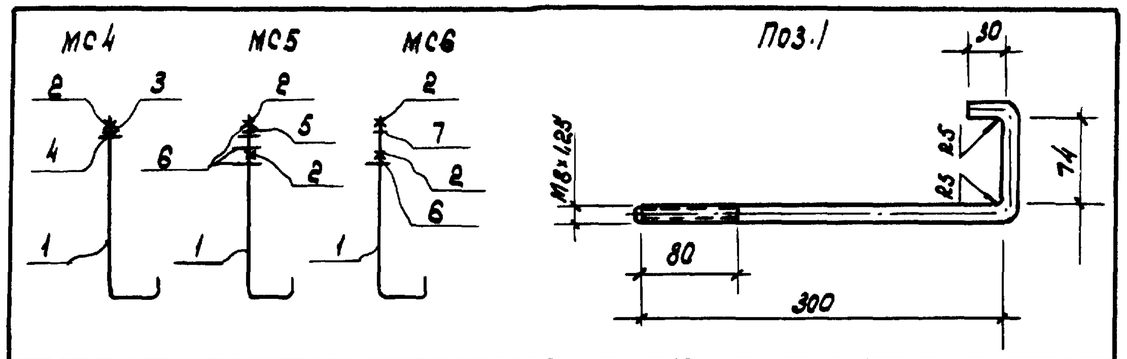


| Формат | Зона | Поз. | Обозначение | Наименование | Кол. | Примечание |
|---|---|---|---|---|---|---|
| | | | | МС4 | | |
| 11В | | 1 | ТП 805-9-17.86 АРИ-МС4÷МС6 | ф8 ГОСТ 2590-71* ℓ=420 | 1 | 0,17 кг |
| 64 | | 2 | ГОСТ 5916-70* | Гайка М8 | 1 | — |
| | | 3 | 2.460-1, Вып. 1 лист 23 | Шайба Ш1 | 1 | 0,01 кг |
| | | 4 | 2.460-1, Вып. 1, лист 23 | Прокладка ПМ1 | 1 | — |
| | | | | МС5 | | |
| 11В | | 1 | ТП 805-9-17.86 АРИ-МС4÷МС6 | ф8 ГОСТ 2590-71* ℓ=420 | 1 | 0,17 кг |
| 64 | | 2 | ГОСТ 5916-70* | Гайка М8 | 2 | — |
| | | 5 | 2.460-1, Вып.1, лист 23 | Шайба Ш2 | 1 | — |
| | | 6 | 2.460-1, Вып 1, лист 23 | Прокладка ПМ2 | 3 | — |
| | | | | МС6 | | |
| 11В | | 1 | ТП 805-9-17.86 АРИ-МС4÷МС6 | ф8 ГОСТ 2590-71*, ℓ=420 | 1 | 0,17 кг |
| 64 | | 2 | ГОСТ 5916-70* | Гайка М8 | 2 | — |
| 64 | | 7 | ГОСТ 11371-78 | Шайба 8 | 1 | — |
| | | 6 | 2.460-1, Вып.1, лист 23 | Прокладка ПМ2 | 1 | — |

9493/3

| | | | |
|---|---|---|---|
| Исполн. | Аветян | | 12.84 |
| Пров. | Колединцева | | 12.84 |
| Рук. гр. | Колединцева | | 12.84 |
| Нач. отд. | Жевнеров | | 12.84 |
| Н. контр. | Панащенко | | 04.85 |

ТП 805-9-17.86 АРИ-МС4÷МС6

Изделия соединительные МС4÷МС6

| Стадия | Масса | Масштаб |
|---|---|---|
| Р | 0,2 | 1:5 |
| Лист 8 | Листов | |

См. таблицу

МСХ СССР Главсельстройпроект ЦНИИЭПТицепром г. Ростов-на-Дону

Копировал Белая Формат 11В

Альбом III

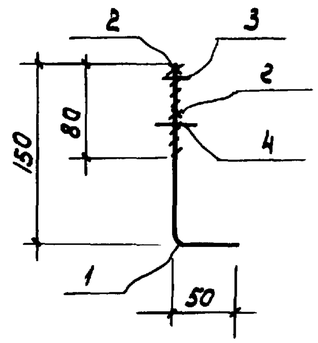


| Формат | Зона | Поз | Обозначения | Наименование | Кол. | Примечание |
|---|---|---|---|---|---|---|
| 11В | | 1 | ТП 805-9-17.86 АРИ-МС7 | ф8АI ГОСТ 5781-82, ℓ=210 | 1 | 0,08 кг |
| 64 | | 2 | ГОСТ 5916-70* | Гайка М8 | 2 | — |
| 64 | | 3 | ГОСТ 11371-78 | Шайба 8 | 1 | — |
| | | 4 | 2.460-1, Вып.1, лист 23 | Прокладка ПМ2 | 1 | — |

6

9493/3

| | | | |
|---|---|---|---|
| Исполн. | Аветян | | 12.84 |
| Пров. | Колединцева | | 12.84 |
| Рук. гр. | Колединцева | | 12.84 |
| Нач. отд. | Жевнеров | | 12.84 |
| Н. контр | Панащенко | | 04.85 |

ТП 805-9-17.86 АРИ-МС7

Изделие соединительное МС7

| Стадия | Масса | Масштаб |
|---|---|---|
| Р | 0,1 | 1:5 |
| Лист 4 | Листов | |

См. таблицу

МСХ СССР Главсельстройпроект ЦНИИЭПТицепром г. Ростов-на-Дону

Копировал Белая Формат 11В

Альбом III

Типовой проект

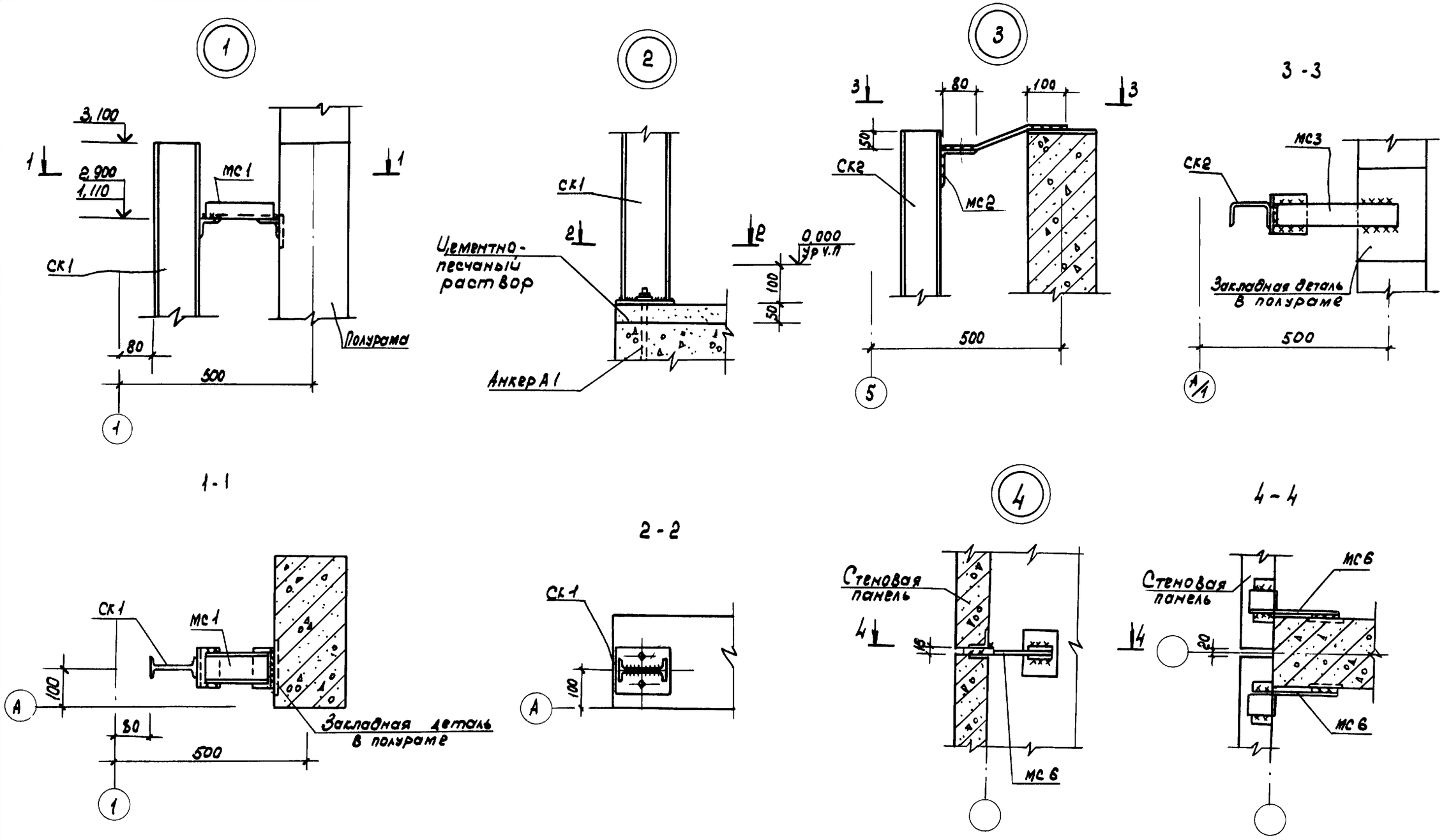


8
9493/3

Сварку элементов производить электродами типа Э42, ГОСТ 9467-75 в соответствии с ГОСТ 5264-80

| | | | |
|---|---|---|---|
| Испол. | Срабионян | | 04.83 |
| Пров. | Кравцова | | 06.83 |
| Рук. гр. | Колединцева | | 06.83 |
| Нач. отд | Невнеров | | 06.83 |
| Н. контр. | Панащенко | | 06.83 |

ТП 805-9-17.86 КЖУ

Узлы 1÷4

| Стадия | Лист | Листов |
|---|---|---|
| Р | 1 | 3 |

МСК СССР Главсельстройпроект ЦНИИЭП птицепром г. Ростов-на-Дону

Копировал

Формат 12Г

Взам. инв. № | Подпись и дата | Инв. № подл.

Альбом III

Типовой проект

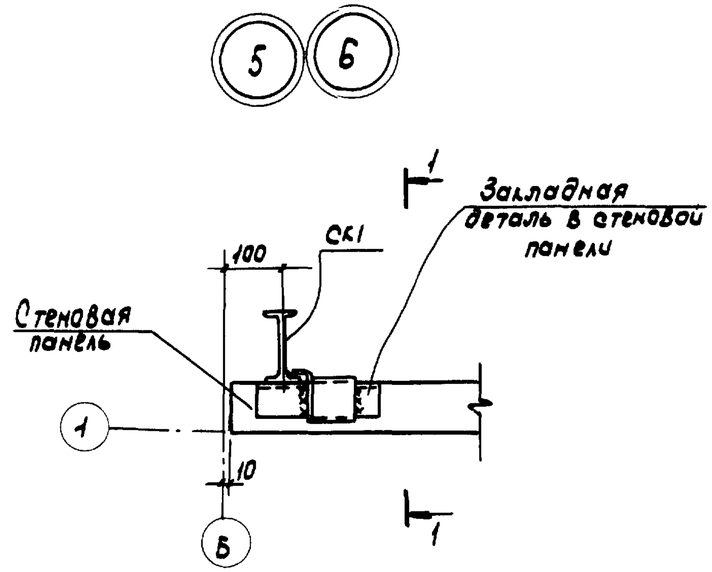


1-1 (для узла 5)

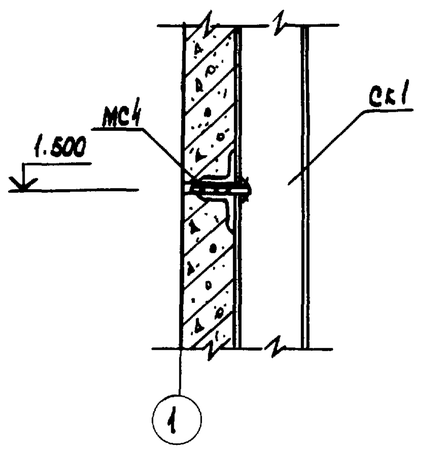


1-1 (для узла 6)

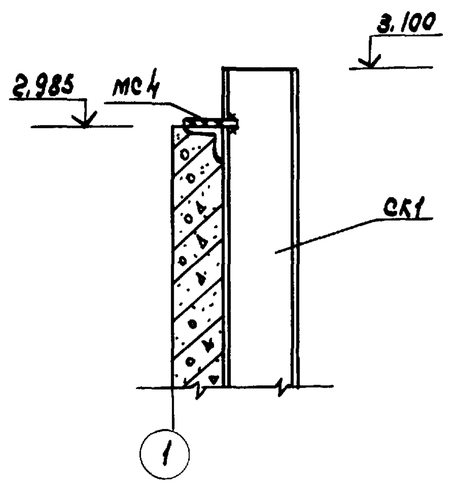


Сварку элементов производить электродами типа Э42, ГОСТ 9467-75 в соответствии с ГОСТ 5264-80.

9493/3

| | | | |
|---|---|---|---|
| Исполн. | Сравнонян | | 04.83 |
| Пров. | Кравцова | | 06.83 |
| Рук.гр. | Колевинцева | | 06.83 |
| Нач.отд. | Жевнеров | | 06.83 |
| Н.контр. | Панащенко | | 05.83 |

ТП 805-9-17.86 КЖУ

Узлы 5,6

| Стадия | Лист | Листов |
|---|---|---|
| Р | 2 | |

МСХ СССР Главсельстройпроект ЦНИИЭПтицепром г.Ростов-на-Дону

Копировал Белая Формат 11В

Инв.№подл. | Подпись и дата | Взам.инв.№

Альбом III

Типовой проект

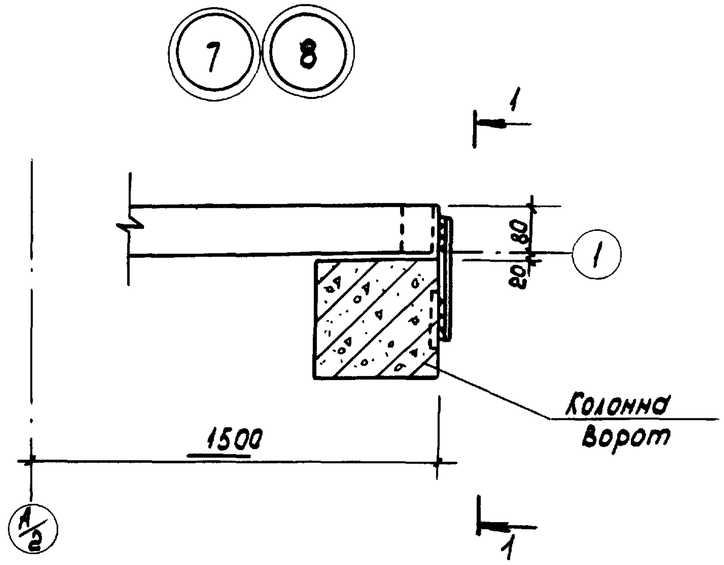


1-1 (для узла 7)

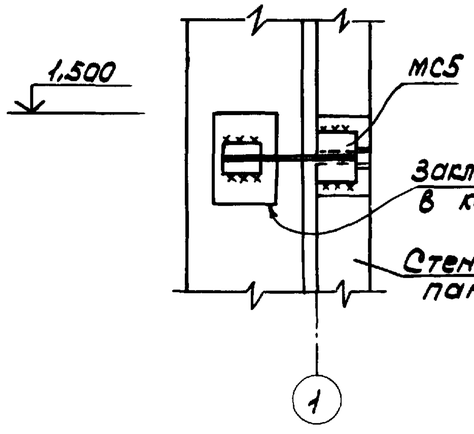


1-1 (для узла 8)

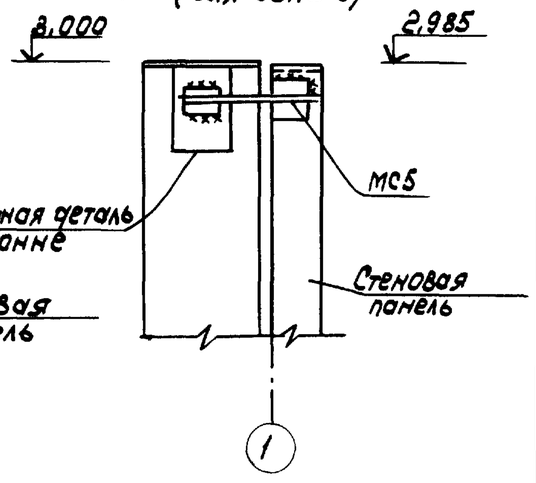


Сварку элементов производить электродами типа Э42, ГОСТ 9467-75 в соответствии с ГОСТ 5264-80.

9

9493/3

| | | | |
|---|---|---|---|
| Исполн. | Сравнонян | | 04.83 |
| Пров. | Кравцова | | 06.83 |
| Рук.гр. | Колевинцева | | 06.83 |
| Нач.отд. | Жевнеров | | 06.83 |
| Н.контр. | Панащенко | | 05.83 |

ТП 805-9-17.86 КЖУ

Узлы 7,8

| Стадия | Лист | Листов |
|---|---|---|
| Р | 3 | |

МСХ СССР Главсельстройпроект ЦНИИЭПтицепром г.Ростов-на-Дону

Копировал Белая Формат 11В

Инв.№подл. | Подпись и дата | Взам.инв.№

Альбом III

Типовой проект

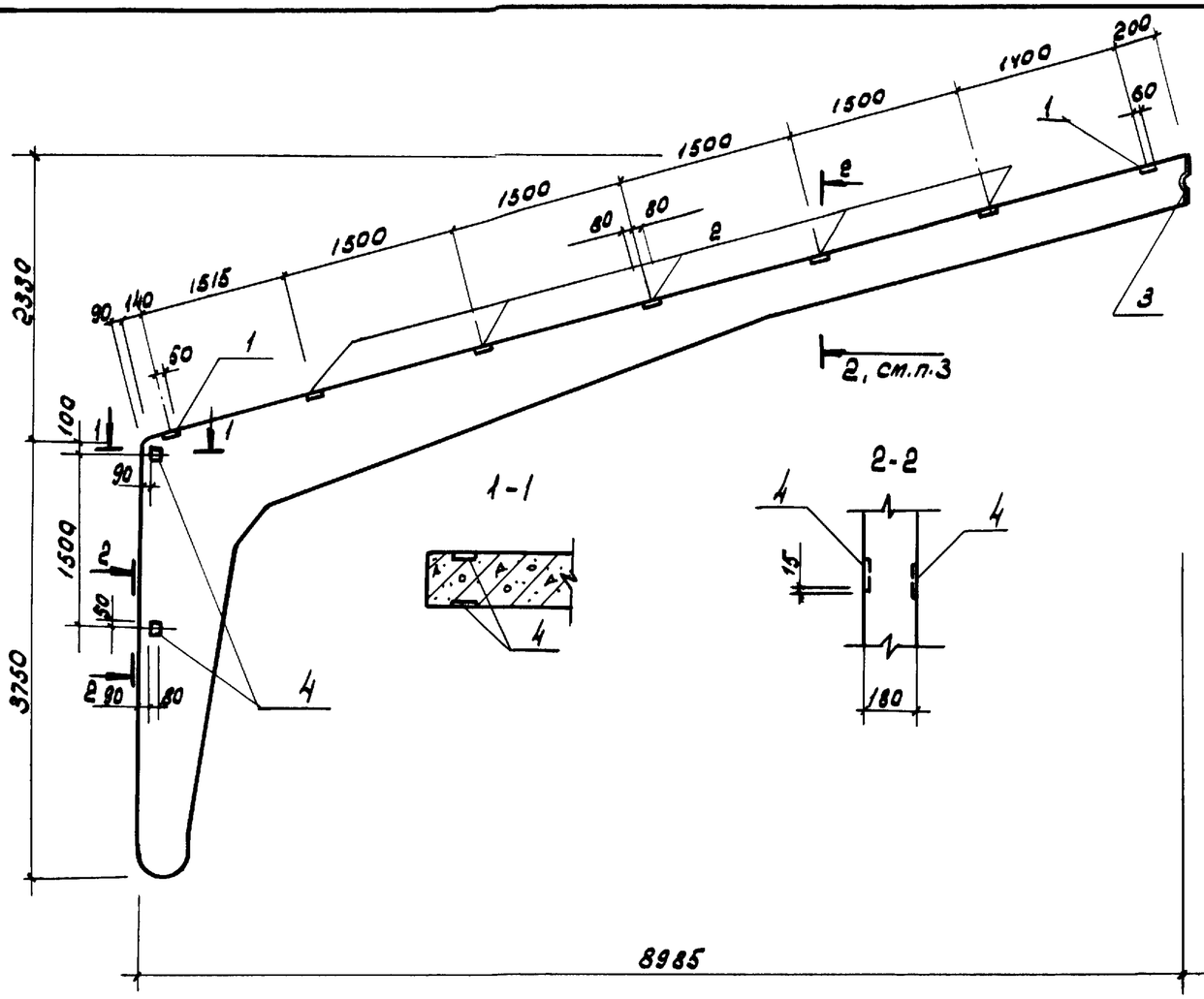


| Формат | Зона | Поз. | Обозначения | Наименование | Кол. | Примечание |
|---|---|---|---|---|---|---|
| | | | | Документация | | |
| | | | 1.822-2, Вып. 3 и | | | |
| 12г | | | ТП 805-9-17.86 КЖИ-ПР18-1-1а СБ | Сборочный чертеж | | |
| | | | | Сборочные единицы | | |
| | | | | Изделия закладные | | |
| | | 1 | 1.822-2, Вып.4 | МН1 | 2 | 1,5 кг |
| | | 2 | 1.822-2, Вып.4 | МН2 | 5 | 2,2 кг |
| | | 3 | 1.822-2, Вып.4 | МН4 | 1 | 5,7 кг |
| | | 4 | 1.822-2, Вып.4 | МН5 | 4 | 0,7 кг |

1. Полурама ПР18-1-1а изготавливается по чертежам полурамы ПР18-1-1 серии 1.822-2, Вып.3 с установкой закладных по данному чертежу.

2. Ведомость расхода стали на арматурные изделия см. серию 1.822-2, вып.3

3. Сечение 2-2 см. серия 1.822-2, вып.3 лист 4

Ведомость расхода стали на элемент, кг

| Марка элемента | Изделия закладные | | | | | | | | | | Всего |
|---|---|---|---|---|---|---|---|---|---|---|---|
| | Арматура класса | | | | | Прокат марки | | | | | |
| | А III | | | | | ВСт3 кп2 | | | | | |
| | ГОСТ 5781-82 | | | | | ГОСТ 380-71* | | | | | |
| | ф10 | ф12 | | | Итого | -δ=8 | -δ=10 | | | Итого | |
| ПР18-1-1а | 3,2 | 1,2 | | | 4,4 | 13,6 | 4,5 | | | 18,1 | 22,5 |
| | | | | | | | | | | | |

Инв.№подл. | Подпись и дата | Взам.инв.№

10
9493/3

| | | | |
|---|---|---|---|
| Исполн. | Чукан | | 04.83 |
| Пров. | Кравцова | | 06.83 |
| Рук.гр. | Колейнцева | | 06.83 |
| Нач.отд. | Жевнеров | | 06.83 |
| Н.контр. | Панащенко | | 04.85 |

ТП 805-9-17.86 КЖИ-ПР18-1-1а СБ

Полурама ПР18-1-1а

| Стадия | Масса | Масштаб |
|---|---|---|
| Р | 8,1т | 1:50 |
| Лист 1 | Листов 27 | |

Мех СССР Главсельстройпроект ЦНИИЭП туцелром г.Ростов-на-Дону

Копировал Белая Формат 12г

Альбом III

Типовой проект

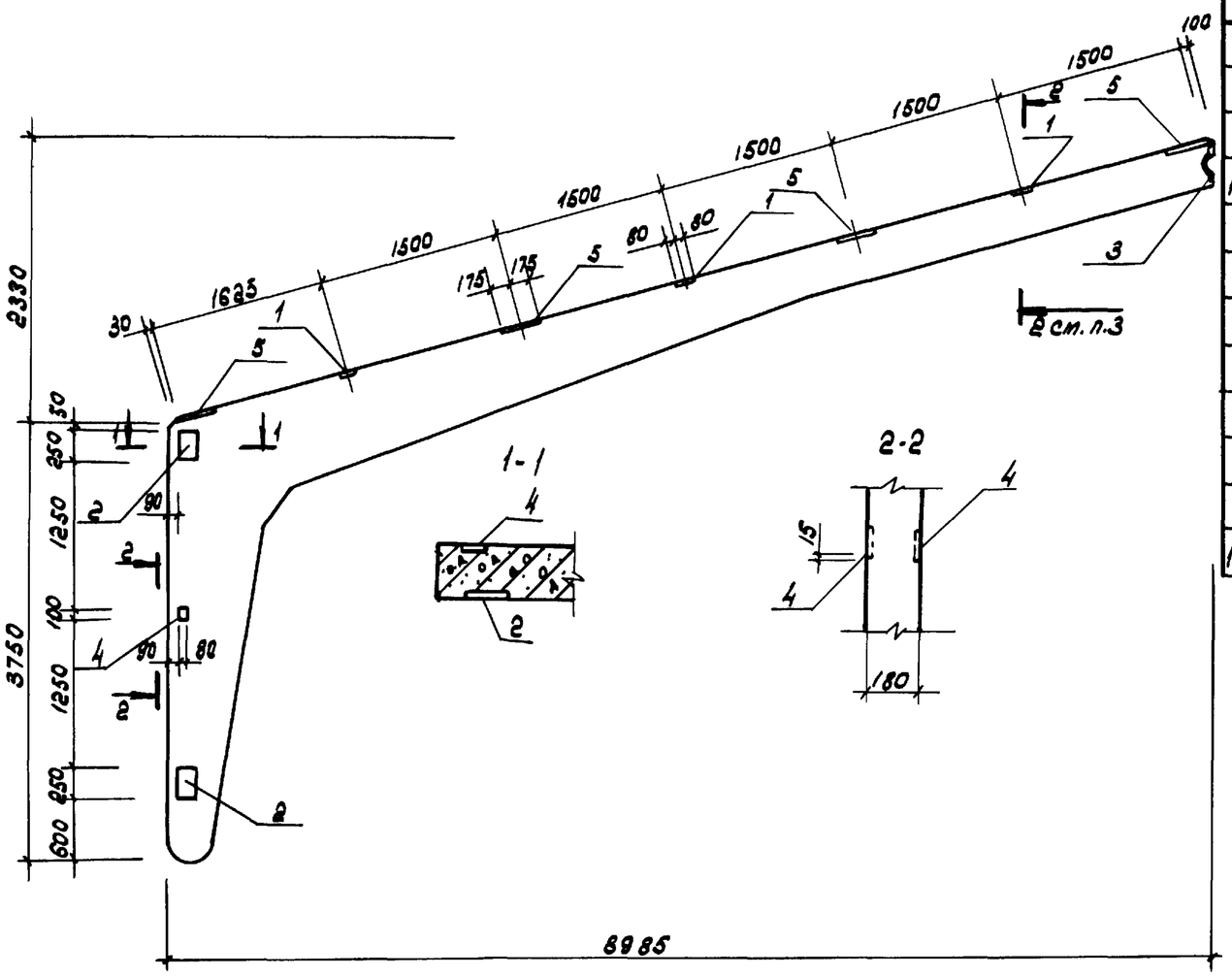


| Формат | Зона | Поз | Обозначение | Наименование | Кол. | Примечание |
|---|---|---|---|---|---|---|
| | | | | | | |
| | | | | Документация | | |
| | | | 1.822-2, Вып. 3 и | | | |
| 12г | | | ТП 805-9-17.86КЖИ-ПР18-1-1бСБ | Сборочный чертеж | | |
| | | | | | | |
| | | | | Сборочные единицы | | |
| | | | | Изделия закладные | | |
| | | 1 | 1.822-2, Вып. 4 | МН2 | 3 | 2,2 кг |
| | | 2 | 1.822-2, Вып. 4 | МН3 | 2 | 3,9 кг |
| | | 3 | 1.822-2, Вып 4 | МН4 | 1 | 5,7 кг |
| | | 4 | 1.822-2, Вып. 4 | МН5 | 3 | 0,7 кг |
| 11В | | 5 | ТП КЖИ-МН1, МН2 | МН1 | 4 | 4,3 кг |

1. Полурама ПР18-1-1б изготавливается по чертежам полурамы ПР18-1-1 серии 1.822-2, Вып. 3 с установкой закладных по данному чертежу.

2. Ведомость расхода стали на арматурные изделия см. серию 1.822-2, Вып. 3

3. Сечение 2-2 см. серию 1.822-2, Вып. 3 лист 4

Ведомость расхода стали на элемент, кг

| Марка элемента | Изделия закладные | | | | | | | | | | Всего |
|---|---|---|---|---|---|---|---|---|---|---|---|
| | Арматура класса | | | | | Прокат марки | | | | | |
| | А III | | | | | ВСт3кп2 | | | | | |
| | ГОСТ 5781-82 | | | | | ГОСТ 380-71* | | | | | |
| | ф10 | ф12 | | | Итого | б=8 | б=10 | | | Итого | |
| ПР18-1-1б | 8,4 | 1,2 | | | 7,6 | 27,3 | 4,5 | | | 31,8 | 39,4 |
| | | | | | | | | | | | |

Инв.№ подл. | Подпись и дата | Взам. инв.№

11
9493/3

| | | | |
|---|---|---|---|
| Исполн. | Чукан | | 04.83 |
| Пров. | Кравцова | | 06.83 |
| Рук.гр. | Голединцева | | 06.83 |
| Нач.отд. | Ковнеров | | 06.83 |
| Н.контр. | Панащенко | | 04.86 |

ТП 805-9-17.86 КЖИ-ПР18-1-1 б СБ

Полурама ПР 18-1-1б

| Стадия | Масса | Масштаб |
|---|---|---|
| Р | 8,1т | 1:50 |
| Лист 2 | Листов | |

МСХ СССР
Главсельстройпроект
ЦНИИЭПтицепром
г. Ростов-на-Дону

Копировал

Формат 12г

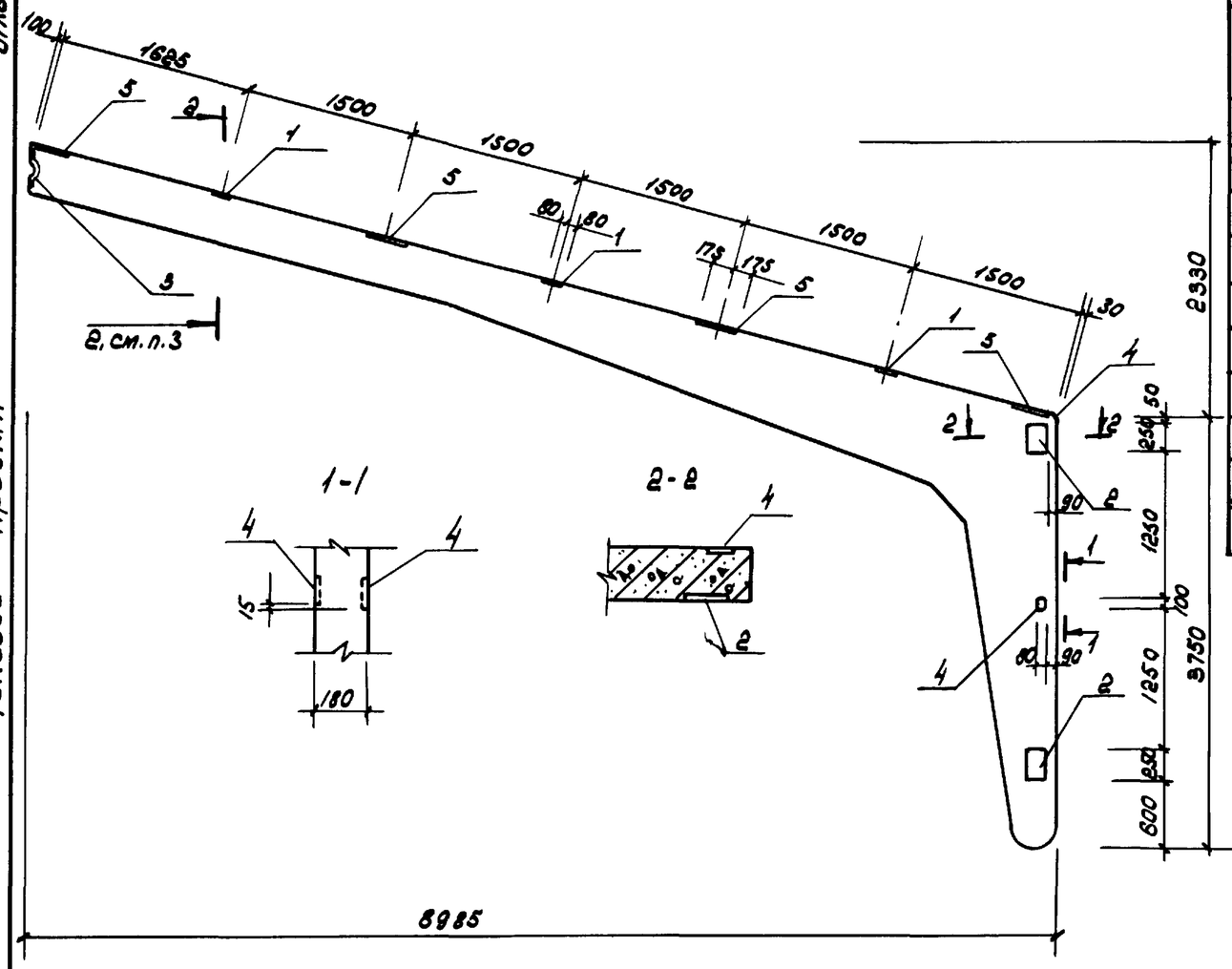


| Формат | Зона | Поз. | Обозначение | Наименование | Кол. | Примечание |
|---|---|---|---|---|---|---|
| | | | | Документация | | |
| | | | 1.822-2, Вып. 3 и | | | |
| 12г | | | ТП 805-9-17.86 КЖИ-пр18-1-1 ВСБ | Сборочный чертеж | | |
| | | | | | | |
| | | | | Сборочные единицы | | |
| | | | | Изделия закладные | | |
| | | 1 | 1.822-2, Вып.4 | МН2 | 3 | 2,2 кг |
| | | 2 | 1.822-2, Вып.4 | МН3 | 2 | 3,9 кг |
| | | 3 | 1.822-2, Вып.4 | МН4 | 1 | 5,7 кг |
| | | 4 | 1.822-2, Вып.4 | МН5 | 3 | 0,7 кг |
| 11в | | 5 | ТП КЖИ-МН1, МН2 | МН1 | 4 | 4,3 кг |

1. Полурама ПР18-1-1В изготавливается по чертежам полурамы ПР18-1-1 серии 1.822-2, вып. 3 с установкой закладных по данному чертежу.

2. Ведомость расхода стали на арматурные изделия см. серию 1.822-2, вып. 3

3. Сечение 2-2 см. серию 1.822-2, вып. 3 лист 4

Ведомость расхода стали на элемент, кг

| Марка элемента | Изделия закладные | | | | | | | | | | Всего |
|---|---|---|---|---|---|---|---|---|---|---|---|
| | Арматура класса А III ГОСТ 5781-82 | | | | | Прокат марки Вст3кп2 ГОСТ 380-71* | | | | | |
| | ф10 | ф12 | | | Итого | -δ=8 | -δ=10 | | | Итого | |
| ПР18-1-1В | 6,4 | 1,2 | | | 7,6 | 27,3 | 4,5 | | | 31,8 | 39,4 |
| | | | | | | | | | | | |

Альбом III

Типовой проект

Взам. инв. №

Подпись и дата

Инв. № подл.

12

9493/3

| | | | |
|---|---|---|---|
| Исполн. | Чукан | | 04.83 |
| Пров. | Кравцова | | 06.83 |
| Рук. гр. | Голединцева | | 06.83 |
| Нач. отд. | Жевнеров | | 06.83 |
| Н. контр. | Панащенко | | 04.85 |

ТП 805-9-17.86 КЖИ-ПР18-1-1 В СБ

Полурама ПР18-1-1В

| Стадия | Масса | Масштаб |
|---|---|---|
| Р | 8,1т | 1:50 |
| Лист 8 | Листов | |

МСХ СССР Главсельстройпроект ЦНИИЭПпичеПром г. Ростов-на-Дону

Копировал Белая Формат 12г

Альбом III

Типовой проект

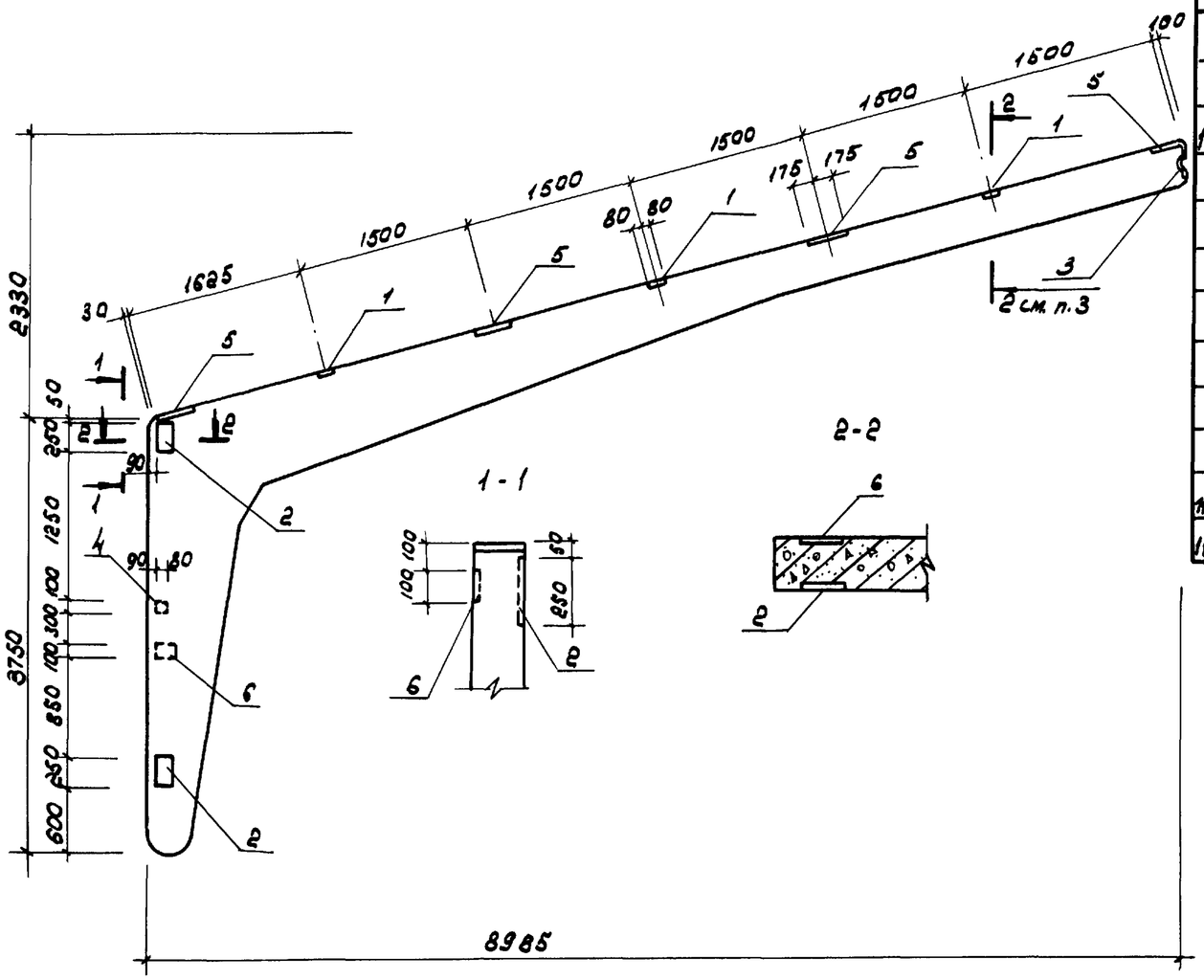


| Формат | Зона | Поз. | Обозначение | Наименование | Кол. | Примечание |
|---|---|---|---|---|---|---|
| | | | | Документация | | |
| | | | 1.822-2, Вып. 3 и | | | |
| 12г | | | ТП 805-9-17.86 КЖИ-ПР18-1-1г СБ | Сборочный чертеж | | |
| | | | | | | |
| | | | | Сборочные единицы | | |
| | | | | Изделия закладные | | |
| | | 1 | 1.822-2, Вып. 4 | МН2 | 3 | 2,2 кг |
| | | 2 | 1.822-2, Вып. 4 | МН3 | 2 | 3,9 кг |
| | | 3 | 1.822-2, Вып. 4 | МН4 | 1 | 5,7 кг |
| | | 4 | 1.822-2, Вып. 4 | МН5 | 1 | 0,7 кг |
| 11В | | 5 | ТП КЖИ-МН1, МН2 | МН1 | 4 | 4,3 кг |
| 11В | | 6 | ТП КЖИ-МН1, МН2 | МН2 | 2 | 1,1 кг |

1. Полурама ПР18-1-1г изготавливается по чертежам полурамы ПР18-1-1 серии 1.822-2, вып. 3 с установкой закладных по данному чертежу.
2. Ведомость расхода стали на арматурные изделия см. серию 1.822-2, вып. 3
3. Сечение 2-2 см. серию 1.822-2, вып. 3 лист 4

Ведомость расхода стали на элемент кг

| Марка элемента | Изделия закладные | | | | | | | | | | Всего |
|---|---|---|---|---|---|---|---|---|---|---|---|
| | Арматура класса | | | | | Прокат марки | | | | | |
| | А III | | | | | ВСт3 кп2 | | | | | |
| | ГОСТ 5781-82 | | | | | ГОСТ 380-71* | | | | | |
| | Ф10 | Ф12 | | | Итого | -δ=8 | -δ=10 | | | Итого | |
| ПР18-1-1г | 6,3 | 1,2 | | | 7,5 | 28,2 | 4,5 | | | 32,7 | 40,2 |
| | | | | | | | | | | | |

13
9493/3

| | | | | | | | |
|---|---|---|---|---|---|---|---|
| Исполн. | Цукан | | 04.83 | ТП 805-9-17.86 КЖИ-ПР18-1-1г СБ | | | |
| Пров. | Кравцова | | 06.83 | | | | |
| Рук.гр. | Колединцева | | 06.83 | | | | |
| Нач.отд. | Жевнеров | | 06.83 | Полурама ПР18-1-1г | Стадия | Масса | Масштаб |
| Н.контр. | Панащенко | | 04.85 | | Р | 3,1т | 1:50 |
| | | | | | Лист 4 | Листов | |
| | | | | | МСХ СССР Главсельстройпроект ЦНИИЭПтицепром г.Ростов-на-Дону | | |

Копировал Белая Формат 12Г

Альбом III

Типовой проект

Инв.№подл. | Подпись и дата | Взамен инв.№

Альбом III

Типовой проект

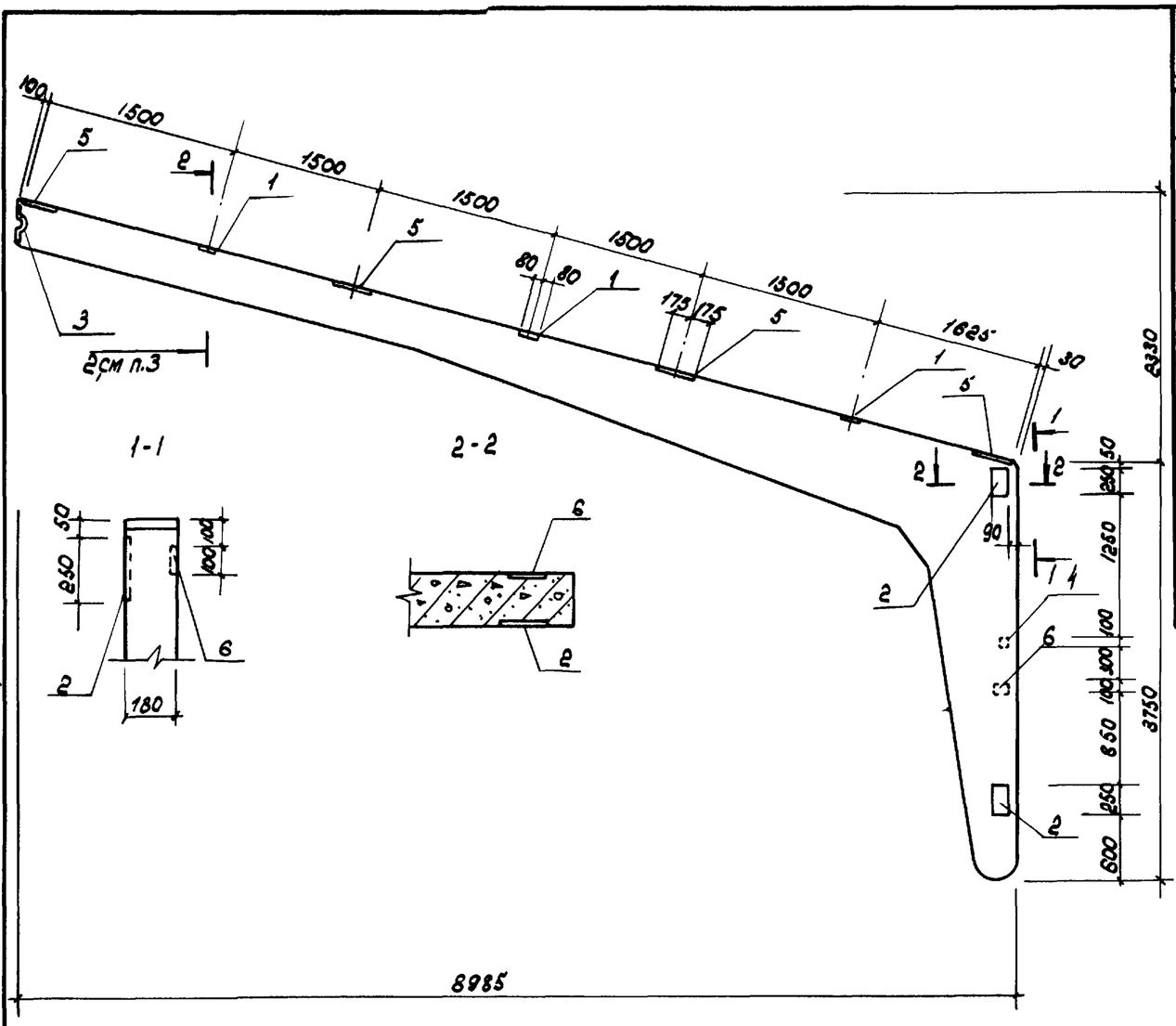


| Формат | Зона | Поз. | Обозначение | Наименование | Кол. | Примечание |
|---|---|---|---|---|---|---|
| | | | | Документация | | |
| | | | 1.822-2, вып. 3 | | | |
| 12г | | | ТП 805-9-17.86 КЖИ-пр18-1-1д СБ | Сборочный чертеж | | |
| | | | | | | |
| | | | | Сборочные единицы | | |
| | | | | Изделия закладные | | |
| | | 1 | 1.822-2, вып. 4 | МН2 | 3 | 2,2 кг |
| | | 2 | 1.822-2, вып. 4 | МН3 | 2 | 3,9 кг |
| | | 3 | 1.822-2, вып. 4 | МН4 | 1 | 5,7 кг |
| | | 4 | 1.822-2, вып. 4 | МН5 | 1 | 0,7 кг |
| 11В | | 5 | ТП КЖИ-МН1, МН2 | МН1 | 4 | 4,3 кг |
| 11В | | 6 | ТП КЖИ-МН1, МН2 | МН2 | 2 | 1,1 кг |

1. Полурама ПР-18-1-1д изготавливается по чертежам полурамы ПР18-1-1 серии 1.822-2, вып3 с установкой закладных по данному чертежу.

2. Ведомость расхода стали на арматурные изделия см. серию 1.822-2, вып.3

3. Сечение 2-2 см. серию 1.822-2, вып. 3 лист 4

Ведомость расхода стали на элемент, кг

| Марка элемента | Изделия закладные | | | | | | | | | | Всего |
|---|---|---|---|---|---|---|---|---|---|---|---|
| | Арматура класса | | | | | Прокат марки | | | | | |
| | А III | | | | | Вст3кп2 | | | | | |
| | ГОСТ 5781-82 | | | | | ГОСТ 380-71* | | | | | |
| | ф10 | ф12 | | | Итого | δ=8 | δ=10 | | | Итого | |
| ПР18-1-1д | 6,3 | 1,2 | | | 7,5 | 28,2 | 4,5 | | | 32,7 | 40,2 |
| | | | | | | | | | | | |

14
9493/3

| | | | |
|---|---|---|---|
| Исполн. | Чукан | | 04.89 |
| Пров. | Кравцова | | 06.89 |
| Рук. гр. | Колединцева | | 06.89 |
| Нач.отд. | Жевнеров | | 06.89 |
| Н. контр. | Лопащенко | | 04.89 |

ТП 805-9-17.86 КЖИ-ПР18-1-1д СБ

Полурама ПР 18-1-1д

| Стадия | Масса | Масштаб |
|---|---|---|
| Р | 3,1т | 1:50 |
| Лист 5 | Листов | |

МСК СССР
Главсельстройпроект
ЦНИИЭПтицепром
г. Ростов-на-Дону

Копировал Белая

Формат 12г

Инв. № подл. | Подпись и дата | Взам. инв. №

Альбом III

Типовой проект

СК2-48-1а

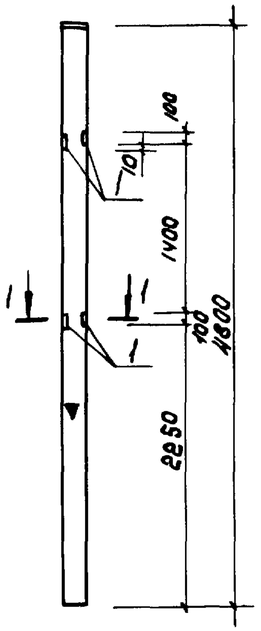


СК2-36-1Ва

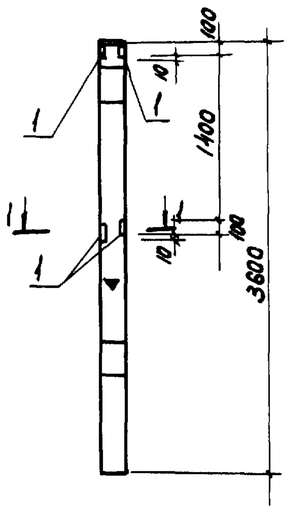


1-1

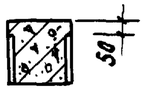


| Формат | Зона | Поз | Обозначение | Наименование | Кол. на исполн. | | | Примечание |
|---|---|---|---|---|---|---|---|---|
| | | | | Документация | | | | |
| | | | 1.823-1, вып. 1 и | | | | | |
| 12г | | | ТП 805-9-17.86КЖИ-СК2-48-1а, | | | | | |
| | | | СК2-36-1Ва СБ | Сборочный чертеж | | | | |
| | | | | | | | | |
| | | | | Дополнительные | | | | |
| | | | | сборочные единицы | | | | |
| | | | | Изделие закладное | | | | |
| 11В | | 1 | ТП 805-9-17.86 КЖИ-МН1, МН2 | МН2 | 4 | 4 | | 1,1 кг |
| | | | | | | | | |
| | | | | | | | | |
| | | | | | | | | |

| Марка | Масса |
|---|---|
| СК2-48-1а | 480 |
| СК2-36-1Ва | 360 |

| Лист | | | |
|---|---|---|---|
| Шифр | СК2-48-1а Р | СК2-36-1Ва Р | |

1. Колонны СК2-48-1а, СК2-36-1Ва, выполняются в опалубке колонн СК2-48-1, СК2-36-1В серии 1.823-1, вып. 1 с установкой дополнительных закладных деталей по данному чертежу.

2. Знак ориентации ▼ нанести на колонну несмываемой краской.

Ведомость расхода дополнительной стали на элемент, кг

| Марка элемента | Изделия закладные | | | | | | | | | | Всего |
|---|---|---|---|---|---|---|---|---|---|---|---|
| | Арматура класса | | | | | Прокат марки | | | | | |
| | А III | | | | | ВСт3кп2 | | | | | |
| | ГОСТ 5781-82 | | | | | ГОСТ 380-71* | | | | | |
| | ф10 | | | | Итого | -8÷8 | | | | Итого | |
| СК2-48-1а | 0,7 | | | | 0,7 | 3,7 | | | | 3,7 | 4,4 |
| СК2-36-1Ва | 0,7 | | | | 0,7 | 3,7 | | | | 3,7 | 4,4 |

15

9493/3

| | | | |
|---|---|---|---|
| Исполн. | Чуган | | 04.85 |
| Пров. | Травцова | | 06.83 |
| Рук. гр. | Кравдинцева | | 06.83 |
| Нач. отд. | Жевнеров | | 06.83 |
| Н. контр. | Панащенко | | 04.85 |

ТП 805-9-17.86 КЖИ-СК2-48-1а, СК2-36-1ВаСБ

Колонны СК2-48-1а, СК2-36-1Ва

| Стадия | Масса | Масштаб |
|---|---|---|
| Р | — | 1:50 |

Лист 8 | Листов

МСХ СССР Главсельстройпроект ЦНИИЭПтицепром г. Ростов-на-Дону

Копировал Белая Формат 12г

Взам. инв. № | Подпись и дата | Инв. № подл.

Альбом III

Типовой проект

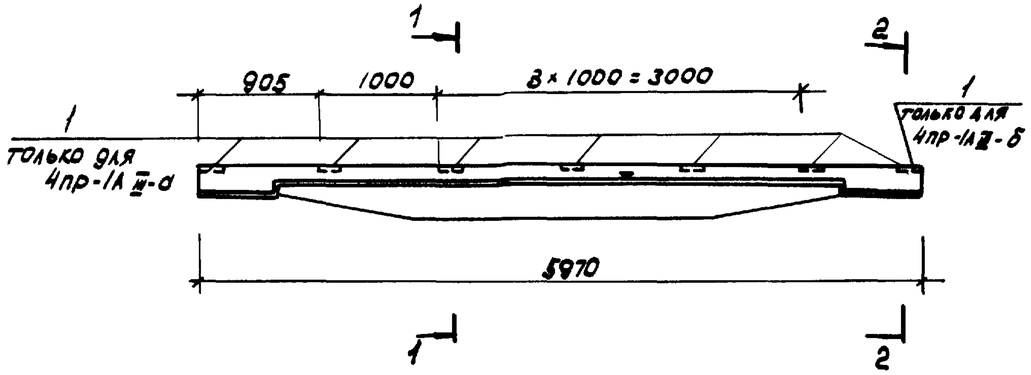


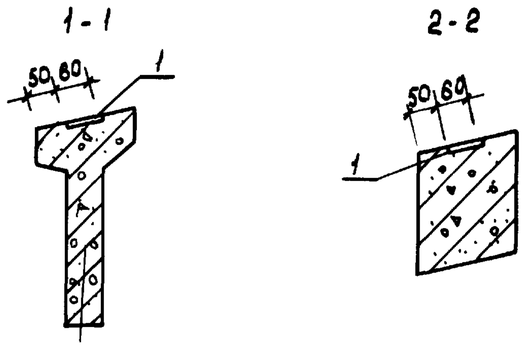


| Формат | Зона | Поз | Обозначение | Наименование | Кол. на испол. | | | Примечание |
|---|---|---|---|---|---|---|---|---|
| | | | | Документация | | | | |
| 12г | | | ТП 805-9-17.86 КЖИ-4пр-1АIII-а, 4пр-1АIII-б СБ | Сборочный чертеж | | | | |
| | | | | Дополнительные сборочные единицы | | | | |
| | | | | Изделие закладное | | | | |
| 118 | | 1 | ТП 805-9-17.86 КЖИ-МН3 | МН3 | 7 | 1 | | 1,3 кг |
| | | | | | | | | |

| Шифр | 4пр-1АIII-а р | 4пр-1АIII-б р |
|---|---|---|
| Лист | | |

1. Прогоны 4п-1АIII-а и 4пр-1АIII-б выполнить по чертежам прогона 4пр-1АIII серии 1.462-14, вып.2 с установкой дополнительных закладных изделий
2. Знак ориентации ▼ нанести несмываемой краской.

Ведомость расхода дополнительной стали на элемент, кг

| Марка элемента | Изделия закладные | | | | | | Всего |
|---|---|---|---|---|---|---|---|
| | Арматура класса | | | Прокат марки | | | |
| | А III | | | Вст3кп2 | | | |
| | ГОСТ 5781-82 | | | ГОСТ 380-71* | | | |
| | ф 8 | | Итого | δ=10 | | Итого | |
| 4пр-1АIII-а | 0,6 | | 0,6 | 8,5 | | 8,5 | 9,1 |
| 4пр-1АIII-б | 0,09 | | 0,09 | 1,22 | | 1,22 | 1,3 |

16
9493/3

| | | | |
|---|---|---|---|
| Испол. | Срабионян | | 04.83 |
| Пров. | Кравцова | | 06.83 |
| Рук. гр. | Колединцева | | 06.83 |
| Нач.отд. | Жевнеров | | 06.83 |
| Н. контр. | Панащенко | | 04.85 |

ТП 805-9-17.86 КЖИ-4пр-1АIII-а, 4пр-1АIII-б СБ

Прогоны 4пр-1АIII-а, 4пр-1АIII-б

| Стадия | Масса | Масштаб |
|---|---|---|
| Р | 400 | 1:50 |
| Лист 7 | Листов | |

МСХ СССР Главсельстройпроект ЦНИИЭПтицепром г.Ростов-на-Дону

Копировал Белая

Формат 12г

Инв.№ подл. | Подпись и дата | Взам.инв.№

Альбом III

Типовой проект

ПС 60.15-Т; ПС60.15-Т-2

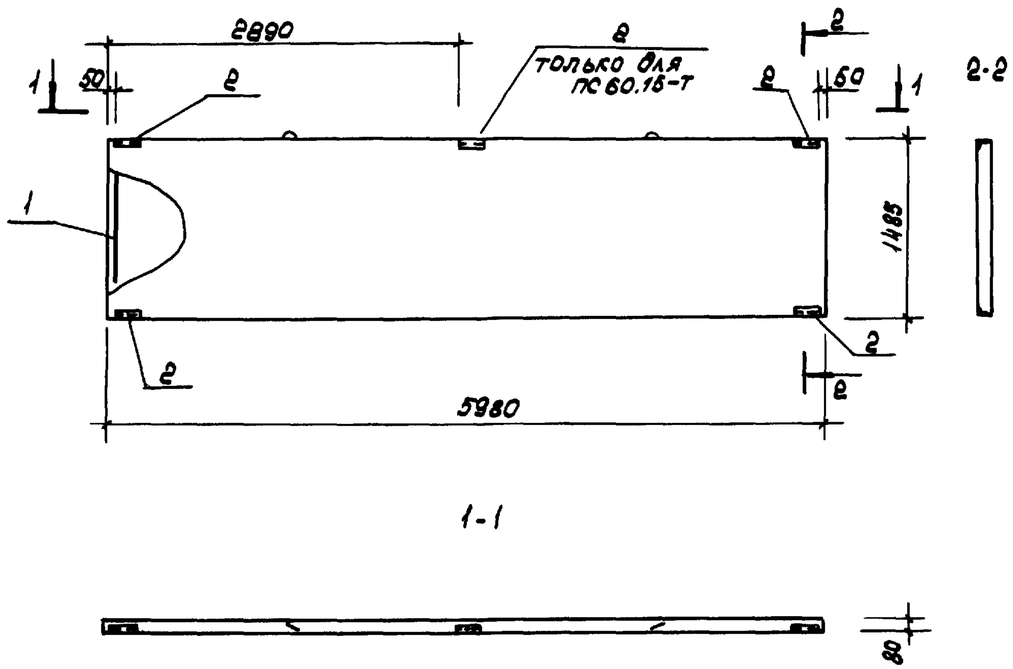


| Формат | Зона | Поз. | Обозначение | Наименование | Кол. на испол. | | | Примечание |
|---|---|---|---|---|---|---|---|---|
| | | | | Документация | | | | |
| 12г | | | ТП 805-9-17.86 КЖИ-ПС60.15-Т, | | | | | |
| | | | ПС60.15-7-2 СВ | Сборочный чертеж | | | | |
| | | | | Сборочные единицы | | | | |
| | | | | Каркас пространственный | | | | |
| 11В | | 1 | ТП то же КЖИ-КП1 СВ | КП1 | 1 | 1 | | 28,1 кг |
| | | | | Изделие закладное | | | | |
| 11В | | 2 | ТП " КЖИ-МН4 | МН4 | 5 | 4 | | 1,1 кг |
| | | | | Материалы | | | | |
| | | | | Бетон М200 | 0,7 | 0,7 | | $м^3$ |

| Лит | | | |
|---|---|---|---|
| | Р | Р | |
| Шифр | ПС60.15-7 | ПС60.15-7-2 | |

Ведомость расхода стали на элемент, кг

| Марка элемента | Изделия арматурные | | | | | | Изделия закладные | | | | | | Общий расход |
|---|---|---|---|---|---|---|---|---|---|---|---|---|---|
| | Арматура класса | | | | | Всего | Арматура класса | | | Прокат марки | | Всего | |
| | А I | | Вр I | | | | А III | | | ВСТ3 КП2 | | | |
| | ГОСТ 5781-82 | | ГОСТ 6727-80 | | | | ГОСТ 5781-82 | | | ГОСТ 8509-72* | | | |
| | ф12 | Итого | ф4 | ф5 | Итого | | ф10 | — | Итого | 150х5 | Итого | | |
| ПС 60.15-7 | 1,3 | 1,3 | 1,9 | 24,9 | 26,8 | 28,1 | 2,5 | — | 2,5 | 3,0 | 3,0 | 5,5 | 33,6 |
| ПС 60.15-7-2 | 1,3 | 1,3 | 1,9 | 24,9 | 26,8 | 28,1 | 2,0 | — | 2,0 | 2,4 | 2,4 | 4,4 | 32,5 |

1. Панели стеновые ПС60.15-Т, ПС60.15-7-2 выполнить в опалубке панелей перегородок $\frac{ПГВ-1}{1,5х6}$ серии 1.831-1-2-ПГ-100-02 СВ

2. Армирование панелей выполнено согласно армированию панелей, разработанных в типовом проекте „Сарай для сена емкостью 600 тонн" (в полносборных конструкциях), альб. III.

17,
9493/3

| | | | |
|---|---|---|---|
| Исполн. | Срадионян | | 03.83 |
| Пров. | Кравцова | | 06.83 |
| Рук. гр. | Колединцева | | 06.83 |
| Нач. отд. | Жевнеров | | 06.83 |
| Н. контр. | Панащенко | | 04.85 |

ТП 805-9-17.86 КЖИ-ПС60.15-7, ПС60.15-7-2 СВ

Панели стеновые ПС60.15-7, ПС60.15-7-2

| Стадия | Масса | Масштаб |
|---|---|---|
| Р | 1,78т | 1:50 |
| Лист 8 | Листов | |

МСХ СССР
Главсельстройпроект
ЦНИИЭПпищепром
г. Ростов-на-Дону

Копировал Белая

Формат 12Г

Взам. инв №

Подп. и дата

Инв. № подл.

Альбом III

Типовой проект

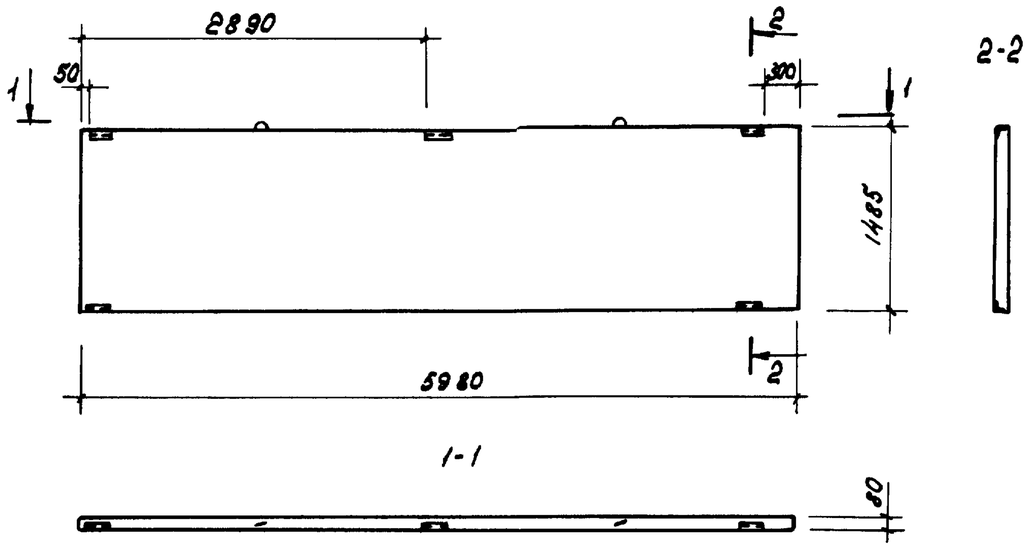


Панель стеновая пс 60.15-т-1 изготавливается по чертежам панели ПС 60-15-Т, разработанной на листе 8, с изменением расположения закладных изделий МН 4 по данному листу.

9493/3

| | | | | | | |
|---|---|---|---|---|---|---|
| Испол. | Срабионян | | 06.83 | ТП 805-9-17.86 КЖИ-ПС60.15-Т-1 СБ | | |
| Пров. | Кравцова | | 06.83 | | | |
| Рук.гр. | Голединцева | | 06.83 | Панель стеновая ПС60.15-Т-1 | Стадия | Масса | Масштаб |
| Нач.отд. | Жевнеров | | 06.83 | | Р | 1,78т | 1:50 |
| Н.контр. | Панащенко | | 04.85 | | Лист 9 | Листов | |
| | | | | | МСХ СССР Главсельстройпроект ЦНИИЭПтицепром г. Ростов-на-Дону | | |

Взам. инв.№ | Подпись и дата | Инв.№ подл.

Копировал Белая Формат 11В

Альбом III

Типовой проект

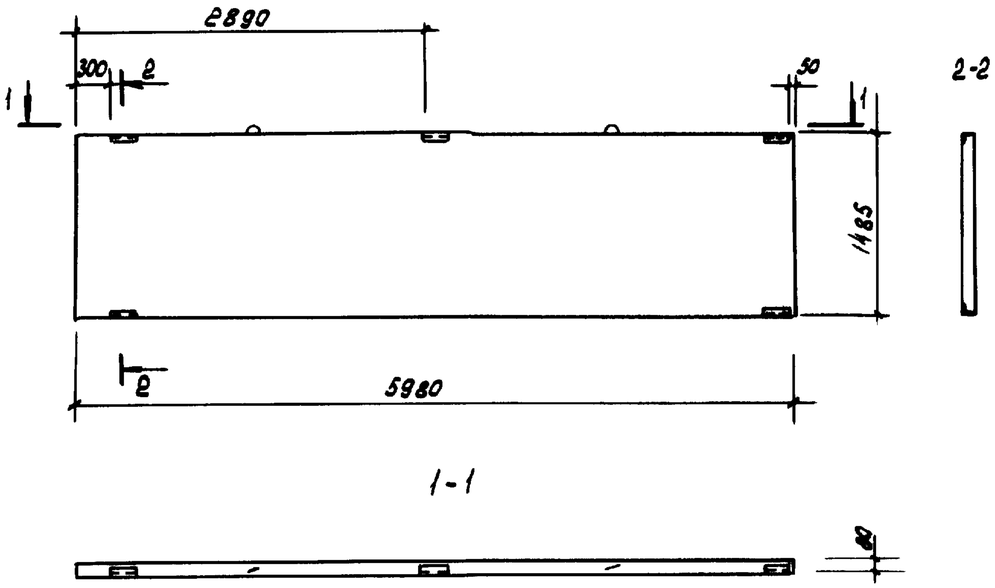


Панель стеновая ПС60.15-Т-1н изготавливается по чертежам панели ПС60.15-Т, разработанной на листе 8 с изменением расположения закладных изделий МН 4 по данному листу.

18
9493/3

| | | | | | | |
|---|---|---|---|---|---|---|
| Испол. | Срабионян | | 06.83 | ТП 805-9-17.86 КЖИ-ПС60.15-Т-1н СБ | | |
| Пров. | Кравцова | | 06.83 | | | |
| Рук.гр. | Голединцева | | 06.83 | Панель стеновая ПС60.15-Т-1н | Стадия | Масса | Масштаб |
| Нач.отд. | Жевнеров | | 06.83 | | Р | 1,78т | 1:50 |
| Н.контр. | Панащенко | | 04.85 | | Лист 10 | Листов | |
| | | | | | МСХ СССР Главсельстройпроект ЦНИИЭПтицепром г. Ростов-на-Дону | | |

Взам. инв.№ | Подпись и дата | Инв.№ подл.

Копировал Белая Формат 11В

Альбом III

Типовой проект

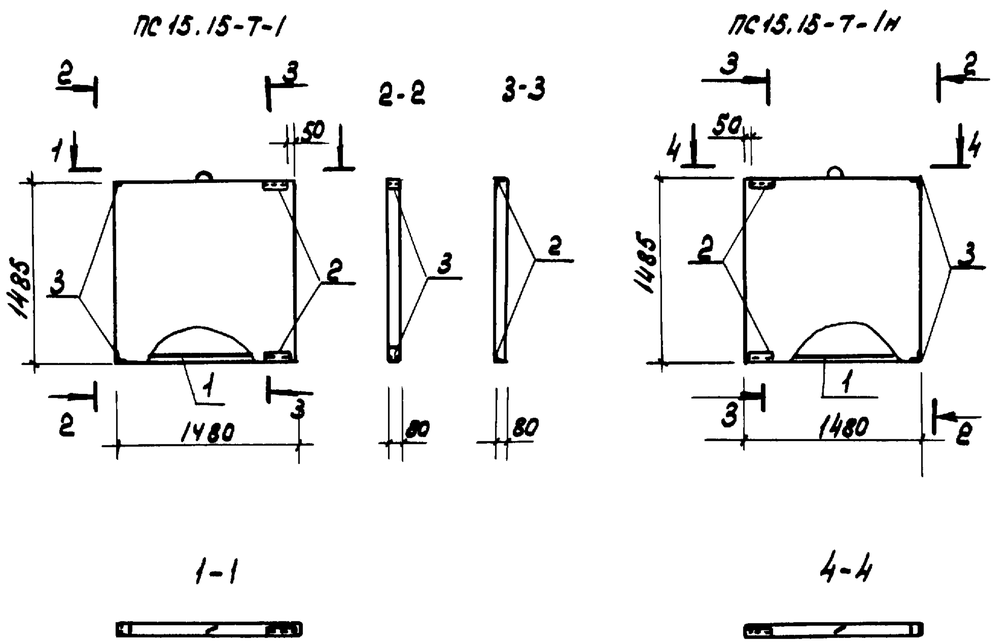


| Формат | Зона | Поз. | Обозначение | Наименование | Кол. на испол. | | | Примечание |
|---|---|---|---|---|---|---|---|---|
| | | | | Документация | | | | |
| 12г | | | ТП 805-9-17.86 КЖСИ-ПС15.15-Т-1 | | | | | |
| | | | ПС15.15-Т-1н СБ | Сборочный чертеж | | | | |
| | | | | Сборочные единицы | | | | |
| | | | | Каркас пространственный | | | | |
| 11В | | | ТП то же КЖСИ-КП2 СБ | КП2 | 1 | 1 | | 7,3 кг |
| | | | | Изделия закладные | | | | |
| 11В | | | ТП " КЖСИ-МН4 | МН4 | 2 | 2 | | 1,1 кг |
| 11В | | | ТП " КЖСИ-МН5 | МН5 | 2 | 2 | | 0,8 кг |
| | | | | Материалы | | | | |
| | | | | Бетон М200 | 0,18 | 0,18 | | $м^3$ |

| Шифр | Лист. | | | |
|---|---|---|---|---|
| ПС15.15-Т-1 | Р | Р | | |
| ПС15.15-Т-1н | | | | |

Ведомость расхода стали на элемент, кг

| Марка элемента | Изделия арматурные | | | | | | Изделия закладные | | | | | | Общий расход |
|---|---|---|---|---|---|---|---|---|---|---|---|---|---|
| | Арматура класса | | | | | Всего | Арматура класса | | | Прокат марки | | Всего | |
| | AI | | BpI | | | | AIII | | | Вст3кп2 | | | |
| | ГОСТ 5781-82 | | ГОСТ 6727-80 | | | | ГОСТ 5781-82 | | | ГОСТ 8509-72* | | | |
| | ф12 | Итого | ф4 | ф5 | Итого | | ф10 | – | Итого | L56x5 | Итого | | |
| ПС 15-15-Т-1 | 0,6 | 0,6 | 0,5 | 6,3 | 6,7 | 7,3 | 1,8 | – | 1,8 | 2,0 | 2,0 | 3,8 | 11,1 |
| ПС 15.15-Т-1н | 0,6 | 0,6 | 0,5 | 6,3 | 6,7 | 7,3 | 1,8 | – | 1,8 | 2,0 | 2,0 | 3,8 | 11,1 |

1. Панели стеновые ПС 15.15-Т-1 и ПС 15.15-Т-1н выполнить в опалубке панелей перегородок $\frac{ПГВ-1}{1,5 \times 2,4}$ серии 1.831-1-2-ПГ-500-02СБ 2. Армирование панелей выполнено согласно армированию панелей, разработанных в типовом проекте „Сарай для сена емкостью 600 тонн (В полносборных конструкциях), альб. III.

19
9493/3

| | | | |
|---|---|---|---|
| Исполн. | Чукан | | 03.83 |
| Пров. | Кравцова | | 06.83 |
| Рук.гр. | Кошинцева | | 06.83 |
| Нач.отд. | Шевнеров | | 06.83 |
| Н.контр. | Пономаренко | | 04.85 |

ТП 805-9-17.86

КЖСИ-ПС 15.15-Т-1
ПС 15.15-Т-1н СБ

Панели стеновые
ПС 15,15-Т-1, ПС 15-15 Т-1н

| Стадия | Масса | Масштаб |
|---|---|---|
| Р | 450 | 1:50 |

Лист 11 листов

МСХ СССР
ГлавСельстройпроект
ЦниизПтицепром
г. Ростов-на-Дону

Копировал Белая

Формат 12г

Взам.инв.№ | Подпись и дата | Инв.№ подл.

Альбом III

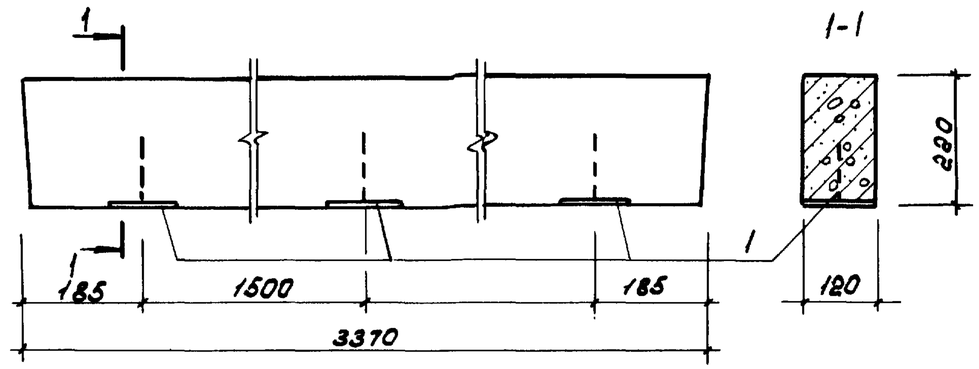


| Формат | Зона | Поз | Обозначение | Наименование | Кол. | Примечание |
|---|---|---|---|---|---|---|
| | | | | Документация | | |
| | | | 1.138-10, вып. 1 и | | | |
| 11В | | | ТП 805-9-17.86 КЖИ-1ПР4-33.12.22аСБ | Сборочный чертеж | | |
| | | | | Сборочные единицы | | |
| | | | | Изделие закладное | | |
| 11В | | 1 | ТП 805-9-17.86 КЖИ-МН6 | МН6 | 3 | 1,0 кг |

Типовой проект

Ведомость расхода дополнительной стали на элемент, кг

| Марка элемента | Изделия закладные | | | | | | Всего |
|---|---|---|---|---|---|---|---|
| | Арматура класса | | | Прокат марки | | | |
| | А III | | | ВСт3кп2 | | | |
| | ГОСТ 5781-82 | | | ГОСТ 380-71* | | | |
| | ф10 | | Итого | -δ=8 | | Итого | |
| 1пр4-33.12-22а | 0,3 | | 0,3 | 2,7 | | 2,7 | 3,8 |

Перемычка 1пр4-33.12.22а изготавливается по чертежам перемычки 1пр4-33.12.22 серии 1.138-10, вып.1 с установкой дополнительных закладных элементов по данному чертежу.

9493/3

| | | | |
|---|---|---|---|
| Испол. | Чукан | | 04.83 |
| Пров. | Колединцева | | 06.83 |
| Рук.гр. | Колединцева | | 06.83 |
| Нач.отд. | Жевнеров | | 06.83 |
| Н.контр. | Панащенко | | 04.83 |

ТП 805-9-17.86 КЖИ-1ПР4-33.12.22а СБ

Перемычка 1пр4-33.12.22а

| Стадия | Масса | Масштаб |
|---|---|---|
| Р | 22,5 | 1:10 |

Лист 12 Листов

МСХ СССР Главсельстройпроект ЦНИИЭПтицепром г. Ростов-на-Дону

Копировал Белая Формат 11В

Инв.№ подл. | Подпись и дата | Взам. инв.№

Альбом III

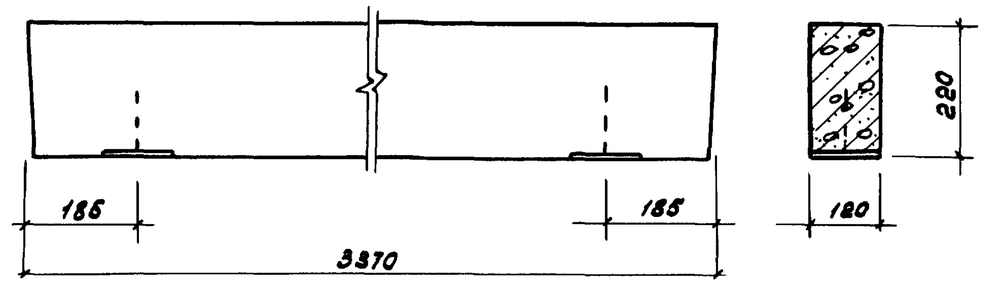


| Формат | Зона | Поз | Обозначение | Наименование | Кол. | Примечание |
|---|---|---|---|---|---|---|
| | | | | Документация | | |
| | | | 1.138-10, вып. 1 и | | | |
| 11В | | | ТП 805-9-17.КЖИ-1ПР4-33.12.22бСБ | Сборочный чертеж | | |
| | | | | Сборочные единицы | | |
| | | | | Изделия закладные | | |
| | | 1 | ТП 805-9-17.86 КЖИ-МН6 | МН6 | 2 | 1,0 кг |
| 11В | | | | | | |

Типовой проект

Ведомость расхода дополнительной стали на элемент, кг

| Марка элемента | Изделия закладные | | | | | | Всего |
|---|---|---|---|---|---|---|---|
| | Арматура класса | | | Прокат марки | | | |
| | А III | | | ВСт3кп2 | | | |
| | ГОСТ 5781-82 | | | ГОСТ 380-71* | | | |
| | ф10 | | Итого | -δ=8 | | Итого | |
| 1пр4-33.12.22б | 0,2 | | 0,2 | 1,8 | | 1,8 | 2,0 |

Перемычка 1пр4-33.12-22б изготавливается по чертежам перемычки 1пр4-33.12.22 серии 1.138-10, вып.1 с установкой дополнительных закладных элементов по данному чертежу.

20

9493/3

| | | | |
|---|---|---|---|
| Испол. | Чукан | | 04.83 |
| Пров. | Колединцева | | 06.83 |
| Рук.гр. | Колединцева | | 06.83 |
| Нач.отд. | Жевнеров | | 06.83 |
| Н.контр. | Панащенко | | 04.83 |

ТП 805-9-17.86 КЖИ-1пр4-33.12.22бСБ

Перемычка 1пр4-33.12.22б

| Стадия | Масса | Масштаб |
|---|---|---|
| Р | 22,5 | 1:10 |

Лист 13 Листов

МСХ СССР Главсельстройпроект ЦНИИЭПтицепром г. Ростов-на-Дону

Копировал Белая Формат 11В

Инв.№ подл. | Подпись и дата | Взам. инв.№

Альбом III

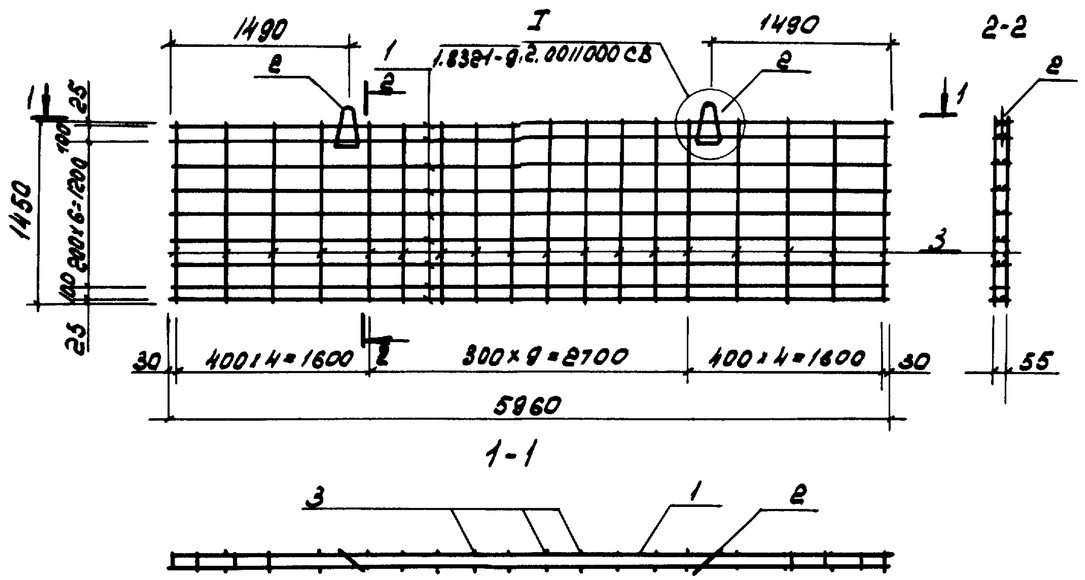


| Формат | Зона | Поз. | Обозначения | Наименование | Кол. | Примечание |
|---|---|---|---|---|---|---|
| | | | | Сборочные единицы | | |
| 118 | | 1 | ТП 805-9-17.86 КЖИ-КР1, КР2СБ | Каркас плоский КР1 | 9 | 2.1 кг |
| | | 2 | 1.831.1-2-ПГ-112 | Петля М5 | 2 | 0.63 кг |
| | | | | Детали | | |
| В4 | | 3 | | ф5 ВрI ГОСТ 6727-80 ℓ=1450 | 36 | 0.22 кг |

Пространственный каркас изготовить в кондукторе при помощи контактной точечной сварки электросварочными клещами

9493/3

| | | | |
|---|---|---|---|
| Исполн. | Чукан | | 03.83 |
| Пров. | Колединцева | | 06.83 |
| Рук. гр. | Колединцева | | 06.83 |
| Нач. отд. | Жевнеров | | 06.83 |
| Н. контр. | Панащенко | | 04.85 |

ТП 805-9-17.86 КЖИ-КП1СБ

Каркас пространственный КП1

| Стадия | Масса | Масштаб |
|---|---|---|
| Р | 28.1 | 1:50 |

Лист 14 Листов

МСК СССР Главсельстройпроект ЦНИИЭПтицепром г. Ростов-на-Дону

Типовой проект

Инв. № подл. | Подпись и дата | Взам. инв. №

Копировал Белая Формат 118

Альбом III

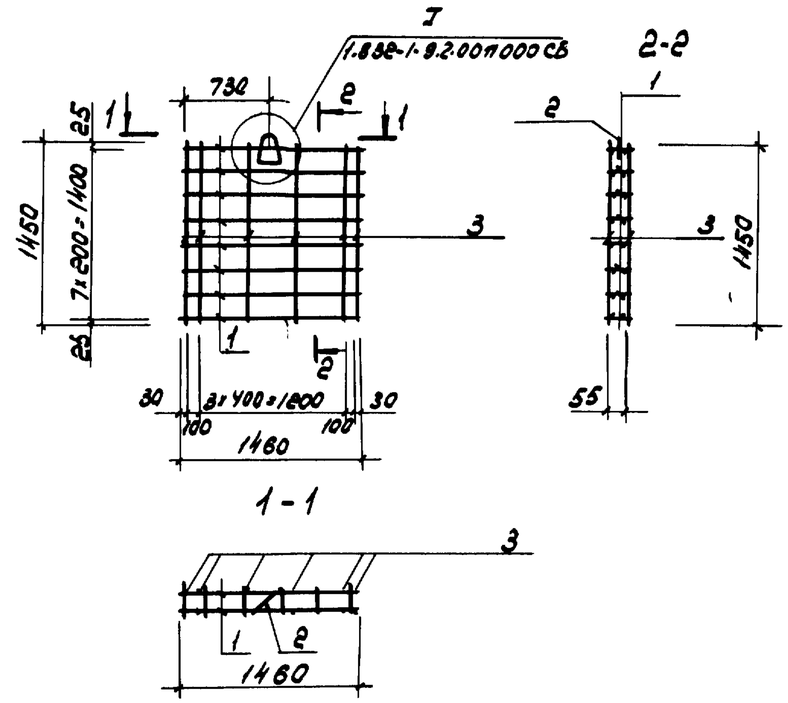


| Формат | Зона | Поз. | Обозначение | Наименование | Кол. | Примечание |
|---|---|---|---|---|---|---|
| | | | | Сборочные единицы | | |
| 118 | | 1 | ТП 805-9-17.86 КЖИ-КР1, КР2СБ | Каркас плоский КР2 | 8 | 0.5 кг |
| | | 2 | 1.831.1-2-ПГ-112 | Петля М5 | 1 | 0.63 кг |
| | | | | Стержни отдельные | | |
| В4 | | 3 | | ф5 ВрI ГОСТ 6727-80 ℓ=1450 | 12 | 0.22 кг |

Пространственный каркас изготовить в кондукторе при помощи контактной точечной сварки электросварочными клещами.

21

9493/3

| | | | |
|---|---|---|---|
| Исполн. | Чукан | | 04.83 |
| Пров. | Колединцева | | 06.83 |
| Рук. гр. | Колединцева | | 06.83 |
| Нач. отд. | Жевнеров | | 06.83 |
| Н. контр. | Панащенко | | 04.85 |

ТП 805-9-17.86 КЖИ-КП2СБ

Каркас пространственный КП2

| Стадия | Масса | Масштаб |
|---|---|---|
| Р | 7.3 | 1:50 |

Лист 15 Листов

МСК СССР Главсельстройпроект ЦНИИЭПтицепром г. Ростов-на-Дону

Типовой проект

Инв. № подл. | Подпись и дата | Взам. инв. №

Копировал Белая Формат 118

Альбом III

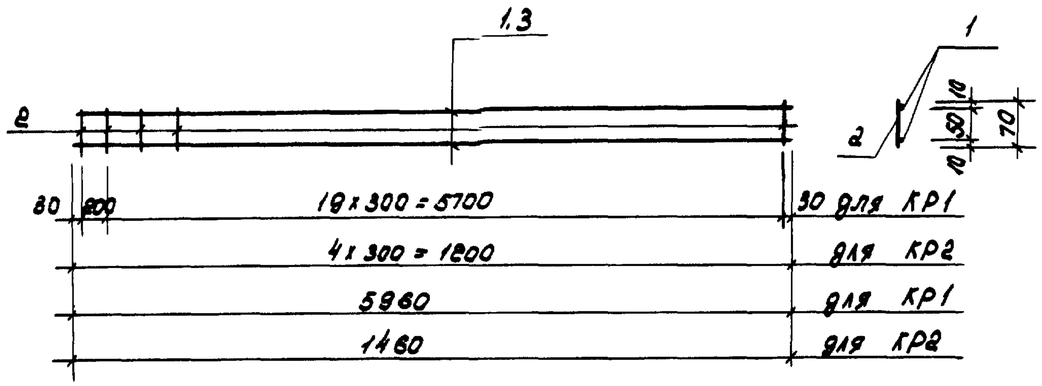


| Марка | Масса |
|---|---|
| КР1 | 2,1 |
| КР2 | 0,5 |

| Формат | Зона | Поз. | Обозначение | Наименование | Кол. | Примечание |
|---|---|---|---|---|---|---|
| | | | | КР1 | | |
| 11В | | 1 | ТП 805-9-17.86 КЖИ-КР1, КР2 | ф5ВрI ГОСТ 6727-80 ℓ=5960 | 2 | 0,92 кг |
| 11В | | 2 | ТП то же КЖИ-КР1, КР2 | ф4ВрI, ГОСТ 6727-80 ℓ=70 | 21 | 0,01 кг |
| | | | | КР2 | | |
| 11В | | 3 | ТП " КЖИ-КР1, КР2 | ф5ВрI ГОСТ 6727-80 ℓ=1460 | 2 | 0,23 кг |
| 11В | | 2 | ТП " КЖИ-КР1, КР2 | ф4ВрI ГОСТ 6727-80 ℓ=70 | 8 | 0,01 кг |

Изготовление каркасов производить при помощи контактной точечной сварки в соответствии ГОСТ 14098-68 и СН 393-78

9493/3

Типовой проект

Взам. инв. № | Подпись и дата | Инв. № подл.

| | | | |
|---|---|---|---|
| Исполн. | Чукан | | 04.83 |
| Пров. | Кравцова | | 06.83 |
| Рук.гр. | Колединцева | | 06.83 |
| Нач.отд. | Жевнеров | | 06.83 |
| Н.контр. | Панащенко | | 04.85 |

ТП 805-9-17.86 КЖИ-КР1, КР2

Каркасы плоские КР1, КР2

| Стадия | Масса | Масштаб |
|---|---|---|
| Р | – | 1:10 |

Лист 18 Листов

См. таблицу

МСХ СССР Главсельстройпроект ЦНИИЭПтицепром г. Ростов-на-Дону

Копировал Белая Формат 11В

Альбом III

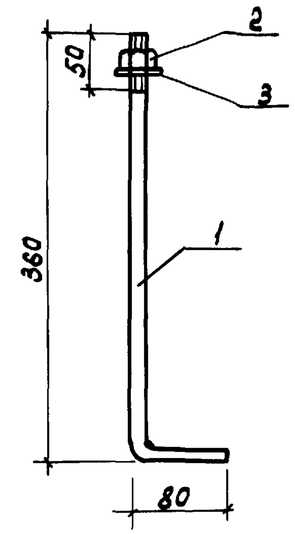


| Формат | Зона | Поз | Обозначение | Наименование | Кол. | Примечание |
|---|---|---|---|---|---|---|
| 11В | | 1 | ТП 805-9-17.86 КЖИ-А1 | ф10АII, ГОСТ 5781-82, ℓ=440 | 1 | 0.3 кг |
| В4 | | 2 | ГОСТ 5915-70* | Гайка М10 | 1 | — |
| В4 | | 3 | ГОСТ 11371-78* | Шайба 10.02 | 1 | — |

22

9493/3

Типовой проект

Взам. инв. № | Подпись и дата | Инв. № подл.

| | | | |
|---|---|---|---|
| Исполн. | Сравнонян | | 04.83 |
| Пров. | Кравцова | | 06.83 |
| Рук.гр. | Колединцева | | 06.83 |
| Нач.отд. | Жевнеров | | 06.83 |
| Н.контр. | Панащенко | | 04.85 |

ТП 805-9-17.86 КЖИ-А1

Анкер А1

| Стадия | Масса | Масштаб |
|---|---|---|
| Р | 0.3 | 1:5 |

Лист 17 Листов

См. таблицу

МСХ СССР Главсельстройпроект ЦНИИЭПтицепром г. Ростов-на-Дону

Копировал Белая Формат 11В

Альбом III

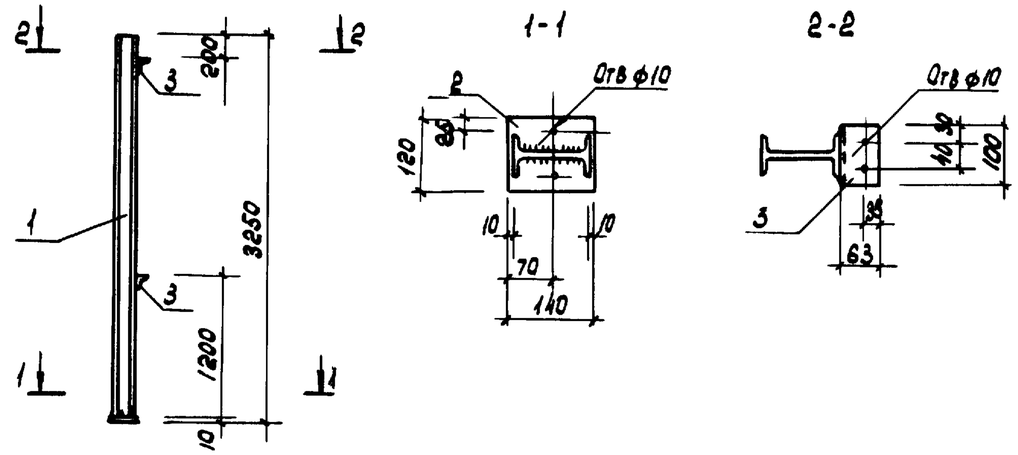


| Формат | Зона | Поз | Обозначение | Наименование | Кол. | Примечание |
|---|---|---|---|---|---|---|
| 11В | | 1 | ТП 805-9-17.86 КЖСИ-СК1 | I 12 ГОСТ 8239-72* / ВСт3кп2 ГОСТ 380-71* ℓ=3240 | 1 | 37,26 кг |
| 11В | | 2 | ТП то же КЖСИ-СК1 | -10×120 ГОСТ 103-76 / ВСт3кп2 ГОСТ 380-71* ℓ=140 | 1 | 1,32 кг |
| 11В | | 3 | ТП " КЖСИ-СК1 | L 63×5 ГОСТ 8509-72* / ВСт3кп2 ГОСТ 380-71* ℓ=100 | 2 | 0,48 кг |

Сварку производить электродами типа Э42 по ГОСТ 9467-75
$h_ш = 4$ мм

9493/3

| | | | |
|---|---|---|---|
| Исполн. | Срабионян | | 04.83 |
| Пров. | Голединцева | | 06.83 |
| Рук.гр. | Голединцева | | 06.83 |
| Нач.отд. | Жевнеров | | 06.83 |
| Н.контр. | Панащенко | | 04.85 |

ТП 805-9-17.86 КЖСИ-СК1

Стойка СК1

| Стадия | Масса | Масштаб |
|---|---|---|
| Р | 39,5 | 1:50 |

Лист 18 Листов

См. таблицу

МСХ СССР Главсельстройпроект ЦНИИЭПтицепром г. Ростов-на-Дону

Копировал Белая Формат 11В

Альбом III

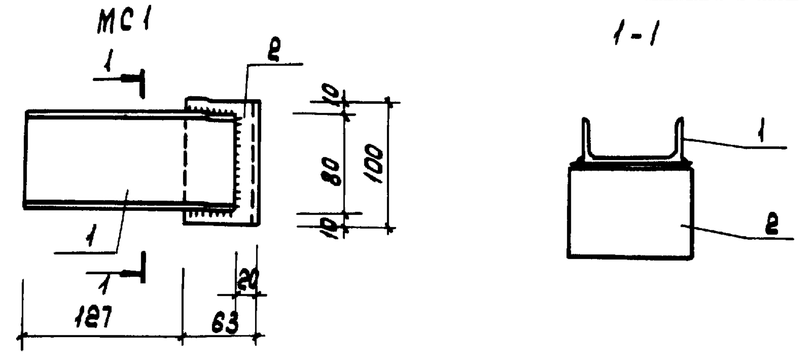


| Марка | Масса |
|---|---|
| МС1 | 1,6 |
| МС2 | 1,0 |
| МС3 | 0,4 |

| Формат | Зона | Поз | Обозначение | Наименование | Кол. | Примечание |
|---|---|---|---|---|---|---|
| 11В | | | ТП 805-9-17.86 КЖСИ-МС1÷МС3 | МС1 | | |
| Б4 | | 1 | | I 8 ГОСТ 8240-72 / ВСт3кп2 ГОСТ 380-71* ℓ=170 | 1 | 1,20 кг |
| Б4 | | 2 | | L 63×5 ГОСТ 8509-72* / ВСт3кп2 ГОСТ 380-71* ℓ=100 | 1 | 0,48 кг |
| | | | | МС2 | | |
| Б4 | | | | L 90×7 ГОСТ 8509-72* / ВСт кп2 ГОСТ 380-71* ℓ=100 | 1 | 0,96 кг |
| | | | | МС3 | | |
| Б4 | | | | -6×60 ГОСТ 103-76 / ВСт3кп2 ГОСТ 380-71 ℓ=140 | 1 | 0,40 кг |

Сварку производить электродами типа Э42, ГОСТ 9467-75, $h_ш = 6$ мм

23
9493/3

| | | | |
|---|---|---|---|
| Исполн. | Срабионян | | 04.83 |
| Пров. | Голединцева | | 06.83 |
| Рук.гр. | Голединцева | | 06.83 |
| Нач.отд. | Жевнеров | | 06.83 |
| Н.контр. | Панащенко | | 04.85 |

ТП 805-9-17.86 КЖСИ-МС1÷МС3

Изделия соединительные МС1÷МС3

| Стадия | Масса | Масштаб |
|---|---|---|
| Р | — | 1:5 |

Лист 19 Листов

См. таблицу

МСХ СССР Главсельстройпроект ЦНИИЭПтицепром г. Ростов-на-Дону

Копировал Белая Формат 11В

Взам. инв.№ | Подпись и дата | Инв.№ подл.

Альбом III

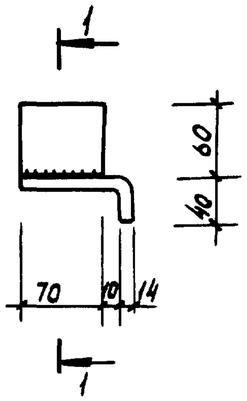


1-1

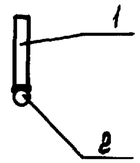


| Формат | Зона | Поз. | Обозначение | Наименование | Кол. | Примечание |
|---|---|---|---|---|---|---|
| 11В | | 1 | ТП 805-9-17.86 КЖСИ-МС4 | -N1 60 ГОСТ 103-76 / ВСт3кп2 ГОСТ 380-71* ℓ=70 | 1 | 0,48 кг |
| 11В | | 2 | ТП то же КЖСИ-МС4 | ф 14 А I ГОСТ 5781-82 ℓ=180 | 1 | 0,15 кг |

Типовой проект

Сварку элементов производить электродами типа Э42, ГОСТ 9467-75 в соответствии с ГОСТ 5264-80, hш = 6мм

9493/3

| | | | |
|---|---|---|---|
| Исполн. | Сравионян | | 04.83 |
| Пров. | Кравцова | | 06.83 |
| Рук.гр. | Колединцева | | 06.83 |
| Нач.отд. | Жевнеров | | 06.83 |
| Н.контр. | Панащенко | | 04.85 |

ТП 805-9-17.86 КЖСИ-МС4

Изделие соединительное МС4

| Стадия | Масса | Масштаб |
|---|---|---|
| Р | 0,6 | 1:5 |

Лист 20 Листов

См. таблицу

МСХ СССР Главсельстройпроект ЦНИИЭПтицепром г. Ростов-на-Дону

Копировал Белая Формат 11В

Инв.№ подл. | Подпись и дата | Взам.инв.№

Альбом III

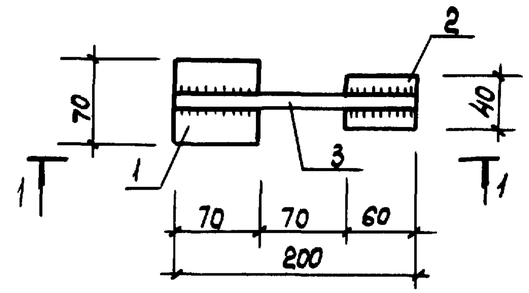


1-1

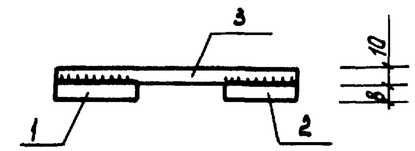


| Формат | Зона | Поз. | Обозначение | Наименование | Кол. | Примечание |
|---|---|---|---|---|---|---|
| 11В | | 1 | ТП 805-9-17.86 КЖСИ-МС5 | -8х70 ГОСТ 103-76 / ВСт3кп2 ГОСТ 380-71* ℓ=70 | 1 | 0,31 кг |
| 11В | | 2 | ТП то же КЖСИ-МС5 | -8х40 ГОСТ 103-76 / ВСт3кп2 ГОСТ 380-71* ℓ=60 | 1 | 0,15 кг |
| 11В | | 3 | ТП " КЖСИ-МС5 | ф 10 А I ГОСТ 5781-82 ℓ=200 | 1 | 0,12 кг |

Типовой проект

Сварку элементов производить электродами типа Э42, ГОСТ 9467-75 в соответствии с ГОСТ 5264-80, hш = 6мм

24
9493/3

| | | | |
|---|---|---|---|
| Исполн. | Сравионян | | 04.83 |
| Пров. | Кравцова | | 06.83 |
| Рук.гр. | Колединцева | | 06.83 |
| Нач.отд. | Жевнеров | | 06.83 |
| Н.контр. | Панащенко | | 04.85 |

ТП 805-9-17.86 КЖСИ-МС5

Изделие соединительное МС5

| Стадия | Масса | Масштаб |
|---|---|---|
| Р | 0,6 | 1:5 |

Лист 21 Листов

См. таблицу

МСХ СССР Главсельстройпроект ЦНИИЭПтицепром г. Ростов-на-Дону

Копировал Белая Формат 11В

Инв.№ подл. | Подпись и дата | Взам.инв.№

Альбом III

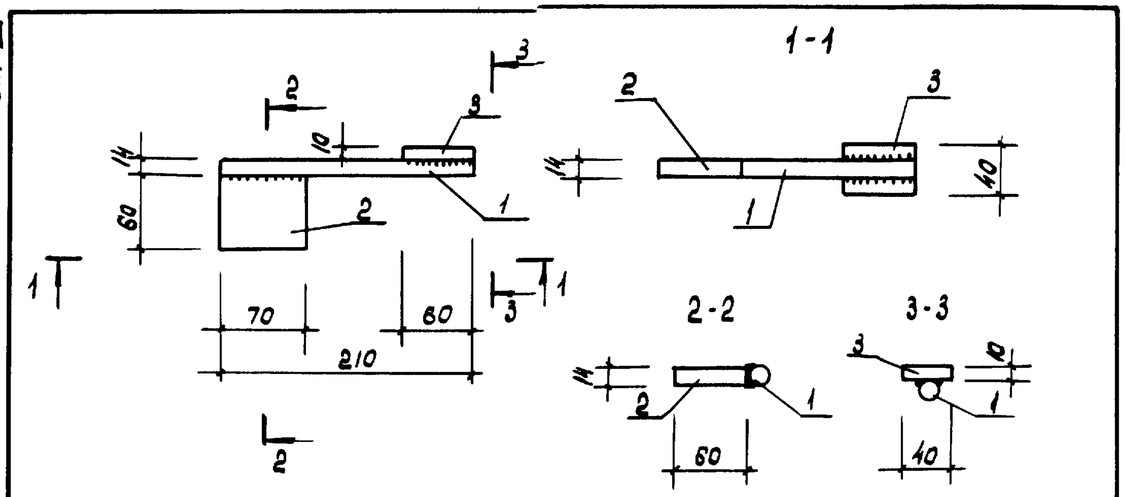


| Формат | Зона | Поз. | Обозначение | Наименование | Кол. | Примечание |
|---|---|---|---|---|---|---|
| 11В | | 1 | ТП 805-9-17.86 КЖСИ-МС6 | ф 14АI ГОСТ 5781-82 ℓ=210 | 1 | 0,25 кг |
| 11В | | 2 | ТП то же КЖСИ-МС6 | -14×60 ГОСТ 103-76 / ВСт3кп2 ГОСТ 380-71* ℓ=70 | 1 | 0,46 кг |
| 11В | | 3 | ТП " КЖСИ-МС6 | -10×40 ГОСТ 103-76 / ВСт3кп2 ГОСТ 380-71* ℓ=60 | 1 | 0,19 кг |

Сварку производить электродами типа Э42, ГОСТ 9467-75 в соответствии с ГОСТ 5264-80, $h_ш$=6 мм

Типовой проект

9493/3

| | | | |
|---|---|---|---|
| Исполн. | Срабионян | | 04.83 |
| Пров. | Кравцова | | 06.83 |
| Рук.гр. | Колединцева | | 06.83 |
| Нач.отд. | Жевнеров | | 06.83 |
| Н.контр. | Ланащенко | | 04.85 |

ТП 805-9-17.86 КЖСИ-МС6

Изделие соединительное МС6

| Стадия | Масса | Масштаб |
|---|---|---|
| Р | 0,9 | 1:5 |

Лист 22 Листов

См. таблицу

МСХ СССР Главсельстройпроект ЦНИИЭПтицепром г. Ростов-на-Дону

Копировал Формат 11В

Взам.инв№ | Подпись и дата | Инв.№ подл.

Альбом III

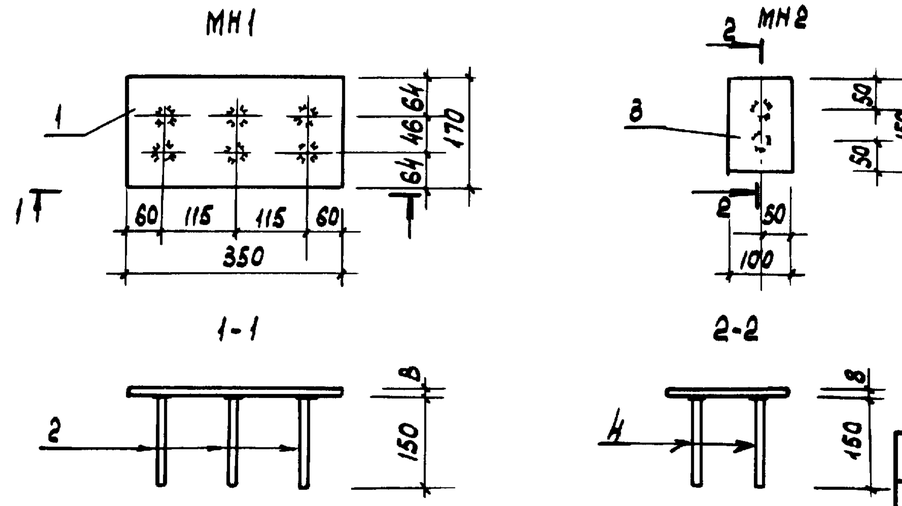


| Марка | Масса |
|---|---|
| МН1 | 4,3 |
| МН2 | 1,1 |

| Формат | Зона | Поз. | Обозначения | Наименование | Кол. | Примечание |
|---|---|---|---|---|---|---|
| 11В | | | ТП 805-9-17.86 КЖСИ-МН1,МН2 | МН1 | | |
| Б4 | | 1 | | -8×170 ГОСТ 103-76 / ВСт3кп2 ГОСТ 380-71* ℓ=350 | 1 | 3,74 кг |
| Б4 | | 2 | | ф10АIII ГОСТ 5781-82 ℓ=150 | 6 | 0,09 кг |
| 11В | | | ТП 805-9-17.86 КЖСИ-МН1,МН2 | МН2 | | |
| Б4 | | 3 | | -8×150 ГОСТ 103-76 / ВСт3кп2 ГОСТ 380-71* ℓ=100 | 1 | 0,94 кг |
| Б4 | | 2 | | ф10АIII ГОСТ 5781-82 ℓ=150 | 2 | 0,09 кг |

Сварку элементов втавр производить автоматической электродуговой сваркой под слоем флюса, ГОСТ 11533-75

Типовой проект

25

9493/3

| | | | |
|---|---|---|---|
| Исполн. | Срабионян | | 04.83 |
| Пров. | Кравцова | | 06.83 |
| Рук.гр. | Колединцева | | 06.83 |
| Нач.отд. | Жевнеров | | 06.83 |
| Н.контр. | Ланащенко | | 04.85 |

ТП 805-9-17.86 КЖСИ-МН1, МН2

Изделия закладные МН1, МН2

| Стадия | Масса | Масштаб |
|---|---|---|
| Р | — | 1:10 |

Лист 23 Листов

См. таблицу

МСХ СССР Главсельстройпроект ЦНИИЭПтицепром г. Ростов-на-Дону

Копировал Белая Формат 11В

Взам.инв№ | Подпись и дата | Инв.№ подл.

Альбом III

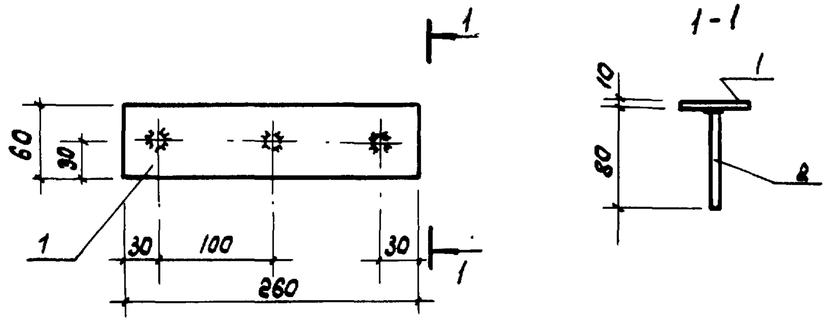


Типовой проект

| Формат | Зона | Поз. | Обозначение | Наименование | Кол. | Примечание |
|---|---|---|---|---|---|---|
| 11В | | 1 | ТП 805-9-17.86 КЖСИ - МН3 | $-10\times60\ \frac{\text{ГОСТ 103-76}}{\text{ВСт3кп2 ГОСТ 380-71*}}$ ℓ=260 | 1 | 1,22 кг |
| | | | | | | |
| 11В | | 2 | ТП 805-9-17.86 КЖСИ - МН3 | ф 8 А III ГОСТ 5781-82, ℓ=80 | 3 | 0,03 кг |

Сварку элементов втавр производить автоматической электродуговой сваркой под слоем флюса, ГОСТ 11533-75

9493/3

| | | | |
|---|---|---|---|
| Исполн. | Срабионян | | 04.83 |
| Пров. | Кравцова | | 06.83 |
| Рук.гр. | Колединцева | | 06.83 |
| Нач.отд. | Жевнеров | | 06.83 |
| Н.контр. | Панащенко | | 04.85 |

ТП 805-9-17.86 КЖСИ - МН3

Изделие закладное МН3

| Стадия | Масса | Масштаб |
|---|---|---|
| Р | 1,3 | 1:5 |

Лист 24 Листов

См. таблицу

МСХ СССР Главсельстройпроект ЦНИИЭПтицепром г.Ростов-на-Дону

Копировал Белая Формат 11В

Взам.инв.№ | Подпись и дата | Инв.№ подл.

Альбом III

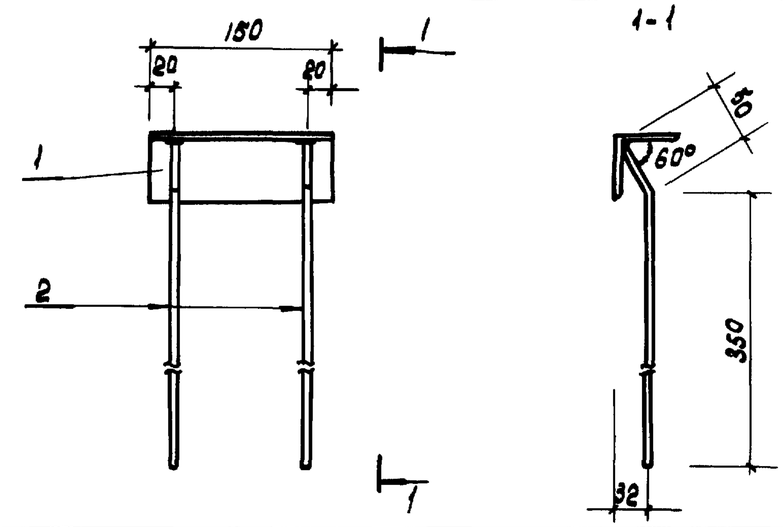


Типовой проект

| Формат | Зона | Поз. | Обозначение | Наименование | Кол. | Примечание |
|---|---|---|---|---|---|---|
| 11В | | 1 | ТП 805-9-17.86 КЖСИ - МН4 | $\angle 56\times5\ \frac{\text{ГОСТ 8509-72*}}{\text{ВСт3кп2 ГОСТ 380-71*}}$ ℓ=180 | 1 | 0,64 кг |
| | | | | | | |
| 11В | | 2 | ТП 805-9-17.86 КЖСИ - МН4 | ф10 А III ГОСТ 5781-82, ℓ=400 | 2 | 0,25 кг |

Сварку элементов, Втавр производить автоматической электродуговой сваркой под слоем флюса, ГОСТ 11534-75

26

9493/3

| | | | |
|---|---|---|---|
| Исполн | Срабионян | | 04.83 |
| Пров. | Кравцова | | 06.83 |
| Рук.гр. | Колединцева | | 06.83 |
| Нач.отд. | Жевнеров | | 06.83 |
| Н.контр. | Панащенко | | 04.85 |

ТП 805-9-17.86 КЖСИ - МН4

Изделие закладное МН4

| Стадия | Масса | Масштаб |
|---|---|---|
| Р | 1,1 | 1:5 |

Лист 25 Листов

См. таблицу

МСХ СССР Главсельстройпроект ЦНИИЭПтицепром г.Ростов-на-Дону

Копировал Белая Формат 11В

Взам.инв.№ | Подпись и дата | Инв.№ подл.

Альбом III

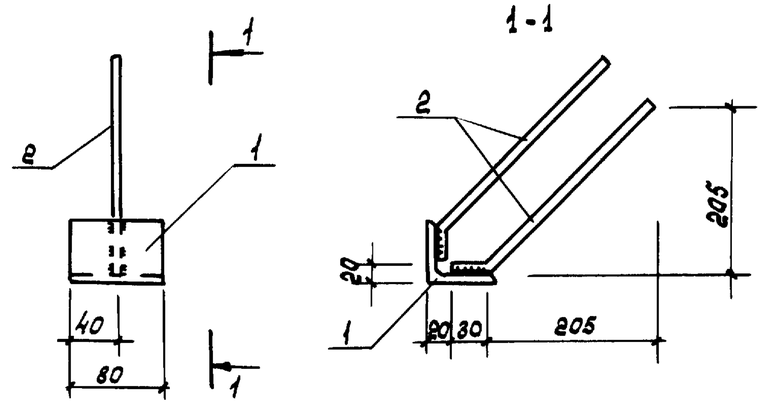


| Формат | Зона | Поз. | Обозначение | Наименование | Кол. | Примечание |
|---|---|---|---|---|---|---|
| | | | | | | |
| 11В | | 1 | ТП 805-9-17.86 КЖСИ-МН5 | $L\frac{56\times5\ \text{ГОСТ 8509-72*}}{\text{ВСт3кп2 ГОСТ 380-71*}}$ ℓ=80 | 1 | 0,34 кг |
| | | | | | | |
| 11В | | 2 | ТП 805-9-17.86 КЖСИ-МН5 | ф10 А III ГОСТ 5781-82 ℓ=320 | 2 | 0,2 кг |

Типовой проект

Сварку элементов производить электродами типа Э42, ГОСТ 9467-75 в соответствии с ГОСТ 5264-80, $h_ш$ = 6 мм

9493/3

| | | | |
|---|---|---|---|
| Исполн. | Чукан | | 04.83 |
| Пров. | Колединцева | | 06.83 |
| Рук. гр. | Колединцева | | 06.83 |
| Нач. отд. | Жевнеров | | 06.83 |
| Н. контр. | Панащенко | | 04.85 |

ТП 805-9-17.86 КЖСИ-МН5

Изделие закладное МН5

| Стадия | Масса | Масштаб |
|---|---|---|
| Р | 0,8 | 1:5 |

Лист 26 Листов

См. таблицу

МСК СССР Главсельстройпроект ЦНИИЭПтицепром г. Ростов-на-Дону

Копировал Белая Формат 11В

Альбом III

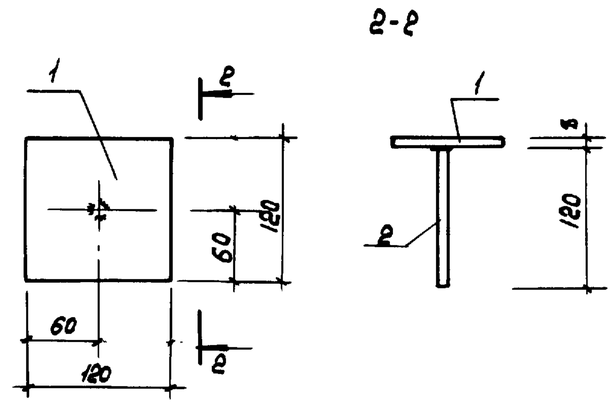


| Формат | Зона | Поз. | Обозначение | Наименование | Кол-во | Примечание |
|---|---|---|---|---|---|---|
| | | | | | | |
| 11В | | 1 | ТП 805-9-17.86 КЖСИ-МН6 | $-8\times120\ \frac{\text{ГОСТ 103-76}}{\text{ВСт3кп2 ГОСТ 380-71*}}$ ℓ=120 | 1 | 0,91 кг |
| | | | | | | |
| 11В | | 2 | ТП 805-9-17.86 КЖСИ-МН6 | ф10 А III ГОСТ 5781-82; ℓ=120 | 1 | 0,07 кг |

Типовой проект

Сварку элементов ВТАВР производить автоматической электродуговой сваркой под слоем флюса, ГОСТ 11533-75

27
9493/3

| | | | |
|---|---|---|---|
| Исполн. | Чукан | | 04.83 |
| Пров. | Колединцева | | 06.83 |
| Рук. гр. | Колединцева | | 06.83 |
| Нач. отд. | Жевнеров | | 06.83 |
| Н. контр. | Панащенко | | 04.85 |

ТП 805-9-17.86 КЖСИ-МН6

Изделие закладное МН6

| Стадия | Масса | Масштаб |
|---|---|---|
| Р | 1,0 | 1:5 |

Лист 27 Листов

См. таблицу

МСК СССР Главсельстройпроект ЦНИИЭПтицепром г. Ростов-на-Дону

Копировал Белая Формат 11В

Альбом III

Типовой проект

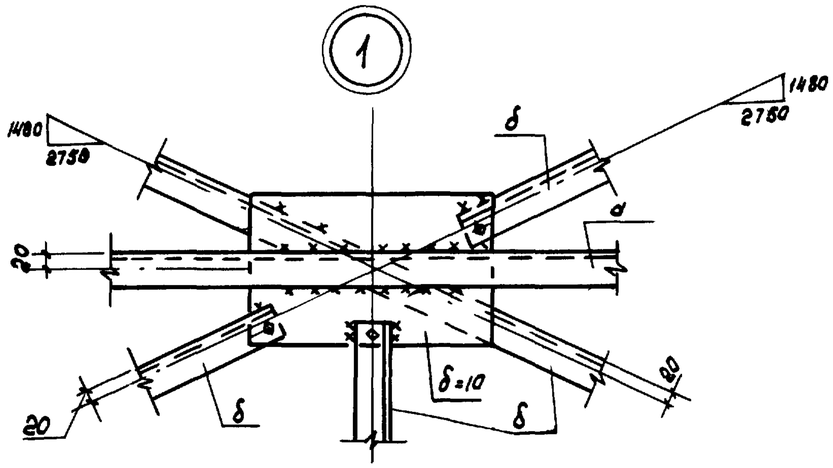


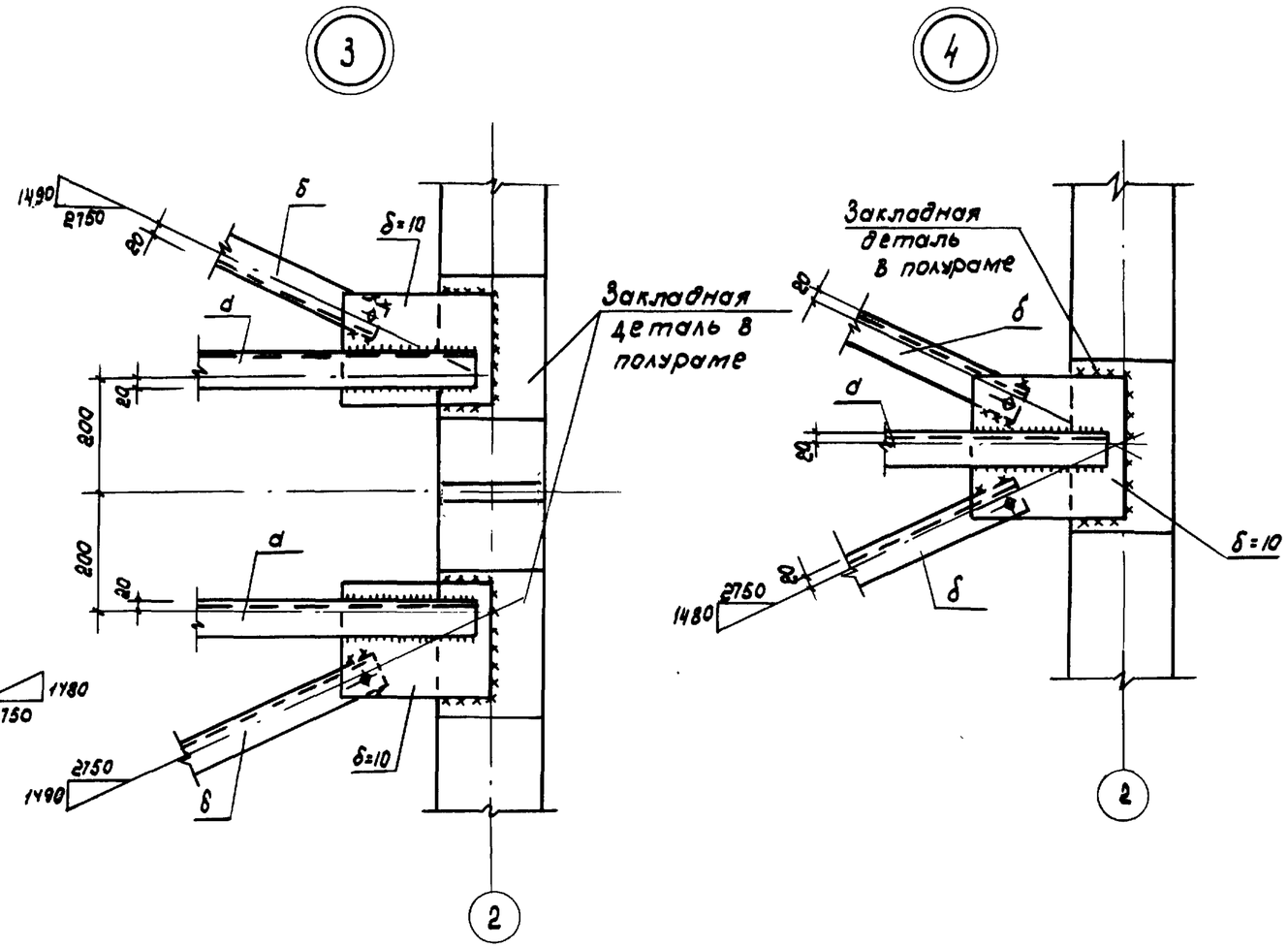


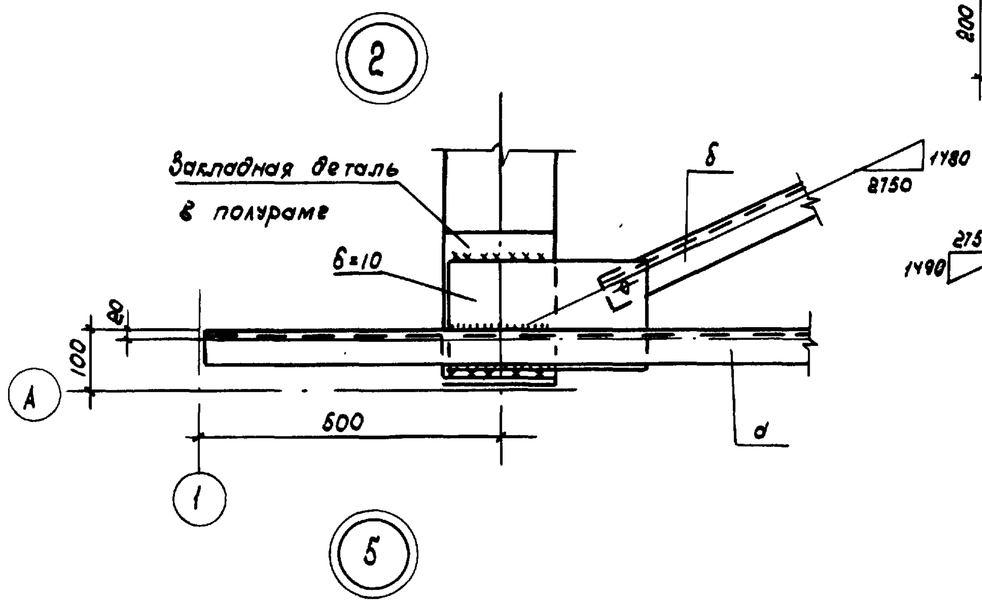


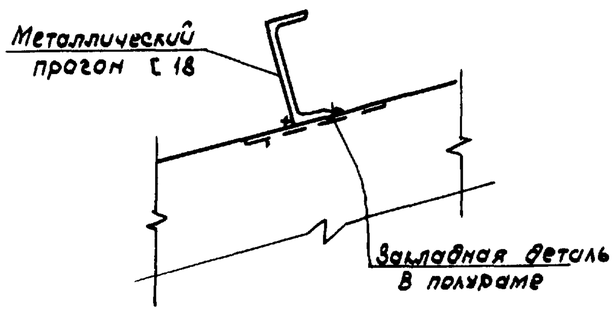


Сварку элементов производить электродами типа Э42, ГОСТ 9467-75 в соответствии с ГОСТ 5264-80

28
9493/3

| | | | | | | | |
|---|---|---|---|---|---|---|---|
| Исполн. | Срабионян | | 04.83 | ТП 805-9-17.86 КМУ | | | |
| Пров. | Кравцова | | 06.83 | | | | |
| Рук. гр. | Колединцева | | 06.83 | | | | |
| Нач.отд. | Жевнеров | | 06.83 | Узлы 1÷5 | Стадия | Лист | Листов |
| Н.контр. | Панащенко | | 04.85 | | Р | 1 | 2 |
| | | | | | МСК СССР Главсельстройпроект ЦНИИЭПптицепром г. Ростов-на-Дону | | |

Копировал: Белая

Формат 12г

Инв.№ подл. | Подпись и дата | Взам.инв.№

Альбом III

Типовой проект

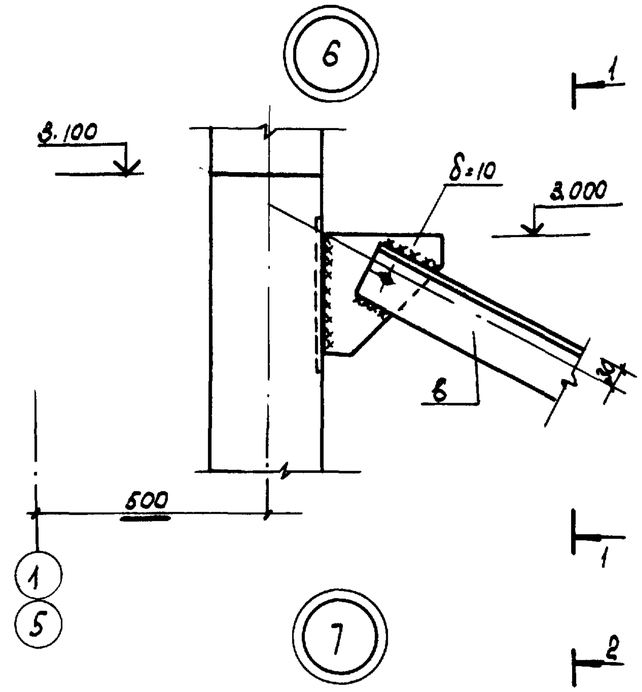


1-1

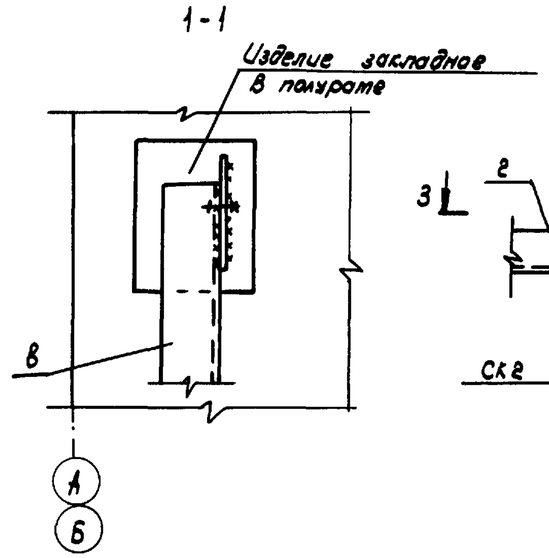


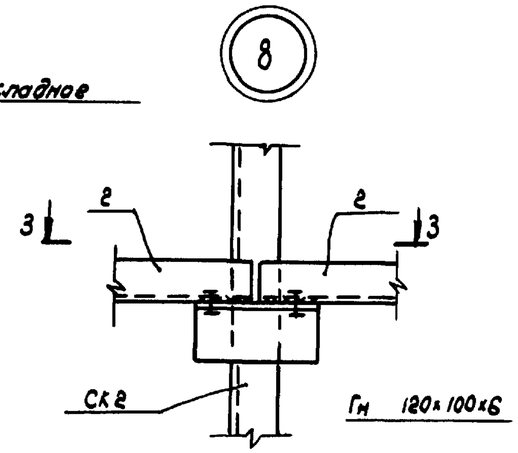


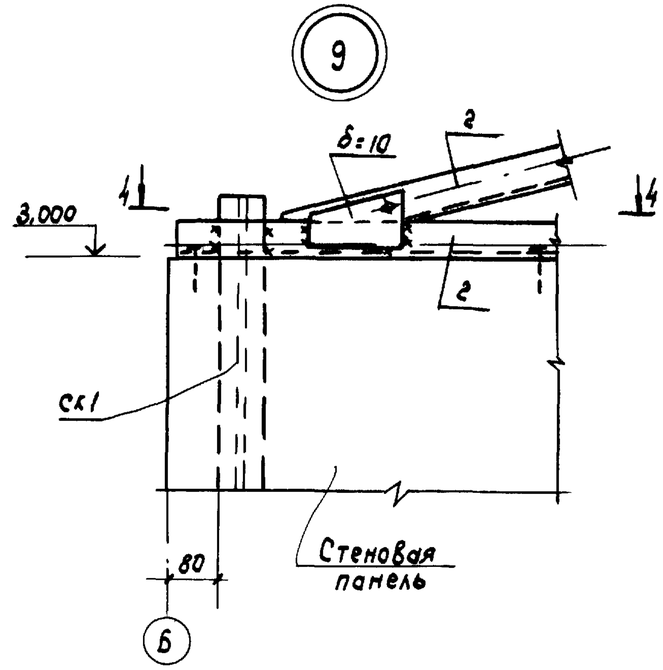


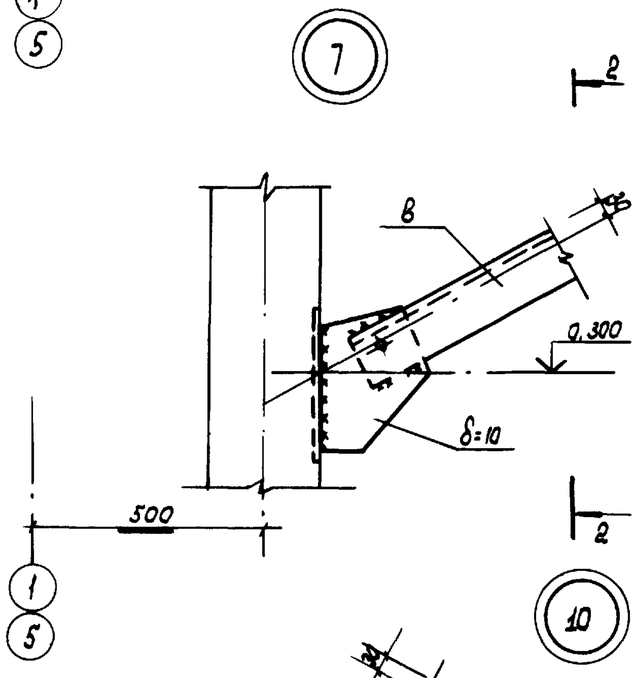


2-2

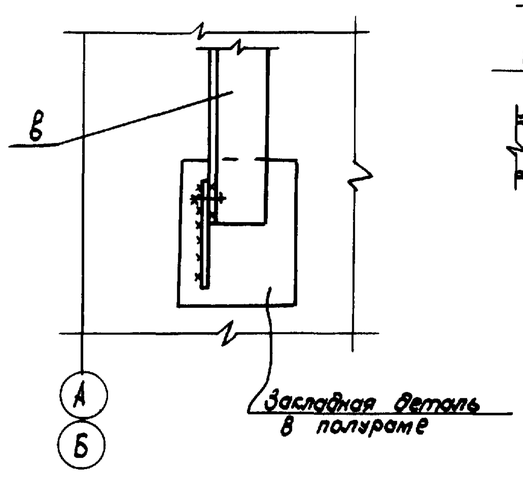


3-3

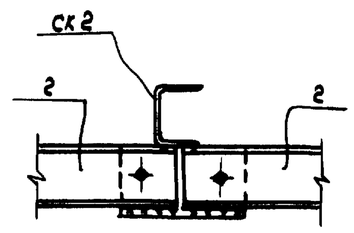


4-4

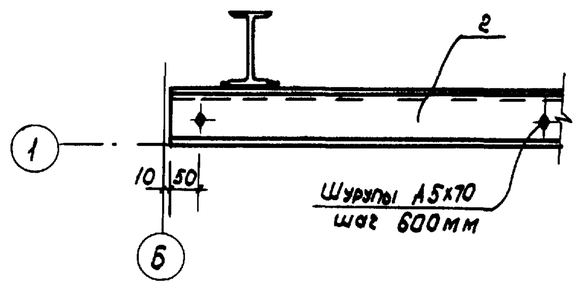


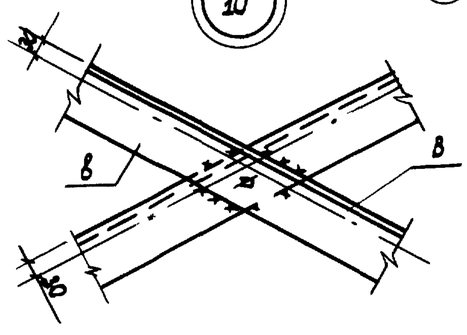


Сварку элементов производить электродами типа Э42, ГОСТ 9467-75 в соответствии с ГОСТ 5264-80

29

9493/3

| | | | | | | |
|---|---|---|---|---|---|---|
| Исполн. | Сройцонян | | 04.83 | ТП 805-9-17.86 КМУ | | |
| Пров. | Кравцова | | 06.83 | | | |
| Рук.гр. | Колединцева | | 06.83 | | | |
| Нач.отд. | Невнеров | | 06.83 | Узлы 6 ÷ 10 | Стадия | Лист | Листов |
| Н.контр. | Панащенко | | 06.83 | | Р | 2 | |
| | | | | | МСХ СССР Главсельстройпроект ЦНИИЭПтицепром г. Ростов-на-Дону | | |

Инв.№ подл. | Подпись и дата | Взам.инв.№

Копировал: Белая

Формат 12Г