типовой проект

817-143

Склад подстилки на 6000м³

Состав проекта:

Альбом I Архитектурно-строительные и электротехнические чертежи.
Альбом II Сметы.

Альбом I

Разработан институтом
„Гипросельхозптицепром"

13110 — 01
ЦЕНА 14 2-28

Утвержден МСХ СССР 29.7.1974 г.
Введен в действие институтом
„Гипросельхозптицепром" Приказ №26
от 24. 1. 1975 г.

© КРЦИТП Госстроя СССР, 1989 г

Содержание альбома

N/N п.п.	Наименование листа	Марка листа	N стр
1	2	3	4
1	Заглавный лист. Содержание альбома.		
	Технико-экономические показатели.	Лист1	2
2.	Заглавный лист. Пояснительная записка	Лист2	3
	Архитектурно-строительная часть		
3	Фасады. План. Разрез 1-1. План фундаментов.	АС-1	4
4	Монтажные планы плит и балок покрытия		
	Спецификация.	АС-2	5
5	Опалубочные чертежи колонн, плит покрытия и		
	балок покрытия. Спецификации.	АС-3	6
6	Монтажная схема каркаса. Узлы 1÷4.	АС-4	7
7	Элемент плана 1. Узлы 5÷7.	АС-5	8
8	Фасады. План. Разрез 1-1. План фундаментов.		
	(Вариант с кирпичными стенами)	АС-6	9
9	Монтажные планы плит и балок покрытия.		
	(Вариант с кирпичными стенами)	АС-7	10
10	Узлы 1÷5. Детали. Элемент плана 1.		
	(Вариант с кирпичными стенами).	АС-8	11
11	Опалубочные чертежи колонн, плит покрытия и		
	балок покрытия. Спецификации.		
	(Вариант с кирпичными стенами)	АС-9	12
	Электротехническая часть		
12	Электрическое освещение и молниезащита.		
	Планы.	ЭЛ-1	13
13	Пожарная сигнализация	ЭЛ-2	14

Условные обозначения

Марка детали здания — 1

Номер детали

Серия 1.462-1, в.1 — 1 АС

Марка и номер листа

Перечень марок (частей) рабочих чертежей проекта

Наименование частей проекта	Марка
Архитектурно-строительная	АС
Электротехническая	ЭЛ

Расход бетона и стали на здание

Группы конструкций	Бетон м3				Сталь кг							
	Марка			Итого	Класс							Итого
	150	200	500		AI	AII	AIII	AIV	AV	BI	Прокат	
Сборные конструкции, принятые по ГОСТам, нормалям и типовым чертежам												
Железобетонные	17,14	142.46	59.4	219.0	2255.8	2586.7	2650.0	2544.0	4705.8	3410.4	3294	21446.7
Бетонные	—	—	—	—	—	—	—	—	—	—	—	—
Сборные конструкции по чертежам проекта												
Железобетонные	—	—	—	—	—	—	—	—	—	—	—	—
Бетонные	—	—	—	—	—	—	—	—	—	—	—	—
Монолитные конструкции												
Железобетонные	—	—	—	—	—	—	—	—	—	—	—	—
Бетонные	23.2	—	—	23.2	—	—	—	—	—	—	—	—
Стальные конструкции	—	—	—	—	—	—	—	—	—	—	—	92,7

Технико-экономические показатели

N п/п.	Наименование показателей	Ед. изм.	Количество: вариант состоящий из листов „УВ"	Количество: вариант с кирпичными стенами
	А. Показатели сметной стоимости			
1	Общая стоимость строительства	тыс.руб	51.47	58.36
2	Стоимость строительно-монтажных работ	-"-	51.31	58.20
3	Стоимость оборудования	-"-	—	—
	Б. Объемно-планировочные показатели			
4	Строительный объем	м3	12800.6	12800.6
5	Площадь застройки	м2	2208.3	2208.3
6	Полезная площадь	-"-	2155.5	2155.5
7				

Экспликация проемов ворот

Тип проема по проекту	Кол-во шт	Размеры проема мм.	Марка блока: Стандарт или лист проекта	Марка блока: N типа	Примечание
В-1	4	3600 × 3600	Серия 1.435-3 в.1	—	Распашные

Перечень примененных в проекте стандартов и типовых чертежей

Шифр стандарта	Наименование стандарта	N листов чертежей и страниц листа
Серия 1.810-1 вып.1	Железобетонные фундаменты для производственных зданий сельского хозяйства	Комплект
Серия 1.823-1 вып.1	Железобетонные колонны для производственных зданий сельского хозяйства.	—"—
Серия 1.865-1 вып.2	Железобетонные плиты покрытий для производственных зданий сельского хозяйства.	—"—
Серия 1.462-1 вып.1;2	Железобетонные предварительно напряженные балки с параллельными поясами пролетом 12м. для покрытий зданий с плоской и скатной кровлей	—"—
Серия 1.435-3 в.1; 6; 7	Ворота промышленных зданий	—"—
Серия 2.430-2 вып.1	Типовые архитектурно-строительные детали одноэтажных промышленных неотапливаемых зданий со стенами из асбестоцементных волнистых листов	—"—

Примечания:

1. Расход бетона и стали на здание дан для варианта со стенами из асбестоцементных листов „УВ".

Министерство сельского хозяйства СССР Главсельстройпроект Гипросельхозпромцепром г. Ростов-на-Дону 1974 г.	Заглавный лист. Содержание альбома. Технико-экономические показатели.	Типовой проект 817-143
Склад подстилки на 6000 м3.		Альбом I
		Лист 1

Гл. инж. пр-ва Рыков; Гл. спец. т-ва Бабанский; Арх. отдела Жевнеров; Гл. спец. отд. Нищенко; Рук. сектора Хорков; Рук. группы; Проверил; Исполнитель; Заусер; Мазур; Новик

13110-01 2

Пояснительная записка

I Общая часть

Склад подстилки разработан на основании плана типового проектирования на 1974г. утвержденного госстроем СССР поз.41 и задания №1т, утвержденного заместителем министра сельского хозяйства СССР от 27 декабря 1973г.

Проект склада подстилки разработан для строительства в районах с расчетной зимней температурой наружного воздуха -30°С.

Несущие конструкции склада подстилки разработаны для строительства в районах с весом снегового покрова 100 кг/м² горизонтальной поверхности земли, с нормативным скоростным напором ветра 27 кг/м², с сейсмичностью не выше 6 баллов.

Рельеф территории спокойный, грунтовые воды отсутствуют. Грунты в основании непучинистые, непросадочные со следующими нормативными характеристиками: $\varphi^н=28°$, $C^н=0.2$ кг/см², $E=150$ кг/см², $\gamma=1.8$ т/м³.

Глубина заложения фундаментов должна назначаться в соответствии со СНиП II-Б.1-62*, но не менее 50 см от естественного рельефа земли. При других условиях размеры и глубина заложения фундаментов должны уточняться в соответствии с нормами проектирования оснований зданий и сооружений (СНиП II-Б.1-62*).

Здание оборудовано системой электроснабжения от наружных сетей. Степень огнестойкости склада подстилки-III, класс-III, степень долговечности-III. При варианте с кирпичными стенами степень огнестойкости-I.

Загрузка подстилающего материала в склад осуществляется бульдозером и универсальным погрузчиком ПШ-0.4. Погрузка подстилки в транспортные средства из склада производится погрузчиком ПШ-0.4.

II Участок для строительства.

Размещение склада на участке.

Склад подстилки размещается на участке в соответствии с утвержденным генеральным планом птицеводческого хозяйства. Участок для строительства должен быть сухим с небольшим уклоном для отвода поверхностных вод и отвечать пожарным, санитарным и зооветеринарным требованиям.

III Архитектурно-строительная часть.

Объемно-планировочные решения.

Здание склада подстилки принято в плане прямоугольной формы с размерами в осях 36.0х60.0 м Высота помещений до низа выступающих конструкций принята- 4.2 м.

Здание склада решено в полном железобетонном каркасе со стенами из асбестоцементных листов типа „УВ" по деревянным прогонам.

Строительные конструкции

Фундаменты под колонны- железобетонные башмаки стаканного типа, серии 1.810-1, вып. 1. т.р.-1. Под кирпичные стены- железобетонные фундаментные балки, серии 1.810-1. вып 1, т.р.-1.

Колонны — сборные железобетонные, серии 1.823-1 вып.1 т.р-2.

Стены — запроектированы из волнистых асбестоцементных листов типа „УВ" Серия 2430-2 в.1 по деревянным разрезным прогонам. До отм.+0.31 устраивается цоколь из красного кирпича пластического прессования М-100, Мрз-25 на цементно-известковом растворе М-10 с последующей штукатуркой цементным раствором. Разработан вариант с самонесущими кирпичными стенами из красного кирпича пластического прессования М-75, Мрз-15 на цементно-известковом растворе М-10.

Покрытие из сборных железобетонных плит, серии 1.865-1, вып.2 т.р-1 по сборным железобетонным балкам, серии 1.462-1, вып.1, т.р-1.

Кровля — рулонная трехслойная.

Полы — бетонные.

Ворота — металлические, распашные, серии 1.435-3 вып.1,6,7,т.р.1.

Отделочные работы

Поверхности потолка, колонн, балок и стен (для варианта с кирпичными стенами) окрасить известковым раствором. Кладку кирпичных стен вести с расшивкой швов снаружи и вподрезку изнутри. Полотна ворот окрасить масляной краской за 2 раза.

Защита строительных конструкций

Все деревянные конструкции должны быть защищены от гниения, поражения дереворазрушающими насекомыми и поверхностно обработаны огнезащитными составами в соответствии с указаниями СНиП III-В.7-69 и СНиП I-В.28-62. Все металлические детали необходимо защитить от коррозии путем нанесения лакокрасочных антикоррозийных покрытий в соответствии с указаниями СНиП II-28-73 или органосиликатных материалов типа ВН-30 для антикоррозийной защиты металлических конструкций согласно инструкции РСН-40-71 Госстроя РСФСР.

Деревянные прогоны в варианте со стенами из асбестоцементных листов подвергнуть глубокой пропитке антипиренами согласно СНиП II-А.5-70.

Проект разработан для производства строительных работ в летнее время. При производстве работ в зимнее время необходимо руководствоваться требованиями СНиП III-В.1-70, СНиП III-В.4-72 и СНиП III-16-73.

IV Наружное пожаротушение.

Для склада из волнистых асбестоцементных листов по деревянным прогонам расход воды на наружное пожаротушение -20 л/сек; для варианта склада с самонесущими кирпичными стенами расход воды на наружное пожаротушение - 15 л/сек (СНиП II-31-74 таблица 5).

Время восстановления неприкосновенного противопожарного запаса воды в резервуаре-24 часа (СНиП II-31-74 п. 2.20).

V Электротехническая часть.

Электротехнической частью проекта предусматривается электрическое освещение, пожарная сигнализация и молниезащита.

По степени надежности электроснабжения склад относится к III категории.

Электрическое освещение.

Проектом предусмотрено общее освещение лампами накаливания. Напряжение сети 380/220 в, у ламп-220 в. Величина освещенности принята в соответствии с „Нормами технологического проектирования птицеводческих хозяйств" НТП-сх. 4-72.

Групповая сеть освещения выполняется кабелем марки АВРГ-500 с креплением скобами.

Пожарная сигнализация.

Система электрической пожарной сигнализации предназначена в проекте для обнаружения загорания (пожара) и сообщения о месте его возникновения. При возникновении пожара нарушается линия блокировки и сигнал подается на концентратор малой емкости „Сигнал-12", устанавливаемый на пожпосте, где фиксируется световой и звуковой сигнализацией. План с расположением пожарных извещателей см. лист ЭЛ-2.

Молниезащита.

В соответствии с „Указаниями по проектированию и устройству молниезащиты зданий и сооружений" СН305-69 (таблица 1, п. 4) для склада, относящегося к пожароопасным сооружениям класса П-II а, предусматривается III категория устройств молниезащиты путем укладки в кровле молниеприемной сетки. При варианте склада с кирпичными стенами устройство молниезащиты не требуется.

Типовой проект разработан в соответствии с действующими нормами и правилами и предусматривает мероприятия, обеспечивающие взрывобезопасность и пожаробезопасность при эксплуатации здания

Главный инженер проекта /Рыков/.

Гл.инж.ин-та	Зиновец	Рыков	Баранских
Гл.инж.пр-та			
Гл.специалист			Жевнерров
Нач.отдела			
Гл.специалист			Ющенко

Гл.спец.эл.	Хомиков	Рук.сектора	Согласовано
Рук.гр.ТМ	Заугер	Рук.группы	Головкин
	Заугер	Проверил	Новощинский
	Мазур	Исполнитель	

Министерство сельского хозяйства СССР Главсельстройпроект Гипрострельхозптицепром г. Ростов-на-Дону 1974г	Склад подстилки на 6000 м³.	Заглавный лист. Пояснительная записка.	Типовой проект 817-1-3
			Альбом I
			Лист 2

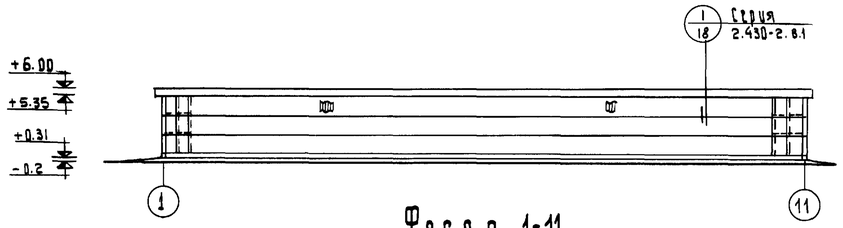

Фасад 1-11
М1:400

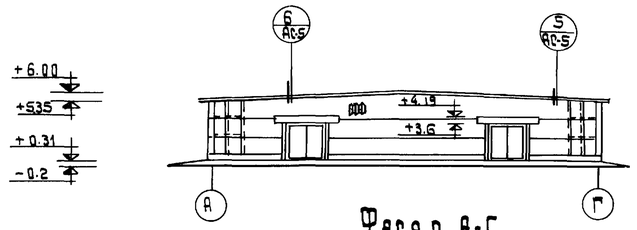

Фасад А-Г
М1:400

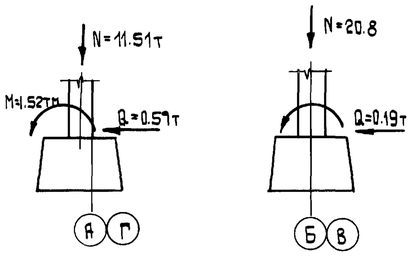

Расчетная схема фундаментов

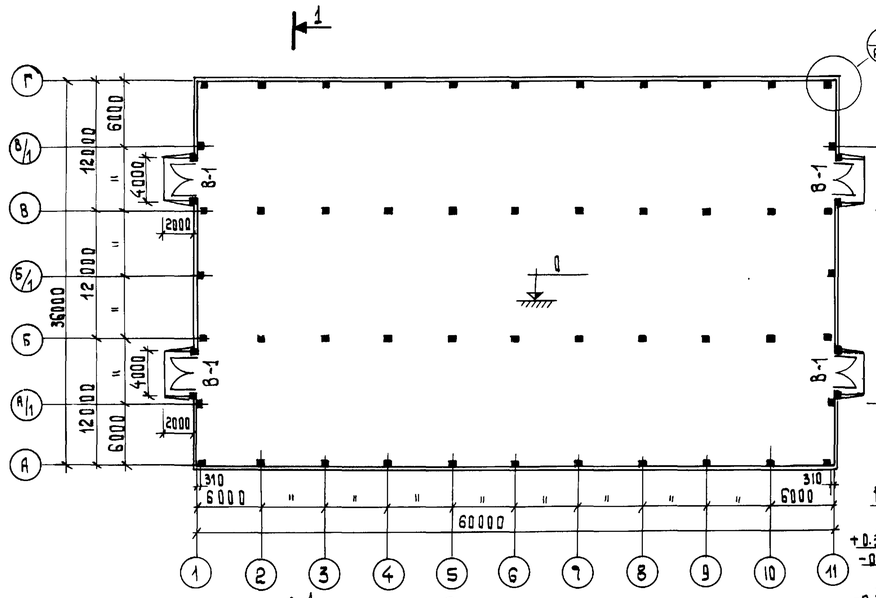

План
М1:400

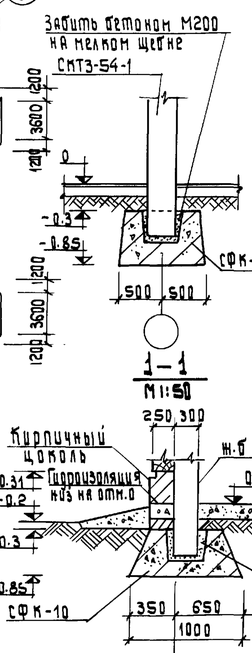

1-1
М1:50

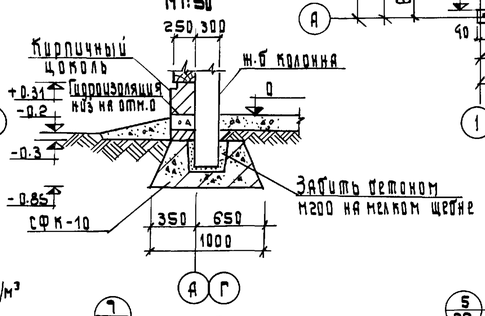

2-2
М1:50

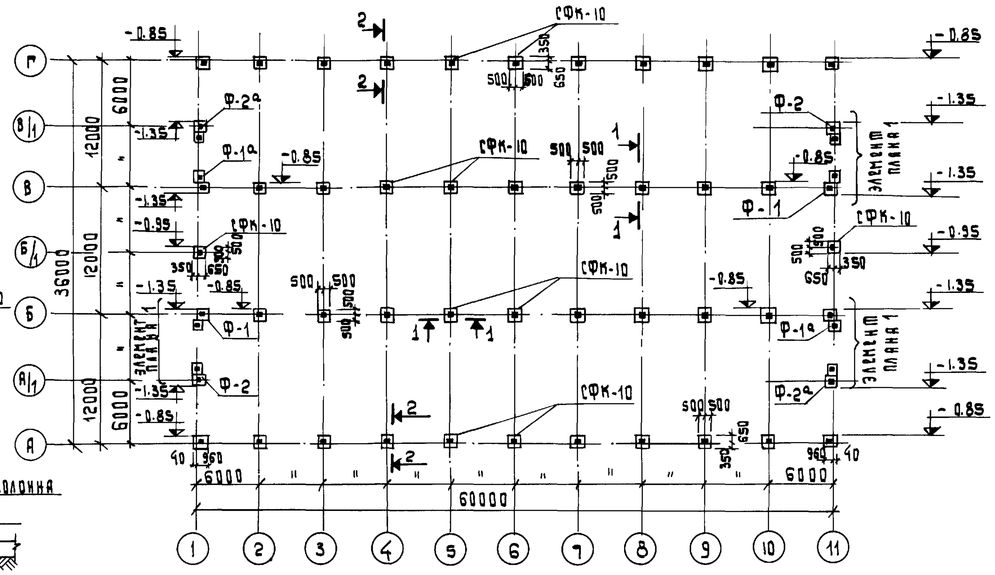

План фундаментов
М1:400

3 слоя рубероида на битумной мастике с защитным слоем гравия, втопленного в горячую мастику
Плита покрытия СФК 1.5×6.0
Балка 1БО12-1АтV-1

4 слоя рубероида на антисептированной битумной мастике с защитным слоем гравия, втопленного в горячую мастику
Выравнивающий слой из легкого бетона с γ не более 500кг/м³
Плита СФК-15-6-1АIV
Балка 1БО12-2АтV-1

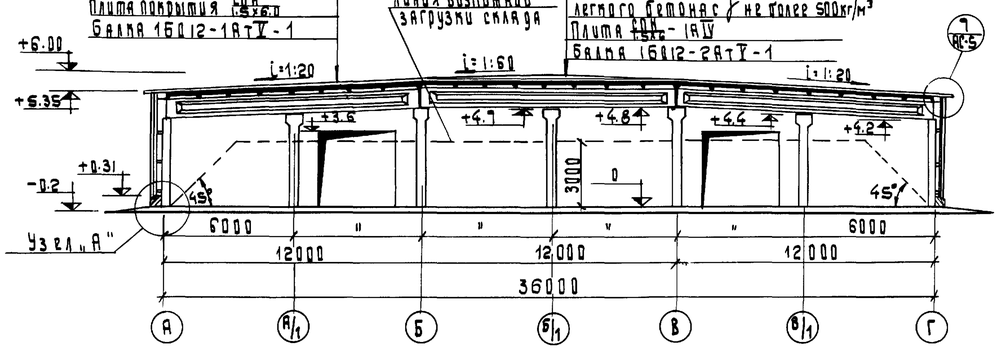

Разрез 1-1
М1:200

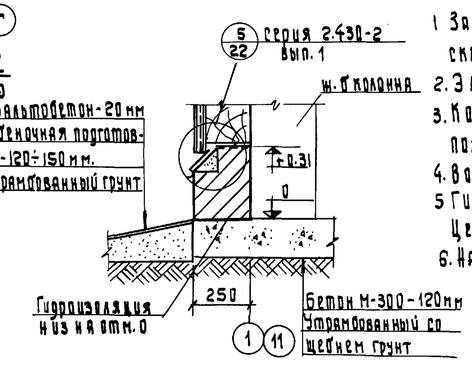

Узел „А"
М1:20

Примечания:

1. За относительную отметку $\frac{0}{}$ принята отметка чистого пола склада соответствующая абсолютной отметке ▭
2. Элемент плана 1 см. на листе АС-5.
3. Конструктивную характеристику склада и грунтовые условия см. пояснительную записку.
4. Вокруг здания устраивается асфальтобетонная отмостка шириной 700 мм.
5. Гидроизоляцию выполнять из цементного раствора состава 1:2. Цемент марки не ниже 400.
6. На внутренней поверхности стен написать несмываемой краской: „Стены не загружать".

Министерство сельского хозяйства СССР Главсельстройпроект **Гипросельхозптицепром** г.Ростов-на-Дону 1974 г.	**Фасады. План. Разрез 1-1. План фундаментов.**	Типовой проект 817-143	
Склад подстилки на 6000 м³		Альбом I	
		Лист АС-1	

Согласовано: Гл. спец. эл. Полякин; Рук. группы ТМ Ковальский

Гл. инж. ин-та	Зиндель	Рук. сектора	Хотинов	Гл. спец. эл.	Полякин
Гл. инж. пр-ва	Рыков	Рук. группы	Зайцев	Рук. группы ТМ	Ковальский
Гл. спец. тех. отд.	Багинский	Проверил	Мазур		
Нач. отдела	Жевнеров	Исполнитель	Новик		
Гл. спец. отдела	Ямпольский				

13110-01 4

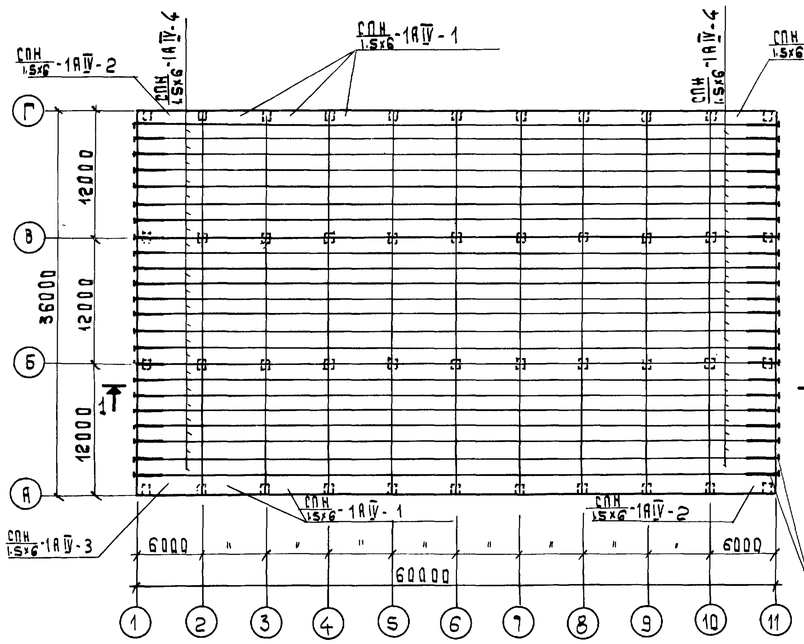

Монтажный план плит покрытия

М1:400

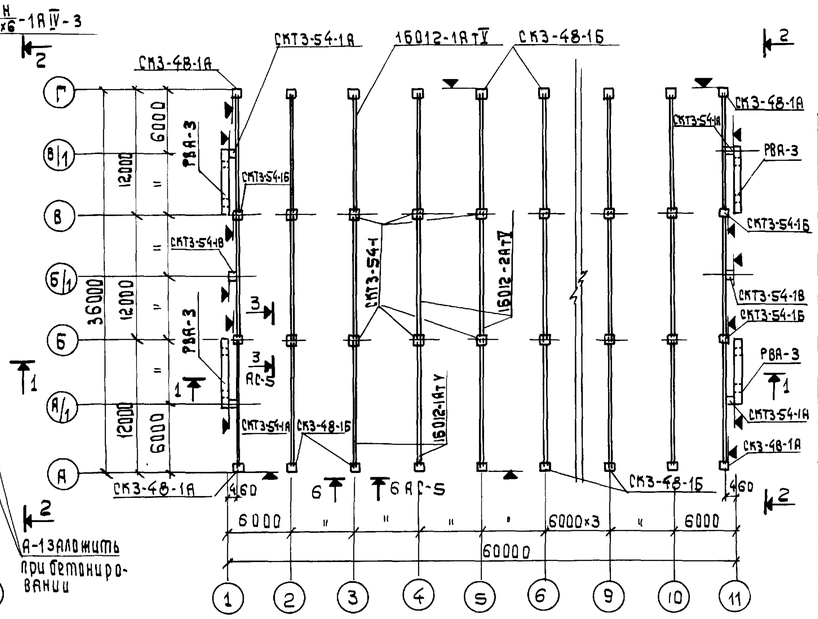

Монтажный план балок покрытия

М 1:400

Сводная ведомость сборных железобетонных и бетонных элементов

Наименование элементов	Марка элемента	Марка бетона	Вес элемента т	Кол-во шт.	Стандарт или лист проекта	Примечания
Фундаментные башмаки	СФК-10	150	1.020	42	1.810-1 в.1.	
Колонны	СК3-48-1А	200	1.100	4	1.823-1. в.1. и лист АС-3	
	СК3-48-1Б	200	1.087	18	— " —	
	СКТ3-54-1А	200	1.326	4	— " —	
	СКТ3-54-1Б	200	1.317	4	— " —	
	СКТ3-54-1В	200	1.330	2	— " —	
	СКТ3-54-1	200	1.310	18	1.823-1. в.1	
Стойки ворот	СВА-2-1	200	1.602	4	1.435-3.86 и лист АС-3	
	СВА-2а-1	200	1.602	4	— " —	
Балки покрытия	1БО12-1АтV	500	4.50	22	1.462-1 в.1,2	
	1БО12-2АтV	500	4.50	11	— " —	
Плиты покрытия	СПН 1.5х6-1АIV	200	1.20	176	1.865-1. в.2	
	СПН 1.5х6-1АIV-1	200	1.20	16	1.865-1. в.2 и лист АС-3	
	СПН 1.5х6-1АIV-2	200	1.20	2	— " —	
	СПН 1.5х6-1АIV-3	200	1.20	2	— " —	
	СПН 1.5х6-1АIV-4	200	1.20	44	— " —	
Ригель ворот	РВА-3	200	1.637	4	1.435-3.86.	

Спецификация металла на ограждение

Марка элемента	Сечение мм	Длина элемента м	Количество шт	Вес. кг одного элемента	Вес. кг общий
а	L50×5	1.6	28	6.03	168.84
б	L140×90×8	0.15	56	2.12	118.72
в	Ф20	1.9	28	4.69	131.32
г	Ф20	3.5	56	8.64	483.84

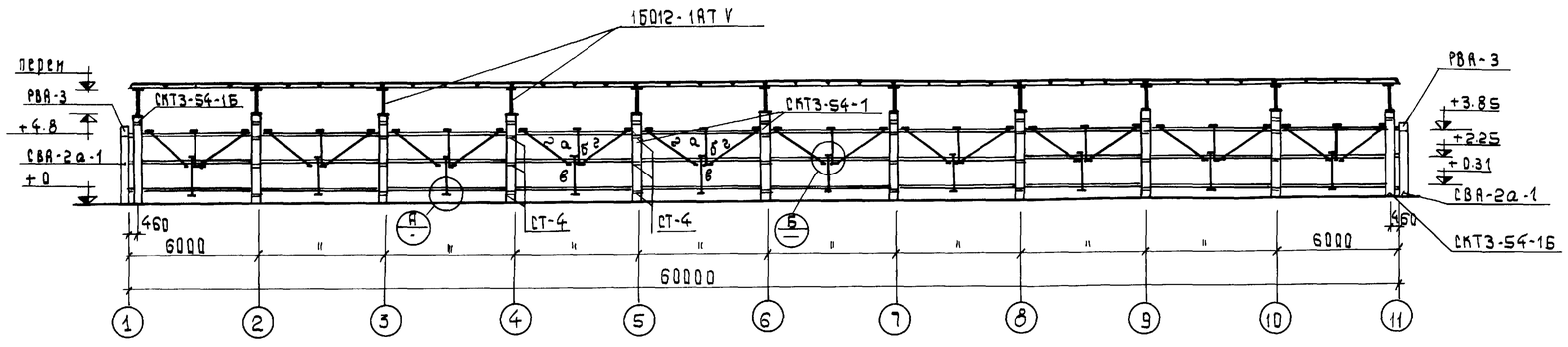

1–1

М1:200

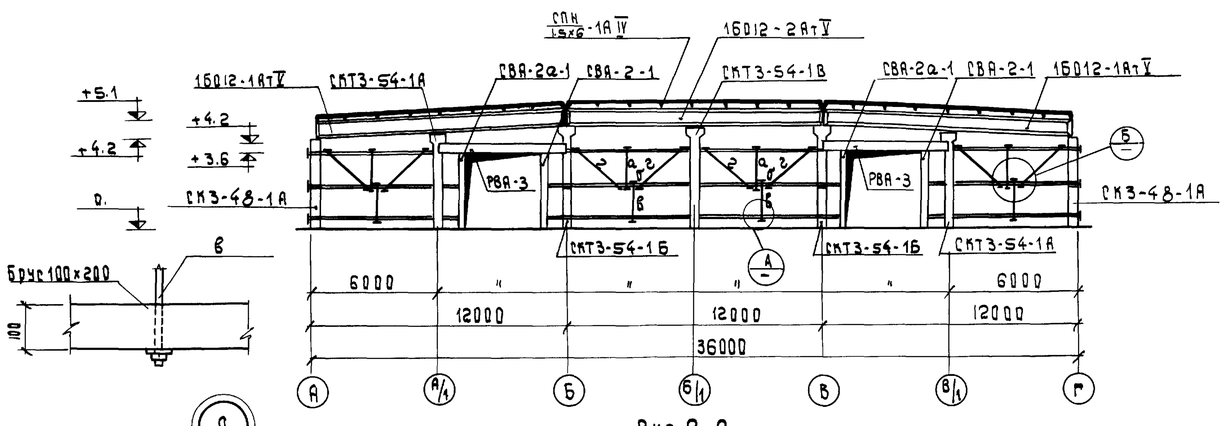

Вид 2-2

М1:200

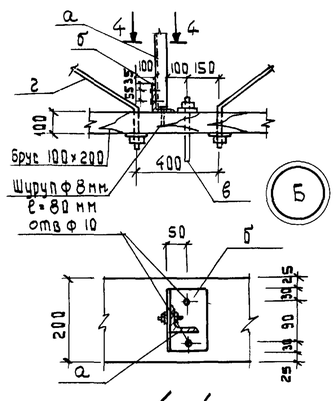

4–4

М1:10

Примечания:

1. Плиты, незамаркированные на монтажном плане плит покрытия, считать марки СПН 1.5х6-1АIV.
2. Вид по 3-3 и 6-6 см. лист АС-5.
3. До устройства кровли по плитам покрытия уложить металлическую молниеприемную сетку из арматурной стали Ф6-8 мм с размерами ячеек не более 12×12 м. Сетку варить во всех пересечениях электродуговой сваркой. В местах пересечения молниеприемной сетки с токоотводами предусмотреть выпуски за пределы кровли на 300 мм (см. электротехнические чертежи)
4. Швы между плитами тщательно залить бетоном М-200 на мелком заполнителе.
5. Установку анкеров производить после монтажа плит покрытия перед заливкой швов
6. Колонны с индексами ориентировать по знаку ▼
7. Металлические элементы маркаса выполнять из стали марки Вст3кп2.

Министерство сельского хозяйства СССР Главсельстройпроект Гипросельхозпищепром г. Ростов-на-Дону 1974 г.	Склад подстилки на 6000 м³	Монтажные планы плит и балок покрытия. Спецификации.	Типовой проект 817-143 Альбом I Лист АС-2

Гл. инж. пр-та		Гл. спец. тех. отд.	Зацепер
Нач. отдела		Гл. спец. отдела	Мазур
Рук. сектора		Исполнитель	Новик
Рук. группы		Проверил	Мазур
Рыков		Бабенко	
Шевцов		Мисько	
		Хомин	

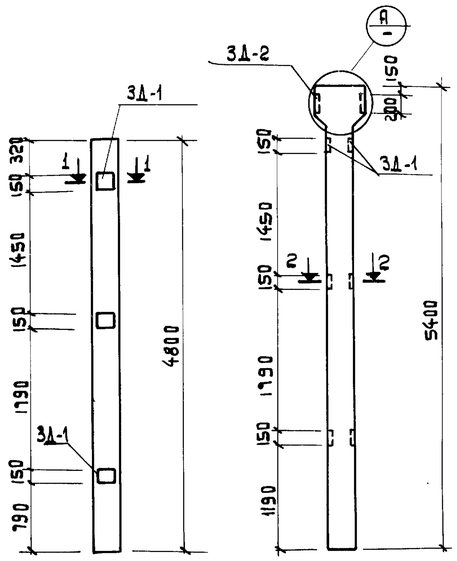

СК3-48-1А
М1:50

СКТ3-54-1А
М1:50

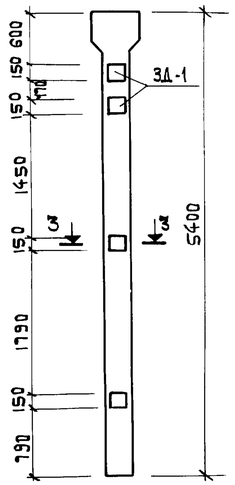

СКТ3-54-1Б
М1:50

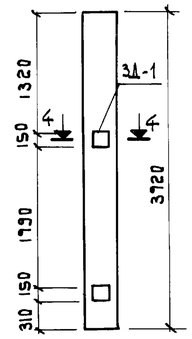

СВА-2-1; СВА-2А-1
М1:50

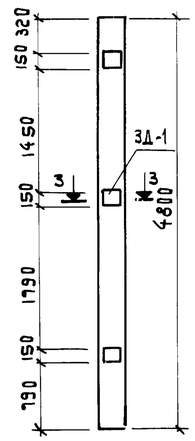

СК3-48-1Б
М1:50

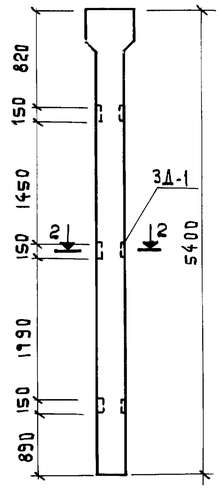

СКТ3-54-1В
М1:50

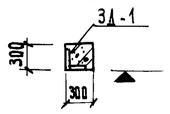

1-1
М1:50

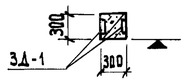

2-2
М1:50

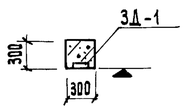

3-3
М1:50

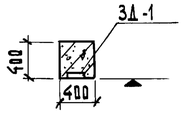

4-4
М1:50

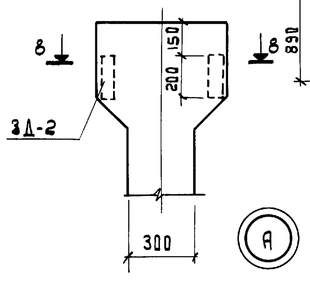

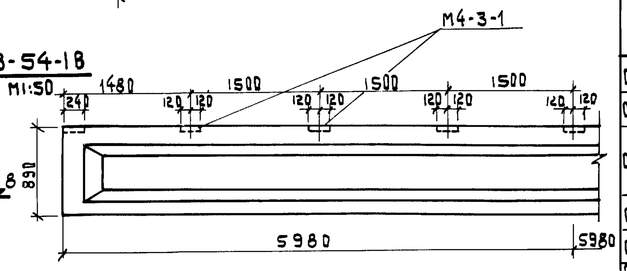

Балки покрытия 1БО12-1АтV; 1БО12-2АтV
М1:50

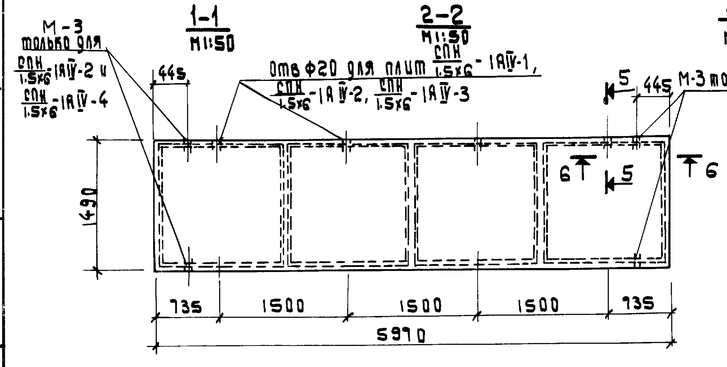

Плиты покрытия СПН/1.5х6-1АIV-1;
СПН/1.5х6-1АIV-2; СПН/1.5х6-1АIV-3; СПН/1.5х6-1АIV-4
М1:50

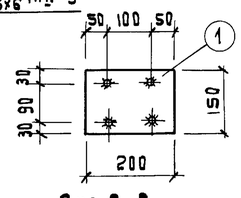

Вид 7-7
М1:10

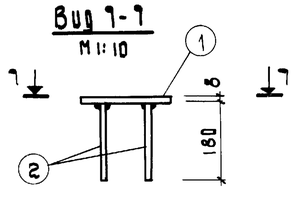

3Д-1
М1:10

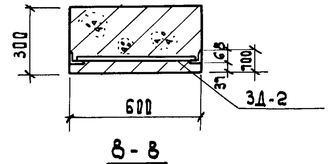

8-8
М1:20

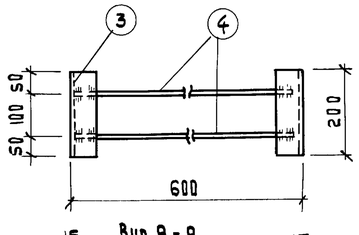

Вид 9-9
М1:10

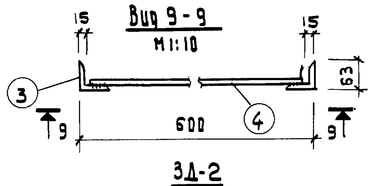

3Д-2

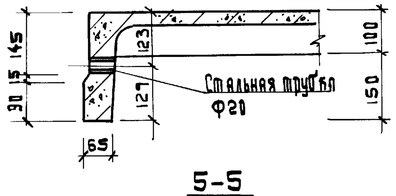

5-5
М1:10

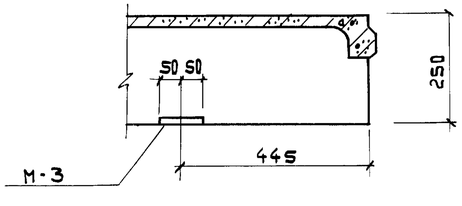

6-6
М1:10

Спецификация стали на один элемент

Наименов элемента	№ поз.	Сечение мм	Длина мм	Кол-во шт	Вес в кг: одной поз.	Вес в кг: всех поз.	Вес в кг: элемента	ГОСТ стандарт
3Д-1 шт.142	1	—200×8	150	1	1.87	1.87	2.31	ГОСТ 103-57*
	2	Ф 10 А II	180	4	0.11	0.44		ГОСТ 5781-61*
3Д-2 шт.4	3	L 63×5	200	2	0.96	1.92	2.38	ГОСТ 8509-72
	4	Ф 8 А I	570	2	0.225	0.46		ГОСТ 2590-71

Спецификация дополнительных закладных элементов.

Марка изделия	Марка элемента	Кол-во шт.	Стандарт или лист проекта
СК3-48-1А	3Д-1	6	л. АС-3
СК3-48-1Б	3Д-1	3	—"—
СКТ3-54-1А	3Д-1	6	—"—
	3Д-2	1	—"—
СКТ3-54-1Б	3Д-1	4	—"—
СКТ3-54-1В	3Д-1	6	—"—
СПН/1.5х6-1АIV-2	М-3	2	серия 1.865-182л6
СПН/1.5х6-1АIV-3	М-3	2	—"—
СПН/1.5х6-1АIV-4	М-3	2	—"—
СВА-2-1	3Д-1	2	л. АС-3
СВА-2А-1	3Д-1	2	—"—
1БО12-1АтV	М4-3-1	9	серия 1.462-1.82
1БО12-2АтV	М4-3-1	9	—"—

Примечания:

1. Колонны СК3-48-1А; СК3-48-1Б; СКТ3-54-1А; СКТ3-54-1Б; СКТ3-54-1В выполняются в опалубках колонн СК3-48-1; СКТ3-54-1 по серии 1.823-1 в.1 и отличаются от них только наличием дополнительных закладных деталей.
2. Стойки СВА-2-1 и СВА-2А-1 отличаются от стоек СВА-2; СВА-2А по серии 1.435-3.в.6 только наличием дополнительных закладных деталей.
3. Колонны с индексами ориентировать по знаку ▼
4. Плиты СПН/1.5х6-1АIV-1, СПН/1.5х6-1АIV-2, СПН/1.5х6-1АIV-3 и СПН/1.5х6-1АIV-4 отличаются от плит СПН/1.5х6-1АIV только наличием дополнительных закладных деталей.
5. Элементы закладной детали 3Д-1 сваривать электродуговой полуавтоматической сваркой в среде под слоем флюса.
6. Закладные детали в сборных железобетонных конструкциях выполнять из стали марки Вст3 кп.2.

Нач. отдела	Жаворонков				
Гл. спец. отд.	Щерко				
Рук. сектора	Котинов				
Рук. группы	Зачесов				
Проверил	Мазур				
Исполнитель					
Новая					

Министерство сельского хозяйства СССР
Главсельстройпроект
ГИПРОСЕЛЬХОЗПТИЦЕПРОМ
г. Ростов-на-Дону 1974 г.

Склад подстилки на 6000 м³.

Опалубочные чертежи колонн, плит покрытия и балок покрытия. Спецификации.

Типовой проект 817-143
Альбом I
Лист АС-3

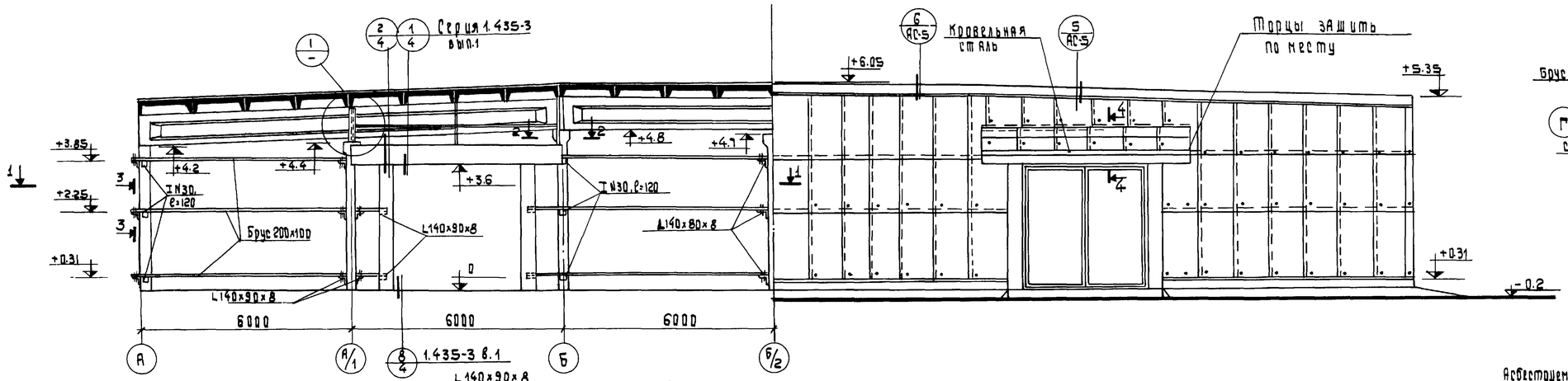

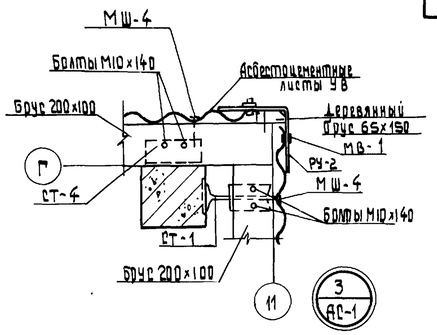

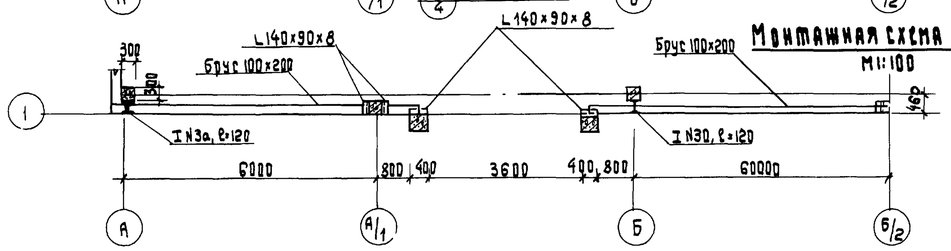

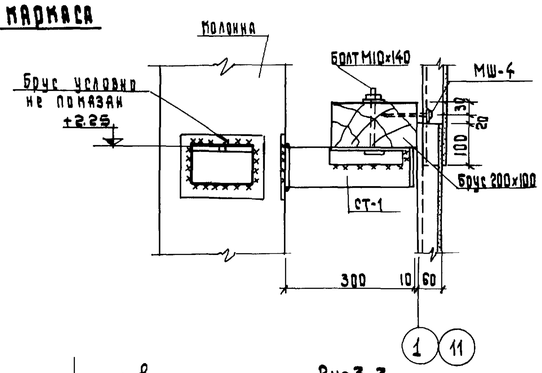

Вид 3-3
М1:10

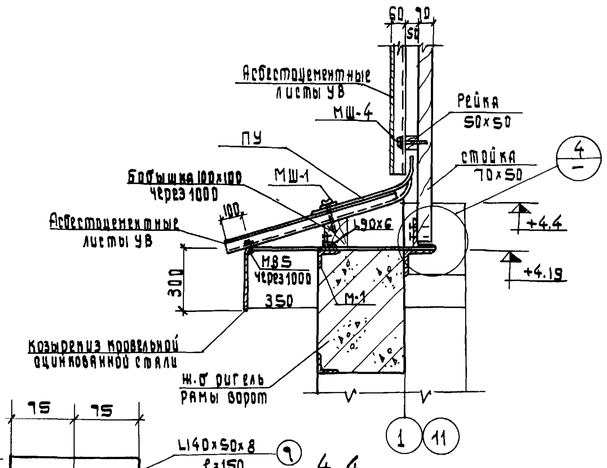

4-4
М1:20

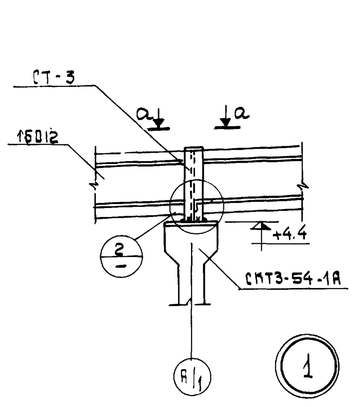

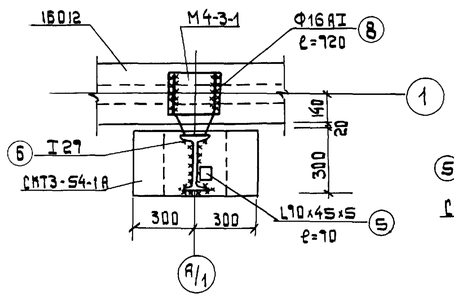

Вид а-а
М1:20

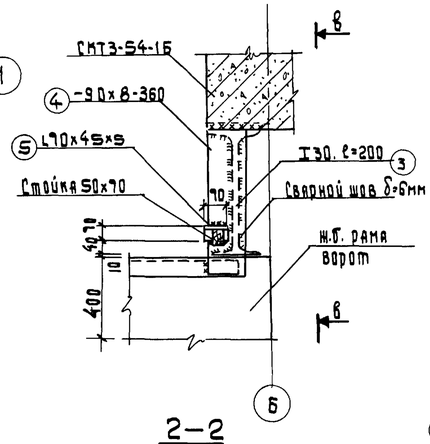

2-2
М1:10

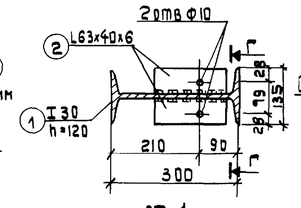

СТ-1
М1:10

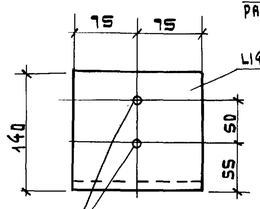

СТ-4
М1:5

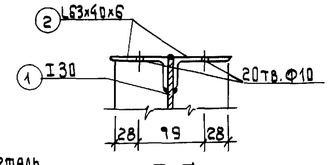

Г-Г
М1:5

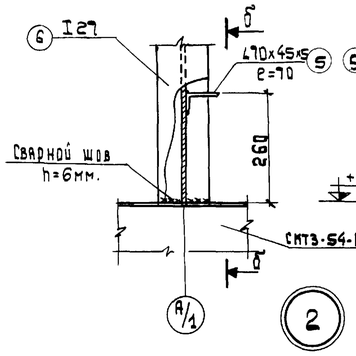

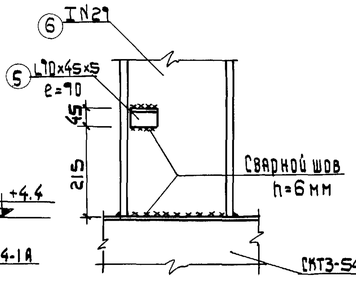

Вид б-б

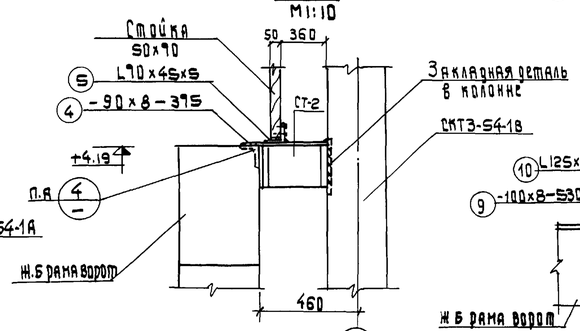

Вид в-в

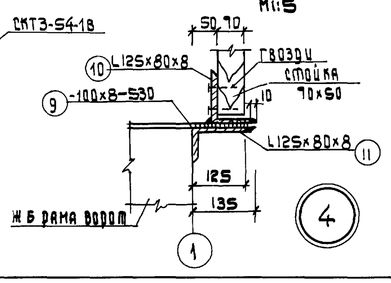

Примечания:

1. Все металлические элементы сваривать между собой электродуговой сварной электродами марки Э-42, $h_{шв}$=6 мм. ГОСТ 9467-60.
2. Антикоррозийную защиту металлических элементов см. пояснительную записку.
3. Данный лист рассматривать совместно с листом АС-5.

Гл. инж. пр-та	Рыжов	Рук. группы	Зауер
Гл. спец. техник	Бабенких	Проверил	Мазур
Нач. отдела	Иванов	Исполнитель	Новак
Гл. спец. отдела	Шерко		
Рук. сектора	Хомонов		

Министерство сельского хозяйства СССР
Главсельстройпроект
ГИПРОСЕЛЬВОЗТИЦЕПРОМ
г. Ростов-на-Дону 1974 г.

Склад подстилки на 6000 м³

Монтажная схема каркаса. Узлы 1÷4.

Типовой проект 817-143
Альбом I
Лист АС-4

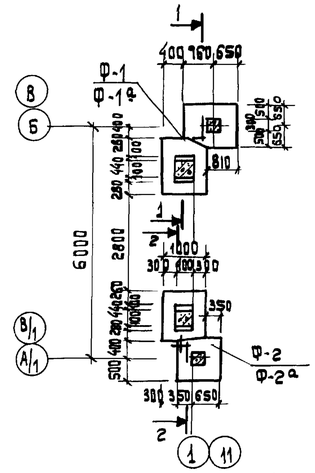

Элемент плана 1.
М 1:100

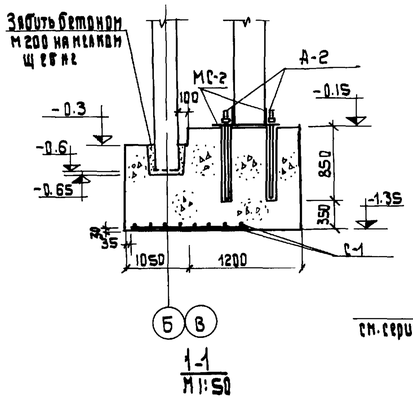

1-1
М1:50

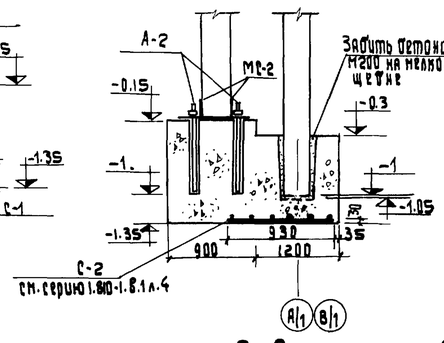

2-2
М1:50

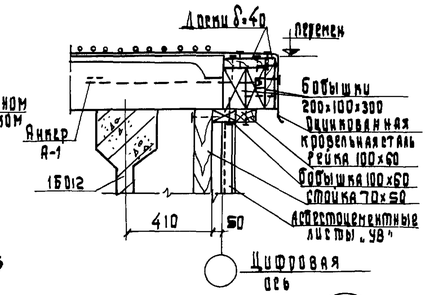

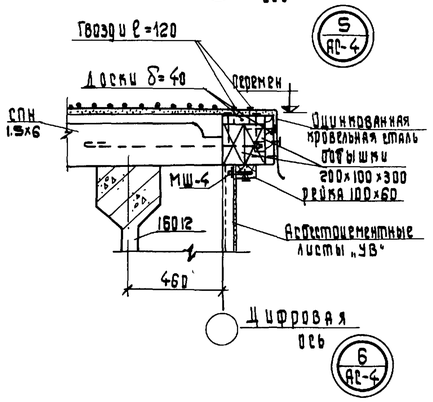

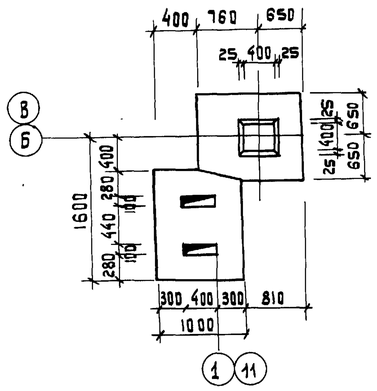

Ф-1, Ф-1а (зеркально)
М 1:50

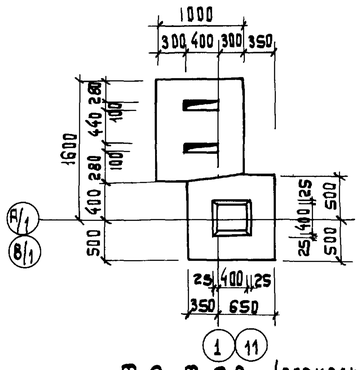

Ф-2, Ф-2а (зеркально)
М 1:50

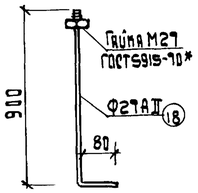

Анкер А-2
М1:20

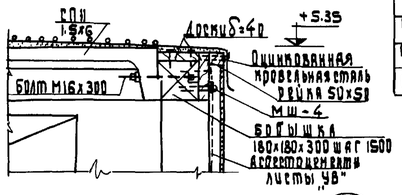

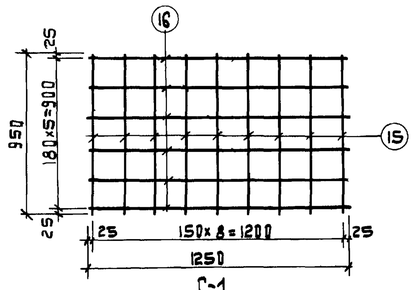

С-1
М1:25

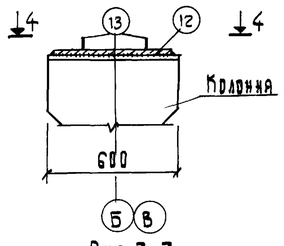

Вид 3-3
М1:20

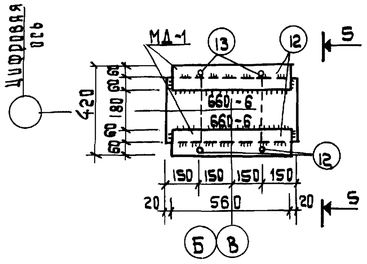

Вид 4-4
М1:20

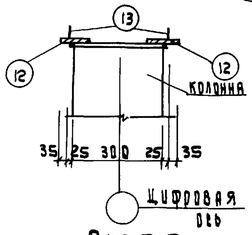

Вид 5-5
М1:20

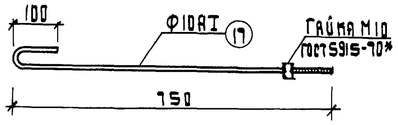

Анкер А-1
М1:10

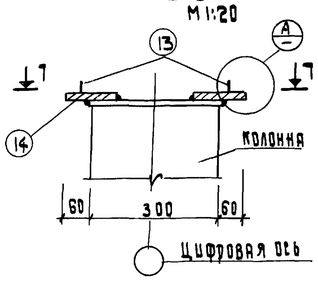

Вид 6-6

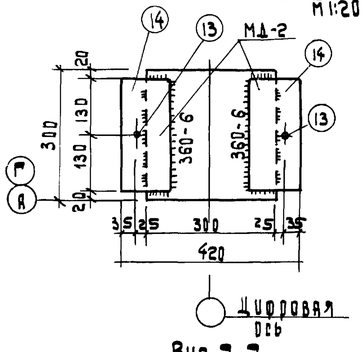

Вид 7-7

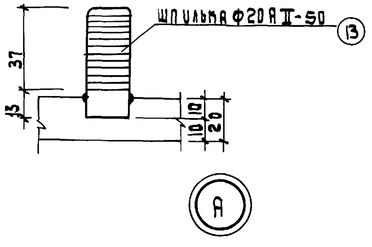

Спецификация стали на один элемент

Наименован. элемента	N поз.	Сечение мм	Длина мм.	Кол-во шт.	Вес кг. одной позиции	Вес кг. всех позиций	Вес кг. элемента	ГОСТ стандарт
СТ-1 шт.24	1	I N30	120	1	4.38	4.38	5.8	ГОСТ 8239-72
	2	L63×40×6	150	2	0.69	1.38		ГОСТ 8510-72
СТ-2 шт.4	3	I N30	200	1	7.3	7.3	9.9	ГОСТ 8239-72
	4	-90×8	360	1	2.29	2.29		ГОСТ 103-57*
	5	L70×45×5	70	1	0.31	0.31		ГОСТ 8510-72
СТ-3 шт.4	6	I N27	950	1	29.9	29.9	30.2	ГОСТ 8239-72
	5	L70×45×5	70	1	0.31	0.31		ГОСТ 8510-72
СТ-4 шт.114	7	L140×50×8	150	1	2.12	2.12	2.12	—— " ——
Отдельные поз шт.4	8	Ф16АI	720	1	1.13	1.13	9.4	ГОСТ 2590-71
шт.4	9	-100×8	530	1	3.75	3.75		ГОСТ 103-57*
шт.4	10	L125×80×8	80	1	1.0	1.0		ГОСТ 8510-72
шт.4	11	L125×80×8	120	1	1.50	1.50		—— " ——
МД-1 шт.44	12	-120×20	560	1	10.55	10.55	10.8	ГОСТ 103-57*
	13	Ф20АI	50	2	0.12	0.24		ГОСТ 2590-71
МД-2 шт.44	14	-120×20	260	1	4.89	4.89	5.0	ГОСТ 103-57*
	13	Ф20АI	50	1	0.12	0.12		ГОСТ 2590-71
Сетка С-1 шт.4	15	Ф10АI	350	6	0.59	3.54	11.91	ГОСТ 2590-71
	16	Ф10АI	1250	9	0.93	8.37		—— " ——
Анкер А-1 шт.46	17	Ф10АI	900	1	0.56	0.56	0.56	ГОСТ 2590-71
Анкер А-2 шт.16	18	Ф27АII	990	1	4.41	4.41	4.41	ГОСТ 2590-71
МС-2 шт 16	19	L125×10	360	1	6.9	6.9	6.9	1.435-3 в.6

Спецификация крепежных элементов

Марка элемента крепления	Состав марки	Кол-во шт	Вес одного элемента кг.	Вес марки кг	Стандарт или лист проекта
МШ-4 шт.1392	ШП-1	1	0.038	0.052	Серия 2.430-2 в.1
	Ш-4	1	0.011		
	ПМ-1	1	0.003		
МВ-1 шт.24	В-1	1	0.016	0.026	
	Г	2	0.005		
	Ш2	1	0.004		
	ПМ2	4	0.001		
МВ-5 шт.24	В-1	1	0.016	0.032	
	Г	1	0.005		
	Ш3	1	0.002		
	Ш5	1	0.008		
	ПМ2	1	0.001		

Выборка асбестоцементных листов и фасонных деталей на ограждение стен.

Наименов элемента	Марка элемента	Вес кг	Кол-во шт.	Стандарт или лист проекта
Волнистые листы унифицированного профиля	УВ-6-С г=2000	30.0	528	ГОСТ 16233-70*
Равнобокая угловая деталь	РУ-2	16.8	12	
Переходн деталь	ПУ	6.1	24	

Примечания:

1. Данный лист рассматривать совместно с листом АС-4.
2. Деревянные конструкции выполняются из древесины хвойных пород влажностью не более 20%. Общий расход древесины на здание – 15.85 м³
3. Расход бетона на фундаменты Ф-1 и Ф-2 составляет бетон М150 – 23.2 м³
4. Виды 3-3 и 6-6 см. на листе АС-2.
5. Антикоррозийную защиту см. пояснительную записку.
6. Крепежные элементы изготавливать из стали марки Вст3 кп2.

Нач. отдела	Жаворов		
Гл. спец. отдела	Ющенко		
Рук. сектора	Хомичов		
Рук. группы	Зауер		
Проверил	Мазур		
Исполнитель			
Н. отдела			

Министерство сельского хозяйства СССР
Главсельэлектропроект
Гипросельхозэлектропром
г. Ростов-на-Дону. 1974 г.

Склад подстилки на 6000 м³.

Элемент плана 1.
Узлы 5÷7.

Типовой проект 817-143
Альбом I
Лист АС-5

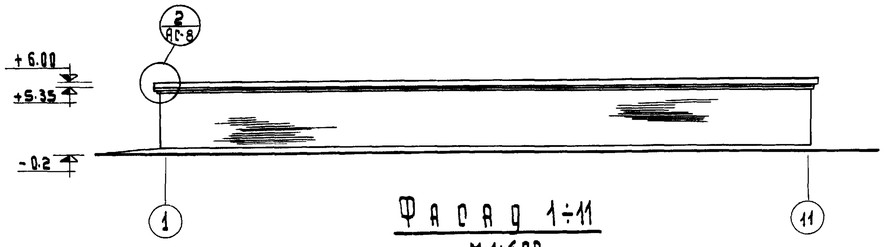

Фасад 1÷11
М 1:400

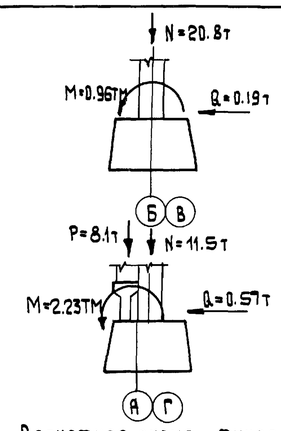

Расчетная схема фундаментов

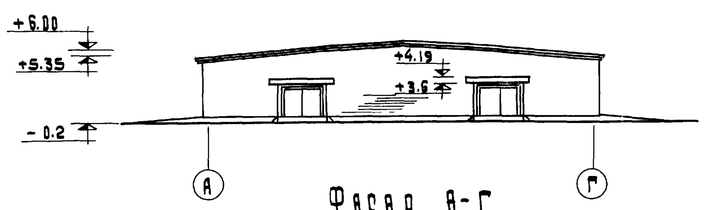

Фасад А-Г
М 1:400

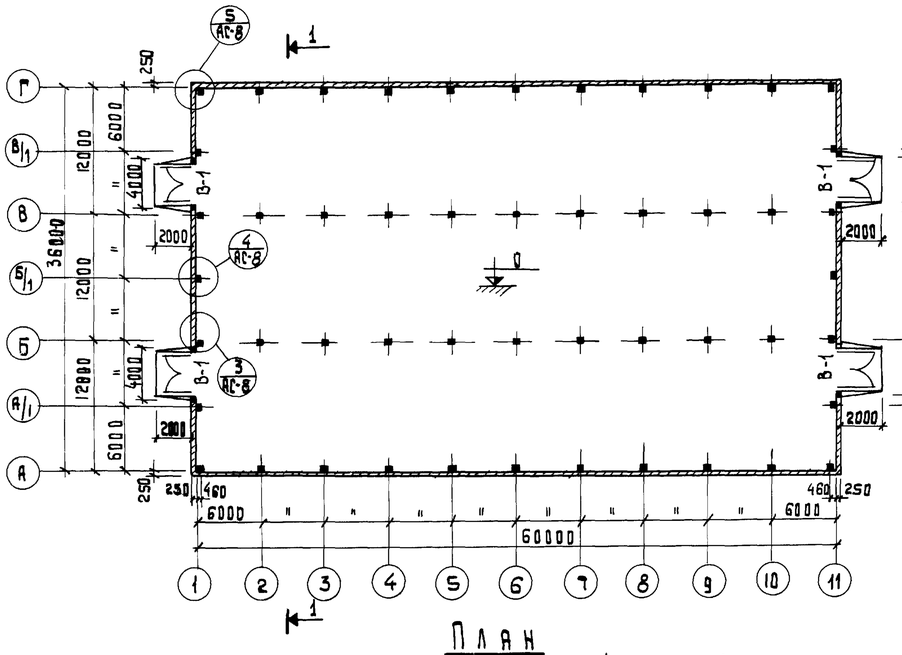

План
М 1:400

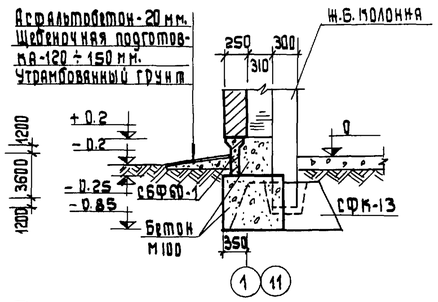

Вид 1-1
М 1:50

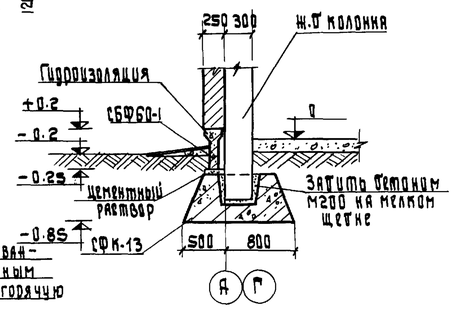

2-2
М1:50

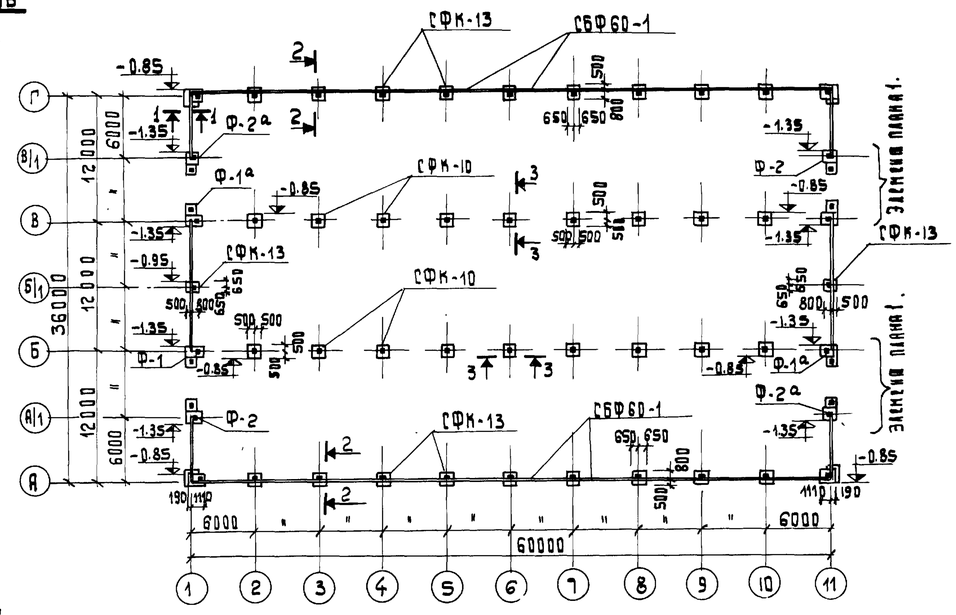

План фундаментов
М 1:400

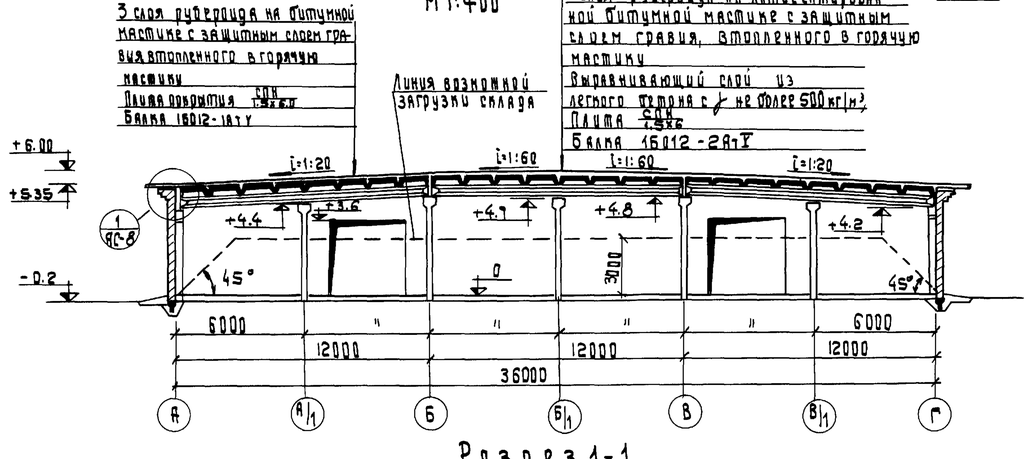

Разрез 1-1
М 1:200

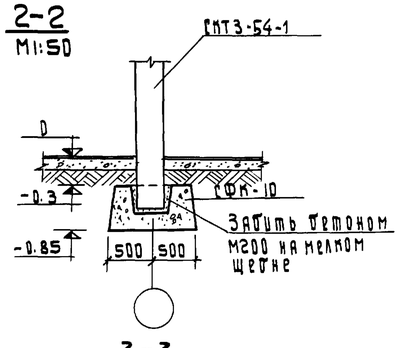

3-3
М1:50

Примечания:

1. За относительную отметку 0 принята отметка чистого пола склада, соответствующая абсолютной отметке ▭
2. Конструктивную характеристику здания и грунтовые условия смотри пояснительную записку.
3. Элемент плана 1 см. лист АС-8.
4. Вокруг здания устраивается асфальтобетонная отмостка шириной 700 мм.
5. Гидроизоляция на отм +0.2 выполняется из слоя цементного раствора состава 1:2. Цемент М 400"
6. На внутренней поверхности стен склада надписать несмываемой краской: „Стены не загружать!"

Министерство сельского хозяйства СССР Главсельстройпроект ГИПРОСЕЛЬХОЗПТИЦЕПРОМ г. Ростов-на-Дону 1974 г.	Фасады. План. Разрез 1-1. План фундаментов. (Вариант с кирпичными стенами).	Типовой проект 817-143
Склад подстилки на 6000 м³.		Альбом I
		Лист АС-6

Гл. инж. пр.	Зиновьев	Гл. спец.	Хлопиков
Гл. инж. пр-та	Рыбов	Рук. группы	Заутер
Гл. элект. пр-та	Баганских	Рук. группы	Мазур
Нач. отдела	Жванков	Исполнитель	Новак
Гл. спец. отдела	Юшенко		

СОГЛАСОВАНО
Гл. спец. Эл. — Голяцкий
Рук. группы ТМ — Новацкий

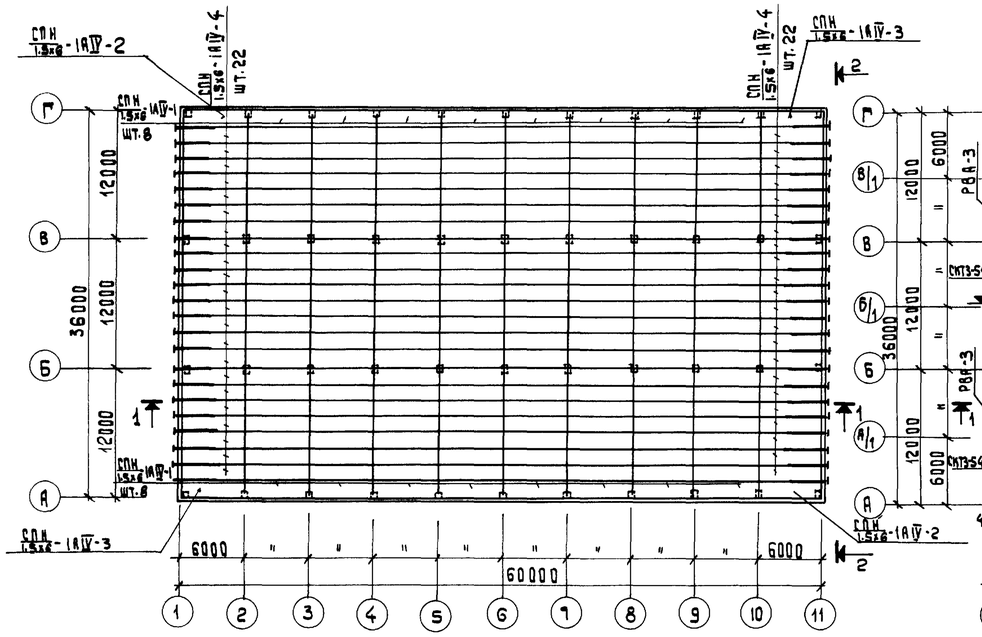

Монтажный план плит покрытия
М 1:400

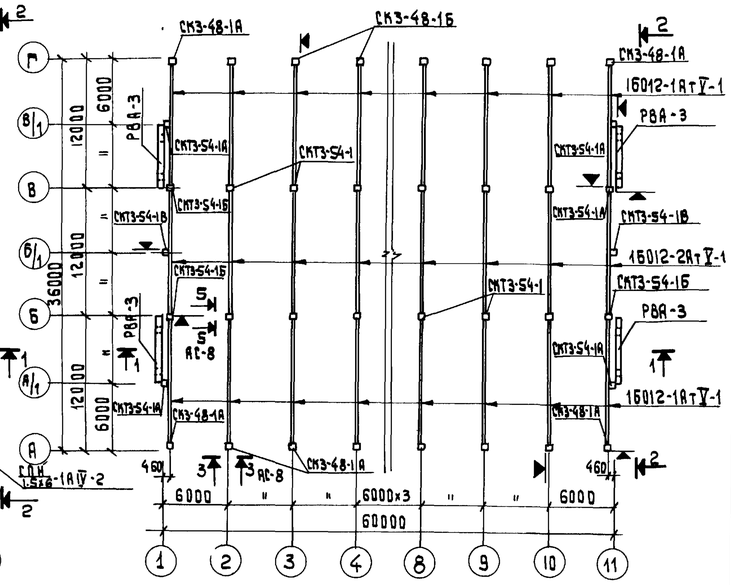

Монтажный план балок покрытия
М 1:400

Сводная ведомость сборных железобетонных и бетонных элементов

Наименование элементов	Марка элемента	Марка бетона	Вес элемента т	Кол-во шт	Стандарт или лист проекта	Примечания
Фундаментные башмаки	СФК-10	150	1.020	18	1.810-1 в.1	
	СФК-13	150	1.455	24	—— " ——	
Фундаментные балки	СБФ 60-1	200	0.978	28	1.810-1 в.1	
Колонны	СКТ3-54-1	200	1.310	18	1.823-1. в.1	
	СК3-48-1А	200	1.087	22	1.823-1 в-1 и лист АС-9	
	СКТ3-54-1А	200	1.317	4	—— " ——	
	СКТ3-54-1Б	200	1.318	4	—— " ——	
	СКТ3-54-1В	200	1.318	2	—— " ——	
Стойки ворот	СВА-2	200	1.597	4	1.435-3 в.6	
	СВА-2А	200	1.597	4	—— " ——	
Балки покрытия	1БО12-1АтV-1	500	4.50	22	1.462-1 в.1,2	
	1БО12-2АтV-1	500	4.50	11	—— " ——	
Плиты	СПН 1.5х6 -1АIV	200	1.20	176	1.865-1 в.2	
	СПН 1.5х6 -1АIV-1	200	1.20	16	1.865-1 в.2 и лист АС-9	
	СПН 1.5х6 -1АIV-2	200	1.20	2	—— " ——	
	СПН 1.5х6 -1АIV-3	200	1.20	2	—— " ——	
	СПН 1.5х6 -1АIV-4	200	1.20	44	—— " ——	
Ригель ворот	РВА-3	200	1.637	4	1.435-3.в.6.	

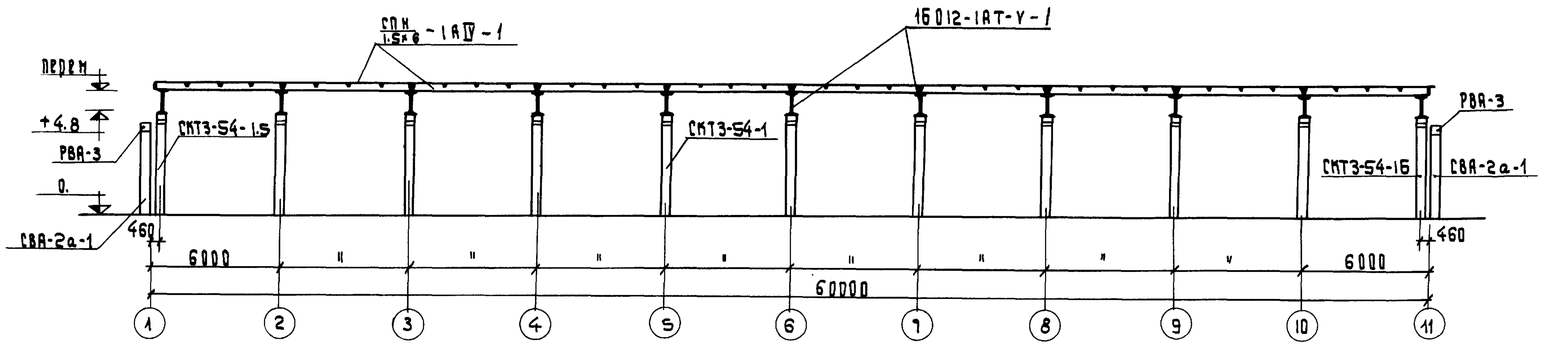

1 — 1
М 1:200

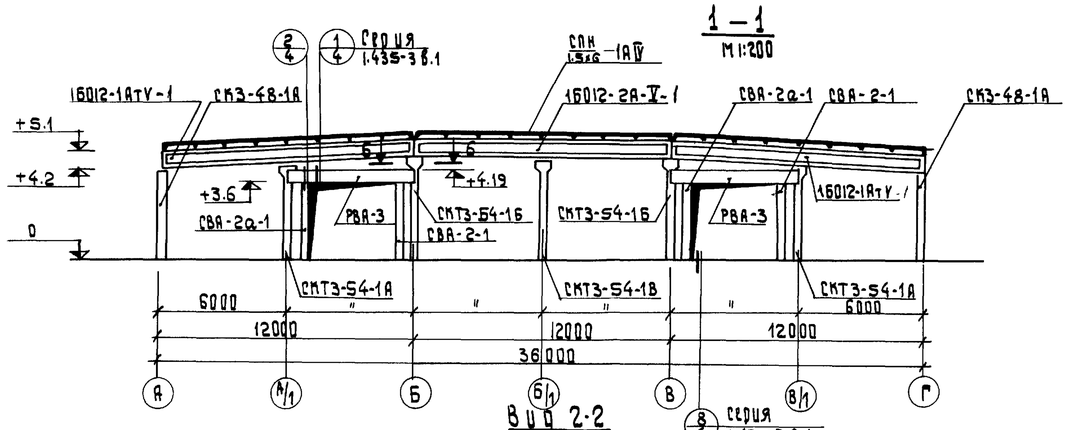

Вид 2-2
М1:200

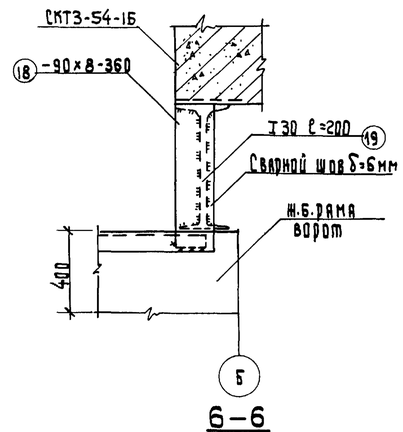

6—6

Примечания

1. Плиты, незамаркированные на монтажном плане плит покрытия, считать марки СПН 1.5х6 -1АIV.
2. Вид 3-3 и 5-5 см на листе АС-8.
3. Колонны с индексами ориентировать по знаку ▼.
4. Швы между плитами тщательно забить бетоном М-200 на мелком заполнителе.
5. Установку анкеров производить после монтажа плит покрытия перед заливкой швов
6. Спецификацию на поз. 18,19 см. лист АС-9.

Министерство сельского хозяйства СССР Главсельстройпроект Гипросельхозптицепром г. Ростов-на-Дону 1974 г.	Монтажные планы плит и балок покрытия. (Вариант с кирпичными стенами)	Типовой проект 817-143
Склад подстилки на 6000 м³.		Альбом I
		Лист АС-7

Гл. инж. пр-ва Зацгер
Гл. спец. пр-ва Мазур
Нач. отдела Новик
Гл. спец. пр-ва Шульц
Рук. семинара Ковалев
Рук. группы Проверил Шепелинцев
Рыков Балашских Шевцов Шевченко Хобина

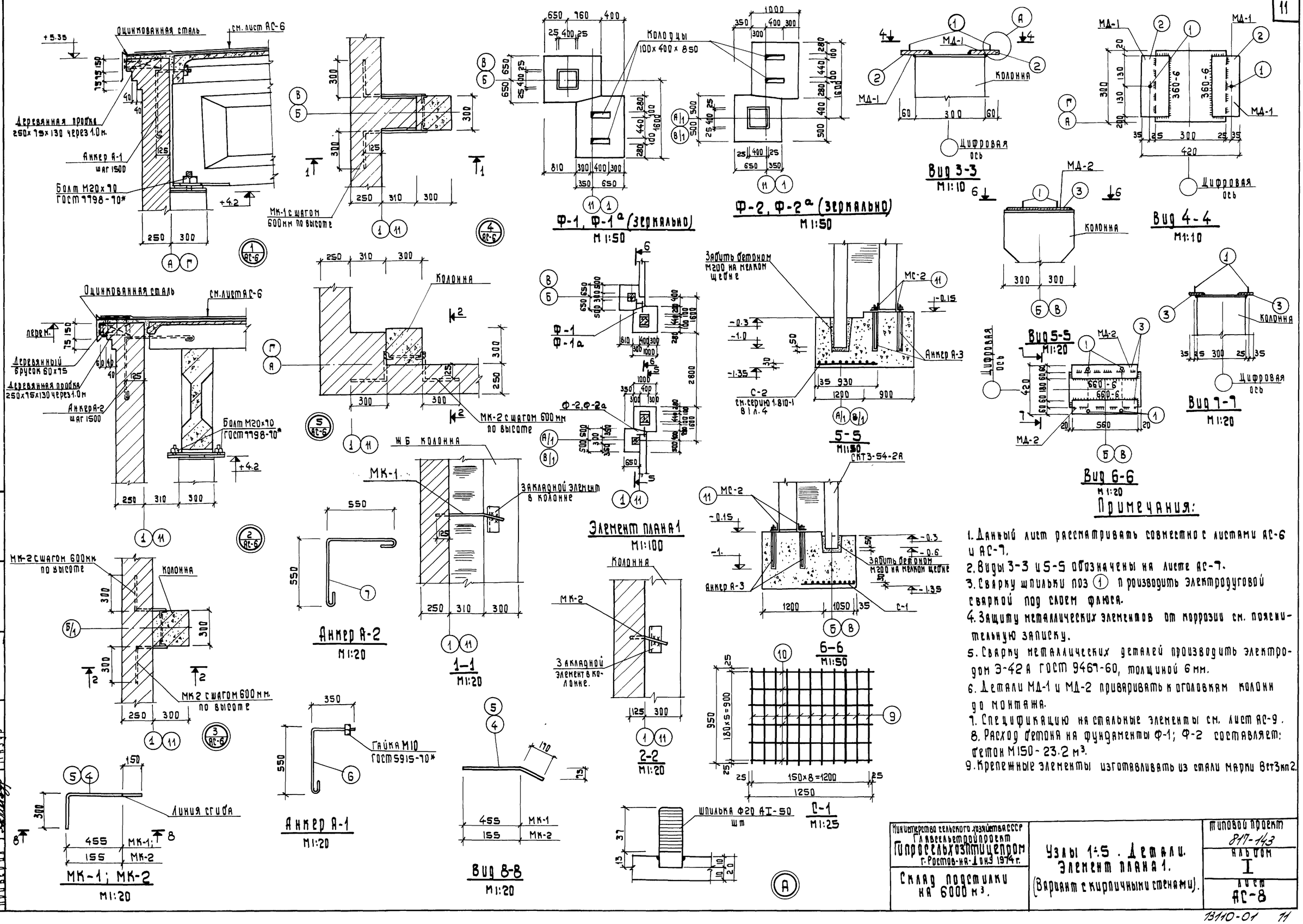

Примечания:

1. Данный лист рассматривать совместно с листами АС-6 и АС-7.
2. Виды 3-3 и 5-5 обозначены на листе АС-7.
3. Сварку шпильки поз (1) производить электродуговой сваркой под слоем флюса.
4. Защиту металлических элементов от коррозии см. пояснительную записку.
5. Сварку металлических деталей производить электродом Э-42А ГОСТ 9467-60, толщиной 6 мм.
6. Детали МД-1 и МД-2 приваривать к оголовкам колонн до монтажа.
7. Спецификацию на стальные элементы см. лист АС-9.
8. Расход бетона на фундаменты Ф-1; Ф-2 составляет: бетон М150 - 23.2 м³.
9. Крепежные элементы изготавливать из стали марки Вст3кп2.

Нач. отдела	Гевкеров	Инв. № подл.	Подп. и дата
Гл. специалист	Ющенко		
Рук. группы	Хотинов		
Рук. группы	Заугер		
Проверил	Мязур		

Министерство сельского хозяйства СССР
Главсельстройпроект
Гипросельхозпищепром
г. Ростов-на-Дону 1974 г.

Склад подстилки на 6000 м³.

Узлы 1÷5. Детали. Элемент плана 1. (Вариант с кирпичными стенами).

Типовой проект 817-143
Альбом I
Лист АС-8

1310-01 11

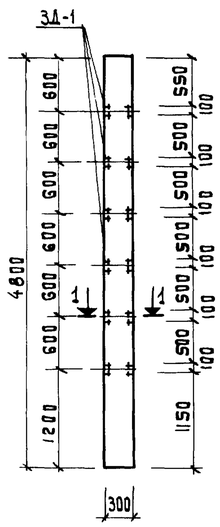

СК3-48-1А
М1:50

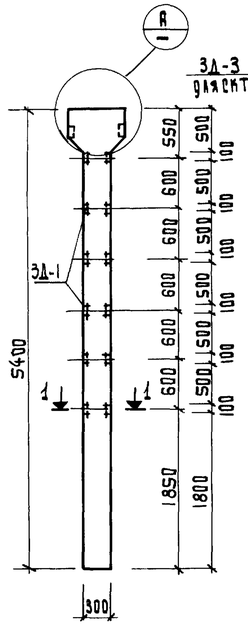

СКТ3-54-1А
М1:50

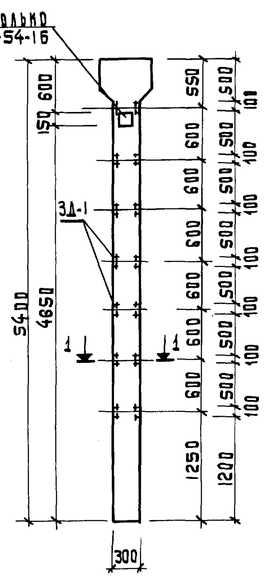

СКТ3-54-1Б; СКТ3-54-1В
М1:50

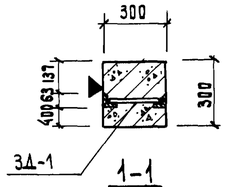

1-1
М1:20

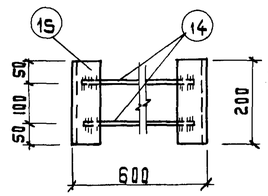

Вид 5-5
М1:10

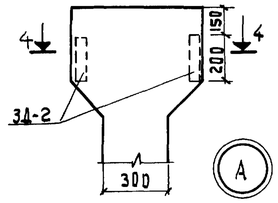

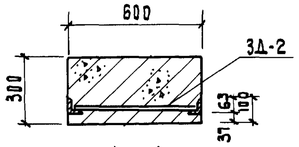

4-4
М1:20

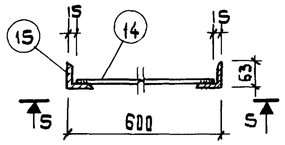

3Д-2
М1:10

Спецификация стали на один элемент

Наименование элемента	№ поз	Сечение мм	Длина мм	Кол-во шт	Вес в кг: одной поз	Вес в кг: всех поз	Вес в кг: элемента	ГОСТ, стандарт
МД-1 шт-44	1	Ф20АI	50	1	0.124	0.124	5.024	ГОСТ 2590-71
	2	— 120×20	260	1	4.90	4.90		ГОСТ 103-57*
МД-2 шт-44	1	Ф20АI	50	2	0.124	0.248	10.80	ГОСТ 2590-71
	3	— 120×20	560	1	10.550	10.550		ГОСТ 103-57*
МК-1 шт.104	4	Ф10АI	625	2	0.386	0.772	0.77	ГОСТ 2590-71
МК-2 шт.292	5	Ф10АI	325	2	0.202	0.404	0.40	—"—
Анкер А-1 шт.80	6	Ф10АI	1000	1	0.62	0.62	0.62	—"—
Анкер А-2 шт-44	7	Ф10АI	1300	1	0.802	0.802	0.80	—"—
Анкер А-3 шт.32	8	Ф27АI	980	1	4.41	4.41	4.41	—"—
Сетка С-1 шт.4	9	Ф10АI	950	8	0.586	4.688	8.59	—"—
	10	Ф10АI	1250	5	0.78	3.90		—"—
МС-2 шт.16	11	L125×10	360	1	6.9	6.9	6.9	1.435-3 6.6
3Д-1 шт.198	12	Ф8АI	270	2	0.107	0.214	1.18	ГОСТ 2590-71
	13	L63×5	100	2	0.481	0.962		ГОСТ 8509-72
3Д-2 шт4	14	Ф8АI	570	2	0.225	0.45	2.37	ГОСТ 2590-71
	15	L63×5	200	2	0.96	1.82		ГОСТ 8509-72
3Д-3 шт	16	-200×8	150	1	1.87	1.87	2.31	ГОСТ 103-57*
	17	Ф10АII	180	4	0.11	0.44		ГОСТ 5781-61*
Отдельные позиции	18	-90×8	360	1	2.29	2.29	2.29	ГОСТ 103-57*
	19	I 30	200	1	7.3	7.3	7.3	ГОСТ 8239-72
МС-2 шт 16		L125×10	360	1	6.9	6.9	6.9	1.435-3 6.6

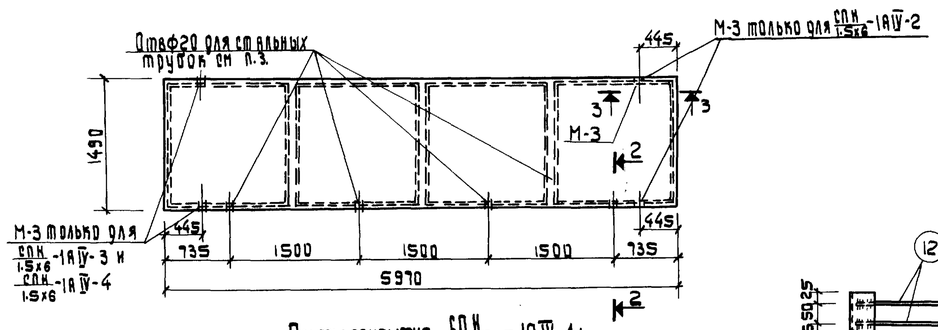

Плиты покрытия СПН 1.5×6 - 1АIV-1;
СПН 1.5×6 - 1АIV-2; СПН 1.5×6 - 1АIV-3; СПН 1.5×6 - 1АIV-4

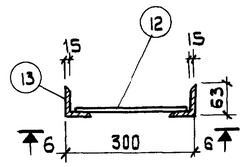

3Д-1
М1:10

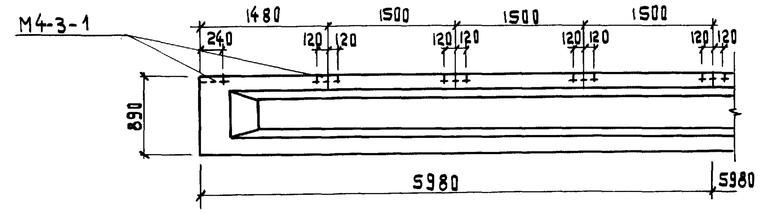

Балка покрытия 1БО12-1АтV-1; 1БО12-2АтV-1
М1:50

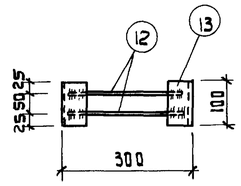

Вид 6-6
М1:10

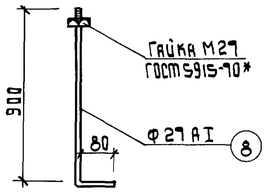

Анкер А-3
М1:10

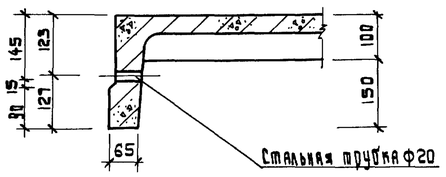

2-2
М1:10

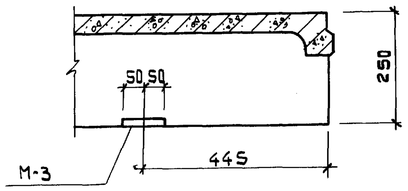

3-3
М1:10

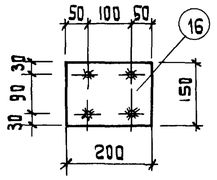

Вид 7-7
М1:10

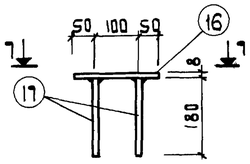

3Д-3
М1:10

Спецификация дополнительных закладных элементов

Марка изделия	Марка элемента	Кол-во шт	Стандарт или лист проекта
СК3-48-1А	3Д-1	6	л. АС-9
СКТ3-54-1А	3Д-1	6	—"—
	3Д-2	1	—"—
СКТ3-54-1Б	3Д-1	7	—"—
	3Д-3	1	—"—
СКТ3-54-1В	3Д-1	7	—"—
СПН 1.5×6-1АIV-2	М-3	2	серия 1.865-162л16
СПН 1.5×6-1АIV-3	М-3	2	—"—
СПН 1.5×6-1АIV-4	М-3	2	—"—
1БО12-1АтV-1	М4-3-1	9	серия 1.462-7 в.2
1БО12-2АтV-1	М4-3-1	9	—"—

Примечания:

1. Колонны СК3-48-1А; СКТ3-54-1А; СКТ3-54-1Б; СКТ3-54-1В выполнять в опалубке колонн СК3-48-1; СКТ3-54-1 по серии 1.823-1 в.1 с установкой дополнительных закладных деталей согласно данного чертежа.
2. Колонны с индексом ориентировать по знаку ▼.
3. Отверстия Ф20 для стальных трубок выполняются только в плитах СПН 1.5×6-1АIV-1; СПН 1.5×6-1АIV-2; СПН 1.5×6-1АIV-3.
4. Элементы закладных деталей 3Д-1; 3Д-2; 3Д-3 сваривать электродуговой полуавтоматической сваркой в среде под слоем флюса.
5. Закладные детали в сборных ж.б. конструкциях выполнять из стали марки ВСт3кп.2.

Министерство сельского хозяйства СССР Главсельстройпроект Гипросельхозпищепром г. Ростов-на-Дону 1974 г.	Опалубочные чертежи колонн, плит покрытия и балок покрытия. Спецификации. (Вариант с кирпичными стенами).	Типовой проект 817-143
Склад подстилки на 6000 м3.		Альбом I
		Лист АС-9

Нач. отдела	Жевнерова		
Гл. специалист	Щенко		
Рук. сектора	Котинов		
Рук. группы	Заугер		
Проверил	Мязгр		

Исполнитель

Инв. № подл. | Подп. и дата | Взам. инв. №

План молниезащиты
М 1:400

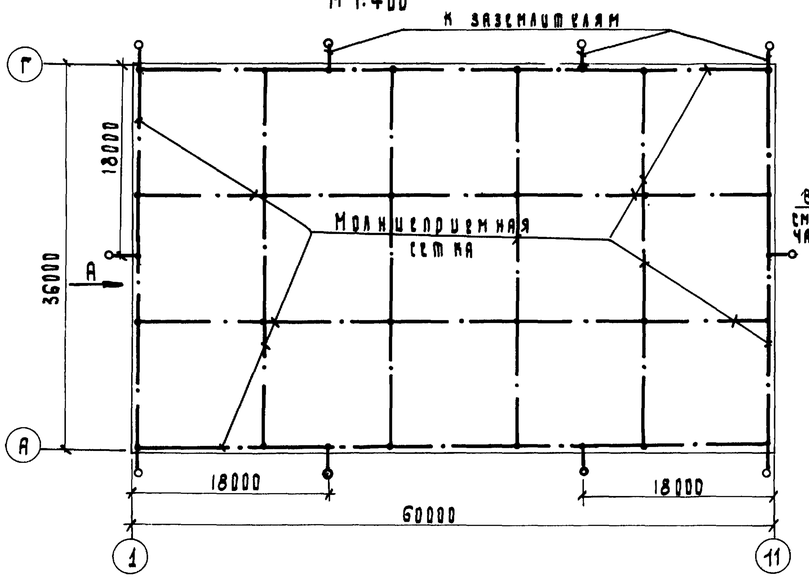

План электроосвещения
М 1:400

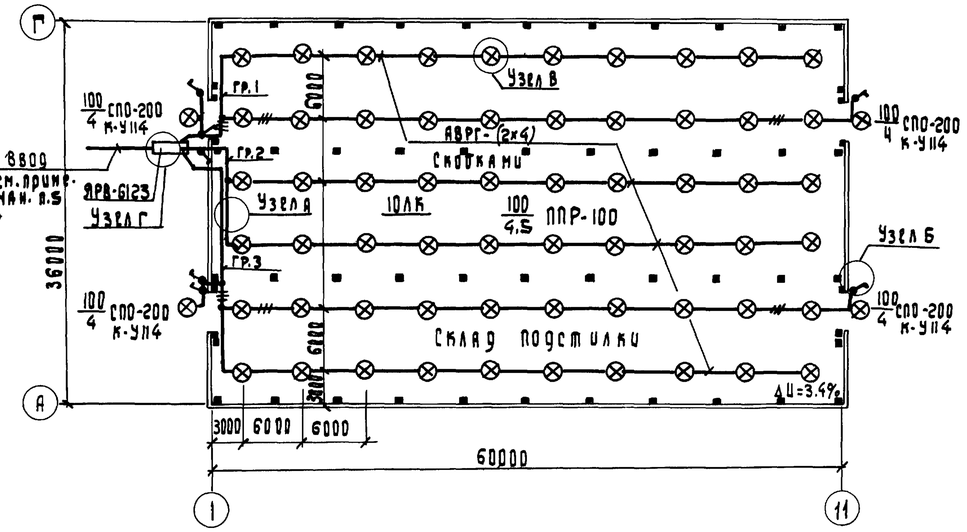

№ группы	1	2	3
Потеря напряжения, %	90	—	3,4
Длина кабеля, м	70	145	100
Марка и сечение кабеля мм. мм.	АВРГ-500 2х4 3х4 скобками	АВРГ-500 2х4 — скобками	АВРГ-500 2х4 3х4 скобками
Способ прокладки			
Мощность группы квт	2,2	2.0	2.2
Iн / Iпл.вст предохранителя ПР-2	100/60	100/60	100/60
Ящик распределительный Тип ЯРВ-6123			

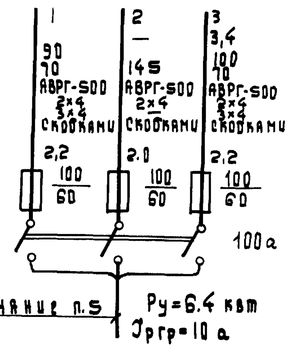

Вид по стрелке А
М 1:200

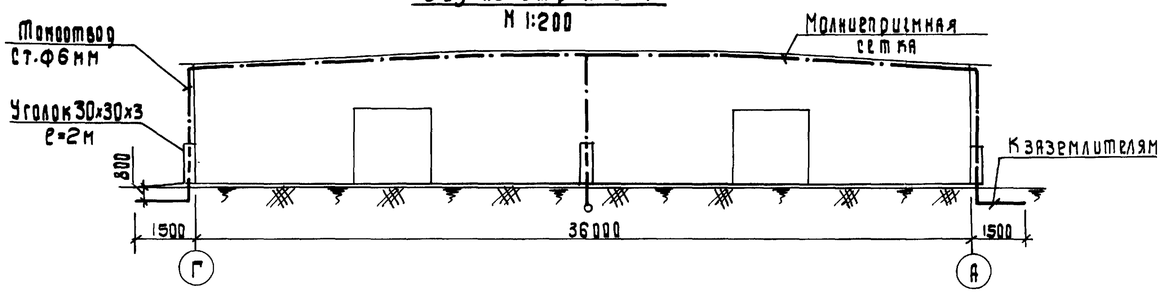

Таблица монтажных узлов

Отознаменование на плане	Наименование узла	Типовой проект 4.407-36/90, № листа
Узел А	Крепление кабеля марки АВРГ скобками с одной и двумя лапками	Лист 11.60
Узел Б	Крепление выключателей к различным основаниям при открытой проводке	Лист 25.20
Узел В	Крепление светильников с помощью крюка, пристреливаемого к ребрам плиты	Лист 16.61
Узел Г	Крепление распределительного ящика ЯРВ	Лист 24.10

Спецификация

Количество	Позиция	Наименование	Обозначение сортамента тип	Технические данные размер	Общая масса	
1	1	Ящик распределительный в брызгозащищенном исполнении,				
		с трехполюсным рубильником с тремя предохранителями ПР-2	ЯРВ-6123	Iпл. вставки 3х60а		
60	2	Светильник подвесной с защитной сеткой, пыленепроницаемый	ППР-100	до 100 вт		
4	3	Светильник наружного освещения	СПО-200	до 200 вт		
7	4	Выключатель для открытой установки герметический	Инд. 0261	6а, 250 в		
64	5	Лампа накаливания общего назначения с цоколем Р-27	Б220-100	220 в, 100 вт		
335 м	6	Кабель с алюминиевыми жилами резиновой изоляцией	ГОСТ 433-58* АВРГ-500	2х4		
170 м	7	То же	"	3х4		
20 м	8	Сталь угловая	ГОСТ 8509-72	∠30х30х3	29,2	Молниезащита
85 м	9	Сталь круглая.	ГОСТ 2590-71	ф 6 мм	18,9	

Министерство сельского хозяйства СССР Глав сельстройпроект Гипрорельхозпитцелром г. Ростов-на-Дону	Электрическое освещение и молниезащита. Планы.	Типовой проект 817-143
Склад подстилки на 6000 м³.		Альбом I
		Лист ЭП-1

1. Распределительный ящик типа ЯРВ-6123 устанавливается снаружи помещения на высоте 1.5 м.
2. Распределительная сеть выполняется кабелем марки АВРГ-500 с креплением скобками.
3. Монтаж сети освещения выполнить в соответствии с ПУЭ для системы 380/220 в с глухозаземленной нейтралью трансформатора.
4. Заземление металлических корпусов светильников производится путём присоединения к нулевому проводу освещения.
5. Присоединение склада подстилки к наружным электрическим сетям решается при привязке проекта в конкретных условиях.
6. В соответствии с „Указаниями по проектированию и устройству молниезащиты зданий и сооружений" СН305-69 для склада подстилки III степени огнестойкости в местности со средней грозовой деятельностью 40 и более грозовых часов в год предусматривается III категория устройств молниезащиты путём наложения на кровлю молниеприёмной сетки.
   Для склада I степени огнестойкости устройство молниезащиты не требуется.
7. Тип очага заземления определяется при привязке проекта в конкретных условиях в зависимости от значения удельного сопротивления грунта.
8. Величина импульсного сопротивления каждого очага заземления не должна превышать значения 20 ом.
9. Условные обозначения приняты по ГОСТ 2.754-72.

Гл. инж. пр-та		Рылов		Рук. гр. АС		Согласовано	
Нач. отдела		Жевакорь					
Гл. спец. пр.		Гавалин					
Рук. группы		Сидорова					
Исполнитель		Жидилов					

План
М 1:200

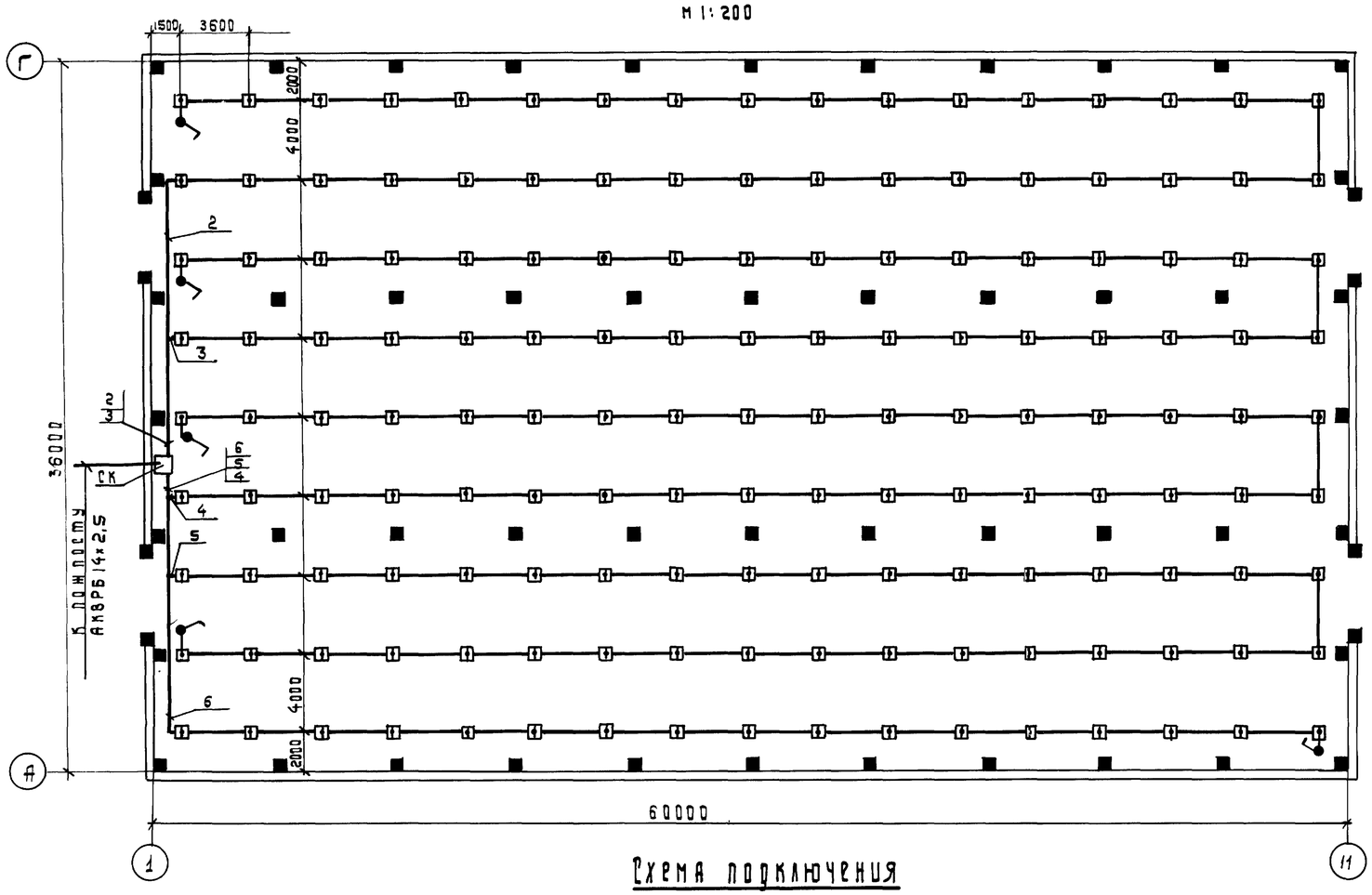

1. Провод проложить по потолку
2. Пожарные извещатели закрепить на потолке, выключатели установить на стене на высоте 4,2 м от уровня пола.
3. Кабель №1 от СК проложить к пожпосту, где устанавливается концентратор малой емкости „Сигнал-12 АМ".
   Длина кабеля определяется при привязке проекта.

Схема подключения

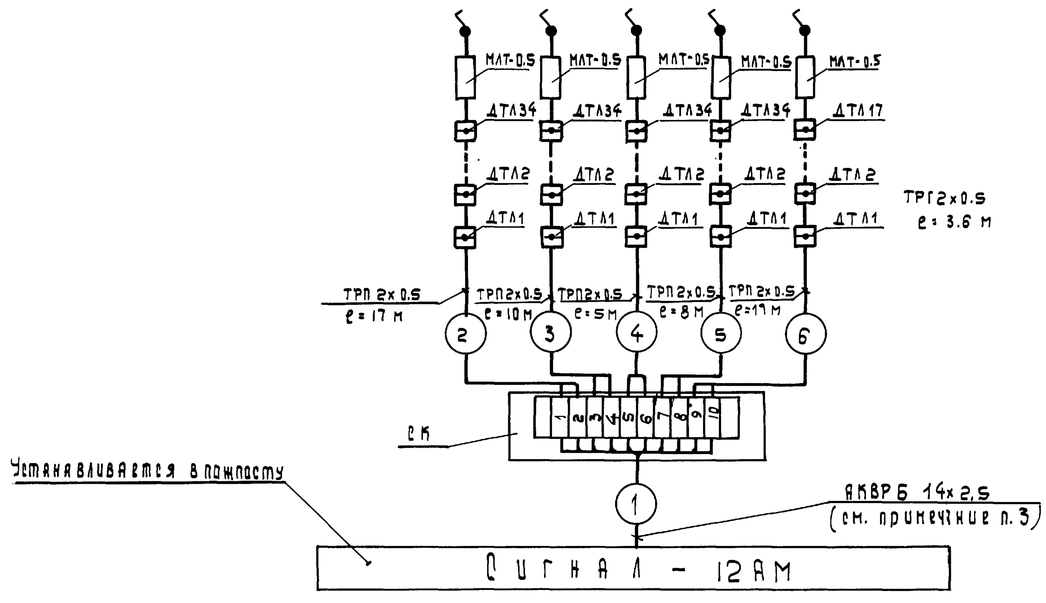

Спецификация

Количество	Позиция	Наименование	Обозначение чертежа, тип	Технические данные, размер	Общая масса	Примечание
1	1	Концентратор малой емкости „Комар-сигнал 12 АМ" на 5 номеров	Сигнал-12 АМ	~220 В, ~24 В 100 Вт	12	П/Я А-1325 г. Калуга
155	2	Датчик тепловой с легкоплавким замком.	ДТЛ	Ф58-46 мм		Электроприборгомель
5	3	Выключатель для открытой установки, герметический.	инд. 02610	~250 В, 6 А		
5	4	Сопротивление, номинальная мощность рассеяния 0.5 Вт.	МЛТ-0.5	1 кОм		
1	5	Коробка соединительная	СК-12			
650 м	6	Провод с медными жилами.	ТРП ГОСТ 6437-65	2х0.5		

Согласовано: Гл. спец. эк. отд. Кишловский; Рук. гр. АС Балтикилова			
Гл. инж. пр-та Рымов; Нач. отдела Жевнеров; Рук. группы Огородников; Исполнитель Старицина			

Министерство сельского хозяйства СССР
Главсельстройпроект
Гипросельхозптицепром
г. Ростов-на-Дону

Склад подстилки на 6000 м³

Пожарная сигнализация.

Типовой проект 817-143
Альбом I
Лист ЭЛ-2

13110-01 (14)