ГОСКОМИТЕТ
ПО ГРАЖДАНСКОМУ
СТРОИТЕЛЬСТВУ
И АРХИТЕКТУРЕ
ПРИ ГОССТРОЕ СССР

ЦНИИЭП
ЖИЛИЩА

СЕРИЯ 81 · ЖИЛЫЕ ДОМА ИЗ КРУПНЫХ ЛЕГКОБЕТОННЫХ БЛОКОВ

ТИПОВОЙ ПРОЕКТ 113-81-3/1.2

ДОМ 9-ЭТАЖНЫЙ 6-СЕКЦИОННЫЙ 198-КВАРТИРНЫЙ

ЧАСТЬ 0 ОБЩАЯ ЧАСТЬ

РАЗДЕЛ 0-1 · ОБЩАЯ ХАРАКТЕРИСТИКА ПРОЕКТА

17432-01
ЦЕНА 0-61

МОСКВА · 1981 г.

ТИПОВОЙ ПРОЕКТ ЖИЛОГО ДОМА 9-ЭТАЖНОГО, 6-СЕКЦИОННОГО, 198-КВАРТИРНОГО, ШИРОТНОЙ ОРИЕНТАЦИИ

Разработан ЦНИИЭП жилища /Москва И-434, Дмитровское шоссе, 9, корпус Б/
Утвержден Госкомитетом по гражданскому строительству и архитектуре при Госстрое СССР (приказ №245 от 31.XII.1968г.)
Введен в действие ЦНИИЭП жилища (приказ № 108 от 30.03.81 г.)
Авторский коллектив: архитекторы: И. Пацкин, Т. Ищук, И. Мирзаханян; инженеры-конструкторы: Н. Пхор, Т. Базанова, С. Горячев, В. Поздняков; инженеры-сантехники: Л. Раковщик, Н. Сосонко, В. Золотова; инженеры-электрики: Н. Брускин, Б. Старик, А. Петренко.

Содержание

Лист	Наименование	Стр.
—	Обложка	1
1и	Заглавный лист	2
2	Пояснительная записка	3
3	Пояснительная записка. Технико-экономические показатели	4
4и	Состав проекта	5
5	Варианты проектных решений	6
6	Секция торцовая 2Б·3Б·4Б. План типового этажа	7
7	Секция рядовая 2Б·2Б·3Б·3Б. План типового этажа	8
8	Фасады по осям А, И	9
9	План чердака. План техподполья. Фасады по осям 1, 3Б. Разрез 1-1	10
10	План типового этажа. План 1го этажа	11
11	Фрагмент с лоджией	12
12	Фрагмент ризалита с балконами	13
13	Фрагмент со входом	14
14	Документация, примененная в проекте	15

Внесены изменения
01.12.82 ГАП /Пацкин/

Привязка настоящего типового проекта выполнена в соответствии с действующими нормами и правилами.

Гл. инженер проекта / /
19 г.

Настоящий проект выполнен в соответствии с действующими нормами и правилами

Гл. архитектор проекта /И. Пацкин/
Гл. инженер проекта /Н. Пхор/
1981 г.

Инв. № подл. | Подпись и дата | Взам. инв. №

Инв. №		
Рук. м. № 5	Станишевский	
Гл. инж. м.	Панков	
Гл. арх. пр.	Пацкин	
Гл. инж. пр.	Пхор	

Привязан

113-81-3/1.2 часть 0, раздел 0-1

Стадия	Лист	Листов
Р	1и	

Заглавный лист

ЦНИИЭП жилища г. Москва

1. Общая характеристика серии 81

1.1 Серия 81 типовых проектов 5 и 9-этажных жилых домов из крупных легкобетонных блоков разработана для применения в строительстве – во II и III климатических районах и I в климатическом подрайоне; с обычными геологическими условиями; с расчетной температурой -25°; -30°; -35°; -40°С; массой снегового покрова – 150 кгс/м²; скоростным напором ветра – 45 кгс/м². Серия разрабатывается в соответствии с приказами Госгражданстроя: №245 от 31.12.1968г. и №225 от 31.12.1970г.

1.2 Строительные изделия серии 81 приняты по Общесоюзному каталогу индустриальных конструкций и по чертежам дополнительных индустриальных изделий, разработанных в серии в частях 10.

1.3 Основной конструктивный шаг 6.3 м является общим для всех проектов, в пятиэтажных домах применяется также шаг 5.1 м.

1.4 Серия состоит в основном из 5 и 9-этажных блок-секций, а также из законченных домов. В составе серии разработаны рабочие чертежи: 5-этажных блок-секций (2-рядовых и 2-угловых) и одного восьмисекционного дома;
9-этажных блок-секций (2-рядовых и 1-угловой) и двух домов (шестисекционного и односекционного).

1.5 Из блок-секций и блокируемых домов при привязке могут формироваться дома различной протяженности сложной конфигурации в плане, а в отдельных случаях – смешанной этажности.

1.6 Разнообразие архитектурного решения зданий достигается также применением проектов с различными решениями фасадов (с лоджиями, с балконами, с ограждающими боковыми стенами балконов) и применением вариантов решений отдельных архитектурных деталей (с различной фактурой и окраской наружной поверхности стеновых блоков, с различными входами, ограждениями балконов и лоджий и др.)

1.7 В домах серии запроектированы однокомнатные квартиры для одиночек и семей из двух человек, двухкомнатные для семей из трех человек, трехкомнатные – на четыре и пять человек, четырехкомнатные – на пять и шесть человек.

В основу планировочного решения квартир, как правило положено зонирование помещений – общая комната группируется с кухней и передней, санитарный узел размещается в спальной части квартиры. Жилые комнаты запроектированы непроходными, в ряде случаев предусматривается непосредственная связь общей комнаты с основной спальней.

Площадь общих комнат принята 15-20 кв.м, основных спален на два человека 12-14 кв.м, вторых спален на два человека 10-12 кв.м, спален на одного человека 8-9 кв.м, кухонь 7-8 кв.м. Ширина передних принята 1.5-2.2 м.

Санузлы в однокомнатных квартирах – совмещенные; в многокомнатных – раздельные.

В квартирах предусмотрены хозяйственные шкафы или кладовые, а также лоджии и балконы.

2. Общая характеристика проекта и указания по привязке.

2.1 Настоящая редакция проекта выполнена в соответствии с заданиями Госгражданстроя от 14.02 и 5.06.1980г. на корректирование проекта с целью снижения стоимости, трудозатрат и расхода материалов; с учетом новых нормативных документов, а также с учетом требований по повышению тепловой защиты зданий.

Нач.м.о. Гапинский; Гл.инж.м. Панков; Разработ. Мирзаханян

Инв.№ подл. | Подпись и дата | Взам.инв.№

Привязан

Инв.№

ЦНИИЭП жилища г. Москва	ГАП	Пацкин	
	ГИП	Пхор	
	Проверил	Пацкин	

Пояснительная записка | 113-81-3/1.2 | ч.0 р.0-1 | Лист 2

17432-01 3

2.2 Для применения проекта в строительстве должны быть выполнены проектные работы по его привязке к участку строительства в соответствии с СН 401-69. Проект должен быть утвержден в установленном порядке.

2.3 При привязке к участку строительства производится выбор вариантов всех элементов здания из числа включенных в проект или допускаемых к разработке в связи с привязкой

При выборе вариантов необходимо исходить из технической и экономической целесообразности, местных условий, условий участка, архитектурных требований и условий эксплуатации здания.

При привязке исключаются из проекта все данные, не относящиеся к выбранному варианту, и вносятся все необходимые дополнения и изменения в соответствии с указаниями в пояснительной записке, примечаниями и сносками на листах проекта

Технико-экономические показатели

Основные показатели

Наименование	Един. измер.	Количество			
Количество квартир	шт.	198			
в том числе:		1 комн.	2 комн.	3 комн.	4 комн
	м²	1	89	90	18
Жилая площадь	м²	7016.54			
Общая площадь	м²	11485.46			
		При толщине наружных стен			
		40 см	50 см	60 см	
Площадь застройки	м²	1900.40	1935.00	1969.68	
Строительный об'ем	м³	45725.48	46595.33	47467.18	
в т.ч. подземной части	м³	164.85			
Приведенная общая площадь	м²	11793.93	11789.43	11784.93	

Стоимостные показатели

Наименование показателей	Един. измер.	Количество
Сметная стоимость	тыс. руб.	1261.11
Стоимость 1 м² жилой площади	руб.	178.24
Стоимость 1 м² общей площади	руб.	108.89
Стоимость 1 м² приведенной общей пл.	руб.	106.08

Эксплуатационные показатели

Наименование показателей		Един. измер	Количество	Уд. расх. тепла на 1 м² общ. площ.
Расход тепла при расчетной температуре наружного воздуха на отопление	−25°	ккал/час	751900	65.46
	−30°	—//—	785900	68.42
	−35°	—//—	787550	68.57
	−40°	—//—	852400	74.21
Расход тепла на горячее водоснабжение		—//—	667000	—
Расход воды при центральном горячем водоснабжении (хол.)		л/сек	4.42/2.95	—
Необходимый напор на вводе горячей (холодной) воды		м	36/32	—
Расход газа		м³/час	61.40	—
Расчетная нагрузка на электровводе сил./освет.		квт	44.0/111.0	—
Количество радиотрансляционных точек		шт.	198	—
Телефонный ввод		пар.	120	—

Расход материалов

Наименование показателей	Ед. ин. измер.	Всего	На 1 м² привед. общ. пл.	На 1 м² общей площ.
Цемент	т	2915.6	0.247	0.254
в т. числе на сборные изделия	т	2596.3	—	—
Сталь в натуральном исчислении	т	343.6	0.029	0.030
Сталь приведенная к классу А-I	т	468.6	0.040	0.041
в т. числе: на сборные изделия	т	382.4	—	—
Бетон и железобетон	м³	10704.3	0.408	0.932
в т. числе: монолитный тяжелый	м³	86.6	—	—
монолитный легкий	м³	721.9	—	—
сборный тяжелый	м³	5360.3	—	—
сборный легкий	м³	4535.5		
Лесоматериалы	м³	375.7	0.032	0.033
Кирпич	тыс. шт.	95.9	0.008	0.008

Привязан

Инв. №

ЦНИИЭП жилища г. Москва	ГАП	Пацкин	
	ГИП	Пхор	
	Провер.	Пацкин	

Пояснительная записка. Технико-экономические показатели.

113-81-3/1.2 ЧОР 0-1

Лист 3

Разраб. Мирзаханян

17432-01 4

Часть №	Наименование	Раздел №	Наименование
0	Общая часть	0-1	Общая характеристика проекта
		0-2.1	Расчетные таблицы системы отопления на температуру - 25°С
		0-2.2	Расчетные таблицы системы отопления на температуру - 30°С
		0-2.3	Расчетные таблицы системы отопления на температуру - 35°С (двойное остекление в раздельных переплетах)
		0-2.4	Расчетные таблицы системы отопления на температуру-35°С (тройное остекление в одинарном и спаренном переплетах)
		0-2.5	Расчетные таблицы системы отопления на температуру - 40°С (двойное остекление в раздельных переплетах)
		0-2.6	Расчетные таблицы системы отопления на температуру - 40°С (тройное остекление в одинарном и спаренном переплетах)
01	Архитектурно-строительные чертежи ниже отметки 0.09	01-1	Здание с подпольем
02	Отопление и вентиляция ниже отметки 0.00	02-1	С радиаторами „М-140-АО" на расчетные температуры -25°, -30°, -35°, -40°С
03	Водопровод, канализация ниже отметки 0.00		
1	Архитектурно-строительные чертежи выше отметки 0.00	1-1	
2	Отопление и вентиляция выше отметки 0.00	2-1	С радиаторами „М-140-АО" на расчетные температуры - 25°, -30°, -35°, -40°С
3	Водопровод, канализация, газопровод выше отметки 0.00		
5	Электрооборудование		
6	Устройства связи		
8	Сметы		
9	Узлы и детали	9.1-4 9.1-5	Монтажные узлы и детали ниже отм. 0.00
		9.2-4/82 9.2-5	Монтажные узлы и детали выше отм. 0.00
		9.7-6	Санитарно-технические узлы и детали
10	Изделия заводского изготовления	10.1-1, 2, ~~3~~ 6	Бетонные и железобетонные изделия
		10.2-1, ~~3~~, 2, 4	Гипсобетонные и керамзитобетонные изделия
		10.3-1, ~~3~~, 4	Деревянные изделия
		10.4-1, ~~3~~ 4	Металлические изделия
		10.5-~~3~~ 4	Легкобетонные изделия
		10.8-1, 2	Мусоропровод / по серии 83/
		10.9-5/82, 6	Разные изделия
		10.9-7	Керамзитобетонные панели покрытий
		10.10-1, 2, 4, 5, 6	Сметные цены на железобетонные изделия

Привязан

Инв. №

Внесены изменения
01.12.82 ГАП /Пацкин/.

ЦНИИЭП жилища г. Москва	ГАП	Пацкин	
	ГИП	Пхор	
	Провер.	Пацкин	

Состав проекта | 113-81-3 / 1.2 | ч.0, р.0-1 | Лист 4к

Гл. инж. Панков | Разраб. Мирзахалилов | Инв. № подл. | Подпись и дата | Взам. инв. №

17432-01 5

Фундаменты	1	Ленточные из сборных ж/б плит и бетонных блоков на $R^н_{гр}$ – 2.5 кг/см²
	2	На свайном основании
Стены техподполья	1	Сборные бетонные блоки
Наружные стены	1	Крупные легкобетонные блоки 2х рядной разрезки толщиной 400,500,600 мм.
Внутренние стены	1	Железобетонные блоки однорядной разрезки
Вентиляционные блоки	1	Сборные железобетонные
Перегородки межкомнатные	1	Гипсобетонные панели толщиной 80 мм
Санузлы	1	Керамзитобетонные панели толщиной 60 мм /сантехника россыпью/
	2	Легкобетонные санитарно-технические кабины
Перекрытия	1	Железобетонные многопустотные панели Сантехнические панели многопустотные
Лестницы	1	Сборные железобетонные площадки и марши. Доборные бетонные ступени.
Плиты лоджий, балконов	1	Сборные железобетонные
Ограждения лоджий и балконов	1	Металлические с экранами из армостекла

Козырьки над входом	1	Железобетонные многопустотные панели
Крыша	1	С теплым чердаком. Покрытие – из сборных керамзитобетонных панелей. Кровля – рулонный ковер
Отделка наружных стен	1	Заводская – с фактурным слоем.
	2	Окраска силикатными или перхлорвиниловыми красками.
Отделка цоколя	1	Заводская – с фактурным слоем.
	2	Облицовка плиткой „кабанчик".
Полы в комнатах и коридорах	1	Рулонные материалы
	2	Паркетные доски
	3	Дощатые
Полы в кухнях	1	Рулонные материалы
	2	Плитки ПВХ
Полы в санузлах и вестибюлях	1	Керамическая плитка
Полы на балконах	1	Цементные с железнением
Окна	1	Со спаренными переплетами
	2	С раздельными переплетами
	3	С тройным остеклением
Двери наружные	1	Щитовые, обшитые рейками
Двери внутренние	1	Щитовые по ГОСТ 6629-74
Отделка стен жилых комнат и передних	1	Оклейка обоями
	2	Клеевая покраска
Отделка стен кухонь и санузлов	1	Масляная окраска на высоту 1.6 м и облицовка глазурованной плиткой над кухонным оборудованием на высоту 450 мм.
Отделка стен ванных комнат	1	Облицовка глазурованной плиткой на высоту 1.8 м, выше – высококачественная клеевая окраска
Отделка стен лестничной клетки	1	Высококачественная клеевая окраска, галошница – масляная окраска. высотой 150 мм

		Ствол мусоропровода окрашивается силикатными или ПХВ красками в цвет стен
Отделка окон	1	Масляная окраска
	2	Прозрачная отделка водостойкими лаками.
Отделка внутренних дверей	1	Масляная окраска
	2	Фанировка
Отопление центральное	1	С чугунными радиаторами с температурой воды 95-70°С. Система однотрубная с нижней разводкой магистралей с П-образными стояками, регулируемая, на расчетные температуры –25°, –30°, –35°, –40°С.
Вентиляция	1	Естественная из кухонь и санузлов
Водопровод	1	Хозяйственно-питьевой от внешней сети
Горячее водоснабжение	1	Централизованное от внешней сети
Канализация	1	В городскую сеть, с установкой в квартирах ванн, умывальников, унитазов и моек
Водосток	1	Внутренний с открытым выпуском
Газопровод	1	От городской сети к газовым плитам
Электрооборудование	1	Лампы накаливания от сети 380/220 в, без электроплит
Устройства связи	1	Радиотрансляционная сеть, телефонные вводы, коллективные телеантенны.
Мусоропровод	1	С камерой на первом этаже
Лифтовая шахта	1	Из объемных блоков
	2	Из плоских панелей
Лифт	1	Пассажирский Q=320 кг

Привязан

Инв. №

ГАП	Пацкин		Варианты проектных решений
ГИП	Пхор		
Проверил	Пацкин		

ЦНИИЭП жилища г. Москва

113-81-3/1.2 ч.0 р.0-1

Лист 5

Подпись и дата | Взам. инв. № | Инв. № подл. | Разраб. Мирзаханян | Гл. инж. Пацкин

17432-01 6

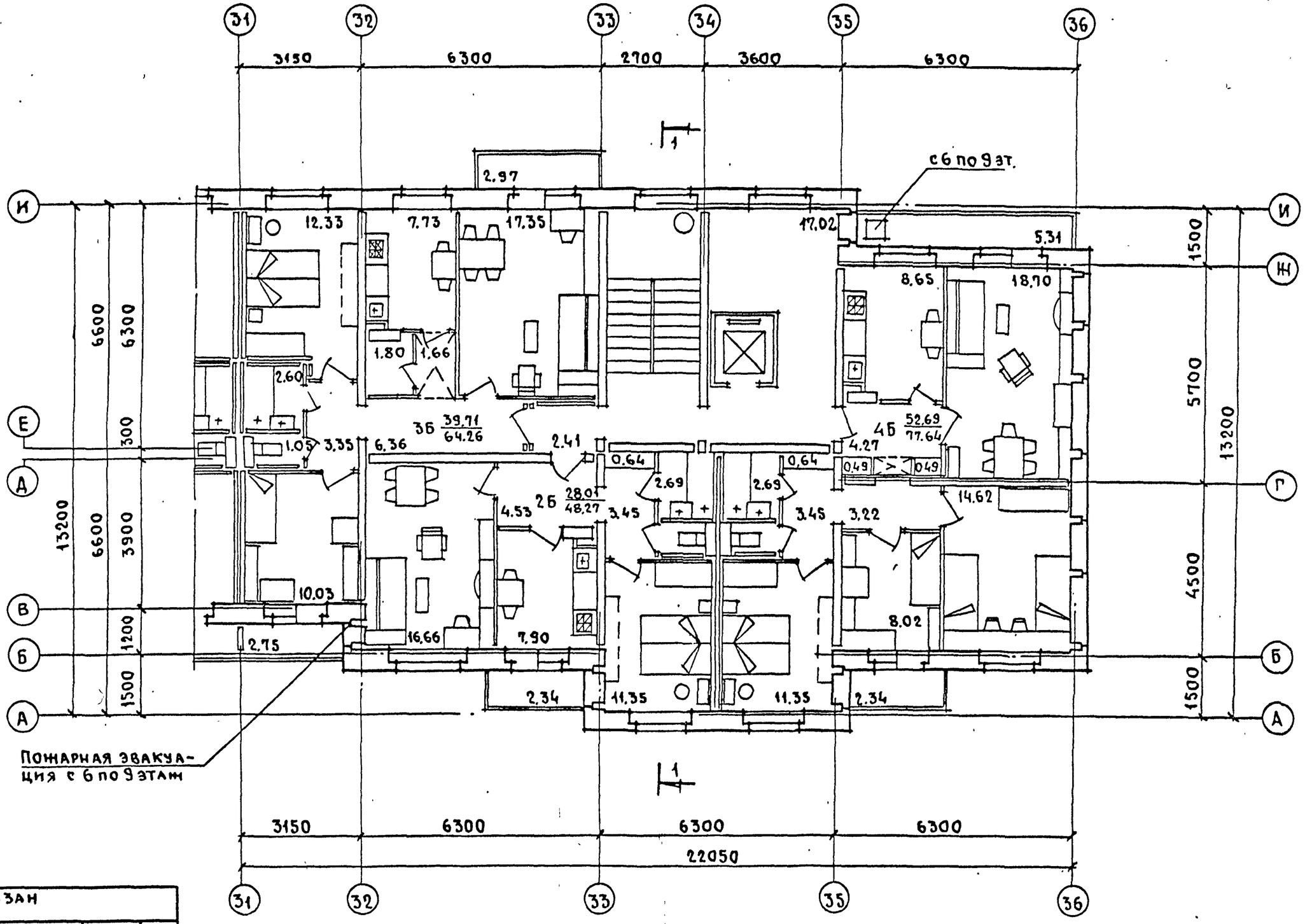

Согласовано							
Нач.М.5	Станишевский						
Гл.инж.М	Панков						
Разраб.	Мирзаханян						
Взам.инв.№							
Подпись и дата							
Инв.№ подл.							

Привязан						
Инв.№						
ЦНИИЭП жилища г. Москва	ГАП	Пацкин		Секция торцовая 2Б·3Б·4Б План типового этажа.	113-81-3/1.2 ч.0, р.0-1	Лист 6
	ГИП	Пхор				
	Провер.	Пацкин				

Копировал: Зарф 17432-01 7 Формат 12Г

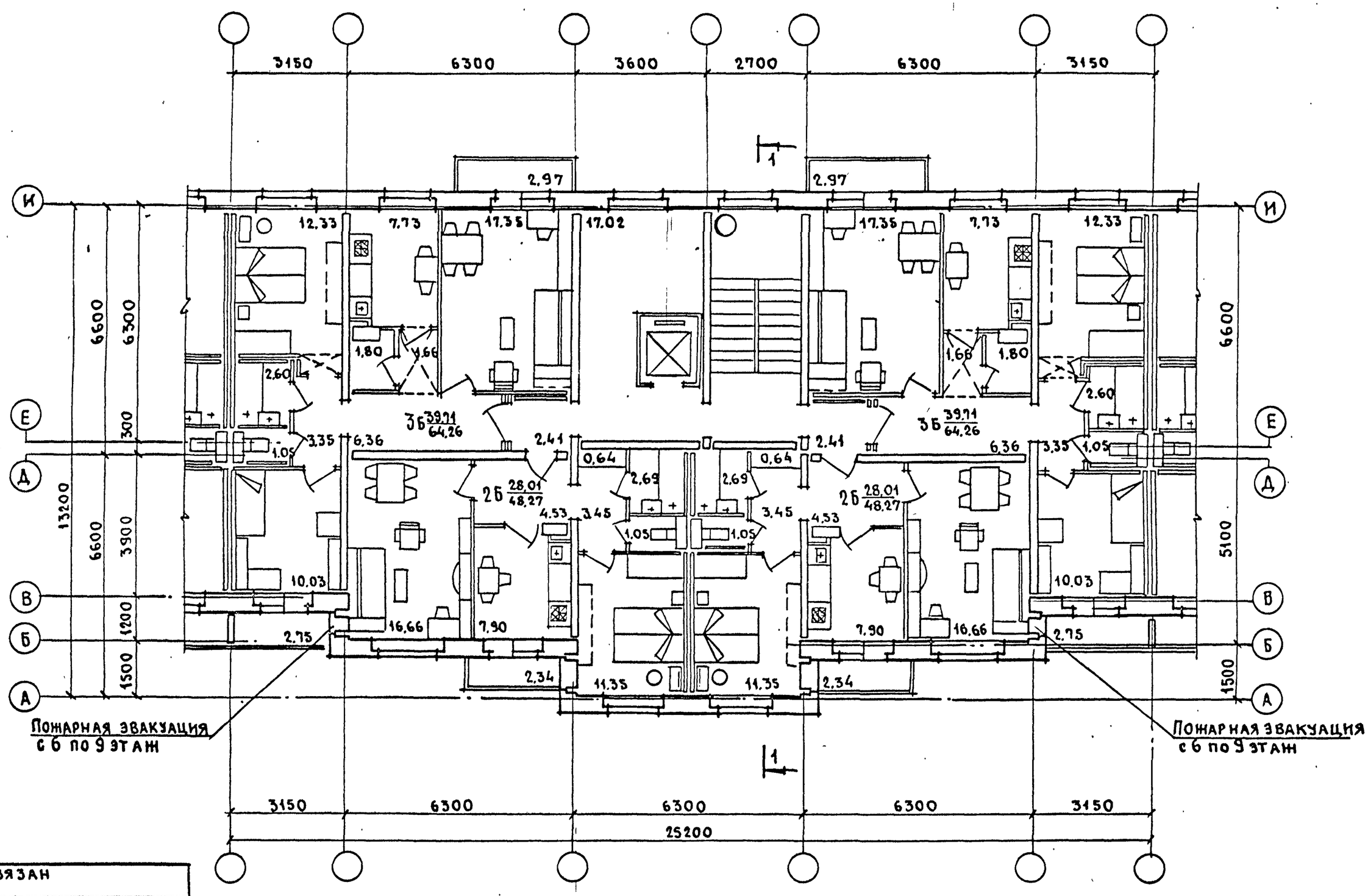

Разраб. Мирзаханян

Привязан

Инв. №

ЦНИИЭП жилища г. Москва	ГАП	Пацкин		Секция рядовая 2Б·2Б·3Б·3Б План типового этажа.	113-81-3/1.2 ч.0, р.0-1	Лист 7
	ГИП	Пхор				
	Провер.	Пацкин				

Копировал: Зарь 17432-01 8 Формат 12Г

Фасад по оси А

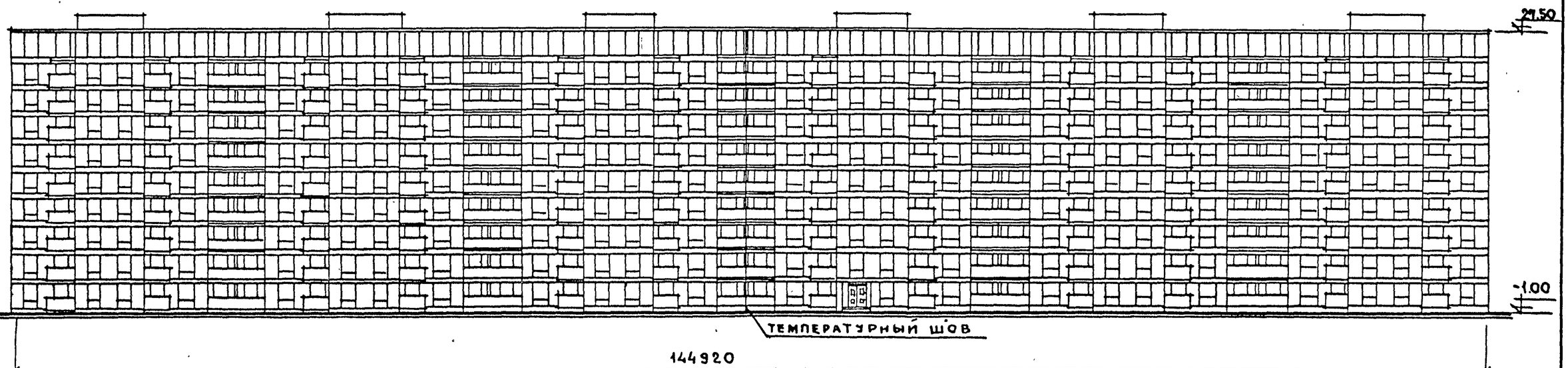

Фасад по оси И

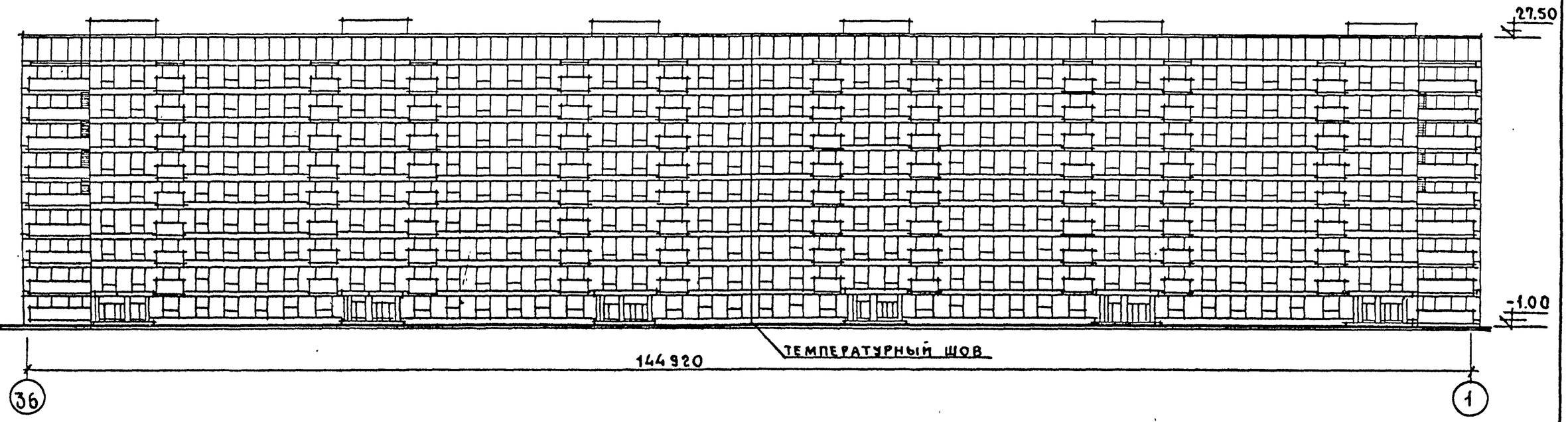

Согласовано		
Нач.М.5	Станищевский	
Гл.инж.М	Панков	
Разраб.	Мирзаханян	
Взам.инв.№		
Подпись и дата		
Инв.№ подл.		

Привязан

Инв.№

ЦНИИЭП жилища г. Москва	ГАП	Пацкин	
	ГИП	Пхор	
	Провер.	Пацкин	

Фасады по осям А, И

113-81-3/1.2 ч.0, р.0-1

Лист 8

План чердака

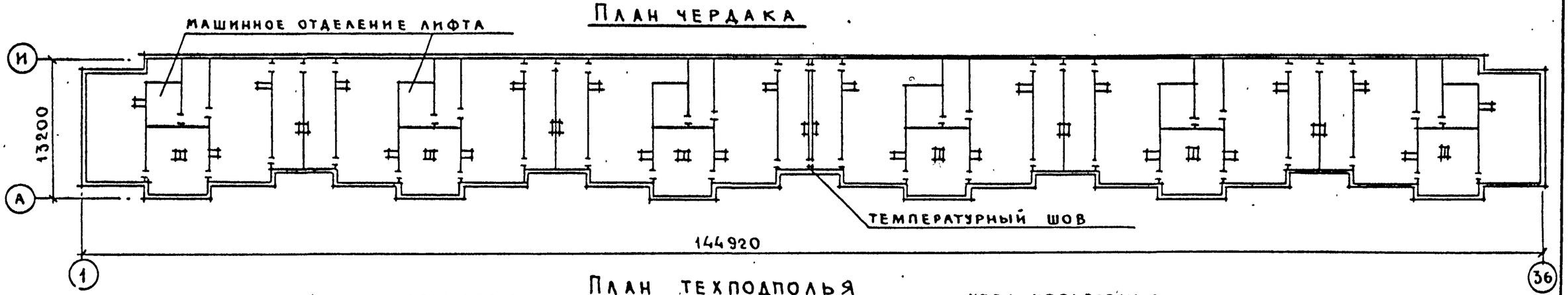

План техподполья

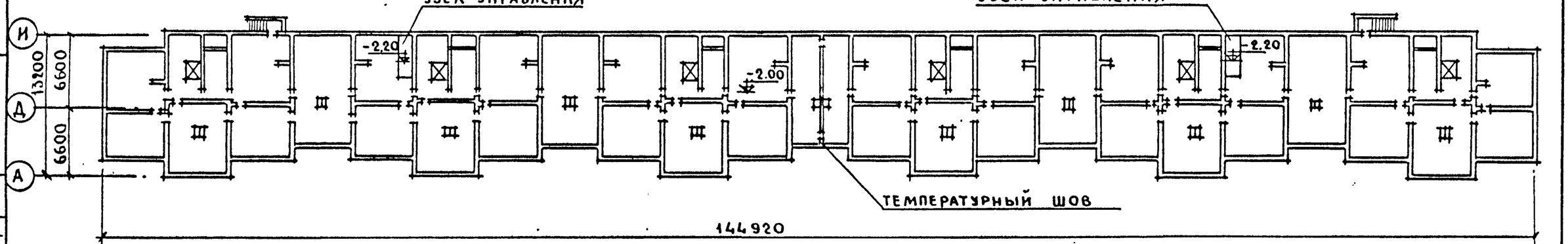

Фасад по оси 1

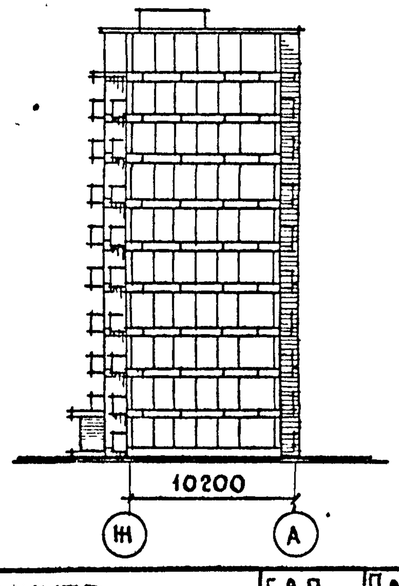

Фасад по оси 36

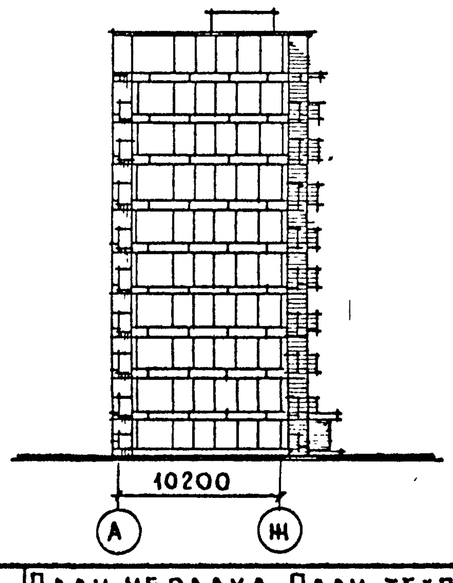

Разрез 1-1

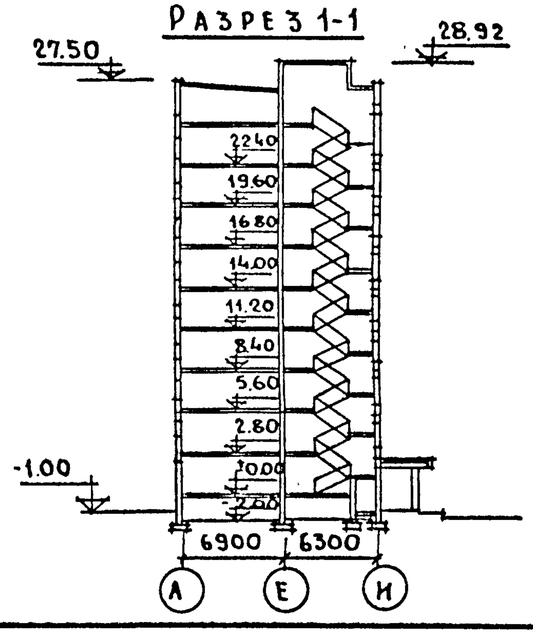

Привязан

Инв. №

ЦНИИЭП жилища г. Москва	ГАП	Пацкин	
	ГИП	Пхор	
	Провер.	Пацкин	

План чердака. План техподполья. Фасады по осям 1, 36. Разрез 1-1.

113-81-3/1.2 ч.0, р.0-1

Лист 9

Инв. № подл. | Подпись и дата | Взам. инв. № | Главн. инж. Мишанков | Разработ. Мирзаханян

План типового этажа

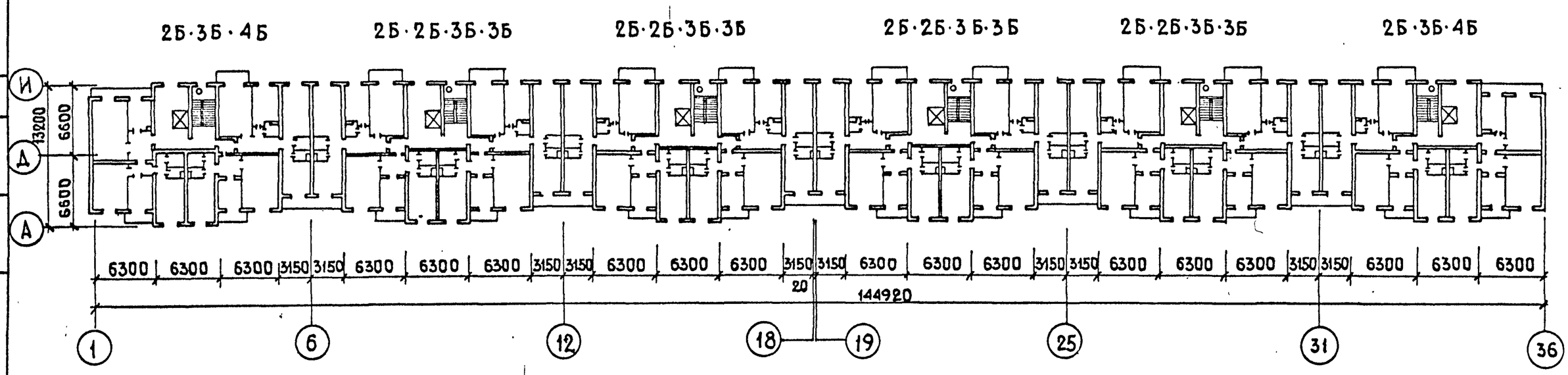

План 1-го этажа

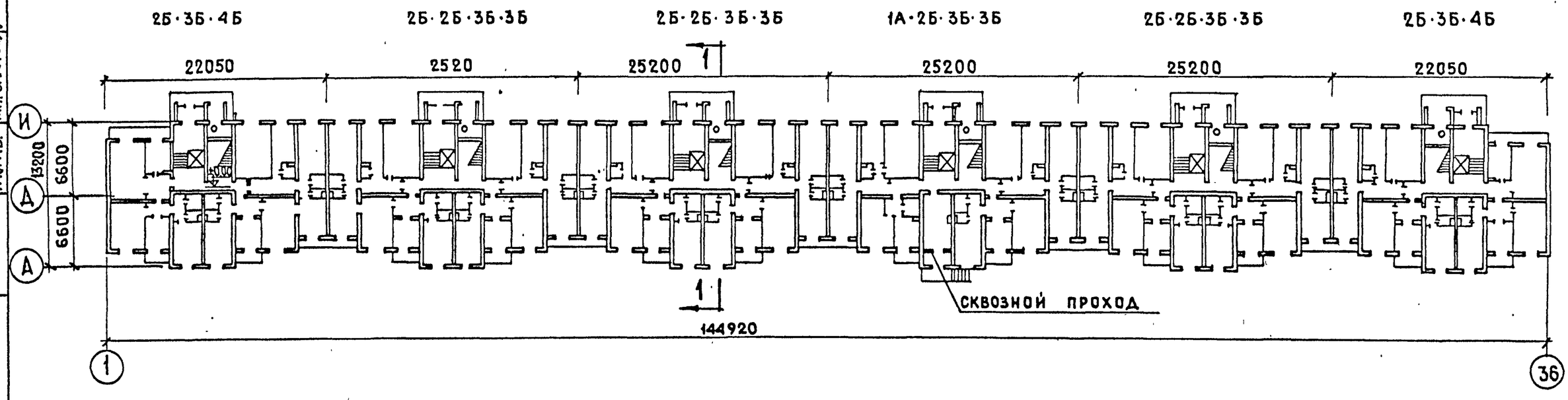

Привязан

Инв. №

ЦНИИЭП жилища г. Москва	ГАП	Пацкин	
	ГИП	Пхор	
	Проверил	Пацкин	

План типового этажа. План 1-го этажа.

113-81-3/1.2 Ч.0, Р.0-1

Лист 10

Гл.инж.м. Панков | Разраб. Мирзаханян | Взам.инв.№ | Подпись и дата | Инв.№подл.

17432-01 11

Инв.№ подп. | Подпись и дата | Взам. инв.№ | Инв.№ подл.

Разраб. Мирзаханян

Инв.№ | Привязан

Фасад

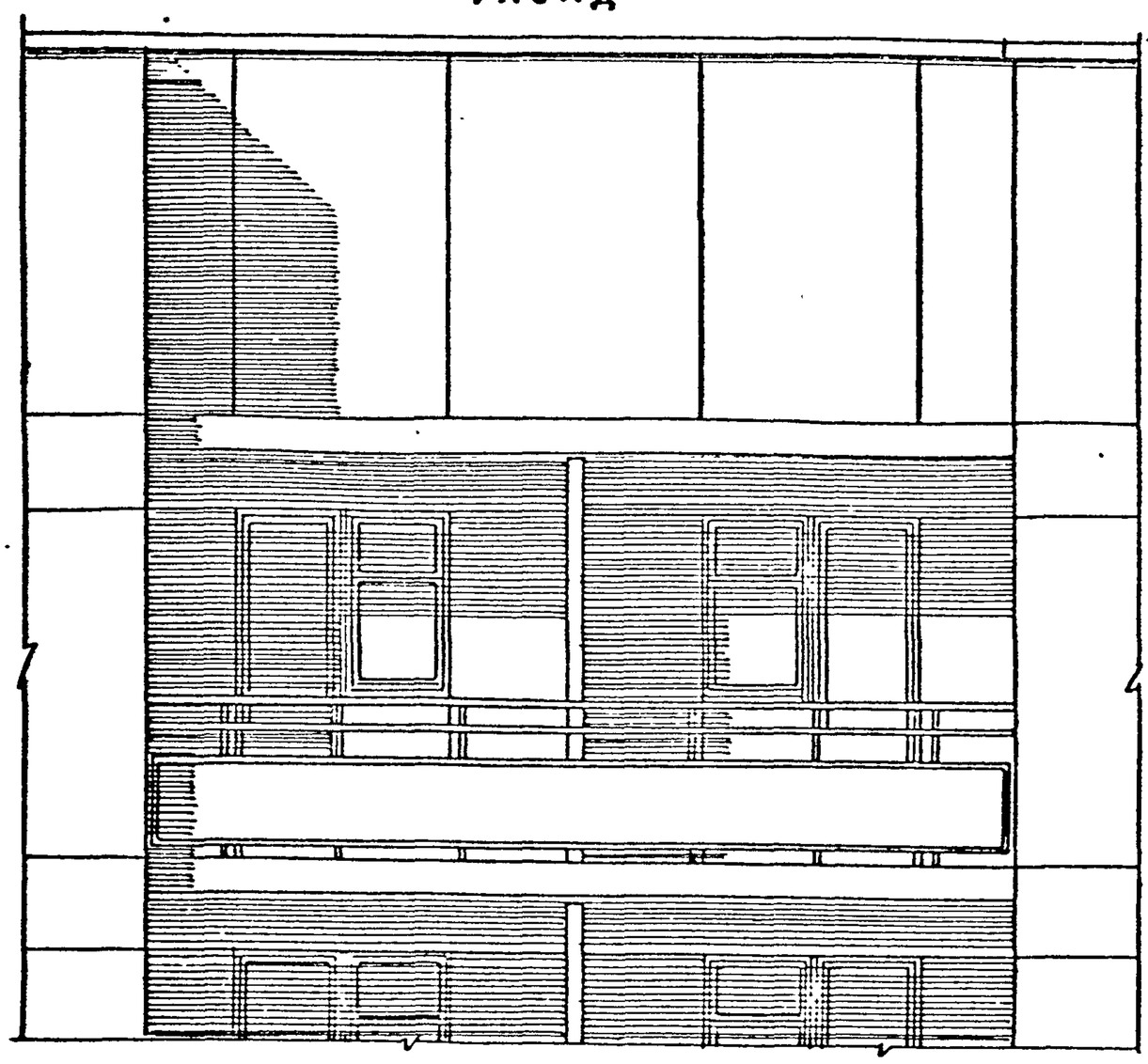

План

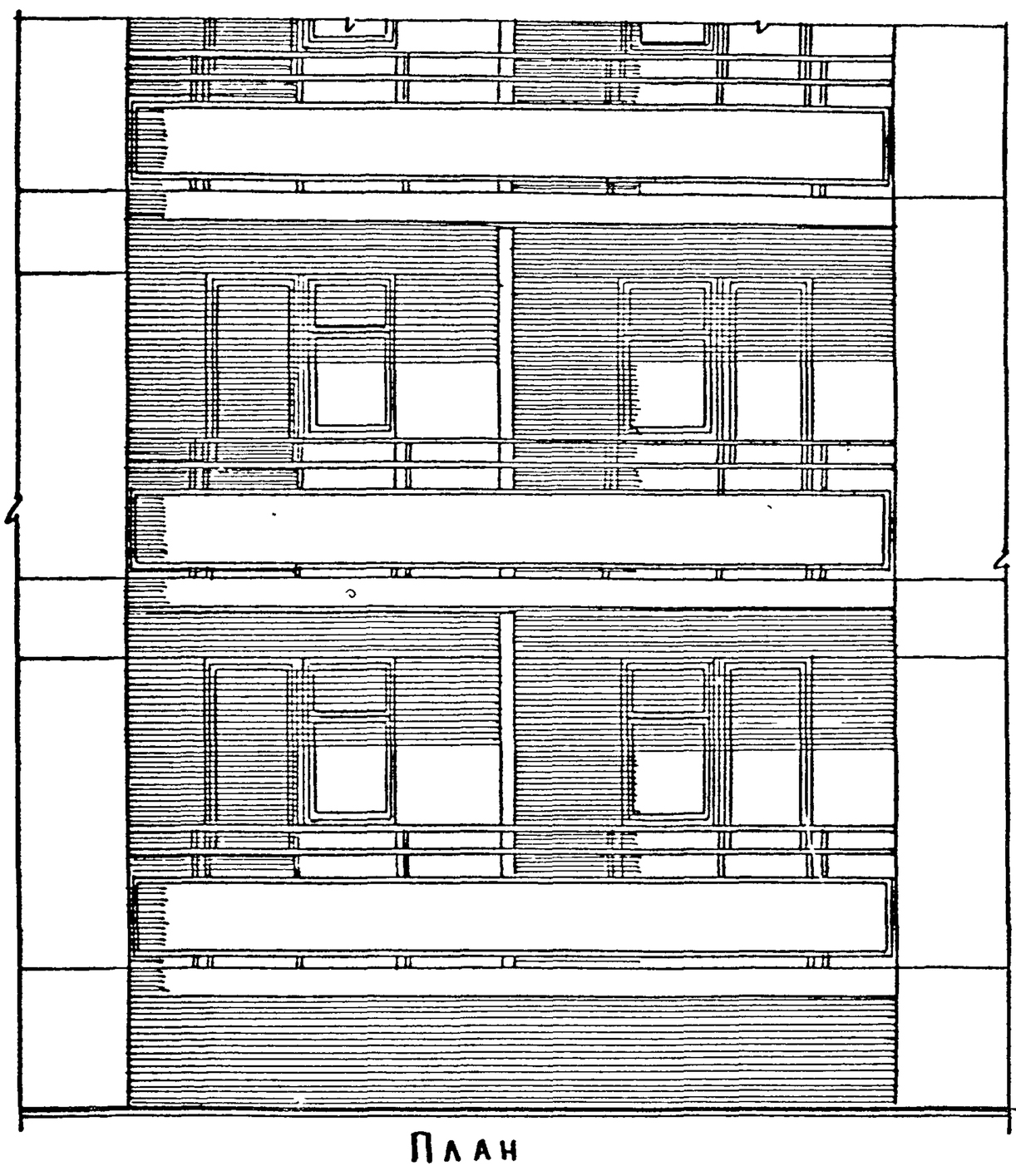

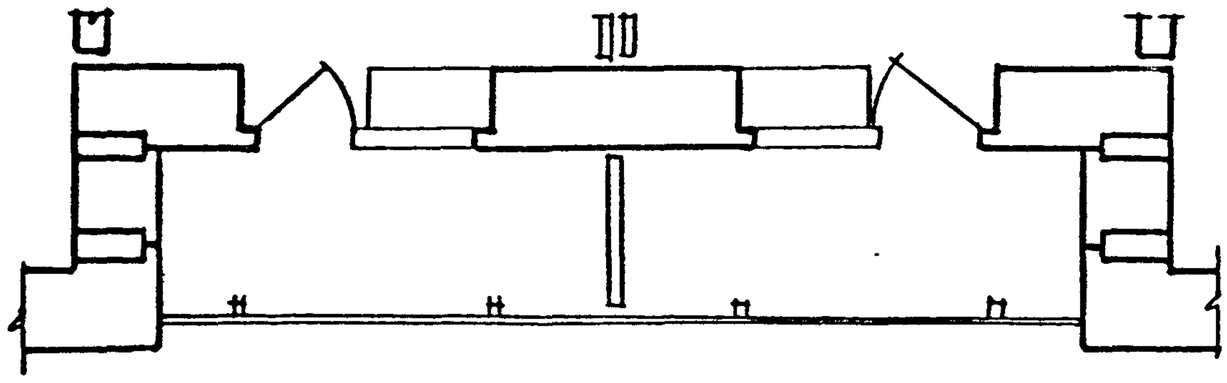

ЦНИИЭП жилища г. Москва			
ГАП	Пацкин		
ГИП	Пхор		
Провер.	Пацкин		

Фрагмент с лоджией

113-81-3/1.2 ч.0, р.0-1

Лист 11

ЦНИИЭП жилища г. Москва 1983-07 гр

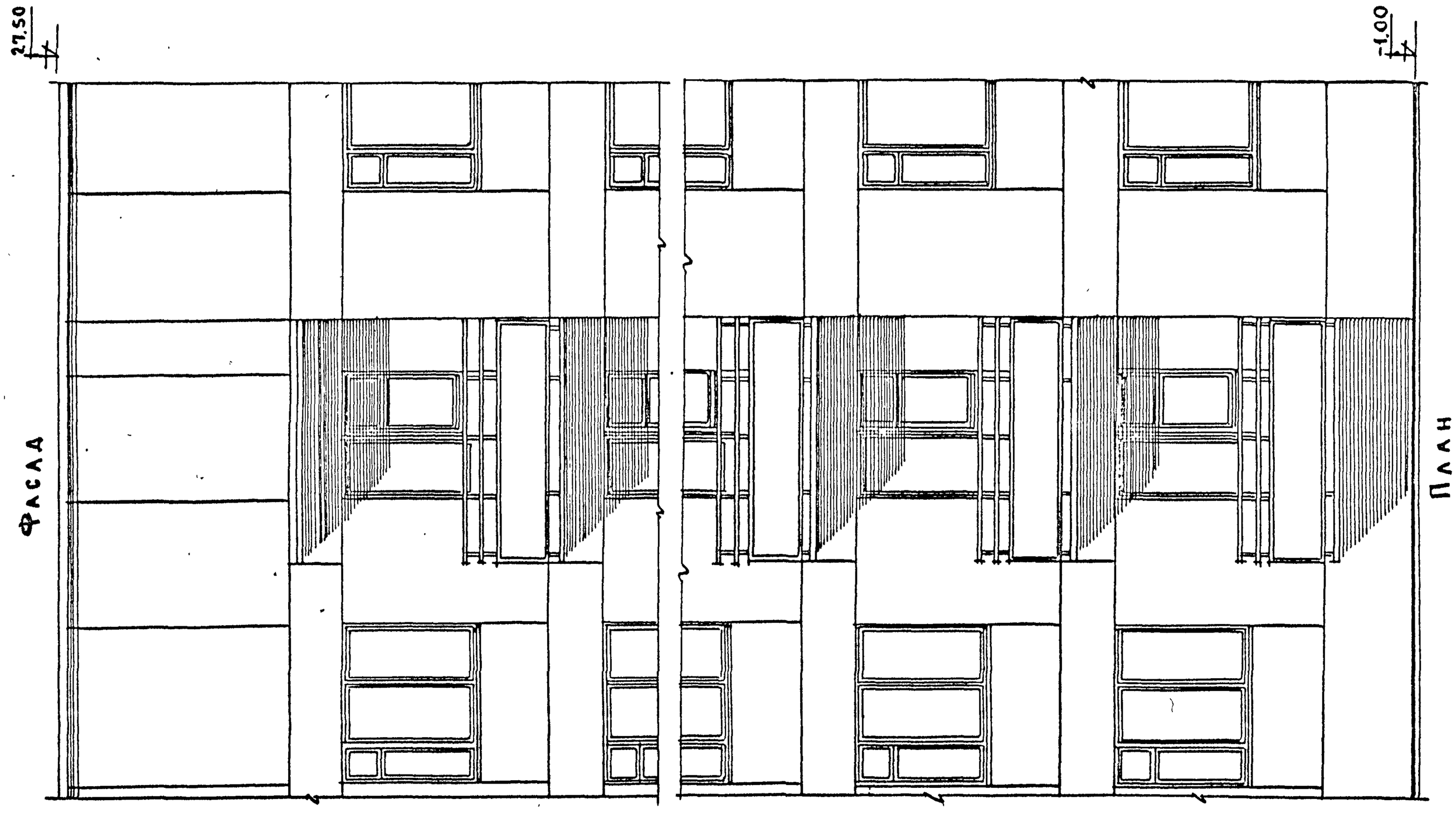

Нач.м.э	Старшинов	
Гл.инж.м	Панков	
Разраб.	Мирзаханян	

Инв.№ подл. | Подпись и дата | Взам.инв.№

Привязан

Инв.№

ЦНИИЭП жилища г. Москва	ГАП	Пацкин	
	ГИП	Пхор	
	Провер.	Пацкин	

Фрагмент ризалита с балконами

113-81-3/1.2 ч.0, р.0-1

Лист 12

Копировал: Зар- 19432-01 13

Формат 12Г

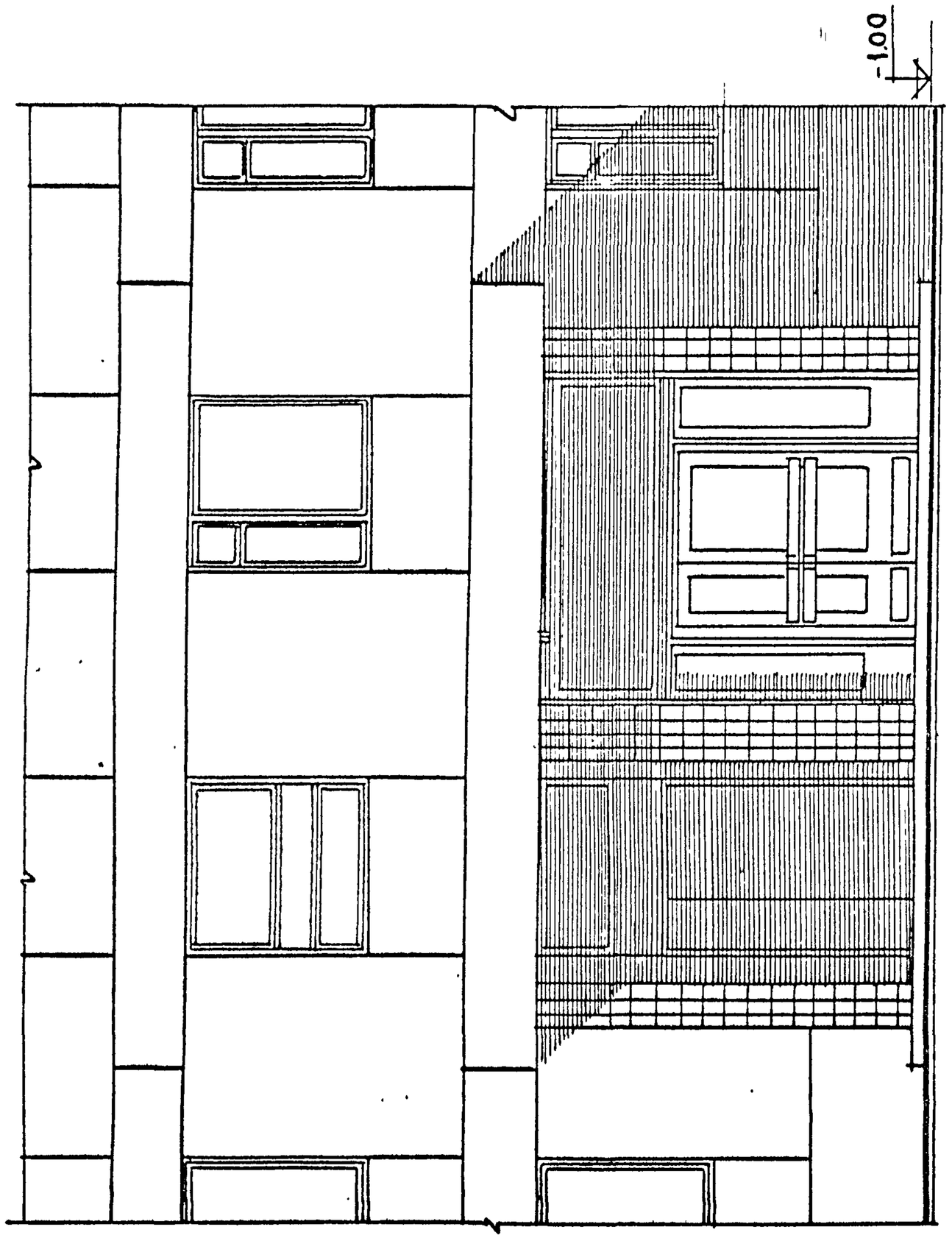

Фасад

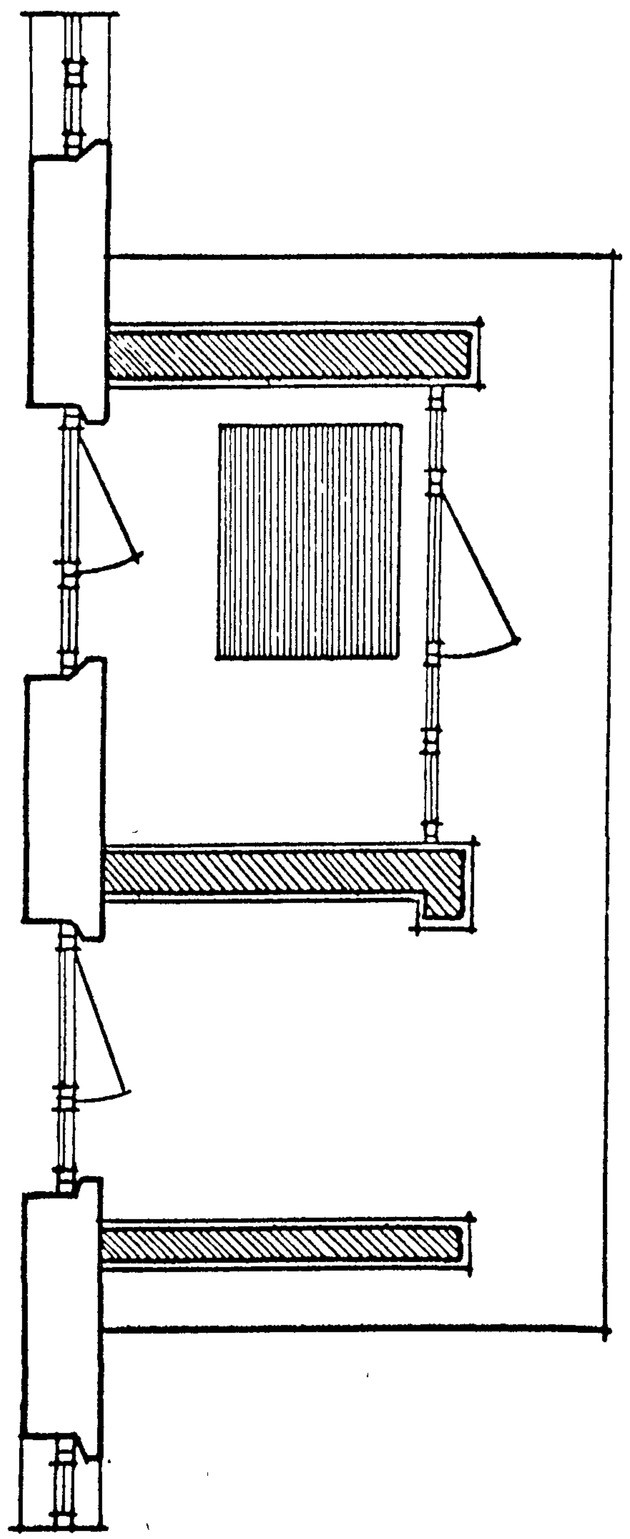

План

Разработ. Мирзаханян

Взам. инв. №

Подпись и дата

Инв. № подл.

Привязан

Инв. №

ЦНИИЭП жилища г. Москва	ГАП	Пацкин	
	ГИП	Пхор	
	Провер.	Пацкин	

Фрагмент со входом

113-81-3/1.2 ч.0, р. 0-1

Лист 13

Копировал: Зайцев — 17432-01 14 Формат 12Г

Серия ГОСТ	NN выпуск	Наименование	Серия ГОСТ	NN выпуск	Наименование
		Типовые конструкции и изделия			
1.136-10		Двери деревянные для жилых и общественных зданий.	1.141-1	9,11,58	Панели перекрытий железобетонные многопустотные
8242-75		Детали деревянные строганые погонажные	1.151-1	1	Лестничные марши
16289-80		Окна и балконные двери деревянные стройным остеклеклением для жилых и общественных зданий	1.152-4	2	Лестничные площадки
			1.152-3	2	Лестничные площадки
1.136-2		Подоконные доски	1.155-1	1	Ступени бетонные и железобетонные
11214-78		Окна и балконные двери для жилых зданий	1.134-5	1	Железобетонные блоки внутренних стен проходного чердака
1.172-4		Встроенные и антресольные шкафы, шкафы-перегородки каркасной конструкции из унифицированных элементов для жилых зданий	1.189-6	3	Блоки железобетонные шахт лифтов
1.188-5	5	Железобетонные кабины санитарных узлов			
198044-78	—	Сваи забивные железобетонные сплошные			**Типовые узлы и детали**
1.112-5	2.4	Плиты железобетонные ленточных фундаментов	2.110-1	3	Детали фундаментов жилых зданий
13579-78		Блоки бетонные для стен подвалов	2.130-1	2,8	Детали стен и перегородок жилых зданий
1.116.1-6	1	Цокольные блоки для крупноблочных жилых зданий	2.140-1	1,6	Детали перекрытий жилых зданий
			2.150-1	1	Лестницы жилых зданий
1.133.1-5	1,2,3,4,5	Блоки наружных стен	2.160-4	2	Детали крыш жилых зданий
1.134-1	4	Стеновые бетонные блоки толщиной 20см.			
1.134-3	2,3	Вентиляционные блоки			
1.137-3	1	Железобетонные балконные плиты			
1.138-2	1	Железобетонные парапетные плиты			
1.138.1-12	1	Блоки парапета для крупноблочных жилых зданий			
1.138-10	1.2	Перемычки для стен из одинарного кирпича			
1.135-1	I, II	Двери наружные - деревянные входные и служебные.			

Согласовано

Нач. м. Станицевский; Гл. инж. м. Панков; Разработ. Мирзаханян

Инв. № подл. | Подпись и дата | Взам. инв. №

Привязан

Инв. №

ЦНИИЭП жилища г. Москва	ГАП	Пацкин	
	ГИП	Пхор	
	Провер.	Пацкин	

Документация, примененная в проекте.

113-81-3/1,2 ч.0, р. 0-1

Лист 14