ТИПОВЫЕ ПРОЕКТНЫЕ РЕШЕНИЯ

409-13-028.90

АРМАТУРНЫЙ ЦЕХ СО СКЛАДОМ МЕТАЛЛА ПРЕДПРИЯТИЯ КПД МОЩНОСТЬЮ 360 ТЫС.КВ.М ОБЩЕЙ ПЛОЩАДИ В ГОД

АЛЬБОМ 2 ЧАСТЬ 2

ТХ Технология производства

25035-03

Отпускная цена
на момент реализации
указана в счет-накладной

ТИПОВЫЕ ПРОЕКТНЫЕ РЕШЕНИЯ

409-13-028.90

АРМАТУРНЫЙ ЦЕХ СО СКЛАДОМ МЕТАЛЛА ПРЕДПРИЯТИЯ КПД МОЩНОСТЬЮ 360 ТЫС.КВ.М ОБЩЕЙ ПЛОЩАДИ В ГОД

АЛЬБОМ 2 ЧАСТЬ 2

СОСТАВ ПРОЕКТА

АЛЬБОМ 1 ПЗ Пояснительная записка
АЛЬБОМ 2 ТХ Технология производства
части 1,2
АЛЬБОМ 3 ЭМ Силовое электрооборудование
ЭМТ Управление электроприводами
АЛЬБОМ 4 СО Спецификации оборудования
АЛЬБОМ 5 С Сметы
АЛЬБОМ 6 Общие виды оборудования единичного производства

ПРИМЕНЕННЫЕ ТИПОВЫЕ МАТЕРИАЛЫ

409-13-025.90 Арматурный цех со складом металла предприятия КПД мощностью 90 тыс.кв.м общей площади в год
АЛЬБОМ 6 Общие виды оборудования единичного производства
части 1,2
409-13-027.90 Арматурный цех со складом металла предприятия КПД мощностью 270 тыс.кв.м общей площади в год
АЛЬБОМ 6 Общие виды оборудования единичного производства

РАЗРАБОТАНЫ
ВГПИ ГИПРОСТРОММАШ
Гл.инженер института С.К.Казарин
Гл.инженер проекта М.А.Готлиб

Утверждены и введены в действие
ВГПИ ГИПРОСТРОММАШ
Приказ от 1 апреля 1991г. N36

СОДЕРЖАНИЕ АЛЬБОМА 2 ЧАСТЬ2

Лист	Наименование	Стр.
	Содержание альбома	52
ТХ	Технология производства	
49	Общие данные (начало)	53
50	Общие данные (окончание)	54
51	Сводный план фундаментов в пролете И-Г в осях 1...27	55
52	Сводный план фундаментов в пролете И-Г в осях 27...37. Разрез 2-2	56
53	Сводный план фундаментов в пролете А-Г в осях 19...37.	57
54	Сводный план фундаментов в пролете И-М в осях 19...37	58
55	Задание на проектирование фундаментов под оборудование (начало)	59
56	Задание на проектирование фундаментов под оборудование (продолжение)	60
57	Задание на проектирование фундаментов под оборудование (продолжение)	61
58	Задание на проектирование фундаментов под оборудование (окончание)	62
59	Задание на проектирование фундаментов комплекса оборудования линии для заготовки стержневой арматуры ш. 3549/23	63
60	Задание на проектирование фундаментов под СМЖ-322Б и МСО-201	64
61	Задание на проектирование фундаментов комплекса оборудования для изготовления сеток шириной до 3800 мм ш. 7975/1 (начало)	65
62	Задание на проектирование фундаментов комплекса оборудования для изготовления сеток шириной до 3800 мм ш. 7975/1 (окончание)	66
63	Задание на проектирование фундаментов комплекса оборудования для изготовления сеток шириной до 3800 мм ш. 3549/13	67
64	Задание на проектирование фундаментов комплекса оборудования для изготовления сеток шириной до 2650 мм ш. 7974 (начало)	68
65	Задание на проектирование фундаментов комплекса оборудования для изготовления сеток шириной до 2650 мм ш. 7974 (окончание)	69
66	Задание на проектирование фундаментов комплекса оборудования для изготовления сеток шириной до 800 мм ш. 7728 6/5	70
67	Задание на проектирование фундаментов комплекса оборудования для изготовления сеток шириной до 800 мм ш. 7728 6/6 (P_c = 4,0 т)	71
68	Задание на проектирование фундаментов комплекса оборудования для изготовления сеток шириной до 800 мм ш. 7728 6/6 (P_c = 7,2)	72
69	Задание на проектирование фундамента комплекса оборудования для изготовления каркасов шириной 450 мм ш. 3549/28	73
70	Задание на проектирование фундаментов комплекса оборудования для изготовления гнутых каркасов ш. 3549/29 (начало)	74
71	Задание на проектирование фундаментов комплекса оборудования для изготовления гнутых каркасов ш. 3549/29 (окончание)	75
72	Задание на проектирование фундамента под установку для сварки арматурных каркасов СМЖ-286Б (начало)	76
73	Задание на проектирование фундамента под установку для сварки арматурных каркасов СМЖ-286Б (продолжение)	77
74	Задание на проектирование фундамента под установку для сварки арматурных каркасов СМЖ-286Б (окончание)	78
75	Задание на проектирование фундамента под установку для сварки арматурных каркасов СМЖ-56В (начало)	79
76	Задание на проектирование фундамента под установку для сварки арматурных каркасов СМЖ-56В (продолжение)	80
77	Задание на проектирование фундамента под установку для сварки арматурных каркасов СМЖ-56В (окончание)	81
78	Задание на проектирование фундаментов комплекса оборудования для сварки арматурных каркасов линейных элементов ш. 3549/3	82
79	Задание на проектирование фундамента под установку для сборки объемных каркасов сантехкабин. ш. 3549/1 (начало)	83
80	Задание на проектирование фундамента под установку для сборки объемных каркасов сантехкабин. ш. 3549/1 (окончание)	84
81	Задание на проектирование фундамента под установку для сборки объемных каркасов сантехкабин и шахт лифтов ш. 3549/2 (начало)	85
82	Задание на проектирование фундамента под установку для сборки объемных каркасов сантехкабин и шахт лифтов ш. 3549/2 (окончание)	86

ГИП	Гатлий		409-13-028.90
Нач.отд.	Варганов		
Гл.техн.	Заневская		ОГ. 91
Зав.гр.	Побежимов		Арматурный цех со складом металла предприятия КПД мощностью 360 тыс. кв.м общей площади в год
Провер.	Заневская		
Н.контр.	Авраменко		

Стадия	Лист	Листов
РП		

Содержание альбома

Гипростроммаш Москва

Инв.№ подл. | Подпись и дата | Взам. инв.№

25035-03 3 Формат А2

Альбом 2 часть 2

Ведомость рабочих чертежей основного комплекта марки ТХ

Лист	Наименование	Примечание	Лист	Наименование	Примечание
49	Общие данные (начало)		66	Задание на проектирование фундаментов комплекса, оборудования для изготовления сеток шириной до 800 мм ш. 7728 Б/6 L=7,2м	
50	Общие данные (окончание)		67	Задание на проектирование фундаментов комплекса оборудования для изготовления сеток шириной до 800 мм ш. 7728 Б/6 (L=4,0м)	
51	Сводный план фундаментов в пролете Г-И в осях 1...27		68	Задание на проектирование фундаментов комплекса оборудования для изготовления сеток шириной до 800 мм ш. 7728 Б/6	
52	Сводный план фундаментов в пролете Г-И в осях 27...37. Разрез 2-2		69	Задание на проектирование фундамента комплекса оборудования для изготовления каркасов шириной 450 мм ш. 3549/28	
53	Сводный план фундаментов в пролете А-Г в осях 19...37		70	Задание на проектирование фундаментов комплекса оборудования для изготовления гнутых каркасов ш. 3549/29 (начало)	
54	Сводный план фундаментов в пролете И-М в осях 19...37		71	Задание на проектирование фундаментов комплекса оборудования гнутых каркасов ш. 3549/29 (окончание)	
55	Задание на проектирование фундаментов под оборудование (начало)		72	Задание на проектирование фундамента под установку для сварки арматурных каркасов СМЖ-286 Б (начало)	
56	Задание на проектирование фундаментов под оборудование (продолжение)		73	Задание на проектирование фундамента под установку для сварки арматурных каркасов СМЖ-286 Б (продолжение)	
57	Задание на проектирование фундаментов под оборудование (продолжение)		74	Задание на проектирование фундамента под установку для сварки арматурных каркасов СМЖ-286 Б (окончание)	
58	Задание на проектирование фундаментов под оборудование (окончание)		75	Задание на проектирование фундамента под установку для сварки арматурных каркасов СМЖ-56 В (начало)	
59	Задание на проектирование фундаментов комплекса оборудования линии для заготовки стержневой арматуры ш. 3549/23		76	Задание на проектирование фундамента под установку для сварки арматурных каркасов СМЖ-56 В (продолжение)	
60	Задание на проектирование фундаментов под СМЖ-322 Б и МСО-201		77	Задание на проектирование фундамента под установку для сварки арматурных каркасов СМЖ-56 В (окончание)	
61	Задание на проектирование фундаментов комплекса оборудования для изготовления сеток шириной до 3800 мм ш. 7975/1 (начало)		78	Задание на проектирование фундаментов комплекса оборудования для сварки арматурных каркасов линейных элементов ш. 3549/3	
62	Задание на проектирование фундаментов комплекса оборудования для изготовления сеток шириной до 3800 мм ш. 7975/1 (окончание)		79	Задание на проектирование фундамента под установку для сборки объемных каркасов сантехкабин ш. 3549/1 (начало)	
63	Задание на проектирование фундаментов комплекса оборудования для изготовления сеток шириной до 3800 мм ш. 3549/13		80	Задание на проектирование фундамента под установку для сборки объемных каркасов сантехкабин ш. 3549/1 (окончание)	
64	Задание на проектирование фундаментов комплекса оборудования для изготовления сеток шириной до 2650 мм ш. 7974 (начало)		81	Задание на проектирование фундамента под установку для сборки объемных каркасов сантехкабин и шахт лифтов ш. 3549/2 (начало)	
65	Задание на проектирование фундаментов комплекса оборудования для изготовления сеток шириной до 2650 мм ш. 7974 (окончание)		82	Задание на проектирование фундамента под установку для сборки объемных каркасов сантехкабин и шахт лифтов ш. 3549/2 (окончание)	

Рабочие чертежи основного комплекта марки ТХ выполнены в соответствии с действующими строительными нормами и правилами и предусматривают решения, обеспечивающие безопасность при соблюдении установленных правил.

Гл. инженер проекта М.А. Готлиб

Инв. № подл. | Подпись и дата | Взам. инв. №

Инв. №			
ГИП	Готлиб		
Нач. отд.	Варганов		
Гл. техн.	Заневская		ОТ.91
Зав. гр.	Побежимов		
Проверил	Заневская		
Н. контр.	Авраменко		

Привязан

409-13-028.90-ТХ

Арматурный цех со складом металла предприятия КПД мощностью 360 тыс. кв. м. общей площади в год

Стадия	Лист	Листов
РП	49	

Общие данные (начало)

Гипростроммаш Москва

Копировал 25035-03 4 Формат А2

Альбом 2 часть 2

Ведомость ссылочных и прилагаемых документов

Обозначение	Наименование	Примечание
	Ссылочные документы	
ГОСТ 3262-75	Трубы стальные водогазопроводные. Технические условия	
ОНТП-07-85	Общесоюзные нормы технологического проектирования	
	предприятий сборного железобетона.	
	Прилагаемые документы	
СО	Спецификация оборудования	альбом 4
	Общие виды оборудования единичного производства	альбом 6
	То же	ТП409-13-025.90 альбом 6, ч. 1 и 2
	То же	ТП409-13-027.90 альбом 6

Ведомость основных комплектов рабочих чертежей

Обозначение	Наименование	Примечание
ТХ	Технология производства	
ЭМ	Силовое электрооборудование	
ЭМТ	Управление электроприводами	

Условные обозначения

ЭШ – электрошкаф
ША – шкаф аппаратный
ШУ – шкаф управления
ШП – шкаф - пульт
ПУ – пульт управления
Δ – подвод сжатого воздуха
● – подвод воды
⊙ – отвод воды
◒ – места рабочего
h – высота расположения точек подвода над уровнем пола
h_1 – глубина приямков

Инв. №				Привязан
ГИП	Готлиб			409-13-028.90-ТХ
Нач. отд.	Варганов			
Гл. техн.	Заневская		05.91	
Зав. гр	Побежимов			Арматурный цех со складом металла предприятия КПД мощностью 360 тыс. кв. м общей площади в год
Провер	Заневская			
Н. контр	Авраменко			

Стадия	Лист	Листов
РП	50	

Общие данные (окончание)

Гипростроммаш Москва

Инв. N подл. | Подпись и дата | Взам. инв. N

Альбом 2 часть 2

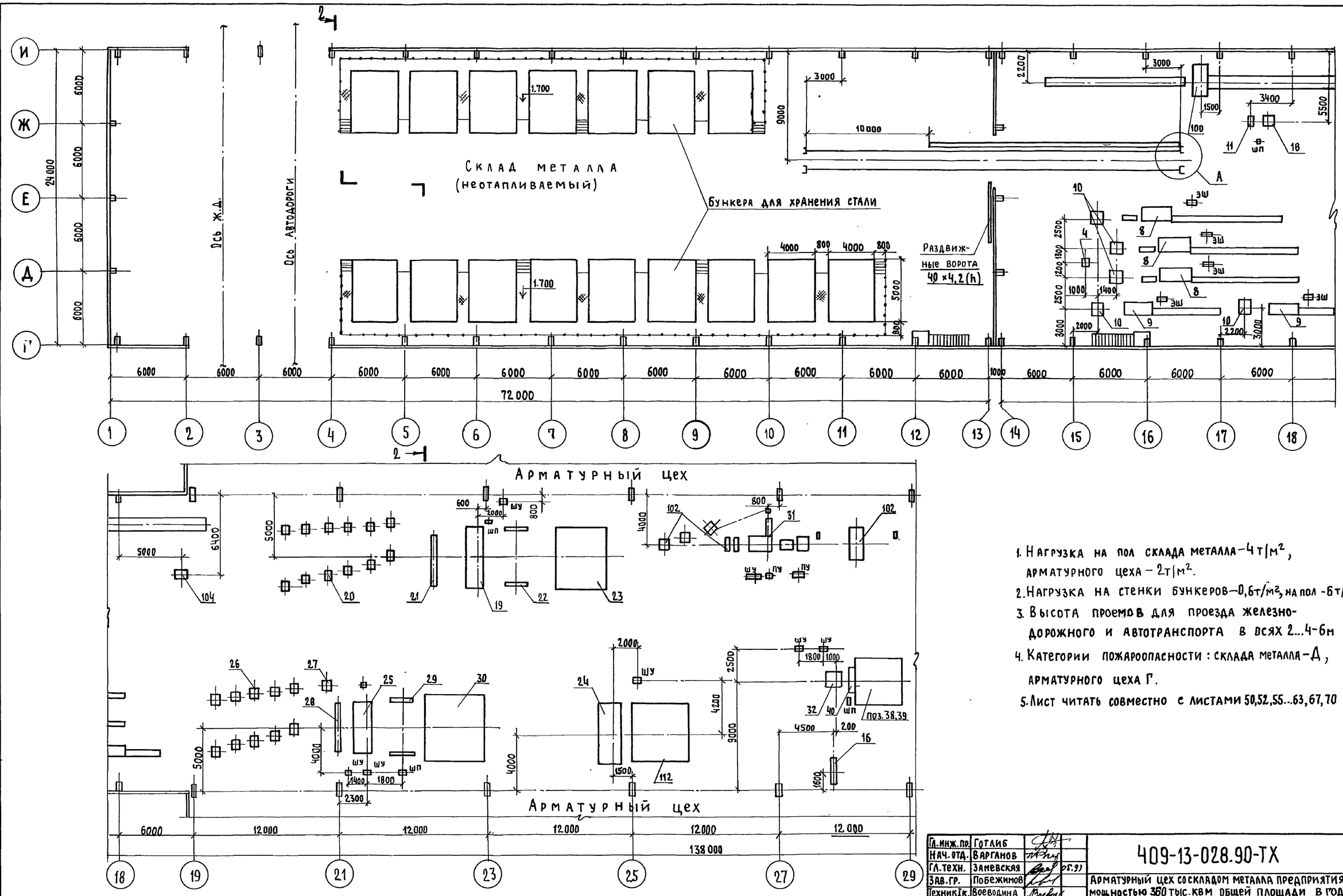

1. Нагрузка на пол склада металла – 4 т/м², арматурного цеха – 2 т/м².
2. Нагрузка на стенки бункеров – 0,6 т/м², на пол – 6 т/м²
3. Высота проемов для проезда железнодорожного и автотранспорта в осях 2...4 – 6 м
4. Категории пожароопасности: склада металла – Д, арматурного цеха Г.
5. Лист читать совместно с листами 50,52,55...63,67,70

Гл.инж.пр.	Готлиб		
Нач.отд.	Варганов		
Гл.техн.	Заневская		07.91
Зав.гр.	Побежимов		
Техник I к.	Воеводина		
Проверил	Заневская		
Н.контр.	Авраменко		

Привязан:

Инв. №

409-13-028.90-ТХ

Арматурный цех со складом металла предприятия КПД мощностью 360 тыс. квм общей площади в год

Стадия	Лист	Листов
РП	51	

Сводный план фундаментов в пролете Г–И в осях 1...27

Гипростроммаш Москва

Взам. инв. № | Подп. и дата | Инв. № подл.

25035-03 6 Формат А2

Альбом 2 Часть 2

План на отм. 0.000 в осях 29...37

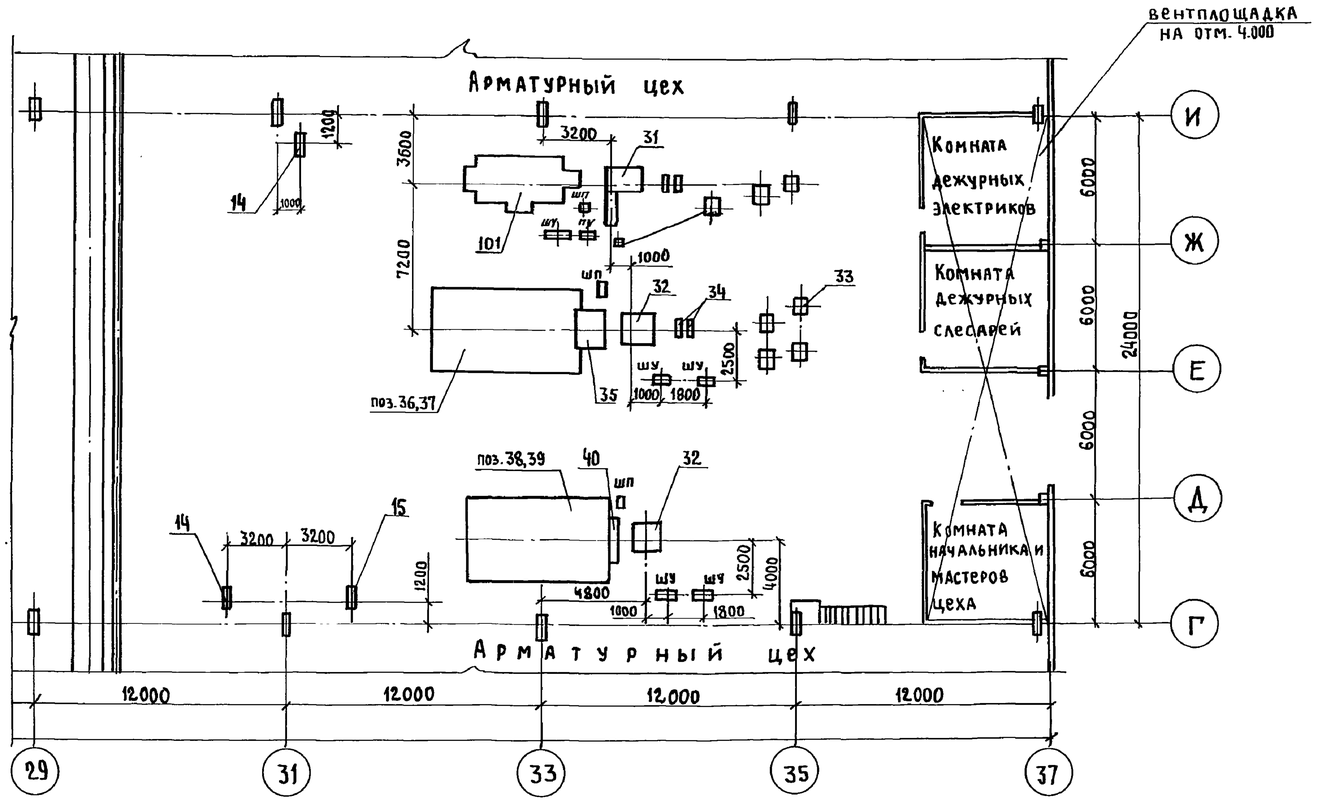

Данные для расчета бытовых помещений

Количество рабочих по группам производственного процесса							
Общее				Наибольшее в смену			
1б	2а	2г	Итого	1б	2а	2г	Итого
107	9	3	119	42	3	1	46

NN поз.	Обозначение	№ листа
8, 10, А	Задание на проектирование фундаментов под оборудование (начало)	55
9, 10	Задание на проектирование фундаментов под оборудование (продолжение)	56
4, 14, 15, 16	Задание на проектирование фундаментов под оборудование (продолжение)	57
44, 104	Задание на проектирование фундаментов под оборудование (окончание)	58
100	Задание на проектирование фундаментов комплекса оборудования линии для заготовки стержневой арматуры ш.3549/23	59
11, 18	Задание на проектирование фундаментов под СМЖ-322Б и МСО-201.	60
19, 20...23	Задание на проектирование фундаментов комплекса оборудования для изготовления сеток шириной до 3800мм ш.7975/1	61, 62
24, 112	Задание на проектирование фундаментов комплекса оборудования для изготовления сеток шириной до 3800мм ш.3549/13	63
25, 26..30	Задание на проектирование фундаментов комплекса оборудования для изготовления сеток шириной до 2650мм ш.7974	64, 65
32, 33 ... 37	Задание на проектирование фундаментов комплекса оборудования для изготовления сеток шириной до 800мм ш.7728Б/5	66
32, 38 ... 40. 110	Задание на проектирование фундаментов комплекса оборудования для изготовления сеток шириной до 800мм ш.7728Б/6 L=4,0м	67
32, 38 ... 40 110	Задание на проектирование фундаментов комплекса оборудования для изготовления сеток шириной до 800мм ш.7728Б/6 L=7,2м	68
31, 101	Задание на проектирование фундамента комплекса оборудования для изготовления каркасов шириной 450мм ш.3549/28	69
31, 102	Задание на проектирование фундамента комплекса оборудования для изготовления каркасов шириной 450мм ш.3549/29.	70,71
42	Задание на проектирование фундамента под установку для сварки арматурных каркасов СМЖ-286	72, 73, 74
43	Задание на проектирование фундамента под установку для сварки арматурных каркасов СМЖ-56В.	75, 76, 77
107	Задание на проектирование фундаментов комплекса оборудования для сварки арматурных каркасов линейных элементов ш.3549/3	78
105	Задание на проектирование фундамента под установку для сварки объемных каркасов сантехкабин ш.3549/1	79,80
106	Задание на проектирование фундамента для установки для сборки объемных каркасов сантехкабин и шахт лифтов ш.3549/2	81, 82

2-2

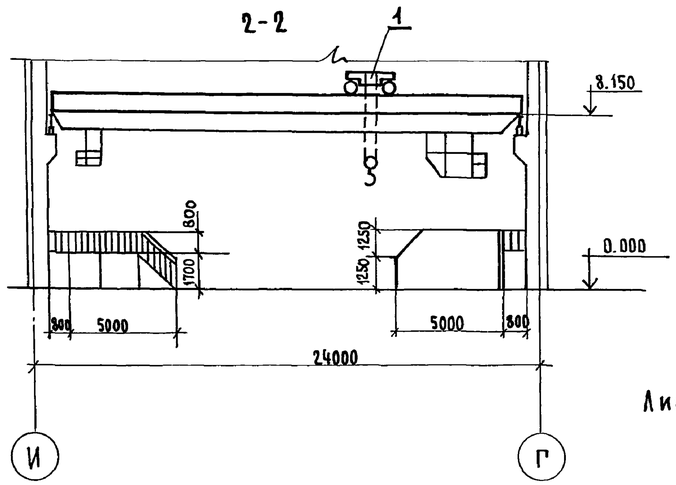

Лист читать совместно с листами 50,51,57,66,68,69

Гл.инж.пр	Готлиб		
Нач.отд.	Варганов		
Гл.технол.	Заневская		05.91
Зав.гр.	Побежимов		
Техник I к	Воеводина		
Проверил	Заневская		
Н.контр.	Авраменко		

Привязан

Инв.№

409-13-028.90-ТХ

Арматурный цех со складом металла предприятия КПД мощностью 360 тыс.кв.м общей площади в год

Стадия	Лист	Листов
РП	52	

Сводный план фундаментов в пролете Г-И в осях 29...37
Разрез 2-2

Гипростроммаш Москва

Взам.инв.№ | Подп. и дата | Инв.№подл.

25035-03 7 Формат А2

Альбом 2 Часть 2

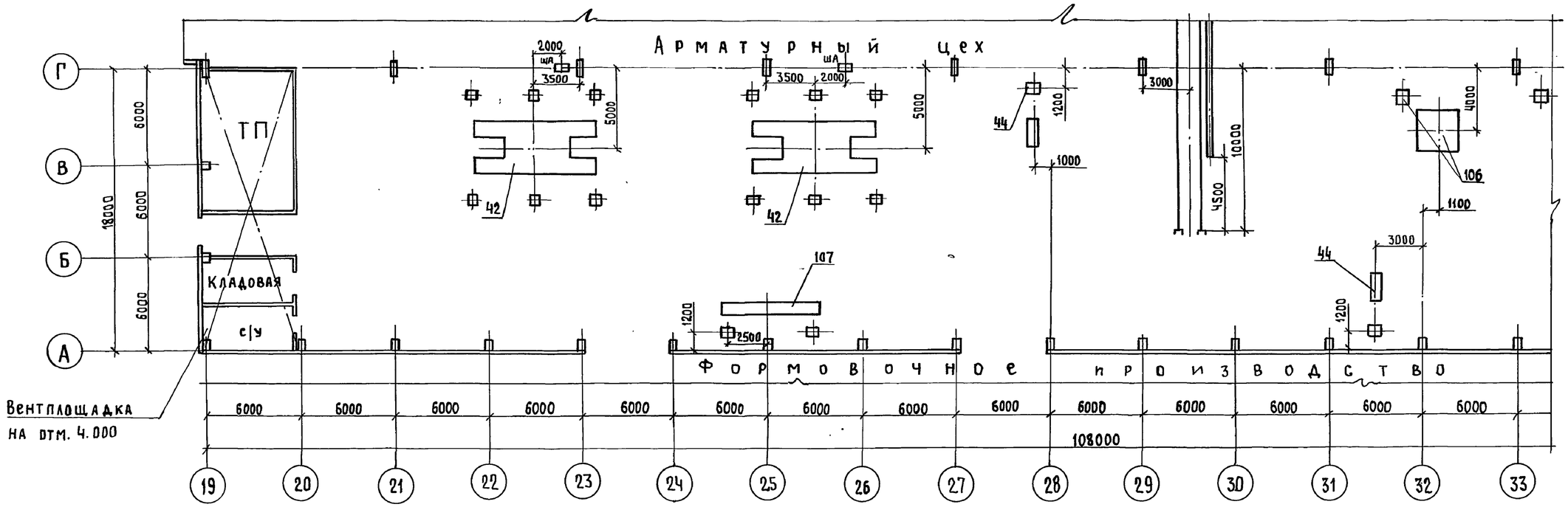

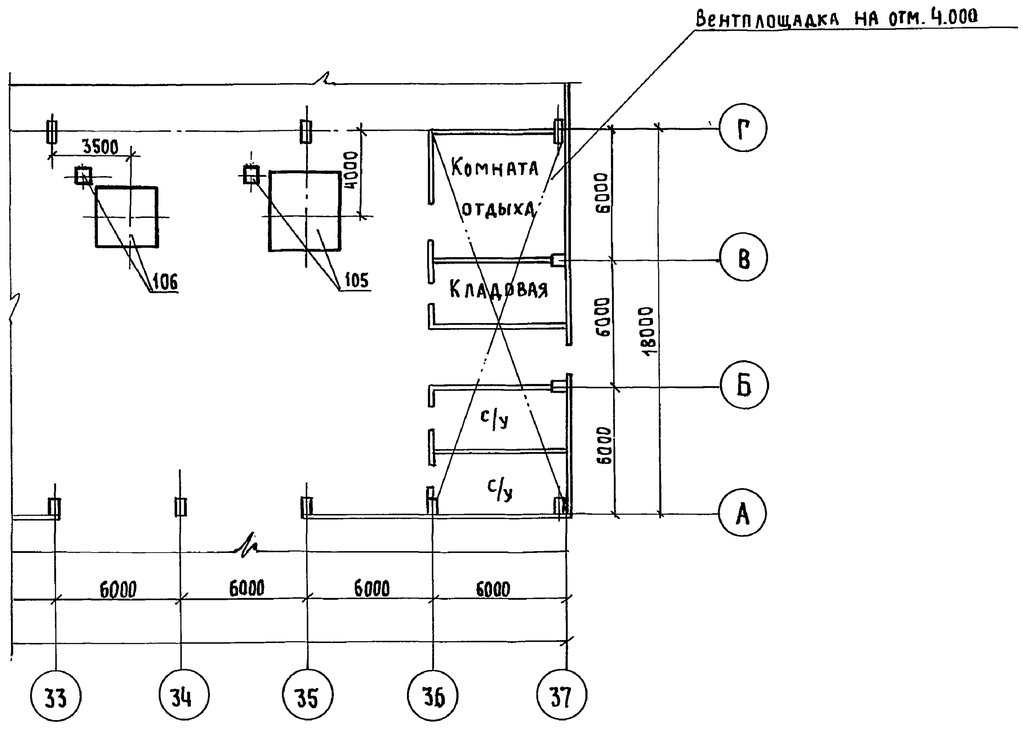

1. Нагрузка на пол цеха 2т/м²
2. Размеры проемов по оси А 6×4,6м (h)
3. Категория пожароопасности Г
4. Лист читать совместно с листами 50,58,72,78,79,81.

Гл.инж.пр	Готлиб			409-13-028.90-ТХ
Нач.отд	Варганов			
Гл.техн.	Заневская		05.91	Арматурный цех со складом металла предприятия КПД мощностью 360тыс. кв.м общей площади в год
Зав.гр.	Повежимов			
Техник Iк	Воеводина			
Проверил	Заневская			Стадия: РП; Лист: 53; Листов:
Н.контр	Авраменко			Сводный план фундаментов в пролете А-Г в осях 19..37
				Гипростроммаш Москва

Привязан

Инв.№

Взам. инв.№ | Подп. и дата | Инв.№ подл.

25035-03 8 Формат А2

Альбом 2 часть 2

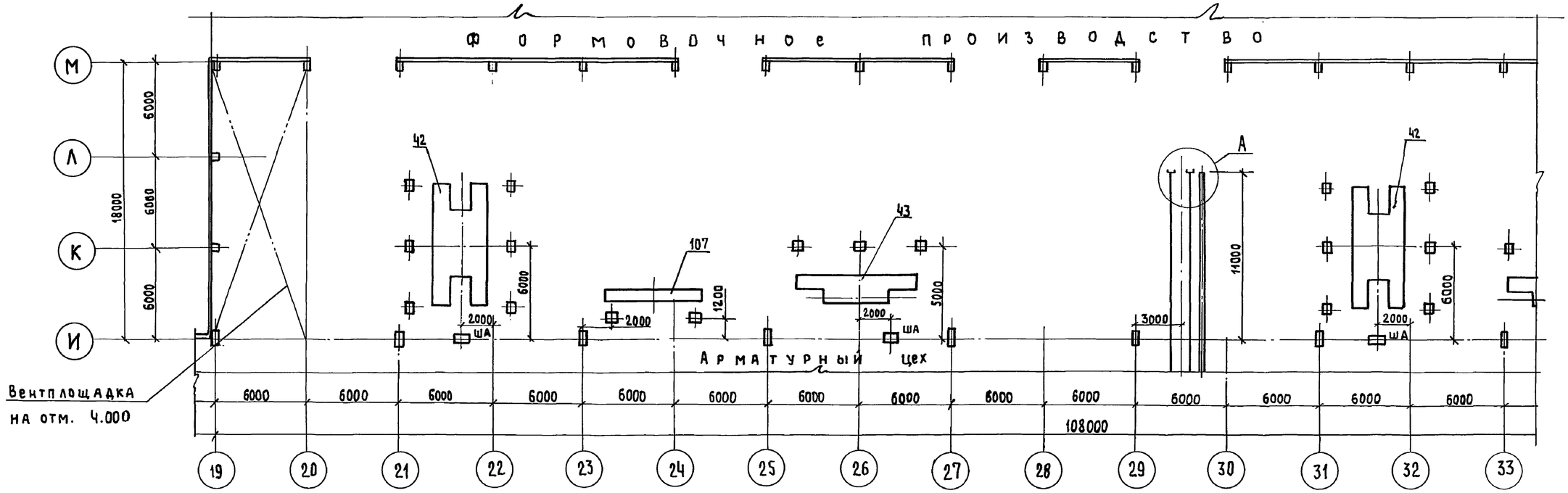

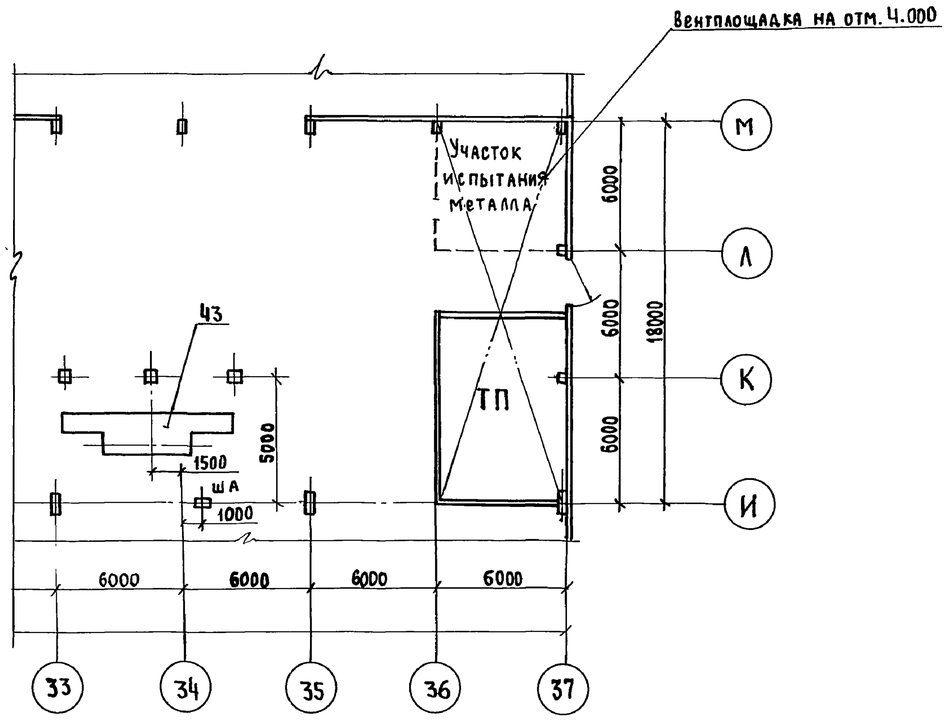

1. Нагрузка на пол цеха 2т/м²
2. Размеры проемов по оси М 6 х 4,6 м (h)
3. Категория пожароопасности Г
4. Лист читать совместно с листами 50,72,75,78.

Гл. инж. пр.	Готлиб		
Нач. отд	Варганов		
Гл. техн.	Заневская		05.91
Зав. гр.	Побежимов		
Техник I к	Воеводина		
Проверил	Заневская		
Н. контр.	Авраменко		

Привязан

Инв. №

409-13-028.90-ТХ

Арматурный цех со складом металла предприятия КПД мощностью 360 тыс. кв. м общей площади в год

Стадия	Лист	Листов
РП	54	

Сводный план фундаментов в пролете И-М в осях 19...37

ГИПРОСТРОММАШ Москва

Взам. инв. № | Подп. и дата | Инв. № подл.

Альбом 2 часть2

Разбивка колодцев под анкерные болты автомата правильно-отрезного И6122А (поз.8) и устройства размоточного РУ31А (поз.10)

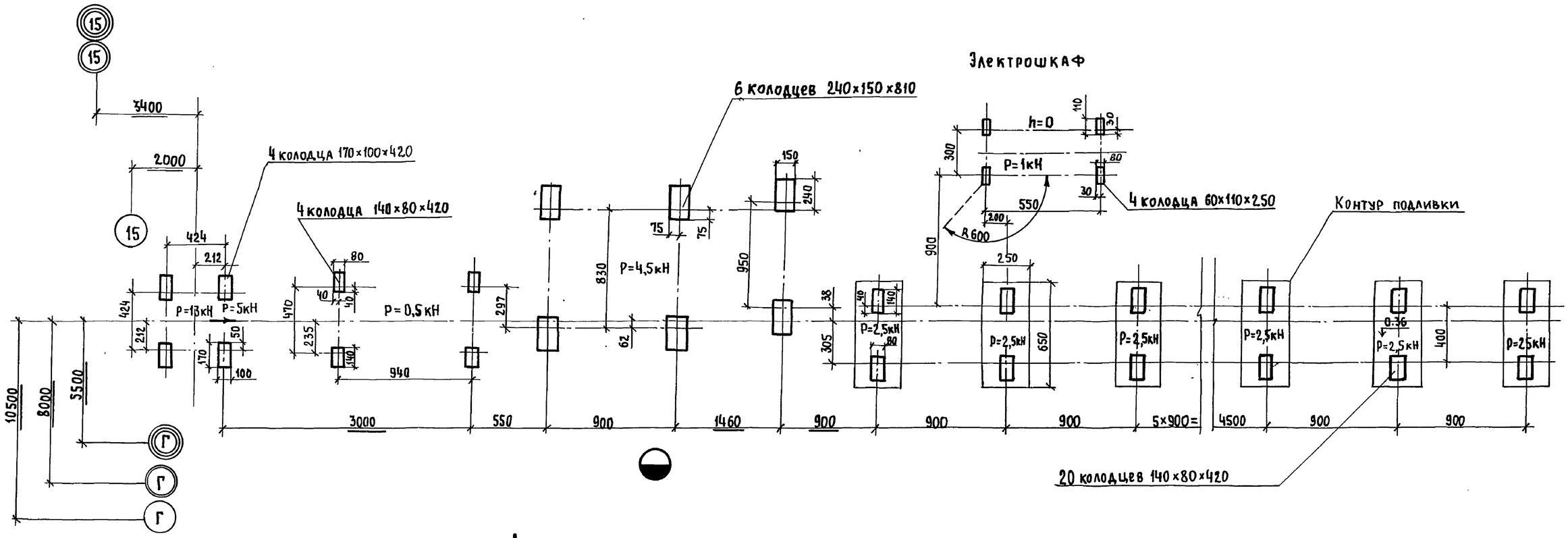

А

Задание на штрабу для кабеля тележки самоходной поз.5

1-1

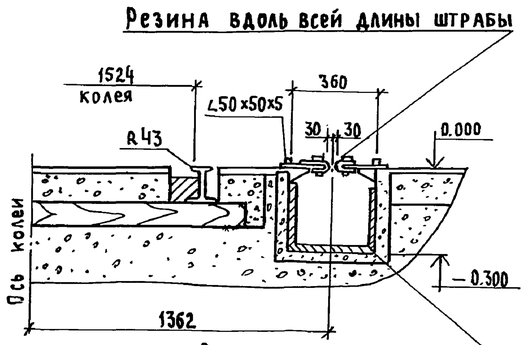

Деревянный короб из досок δ=40мм по всей длине штрабы
Доски должны быть пропитаны несгораемым веществом

Лист читать совместно с листами 50,51

Гл.инж.пр	Готлиб		
Нач.отд	Варганов		
Гл.технол	Заневская		05.91
Зав.гр.	Побежимов		
Техник I к	Воеводина		
Проверил	Заневская		
Н.контр.	Авраменко		

Привязан

Инв. №

409-13-028.90-ТХ

Арматурный цех со складом металла предприятия КПД мощностью 360тыс.кв.м общей площади в год

Стадия	Лист	Листов
РП	55	

Задание на проектирование фундаментов под оборудование (начало)

Гипростроммаш Москва

Взам. инв. № | Подп. и дата | Инв. № подл.

25035-03 10 Формат А2

Альбом 2 Часть 2

Разбивка колодцев под анкерные болты правильно-отрезного автомата И6119 (поз.9) и устройства размоточного РУ31А (поз.10)

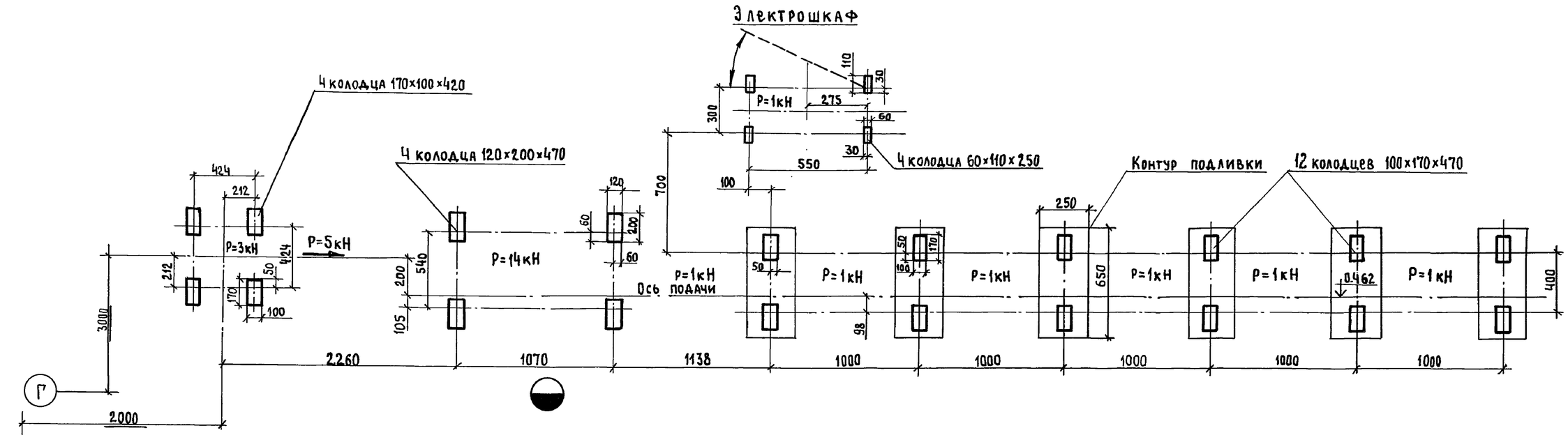

Разбивка колодцев под анкерные болты правильно-отрезного автомата И6119 (поз.9) и устройства размоточного РУ31А (поз.10) м 1:20

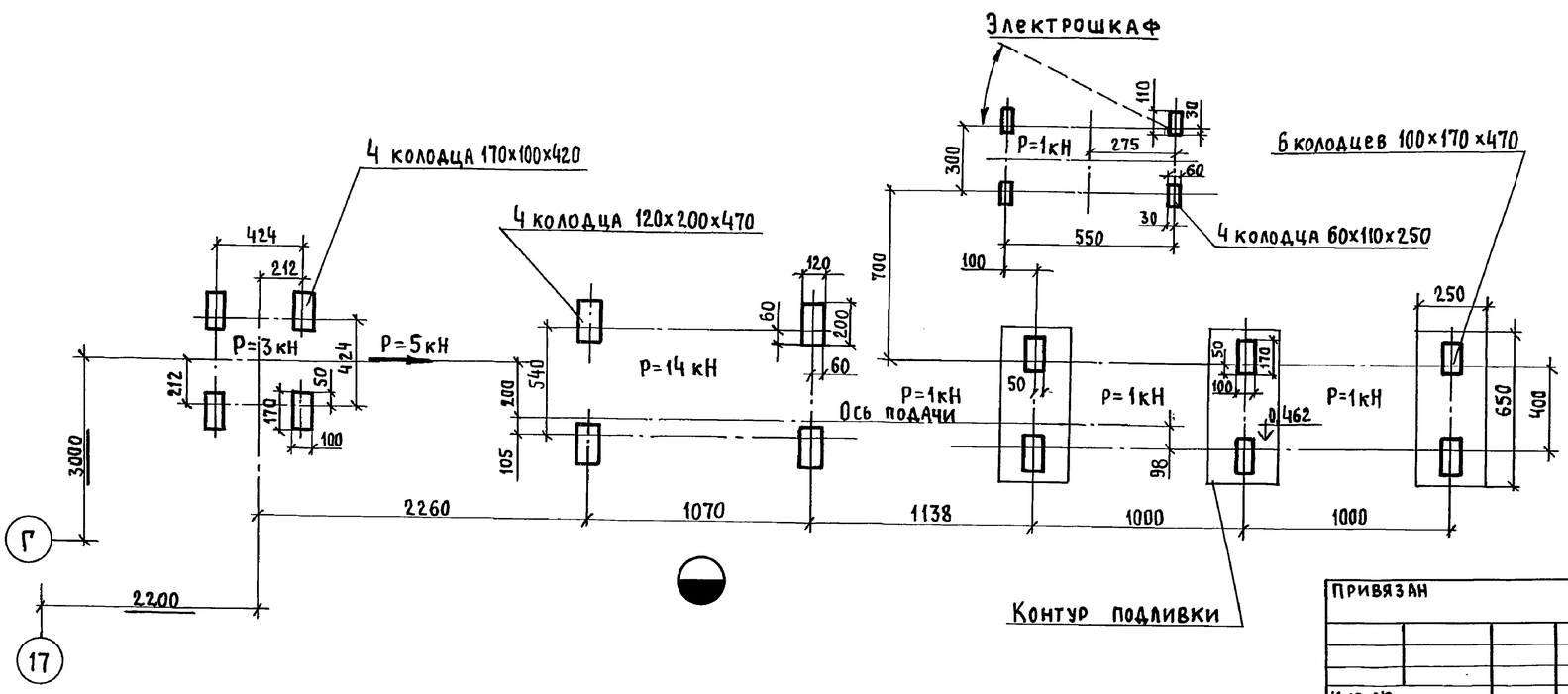

Лист читать совместно с листами 50,51

Гл. инж. пр.	Готлиб			409-13-028.90-ТХ	
Нач. отд.	Варганов				
Гл. технол.	Заневская		07.91	Арматурный цех со складом металла предприятия КПД мощностью 360 тыс. кв.м общей площади в год	
Зав. гр.	Побежимов				
Техник I к.	Воеводина				Стадия / Лист / Листов
Провер.	Заневская				РП / 56 /
Н. контр.	Авраменко			Задание на проектирование фундаментов под оборудование (продолжение)	Гипростроммаш Москва

Привязан

Инв. №

Взам. инв. № | Подп. и дата | Инв. № подл.

25035-03 11

Формат А2

Альбом 2 Часть 2

Разбивка колодцев под анкерные болты машины МТ-1928 (поз.15)

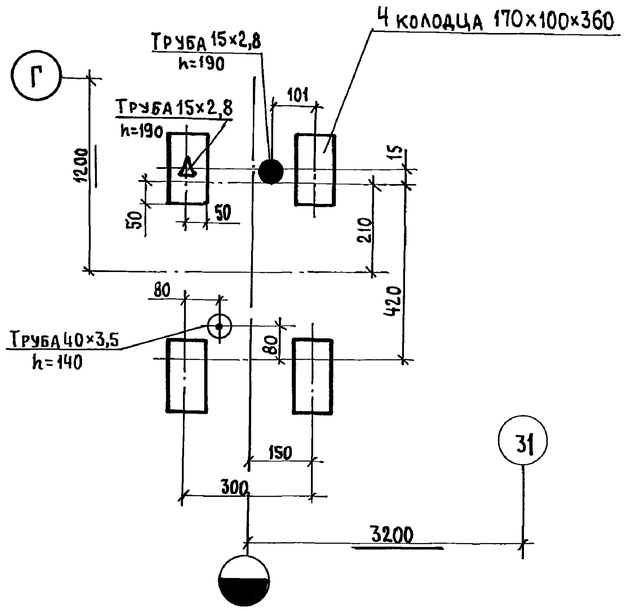

Разбивка колодцев под анкерные болты машины МТ-2202-1 (поз.14)

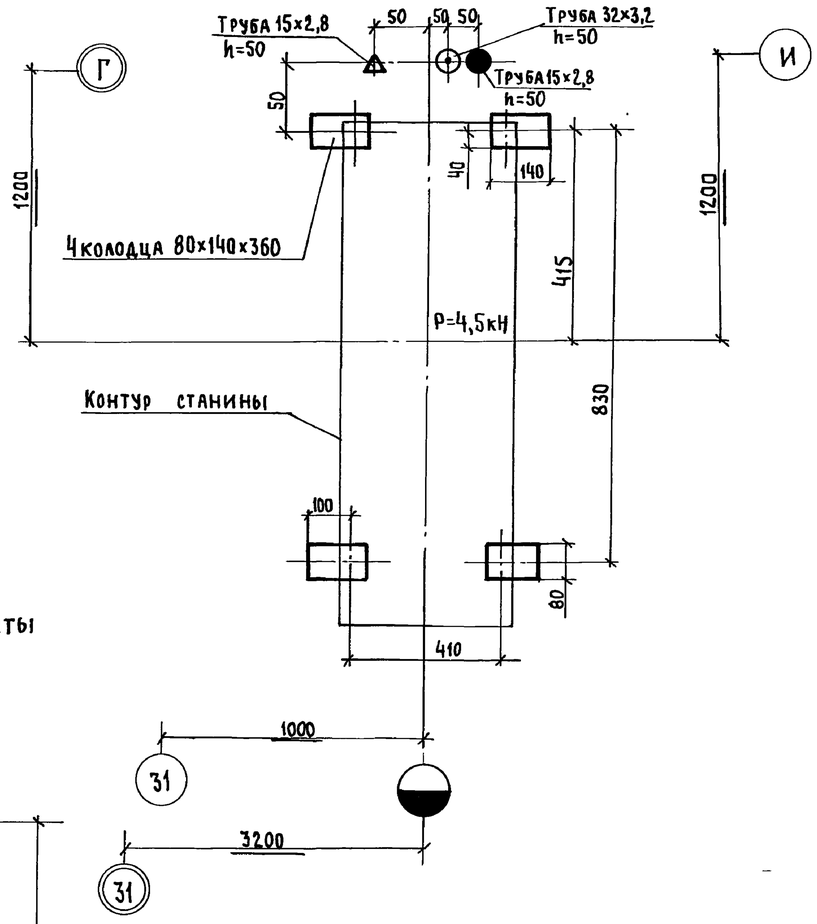

Разбивка колодцев под анкерные болты машины МТ-2103-1 (поз.16)

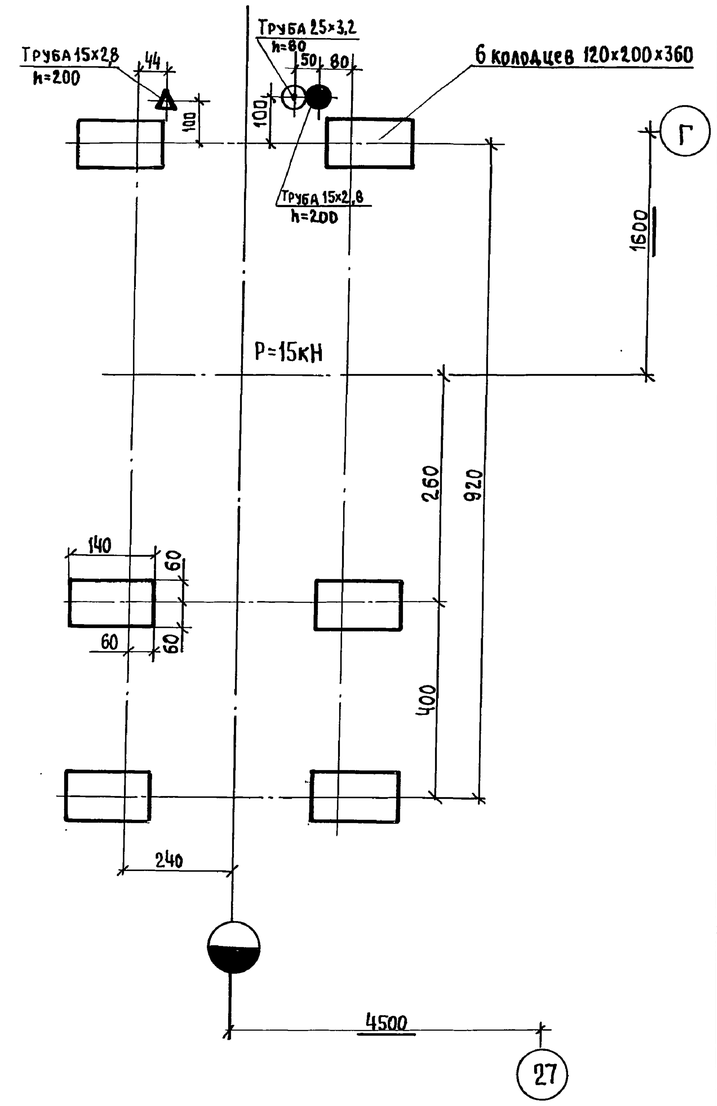

Разбивка колодцев под анкерные болты крана консольного (поз.4)

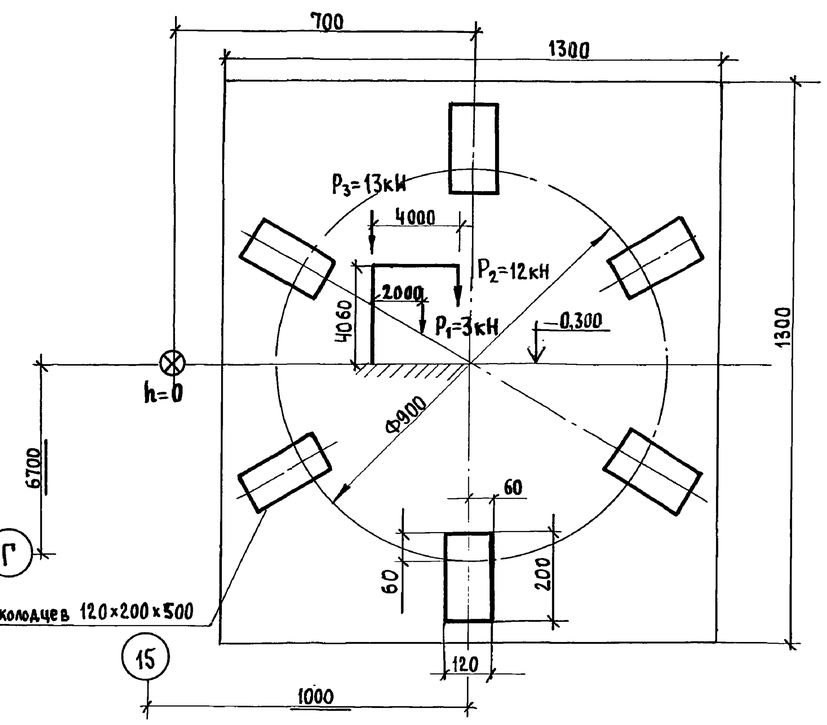

1. Трубы по ГОСТ 3262-75
2. Лист читать совместно с листами 50,51,52.

Гл.инж.пр.	Готлиб		
Нач.отд.	Варганов		
Гл.техн.	Заневская		05.91
Зав.гр.	Побежимов		
Техник I к	Воеводина		
Проверил	Заневская		
Н.контр.	Авраменко		

Привязан:

Инв. №

409-13-028.90-ТХ

Арматурный цех со складом металла предприятия КПД мощностью 360 тыс. кв.м общей площади в год

Стадия	Лист	Листов
РП	57	

Задание на проектирование фундаментов под оборудование (продолжение)

Гипростроммаш Москва

Взам. инв. № | Подп. и дата | Инв. № подл.

Альбом 2. Часть 2

Разбивка колодцев под анкерные болты установки для сварки арматурных каркасов СМЖ-54В (поз.44)

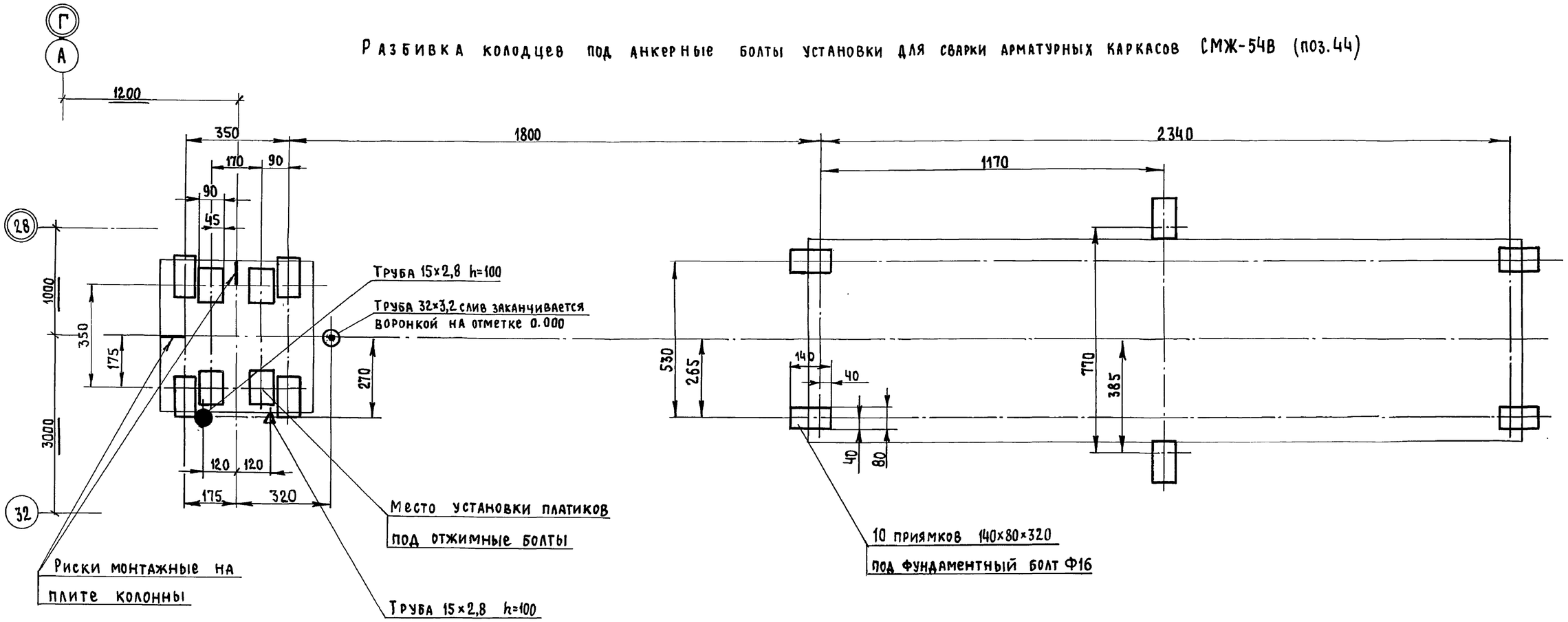

Разбивка колодцев под анкерные болты вертушки станка для гибки арматурной стали ш.3549/31 (поз.104)

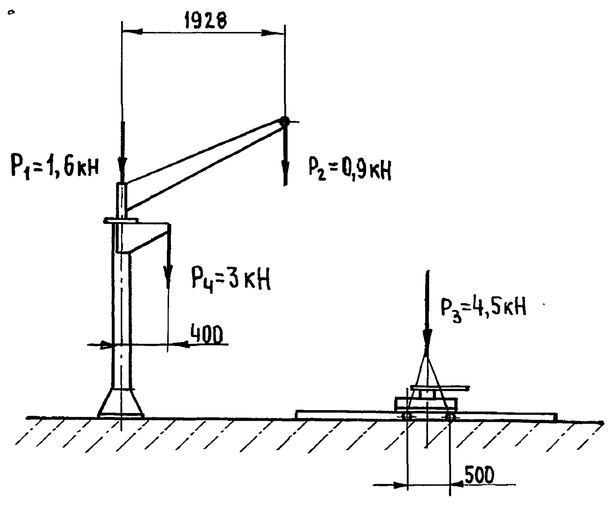

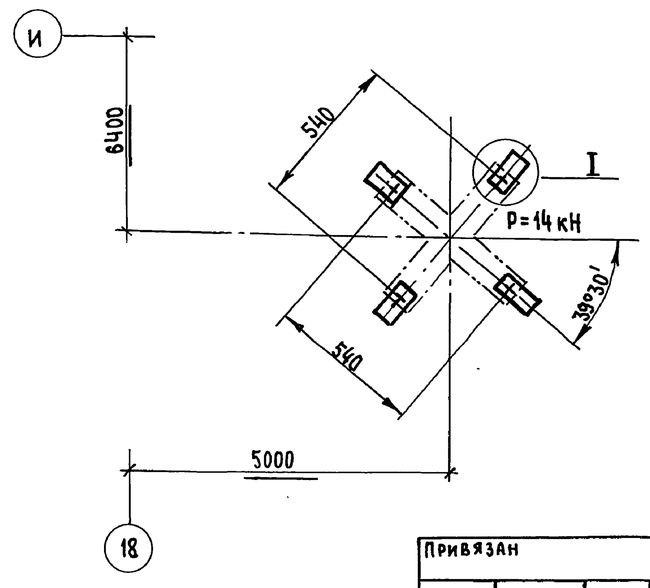

I (1:2,5)

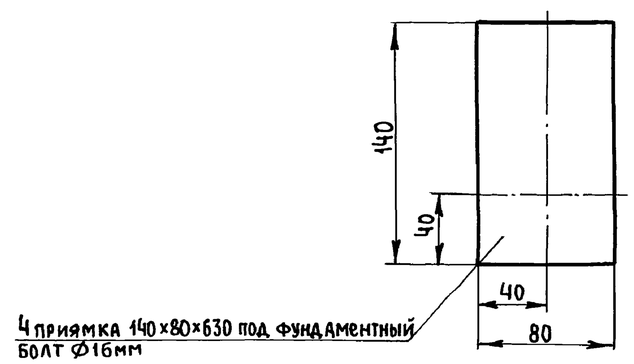

1. Трубы по ГОСТ 3262-75
2. Лист читать совместно с листами 50,51,53

Гл.инж.пр.	Готлиб		
Нач.отд	Варганов		
Гл.технол.	Зяневская		05.91
Гл.констр.	Мякинин		
Зав.гр.	Кособоков		
Н.контр	Соколов		

Привязан

Инв.№

409-13-028.90-ТХ

Арматурный цех со складом металла предприятия КПД мощностью 360 тыс.кв.м общей площади в год

Стадия	Лист	Листов
РП	58	

Задание на проектирование фундаментов под оборудование (окончание)

ГИПРОСТРОММАШ Москва

Взам. инв.№ | Подп. и дата | Инв.№ подл.

Альбом 2 часть 2

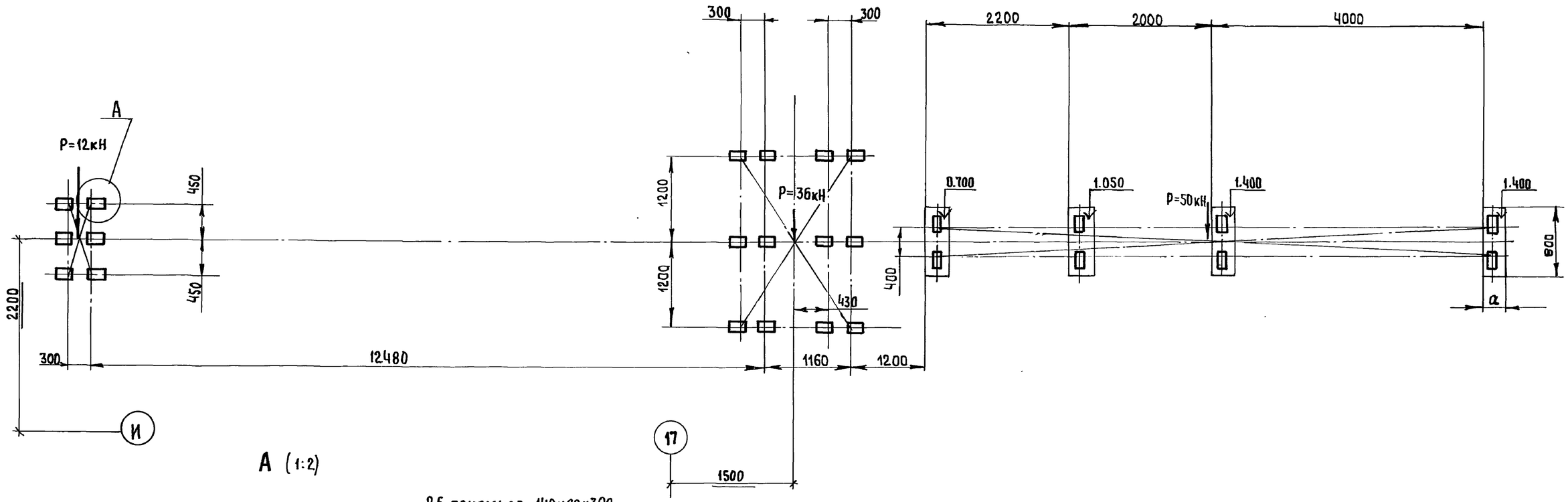

А (1:2)

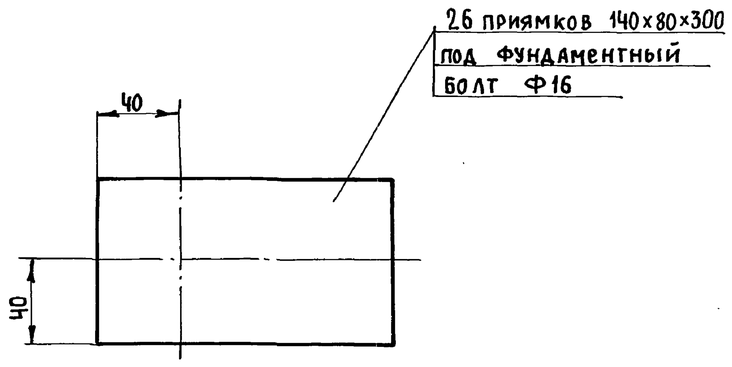

а – размер определяется при проектировании фундаментов

Лист читать совместно с листами 50,51

Гл. инж. пр.	Готлиб		409-13-028.90-ТХ
Нач. отд.	Варганов		Арматурный цех со складом металла предприятия КПД мощностью 360 тыс. кв.м общей площади в год
Гл. технол.	Заневская	05.91	
Гл. констр.	Марзинов		
Зав. гр.	Максин		
Н. контр.	Юшкин		

Привязан			
Инв. №			

Стадия	Лист	Листов
РП	59	

Задание на проектирование фундамента комплекса оборудования линии для заготовки стержневой арматуры ш.3549/23

Гипростроммаш Москва

25035-03 14

Формат А2

Взам. инв. № | Подп. и дата | Инв. № подл.

Альбом 2 часть 2

А (1:10)

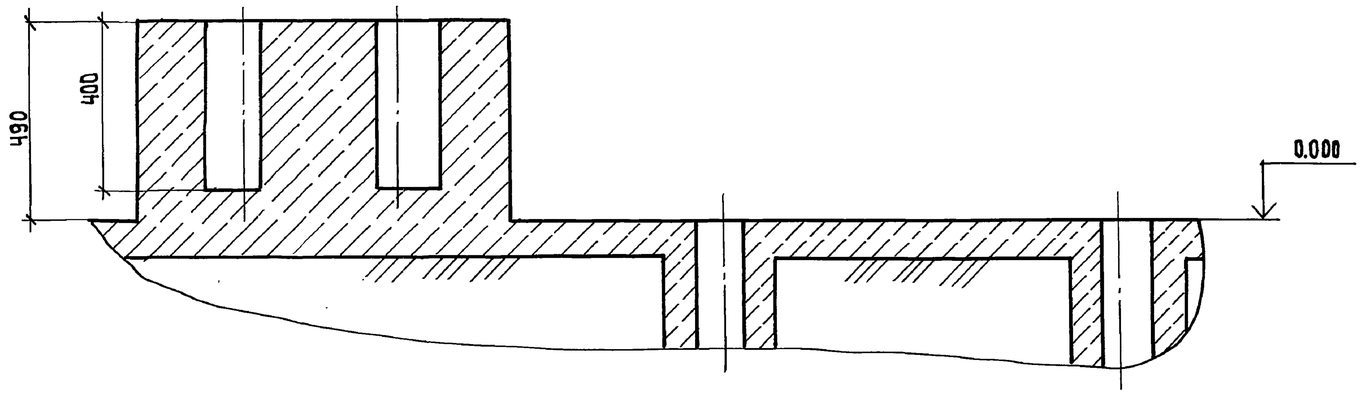

Б (1:5)

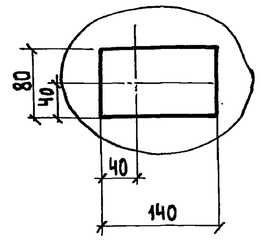

В (1:5)

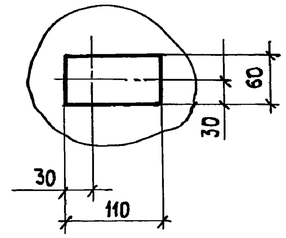

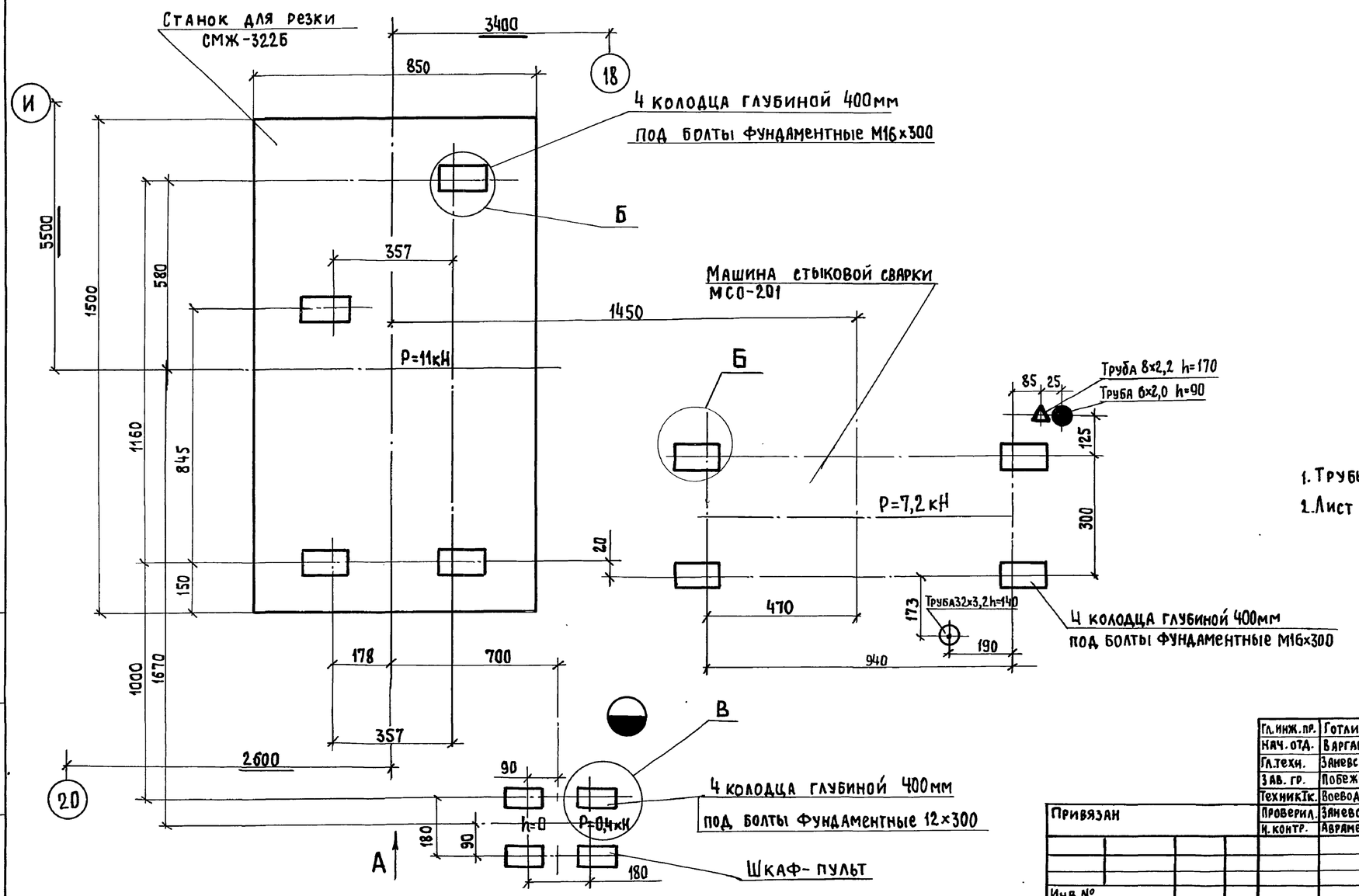

1. Трубы по ГОСТ 3262-75
2. Лист читать совместно с листами 50,51

Гл. инж. пр.	Готлиб			409-13-028.90-ТХ	
Нач. отд.	Варганов			Арматурный цех со складом металла предприятия КПД мощностью 360тыс. кв.м общей площади в год	
Гл. техн.	Заневская		05.91		
Зав. гр.	Побежимов				
Техник I к.	Воеводина				
Проверил.	Заневская				
Н. контр.	Авраменко				
Привязан				Задание на проектирование фундаментов под СМЖ-322Б и МСО-201	Гипростроммаш Москва
Инв. №				Стадия: РП; Лист: 60; Листов:	

Взам. инв. № | Подп. и дата | Инв. № подл.

25035-03 15 Формат А2

Альбом 2 Часть 2

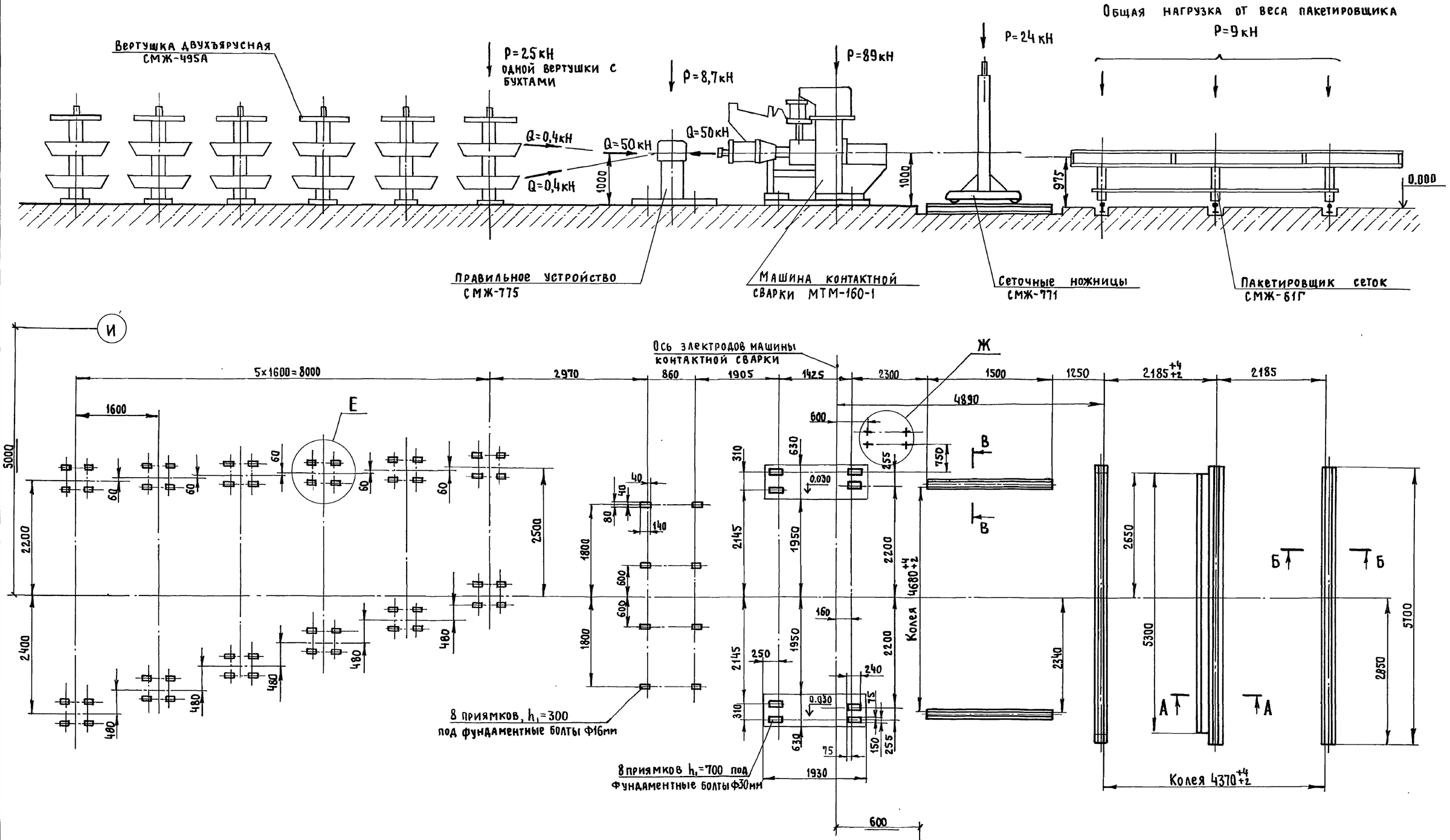

1. За условную отм. „0" принят уровень чистого пола.
2. Рельсы Р43 предусмотреть в строительной части проекта.
3. Лист читать совместно с листами 50,51,62.

Гл. инж. пр.	Готлиб		
Нач. отд.	Варганов		
Гл. технол.	Заневская		
Гл. констр.	Журавлев		03.91
Зав. гр.	Погребной		03.91
Н. контр.	Рогинский		03.91

Привязан

Инв. №

409-13-028.90-ТХ

Арматурный цех со складом металла предприятия КПД мощностью 360 тыс. кв.м общей площади в год

Стадия	Лист	Листов
РП	61	

Задание на проектирование фундаментов комплекса оборудования для изготовления сеток шириной до 3800мм ш.1975/1 (начало)

Гипростроммаш Москва

25035-03 16 Формат А2

Инв. № подл. | Подп. и дата | Взам. инв. №

Альбом 2 часть 2

А-А (1:5)

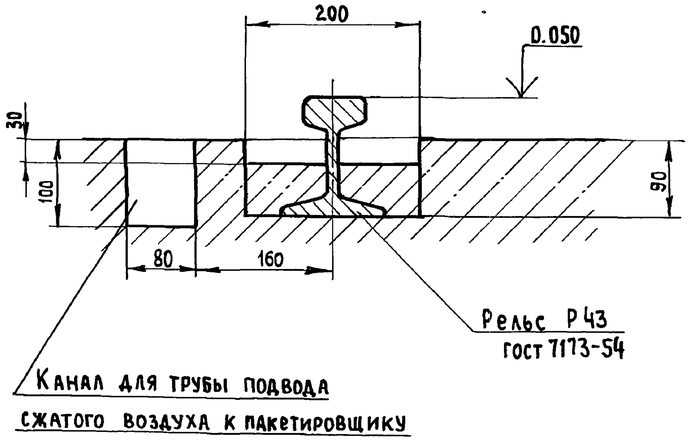

Б-Б (1:5)

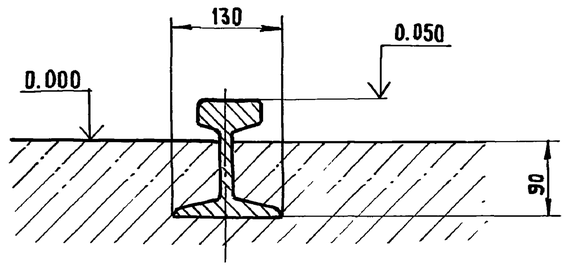

Разбивка приямков под болты фундаментные шкафа управления (1:10)

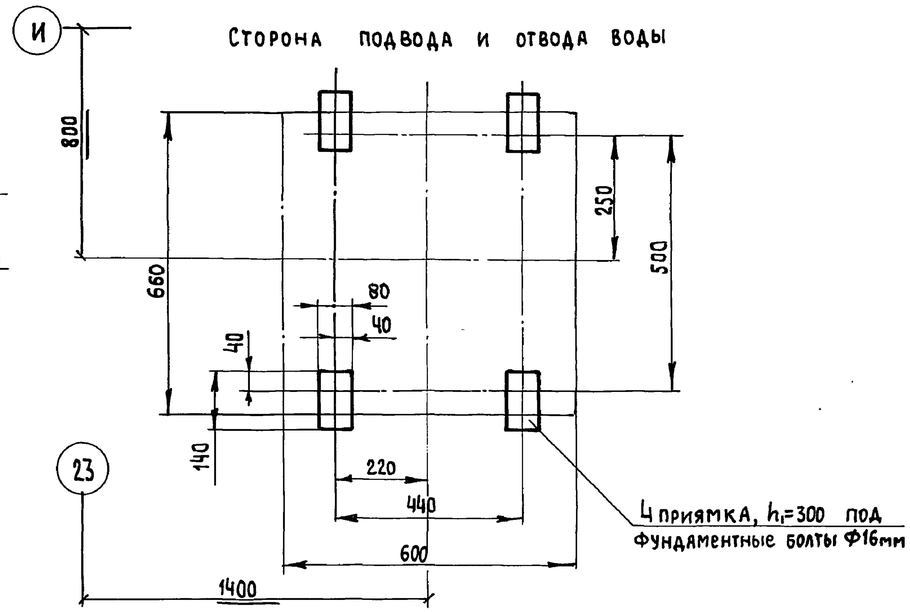

В-В (1:5)

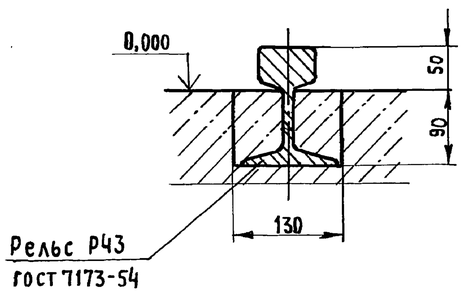

Е (1:10)

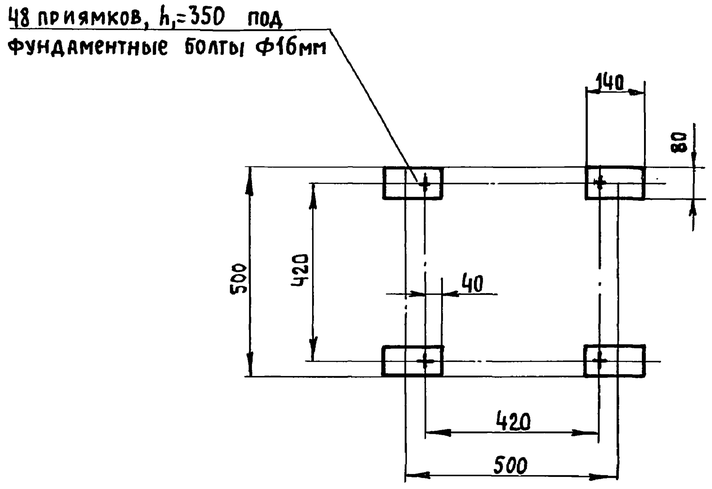

Разбивка приямков под болты фундаментные шкаф-пульта СМЖ-61Г.03

Ж (1:10)

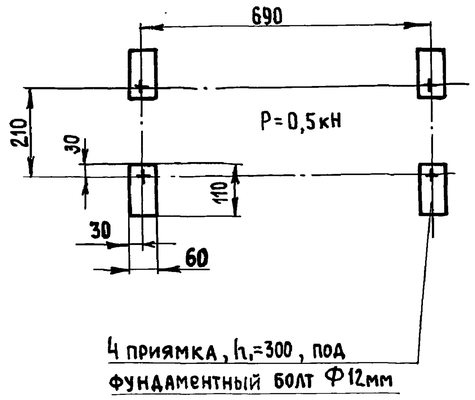

Лист читать совместно с листами 51,61

Гл. инж. пр	Готлиб			409-13-028.90-ТХ	
Нач. отд.	Варганов				
Гл. технол.	Заневская				
Гл. констр.	Журавлев		03.91	Арматурный цех со складом металла предприятия КПД мощностью 360 тыс. кв.м общей площади в год	
Зав. гр.	Погребной		03.91		
Н. контр.	Рогинский		03.91		Стадия: РП; Лист: 62; Листов:
Привязан				Задание на проектирование фундаментов комплекса оборудования для изготовления сеток шириной до 3800 мм ш.7975/1 (окончание)	Гипростроммаш Москва
Инв. №					

Взам. инв №

Подп. и дата

Инв. № подл.

25035-03 17 Формат А2

Альбом 2 Часть 2

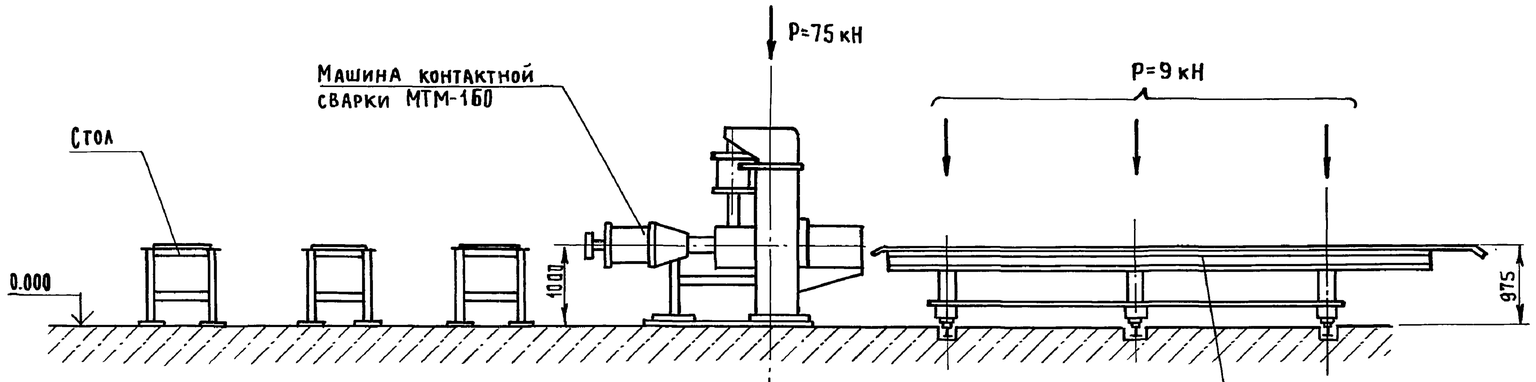

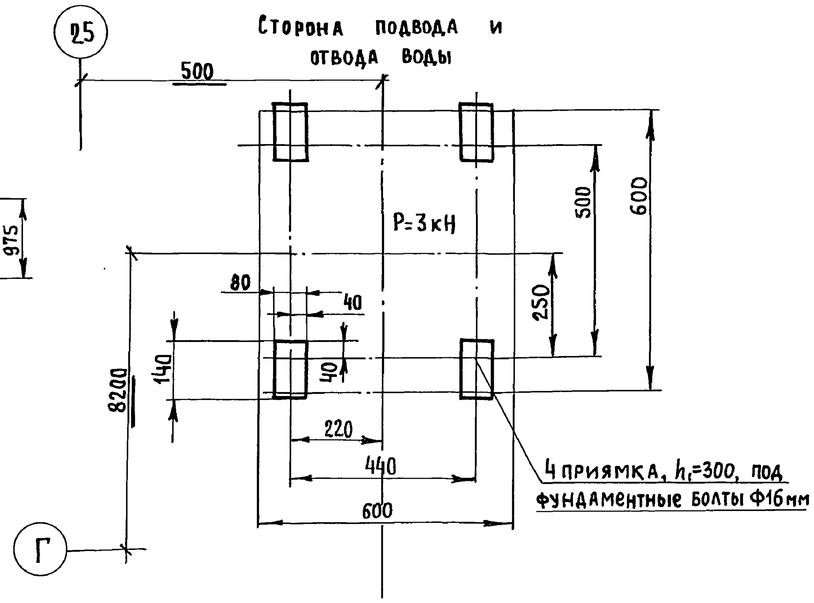

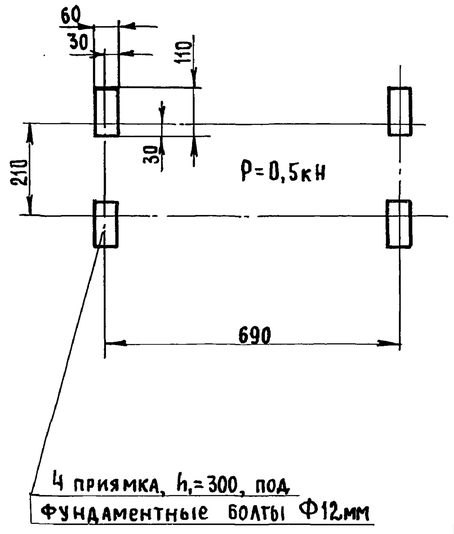

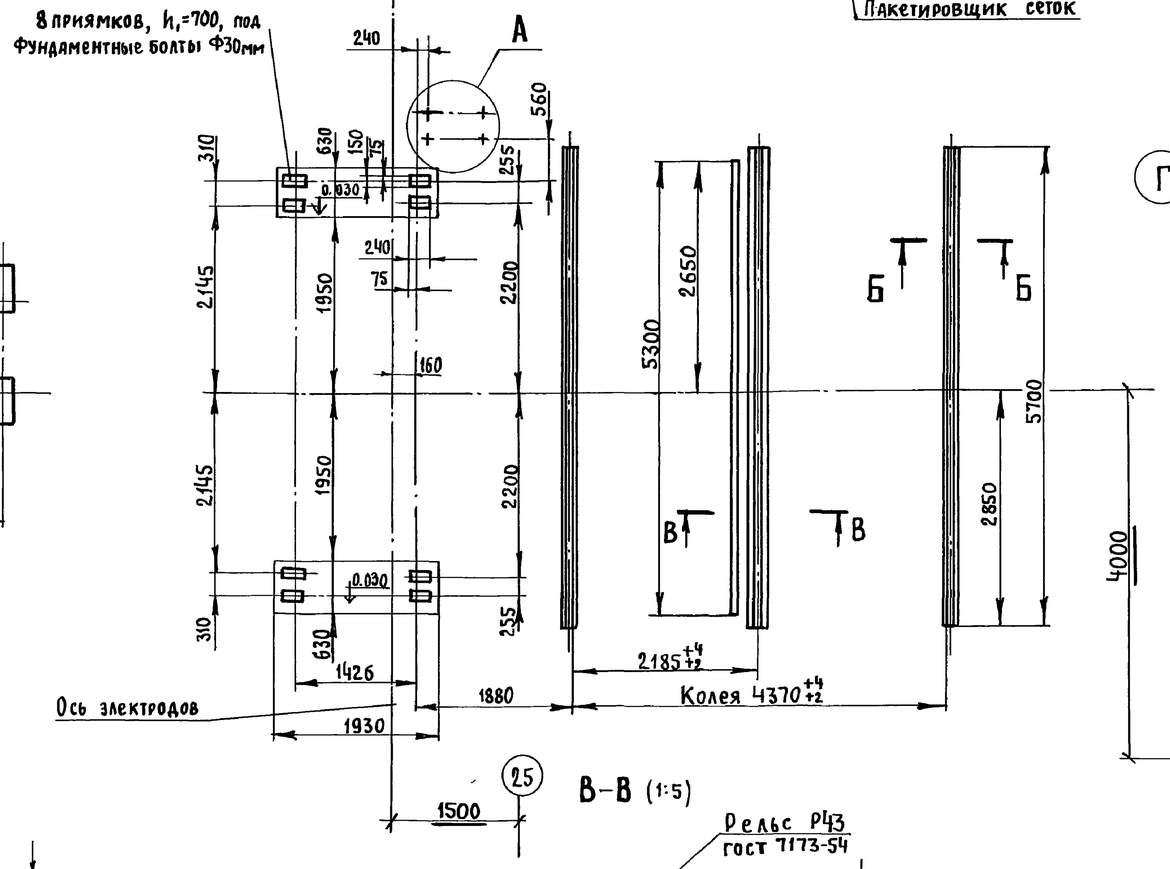

1. За условную отм. „0" принят уровень чистого пола
2. Рельсы Р43 предусмотреть в строительной части проекта
3. Лист читать совместно с листами 50,51

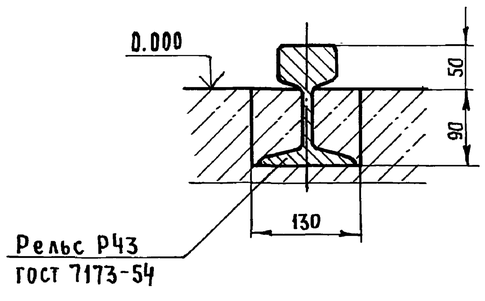

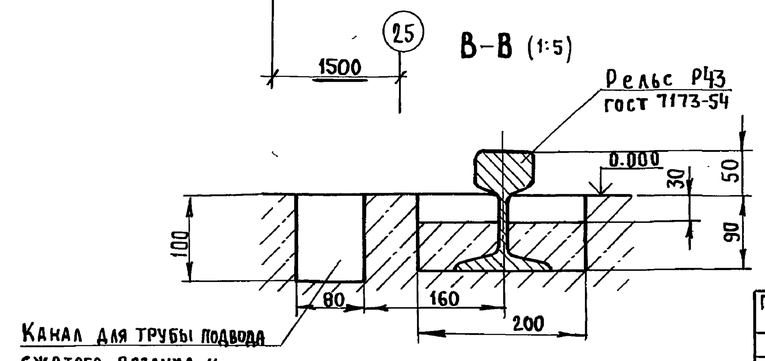

Гл. инж. пр.	Готлиб			409-13-028.90-ТХ	
Нач. отд.	Варганов				
Гл. техн.	Заневская				
Гл. констр.	Журавлев		03.91	Арматурный цех со складом металла предприятия КПД мощностью 360 тыс. кв.м общей площади в год	
Зав. гр.	Погребной		03.91		
Н. контр.	Рогинский		03.91		Стадия: РП; Лист: 63; Листов:
Привязан				Задание на проектирование фундаментов комплекса оборудования для изготовления сеток шириной до 3800мм ш. 3549/13.	Гипростроммаш Москва
Инв. №					

Взам. инв. № | Подп. и дата | Инв. № подл.

25035-03 18 Формат А2

Альбом 2 Часть 2

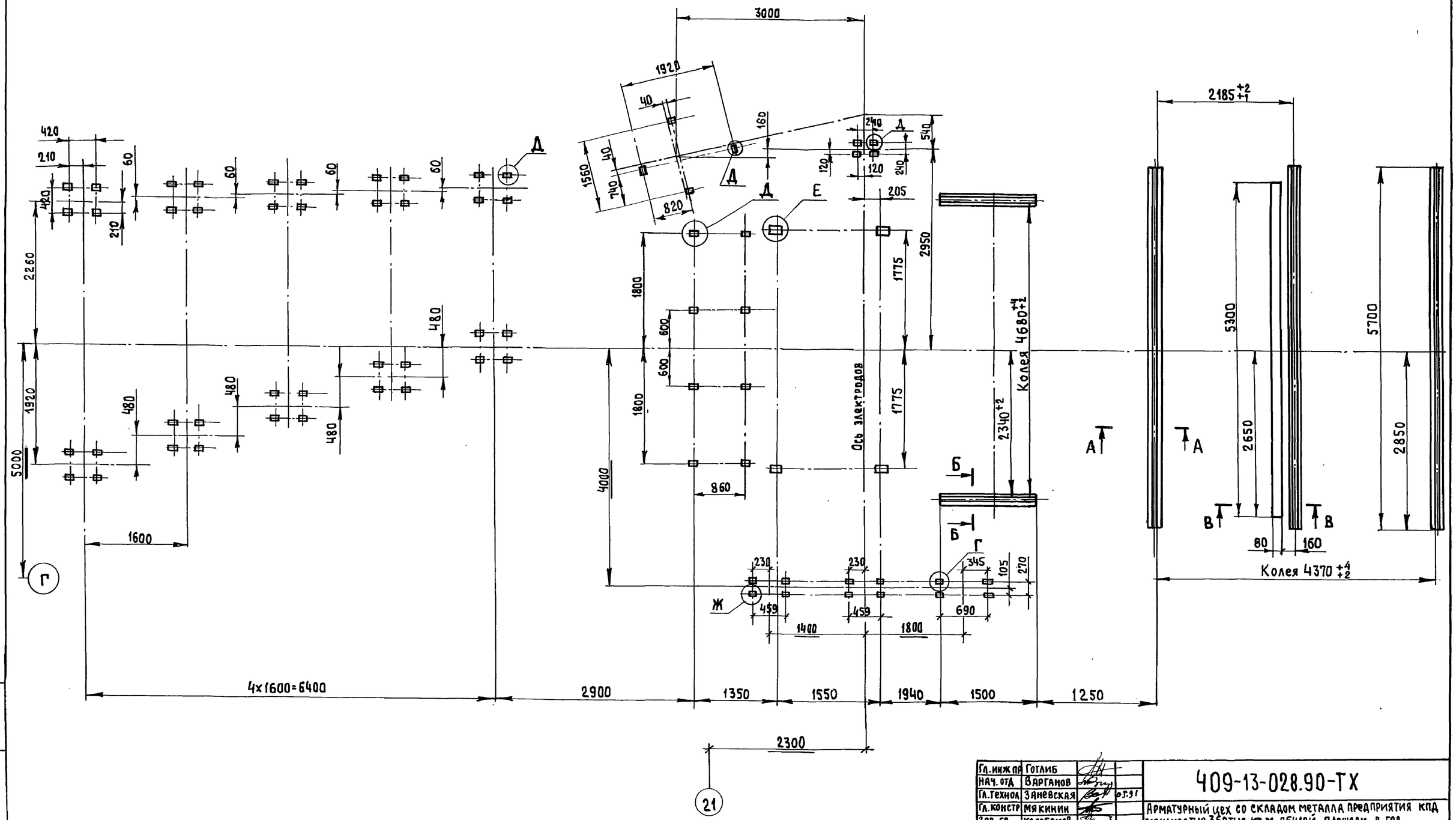

Лист читать совместно с листами 51,65

Гл. инж пр	Готлиб		
Нач. отд	Варганов		
Гл. Технол	Заневская		05.91
Гл. констр	Мякинин		
Зав. гр.	Кособоков		
Н. контр.	Соколов		

Привязан

Инв. №

409-13-028.90-ТХ

Арматурный цех со складом металла предприятия КПД мощностью 360тыс. кв.м общей площади в год

Стадия	Лист	Листов
РП	64	

Задание на проектирование фундаментов комплекса оборудования для изготовления сеток шириной до 2650мм ш.7974 (начало)

Гипростроммаш Москва

Инв. № подл. | Подп. и дата | Взам. инв. №

25035-03 19

Формат А2

Альбом 2 часть 2

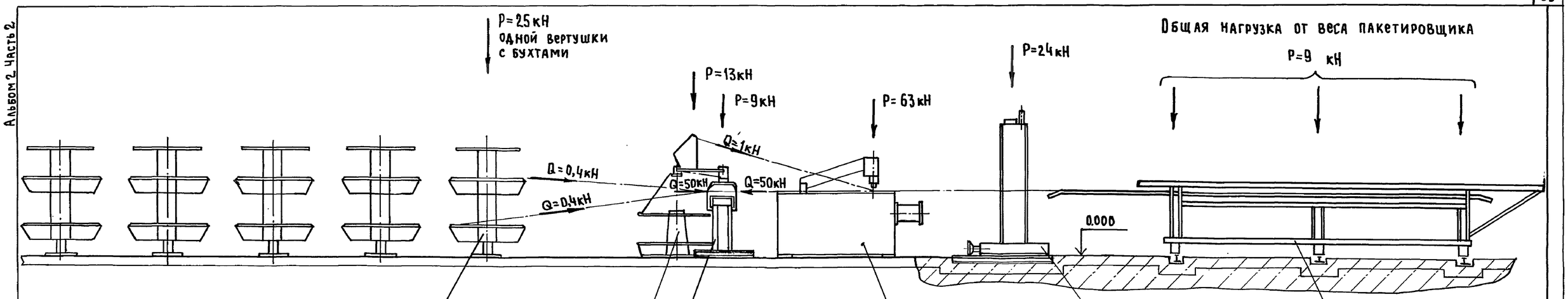

А-А (1:5)

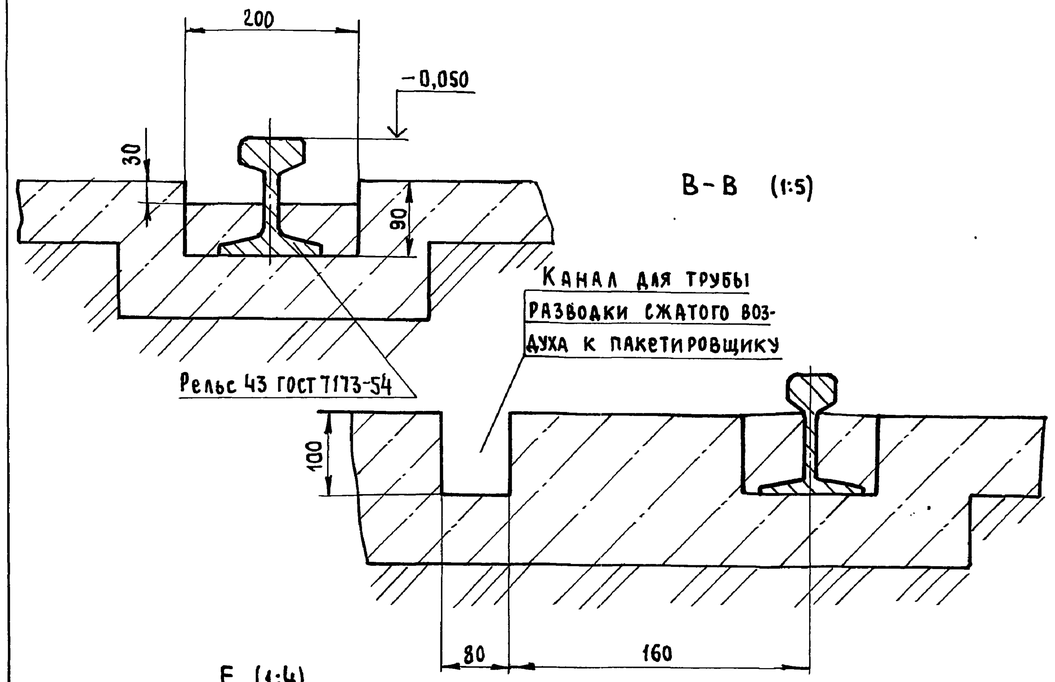

В-В (1:5)

Г (1:2)

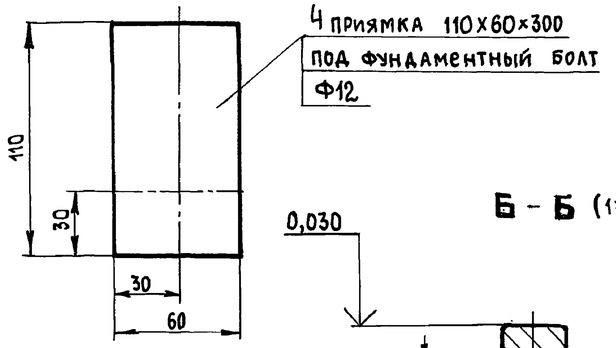

Ж (1:2)

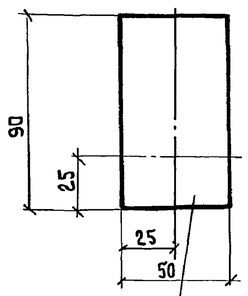

8 приямков 90×50×300
под фундаментный
болт Ф10

Б-Б (1:5)

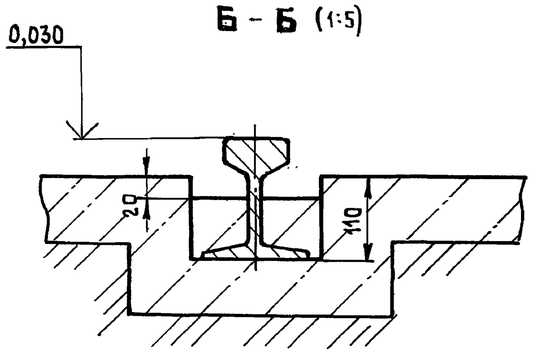

Е (1:4)

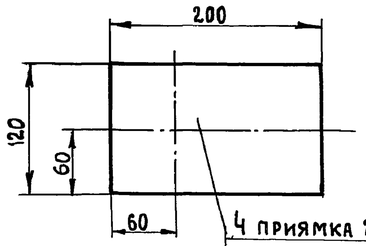

4 приямка 200×120×710
под фундаментный
болт Ф24

Д (1:4)

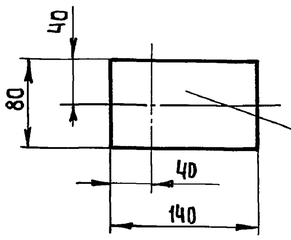

56 приямков 140×80×300
под фундаментный
болт Ф16

Лист читать совместно с листом 64

Гл.инж.пр.	Готлиб		409-13-028.90-ТХ
Нач.отд.	Варганов		Арматурный цех со складом металла предприятия КПД мощностью 360тыс.кв.м общей площади в год
Гл.технол	Заневская	05.91	
Гл.констр	Мякинин		
Зав.гр.	Кособоков		Стадия: РП; Лист: 65; Листов:
Н.контр.	Соколов		
Привязан.			Задание на проектирование фундаментов комплекса оборудования для изготовления сеток шириной до 2650мм ш.7974 (окончание)
Инв.№			Гипростроммаш Москва

Взам.инв.№ | Подп. и дата | Инв.№подл.

25035-03 20 Формат А2

Альбом 2 Часть 2

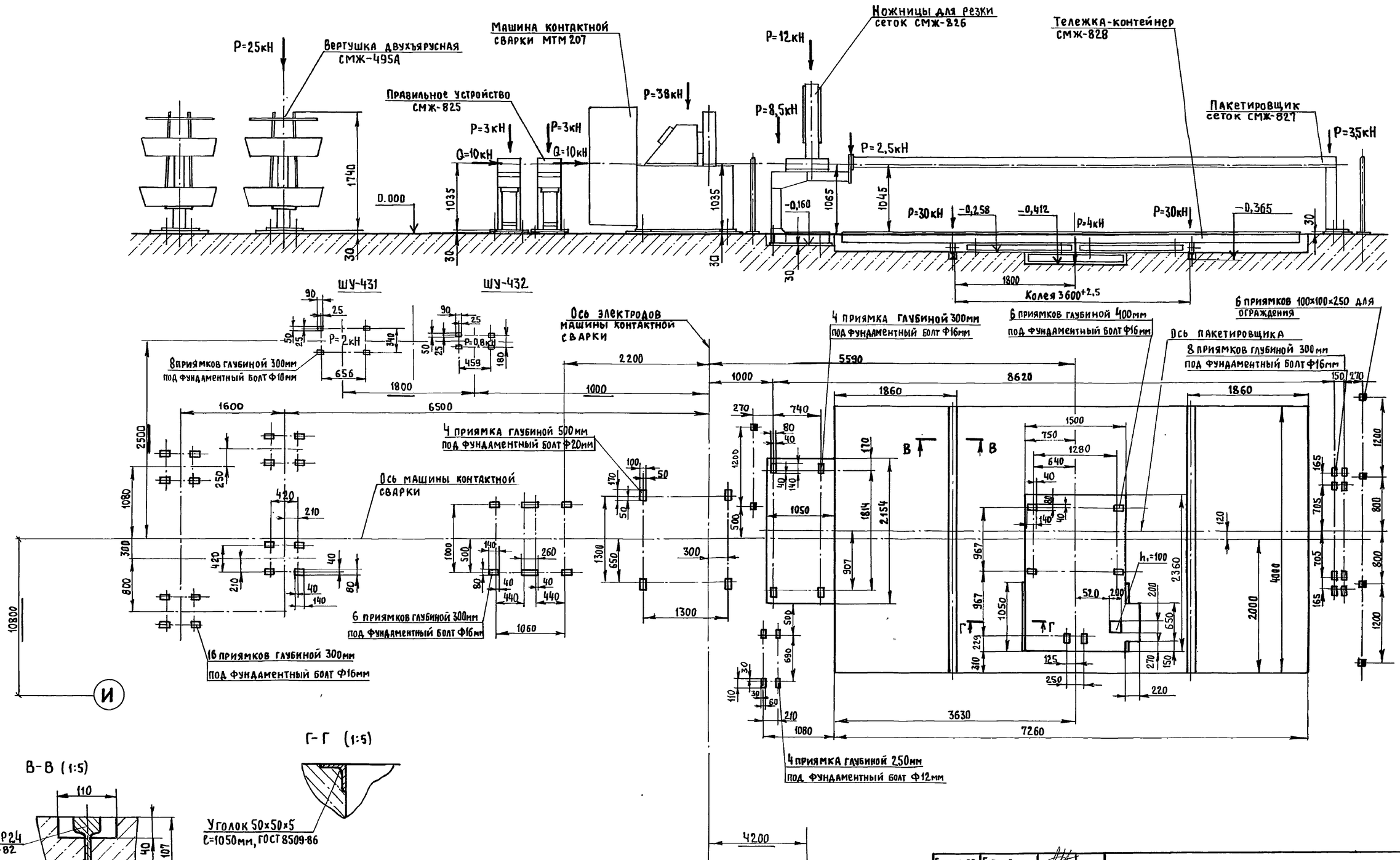

1. За условную отм. „0" принят уровень чистого пола
2. Рельсы Р24 предусмотреть в строительной части проекта.
3. Лист читать совместно с листами 50,52

Гл.инж. пр.	Готлиб			409-13-028.90-ТХ	
Нач.отд.	Варганов				
Гл.технол.	Заневская				
Гл. констр.	Журавлев		03.91	Арматурный цех со складом металла предприятия КПД мощностью 360тыс.кв.м общей площади в год	
Зав.гр.	Погребной		03.91		Стадия: РП; Лист: 66; Листов:
Н.контр.	Рогинский		03.91	Задание на проектирование фундаментов комплекса оборудования для изготовления сеток шириной до 800мм ш.7728Б/5	Гипростроммаш Москва

Привязан

Инв. №

Взам. инв. № | Подп. и дата | Инв. № подл.

25035-03 21 Формат А2

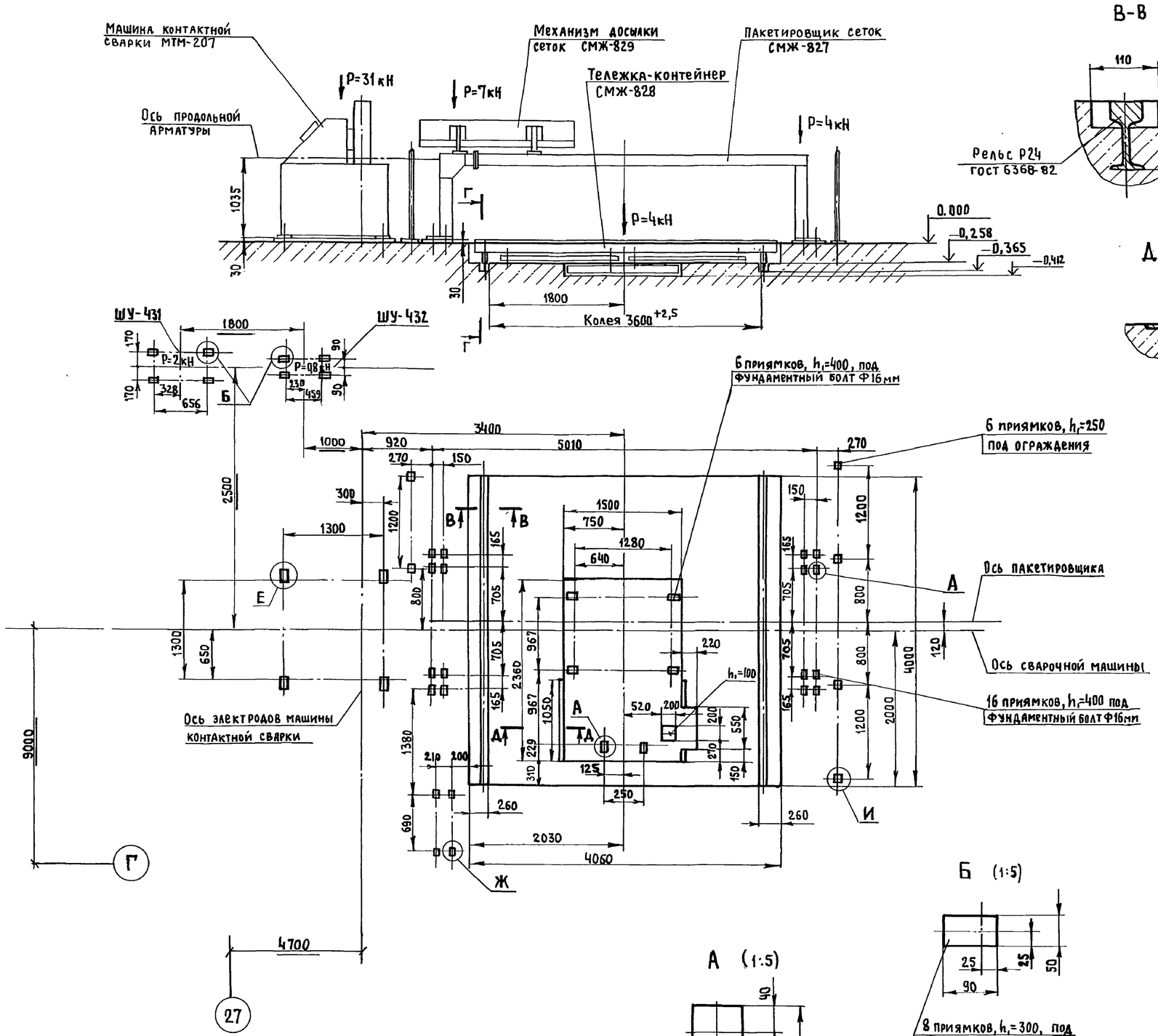

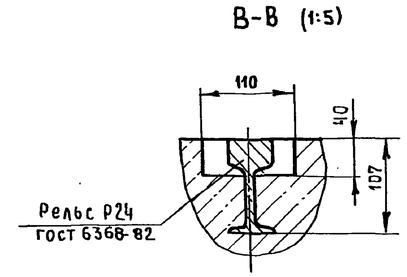

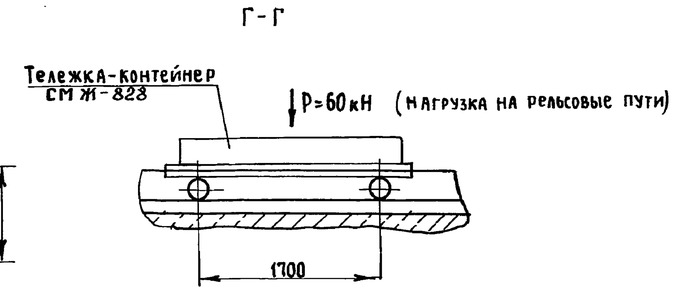

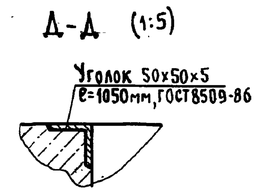

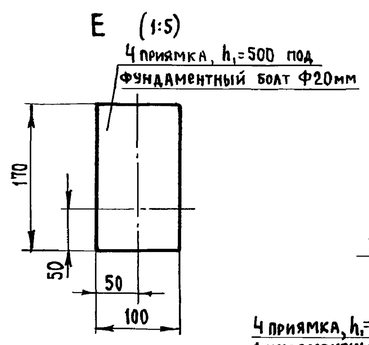

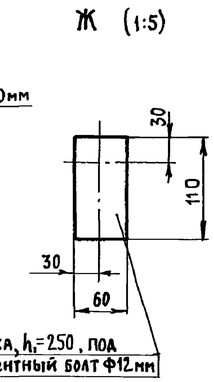

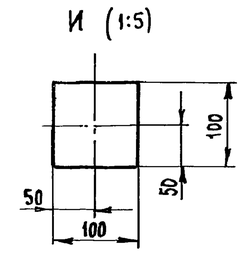

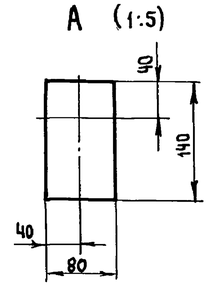

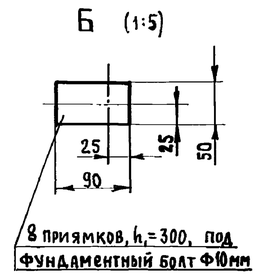

1. За условную отметку „0" принят уровень чистого пола
2. Рельсы Р24 предусмотреть в строительной части проекта
3. Лист читать совместно с листами 50,51.

Гл.инж.пр.	Готлиб			409-13-028.90-ТХ	
Нач. отд	Варганов				
Гл.технол.	Заневская		05.91	Арматурный цех со складом металла предприятия КПД мощностью 360 тыс.квм общей площади в год	
Гл.констр.	Журавлев		05.91		
Зав.гр.	Погребной		05.91		
Н.контр.	Рогинский		05.91		Стадия: РП; Лист: 67; Листов:
Привязан				Задание на проектирование фундаментов комплекса оборудования для изготовления сеток шириной до 800мм ш.7728б/6 (e_c=4м)	Гипростроммаш Москва
Инв.№					

Взам.инв.№ | Подп. и дата | Инв.№подл.

Альбом 2 Часть 2

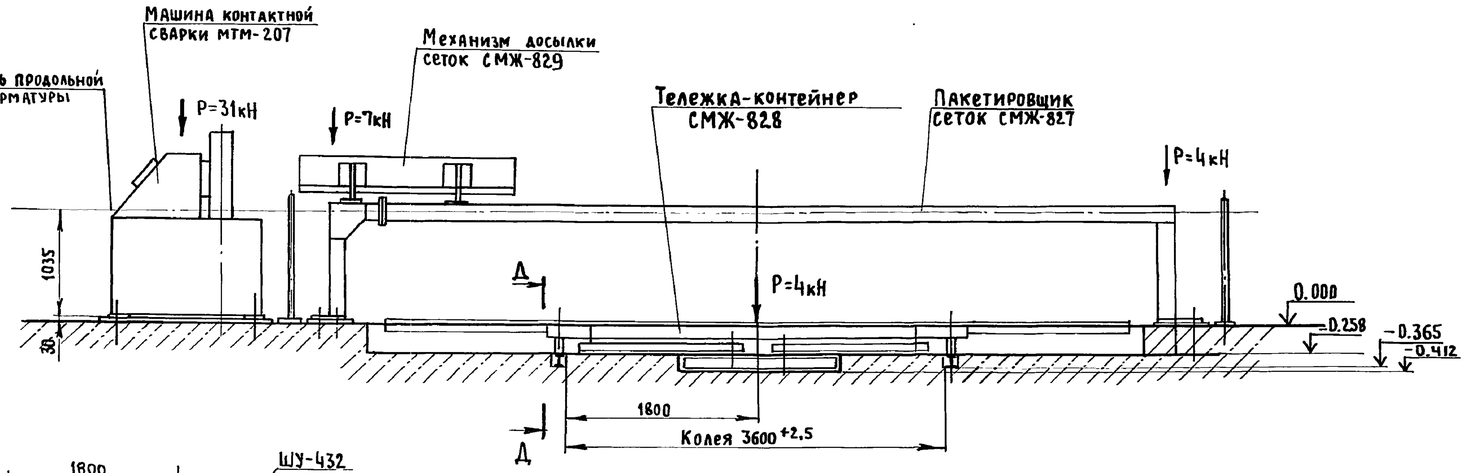

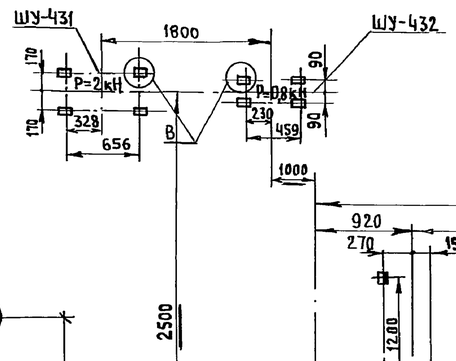

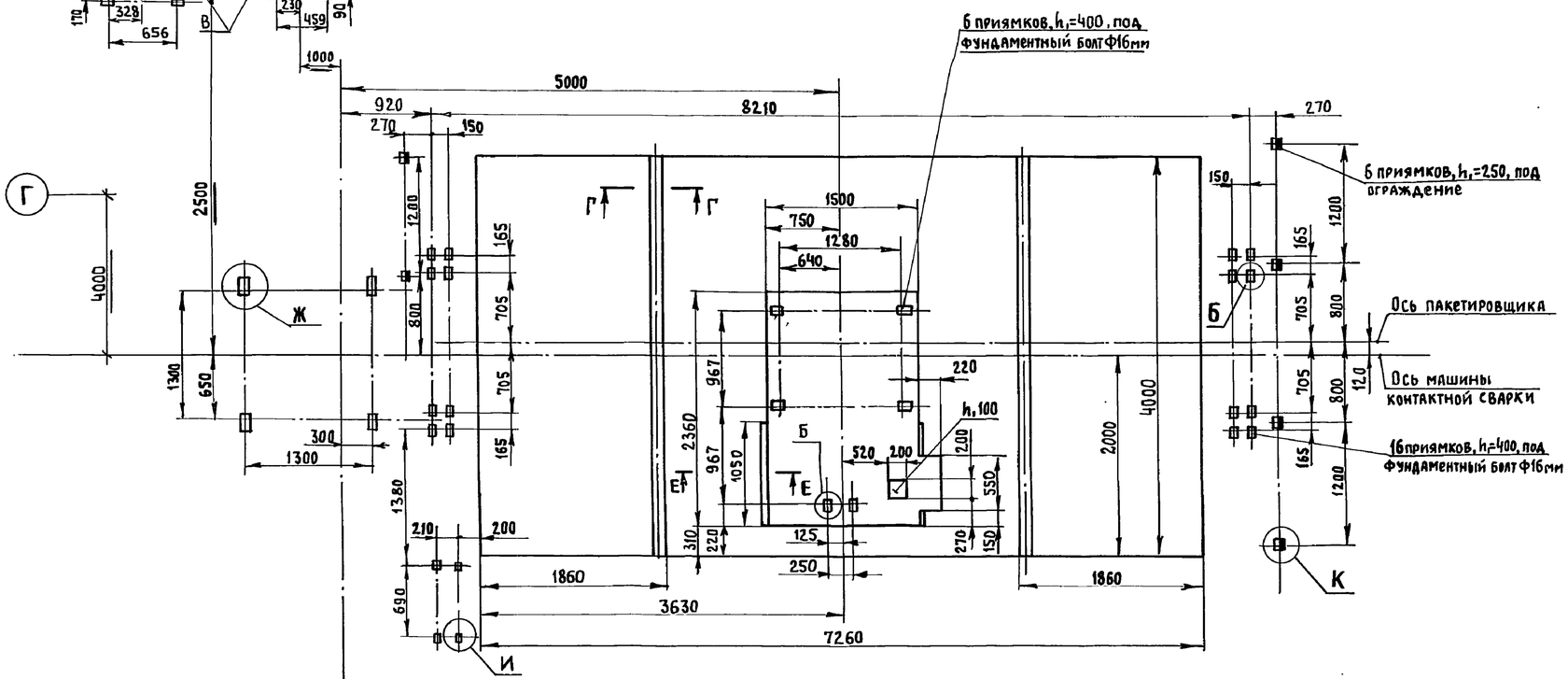

Г-Г (1:5)

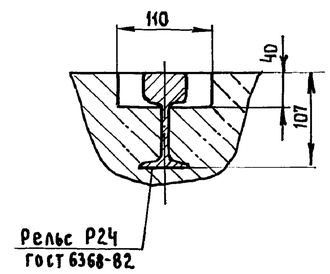

Е-Е (1:5)

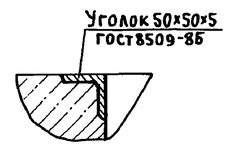

Д-Д

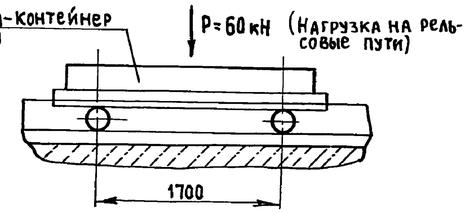

В (1:5)

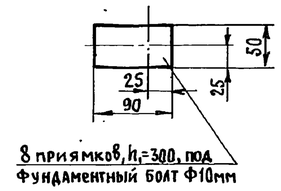

К (1:5)

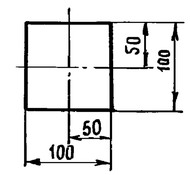

1. За условную отм. „0" принят уровень чистого пола.
2. Рельсы Р24 предусмотреть в строительной части.
3. Лист читать совместно с листами 50,52

Б (1:5)

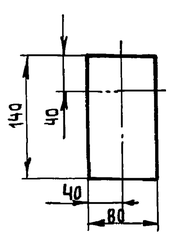

Ж (1:5)

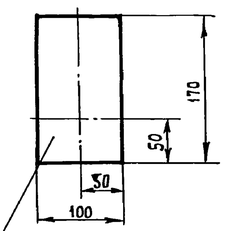

4 приямка, h₁=500, под фундаментный болт Ф20мм

И (1:5)

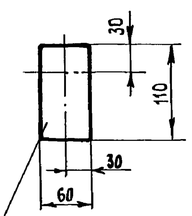

4 приямка, h₁=250, под фундаментный болт Ф12мм

Гл. инж пр	Готлиб			409-13-028.90-ТХ
Нач. отд	Варганов			
Гл. технол.	Заневская			
Гл. констр	Журавлев		03.91	Арматурный цех со складом металла предприятия КПД мощностью 360 тыс. кв. м общей площади в год
Зав. гр.	Погребной		03.91	
Н. контр.	Рогинский		03.91	Стадия: РП; Лист: 68; Листов:
Привязан				Задание на проектирование фундаментов комплекса оборудования для изготовления сеток шириной до 800мм ш.77288/6 P_c=7,2м
Инв. №				Гипростроммаш Москва

Взам. инв № | Подп. и дата | Инв. № подл.

25035-03 23 Формат А2

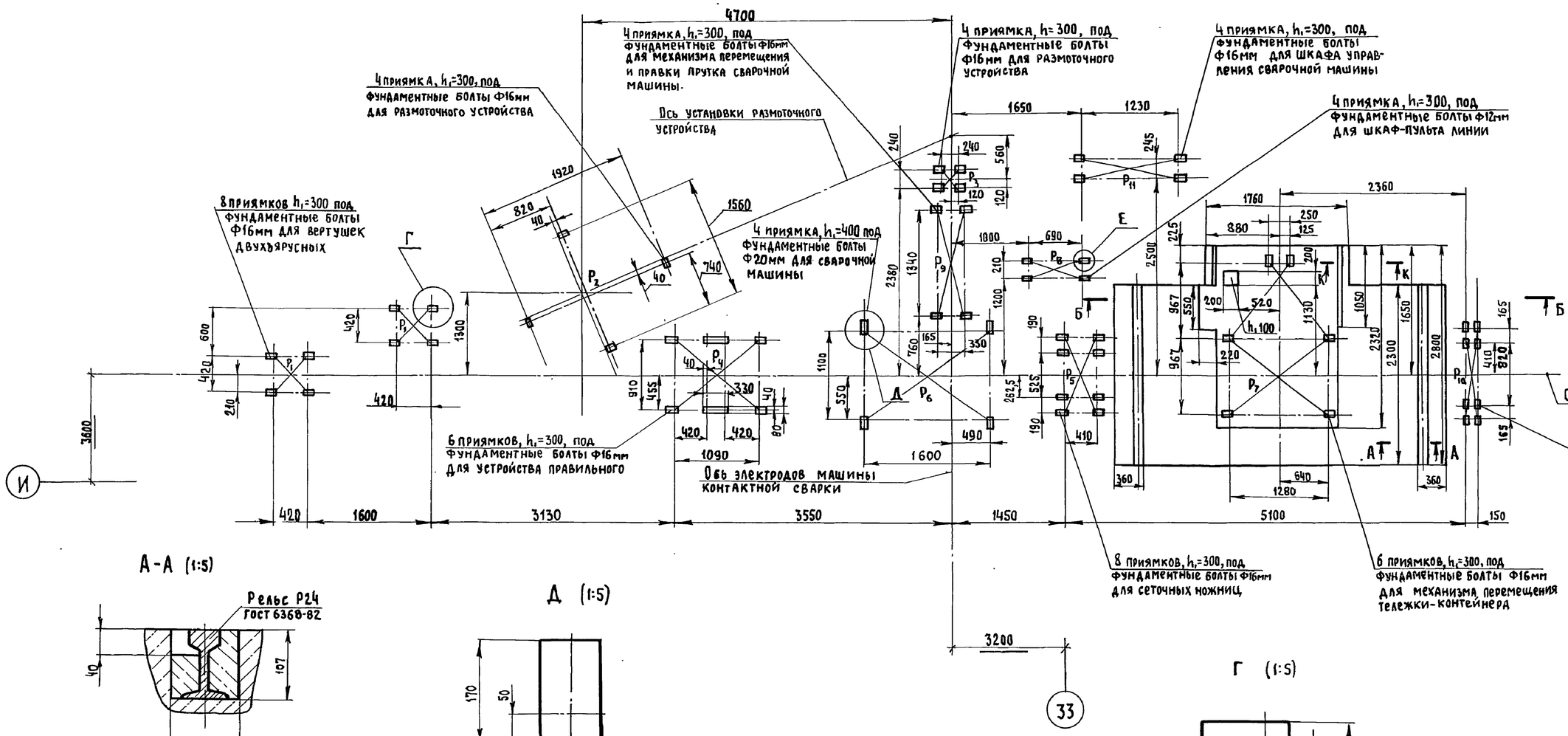

Обозначение нагрузки на фундамент	Величина нагрузки, Н
P_1	25000
P_2	13000
P_3	800
P_4	2600
P_5	8000
P_6	40000
P_7	4000
P_8	600
P_9	16000
P_{10}	4000
P_{11}	3000

1. За условную отм. „0" принят уровень чистого пола
2. Рельсы Р24 предусмотреть в строительной части проекта
3. Лист читать совместно с листами 50,52

Гл. инж. пр.	Готлиб		
Нач. отд.	Варганов		
Гл. технол.	Заневская		
Гл. констр.	Журавлев		03.91
Зав. гр.	Погребной		03.91
Н. контр.	Авраменко		

ПРИВЯЗАН

Инв. №

409-13-028.90-ТХ

Арматурный цех со складом металла предприятия КПД мощностью 360 тыс. кв. м общей площади в год

Стадия	Лист	Листов
РП	69	

Задание на проектирование фундамента комплекса оборудования для изготовления каркасов шириной 450 мм ш. 3549/28

Гипростроммаш Москва

Взам. инв. № | Подп. и дата | Инв. № подл.

Альбом 2 часть 2

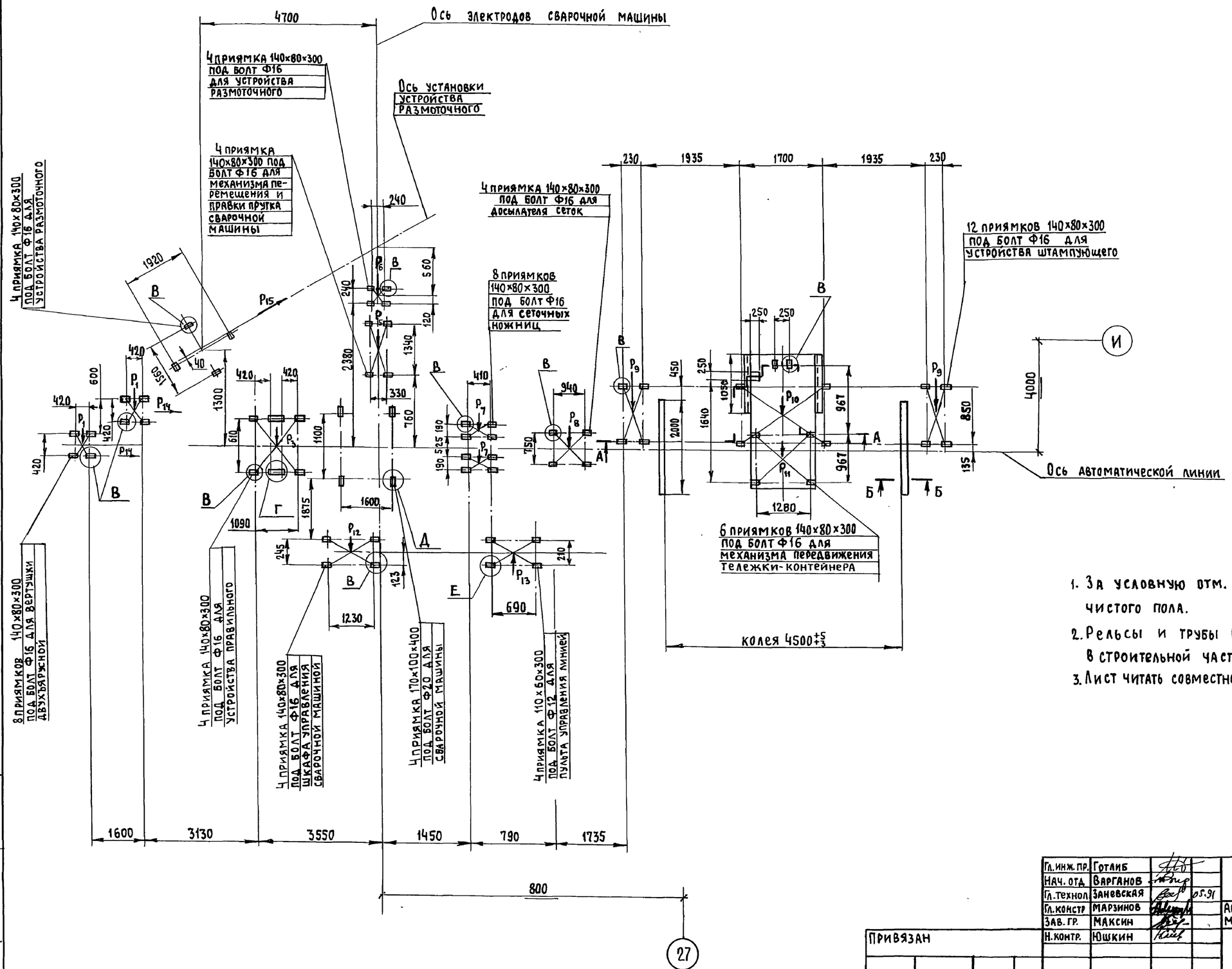

Обозначение нагрузки	Величина нагрузки, кН
P_1	25
P_2	30
P_3	5
P_4	40
P_5	3
P_6	0,5
P_7	2,3
P_8	3,6
P_9	29
P_{10}	29
P_{11}	3,2
P_{12}	3
P_{13}	0,6
P_{14}	0,8
P_{15}	1

1. За условную отм. „0" принять уровень чистого пола.
2. Рельсы и трубы подводов предусмотреть в строительной части.
3. Лист читать совместно с листами 51,71

Инв. № подл. | Подп. и дата | Взам. инв №

Гл. инж. пр.	Готлиб		
Нач. отд.	Варганов		
Гл. технол.	Заневская		05.91
Гл. констр.	Марзинов		
Зав. гр.	Максин		
Н. контр.	Юшкин		

Привязан

Инв. №

409-13-026.90-ТХ

Арматурный цех со складом металла предприятия КПД мощностью 360 тыс. кв.м общей площади в год

Стадия	Лист	Листов
РП	70	

Задание на проектирование фундаментов комплекса оборудования для изготовления гнутых каркасов ш. 3549/29 (начало)

Гипростроммаш Москва

25035-03 25 Формат А2

Альбом 2 часть 2

А-А (1:10)

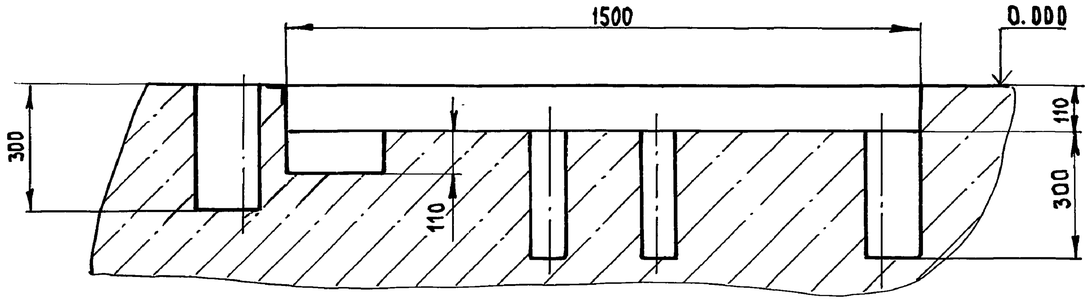

Б-Б (1:2)

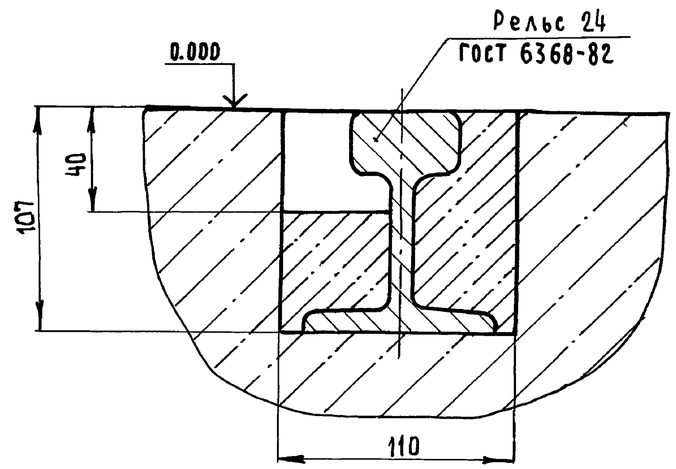

Е (1:2)

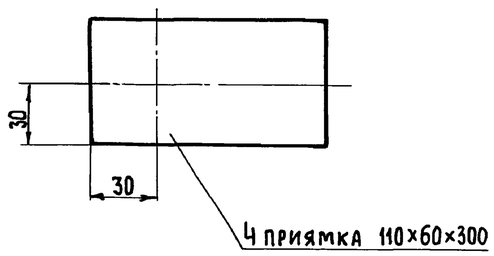

В (1:2)

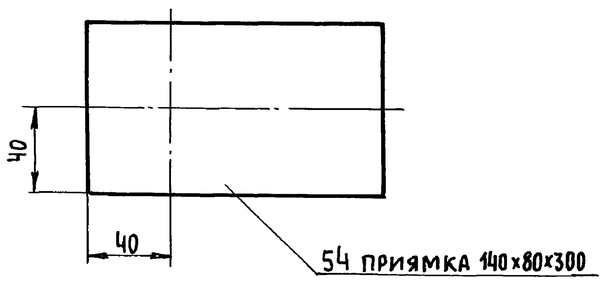

Г (1:2)

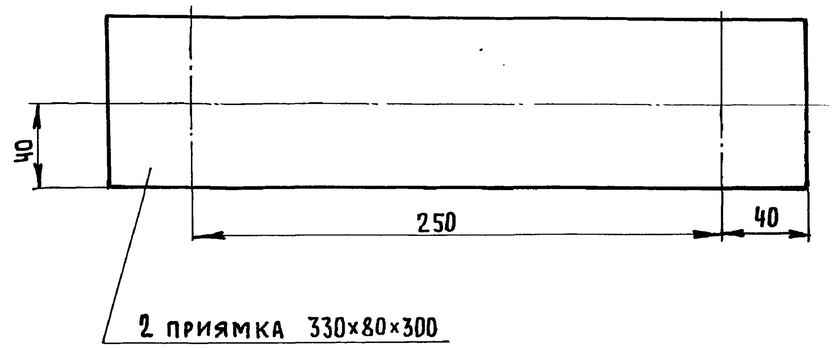

Д (1:2)

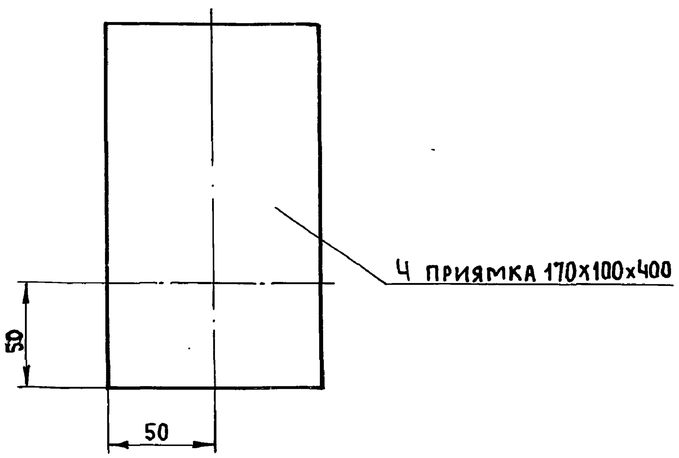

Лист читать совместно с листом 70

Гл. инж. пр.	Готлиб		
Нач. отд.	Варганов		
Гл. технол.	Заневская		25.01
Гл. констр.	Марзинов		
Зав. груп.	Максин		
Н. контр.	Юшкин		

Привязан

Инв. №

409-13-028.90-ТХ

Арматурный цех со складом металла предприятия КПД мощностью 360 тыс. кв. м общей площади в год

Стадия	Лист	Листов
РП	71	

Задание на проектирование фундаментов комплекса оборудования для изготовления гнутых каркасов. ш.3549/29 (окончание)

Гипростроммаш Москва

Взам. инв. № | Подп. и дата | Инв. № подл.

Альбом 2 Часть 2

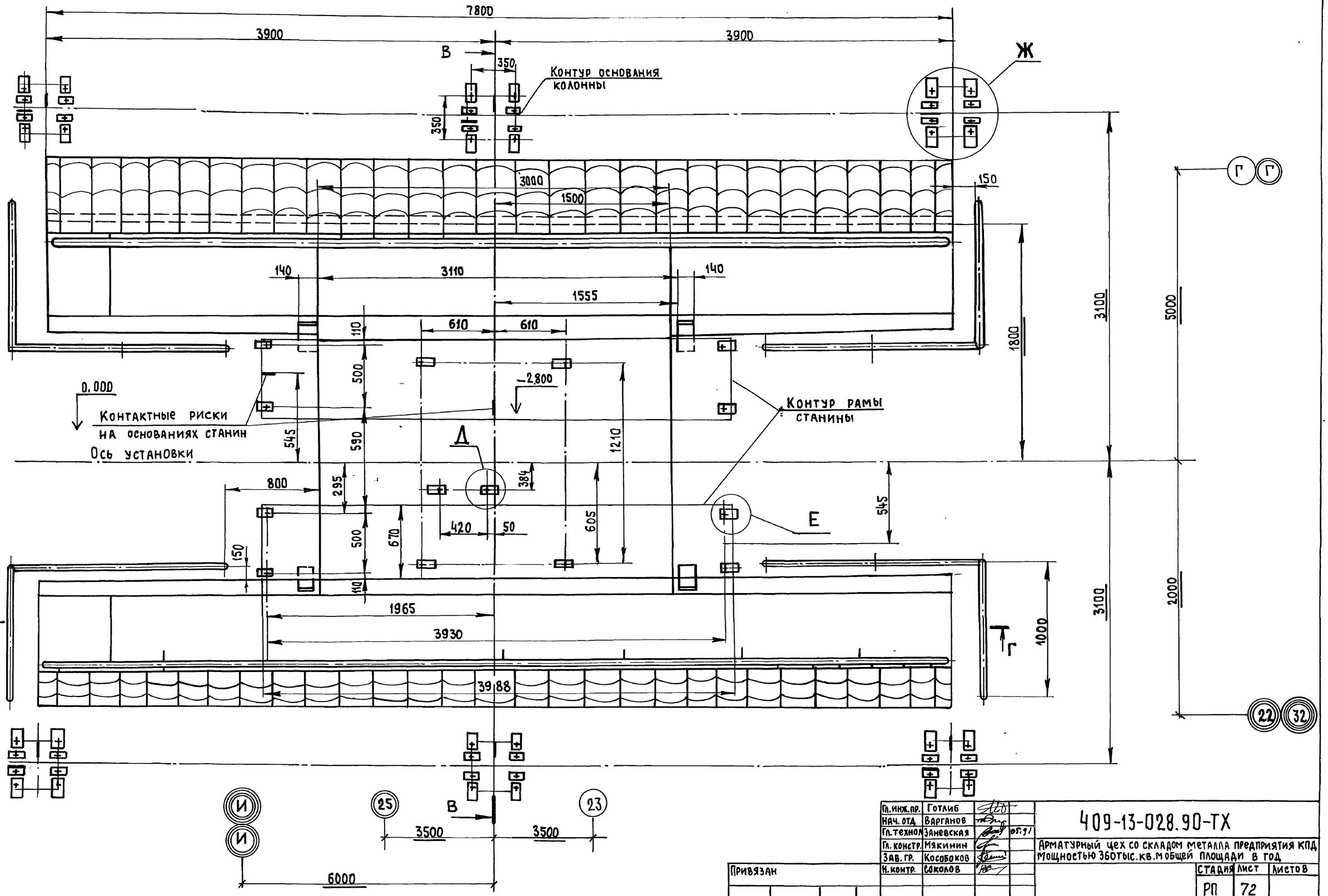

Лист читать совместно с листами 53,54,73,74

Гл. инж. пр.	Готлиб		409-13-028.90-ТХ
Нач. отд	Варганов		Арматурный цех со складом металла предприятия КПД мощностью 360 тыс. кв. м общей площади в год
Гл. технол	Заневская	05.91	
Гл. констр.	Мякинин		
Зав. гр.	Кособоков		
Н. контр.	Соколов		

Привязан	Инв. №

Стадия	Лист	Листов
РП	72	

Задание на проектирование фундамента под установку для сварки арматурных каркасов СМЖ-2866 (начало)

Гипростроммаш Москва

Взам. инв. № | Подп. и дата | Инв. № подл.

25035-03 27 Формат А2

Альбом 2 часть 2

В-В

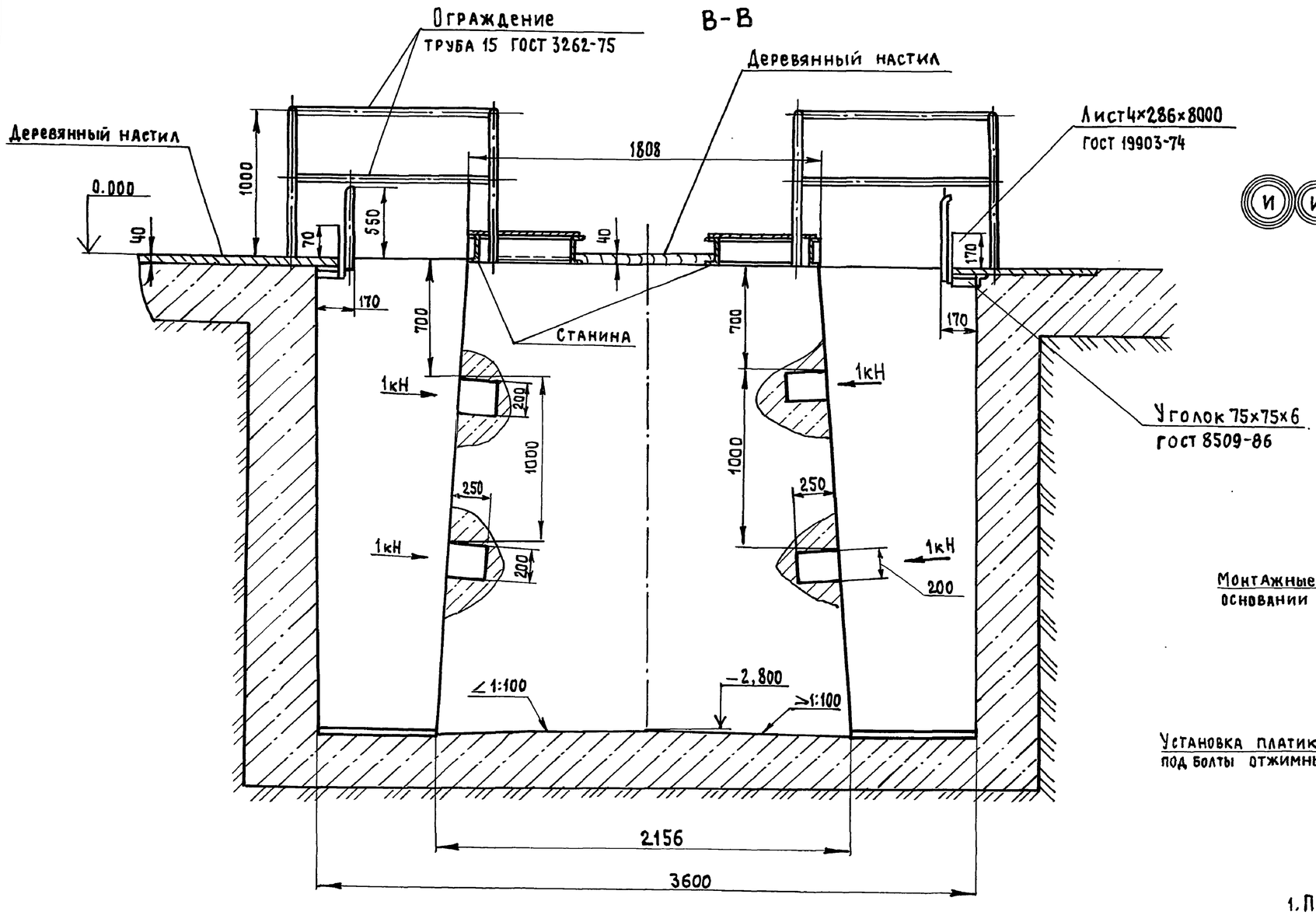

Шкаф аппаратный

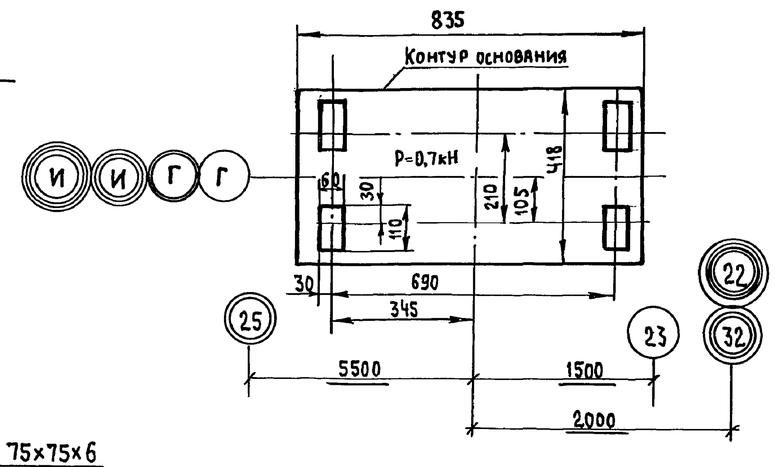

Ж (1:10)

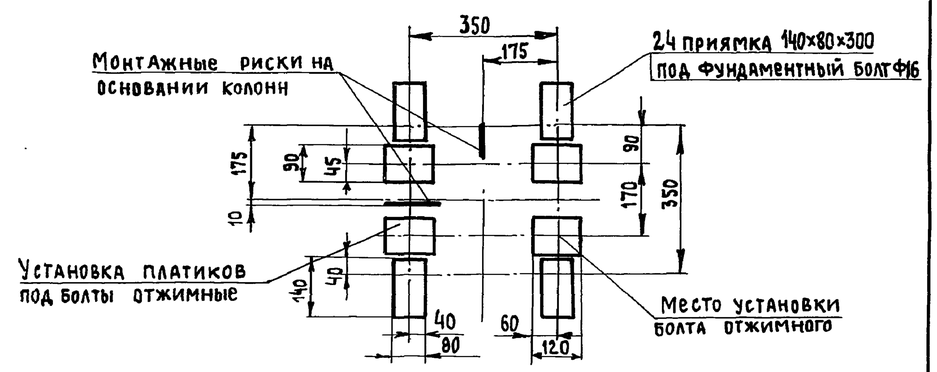

1. Приямок гидроизолировать от грунтовых вод
2. Лист читать совместно с листами 72,74

Гл.инж.пр.	Готлиб		409-13-028.90-ТХ
Нач.отд.	Варганов		
Гл.технол.	Заневская	05.91	Арматурный цех со складом металла предприятия КПД мощностью 360 тыс.кв.м общей площади в год
Гл.констр.	Мякинин		
Зав.гр.	Кособоков		
Н.контр.	Соколов		

Привязан	Стадия	Лист	Листов
	РП	73	
Инв №	Задание на проектирование фундамента под установку для сварки арматурных каркасов СМЖ-286Б (продолжение)	Гипростроммаш Москва	

Взам. инв. № | Подп. и дата | Инв. № подл.

25035-03 28 Формат А2

Альбом 2 Часть 2

Схема нагрузки на станину

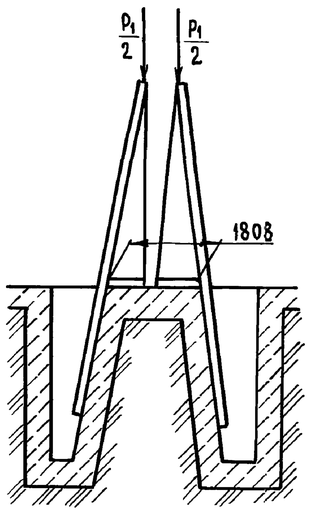

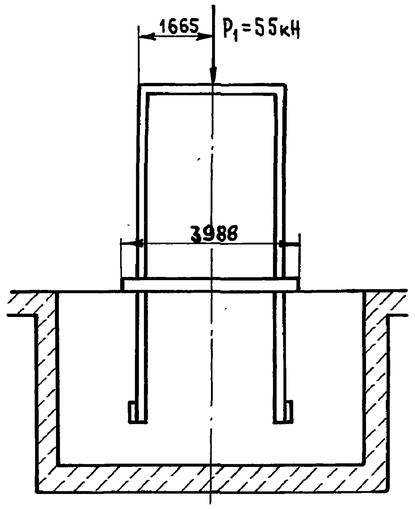

Схема нагрузки на монорельс

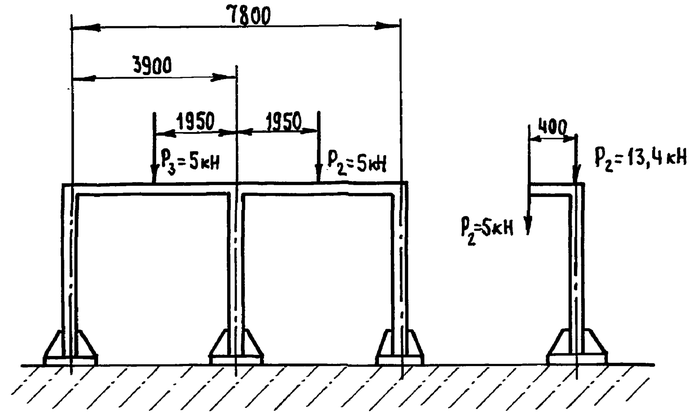

Г-Г (1:50)

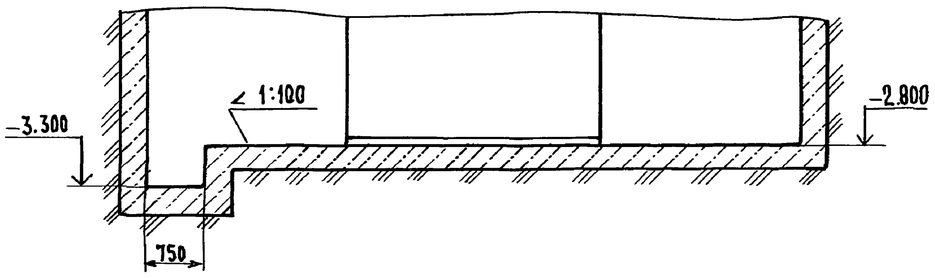

Д (1:4)

6 приямков 110×60×300 под фундаментный болт Ф12

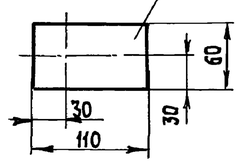

Е (1:4

8 приямков 140×80×300 под фундаментный болт Ф16

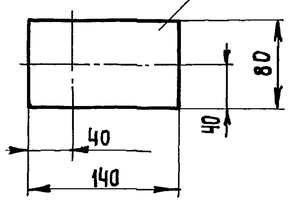

Лист читать совместно с листами 72,73

Гл.инж.пр	Готлиб		
Нач.отд.	Варганов		
Гл.технол.	Заневская		05.91
Гл.констр.	Мякинин		
Зав.гр.	Кособоков		
Н.контр.	Соколов		

Привязан

Инв. №

409-13-028.90-ТХ

Арматурный цех со складом металла предприятия КПА мощностью 360 тыс.кв.м общей площади в год

Стадия	Лист	Листов
РП	74	

Задание на проектирование фундамента под установку для сварки арматурных каркасов СМЖ-286Б (окончание)

Гипростроммаш Москва

Инв.№ подл. | Подп. и дата | Взам. инв.№

Альбом 2 часть 2

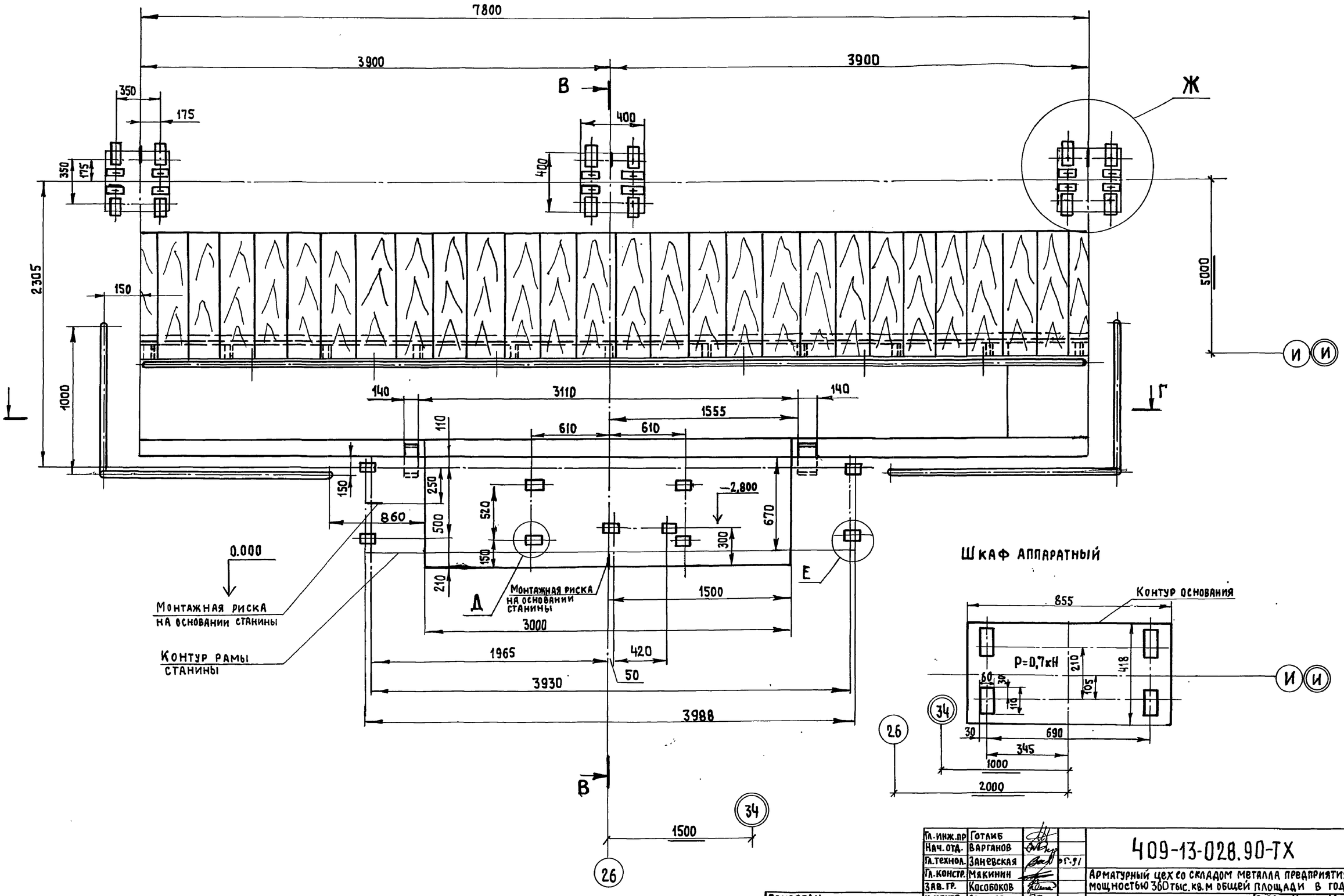

Шкаф аппаратный

Лист читать совместно с листами 54,76,77

Гл. инж. пр	Готлиб		
Нач. отд.	Варганов		
Гл. технол.	Заневская		07.91
Гл. констр.	Мякинин		
Зав. гр.	Кособоков		
Н. контр.	Соколов		

Привязан

Инв. №

409-13-028.90-ТХ

Арматурный цех со складом металла предприятия КПД мощностью 360 тыс. кв. м общей площади в год

Стадия	Лист	Листов
РП	75	

Задание на проектирование фундамента под установку для сварки арматурных каркасов СМЖ-56В (начало)

Гипростроммаш Москва

25035-03 30

Формат А2

Взам. инв. № | Подп. и дата | Инв. № подл.

Альбом 2 Часть 2

В-В

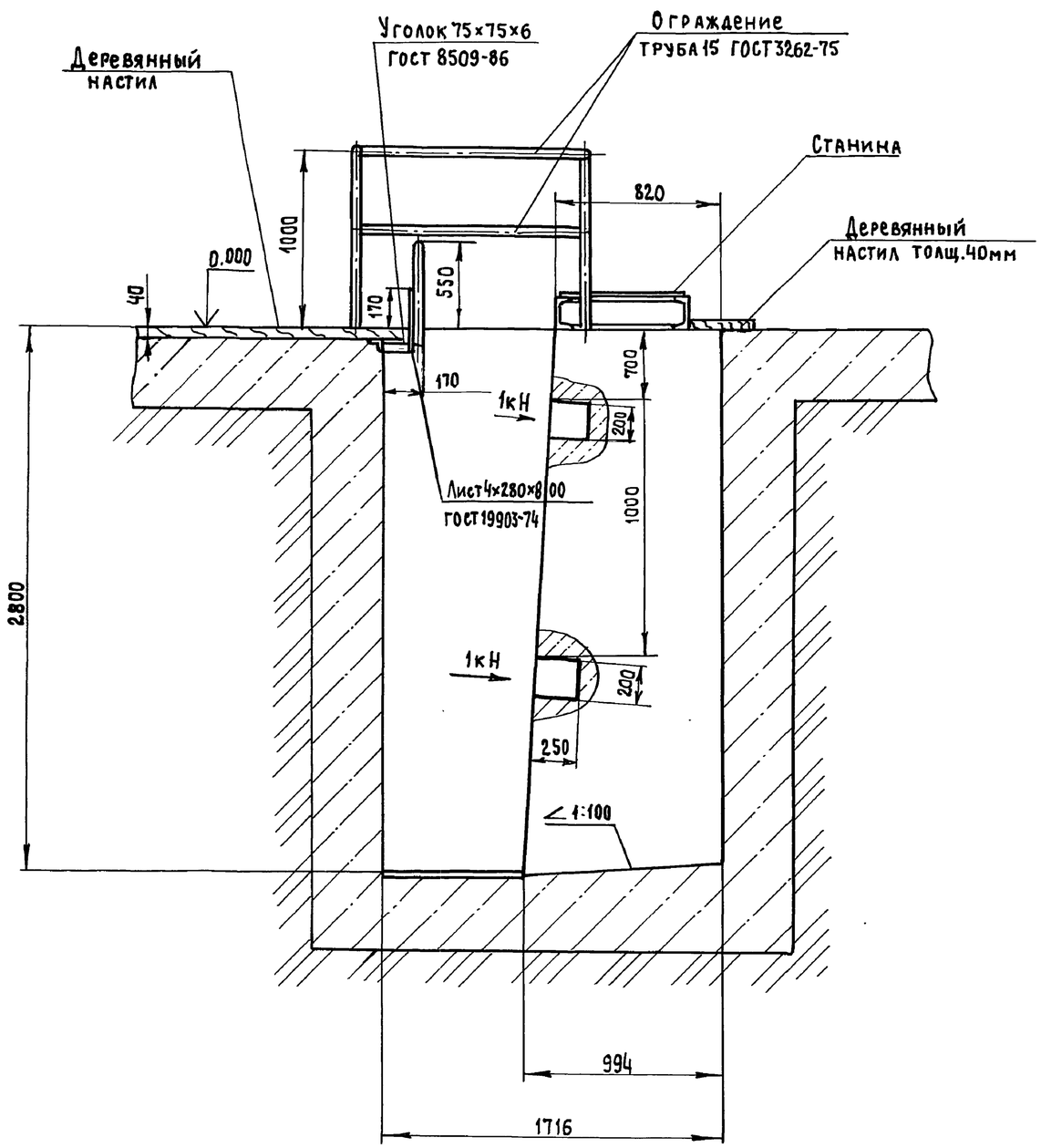

Ж (1:5)

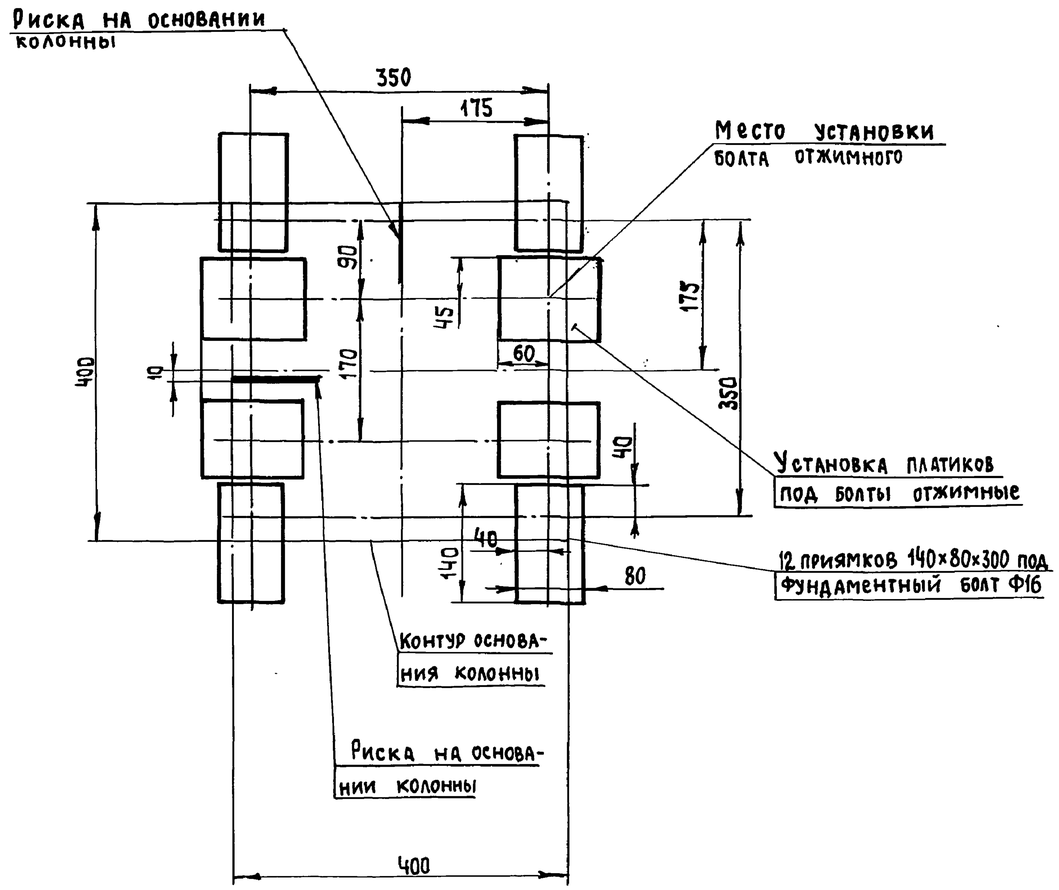

1. Приямок гидроизолировать от грунтовых вод
2. Лист читать совместно с листами 75,77

Гл.инж.пр.	Готлиб		
Нач. отд.	Варганов		
Гл.техн.	Заневская		05.91
Гл.констр	Мякинин		
Зав. тр.	Кособоков		
Н.контр.	Соколов		

Привязан

Инв. №

409-13-028.90-ТХ

Арматурный цех со складом металла предприятия КПД мощностью 360 тыс. кв.м общей площади в год

Стадия	Лист	Листов
РП	76	

Задание на проектирование фундамента под установку для сварки арматурных каркасов СМЖ-56В (продолжение)

Гипростроммаш Москва

Взам. инв. № | Подп. и дата | Инв. № подл.

Альбом 2 Часть 2

Схема нагрузки на станину

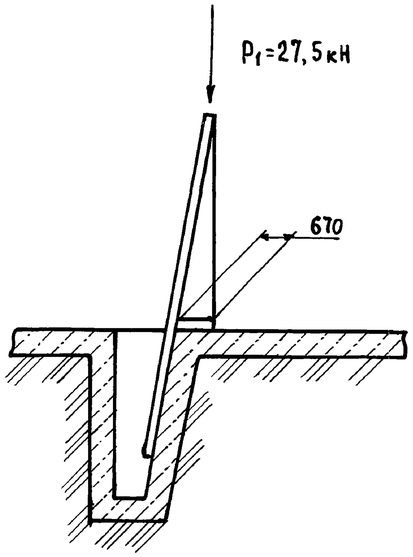

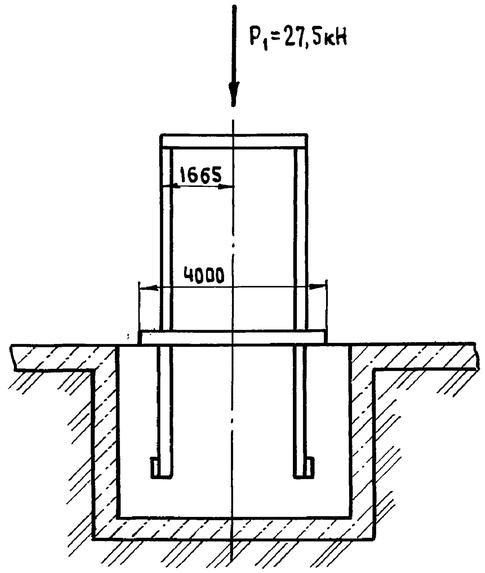

Схема нагрузки на монорельс

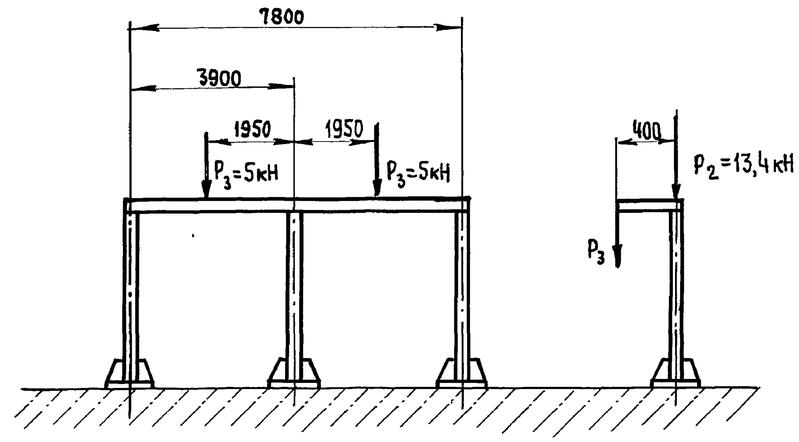

Г-Г (1:50)

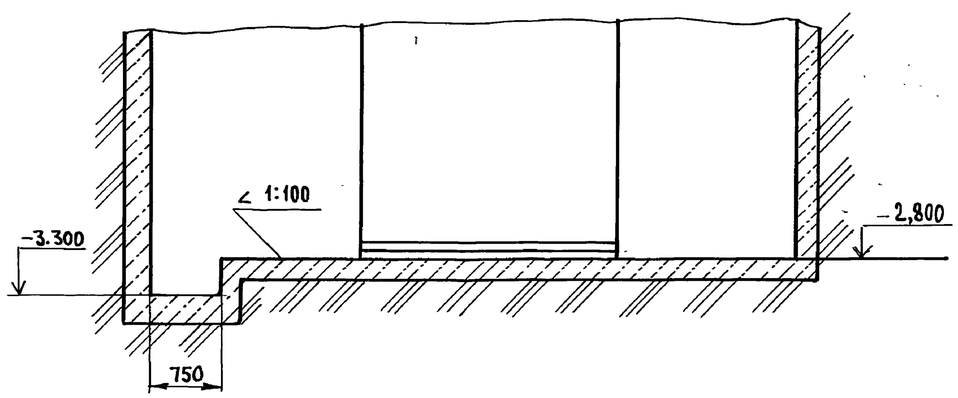

Е (1:4)

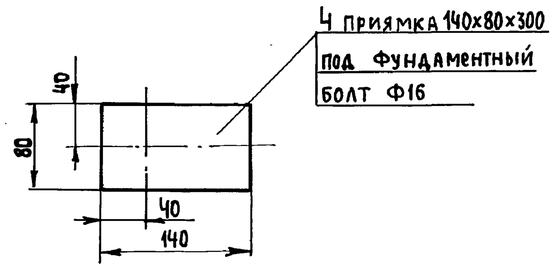

Д (1:4)

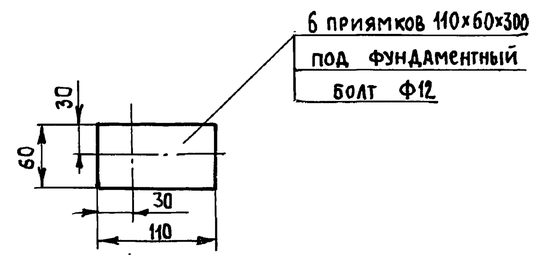

Лист читать совместно с листами 75,76

Гл. инж пр	Готлиб		
Нач. отд	Варганов		
Гл. технол	Заневская		05.91
Гл. констр	Мякинин		
Зав. гр.	Кособаков		
Н. контр.	Соколов		

Привязан

Инв. №

409-13-028.90-ТХ

Арматурный цех со складом металла предприятия КПД мощностью 360 тыс. кв м общей площади в год

Стадия	Лист	Листов
РП	77	

Задание на проектирование фундамента под установку для сварки арматурных каркасов СМЖ-568 (окончание)

Гипростроммаш Москва

25035-03 32 Формат А2

Инв. № подл. | Подп. и дата | Взам. инв. №

Альбом 2 Часть 2

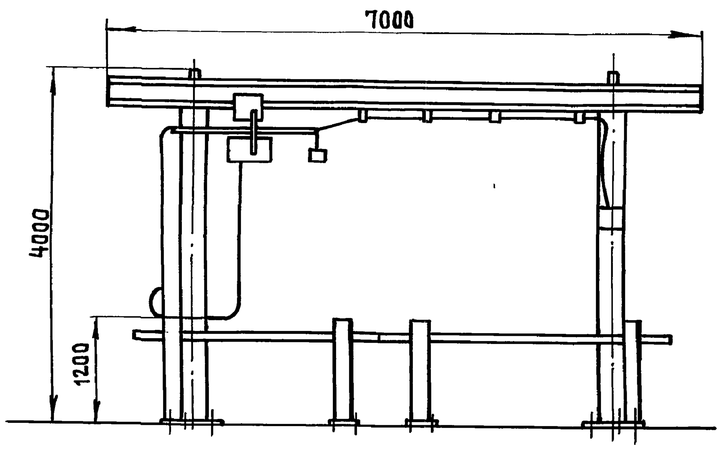

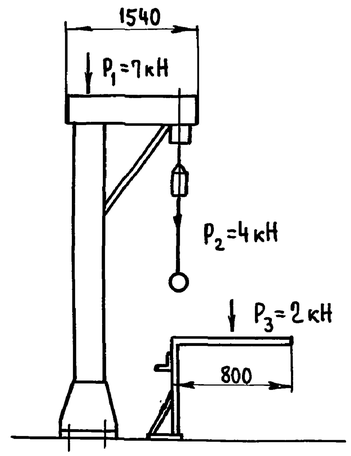

А-А (1:5)

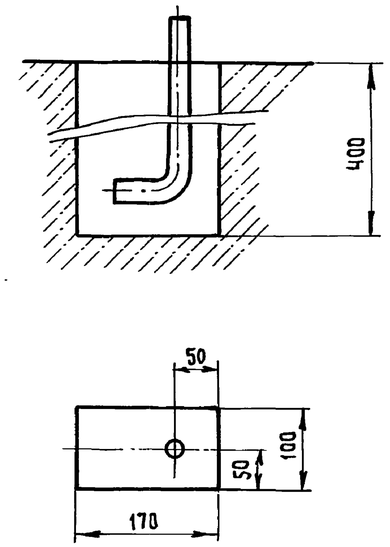

Б-Б (1:5)

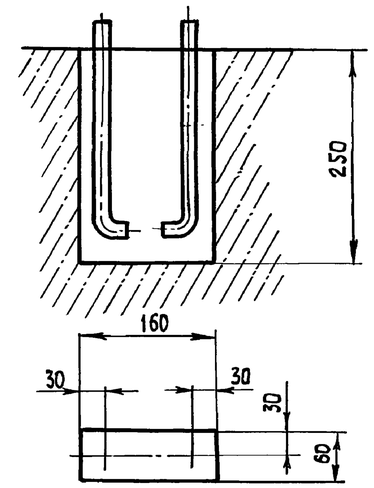

8 приямков 170×100×400 под фундаментные болты М20

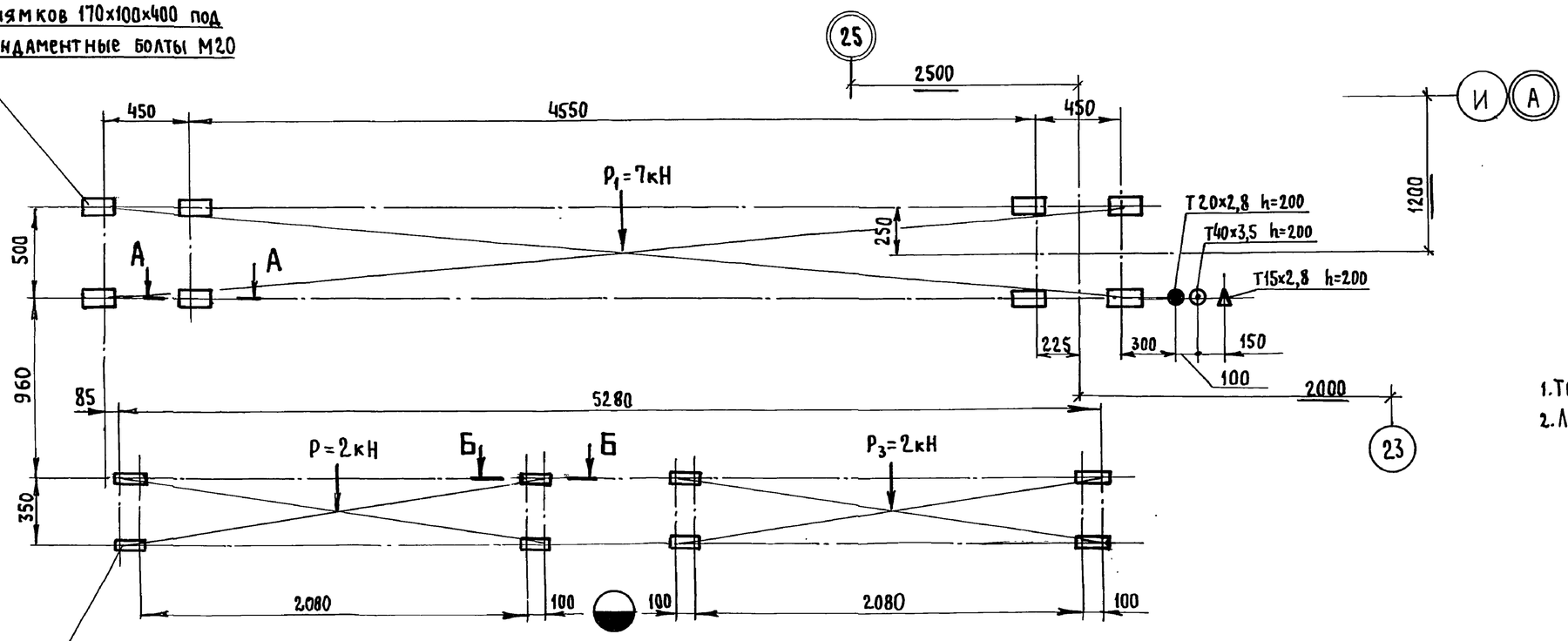

8 приямков 160×60×250 под фундаментные болты М12

1. Трубы по ГОСТ 32.62-75
2. Лист читать совместно с листами 50,53,54

Гл.инж.пр.	Готлиб			409-13-028.90-ТХ
Нач.отд	Варганов			
Гл.технол.	Заневская		06.91	Арматурный цех со складом металла предприятия КПД мощностью 360 тыс.кв.м общей площади в год
Гл.констр.	Марзинов			
Н.контр	Юшкин			

Стадия	Лист	Листов
РП	78	

Задание на проектирование фундаментов комплекса оборудования для сварки арматурных каркасов линейных элементов ш. 3549/3

Гипростроммаш Москва

Привязан

Инв. №

Взам. инв. № | Подп. и дата | Инв. № подл.

25035-03 33 Формат А2

Альбом 2 Часть 2

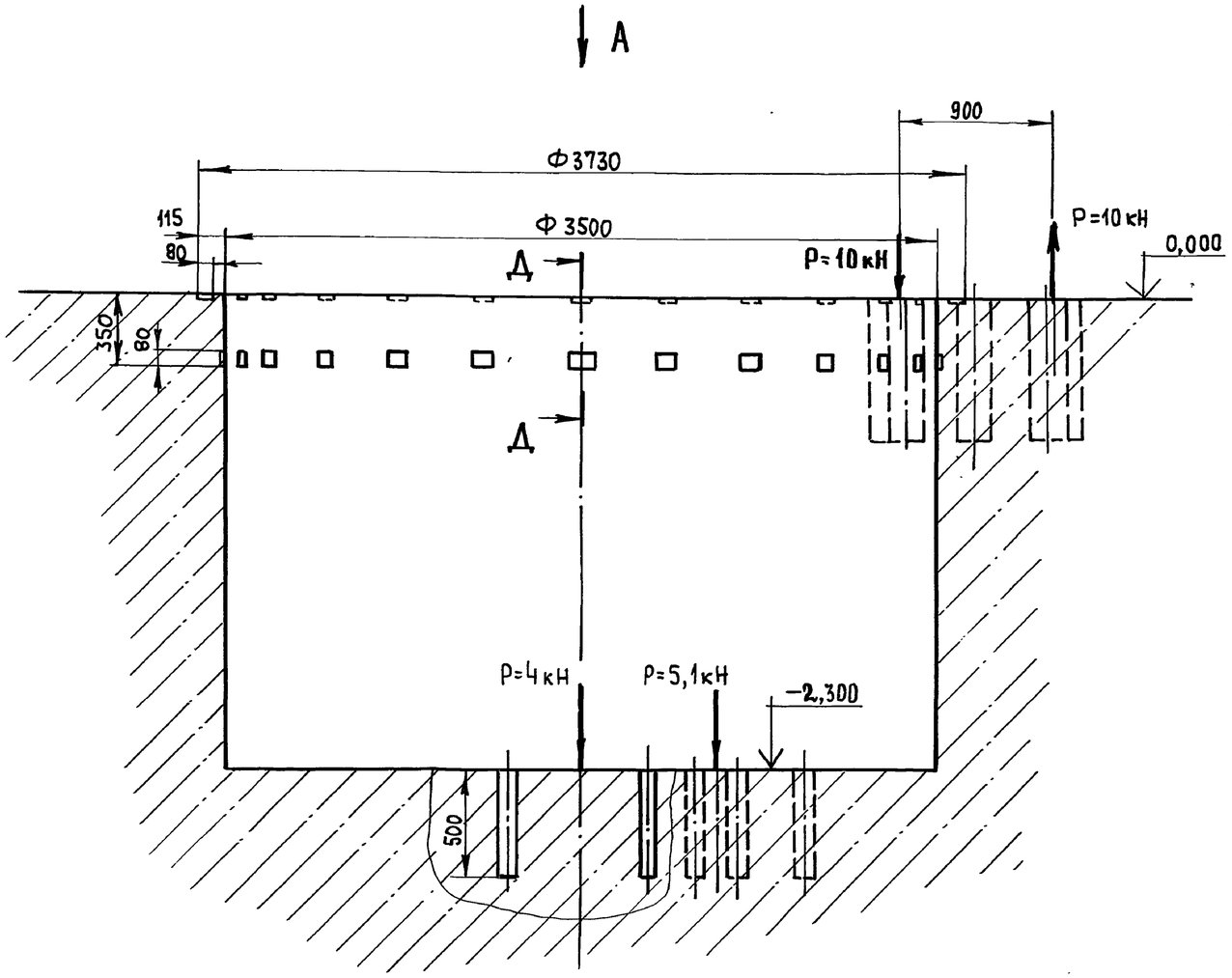

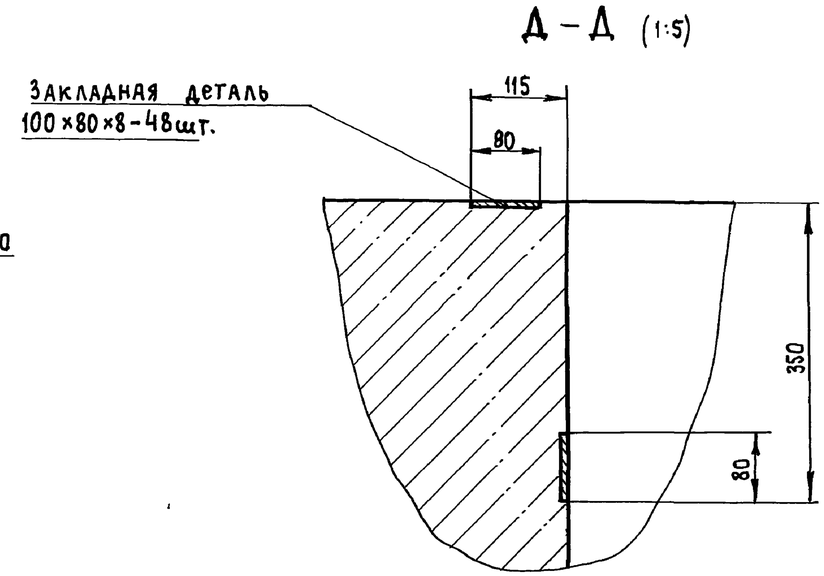

1. За условную отм. „0" принят уровень чистого пола.
2. Лист читать совместно с листами 53,80.

В (1:1)

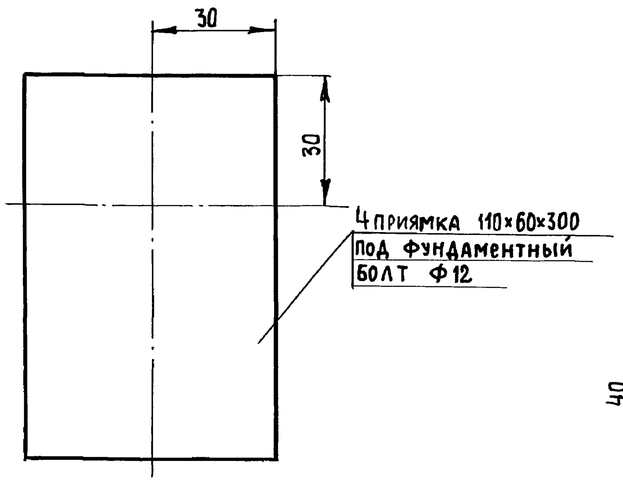

Б (1:2)

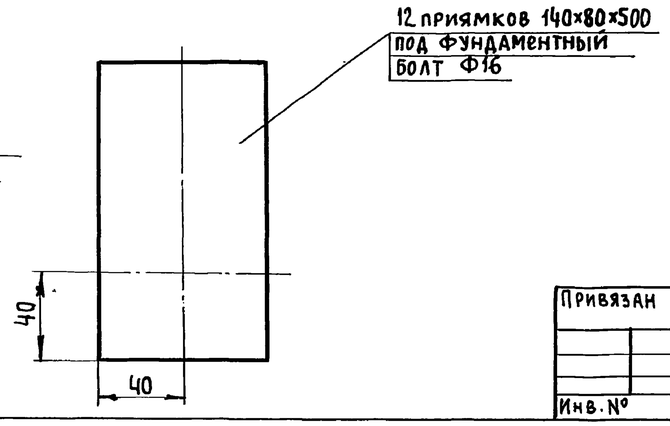

Гл.инж.пр.	Готлиб			409-13-028.90-ТХ
Нач.отд.	Варганов			
Гл.технол.	Заневская		05.91	Арматурный цех со складом металла предприятия КПД мощностью 360тыс.кв.м общей площади в год
Гл.констр.	Марзинов			
Зав.гр.	Максин			
Н.контр.	Юшкин			Стадия: РП; Лист: 79; Листов:
Привязан				Задание на проектирование фундамента под установку для сборки объемных каркасов сантехкабин ш.3S49/1 (начало)
Инв.№				Гипростроммаш Москва

Взам.инв.№ | Подп. и дата | Инв.№ подл.

25035-03 34 Формат А2

Альбом 2 часть 2

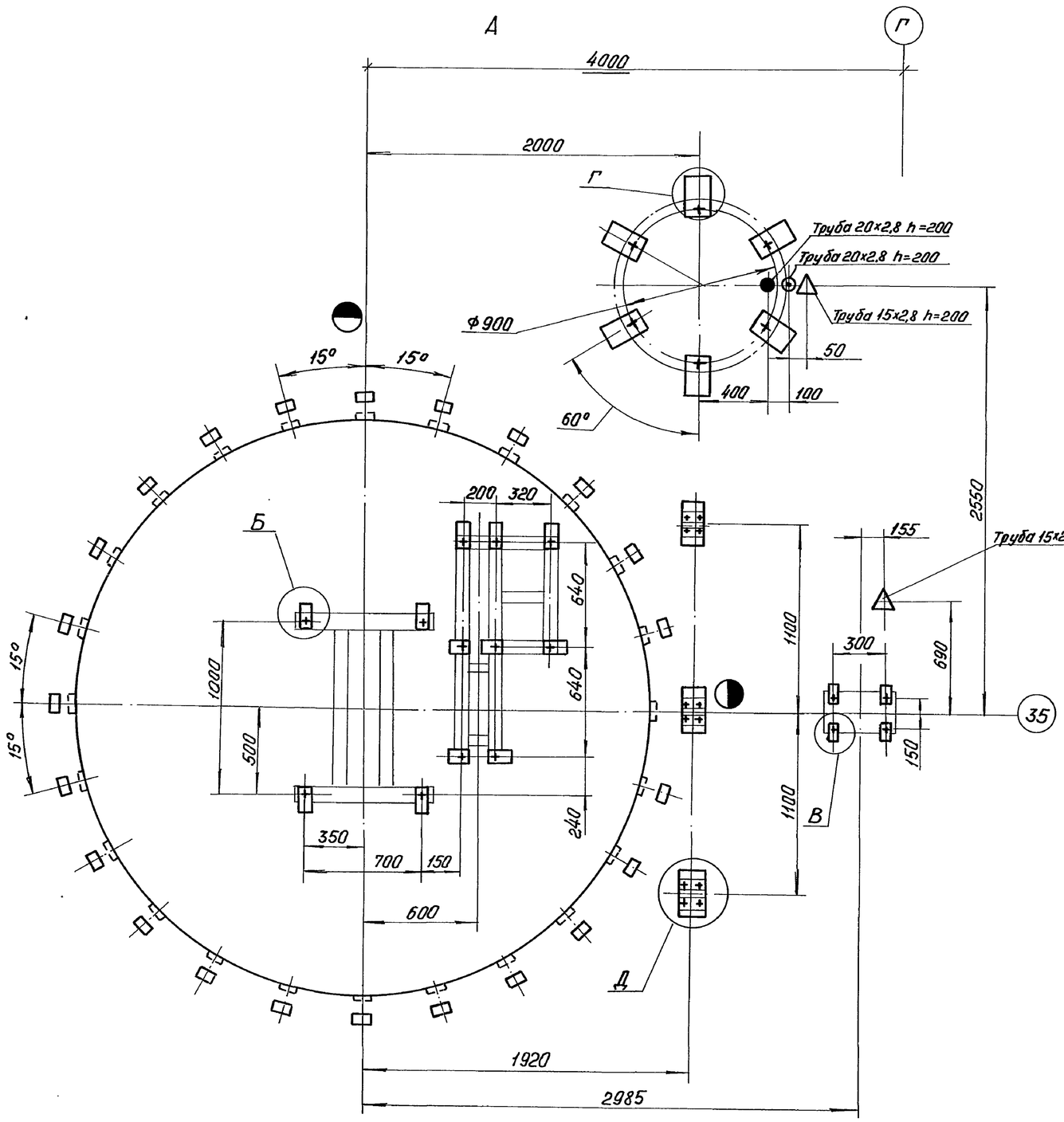

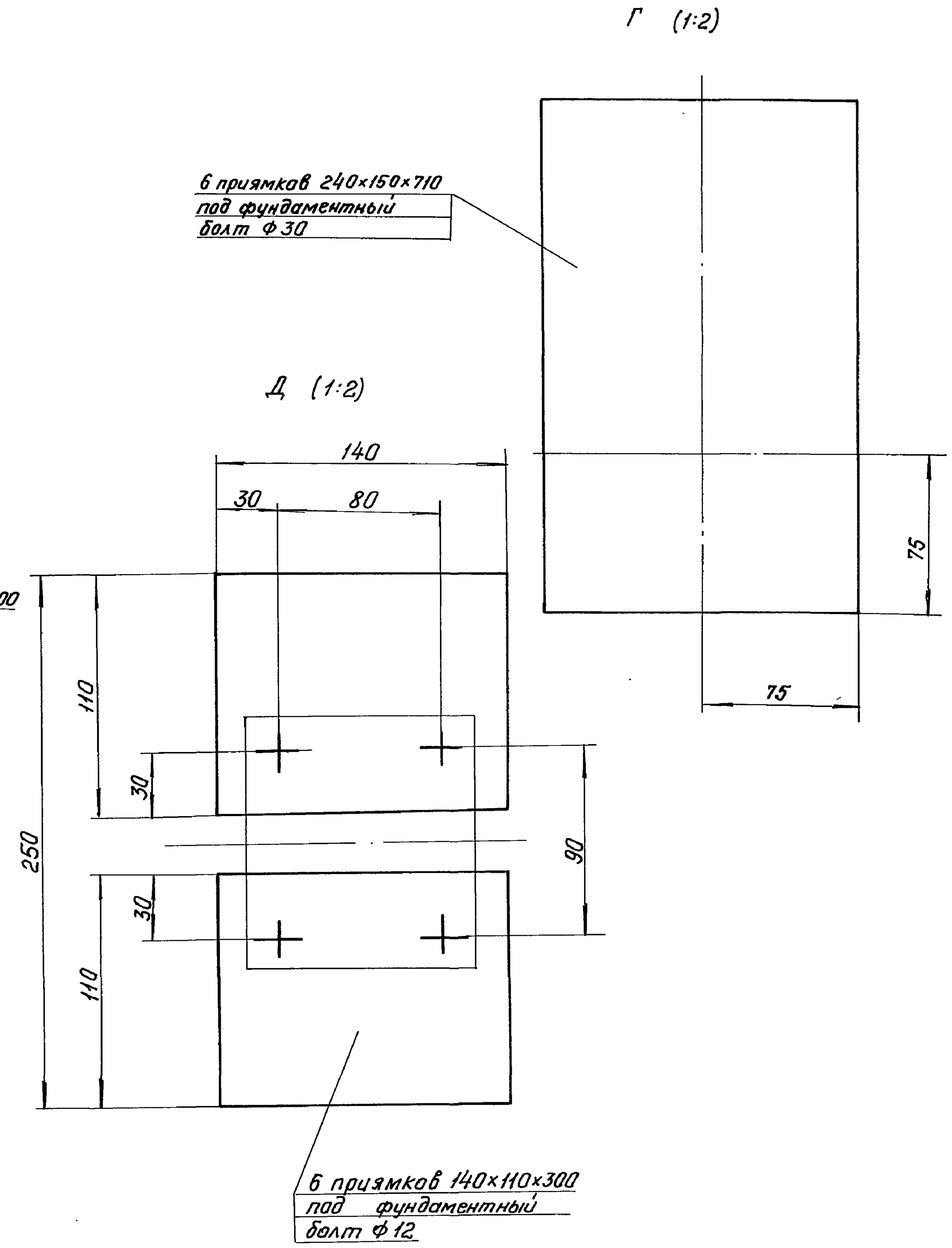

1. Трубы по ГОСТ 3262-75.
2. Трубопровод слива воды должен иметь приемную воронку, расположенную на отм. „0".
3. Лист читать совместно с листами 50, 53, 59.

Гл. инж. пр.	Готлиб		409-13-028.90-ТХ
Нач. отд.	Варганов		Арматурный цех со складом металла предприятия КПД мощностью 360 тыс. кв. м общей площади в год
Гл. техн.	Заневская		
Гл. констр.	Марзинов		
Зав. гр.	Максин		
Н. контр.	Юшкин		Стадия: РП; Лист: 80; Листов:
Привязан			Задание на проектирование фундаментов под установку для сборки объемных каркасов сантехкабин ш.3549/1 (окончание)
Инв. №			Гипростроммаш Москва

Инв. № подл. | Подп. и дата | Взам. инв. №

Альбом 2 Часть 2

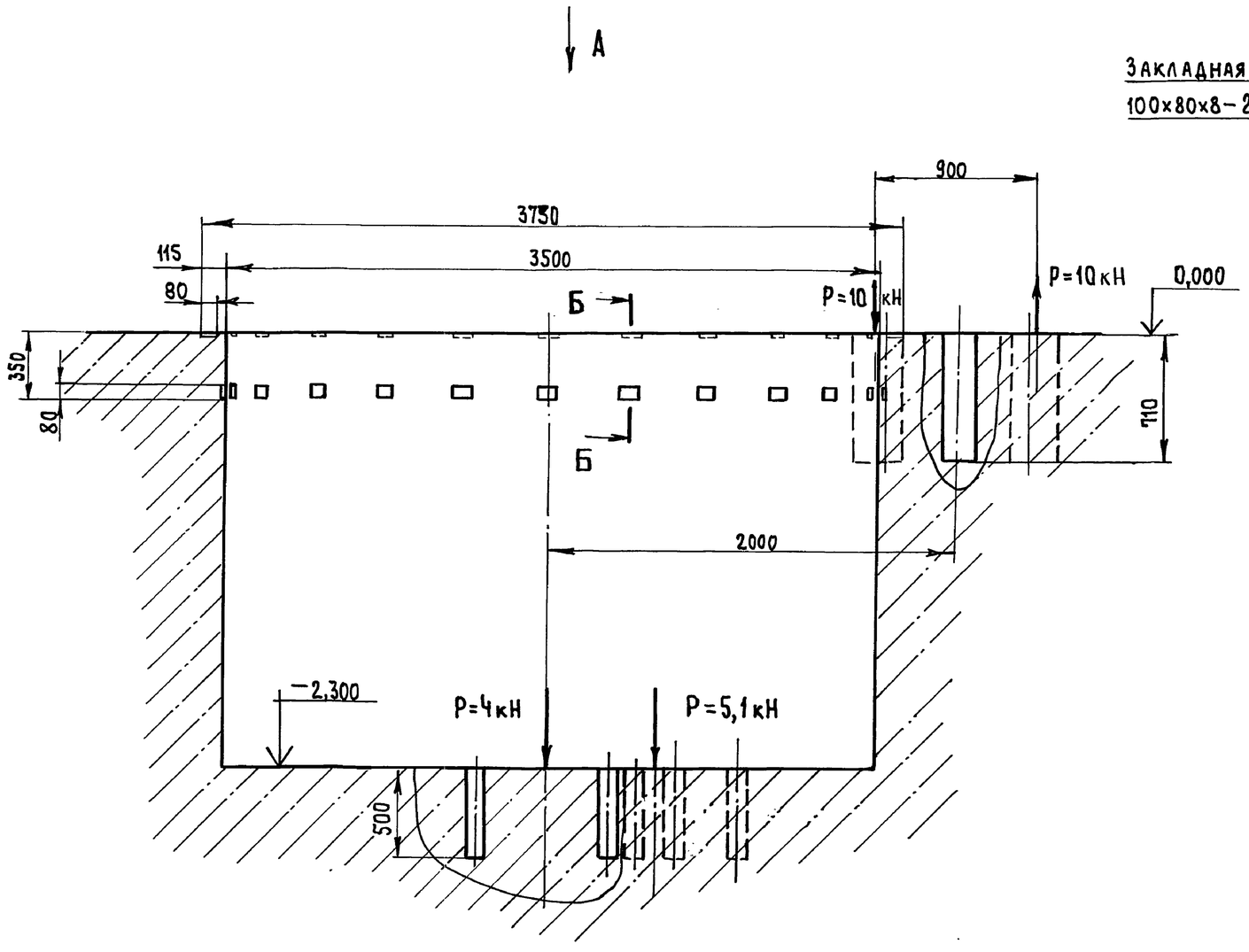

Б - Б (1:5)

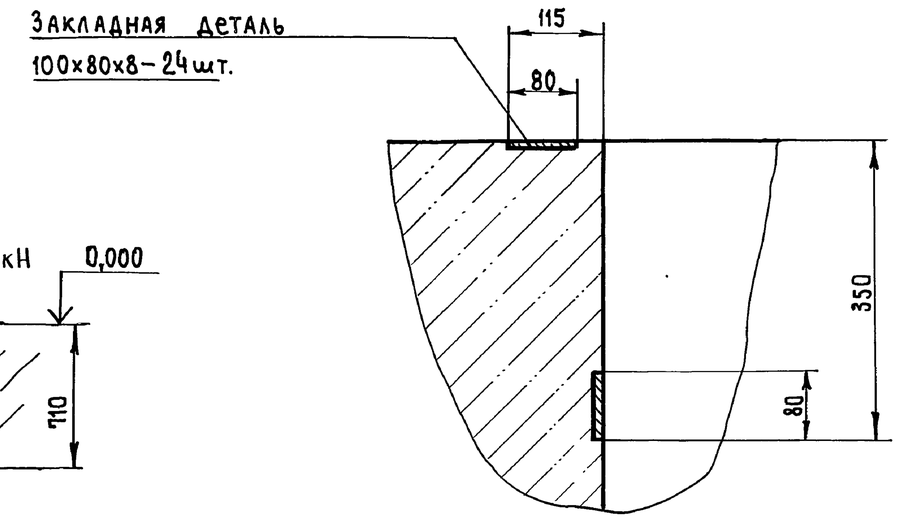

1. За условную отм. „0" принят уровень пола
2. Лист читать совместно с листами 53,82

Гл. инж. пр	Готлиб		
Нач. отд.	Варганов		
Гл. технол	Заневская		05.91
Гл. констр	Марзинов		
Зав. гр.	Максин		
Н. контр.	Юшкин		

Привязан

Инв. №

409-13-028.90-ТХ

Арматурный цех со складом металла предприятия КПД мощностью 360 тыс. кв. м общей площади в год

Стадия	Лист	Листов
РП	81	

Задание на проектирование фундамента под установку для сборки объемных каркасов, сантехкабин и шахт лифтов в ш 3549/2 (начало)

Гипростроммаш Москва

Инв. № подл. | Подп. и дата | Взам. инв. №

Альбом 2 Часть 2

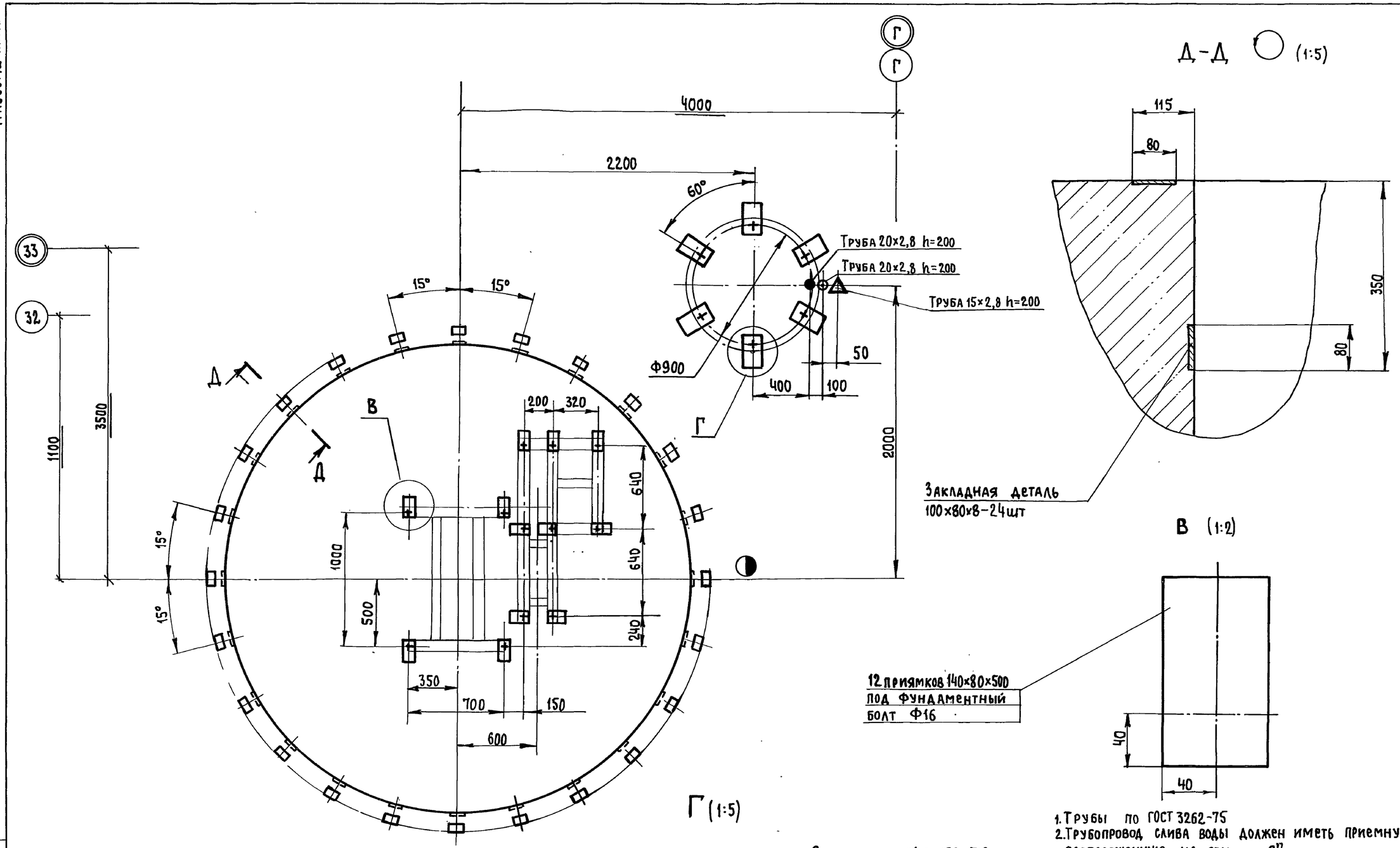

1. Трубы по ГОСТ 3262-75
2. Трубопровод слива воды должен иметь приемную воронку расположенную на отм. „0".
3. Лист читать совместно с листами 50,53,81

Гл. инж. пр.	Готлиб			409-13-028.90-ТХ
Нач. отд.	Варганов			
Гл. технол.	Заневская		05.91	Арматурный цех с складом металла предприятия КПД мощностью 360 тыс. кв.м общей площади в год
Гл. констр.	Марзинов			
Зав. гр.	Максин			
Н. контр.	Юшкин			

Стадия	Лист	Листов
РП	82	

Задание на проектирование фундамента под установку для сборки объемных каркасов САнтехкабин и шахт лифтов ш3549/2 (окончание)

Гипростроммаш Москва

Привязан

Инв. №

Взам. инв. № | Подп. и дата | Инв. № подл.

25035-03 (37) Формат А2