ГОССТРОЙ
РСФСР
КБ
ПО ЖЕЛЕЗОБЕТОНУ
им. А.А. Якушева

КОМПЛЕКСНАЯ
СЕРИЯ 125
ТИПОВЫЕ ПРОЕКТЫ КРУПНОПАНЕЛЬНЫХ
ЖИЛЫХ ДОМОВ И ОБЩЕСТВЕННЫХ ЗДАНИЙ

ТИПОВОЙ ПРОЕКТ 125-050/12

5-ЭТАЖНАЯ БЛОК-СЕКЦИЯ ОБЩЕЖИТИЯ ДЛЯ РАБОЧИХ И СЛУЖАЩИХ НА 203 МЕСТА С ЯЧЕЙКАМИ НА 3-4 ЧЕЛОВЕКА

ЧАСТЬ О
ОБЩАЯ ЧАСТЬ
РАЗДЕЛ О-1
ОБЩАЯ ХАРАКТЕРИСТИКА ПРОЕКТА

5 экз.
19406-01
ЦЕНА 1-44 1-49
1-58

				ПРИВЯЗАН
ИНВ. N				

ТИПОВОЙ ПРОЕКТ 125-050/1.2 5-ЭТАЖНОЙ БЛОК-СЕКЦИИ ОБЩЕЖИТИЯ ДЛЯ РАБОЧИХ И СЛУЖАЩИХ НА 203 МЕСТА С ЯЧЕЙКАМИ НА 3-4 ЧЕЛОВЕКА

Разработан КБ по железобетону им. А.А. Якушева Госстроя РСФСР / Москва 109088, 1-я ул. Машиностроения, д.5 /
Проект утвержден Госстроем РСФСР письмо N8-23 от 19/XII 1978г.
Введен в действие КБ по железобетону приказ N166 от 25.10. 1983 г.

Авторский коллектив

Архитекторы: А. Беляев, В. Андреева

Инженеры-конструкторы: П. Афанасьев, В. Борисов, М. Таиров, Л. Чекалина, Б. Фрейдин, Е. Матвеев.

Инженеры-сметчики: А. Азарскова, Р. Захарова

Инженеры-сантехники: Э. Маркуцкий, Т. Бобринева, Л. Молчанова

Инженеры-электрики:

В разработке принимали участие: О. Шевцова, Т. Стрижева, Л. Тарасова, А. Постнова

Общая характеристика:

Область применения типового проекта 125-050/1.2
-IВ подрайон II и III климатические районы с обычными геологическими условиями и расчетной температурой наружного воздуха от минус 20° до минус 40°С.
Вес снегового покрова - 1.47 кПа (150 кгс/м²)
Скоростной напор ветра - 0.44 кПа (45 кгс/м²)
Расчетная температура наружного воздуха - 30°С.
Степень огнестойкости - II
Типовой проект 125-050/1.2 входит в состав комплексной серии 135-крупнопанельных жилых домов, блок-секций и общественных зданий, основанной на конструктивной схеме с поперечными несущими стенами, шагом 3.2 и 6.4 м. Технология изготовления основных железобетонных элементов - конвейерная, в горизонтальных формах. Об'емных элементов - стендовая.
Проект блок-секции общежития предусматривает элементы блокировки ЭБ-1с; ЭБ-2с;

Ведомость чертежей

Лист	Наименование	Стр.	Примечание
АС-1	Общие данные. Ведомость чертежей.	2	
АС-2	Ведомость примененных документов.	3	
АС-3	Состав проекта.	4	
АС-4	Сводная номенклатура 5 этажных общежитий с ячейками на 2-и на 3-4 чел.	5	
АС-5	Об'емно-планировочные показатели.	6	
АС-6	Схемы планов первого и типового этажей. Основное планировочное решение. Таблица эксплуатационных показателей	7	
АС-7	Схемы планов первого и типового этажей, кровли и технического подполья общежития на 407 человек	8	
АС-8	Схемы планов первого и типового этажей, кровли и технического подполья общежития на 430 человек.	9	
АС-9	Строительные конструкции, отделка, инженерное оборудование блок-секции общежития.	10	
АС-10	План первого этажа.	11	
АС-11	План типового этажа.	12	
АС-12	Фрагменты плана	13	
АС-13	Элементы блокировки ЭБ-1с; ЭБ-2с.	14	
АС-14	Схемы фасадов общежития на 407 и на 430 человек	15	
АС-15	Фасады в осях 1с-13с; 13с-1с, Ас-Ес; Ес-Ас.	16	
АС-16	Фрагмент фасада.	17	
АС-17	Фрагменты входа.	18	

Настоящий проект выполнен в соответствии с действующими нормами и правилами /в том числе по взрыво-пожарной безопасности/
Гл. архитектор проекта А. Беляев
Гл. инженер проекта В. Борисов
1982г.

Привязка настоящего типового проекта выполнена в соответствии с действующими нормами и правилами /в том числе по взрывопожарной безопасности/
Гл. архитектор проекта
Гл. инженер проекта
198 г.

Инв. N подлинника | Подпись и дата | Взам. инв. N

Н.контроль	Беляев	
Нач. КБ	Болтинский	
Гл. инж. КБ	Сабуров	
Гл. кон. КБ	Афанасьев	
Зав. отд.	Бахолдина	
Гл. инж. отд.	Таиров	
Гл. арх. пр.	Беляев	
Гл. инж. пр.	Борисов	
Рук. гр. арх.	Андреева	

Привязан

Часть 0 р. 0-1

5 эт. блок-секция общежития для рабочих и служащих на 203 места с ячейками на 3-4 человека

Стадия	Лист	Листов
Р	АС-1	

Общие данные. Ведомость чертежей.

КБ по железобетону им. А.А. Якушева

Ведомость ссылочных документов

Обозначение	Наименование	Примечание
Типовые конструкции и изделия		
Серия 1.136-5-16	Окна и балконные двери деревянные с двойным остеклением для жилых зданий (в 2х частях)	
Серия 1.136-5-17	Окна и балконные двери деревянные с тройным остеклением для жилых зданий	
Серия 1.136-10	Двери деревянные внутренние для жилых и общественных зданий	
Серия 1.136-11	Двери деревянные входные наружные тамбурные и служебные для жилых и общественных зданий в 2х частях.	
ГОСТ 17280-79	Доски подоконные деревянные.	
Серия 1.179-4	Встроенные шкафы и антресоли каркасной конструкции из унифицированных блоков для жилых зданий	
Серия 1.112-5 /выпуск 2/	Фундаменты ленточные сборные железобетонные	
ГОСТ 13579-78	Блоки бетонные для стен подвалов	
ГОСТ 8717-69*	Ступени бетонные и железобетонные.	
ГОСТ 948-76	Перемычки железобетонные для зданий с кирпичными стенами.	
ГОСТ 8242-75	Детали деревянные строганные погонажные	
Серия 3-006-2 /Выпуск 1/	Унифицированные сборные железобетонные каналы	
Серия 83 часть 10 раздел 10.8-1	Мусоропровод МП-3, чертежи унифицированных камер мусороудаления УКМ-1 и общие чертежи мусоропровода	

Инв. № подл. | Подпись и дата | Взам. инв. №

Привязан

Инв. №

Зав. отд.	Бахолдина		
Гл. кон. отд.	Таиров		
Гл. арх. пр.	Беляев		
Гл. инж. пр.	Борисов		
Проверил	Беляев		
Разработ.	Андреева		

125-050/1.2 Часть О р. О-1

5-ти этажная блок-секция общежития для рабочих и служащих на 203 места с ячейками на 3-4 чел./чел.

Стадия	Лист	Листов
Р	АС-2	

Ведомость примененных документов.

КБ по железобетону им. А.А. Якушева

СОСТАВ ПРОЕКТА

Обозначения		Наименования	Примечан.
1		2	3
Проектная документация, разработанная на серию типовых проектов	Часть 0 Раздел 0-1	Общая часть Общая характеристика проекта	
	Часть 0-1 Раздел 01-1	Архитектурно-строительные чертежи ниже отм. 0 Здания с ленточными фундаментами	
	Часть 1	Архитектурно-строительные выше отм. 0	
	Часть 2 Раздел 2-1	Отопление и вентиляция с радиаторами „М-140-АО"/вариант с конвекторами/	
	Часть 3	Водоснабжение, канализация водостоки	
	Часть 5	Электрооборудование, автоматизация.	
	Часть 6	Слаботочные устройства	
	Часть 8	Сметы.	
	Часть 9 Раздел 9-2	Монтажные узлы и детали	
	Раздел 9-36	Монтажные узлы и детали	
	Часть 10 Раздел 10.1-59	Изделия заводского изготовления. Наружные стеновые панели однорядной разрезки из легкого бетона толщиной 300, 350 и 400 мм Цокольные панели. Рабочие чертежи изделий.	
	Раздел 10.2-6	Внутренние стеновые панели.	

1		2	3
Проектная документация, разработана на серию типовых пр-тов	Раздел 10.3-7	Многопустотные панели перекрытий шириной 2390 мм.	
	Раздел 10.3-9	Многопустотные панели перекрытий шириной 2390 мм.	
	Раздел 10.3-23	Панели перекрытий.	
	Раздел 10.4-1	Прочие сборные железобетонные изделия.	
	Раздел 10.4-4	Прочие сборные изделия /железобетонные, металлические, деревянные /	
	Раздел 10.4-30	Прочие изделия.	
	Раздел 10.5-1	Перегородки и изделия полов.	
	Раздел 10.5.13	Перегородки	
	Раздел 10.6-1 Серия 135	Деревянные изделия.	
	Раздел 10.7-1	Металлические изделия.	
	Раздел 10.9.1	Изделия нулевого цикла.	
	Раздел 10.12.20	Дополнительные изделия.	
	Раздел 10.12-28	Дополнительные изделия.	
	Раздел 10.13.12	Калькуляция сметных цен на железобетонные изделия.	

Зав отд	Бахолдина		
Гл.кон от	Таиров		
Гл.арх пр	Беляев		
Гл.кон пр	Борисов		
Рук бр.ар	Андреева		
Проверил	Беляев		
Разраб	Леонтьев		

Привязан:

125-051/1.2 Часть 0.Р. 0-1

5-этажная блок-секция общежития для рабочих и служащих на 226 человек с ячейками на 12 и 3-4 человека
Состав проекта

Стадия	Лист	Листов
Р	АС-3	

КБ по железобетону им. А.А. Якушева

19406-01 4

125-051/1.2 Часть 0 Р.0-1

Инв.№ подл. | Подпись и дата | Взам. инв.№

125-050/1.2 ЧАСТЬ О Р.О-1

Сводная номенклатура 5-ти эт общежитий из блок-секций серии 125

NN серии	Схемы планов общежитий с ячейками на 12 и на 3-4 человека	Показатели: вместимость, человек	строит. кубатура, м³	жилая, м²
125-050/1.2; 125-049/1.2; 281-8-125-3	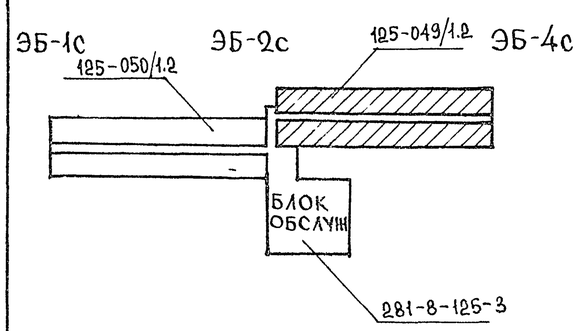	407	23489.38 (БЕЗ БЛОКА ОБСЛУЖИВ)	2548.25
1				
125-051/1.2; 125-049/1.2; 281-8-125-3	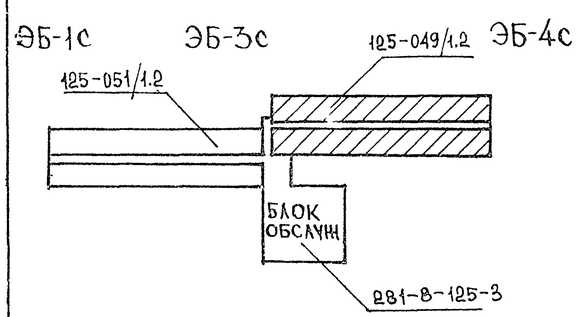	430	23489.38 (БЕЗ БЛОКА ОБСЛУЖ)	2548.25
2				

Сводная номенклатура 5-ти эт. общежитий из блок-секций серии 125

NN серии	Схемы планов общежитий с ячейками на 12 и на 3-4 человека	Показатели: вместимость, человек	строит. кубатура, м³	жилая, м²
125-049/1.2; 125-049/1.2; 281-8-125-3	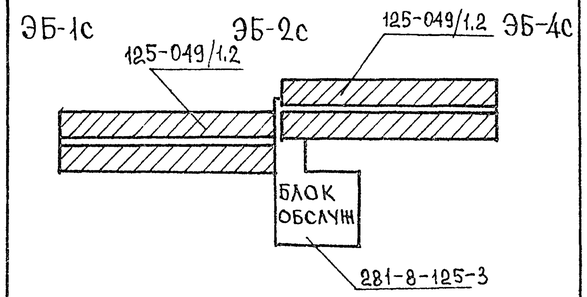		23489.25 (БЕЗ БЛОКА ОБСЛУЖ)	
3				
125-051/1.2; 125-051/1.2; 281-8-125-3	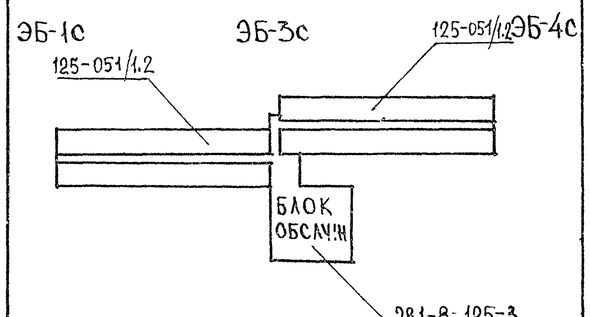		23489.38 (БЕЗ БЛОКА ОБСЛУЖ.)	
4				

ПРИВЯЗАН

ИНВ N

ЗАВ ОТД	БАХОЛДИНА	
ГА КОН ОТД	ТАИРОВ	
ГА АРХ ПР	БЕЛЯЕВ	
ГА КОНС ПР	БОРИСОВ	
Р ЧК ГРАФ	АНДРЕЕВА	
ПРОВЕР	БЕЛЯЕВ	
РАЗРАБ	ЛЕОНТЬЕВ	

125-050/1.2 ЧАСТЬ О Р.О-1

5 ЭТАЖНАЯ БЛОК-СЕКЦИЯ ОБЩЕЖИТИЯ ДЛЯ РАБОЧИХ И СЛУЖАЩИХ НА 20 ЗМЕСТА С ЯЧЕЙКАМИ НА 3-4 ЧЕЛОВЕКА

СВОДНАЯ НОМЕНКЛАТУРА 5 ЭТАЖНЫХ ОБЩЕЖИТИЙ С ЯЧЕЙКАМИ НА 12 И НА 3-4 ЧЕЛОВЕКА

СТАДИЯ	ЛИСТ	ЛИСТОВ
Р	АС-4	

КБ ПО ЖЕЛЕЗОБЕТОНУ им. А. А. ЯКУШЕВА

ИНВ N ПОДЛ. | ПОДПИСЬ И ДАТА | ВЗАМ. ИНВ. N

Блок-секция общежития на 203 места с ячейками на 3-4 человека.

План 1-го этажа.

Основное планировочное решение

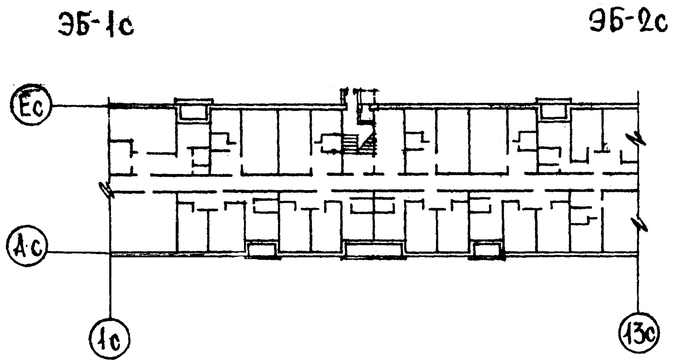

План типового этажа

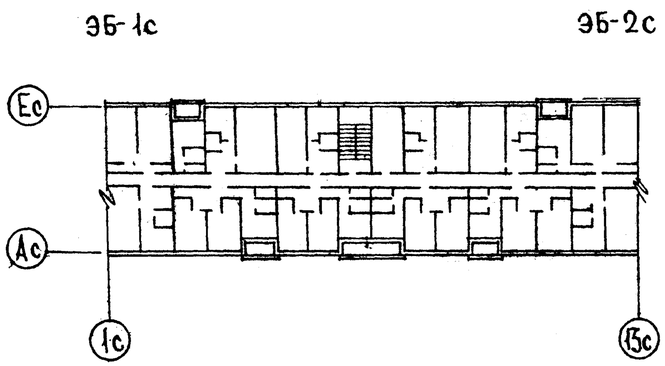

Эксплуатационные показатели			
Наименование		Блок-секция общежития на 203 места	Общежитие на 407 мест.
Расход тепла на отопление ккал/ч /наружная температура/		173910	
Расход тепла на горячее водоснабжение ккал/ч.		185000	
Расход воды л/с	холодной	1.0	
	горячей	1.20	
Напор магистральных сетей у основания стояков м. вод. ст.	холодной	20	
	горячей	22	
Нагрузка на электроввод квт	осветительн.	36	
	силовой	66	
Радиотрансляция	точек	58	
Телефонный ввод	пара	10	
Пожарная сигнализ.	шлейф	5	
Охранная сигнализация		—	

Показатели общежития на 407 мест принимаются из таблиц соответствующих разделов.

Инв. № подл. | Подпись и дата | Взам. инв. №

Зав. отд.	Бахолдина		
Гл. кон. отд.	Таиров		
Гл. арх. пр.	Беляев		
Гл. конс. пр.	Борисов		
Рук. гр. арх.	Андреева		
Провер.	Беляев		
Разработ.	Андреева		

Привязан

Инв. №

125-050/1.2 Часть 0 Р. 0-1

5-этажный блок-секция общежития для рабочих и служащих на 203 места с ячейками на 3-4 человека.

Схемы планов 1-го и типового этажей. Основное планировочное решение. Таблица эксплуатационных показателей.

Стадия	Лист	Листов
Р	АС-6	

КБ по железобетону им. А.А. Якушева

Общежитие на 407 человек с ячейками на 3-4 и 12 человек

План типового этажа

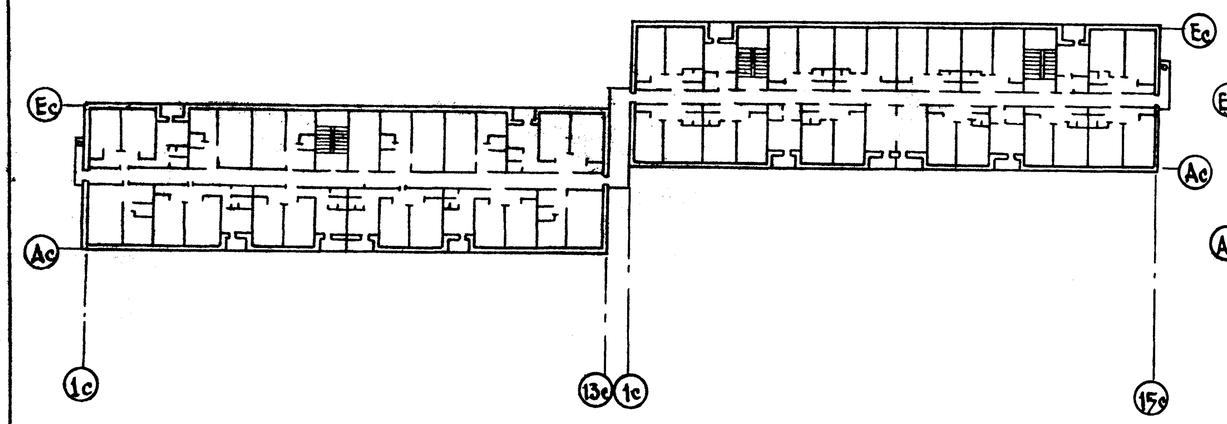

План кровли

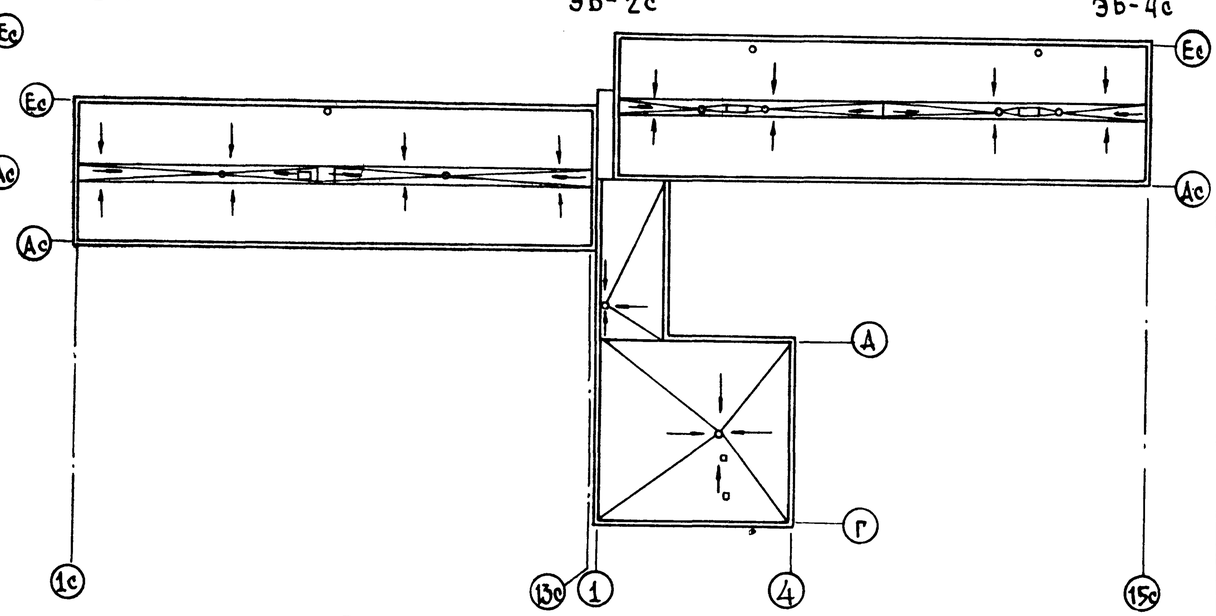

План первого этажа

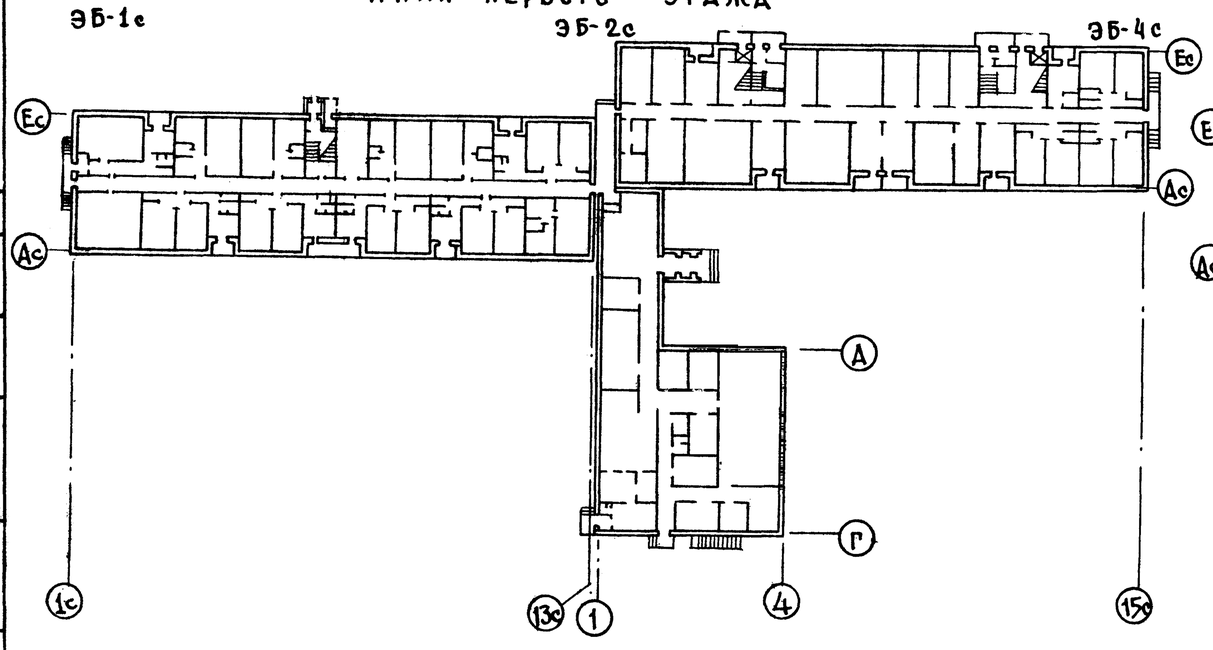

План технического подполья

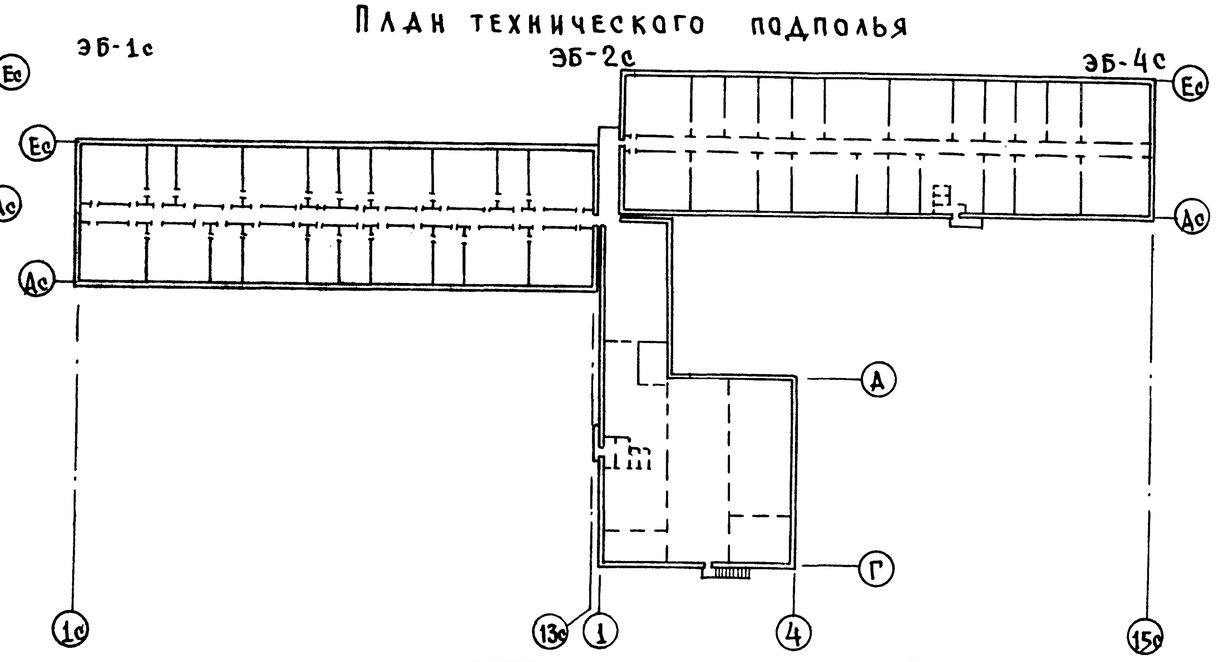

125-050/1.2 ЧАСТЬ D р. D-1

Зав.отд.	Бахолдина		
Гл.кон.ст.	Таиров		
Гл.арх.пр.	Беляев		
Гл.кон.пр.	Борисов		
Рук.гр.арх.	Андреева		
Провер.	Беляев		
Разраб.	Андреева		

Привязан

Инв. №

5-этажная блок-секция общежития для рабочих и служащих на 203 места с ячейками на 3-4 человека.

Схемы планов первого и типового этажей, кровли и технического подполья общежития на 407 человек.

Стадия	Лист	Листов
Р	АС-7	

КБ по железобетону им. А.А. Якушева

19406-01 8

125-050/1.2 ЧАСТЬ D р. D-1

Согласовано

Инв. № подл. | Подпись и дата | Взам. инв. №

125-050/1.2 часть 0 р 0-1

Общежитие на 430 человек с ячейками на 12 и на 3-4 человека

План типового этажа

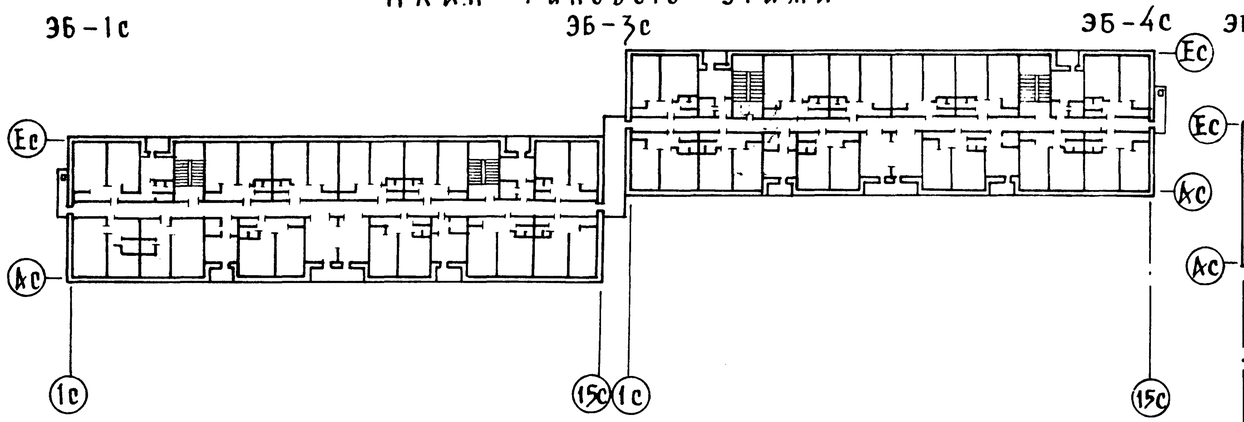

План кровли

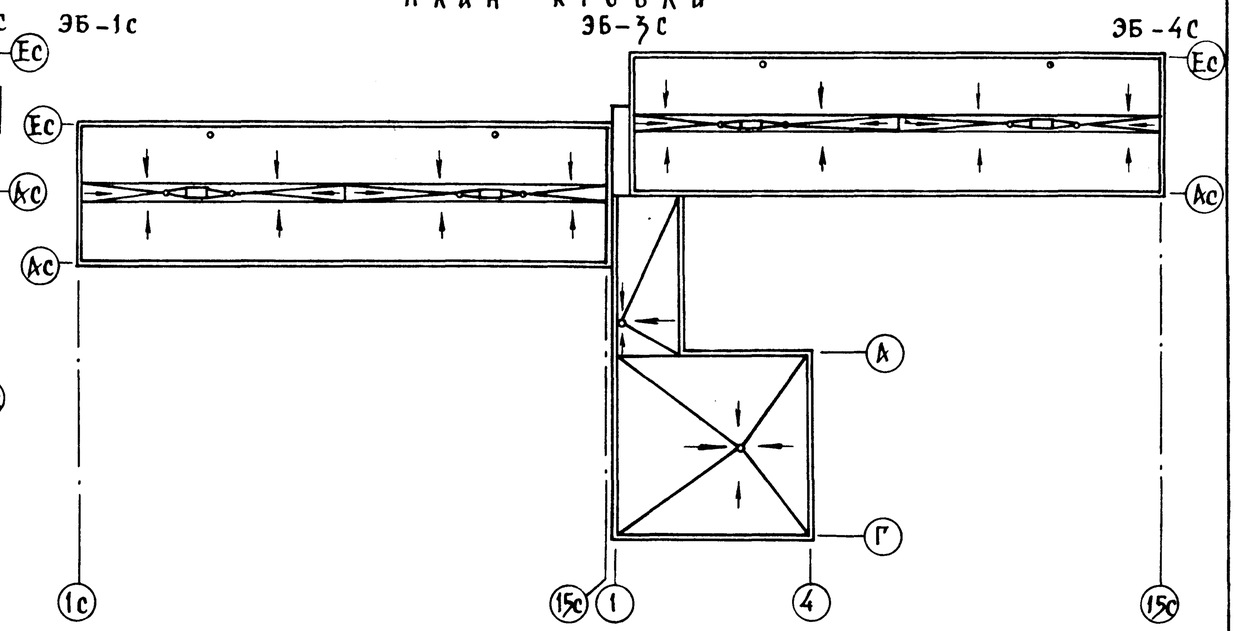

План первого этажа

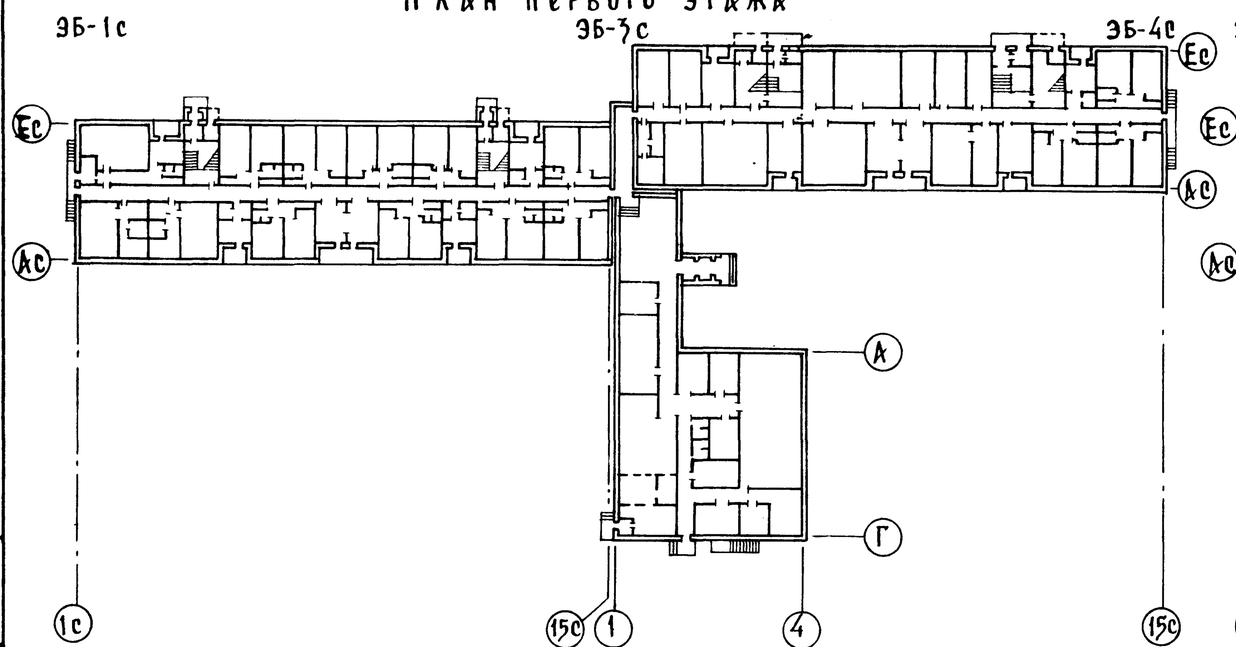

План технического подполья

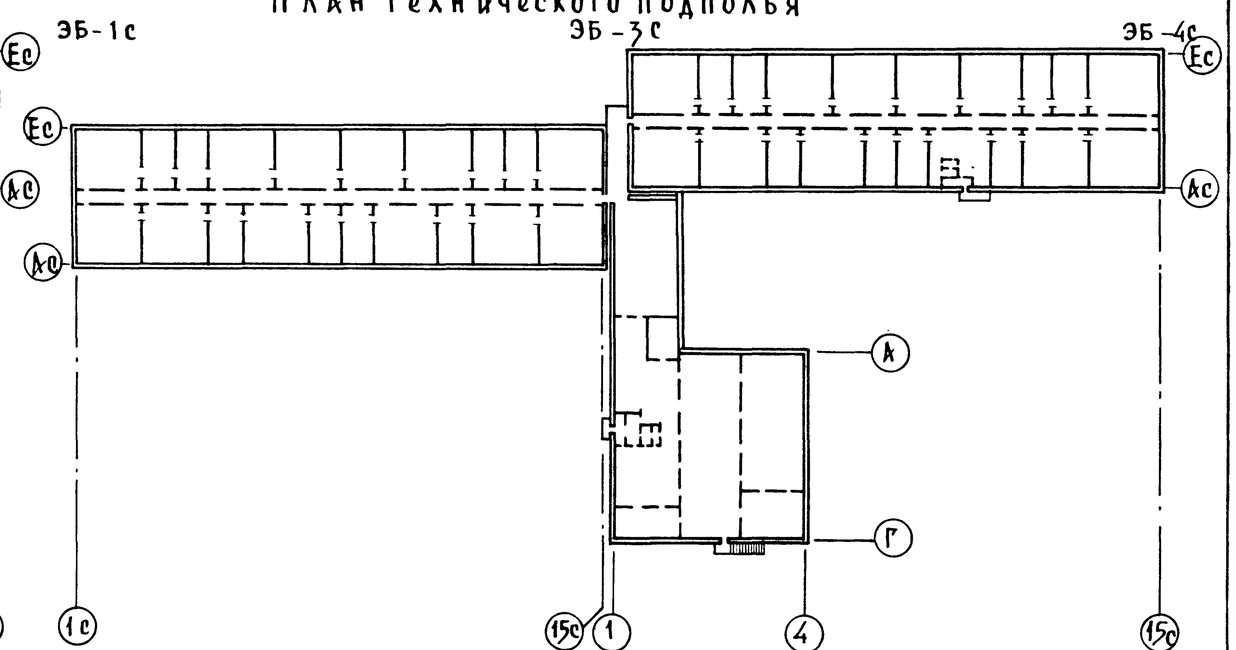

Зав. отд.	Бахолдина		
Гл. кон. отд.	Таиров		
Гл. арх. пр.	Беляев		
Гл. конст. пр.	Борисов		
Рук. гр. арх.	Андреева		
Провер.	Беляев		
Разраб.	Андреева		

Привязан

Инв. №

125-050/1.2 Часть 0 р. 0-1

5-этажная блок-секция общежития для рабочих и служащих на 203 места с ячейками на 3-4 человека

Стадия	Лист	Листов
Р	АС-8	

Схемы планов первого и типового этажей, кровли и технического подполья общежития на 430 человек

КБ по железобетону им. А.А. Якушева

19406-01 9

Инв. № подл. | Подпись и дата | Взам. инв. №

Наименование		Характеристика
Фасады	1	Фасады имеют лоджии при кухнях. Элементы блокировки дают возможность компоновать блок-секции друг с другом, и с блоком обслуживания. В торцах предусмотрены балконы с эвакуационными лестницами.
Фундаменты	1	Ленточные, сборные, железобетонные
Наружные стены	1 2 3	Однослойные из легких бетонов, однорядной разрезки, толщиной 300 мм; то же, толщиной 350 мм; то же, толщиной 400 мм;
Внутренние стены	1	Несущие железобетонные плоские панели толщиной 160 мм.
Крыша		Чердачная
Перекрытия	1	Железобетонные панели с круглыми пустотами толщиной 220 мм.
Вентблоки	1	Самонесущие железобетонные панели, толщиной 300 мм с вертикальными каналами.
Лестницы	1	Сборные железобетонные марши и площадки плитной конструкции.
Санузлы и душевые	1	Россыпью
Балконы и лоджии.		Железобетонная плоская плита, толщиной 100-120 мм.

Наименование		Характеристика
Ограждения балконов и лоджий	1	Железобетонные экраны
Козырьки над входом		Железобетонная, плоская плита толщиной.
Полы в комнатах и кухнях	1	Линолеум.
Полы в санузлах и душевых	1	Керамическая плитка
Окна и балконные двери	1 2 3	Со спаренными переплетами. с раздельными переплетами. с раздельно-спаренными переплетами
Двери наружные	1	Остекленные и глухие.
Двери внутренние	1	Щитовые
Отделка наружная	1 2	Фактурный слой бетона с последующей смывкой Стекломозаичная плитка.
Отделка стен жилых комнат и передних	1	Клеевая покраска цветная светлых тонов.
Отделка стен кухонь и санузлов		Масляная покраска от потолка 5 см. над кухонным рядом глазурованная плитка
Отделка стен душевых		Глазурованная плитка на высоту 1.8 м; выше - масляная окраска.
Отделка стен лестничной клетки		Водоэмульсионная покраска светлых тонов.
Отделка столярки		Масляная окраска.

Наименование		Характеристика
Отопление	1 2 3 4 5	Центральное с температурой воды 95°-70°С. Система однотрубная с нижней разводкой тупиковая с радиаторами на расчетную наружную температуру -20°С -25°С -30°С -35°С -40°С /вариант с конвекторами/
Вентиляция		Вентиляция жилой части - естественная из кухонь и санузлов. Кухни 4-5 этажей - механическая.
Водопровод		Хозяйственно-противопожарный от внешней сети.
Горячее водоснабжение		Централизованное, от внешней сети с циркуляцией в стояках
Канализация		В городскую сеть с установкой душевого поддона, умывальника, унитаза и мойки на кухнях.
Водосток		Внутренний с открытым выпуском на отмостку.
Слаботочные устройства		Телефонизация; радиотрансляция - 3х программная; телевидение - антенна коллективного пользования; пожарная и охранная сигнализация.
Электрооборудование		Люминисцентные лампы, лампы накаливания от сети 380/220в, электроплиты.
Мусоропровод		С камерой на первом этаже.

125-050/1.2 часть 0 р.0-1

Зав.отд.	Бахолдина	
Гл.кон.отд.	Таиров	
Гл.арх.пр.	Беляев	
Гл.конс.пр.	Борисов	
Рук.гр.арх.	Андреева	
Проверил	Беляев	
Разработ.	Андреева	

Привязан

Инв.№

5-этажная блок-секция общежития для рабочих и служащих на 203 места с ячейками на 3-4 чел-века.

Строительные конструкции, отделка, инженерное оборудование блок-секции общежития.

Стадия	Лист	Листов
Р	АС-9	

КБ по железобетону им. А.А. Якушева

125-050/1.2

Взам.инв.№ | Подпись и дата | Инв.№ подл.

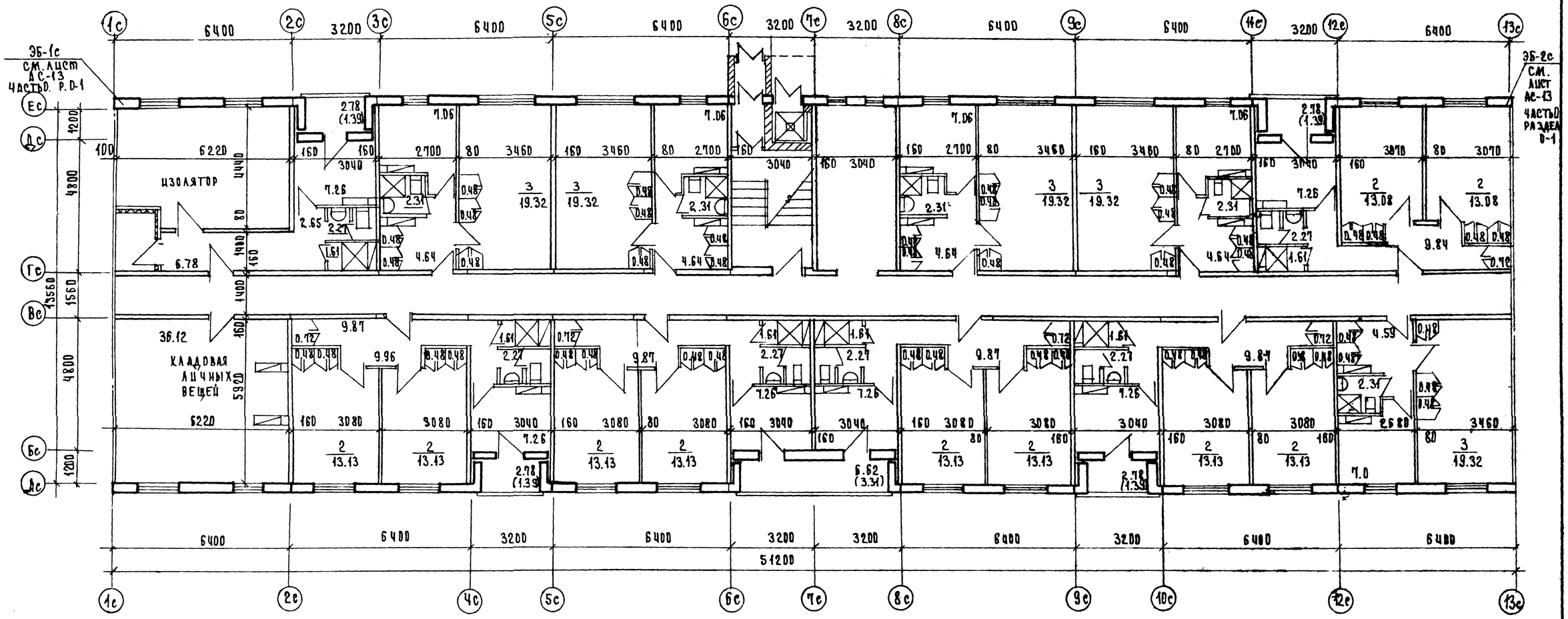

ПРИВЯЗАН			
ИНВ. №			

ЗАВ.ОТД.	БАХВАЛОВА		
ГЛ.КОНСТ.	ТАЦРИН		
ГЛ.КОН.ПР.	БОРИСОВ		
РУК.БРИГ.	ЧЕКАЛИНА		
ПРОВЕРИЛ	БЕЛЯЕВ		
РАЗРАБОТ.	АНДРЕЕВА		

125-050/1.2 ЧАСТЬ0 Р. 0-1

5-ЭТАЖНАЯ БЛОК-СЕКЦИЯ ДЛЯ РАБОЧИХ И СЛУЖАЩИХ НА 203 МЕСТА С ЯЧЕЙКАМИ НА 3-Х ЧЕЛОВЕКА

СТАДИЯ	ЛИСТ	ЛИСТОВ
Р	АС-10	

ПЛАН ПЕРВОГО ЭТАЖА.

КБ ПО ЖЕЛЕЗОБЕТОНУ им. А.А. Якушева

19406-01 11

125-050/1.2 ЧАСТЬ0 Р 0-1

ГЛ. ИНЖЕНЕР ОВ МАРКУШИН
ГЛ. ИНЖ. ПР. ВК МОЛЧАНОВА
ВЗАМ. ИНВ. №
ПОДПИСЬ И ДАТА
ИНВ. № ПОДЛ.

125-050/1.2 ЧАСТЬ 0 Р 0-1

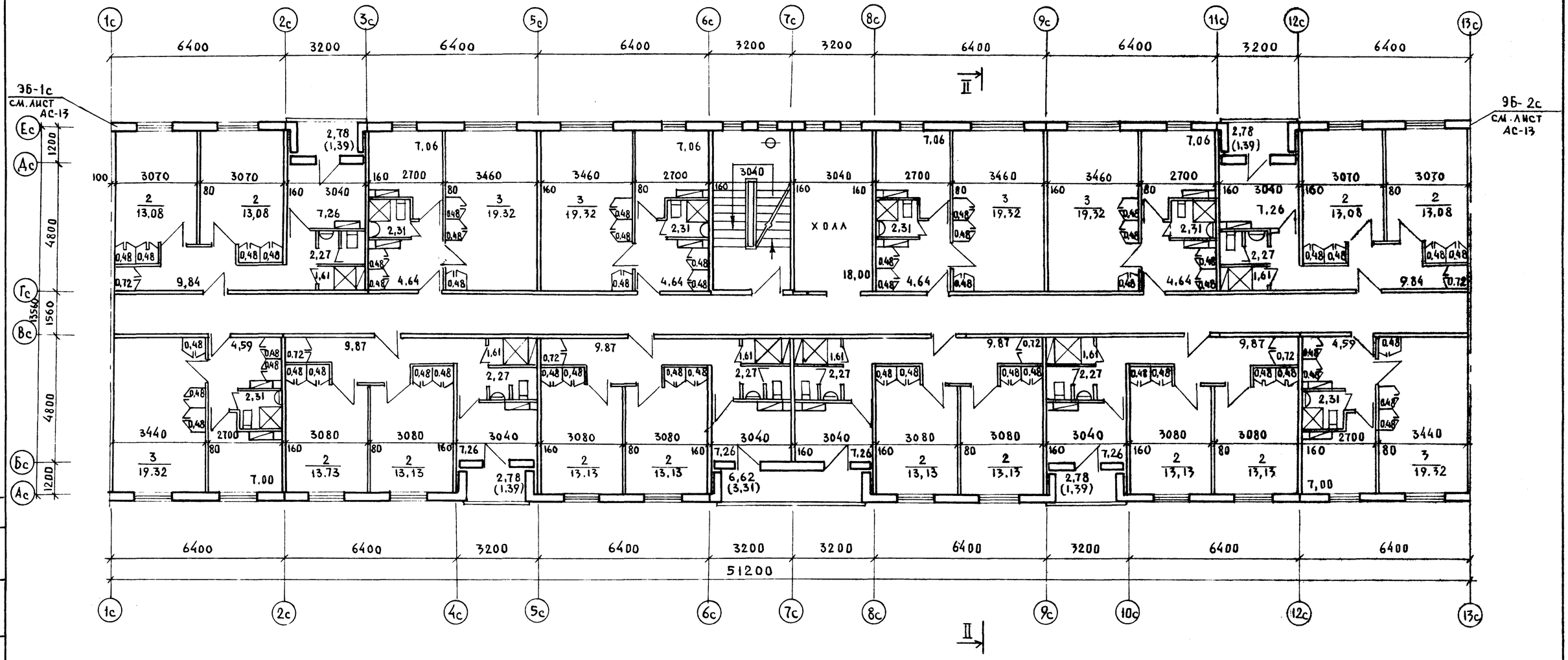

ЗАВ. ОТД.	БАХОДДИНА		
ГЛ. КОН. ОТД	ТАИРОВ		
ГЛ. АРХ. ПР.	БЕЛЯЕВ		
ГЛ. КОН. ПР.	БОРИСОВ		
РУК. БРИГ	АНДРЕЕВА		
ПРОВЕРИЛ	БЕЛЯЕВ		
РАЗРАБОТ	АНДРЕЕВА		

ПРИВЯЗАН:

ИНВ Н°

125-050/1.2 ЧАСТЬ 0 Р. 0-1

5 ЭТАЖНАЯ БЛОК-СЕКЦИЯ ОБЩЕЖИТИЯ ДЛЯ РАБОЧИХ И СЛУЖАЩИХ НА 203 МЕСТА С ЯЧЕЙКАМИ С НА 3-4 ЧЕЛОВЕКА

Стадия	Лист	Листов
Р	АС-11	

План типового этажа.

КБ по железобетону им. А.А. Якушева

СОГЛАСОВАНО
ГЛ. ИНЖ. ОВ ДАРКУЦКИЙ
ГЛ. ИНЖ. ВК ИСМАНОВА

ИНВ Н° ПОДЛ. | ПОДПИСЬ И ДАТА | ВЗАМ. ИНВ Н

19406-01 12

125-050/1.2 часть 0 р. 0-1

Жилые комнаты на 4 человека
жилая пл. – 26.16 м²; общая пл. – 49.78
(26.26 м²) (49.91)

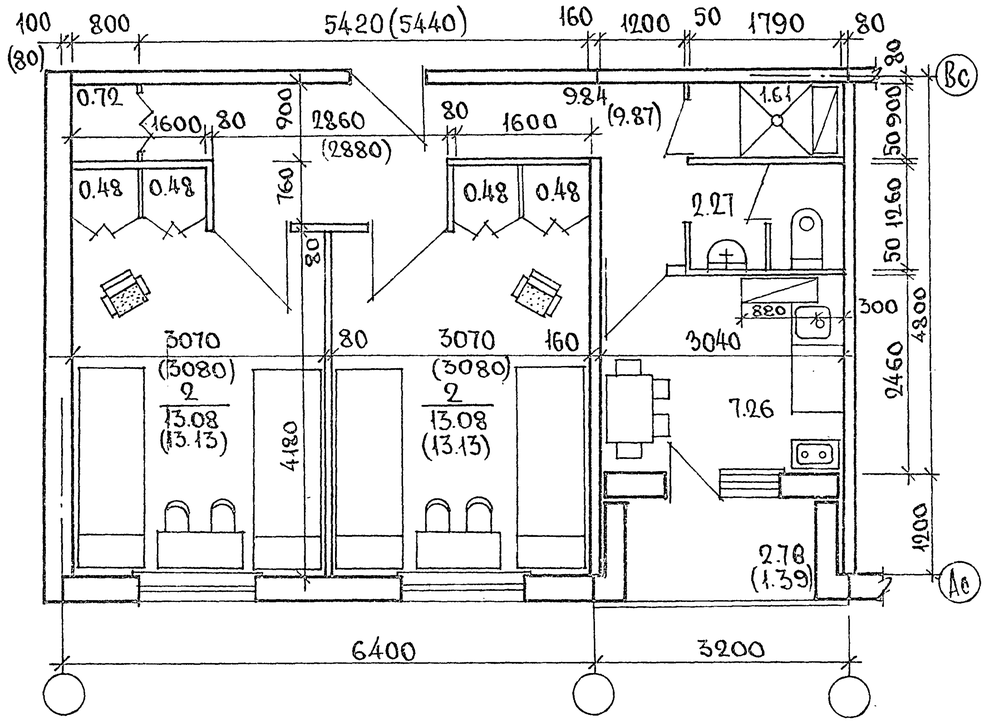

Показатели в скобках даны при рядовом расположении ячейки на 4 человека в блок-секции общежития.

Жилая комната на 3 человека
жилая пл. – 18.11 м²; общая пл. – 35.73 м²
(18.11 м²) (35.62 м²)

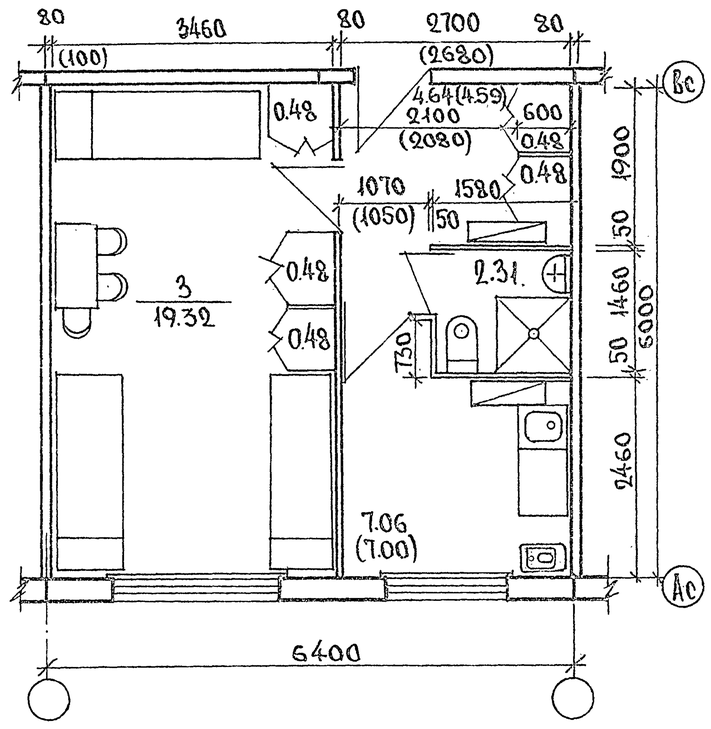

Показатели в скобках даны при торцовом расположении ячейки на 3 человека в блок-секции общежития.

Зав.отд.	Бахолдина		
Гл.кон.от.	Гацков		
Гл.арк.пр.	Беляев		
Гл.кон.пр.	Борисов		
Рук.гр.арх.	Андреева		
Провер.	Беляев		
Разраб.	Андреева		

Привязан

Инв. №

125-050/1.2 часть 0 р. 0-1

5этажная блок-секция общежития для рабочих и служащих на 203 места с ячейками на 3-4 человека.

Стадия	Лист	Листов
Р	АС-12	

Фрагменты плана.

КБ по железобетону им. А.А. Якушева

Инв. № подлин. | Подпись и дата | Взам. инв. №

19406-01 13

ЭБ - 1С

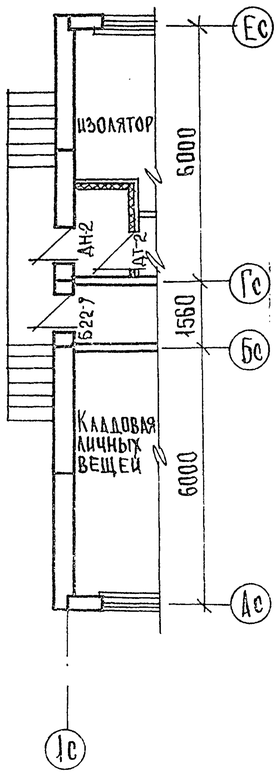

Для 1-го этажа

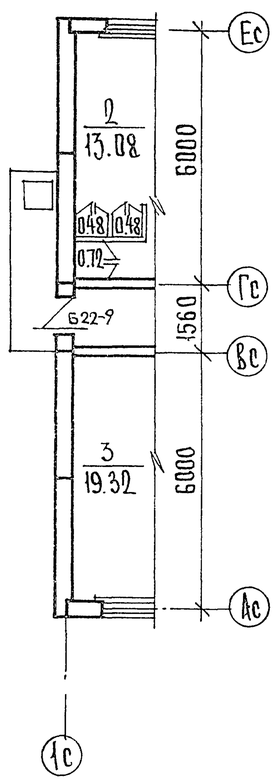

Для типового этажа.

ЭБ-2С

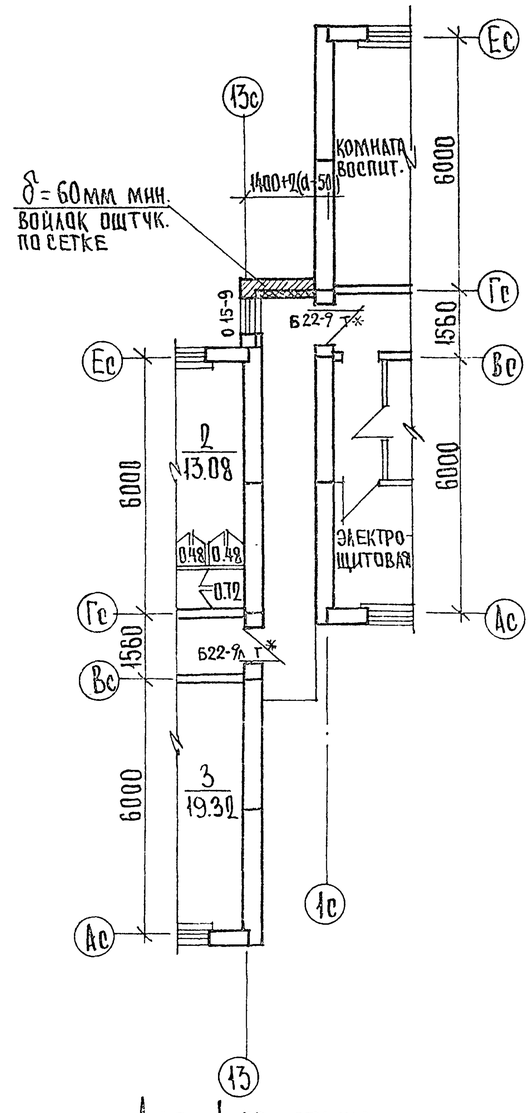

Для 1-го этажа.

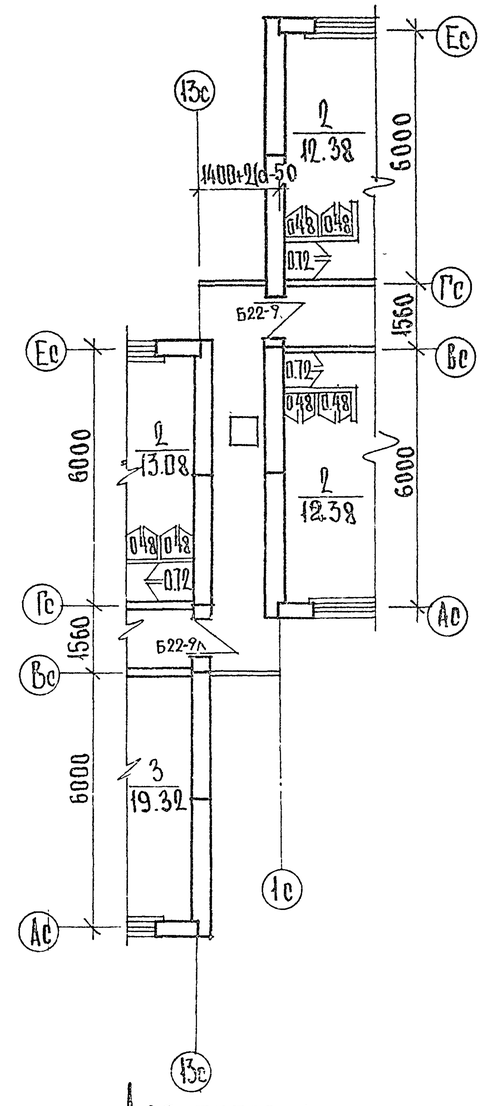

Для типового этажа.

Примечание.

Дверь 1го этажа Б22-9т обить кровельной сталью по асбестовому картону; стекло-армированное.
На двери Б-22-9пт* установить пружинные петли ПД130 по ГОСТ 5088-78.

Привязан			Зав отд.	Бахолдина		125-050/1.2 Часть 0. Р. 0-1	
			Гл.конс.от	Таиров		5 этажная блок-секция общежития для рабочих и служащих на 203 места в ячейками на 3-4 человека	Стадия: Р; Лист: АС-13; Листов:
			Гл.арх.пр.	Беляев			
			Гл.конс.пр.	Борисов			
			Рук.гр.арх.	Андреева		Элементы блокировки ЭБ-1С; ЭБ-2С	КБ по железобетону им. А.А. Якушева
			Провер.	Беляев			
Инв.№			Разраб.	Шевцова			

Инв. № подлин. | Подпись и дата | Взам. инв. №

125-050/1.2 АС.ЧЗ.ТЫ 0-1

Схемы фасадов общежития на 407 человек

Схемы фасадов общежития на 430 человек

				125-050/1.2	ЧАСТЬ 0 Р. 0-1.		
		Зав. отд.	Баходадина				
		Гл.конс.от	Тлиров				
Привязан		Гл.арх.пр	Беляев	5-этажная блок-секция общежития для рабочих и служащих на 203 места с ячейками на 3-4 человека	Стадия	Лист	Листов
		Гл.кон.пр	Борисов		Р	АС-14	
		Рук.гр.арх	Андреева	Схемы фасадов общежития на 407 и 430 человек.	КБ по железобетону им. А.А. Якушева		
		Провер	Беляев				
Инв. N		Разработ	Андреева				

Инв. N подл. | Подпись и дата | Взам. инв. N

125 050/1.2 ЧАСТЬ 0 р.0-1

Фасад 1с-13с

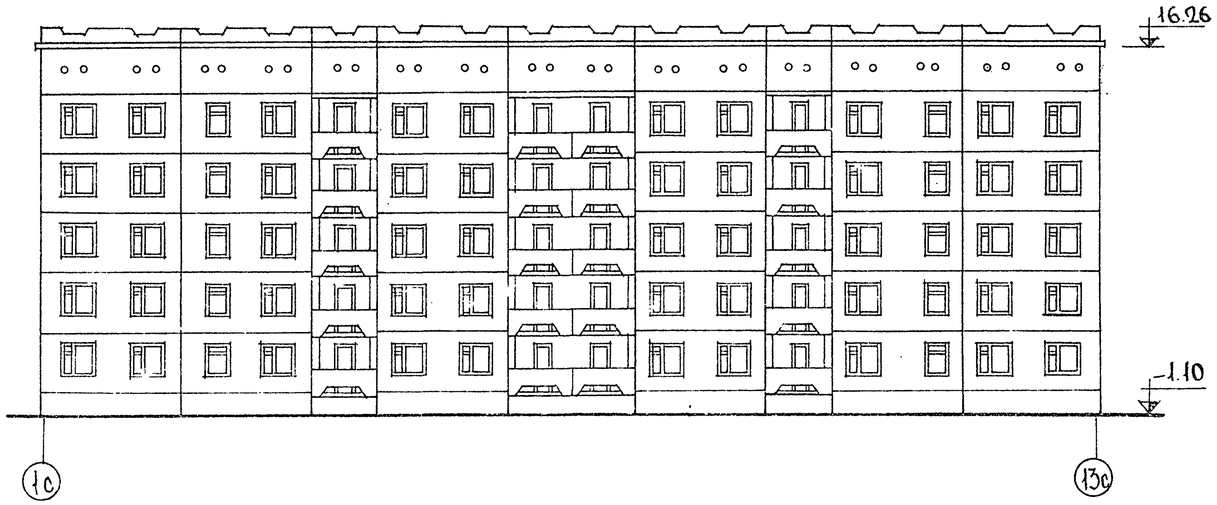

Фасад Ас-Ес

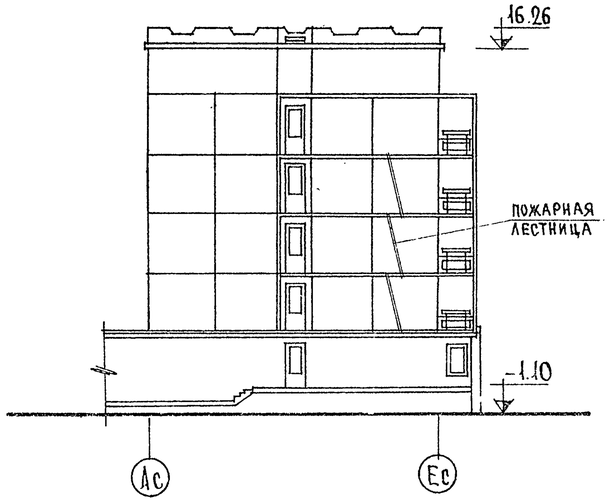

Фасад 13с-1с.

Фасад Ес-Ас

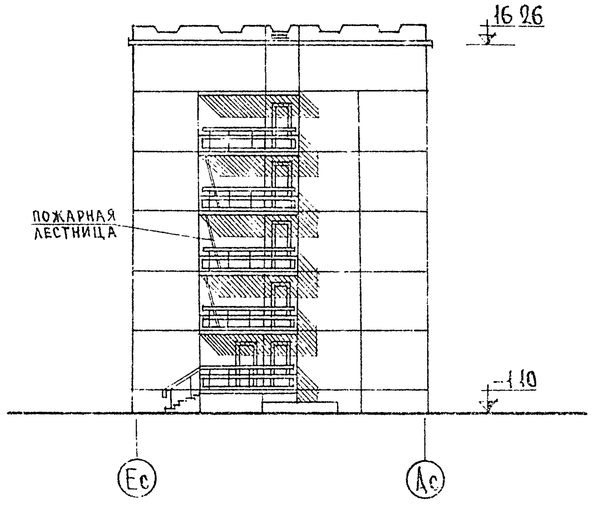

Зав. отд.	Бакоалина		
Гл. кон отд	Таиров		
Гл. арк. пр.	Беляев		
Гл. кон. пр	Борисов		
Рукт. арх.	Андреева		
Проверил	Беляев		
Разработ.	Леонтьев		

Привязан

Инв. N

125-050/1.2 Часть 0 р.0-1

5-этажная блок-секция общежития для рабочих и служащих на 203 места с ячейками на 3-4 человека.

Стадия	Лист	Листов
Р	10-15	

Фасады в осях 1с-13с 13с-1с; Ас-Ес; Ес-Ас

ПО ЖелезобетонИм А.А. Якушева

19406-01 16

Инв. N подлин. | Подпись и дата | Взам. инв. N

125-050/1.2 ЧАСТЬ 0.Р.0-1

Фрагмент фасада

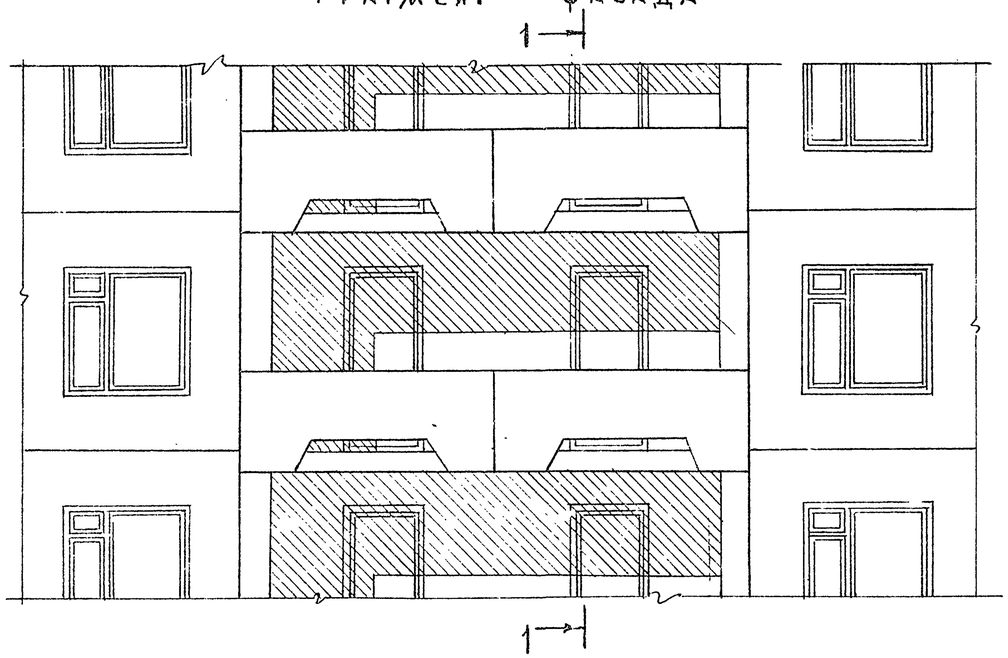

1-1

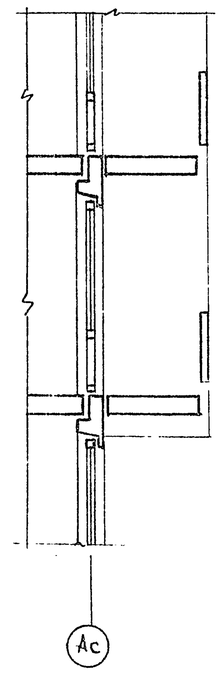

План

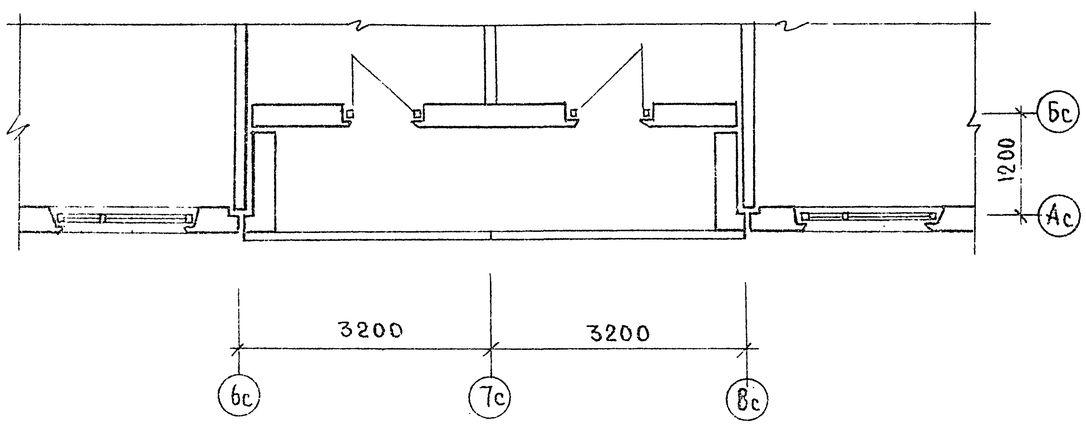

Примечания:

1. В данном проекте применяется вариант ограждения лоджий из железобетона.
2. Ограждения см. часть 10 раздел 10.12-20 лист 38.

Привязан:				125-050/1.2		Часть 0 Р.0-1	
				5-этажная блок-секция общежития для рабочих и служащих на 203 места с ячейками на 3-4 человека	Стадия	Лист	Листов
					Р	АС-16	
				Фрагмент фасада	КБ по железобетону им. А.А. Якушева		
Инв. №							

Зав. отд.	Бахолдина	
Гл. конс. отд.	Танров	
Гл. арх. пр.	Беляев	
Гл. кон. пр.	Борисов	
Рук. груп.	Андреева	
Провер.	Беляев	
Разраб.	Андреева	

Инв. № подл. | Подпись и дата | Взам. инв. №

125-050/1.2 ЧАСТЬ 0 РО-1

ФРАГМЕНТ ФАСАДА

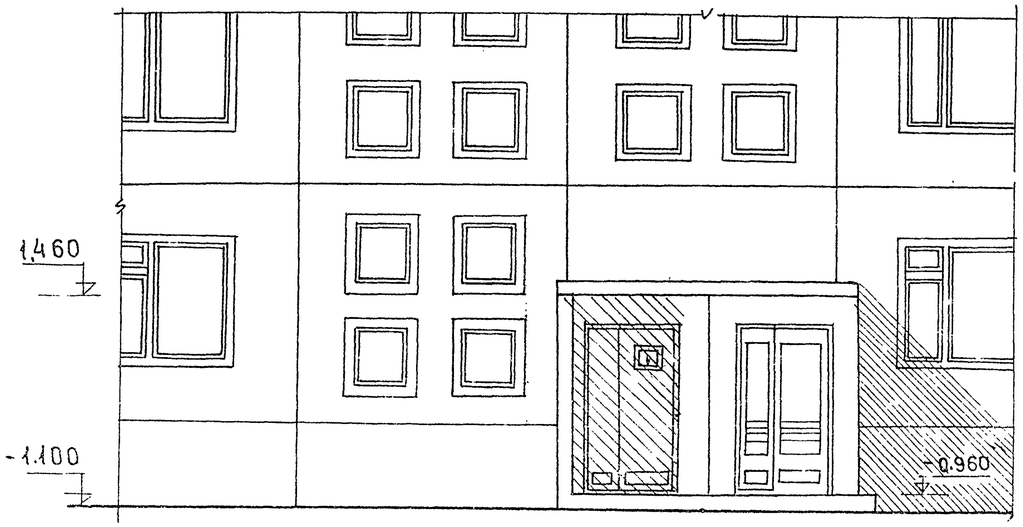

ПЛАН

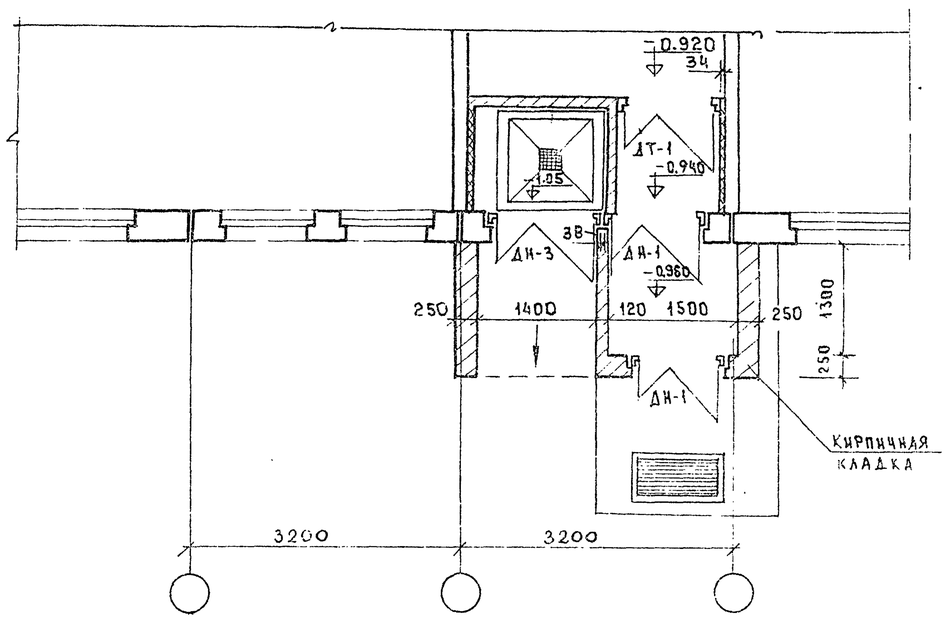

				125-050/1.2 ЧАСТЬ 0 РО-1			
ЗАВ.ОТД.	БАХОЛДИНА						
ГА.КОНЗОТД	ТАИРОВ			5ЭТАЖНАЯ БЛОК-СЕКЦИЯ ОБЩЕЖИТИЯ ДЛЯ РАБОЧИХ И СЛУЖАЩИХ НА 203 МЕСТА С ЯЧЕЙКАМИ НА 3-4 ЧЕЛОВЕКА	СТАДИЯ	ЛИСТ	ЛИСТОВ
ГА.АРХ.ПР	БЕЛЯЕВ				Р	АС-17	
ГА.КОН.ПР	БОРИСОВ						
РУК.ГРУПП	АНДРЕЕВА			ФРАГМЕНТ ВХОДА	КБ ПО ЖЕЛЕЗОБЕТОНУ ИМ. А.А. ЯКУШЕВА		
ПРОВЕР.	БЕЛЯЕВ						
РАЗРАБОТ.	ЛЕОНТЬЕВ						

ПРИВЯЗАН

ИНВ. №

ИНВ.N ПОДЛ. | ПОДПИСЬ И ДАТА | ВЗАМ. ИНВ.N