ТИПОВАЯ ДОКУМЕНТАЦИЯ
НА КОНСТРУКЦИИ, ИЗДЕЛИЯ И УЗЛЫ
ЗДАНИЙ И СООРУЖЕНИЙ

СЕРИЯ 3.508.2-2

СТАЛЬНЫЕ ПРОЛЕТНЫЕ СТРОЕНИЯ ВИСЯЧИХ ПЕШЕХОДНЫХ МОСТОВ ПРОЛЕТАМИ 63 – 126м С ГАБАРИТАМИ ПРОХОДА 1,5 – 4,5м

ВЫПУСК 1-1
СБОРНЫЕ ЖЕЛЕЗОБЕТОННЫЕ ПЛИТЫ ПЕШЕХОДНОЙ ЧАСТИ

РАБОЧИЕ ЧЕРТЕЖИ

РАЗРАБОТАНА ПРОЕКТНЫМ ИНСТИТУТОМ
„УКРНИИПРОЕКТСТАЛЬКОНСТРУКЦИЯ"

ГЛАВНЫЙ ИНЖЕНЕР ИНСТИТУТА В.Н. ГОРДЕЕВ
ГЛАВНЫЙ ИНЖЕНЕР ПРОЕКТА В.И. КИРЕЕНКО

УТВЕРЖДЕНА
ГОССТРОЕМ СССР
ПИСЬМО ОТ 15.11.88г. N 6/6-2354
ВВЕДЕНА В ДЕЙСТВИЕ С 10 МАРТА 1990г.
УКРНИИПРОЕКТСТАЛЬКОНСТРУКЦИЕЙ

© ЦИТП Госстроя СССР 1989г.

10299/3

Выпуск 1-1

Обозначение документа	Наименование	Стр.
3-508.2-2.1-1 – ПЗ	Пояснительная записка	3
–01	Номенклатура железобетонных плит	4
–02	Плита П1	5
–03	Плита П2	6
–04	Плита П3	7
–05	Плита П4	8
–06	Плита П5	9
–07	Плита П6	10
–08	Плита П7	11
–09	Плита П8	12
–10	Плита П9	13
–11	Сетка С1	14
–12	Сетка С2	14
–13	Сетка С3	14
–14	Сетка С4	14
–15	Сетка С5	15
–16	Сетка С6	15
–17	Сетка 13	15
–18	Сетка 14	15
–19	Сетка 7	16
–20	Сетка 8	16
–21	Сетка 9	16
–22	Сетка 10	16
–23	Сетка 11	17
–24	Сетка 12	17
3-508.2-2.1-1 –25	Изделие закладное МН1; МН2	17
–26	Изделие закладное МН3; МН7	17
–27	Сетка 15	18
–28	Сетка 16	18
–29	Сетка 17	18
–30	Сетка 18	18
–31	Изделие закладное МН4	19
–32	Изделие закладное МН5	19
–33	Изделие закладное МН6	19
–34	Сетка С19	19
–35	Ведомость расхода стали на плиты П1–П9	20

Инв. № подл. | Подпись и дата | Взам. инв. №

10299/3

Нач.отд.	Лысов		3-508.2-2.1-1
Н.контр.	Куреенко		
Гл.констр.	Куреенко		Содержание
Гл.инж.пр.	Куреенко		Стадия: Р; Лист: ; Листов: 1
Рук.гр.	Рудякова		Укрниипроектстальконструкция
Провер.	Елизаг		
Норм.	Рудякова		

Выпуск 1-1

Общие сведения

1.1. Выпуск 1-1 „Железобетонные плиты пешеходной части является составной частью комплексного проекта типовых конструкций серии „Стальные пролетные строения висячих пешеходных мостов пролетами 63 – 126 м."

1.2. Рабочие чертежи настоящего выпуска предусматривают изготовление плит пешеходной части индустриальными методами на заводах железобетонных конструкций.

2. Нормативные документы

2.1. СНиП 2.05.03-84 „Мосты и трубы"

2.2. СНиП III-43-75 „Мосты и трубы. Правила производства и приемки работ" с учетом изменений и дополнений, введенных с 1 июля 1981г постановлением Госстроя СССР от 31 декабря 1980г за № 219.

2.3. СНиП 2.03.11-85 „Защита строительных конструкций от коррозии."

3. Материалы

3.1. Для изготовления блоков железобетонной плиты пешеходной части применяется конструкционный тяжелый бетон соответствующий ГОСТ 25192-82 класса В 22,5 по прочности на сжатие.

3.2. Проектная марка бетона по морозостойкости должна быть F 200.

3.3. В качестве арматуры применяется сталь следующих марок: арматурная сталь периодического профиля класса А-II из стали ВСт 5 сп2 и гладкая класса А I из стали ВСт 3сп2 по ГОСТ 380-71.

3.4. Закладные детали из стали марки ВСт 3пс2 по ГОСТ 380-71.

4.1 Плиты пешеходной части

4.1 Для всей серии пролетных строений монтажные блоки плиты пешеходной части унифицированы- имеют одинаковые размеры вдоль моста: 2605 мм для всех промежуточных плит и 1800 мм для крайних. Размеры поперек моста соответствуют ширине габарита. Плиты имеют переменную высоту для создания двухскатного профиля пешеходной части. Предусмотрены приливы для крепления перил и мачт фонарных и отверстия для высокопрочных болтов объединения с главными балками.

Поперечные кромки сварных блоков имеют вырезы для создания при замоноличивании на монтаже шва, связывающего смежные плиты.

4.2. Рекомендуется бетонировать плиты в металлической опалубке в перевернутом положении. Армирование принято сварными сетками. В плитах предусмотрены закладные детали для приварки элементов перил и анкерные болты крепления мачт фонарных. Для строповки блоков при погрузке и разгрузке предусмотрены монтажные петли.

4.3. Отклонения размеров изготовленных монтажных блоков, сварных арматурных сеток и закладных деталей от проектных размеров не должны превышать допусков, установленных ГОСТ 10922-75, таблицей 2а „Изменений и дополнений" главы СНиП III-43-76. Допуски отклонений от проектных размеров привязки отверстий для высокопрочных болтов указаны на чертежах.

5. Методы контроля

5.1. Контроль качества материалов, применяемых для изготовления бетона, производится методами, установленными ГОСТ 4798-69 „Бетон гидротехнический. Методы испытания материалов для его приготовления."

5.2. Контроль качества бетона выполняется согласно ГОСТ 127305-78; ГОСТ 10060-76; ГОСТ 10180-78; ГОСТ 127300-78 и ГОСТ 18105-0.80.

5.3. Методы контроля сварной арматуры и закладных деталей должны соответствовать ГОСТ 10922-75.

5.4. Оценка прочности, жесткости и трещиностойкости блоков осуществляется по ГОСТ 8829-77.

5.5. Расположение арматуры и толщина защитного слоя должны контролироваться неразрушающими методами по ГОСТ 13015.0-83.

5.6. Размеры блоков проверяются с помощью измерительных металлических линеек, изготовленных по ГОСТ 427-75 или измерительных металлических рулеток 2-го класса типа РС по ГОСТ 7502-80 „Рулетки измерительные металлические."

6. Техника безопасности

6.1. При изготовлении блоков железобетонной плиты проезжей части и тротуаров необходимо руководствоваться „Правилами техники безопасности и производственной санитарии при сооружении мостов и труб," утвержденными Минтрансстроем 17.12.68г и президиумом ЦК профсоюза рабочих железнодорожного транспорта 18.12.1968г главой СНиП III-4-80 „Техника безопасности в строительстве," а также соответствующими стандартами ССБТ.

6.2. На основании выше указанных документов на каждом предприятии должна составляться инструкция по технике безопасности, учитывающая номенклатуру блоков и конкретные условия их изготовления.

6.3. Требования по технике безопасности должны разрабатываться при составлении проекта технологического процесса изготовления блоков с учетом конкретных условий завода-изготовителя: для закрытых помещений или полигона на открытом воздухе, климатического района расположения завода, способа подачи бетонной смеси и т.п.

Инв. № подл. | Подпись и дата | Взам. инв. №

10299/3

Нач.отд.	Лысов		3.503.2-2.1-1-ПЗ	
Н.контр.	Куренко			
Гл.конст.	Куренко		Пояснительная записка	Стадия Р / Лист / Листов 1
Гл.инж.пр.	Куренко			
Рук.груп.	Руткова			Укрниипроектсталь конструкция
Проверил	Окопов			
Исполнил	Куренко			

Выпуск 1-1

Номенклатура железобетонных плит

Эскиз	Марка плиты	Размеры, мм			Класс бетона	Расход материалов		Масса, кг
		L	B	H		бетон, $м^3$	сталь, кг	
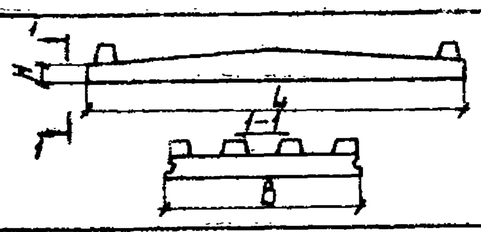	П1	5020	2605	100	В 22.5	1,60	171,0	4,00
	П2	3520	2605	100	В 22.5	1,09	110,5	2,72
	П3	2770	2605	80	В 22,5	0,84	93,1	2,10
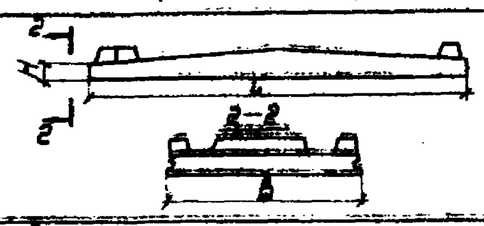	П4	5020	2605	100	В 22.5	1,64	189,7	4,10
	П5	3520	2605	100	В 22.5	1,13	133,2	2,83
	П6	2770	2605	80	В 22.5	0,84	116,7	2,10
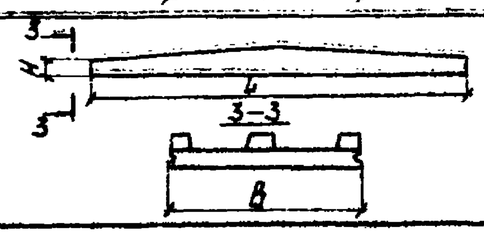	П7	5020	1800	100	В 22.5	1,16	194,2	2,90
	П8	3520	1800	100	В 22.5	0,84	126,5	2,10
	П9	2770	1800	80	В 22.5	0,60	100,8	1,50

Нач. отд.	Дыгаб		3.503.2-21-1-01
Гл. инж. пр.	Киреенко		
Гл. инж.	Киреенко		Номенклатура железобетонных плит
Гл. инж. пр.	Киреенко		Стадия Лист Листов
Рук. груп.	Рудякова		Укрниипроектстальконструкция
Проверил	Длугач		
Нормоконтр.	Полтавец		

Инв. № подл. | Подпись и дата | Взам. инв. №

10289/3

Выпуск 1-1

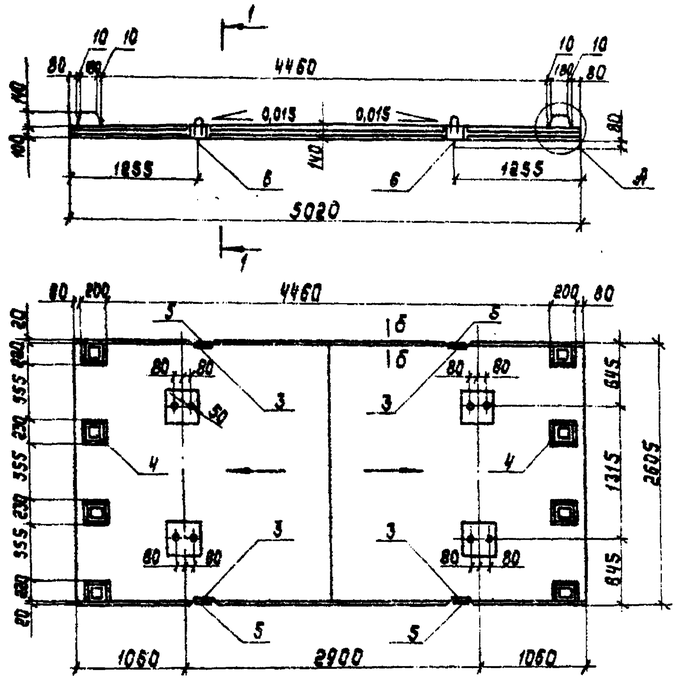

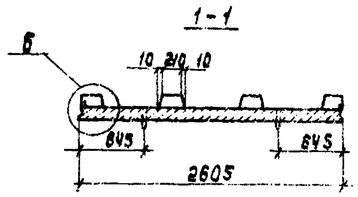

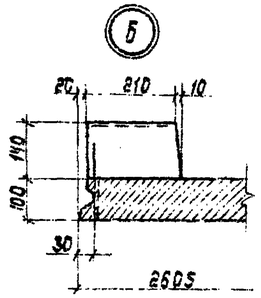

Деталь привариваемой монтажной петли

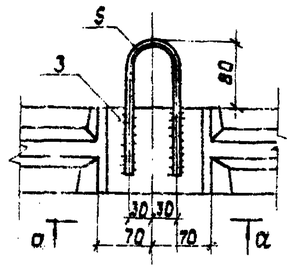

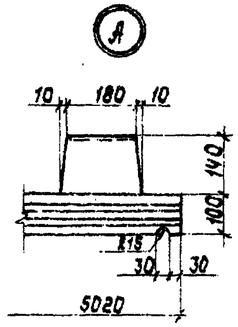

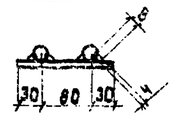

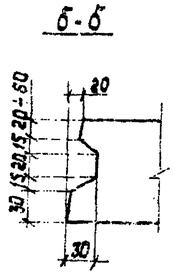

Ведомость деталей

Поз.	Эскиз
5	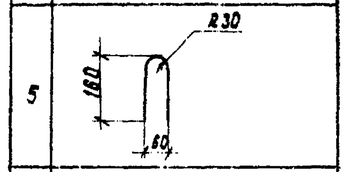
6	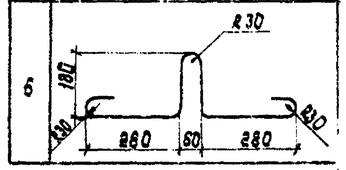

Марка плиты	Класс бетона	Объем бетона, м³	Масса плиты, т
П1	В 22,5	1,60	4,00

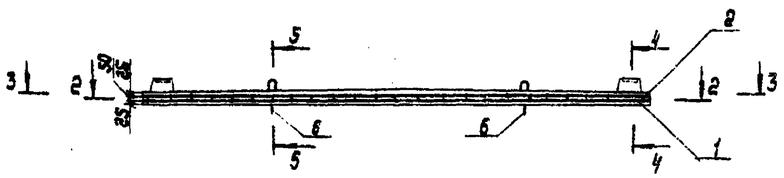

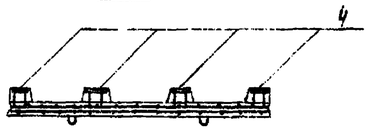

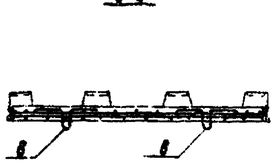

Поз.	Наименование	Кол.	Обозначение документа
1	Сетка С1	1	3.508.2-2.1-1-11
2	Сетка С2	1	3.508.2-2.1-1-12
3	Изделие закладное МН1	4	3.508.2-2.1-1-25
4	Изделие закладное МН2	8	3.508.2-2.1-1-25
5	Монтажная петля		3.508.2-2.1-1-02
	ф16 Я-I, ℓ=360; 0,57 кг	4	
6	Монтажная петля		3.508.2-2.1-1-02
	ф16 Я-I, ℓ=1180, 1,86 кг	4	

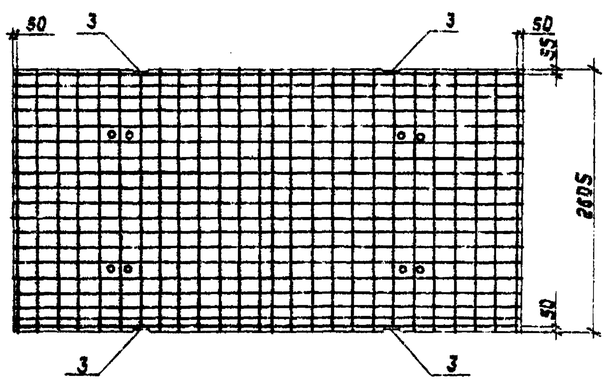

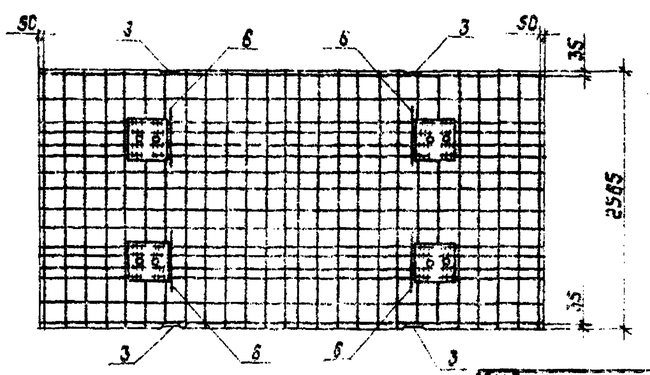

10299/3

Привязан	Нач.отд.	Лысов	3.508.2-2.1-1-02
	Инж.пр.	Бидренко	
	Гл.инж.пр.	Бидренко	Плита П1
	Гл.инж.пр.	Бидренко	Стадия / Лист / Листов: Р / – / 1
	Рук.груп.	Рудакова	
Инв.№	Проверил	Глугач	Укрниипроектсталь конструкция
	Нормоконтр.	Притуляк	

Инж.Левова, Проблиев и Кетов 1.5.90 г.

Выпуск 1-1

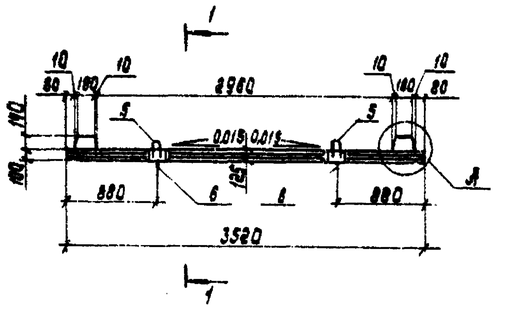

1-1

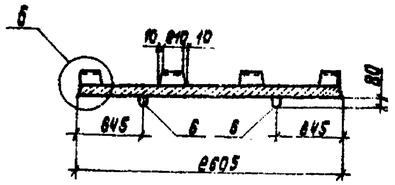

Деталь приварки монтажной петли

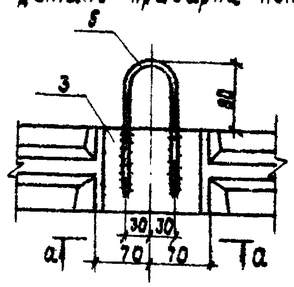

а-а

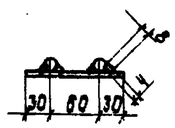

Ведомость деталей

Поз.	Эскиз
5	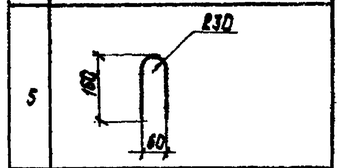
6	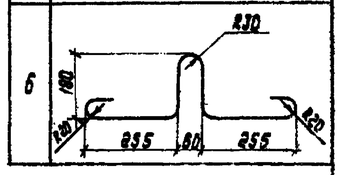

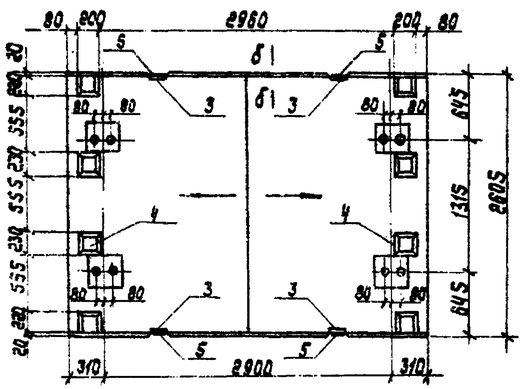

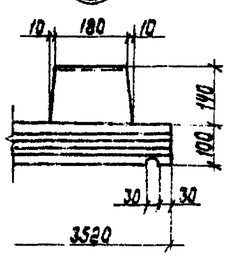

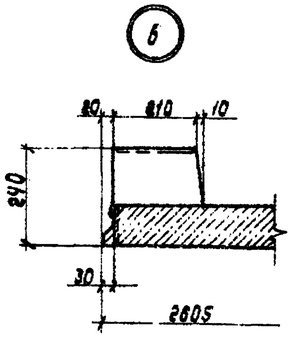

Б-Б

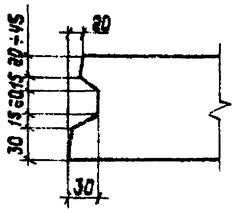

Марка плиты	Класс бетона	Объем бетона, м³	Масса плиты, т
П2	В 22,5	1,09	2,72

Поз.	Наименование	Кол.	Обозначение документа
1	Сетка С3	1	3.508.2-2.1-1-13
2	Сетка С4	1	3.508.2-2.1-1-14
3	Изделие закладное МН1	4	3.508.2-2.1-1-25
4	Изделие закладное МН2	8	3.508.2-2.1-1-25
5	Монтажная петля		3.508.2-2.1-1-03
	ф12 А-I, ℓ=380; 0,38кг	4	
6	Монтажная петля		3.508.2-2.1-1-03
	ф12 А-I, ℓ-1090; 0,97кг	4	

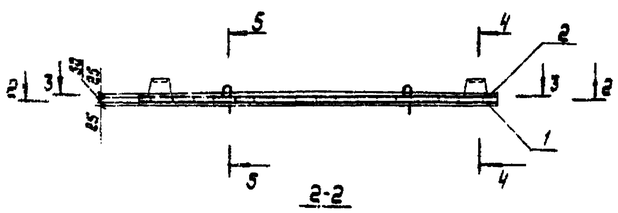

2-2

4-4

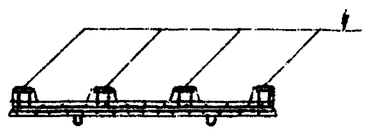

5-5

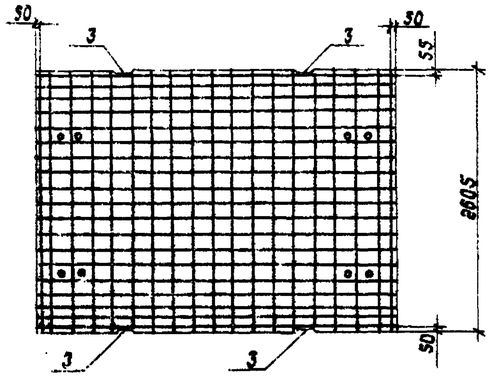

3-3

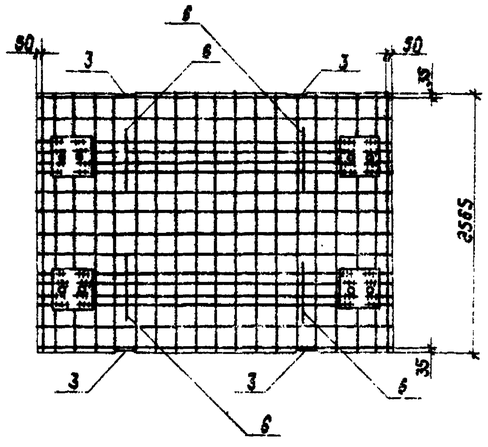

10299/3

Привязан				
Инв. №				

Инженер	Лисов		3.508.2-2.1-1-03	
Гл. инж. проекта	Шевченко			
Гл. спец.	Шевченко			
Нач. отд.	Шевченко		Плита П2	Стадия / Лист / Листов: Р / 1
Ст. инж.	Ковалева			
Проверил	Плитач			Укрниипроектстальконструкция
Исполнил	Притулка			

Выпуск 1-1

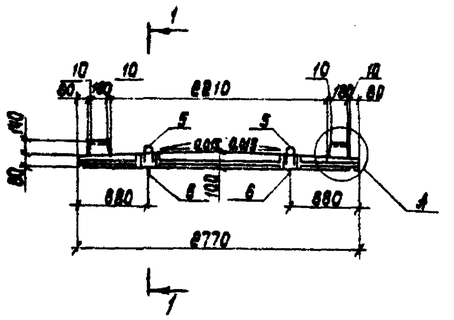

1-1

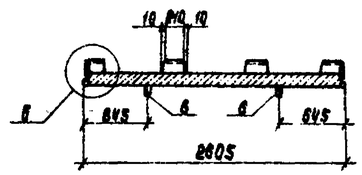

Б

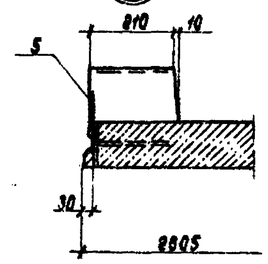

А

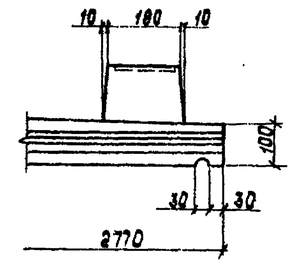

Ведомость деталей

Поз.	Эскиз
5	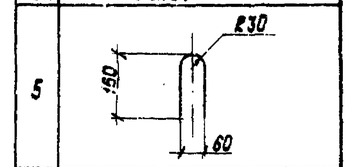
6	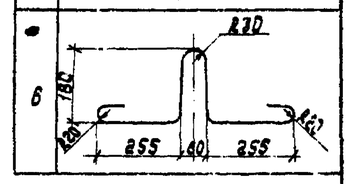

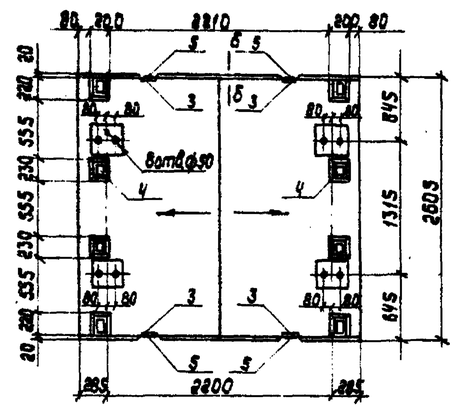

Деталь приварки монтажной петли

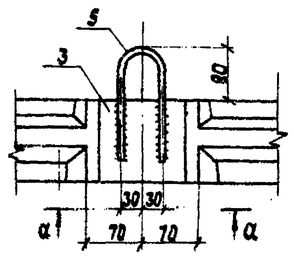

4-4

а-а

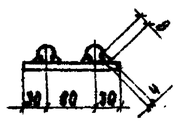

5-5

б-б

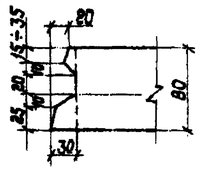

Марка плиты	Класс бетона	Объем бетона, м³	Масса плиты, т
П3	В 22,5	0,84	2,10

Поз.	Наименование	Кол.	Обозначение документа
1	Сетка С5	1	3.508.2-2.1-1-15
2	Сетка С6	1	3.508.2-2.1-1-16
3	Изделие закладное МН1	4	3.508.2-2.1-1-25
4	Изделие закладное МН2	8	3.508.2-2.1-1-25
5	Монтажная петля	4	3.508.2-2.1-1-04
	ф12АI, ℓ=360; 0,32кг		
6	Монтажная петля	4	3.508.2-2.1-1-04
	ф12АI, ℓ=1090; 0,97кг		

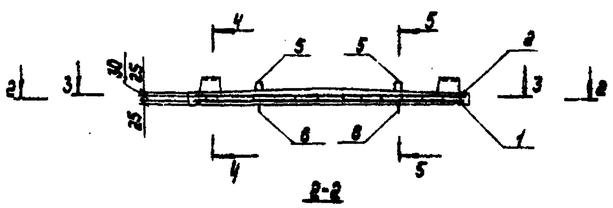

2-2

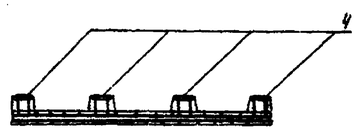

3-3

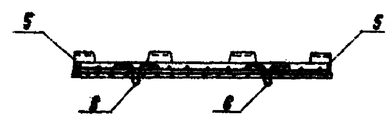

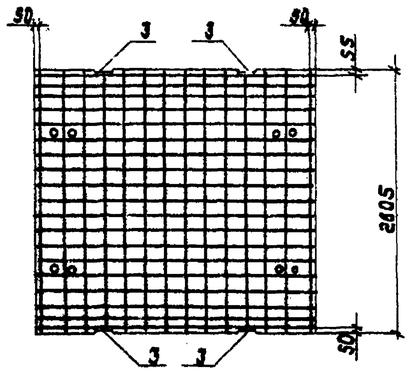

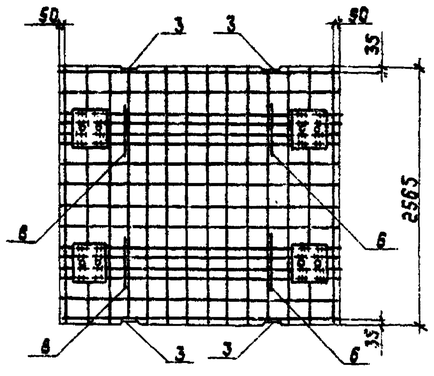

10288/3

Привязан				
Инв. №				
Нач.отд.	Лысов		3.508.2-2.1-1-04	
Н.контр.	Кидренко			
Гл.инж.пр.	Кидренко		Плита П3	Стадия Р / Лист / Листов
Гл.инж.сп.	Кидренко			Укрниипроектстальконструкция
Рук.груп.	Рудякова			
Проверил	Длугач			
Исполнил	Притуляк			

Инв. № подл. | Подпись и дата | Взам. инв. №

Выпуск 1-1

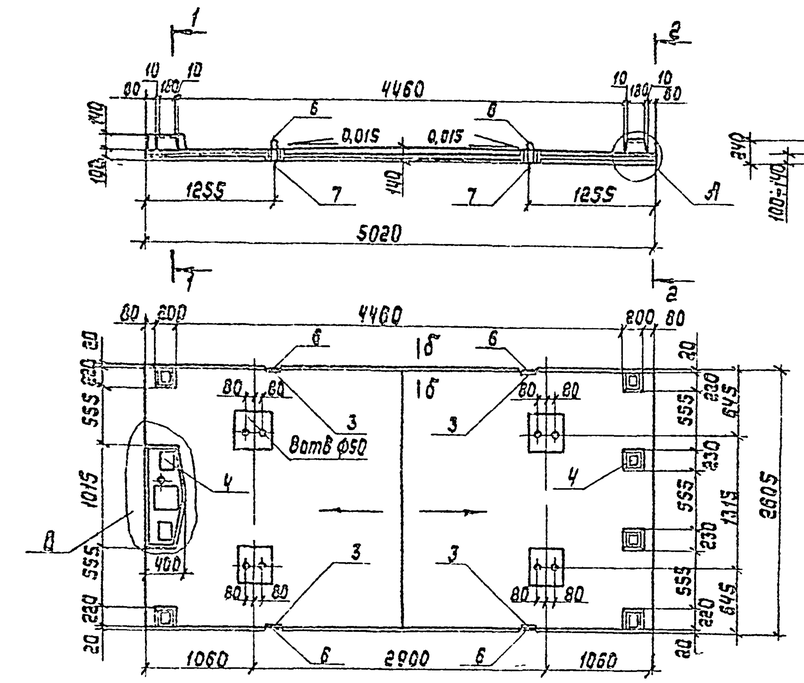

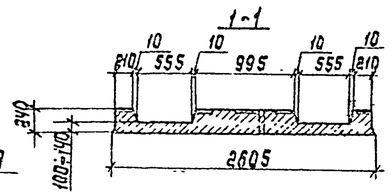

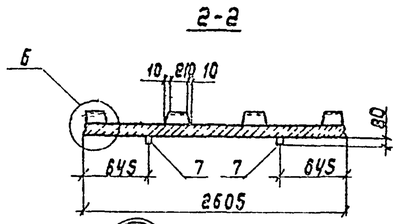

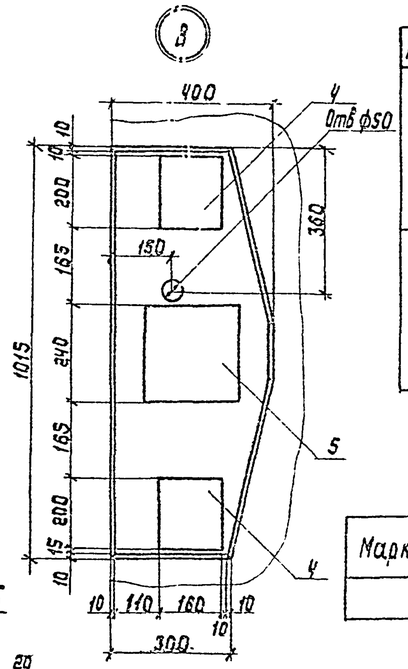

Ведомость деталей

Поз.	Эскиз
6	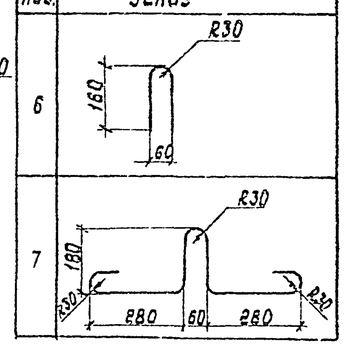
7	

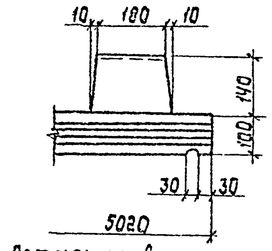

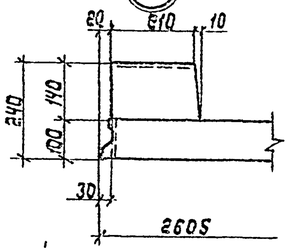

Деталь приварки монтажной петли

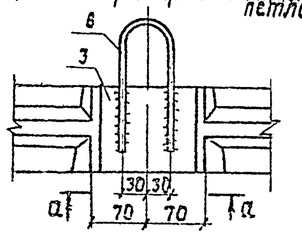

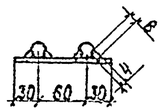

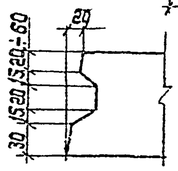

Марка плиты	Класс бетона	Объем бетона, м³	Масса плиты, т
П4	В22,5	1,64	4,10

Поз.	Наименование	Кол.	Обозначение документа
1	Сетка С7	1	3.508.2-2.1-1-19
2	Сетка С8	1	3.508.2-2.1-1-20
3	Изделие закладное МН1	4	3.508.2-2.1-1-25
4	Изделие закладное МН2	8	3.508.2-2.1-1-25
5	Изделие закладное МН3	1	3.508.2-2.1-1-26
6	Монтажная петля		3.508.2-2.1-1-05
	ф16 А-I, ℓ=360; 0,57кг	4	
7	Монтажная петля		3.508.2-2.1-1-05
	ф16 А-I, ℓ=1180; 1,86кг	4	
8	Стержень ф10 А-II, ℓ=760	5	3.508.2-2.1-1-05
	0,47кг		

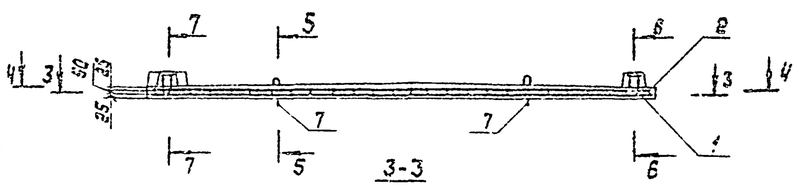

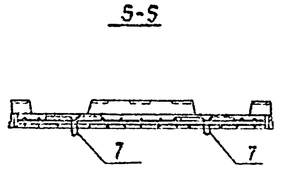

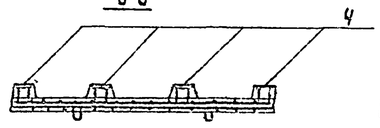

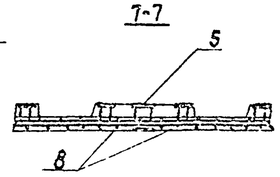

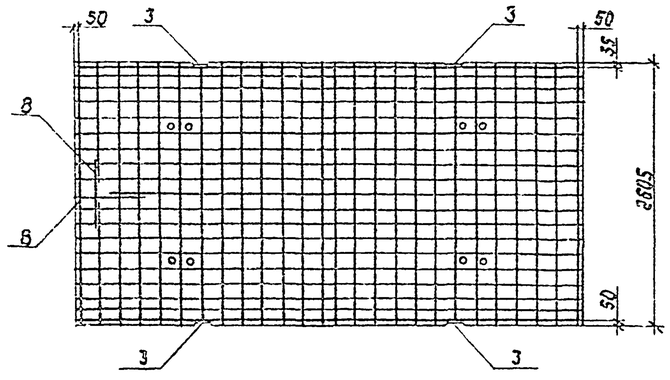

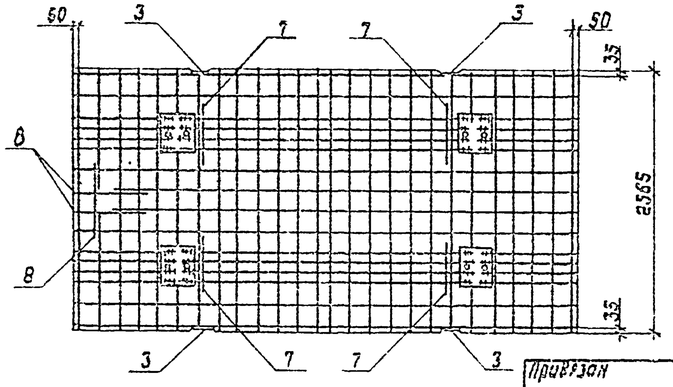

10299/Р

Привязан			
Инв.№			

Нач.отд.	Лысое		
Н.контр.	Бирюченко		
Гл.констр.	Бирюченко		
Гл.инж.пр.	Бирюченко		
Вед.инж.	Рубякова		
Проверил	Длугач		
Исполнил	Урутуляк		

3.508.2-2.1-1-05

Плита П4

Стадия	Лист	Листов
Р		

Укрниипроектсталь конструкция

Инв.№ подл. | Подпись и дата | Взам.инв.№

Выпуск 1-1

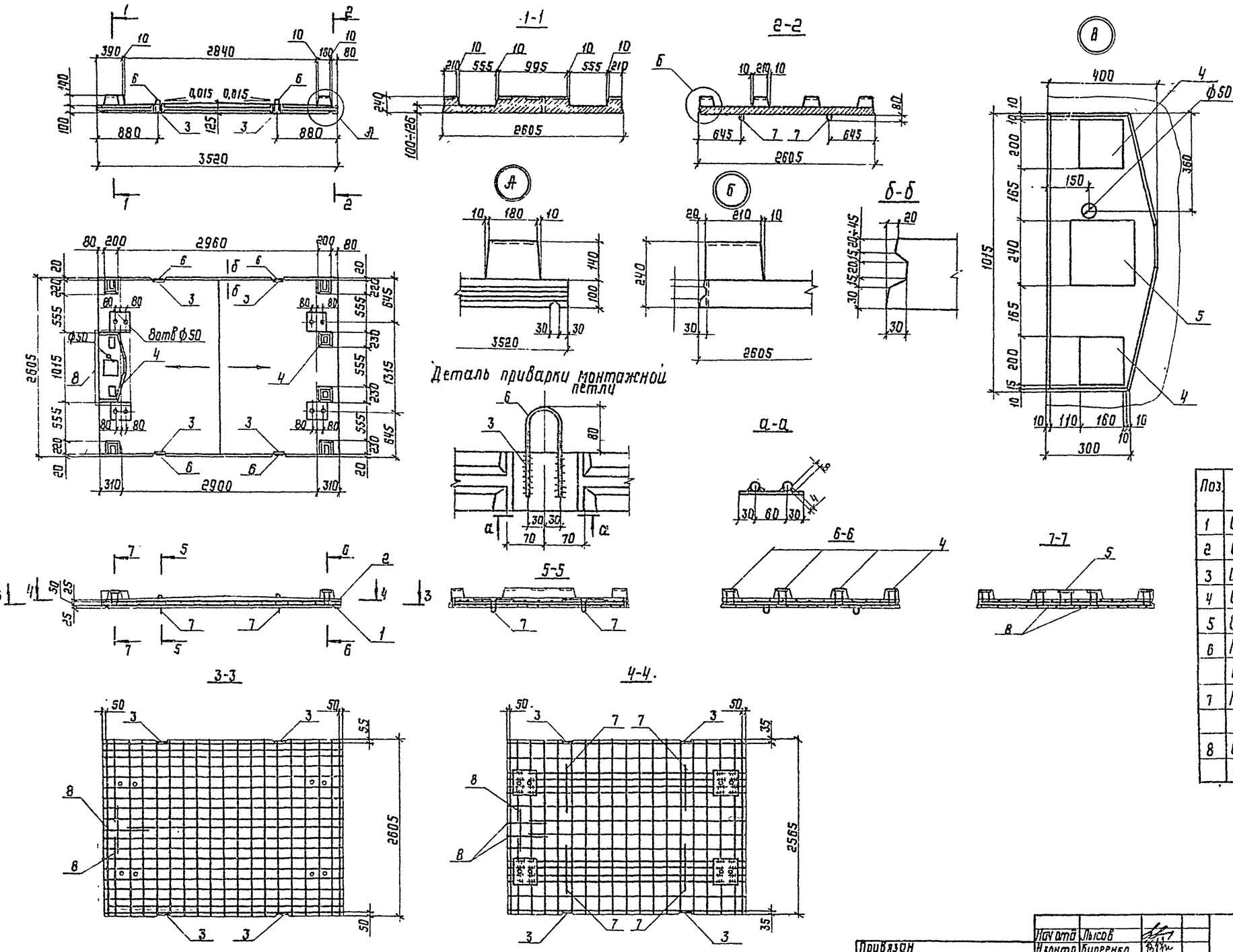

Ведомость деталей

Поз.	Эскиз
6	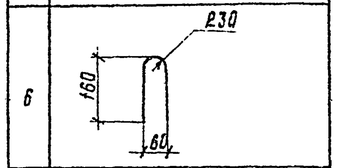
7	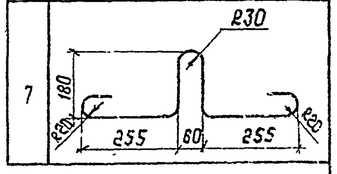

Марка плиты	Класс бетона	Объем бетона, м³	Масса плиты, т
П5	В 22,5	1,13	2,83

Поз.	Наименование	Кол.	Обозначение документа
1	Сетка С9	1	3.508.2-2.1-1-21
2	Сетка С10	1	3.508.2-2.1-1-22
3	Изделие закладное МН1	4	3.508.2-2.1-1-25
4	Изделие закладное МН2	8	3.508.2-2.1-1-25
5	Изделие закладное МН3	1	3.508.2-2.1-1-26
6	Монтажная петля ф12АI		3.508.2-2.1-1-06
	ℓ=360; 0,32кг	4	
7	Монтажная петля ф12АI,		3.508.2-2.1-1-06
	ℓ=1090; 0,97кг	4	
8	Стержень ф10АII, ℓ=750	5	3.508.2-2.1-1-06
	0,47кг		

10299/3

Нач отд	Лысов		3.508.2-2.1-1-06
Н.контр.	Киреенко		
Гл.констр.	Киреенко		Плита П5
Гл.инж.пр.	Киреенко		
Рук.груп.	Рудякова		
Проверил	Длигач		
Исполнил	Притуляк		

Стадия: Р; Лист: 1; Листов: 1

Укрниипроектстальконструкция

Привязан

Инв. №

Инв. № подл. | Подпись и дата | Взам. инв. №

Выпуск 1-1

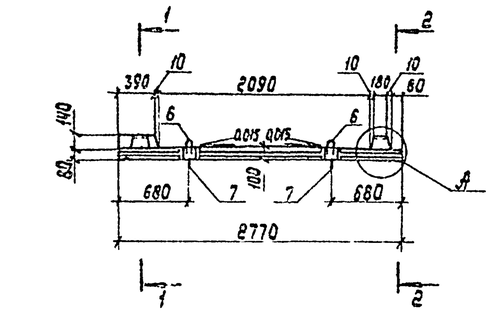

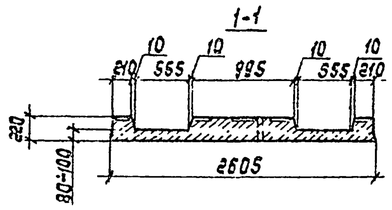

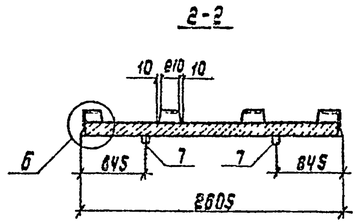

Деталь приварки монтажной петли

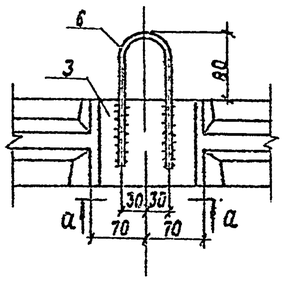

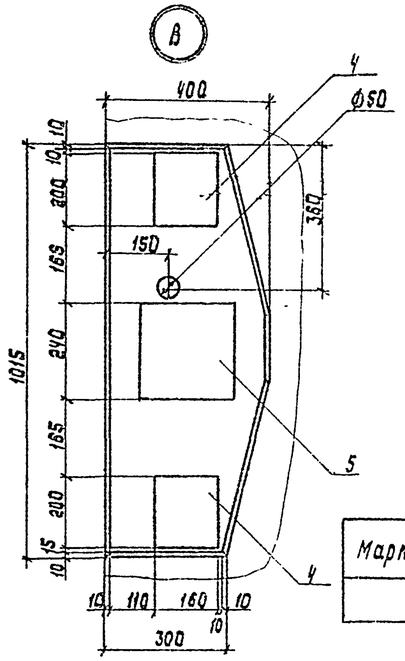

Ведомость деталей

Поз.	Эскиз
6	R30; 160; 60
7	R30; 180; 320; 255; 60; 255; R20

Марка плиты	Класс бетона	Объем бетона, м³	Масса плиты, т
П6	В 22,5	0,84	2,10

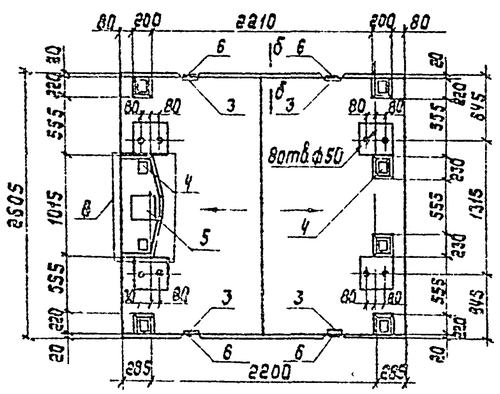

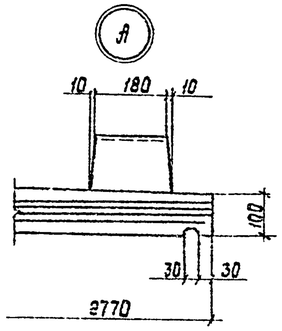

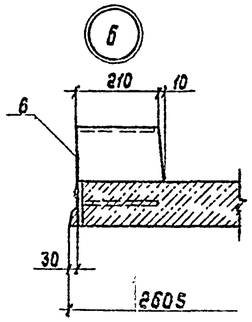

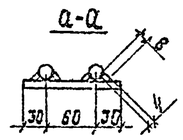

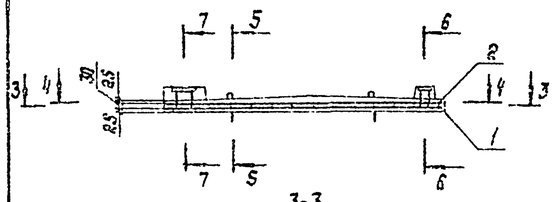

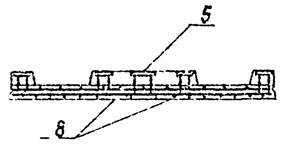

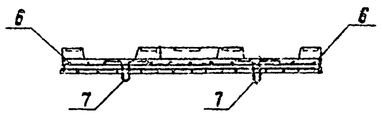

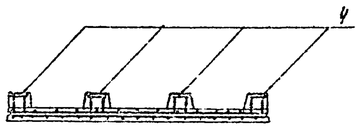

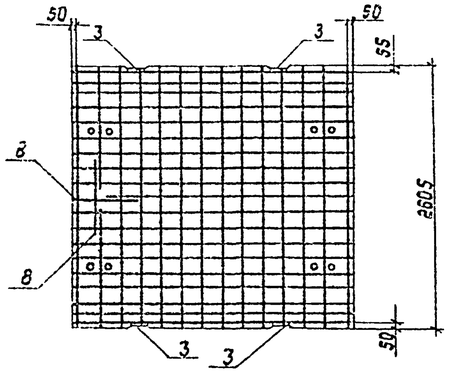

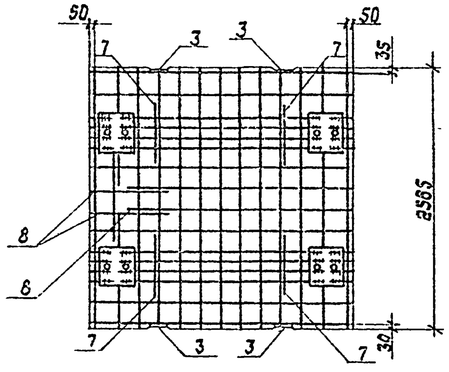

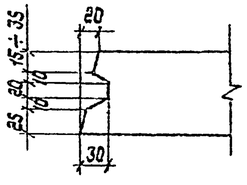

Поз.	Наименование	Кол.	Обозначение документа
1	Сетка С11	1	3.508.2-2.1-1-23
2	Сетка С12	1	3.508.2-2.1-1-24
3	Изделие закладное МН1	4	3.508.2-2.1-1-25
4	Изделие закладное МН2	8	3.508.2-2.1-1-25
5	Изделие закладное МН3	1	3.508.2-2.1-1-26
6	Монтажная петля		3.508.2-2.1-1-07
	ф12 А-I, ℓ=360; 0,32 кг	4	
7	Монтажная петля	4	3.508.2-2.1-1-07
	ф12 А-I, ℓ=1090; 0,97 кг		
8	Стержень ф10 А-II, ℓ=760	5	3.508.2-2.1-1-07
	0,47 кг		

10299/3

Инв. № подл. | Подпись и дата | Взам. инв. №

Привязан

Инв. №

Нач.отд.	Лысов		
Н.контр.	Киреенко		
Гл.констр.	Киреенко		
Гл.инж.пр.	Киреенко		
Рук.груп.	Рудякова		
Проверил	Алиев		
Исполнил	Пентуляк		

3.508.2-2.1-1-07

Плита П6

Стадия	Лист	Листов
Р		1

Укрниипроектстальконструкция

Выпуск 1-1

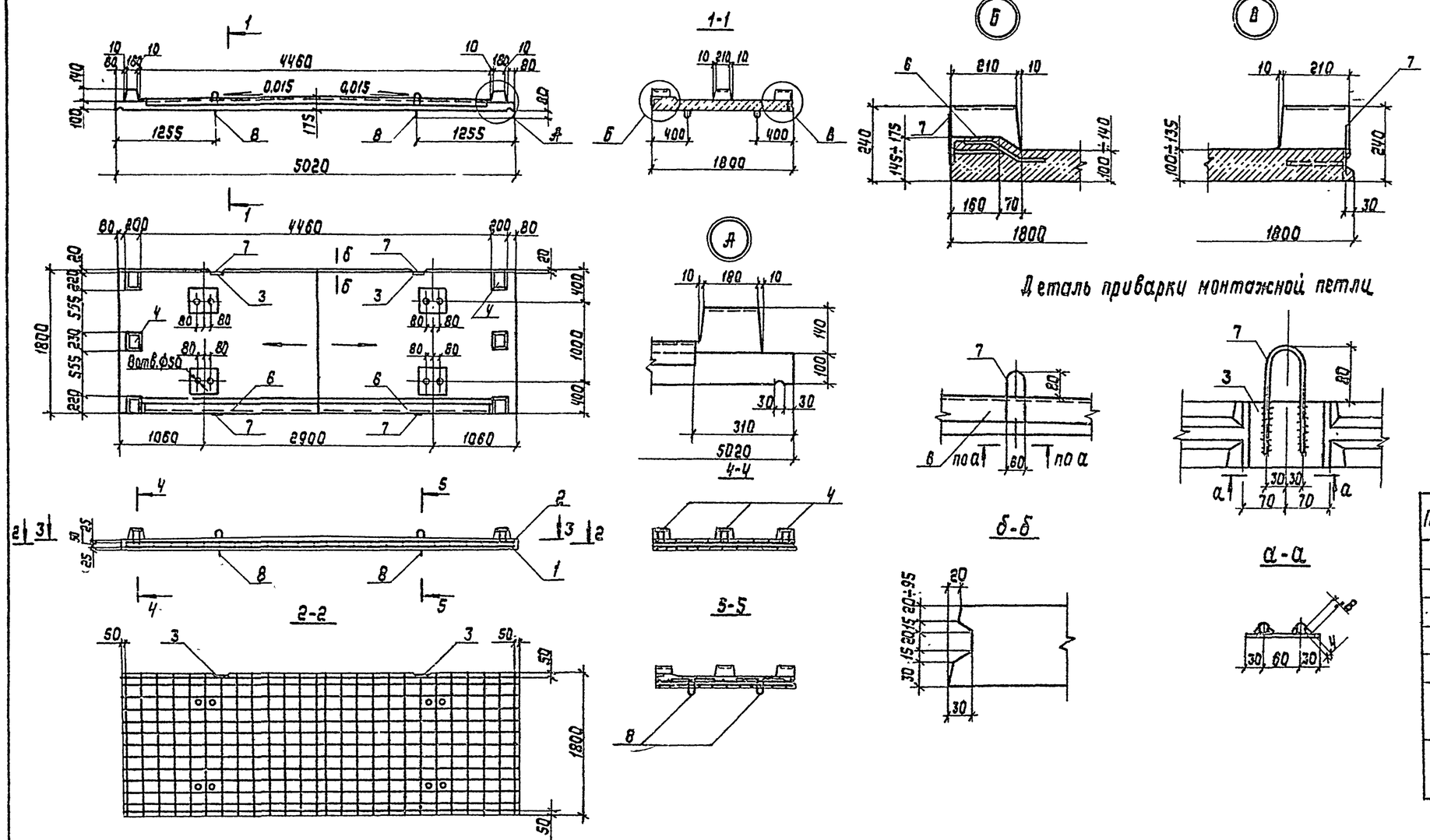

Поз.	Эскиз
7	R30; 160; 60
8	R30; 160; R20; 255; 60; 255; R20

Марка плиты	Класс бетона	Объем бетона, м³	Масса плиты, т
П7	В22,5	1,16	2,90

Поз.	Наименование	Кол.	Обозначение документа
1	Сетка С13	1	3.508.2-2.1-1-17
2	Сетка С14	1	3.508.2-2.1-1-18
3	Изделие закладное МН1	2	3.508.2-2.1-1-25
4	Изделие закладное МН2	6	3.508.2-2.1-1-25
6	Изделие закладное МН4	2	3.508.2-2.1-1-31
7	Монтажная петля		3.508.2-2.1-1-08
	ф12 АI, ℓ=360; 0,32 кг	4	
8	Монтажная петля	4	3.508.2-2.1-1-08
	ф12 АI, ℓ=1090; 0,97 кг		

10299/3

Нач.отд.	Лысов		3.508.2-2.1-1-08
Н.контр.	Кириченко		
Гл.конст.	Кириченко		Плита П7
Гл.инж.пр.	Кириченко		
Вед.инж.	Чулякова		
Проверил	Улицау		Стадия Р · Лист · Листов 1
Исполнил	Притуляк		Укрниипроектсталь конструкция

Привязан

Инв.№

Инв.№подл. | Подпись и дата | Взам.инв.№

Выпуск 1-1

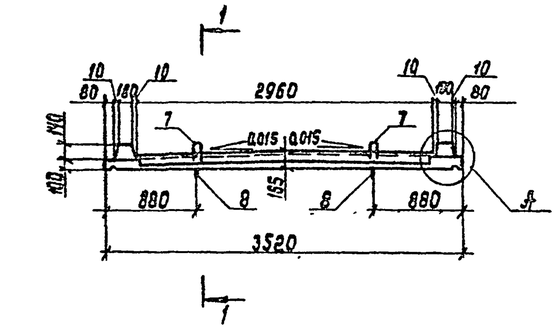

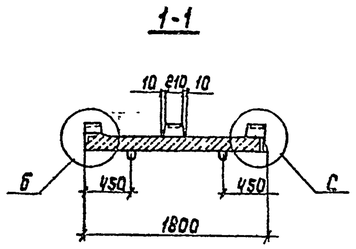

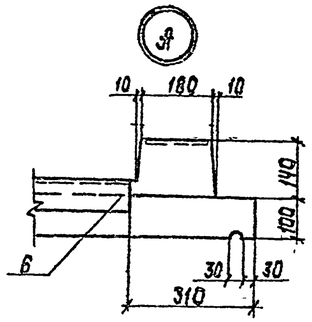

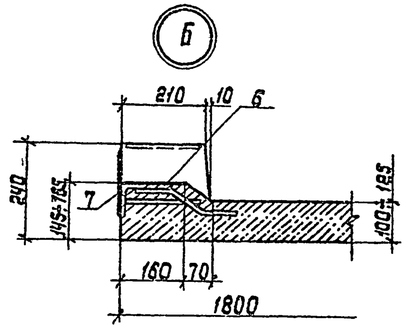

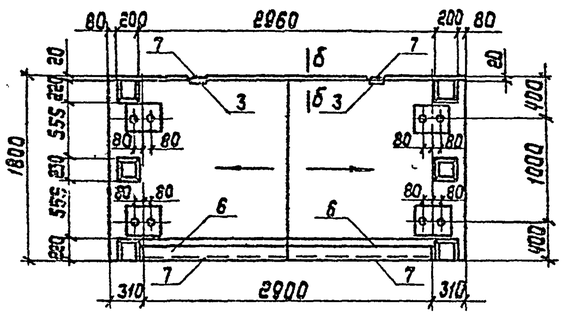

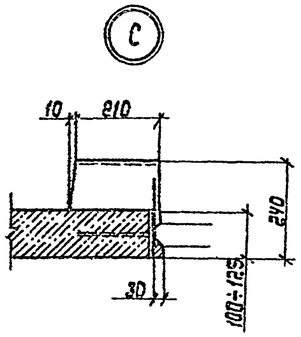

Деталь приварки монтажной петли

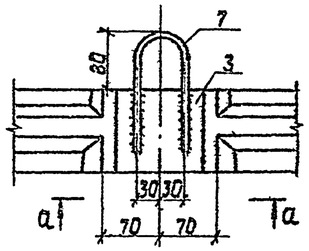

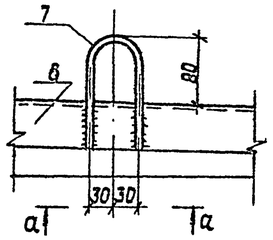

Ведомость деталей

Поз.	Эскиз
7	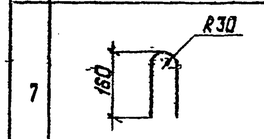
8	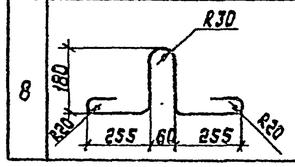

Марка плиты	Класс бетона	Объем бетона, $м^3$	Масса плиты, т
П8	В22,5	0,84	2,10

Поз.	Наименование	Кол.	Обозначение документа
1	Сетка С15	1	3.508.2-2.1-1-27
2	Сетка С16	1	3.508.2-2.1-1-28
3	Изделие закладное МН1	2	3.508.2-2.1-1-25
4	Изделие закладное МН2	8	3.508.2-2.1-1-25
6	Изделие закладное МН5	2	3.508.2-2.1-1-32
7	Монтажная петля		3.508.2-2.1-1-09
	ф12 АI, ℓ=360; 0,32 кг	4	
8	Монтажная петля	4	3.508.2-2.1-1-09
	ф12 АI, ℓ=1090; 0,97 кг		

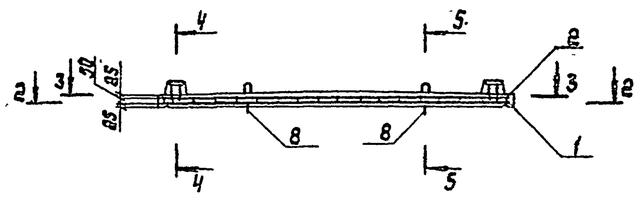

4-4

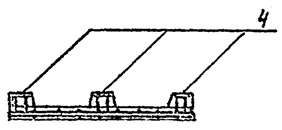

5-5

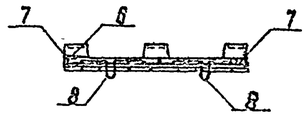

а-а

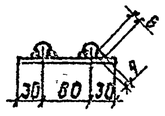

2-2

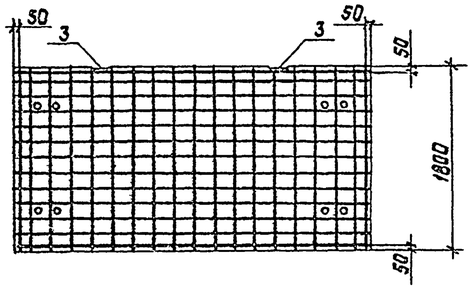

3-3

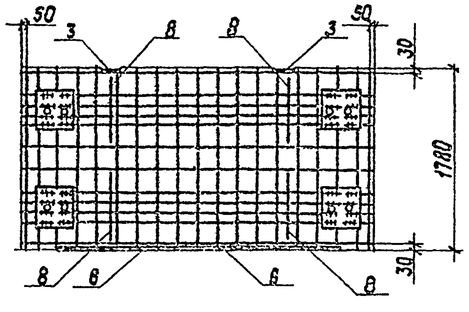

б-б

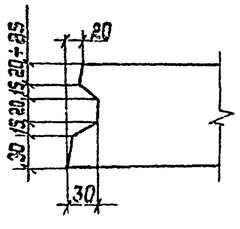

10299/3

Привязан	Нач.отд.	Лысов	
	Н.контр.	Кириченко	
	Гл.конст.	Кириченко	
	Гл.инж.пр.	Кириченко	
	Рук.арх.гр.	Рудякова	
	Проверил	Длигач	
Инв.№	Исполнил	Притуляк	

3.508.2-2.1-1-09

Плита П8

Стадия	Лист	Листов
Р		1

Укрниипроектстальконструкция

Инв.№ подл. | Подпись и дата | Взам. инв.№

Выпуск 1-1

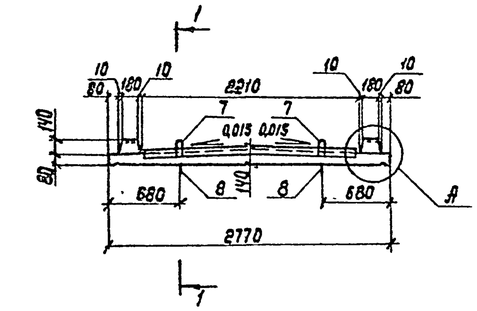

1-1

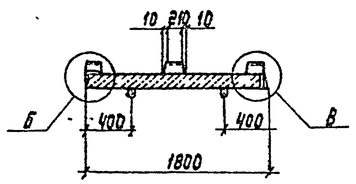

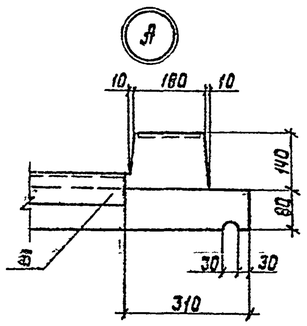

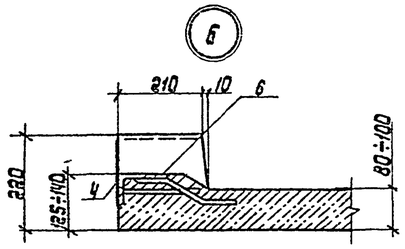

Деталь приварки монтажной петли

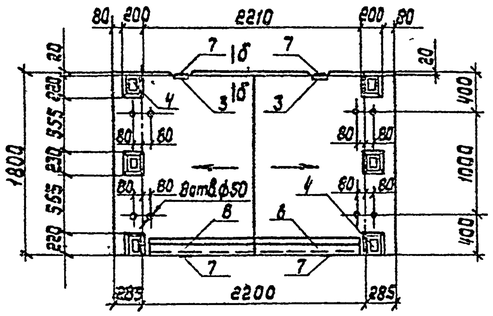

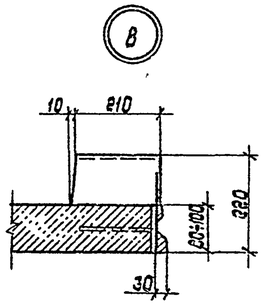

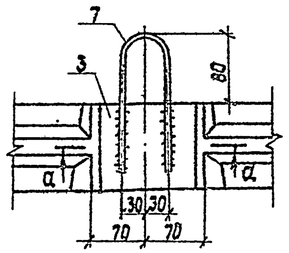

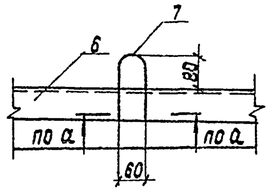

4-4

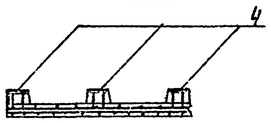

5-5

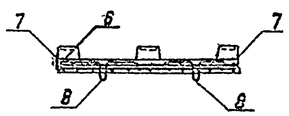

а-а

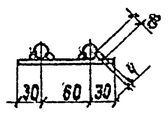

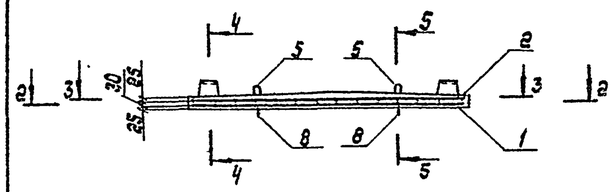

2-2

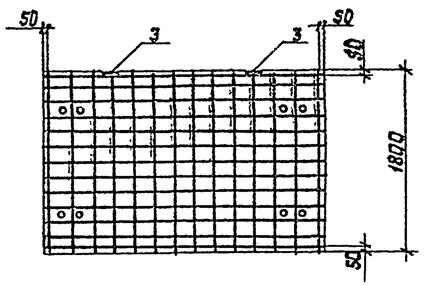

3-3

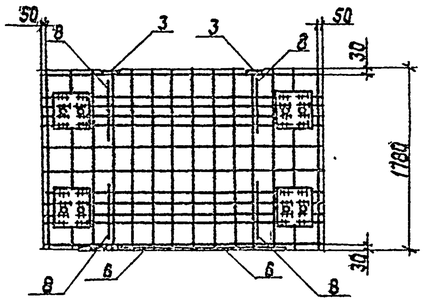

б-б

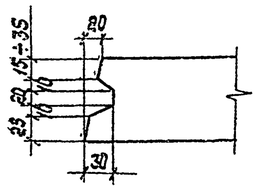

Ведомость деталей

Поз.	Эскиз
7	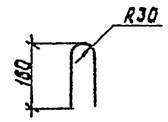
8	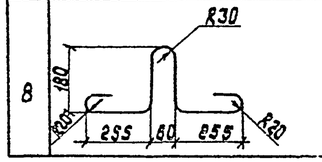

Марка плиты	Класс бетона	Объем бетона, м³	Масса плиты, т
П9	В22,5	0,60	1,50

Поз.	Наименование	Кол.	Обозначение документа
1	Сетка С17	1	3.508.2-2.1-1-29
2	Сетка С18	1	3.508.2-2.1-1-30
3	Изделие закладное МН1	2	3.508.2-2.1-1-25
4	Изделие закладное МН2	6	3.508.2-2.1-1-26
6	Изделие закладное МН6	2	3.508.2-2.1-1-33
7	Монтажная петля		3.508.2-2.1-1-10
	ф10 А-I, ℓ=360; 0,22 кг	4	
8	Монтажная петля	4	3.508.2-2.1-1-10
	ф10 А-I, ℓ=1040; 0,68 кг		

10299/3

Привязан	Разраб.	Лысоб	
	Н.контр.	Куреенко	
	Гл.констр.	Куреенко	
	Гл.инж.пр.	Куреенко	
	Рук.груп.	Рудякова	
	Проверил	Дилдач	
Инв.№	Исполнил	Притулюк	

3.508.2-2.1-1-10

Плита П9

Стадия	Лист	Листов
Р		1

Укрниипроектстальконструкция

Инв.№ подл. | Подпись и дата | Взам.инв.№

Выпуск 1-1

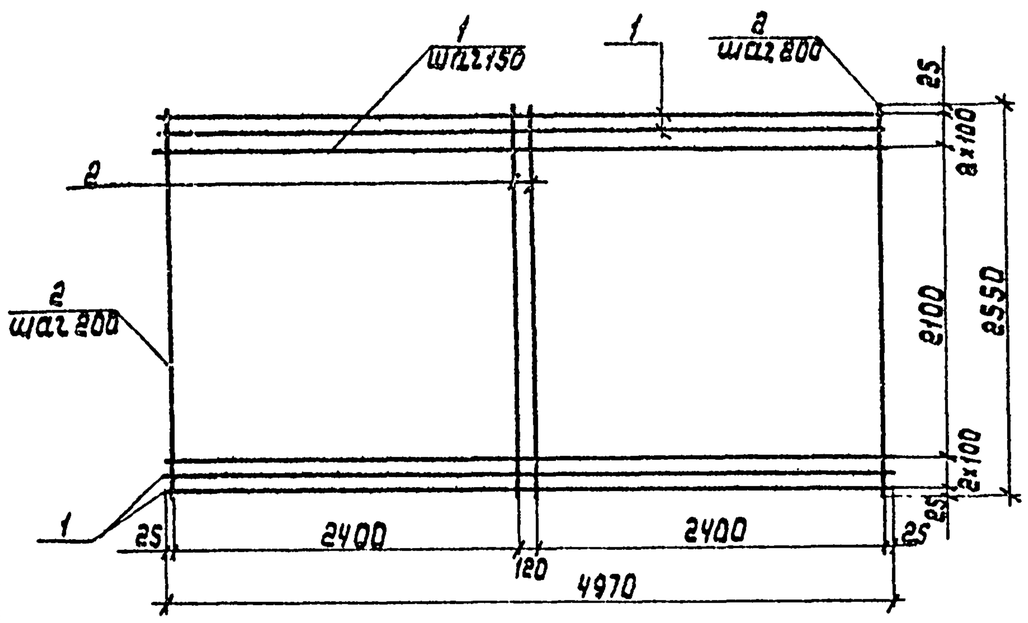

Марка	Поз.	Наименование	Кол.	Масса ед., кг	Общая масса, кг
С1	1	⌀ 12 А-II, ℓ= 4970	19	4,4	98,6
	2	⌀ 6 А-I, ℓ= 2550	26	0,57	

Нач.отд.	Лысов		3.508.2-2.1-1-11
Н.контр.	Кириенко		
Гл.констр.	Кириенко		Сетка С1.
Гл.инж.пр.	Кириенко		Стадия Р / Лист / Листов 1
Рук.групп.	Рудякова		Укрниипроектсталь-конструкция
Проверил	Длигач		
Исполнил	Притуляк		

Инв.№ подл. | Подпись и дата | Взам.инв.№

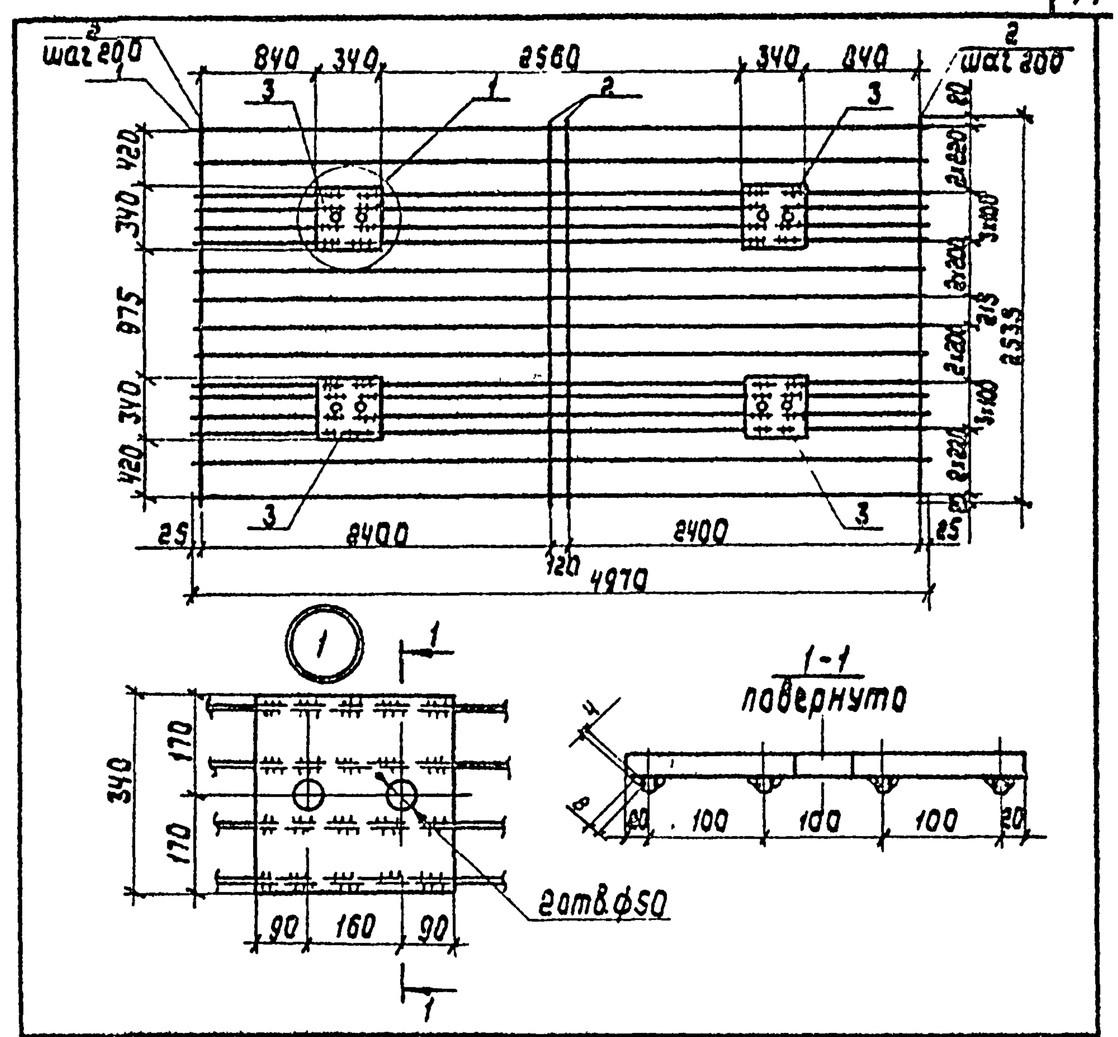

Марка	Поз.	Наименование	Кол.	Масса ед., кг	Общая масса, кг
С2	1	⌀ 8 А-I, ℓ= 4970	16	1,10	105,0
	2	⌀ 6 А-I, ℓ= 2535	26	0,57	
	3	-340×340×20 / ВСт3пс2 ГОСТ 380-71*	4	18,15	

Нач.отд.	Лысов		3.508.2-2.1-1-12
Н.контр.	Кириенко		
Гл.констр.	Кириенко		Сетка С2
Гл.инж.пр.	Кириенко		Стадия Р / Лист / Листов 1
Рук.групп.	Рудякова		Укрниипроектсталь конструкция
Проверил	Длигач		
Исполнил	Притуляк		

Инв.№ подл. | Подпись и дата | Взам.инв.№

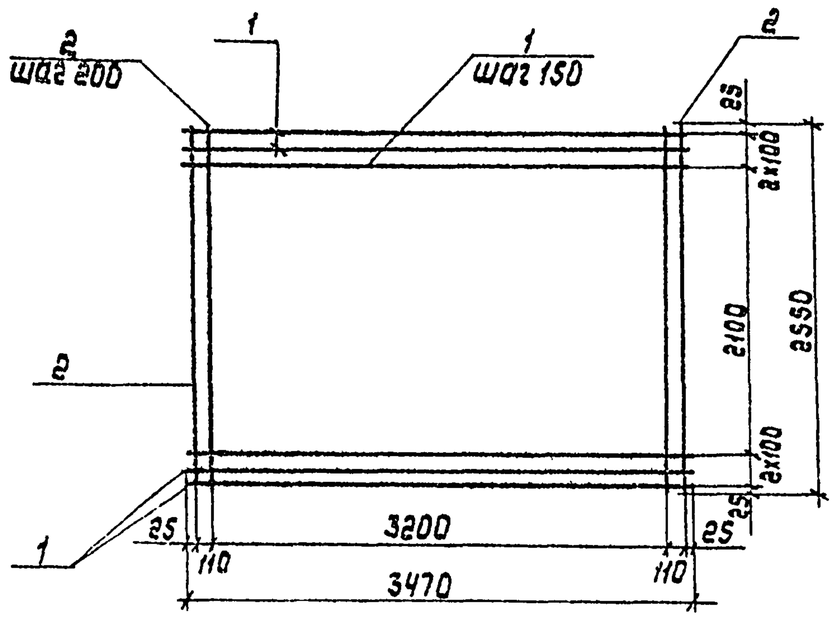

Марка	Поз.	Наименование	Кол.	Масса ед., кг	Общая масса, кг
С3	1	⌀ 10 А-II, ℓ= 3470	19	2,14	51,5
	2	⌀ 6 А-I, ℓ= 2550	19	0,57	

Нач.отд.	Лысов		3.508.2-2.1-1-13
Н.контр.	Кириенко		
Гл.констр.	Кириенко		Сетка С3
Гл.инж.пр.	Кириенко		Стадия Р / Лист / Листов 1
Рук.групп.	Рудякова		Укрниипроектсталь конструкция
Проверил	Длигач		
Исполнил	Притуляк		

Инв.№ подл. | Подпись и дата | Взам.инв.№

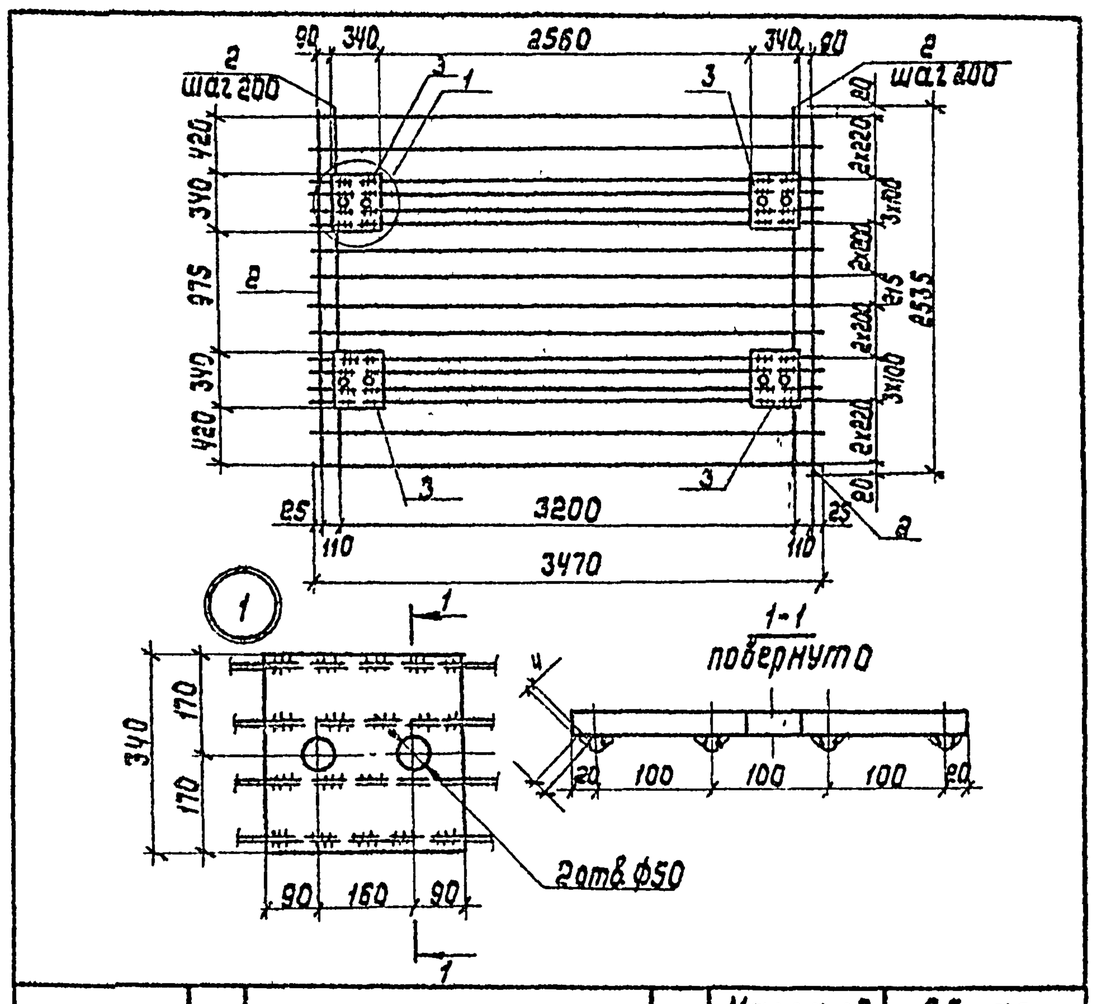

Марка	Поз.	Наименование	Кол.	Масса ед., кг	Общая масса, кг
С4	1	⌀ 6 А-I, ℓ= 3470	16	0,77	95,8
	2	⌀ 6 А-I, ℓ= 2535	19	0,57	
	3	-340×340×20 / ВСт3пс2 ГОСТ 380-71*	4	18,15	

10299/3

Нач.отд.	Лысов		3.508.2-2.1-1-14
Н.контр.	Кириенко		
Гл.констр.	Кириенко		Сетка С4
Гл.инж.пр.	Кириенко		Стадия Р / Лист / Листов 1
Рук.групп.	Рудякова		Укрниипроектсталь конструкция
Проверил	Длигач		
Исполнил	Притуляк		

Инв.№ подл. | Подпись и дата | Взам.инв.№

Выпуск 1-1

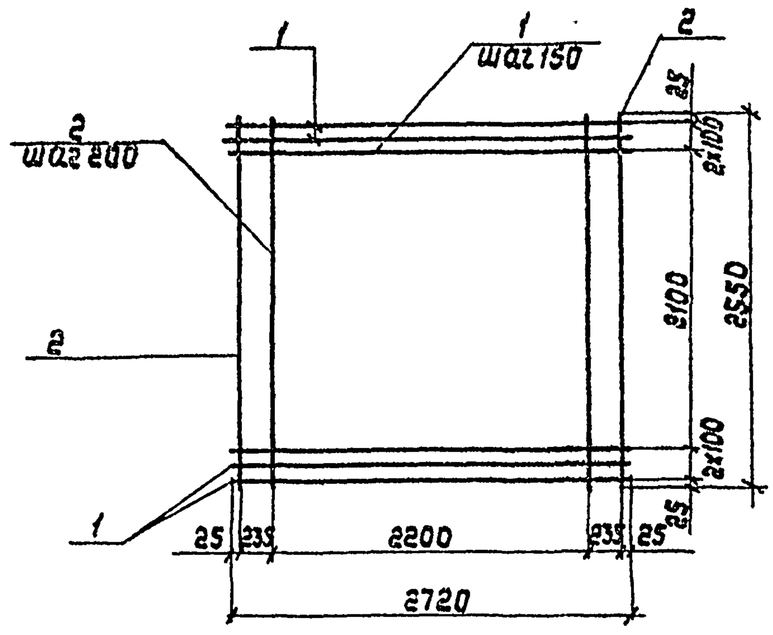

Марка	Поз.	Наименование	Кол.	Масса ед., кг	Общая масса, кг
С5	1	ф 10А-II, ℓ=2720	19	1,68	39,9
	2	ф 6А-I, ℓ=2550	14	0,57	

Нач.отд.	Лысов		3.508.2-2.1-1-15
Н.контр.	Киреенко		
Гл.констр.	Киреенко		Сетка С5
Гл.инж.пр.	Киреенко		Стадия Р / Лист / Листов 1
Рук.груп.	Рудякова		Укрниипроектсталь-конструкция
Проверил	Длигач		
Исполнил	Притуляк		

Инв.№ подл. | Подпись и дата | Взам.инв.№

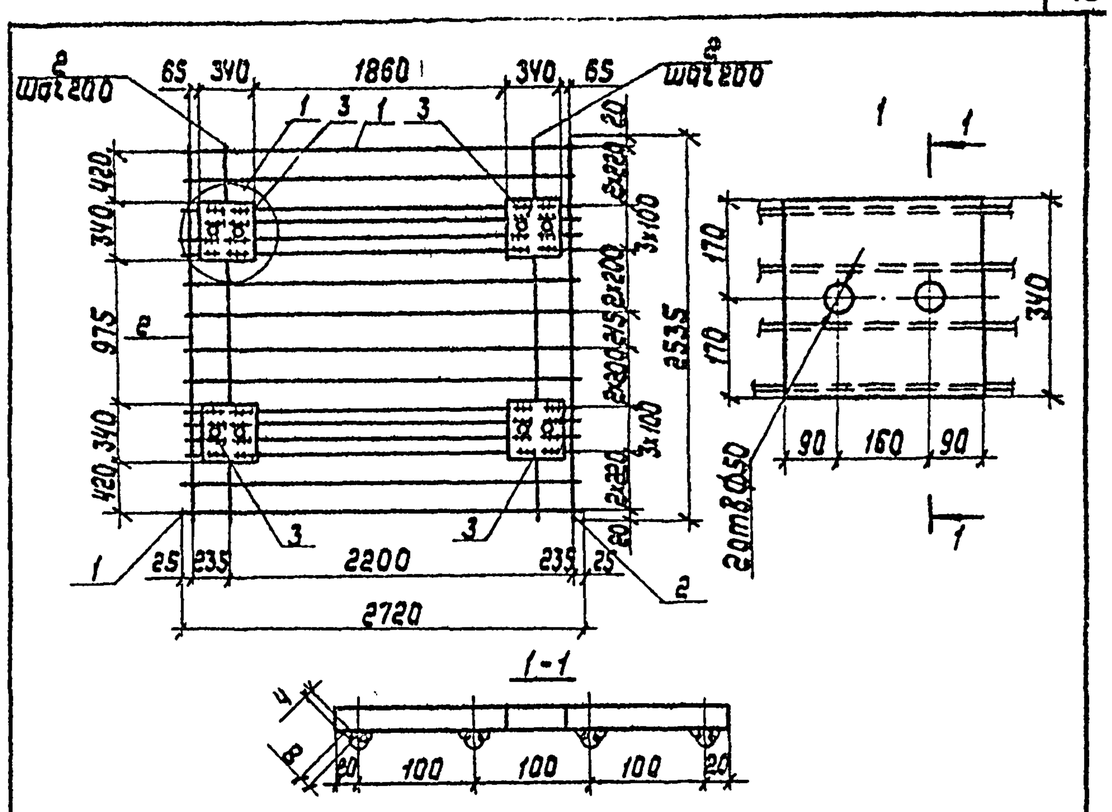

Марка	Поз.	Наименование	Кол.	Масса, ед, кг	Общая масса, кг
С6	1	ф 6А-I, ℓ=2720	16	0,61	90,3
	2	ф 6А-I, ℓ=2535	14	0,57	
	3	-340×340×20 / ВСт3пс2 ГОСТ 380-71*	4	18,15	

Нач.отд.	Лысов		3.508.2-2.1-1-16
Н.контр.	Киреенко		
Гл.констр.	Киреенко		Сетка С6
Гл.инж.пр.	Киреенко		Стадия Р / Лист / Листов 1
Рук.груп.	Рудякова		Укрниипроектсталь-конструкция
Проверил	Длигач		
Исполнил	Притуляк		

Инв.№ подл. | Подпись и дата | Взам.инв.№

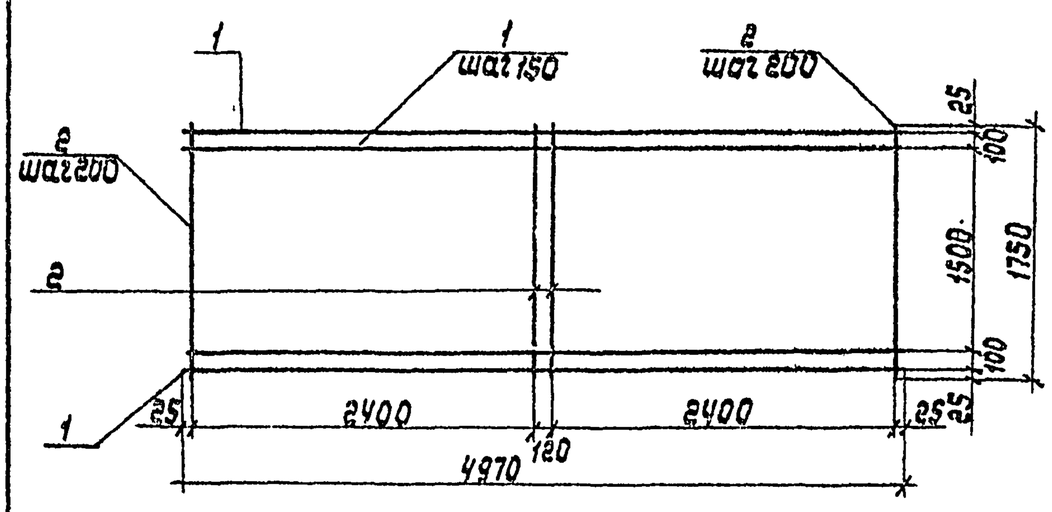

Марка	Поз.	Наименование	Кол.	Масса ед., кг	Общая масса, кг
С13	1	ф 12А-II, ℓ=4970	13	4,40	58,2
	2	ф 6-АI, ℓ=1750	26	0,39	

Нач.отд.	Лысов		3.508.2-2.1-1-17
Н.контр.	Киреенко		
Гл.констр.	Киреенко		Сетка С13
Гл.инж.пр.	Киреенко		Стадия Р / Лист / Листов 1
Рук.груп.	Рудякова		Укрниипроектсталь-конструкция
Проверил	Длигач		
Исполнил	Притуляк		

Инв.№ подл. | Подпись и дата | Взам.инв.№

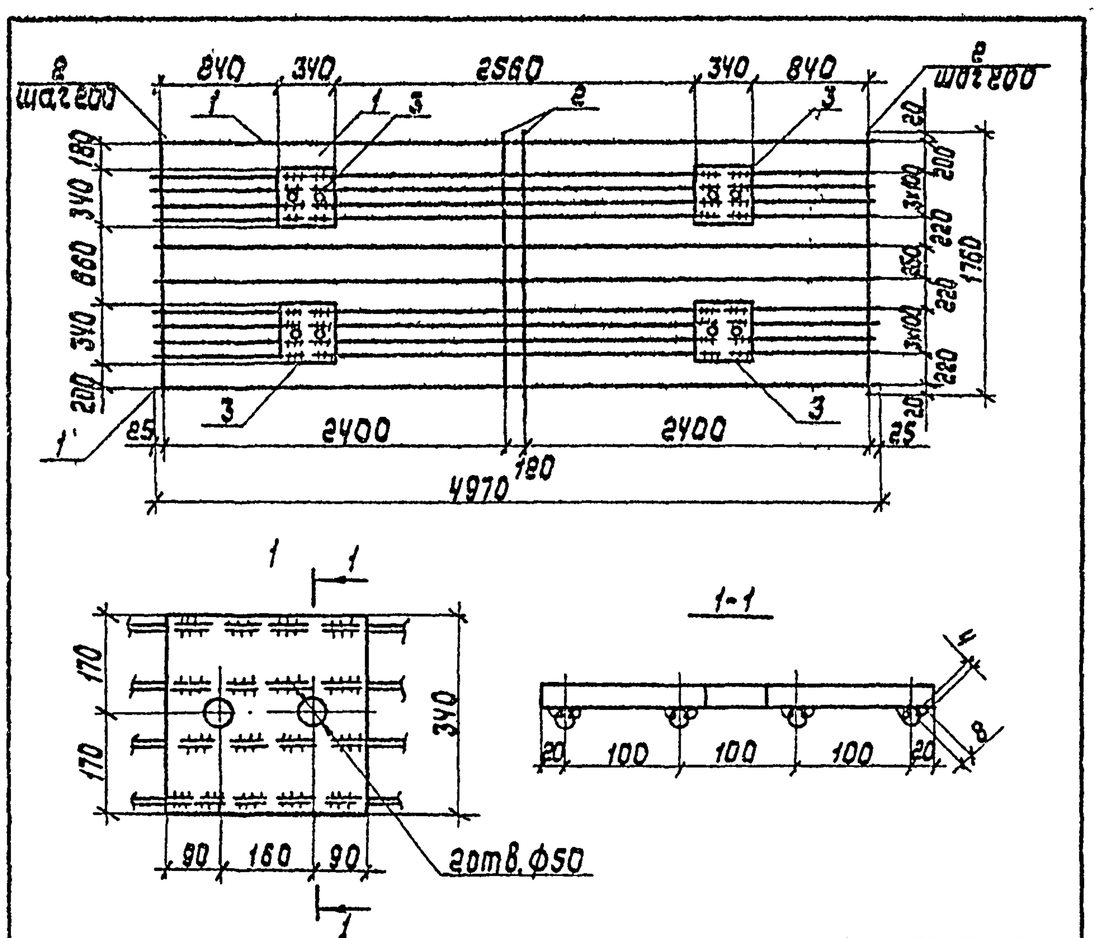

Марка	Поз.	Наименование	Кол.	Масса ед., кг	Общая масса, кг
С14	1	ф 6А-I, ℓ=4970	12	1,10	95,7
	2	ф 6А-I, ℓ=1760	26	0,38	
	3	-340×340×20 / ВСт3пс2 ГОСТ 380-71*	4	18,15	

10299/3

Нач.отд.	Лысов		3.508.2-2.1-1-18
Н.контр.	Киреенко		
Гл.констр.	Киреенко		Сетка С14
Гл.инж.пр.	Киреенко		Стадия Р / Лист / Листов 1
Рук.груп.	Рудякова		Укрниипроектсталь-конструкция
Проверил	Длигач		
Исполнил	Притуляк		

Инв.№ подл. | Подпись и дата | Взам.инв.№

Выпуск 1-1

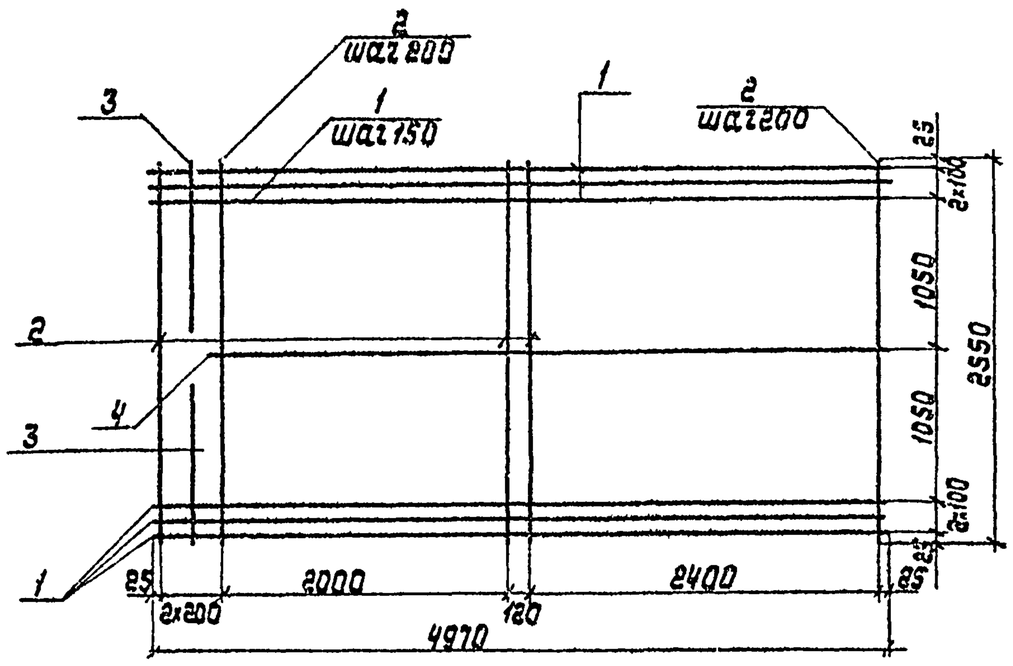

Марка	Поз.	Наименование	Кол.	Масса ед., кг	Общая масса, кг
С7	1	⌀ 12А-II, ℓ= 4970	18	4,40	96,6
	2	⌀ 6А-I, ℓ= 2550	25	0,57	
	3	⌀ 6А-I, ℓ= 1120	2	0,25	
	4	⌀ 10А-II, ℓ= 4650	1	2,87	

Нач.отд.	Лысов		3.508.2-2.1-1-19
Н.контр.	Киреенко		
Гл.констр.	Киреенко		Сетка С7
Гл.инж.пр.	Киреенко		Стадия Р · Лист · Листов 1
Рук.груп.	Рудякова		Укрниипроектсталь-конструкция
Проверил	Олигач		
Исполнил	Притуляк		

Инв.№ подл. | Подпись и дата | Взам.инв.№

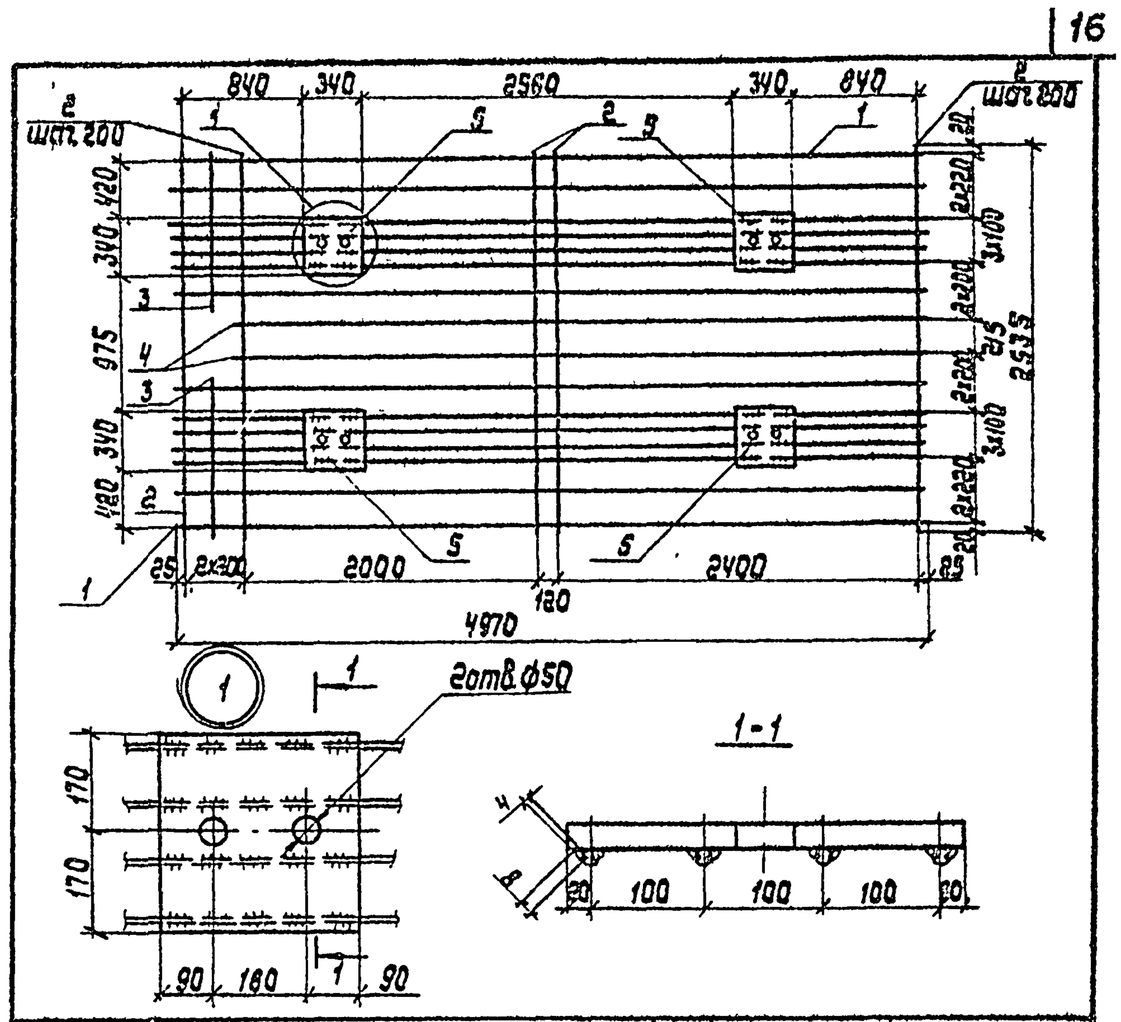

Марка	Поз.	Наименование	Кол.	Масса ед., кг	Общая масса, кг
С8	1	⌀ 6А-I, ℓ=4970	14	1,10	104,7
	2	⌀ 6А-I, ℓ=2535	25	0,57	
	3	⌀ 6А-I, ℓ= 1120	2	0,25	
	4	⌀ 6А-I, ℓ= 4650	2	1,03	
	5	-340×340×20 / ВСт3пс2 ГОСТ 380-71*	4	18,15	

Нач.отд.	Лысов		3.508.2-2.1-1.20
Н.контр.	Киреенко		
Гл.констр.	Киреенко		Сетка С8
Гл.инж.пр.	Киреенко		Стадия Р · Лист · Листов 1
Рук.груп.	Рудякова		Укрниипроектсталь-конструкция
Проверил	Олигач		
Исполнил	Притуляк		

Инв.№ подл. | Подпись и дата | Взам.инв.№

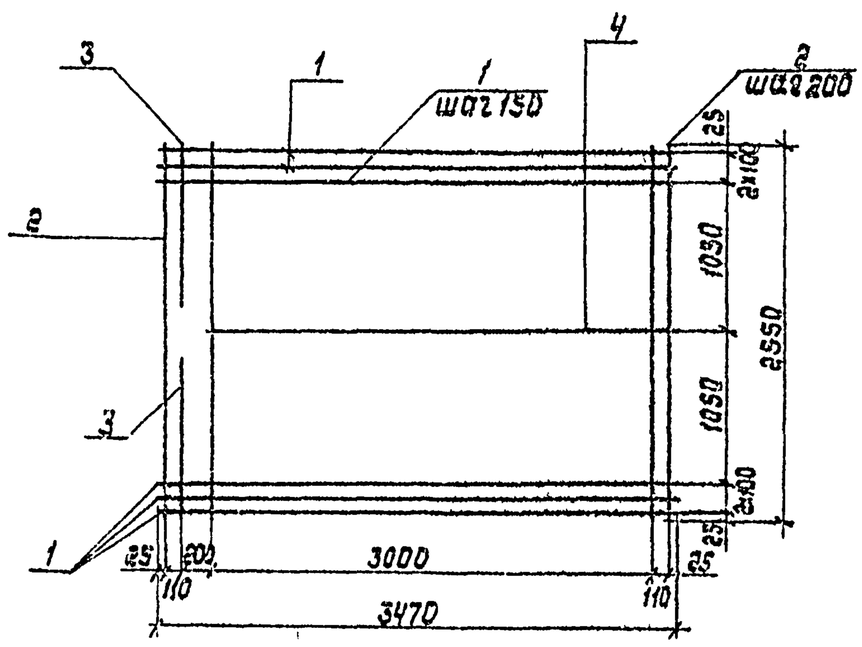

Марка	Поз.	Наименование	Кол.	Масса ед. кг	Общая масса, кг
С9	1	⌀ 10А-II, ℓ= 3470	18	2,14	51,2
	2	⌀ 6А-I, ℓ= 2550	18	0,57	
	3	⌀ 6А-I, ℓ=1120	2	0,25	
	4	⌀ 10А-II, ℓ=3150	1	1,94	

Нач.отд.	Лысов		3.508.2-2.1-1-21
Н.контр.	Киреенко		
Гл.констр.	Киреенко		Сетка С9
Гл.инж.пр.	Киреенко		Стадия Р · Лист · Листов 1
Рук.груп.	Рудякова		Укрниипроектсталь-конструкция
Проверил	Олигач		
Исполнил	Притуляк		

Инв.№ подл. | Подпись и дата | Взам.инв.№

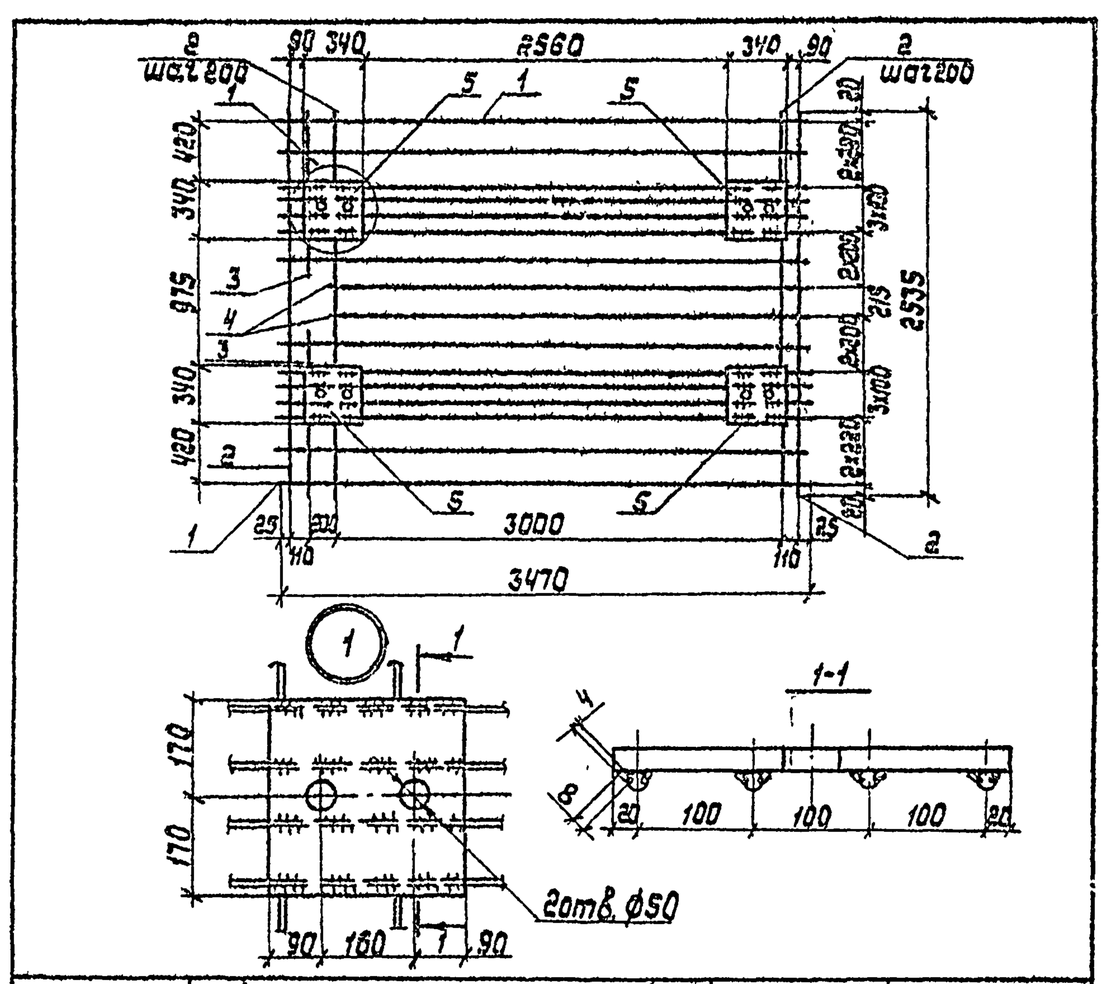

Марка	Поз.	Наименование	Кол.	Масса ед., кг	Общая масса, кг
С10	1	⌀ 6А-I, ℓ=3470	14	0,77	95,4
	2	⌀ 6А-I, ℓ=2535	18	0,56	
	3	⌀ 6А-I, ℓ= 1120	2	0,25	
	4	⌀ 6А-I, ℓ= 3150	2	0,70	
	5	-340×340×20 / ВСт3пс2 ГОСТ 380-71*	4	18,15	

10299/3

Нач.отд.	Лысов		3.508.2-2.1-1-22
Н.контр.	Киреенко		
Гл.констр.	Киреенко		Сетка С10
Гл.инж.пр.	Киреенко		Стадия Р · Лист · Листов 1
Рук.груп.	Рудякова		Укрниипроектсталь-конструкция
Проверил	Олигач		
Исполнил	Притуляк		

Инв.№ подл. | Подпись и дата | Взам.инв.№

Выпуск 1-1

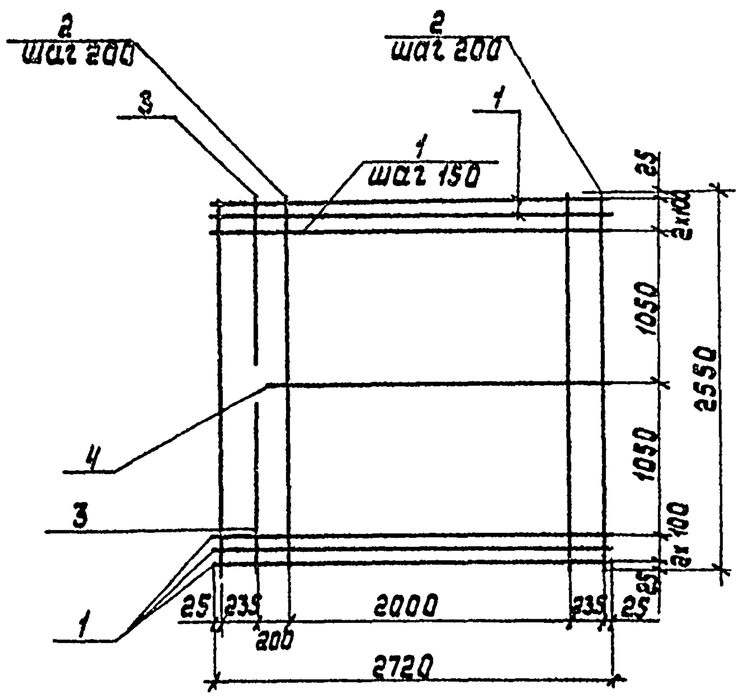

Марка	Поз.	Наименование	Кол.	Масса ед., кг	Общая масса, кг
С11	1	⌀10А-II, ℓ=2720	18	1,68	39,6
	2	⌀6А-I, ℓ=2550	13	0,57	
	3	⌀6А-I, ℓ=1120	2	0,25	
	4	⌀10А-II, ℓ=2410	1	1,49	

Нач.отд.	Лысов		3.508.2-2.1-1-23
Н.контр.	Кириенко		
Гл.констр.	Кириенко		Сетка С11
Гл.инжнр	Кириенко		Стадия Р / Лист / Листов 1
Рук.груп.	Рудякова		Укрниипроектстальконструкция
Проверил	Длигач		
Исполнил	Притуляк		

Инв.№ подл. | Подпись и дата | Взам.инв.№

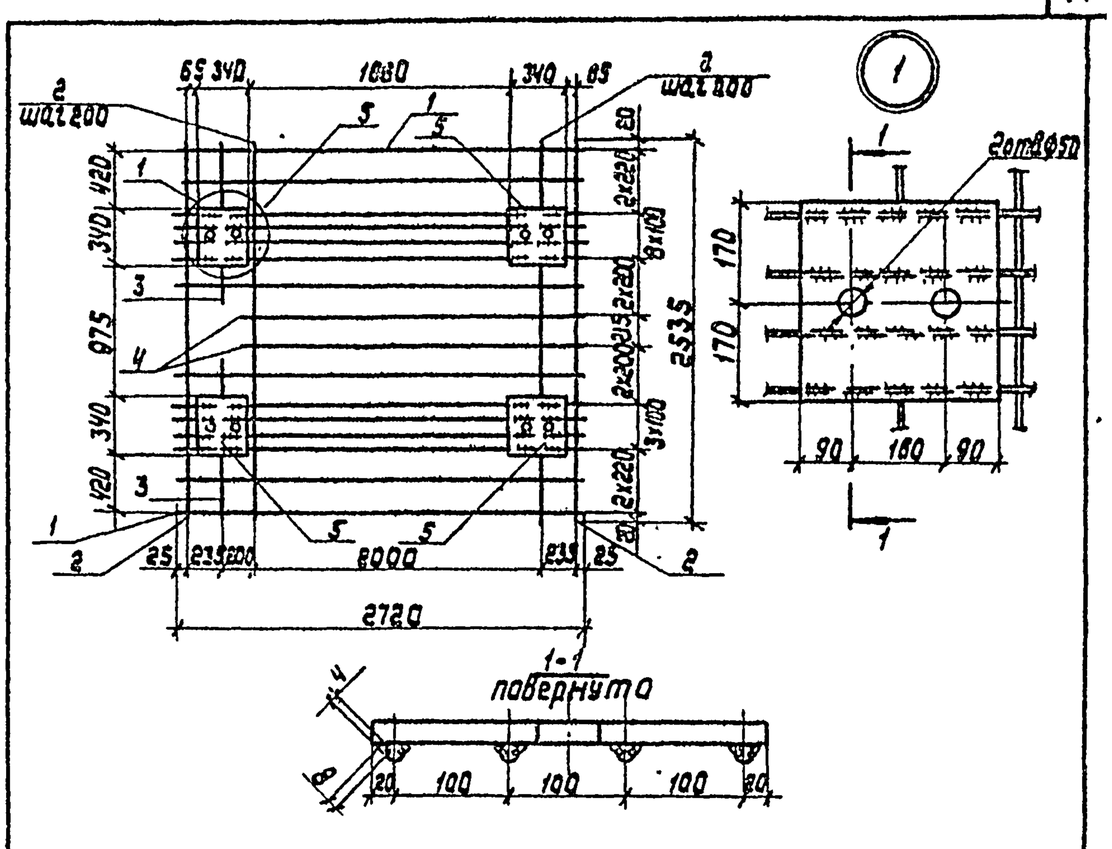

Марка	Поз.	Наименование	Кол.	Масса ед., кг	Общая масса, кг
С12	1	⌀6А-I, ℓ=2720	14	0,61	90,1
	2	⌀6А-I, ℓ=2525	13	0,57	
	3	⌀6А-I, ℓ=1120	2	0,25	
	4	⌀6А-I, ℓ=2410	2	0,54	
	5	-340×340×20 / ВСт3пс2 ГОСТ 380-71*	4	18,15	

Нач.отд.	Лысов		3.508.2-2.1-1-24
Н.контр.	Кириенко		
Гл.констр.	Кириенко		Сетка С12
Гл.инжнр	Кириенко		Стадия Р / Лист / Листов 1
Рук.груп.	Рудякова		Укрниипроектстальконструкция
Проверил	Длигач		
Исполнил	Притуляк		

Инв.№ подл. | Подпись и дата | Взам.инв.№

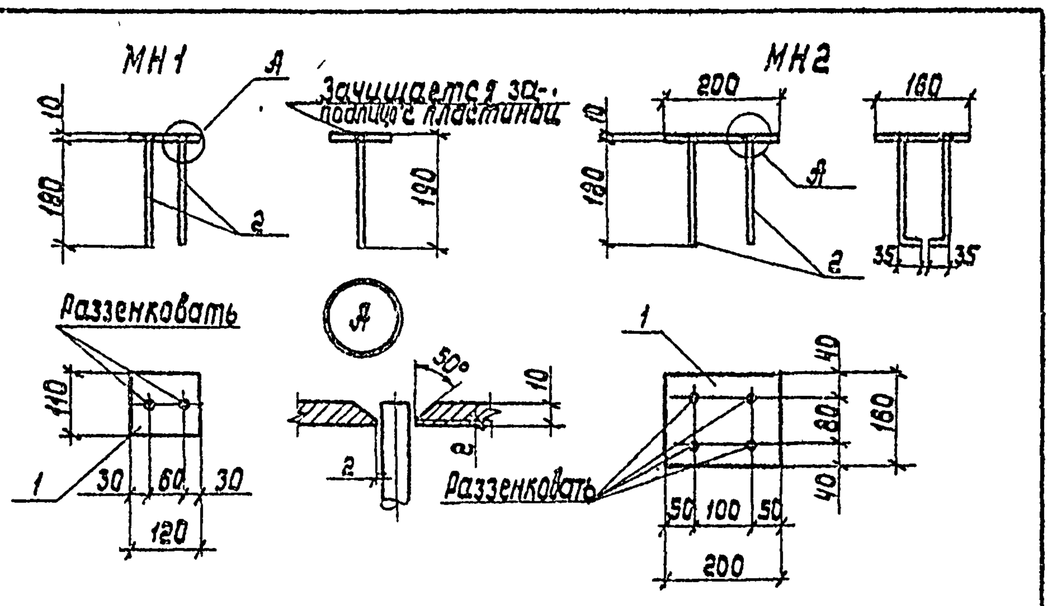

Марка	Поз.	Наименование	Кол.	Масса ед., кг	Общая масса, кг
МН1	1	-120×110×10 / ВСт3пс2 ГОСТ 380-71*	1	1,040	1,4
	2	⌀12А-II ГОСТ 5781-82; ℓ=190	2	0,169	
МН2	1	-200×160×10 / ВСт3пс2 ГОСТ 380-71*	1	2,510	3,1
	2	⌀10А-II ГОСТ 5781-82; ℓ=230	4	0,142	

Нач.отд.	Лысов		3.508.2-2.1-1-25
Н.контр.	Кириенко		
Гл.констр.	Кириенко		Изделия закладные МН1, МН2
Гл.инжнр	Кириенко		Стадия Р / Лист / Листов 1
Рук.груп.	Рудякова		Укрниипроектстальконструкция
Проверил	Длигач		
Исполнил	Притуляк		

Инв.№ подл. | Подпись и дата | Взам.инв.№

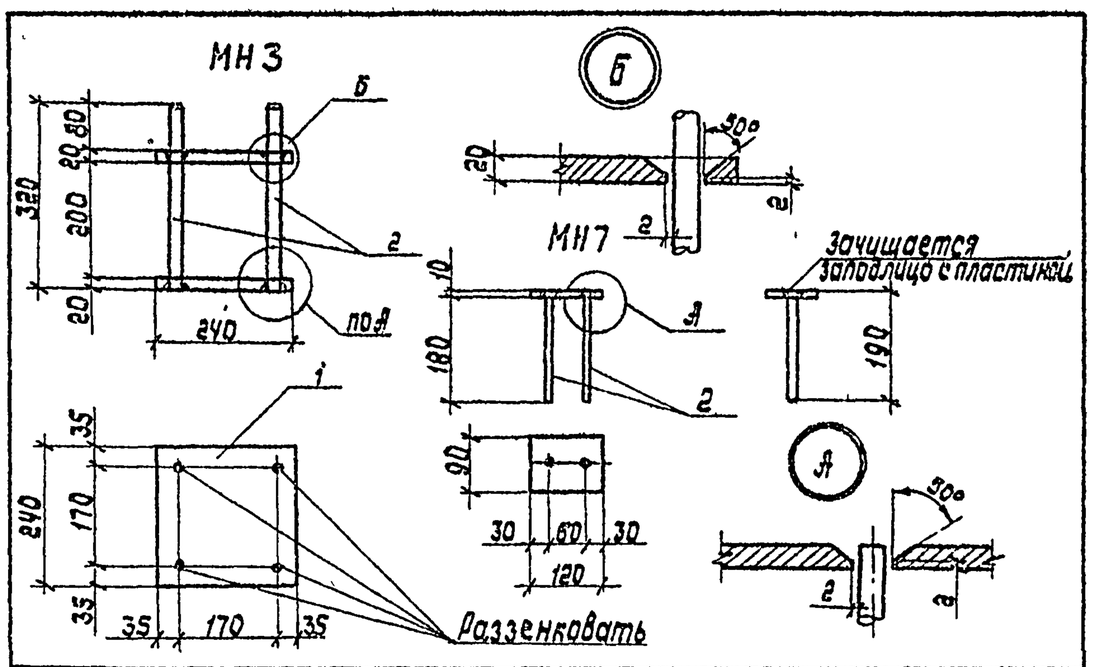

Марка	Поз.	Наименование	Кол.	Масса ед., кг	Общая масса, кг
МН3	1	-240×240×20 / ВСт3пс2 ГОСТ 380-71*	2	9,04	21,2
	2	Анкерный болт М20 ВСт3сп2 ГОСТ 380-71*, ℓ=320	4	0,79	
МН7	1	-120×90×10 / ВСт3пс2 ГОСТ 380-71*	1	0,85	1,2
	2	⌀12А II ГОСТ 5781-82 ℓ=190	2	0,169	

10299/3

Нач.отд.	Лысов		3.508.2-2.1-1-26
Н.контр.	Кириенко		
Гл.констр.	Кириенко		Изделия закладные МН3, МН7
Гл.инжнр	Кириенко		Стадия Р / Лист / Листов 1
Рук.груп.	Рудякова		Укрниипроектстальконструкция
Проверил	Длигач		
Исполнил	Притуляк		

Инв.№ подл. | Подпись и дата | Взам.инв.№

Выпуск 1-1

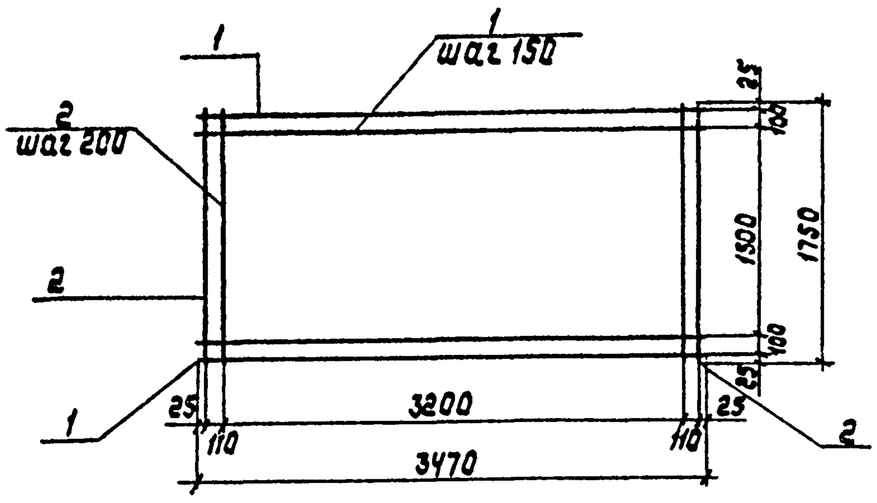

Марка	Поз.	Наименование	Кол.	Масса ед, кг	Общая масса, кг
С9	1	⌀10 А-II, ℓ=3470	13	2,14	35,2
	2	⌀ 6 А-I, ℓ=1750	19	0,38	

Нач отд.	Лысов		3.508.2-2.1-1-27
Н контр.	Кириенко		
Гл.констр.	Кириенко		Сетка С15
Гл.инж.пр.	Кириенко		Стадия Р / Лист / Листов 1
Рук.груп.	Рудякова		Укрниипроектстальконструкция
Проверил	Длигач		
Исполнил	Притуляк		

Инв.№ подл. | Подпись и дата | Взам.инв.№

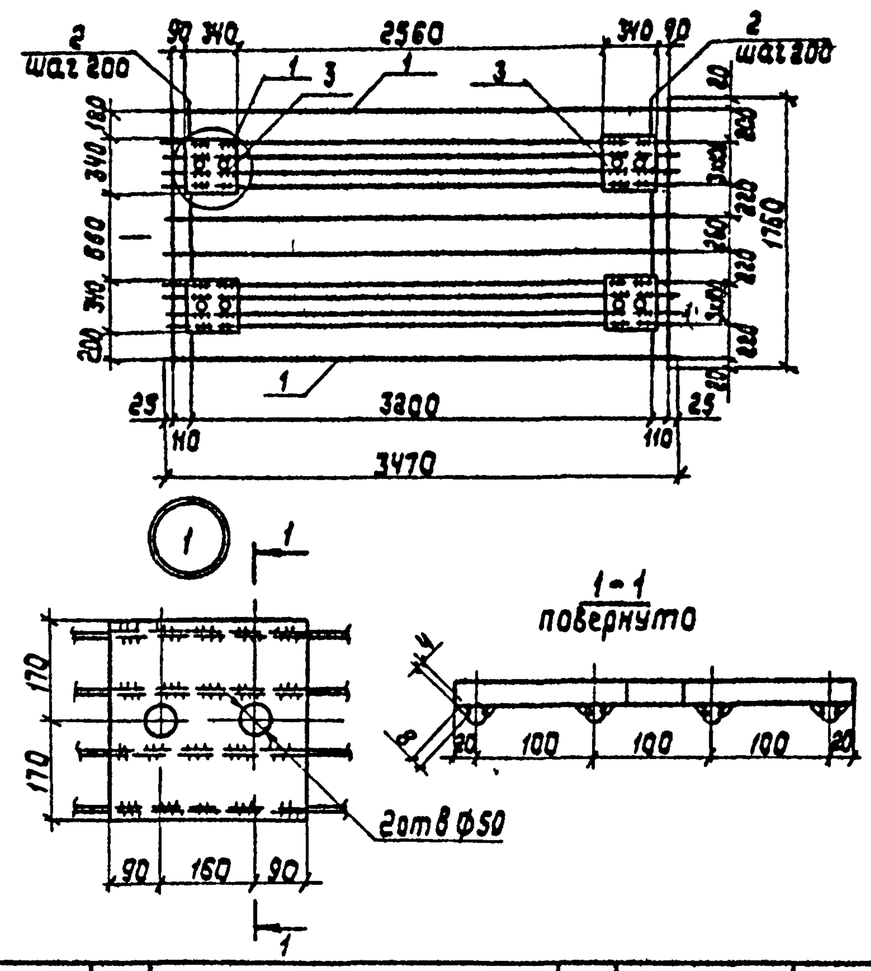

Марка	Поз.	Наименование	Кол.	Масса ед., кг	Общая масса, кг
С16	1	⌀ 6А-I, ℓ= 3470	12	0,77	89,1
	2	⌀ 6А-I, ℓ= 1760	19	0,38	
	3	-340×340×20 / ВСт3пс2 ГОСТ 380-71*	4	18,15	

Нач отд.	Лысов		3.508.2-2.1-1-28
Н контр.	Кириенко		
Гл.констр.	Кириенко		Сетка С16
Гл.инж.пр.	Кириенко		Стадия Р / Лист / Листов 1
Рук.гр.	Рудякова		Укрниипроектстальконструкция
Проверил	Длигач		
Исполнил	Притуляк		

Инв.№ подл. | Подпись и дата | Взам.инв.№

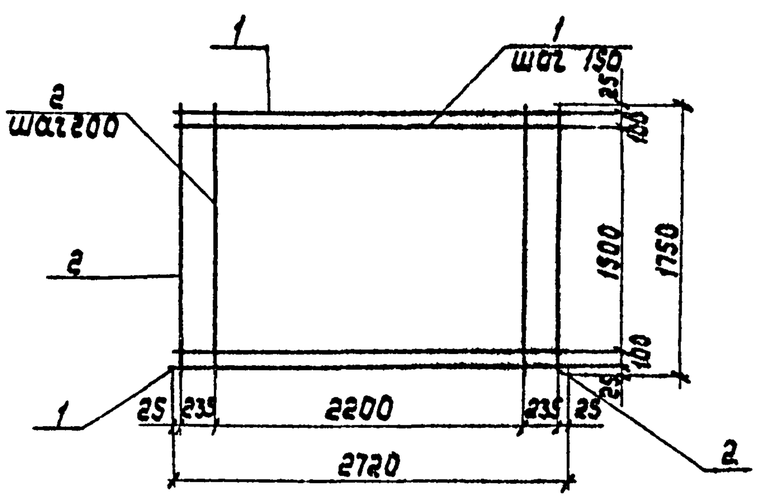

Марка	Поз	Наименование	Кол	Масса ед, кг	Общая масса, кг
С17	1	⌀10 А-II, ℓ= 2720	13	1,68	27,3
	2	⌀ 6 А-I, ℓ=1750	14	0,39	

Нач отд.	Лысов		3.508.2-2.1-1-29
Н контр.	Кириенко		
Гл.констр.	Кириенко		Сетка С17
Гл.инж.пр.	Кириенко		Стадия Р / Лист / Листов 1
Рук.груп.	Рудякова		Укрниипроектстальконструкция
Проверил	Длигач		
Исполнил	Притуляк		

Инв.№ подл. | Подпись и дата | Взам.инв.№

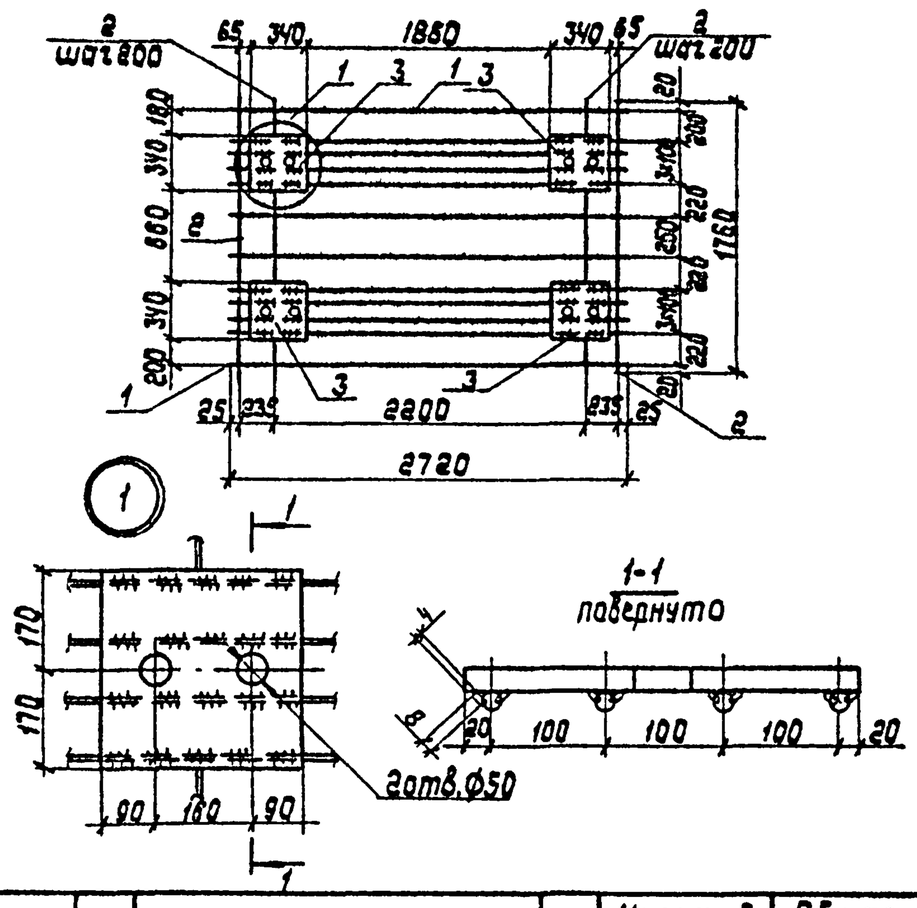

Марка	Поз.	Наименование	Кол.	Масса ед, кг	Общая масса, кг
С18	1	⌀ 8А-I, ℓ= 2720	12	0,61	85,2
	2	⌀ 8А-I, ℓ= 1760	14	0,38	
	3	-340×340×20 / ВСт3пс2 ГОСТ 380-71*	4	18,15	

10299/3

Нач отд.	Лысов		3.508.2-2.1-1-30
Н контр.	Кириенко		
Гл.констр.	Кириенко		Сетка С18
Гл.инж.пр.	Кириенко		Стадия Р / Лист / Листов 1
Рук.груп.	Рудякова		Укрниипроектстальконструкция
Проверил	Длигач		
Исполнил	Притуляк		

Инв.№ подл. | Подпись и дата | Взам.инв.№

Выпуск 1-1

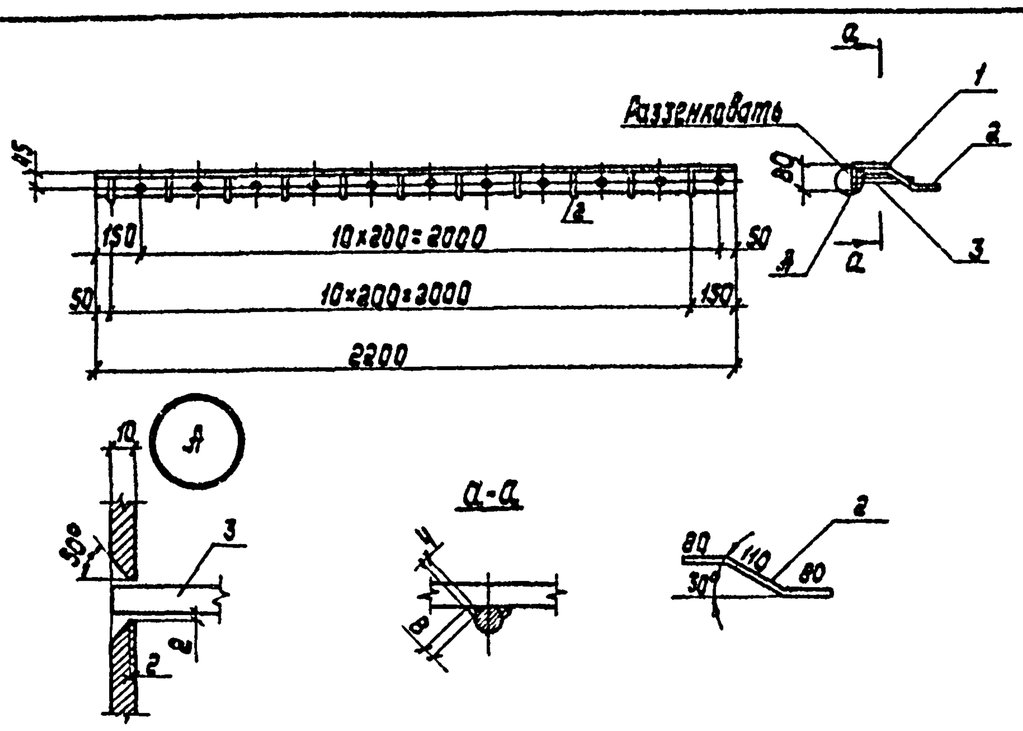

Марка	Поз.	Наименование	Кол.	Масса ед, кг	Общая масса, кг
МН4	1	L 125×80×10 / ВСт3пс2 ГОСТ 380-71* ℓ=2200	1	34,1	38,6
	2	⌀12А-II ГОСТ 5781-82, ℓ=270	11	0,24	
	3	⌀12А-II ГОСТ 5781-82, ℓ=190	11	0,17	

Нач.отд.	Лысов		3.508.2-2.1-1-31
Н.контр.	Кириенко		
Гл.констр.	Кириенко		Изделие закладное МН4
Гл.инжпр.	Кириенко		Стадия Р / Лист / Листов 1
Рук.груп.	Рудякова		Укрниипроектстальконструкция
Проверил	Длигач		
Исполнил	Притуляк		

Инв.№ подл. | Подпись и дата | Взам.инв.№

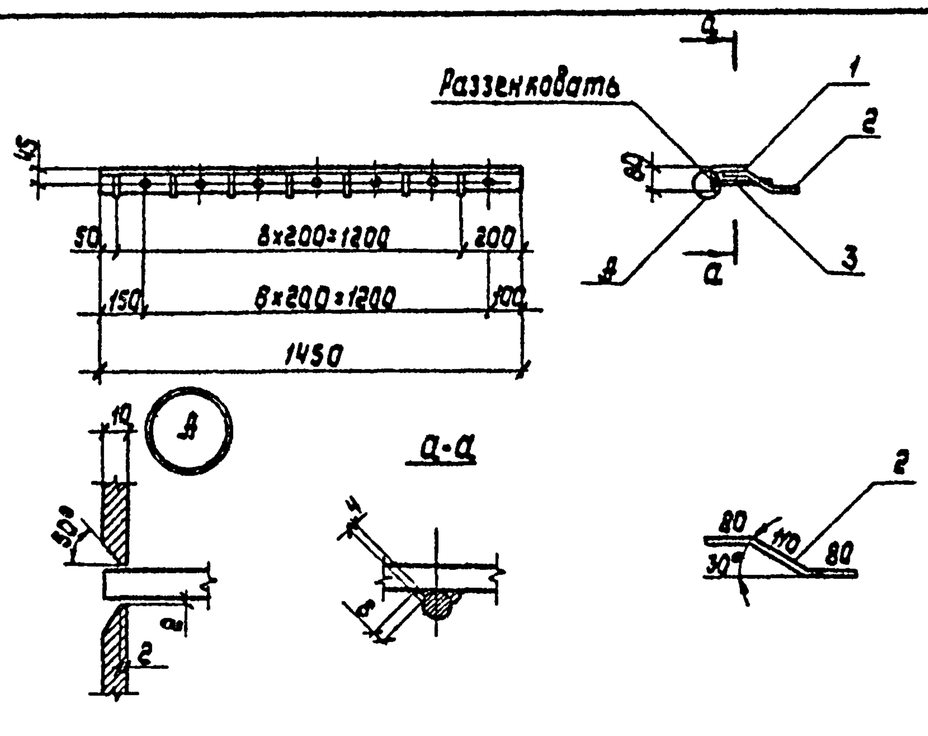

Марка	Поз	Наименование	Кол	Масса ед, кг	Общая масса, кг
МН5	1	L 125×80×10 / ВСт3пс2 ГОСТ 380-71*, ℓ=1450	1	22,48	25,4
	2	⌀12А-II ГОСТ 5781-82, ℓ=270	7	0,24	
	3	⌀12А-II ГОСТ 5781-82, ℓ=190	7	0,17	

Нач.отд.	Лысов		3.508.2-2.1-1-32
Н.контр.	Кириенко		
Гл.констр.	Кириенко		Изделие закладное МН5
Гл.инжпр.	Кириенко		Стадия Р / Лист / Листов 1
Рук.груп.	Рудякова		Укрниипроектстальконструкция
Проверил	Длигач		
Исполнил	Притуляк		

Инв.№ подл. | Подпись и дата | Взам.инв.№

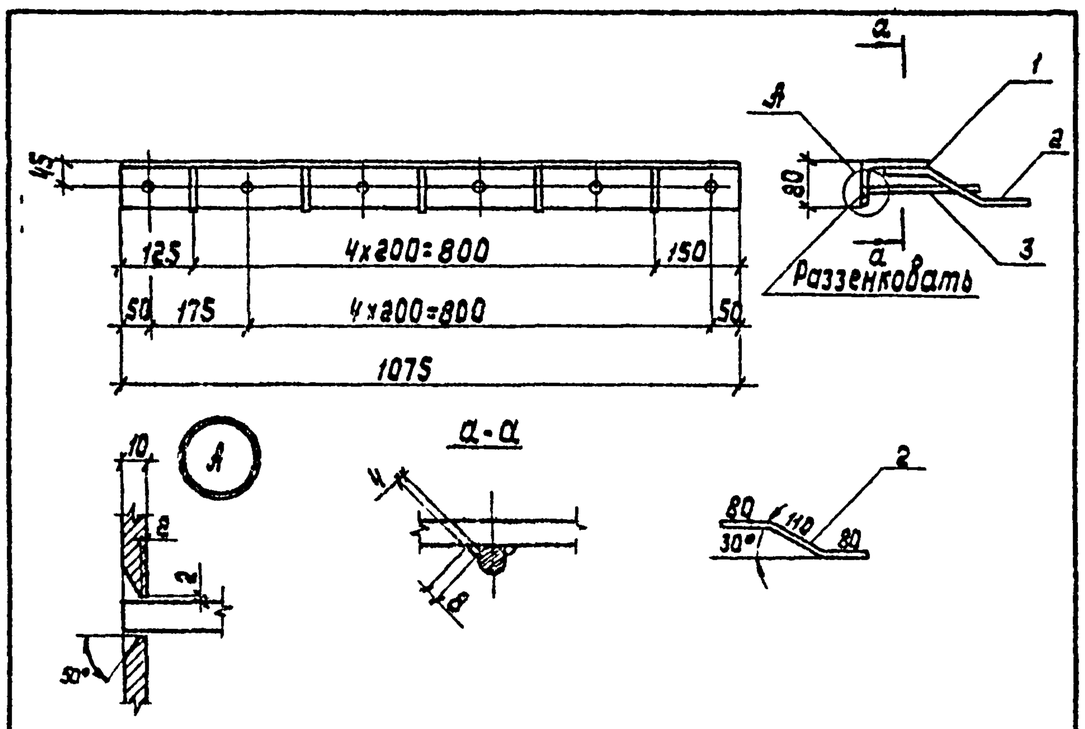

Марка	Поз	Наименование	Кол.	Масса ед, кг	Общая масса, кг
МН6	1	L 125×80×10 / ВСт3пс2 ГОСТ 380-71*, ℓ=1075	1	16,66	18,9
	2	⌀12А-II ГОСТ 5781-82, ℓ=270	5	0,24	
	3	⌀12А-II ГОСТ 5781-82, ℓ=190	6	0,17	

Нач.отд.	Лысов		3.508.2-2.1-1-33
Н.контр.	Кириенко		
Гл.констр.	Кириенко		Изделие закладное МН6
Гл.инжпр.	Кириенко		Стадия Р / Лист / Листов 1
Рук.груп.	Рудякова		Укрниипроектстальконструкция
Проверил	Длигач		
Исполнил	Притуляк		

Инв.№ подл. | Подпись и дата | Взам.инв.№

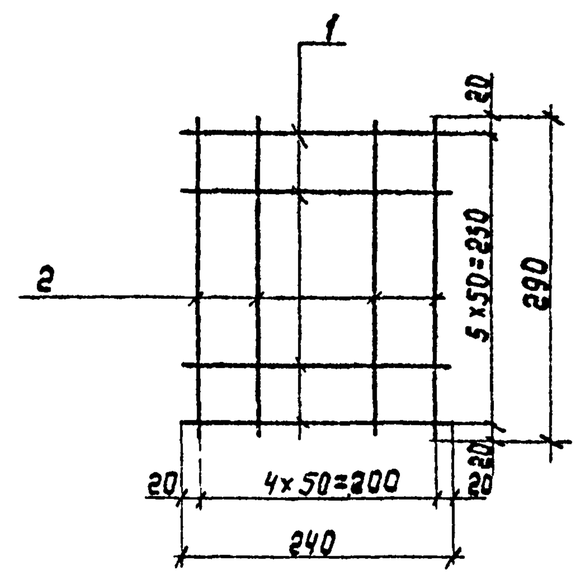

Марка	Поз.	Наименование	Кол.	Масса, ед кг	Общая масса, кг
С19	1	⌀10А-II, ℓ=240	6	0,15	1,8
	2	⌀10А-II, ℓ=290	5	0,18	

10299/3

Нач.отд.	Лысов		3.508.2-2.1-1-34
Н.контр.	Кириенко		
Гл.констр.	Кириенко		Сетка С19
Гл.инжпр.	Кириенко		Стадия Р / Лист / Листов 1
Рук.груп.	Рудякова		Укрниипроектстальконструкция
Проверил	Длигач		
Исполнил	Притуляк		

Инв.№ подл. | Подпись и дата | Взам.инв.№

Выпуск 1-1

Ведомость расхода стали на плиты

Марка плиты	Изделия арматурные									Изделия закладные											Общий расход
	Арматура класса								Всего	Арматура класса			Прокат марки							Всего	
	А-I ГОСТ 5781-82					А-II ГОСТ 5781-82				А-II ГОСТ 5781-82			ВСт 3 пс 2 ГОСТ 380-71*			ВСт 3 пс 2 ГОСТ 380-71*		ВСт 3 сп 2 ГОСТ 380-71*			
	Ø8	Ø10	Ø12	Ø16	Итого	Ø10	Ø12	Итого		Ø10	Ø12	Итого	t 10	t 20	Итого	L125×80×10	Итого	• М20	Итого		
П1	47,1	—	—	9,7	56,8	—	84,0	84,0	140,8	4,5	1,4	5,9	24,3	—	24,3	—	—	—	—	30,2	171,0
П2	34,1	—	5,2	—	39,3	41,0	—	41,0	80,3	4,5	1,4	5,9	24,3	—	24,3	—	—	—	—	30,2	110,5
П3	25,7	—	5,2	—	30,9	32,0	—	32,0	62,9	4,5	1,4	5,9	24,3	—	24,3	—	—	—	—	30,2	93,1
П4	45,9	—	—	9,7	55,6	2,9	79,2	82,1	137,7	4,5	1,4	5,9	24,3	18,1	42,4	—	—	3,2	3,2	51,5	189,7
П5	33,7	—	5,2	—	38,9	42,8	—	42,8	81,7	4,5	1,4	5,9	24,3	18,1	42,4	—	—	3,2	3,2	51,5	133,2
П6	26,0	—	5,2	—	31,2	34,0	—	34,0	65,2	4,5	1,4	5,9	24,3	18,1	42,4	—	—	3,2	3,2	51,5	116,7
П7	33,2	—	5,2	—	38,4	—	57,2	57,2	95,6	3,4	9,8	13,2	17,2	—	17,2	68,2	68,2	—	—	98,6	194,2
П8	24,0	—	5,2	—	29,2	28,0	—	28,0	57,2	3,4	3,7	7,1	17,2	—	17,2	45,0	45,0	—	—	69,3	126,5
П9	18,1	3,6	—	—	21,7	22,0	—	22,0	43,7	3,4	3,0	6,4	17,2	—	17,2	33,5	33,5	—	—	57,1	100,8

Марка применяемой стали

Арматурная сталь-прокат	ГОСТ	Температура, t°C: до -30°C	Ниже -30°C до -40°C
А-I	5781-82	ВСт 3 пс 2	
А-II	5781-82	ВСт 5 пс 2	ВСт 5 сп 2
Листовой прокат	380-71*	ВСт 3 пс 2	ВСт 3 сп 5
Круглая сталь	380-71*	ВСт 3 сп 2	

Взам. инв. №

Подпись и дата

Инв. № подл.

Нач. отд.	Лысов	
Гл. контр.	Киреенко	
Гл. констр.	Киреенко	
Гл. инж. пр.	Киреенко	
Рук. груп.	Рудякова	
Проверил	Длигач	
Исполнил	Притуляк	

3.508.2-2.1-1-35

Ведомость расхода стали на плиты П1-П9

Стадия	Лист	Листов
Р		1

Укрниипроектстальконструкция

10299/3