ТИПОВОЙ ПРОЕКТ

813-2-65.91

КОМБИНИРОВАННОЕ ХРАНИЛИЩЕ ДЛЯ КАРТОФЕЛЯ И ОВОЩЕЙ /С ОХЛАЖДЕНИЕМ/ ВМЕСТИМОСТЬЮ 3400 ТОНН ИЗ ЛЕГКИХ МЕТАЛЛИЧЕСКИХ КОНСТРУКЦИЙ

АЛЬБОМ 4

Строительные изделия

25104-04

ТИПОВОЙ ПРОЕКТ

813-2-65.91

КОМБИНИРОВАННОЕ ХРАНИЛИЩЕ ДЛЯ КАРТОФЕЛЯ И ОВОЩЕЙ /С ОХЛАЖДЕНИЕМ/ ВМЕСТИМОСТЬЮ 3400 ТОНН ИЗ ЛЕГКИХ МЕТАЛЛИЧЕСКИХ КОНСТРУКЦИЙ

АЛЬБОМ 4

Строительные изделия

Утвержден Минсельхозпродом СССР
письмо от 04.10.91г № 073-3/173
введен в действие институтом
„Гипронисельпром"
Приказ от 16.10.91 № 88

Разработан
институтом „Гипронисельпром"

Главный инженер института А.Д. Бутенко
Главный инженер проекта С.А. Коротков

© АПП ЦИТП, 1991

N листов	Наименование и обозначение документов Наименование листа		Стр.
	Содержание альбома (начало)		2
	Содержание альбома (окончание)		3
	Изделие закладное (МД1, МД2, МД3)	АР.И.010000	4
	Фасонный элемент МД4	АР.И.020000	5
	Слив МД5	АР.И.030000	5
	Крепежное изделие КМ1	АР.И.040000	6
	Нащельник Н1	АР.И.050000	6
	Панель металлическая трехслойная ПМТ1	АР.И.060000	7,8
	Панель металлическая трехслойная ПМТ2	АР.И.070000	9
	Панель металлическая трехслойная ПМТ2. Сборочный чертеж	АР.И.070000СБ	10-11
	Панель металлическая трехслойная ПМТ3	АР.И.080000	12
	Панель металлическая трехслойная ПМТ3. Сборочный чертеж	АР.И.080000СБ	13,14,
	Панель металлическая трехслойная ПМТ4	АР.И.090000	15
	Панель металлическая трехслойная ПМТ4. Сборочный чертеж	АР.И.090000СБ	16,17

N листов	Наименование и обозначение документов Наименование листа		Стр.
	Профилированный лист (Л1...Л14)	АР.И.090007	18
	Панель металлическая трехслойная ПМТ5...ПМТ7)	АР.И.100000	19...22
	Профилированный лист/Л15...Л38)	АР.И.100008	23
	Панель металлическая трехслойная ПМТ8	АР.И.110000	24
	Панель металлическая трехслойная ПМТ8. Сборочный чертеж	АР.И.110000СБ	25,26
	Профилированный лист(Л39...44)	АР.И.110007	27
	Панель металлическая трехслойная ПМТ9,ПМТ12,ПМТ13	АР.И.120000	28,31
	Панель металлическая трехслойная ПМТ10,ПМТ11	АР.И.130000	32...35
	Рама дверная (РДМ1, РДМ2)	АР.И.140000	36
	Каркас К1	АР.И.150000	37
	Крышка люка КЛ1	АР.И.160000	38
	Щит деревянный Щ1	АР.И.170000	39
	Рама металлическая РМ1.	АР.И.180000	39
	Изделие соединительное МС1	АР.И.190000	40
	Изделие соединительное МС2	АР.И000020	41
	Изделие соединительное МС3	АР.И.000021	41

Привязан

Инв. №

Н.контр.	Бурдыкина		12.06.91
Нач.НТК	Иглина		10.06.91
ГИП	Коротков		07.06.91

Содержание альбома №4

Стадия	Лист	Листов
РП	1	2

ГИПРОНИСЕЛЬПРОМ г.Орел

25104-04 3

Копировал Фомушкина

Формат А3

Альбом 4

N листов	Наименование и обозначение документов Наименование листа		Стр.
	Изделие соединительное (МС4, МС5)	АР.И.000022	42
	Изделие соединительное (МС6, МС7)	АР.И.000023	42
	Изделие соединительное МС8	АР.И.000024	43
	Изделие соединительное МС9	АР.И.000025	43
	Изделие соединительное (МС10, МС11, МС32)	АР.И.000026	44
	Изделие соединительное (МС12...МС14)	АР.И.000027	44
	Изделие соединительное МС15	АР.И.000028	45
	Изделие соединительное МС16	АР.И.000029	45
	Изделие соединительное МС17	АР.И.300000	46
	Изделие соединительное МС18	АР.И.310000	47
	Изделие соединительное МС19	АР.И.000032	48
	Изделие соединительное МС20	АР.И.000033	48
	Изделие соединительное (МС21, МС22)	АР.И.000034	49
	Изделие соединительное МС23	АР.И.000035	49
	Изделие соединительное МС24	АР.И.000036	50
	Изделие соединительное МС25	АР.И.000037	50
	Изделие соединительное МС26	АР.И.000038	51

N листов	Наименование и обозначение документов Наименование листа		Стр.
	Прокладка П1	АР.И.000039	51
	Изделие соединительное МС27	АР.И.000040	52
	Изделие соединительное МС28	АР.И.000041	52
	Изделие соединительное МС29	АР.И.000042	53
	Изделие соединительное МС30	АР.И.000043	53
	Изделие соединительное МС31	АР.И.000044	54
	Фундаментная плита (ФЛ12.12-2-А, ФЛ16.12-2-А)	КЖ.И.010000	55
	Фундаментная плита (ФЛ24.12-2-А, ФЛ20.12-2-А, ФЛ20.12-2-В)	КЖ.И.020000	56
	Фундаментная плита (ФЛ20.12-2-Б, ФЛ20.12-2-Г)	КЖ.И.030000	57
	Фундаментная плита ФЛ20.12-2-Д	КЖ.И.040000	58
	Анкер А1	КЖ.И.050000	59
	Анкер А2	КЖ.И.060000	60

Привязан

Инв.N

Лист 2

Копировал Фомушкина

Формат А3

Альбом 4

Рис. 1

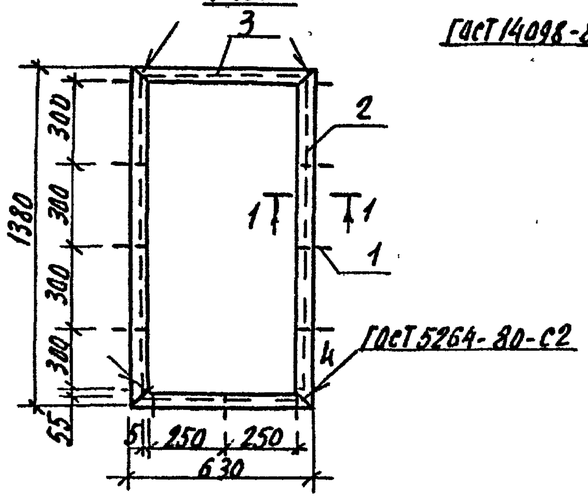

1-1
М1:5

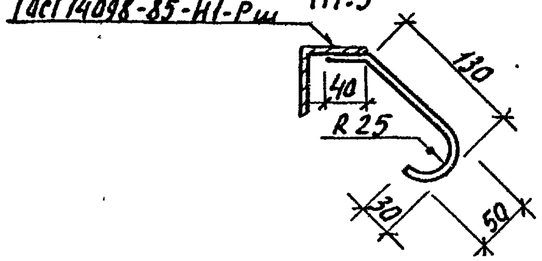

Рис. 2
остальное см. рис. 1

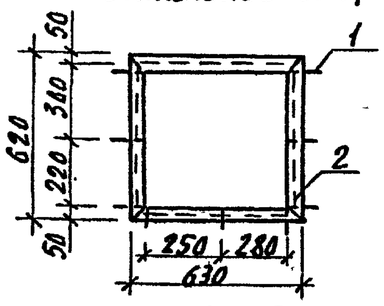

Рис. 3
остальное см. рис. 1

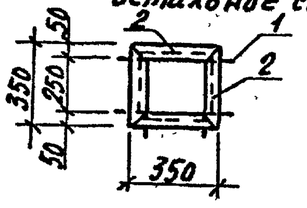

Обозначение	Марка	Рис.	Масса кг
АР.И.010000	МД1	1	20,63
-01	МД2	2	10,34
-02	МД3	3	4.35

Формат	Зона	Поз.	Обозначение	Наименование	Кол.	Примечание
				Документация		
А3			КН.И.ТТ	Технические требования		
				АР.И.010000		
				Детали		
Б4		1	АР.И.010001	ФБА-I ГОСТ 5781-82, ℓ=250	13	0.099кг
Б4		2	АР.И.010002	Уголок 63×63×5-В ГОСТ 8509-86 Ст.3 сп ГОСТ 535-88 ℓ=1380	2	6.64кг
Б4		3	АР.И.010003	Уголок 63×63×5-В ГОСТ 8509-86 Ст.3 сп ГОСТ 535-88 ℓ=630	2	3.04кг
				АР.И.010000-01		
				Детали		
Б4		1	АР.И.010001	ФБА-I ГОСТ 5781-82. ℓ=250	9	0.099кг
Б4		2	АР.И.010001-01	Уголок 50×50×5-В ГОСТ 8509-86 Ст.3 сп ГОСТ 535-88 ℓ=630	2	2.38кг
Б4		3		Уголок 50×50×5-В ГОСТ 8509-86 Ст.3 сп ГОСТ 535-88 ℓ=620	2	2,35кг
				АР.И.010000-02		
				Детали		
Б4		1	АР.И.010001	ФБА-I ГОСТ 5781-82, ℓ=250	6	0,099кг
Б4		2	АР.И.010001-02	Уголок 50×50×5-В ГОСТ 8509-86 Ст.3 сп ГОСТ 535-88 ℓ=350	4	0,94кг

Н.контр.	Маханина		10.06.91
Заместитель	Репало		10.06.91
Гл.констр.	Тимошенко		10.06.91
Гл.спец.	Медолазов		10.06.91
Зав.гр.	Сачков		10.06.91
Инж.	Макарова		10.06.91
Пров.	Невгровская		10.06.91

813-2-65.91

АР.И. 010000

Изделие закладное (МД1; МД2; МД3)

Стадия	Масса	Масштаб
РП	см. таблицу	1:25

Лист 1 Листов 1

ГИПРОНИСЕЛЬПРОМ г. Орел

Привязан

Инв. №

Копировал Николаева 25104-04.5. Формат А3

Альбом 4

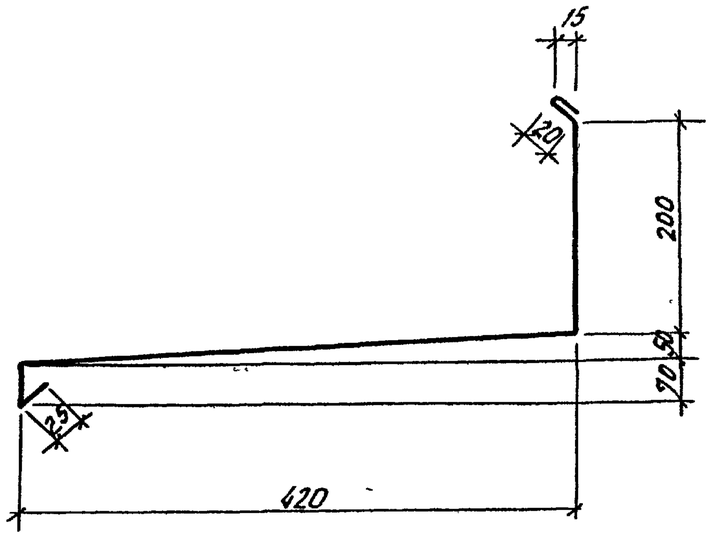

Привязан

Инв.№

Н.контр.	Махонина		13.06.91	АР.И. 020000			
Зам.начт.	Репало		10.06.91				
Гл.констр.	Тимошенко		10.06.91				
Гл.спец.	Медолазов		10.06.91	Фасонный элемент МД4	Стадия	Масса	Масштаб
Зав.гр.	Сачков		10.06.91		РП	4,7	1:20
Инж.	Макарова		10.06.91		Лист	Листов 1	
Пров.	Неверовская		10.06.91				
				ОЦ Б-ПН-НО-0,8 ГОСТ 19904-90 ст.3 кп ГОСТ 14918-80 ℓ=1000	ГИПРОНИСЕЛЬПРОМ г.Орел		

Копировал Фомушкина

Формат А4

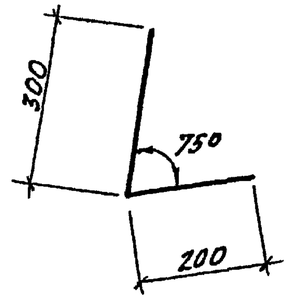

Развертка

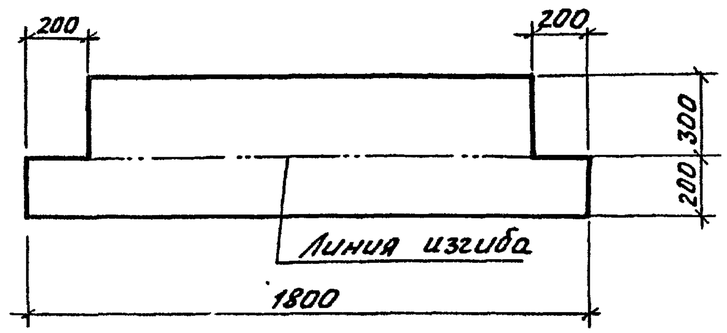

Привязан

Инв.№

Взам.инв.№ | Подпись и дата | Инв.№ подл.

Н.контр.	Махонина		13.06.91	813-2-65.91 АР.И.030000			
Зам.начт.	Репало		10.06.91				
Гл.констр.	Тимошенко		10.06.91				
Гл.спец.	Медолазов		10.06.91	Слив МД5	Стадия	Масса	Масштаб
Зав.гр.	Сачков		10.06.91		РП	4,77	1:5
Инж.	Макарова		10.06.91		Лист	Листов 1	
Пров.	Неверовская		10.06.91				
				ОЦ Б-ПН-НО-0,8 ГОСТ 19904-90 ст3 кп ГОСТ 14918-80 800х1000	ГИПРОНИСЕЛЬПРОМ г.Орел		

25104-04 6

Копировал Фомушкина

Формат А4

Альбом 4

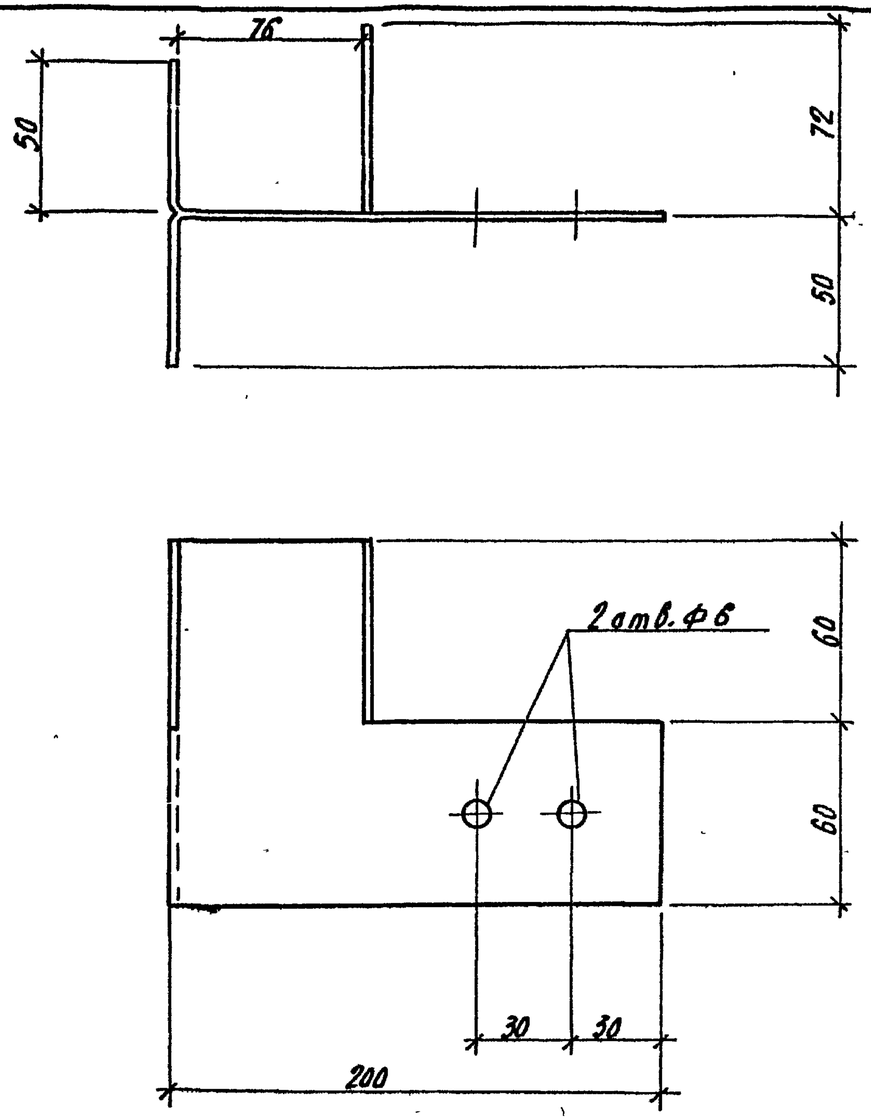

Технические требования смотри лист КН.И ТТ

Привязан

Инв. №

Н.контр.	Махонина		10.06.91
Зам.нач.ПТК	Репало		10.06.91
Гл.констр	Тимошенко		10.06.91
Гл.спец.	Медолазов		10.06.91
Зав.гр.	Сачков		10.06.91
Инж.	Макарова		10.06.91
Пров.	Неверовская		10.06.91

АР.И. 040000

Крепежное изделие КМ1

Стадия	Масса	Масштаб
РП	0,3	1:2

Лист | Листов 1

Лист $\frac{\text{Б-ПН-НО-1,8 ГОСТ 19904-90}}{\text{К 270 В ГОСТ 16523-89}}$

ГИПРОНИСЕЛЬПРОМ г. Орел

Копировал Николаева Формат А4

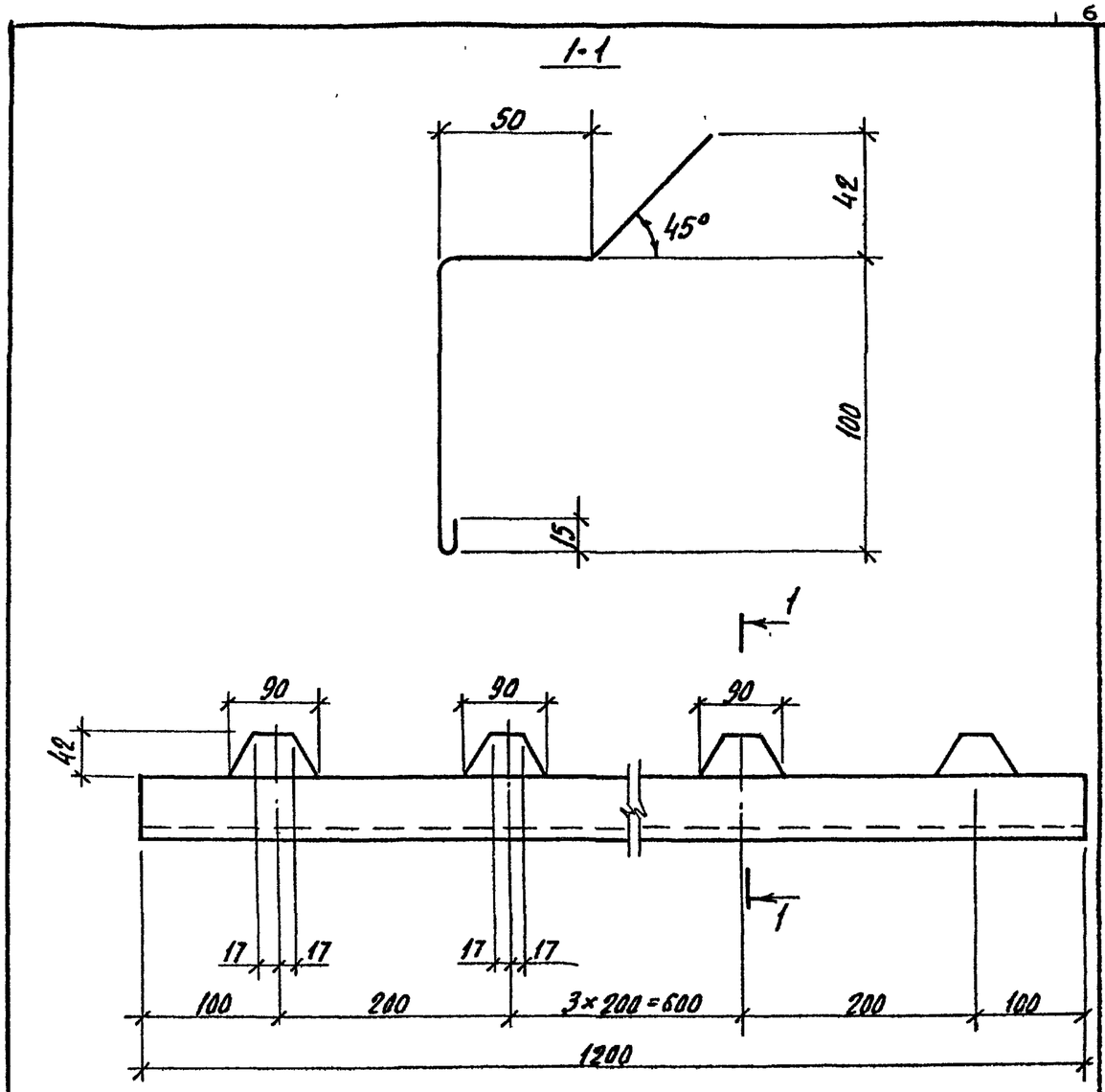

Привязан

Инв. №

Н.контр	Махонина		10.06.91
Зам.нач.ПТК	Репало		10.06.91
Гл.констр	Тимошенко		10.06.91
Гл.спец	Медолазов		10.06.91
Зав.гр	Сачков		10.06.91
Инж.	Макарова		10.06.91
Пров.	Неверовская		10.06.91

Взам. инв.№ | Подпись и дата | Инв.№ подл.

813-2-65.91 АР.И. 050000

Нащельник Н1

Стадия	Масса	Масштаб
РП	1,4	1:2

Лист | Листов 1

ОЦ $\frac{\text{Б-ПН-НО-0,8 ГОСТ 19904-90}}{\text{Ст3 кп ГОСТ 14918-80}}$ $\ell = 1200$

ГИПРОНИСЕЛЬПРОМ г. Орел

Копировал Николаева 25104-04 7 Формат А4

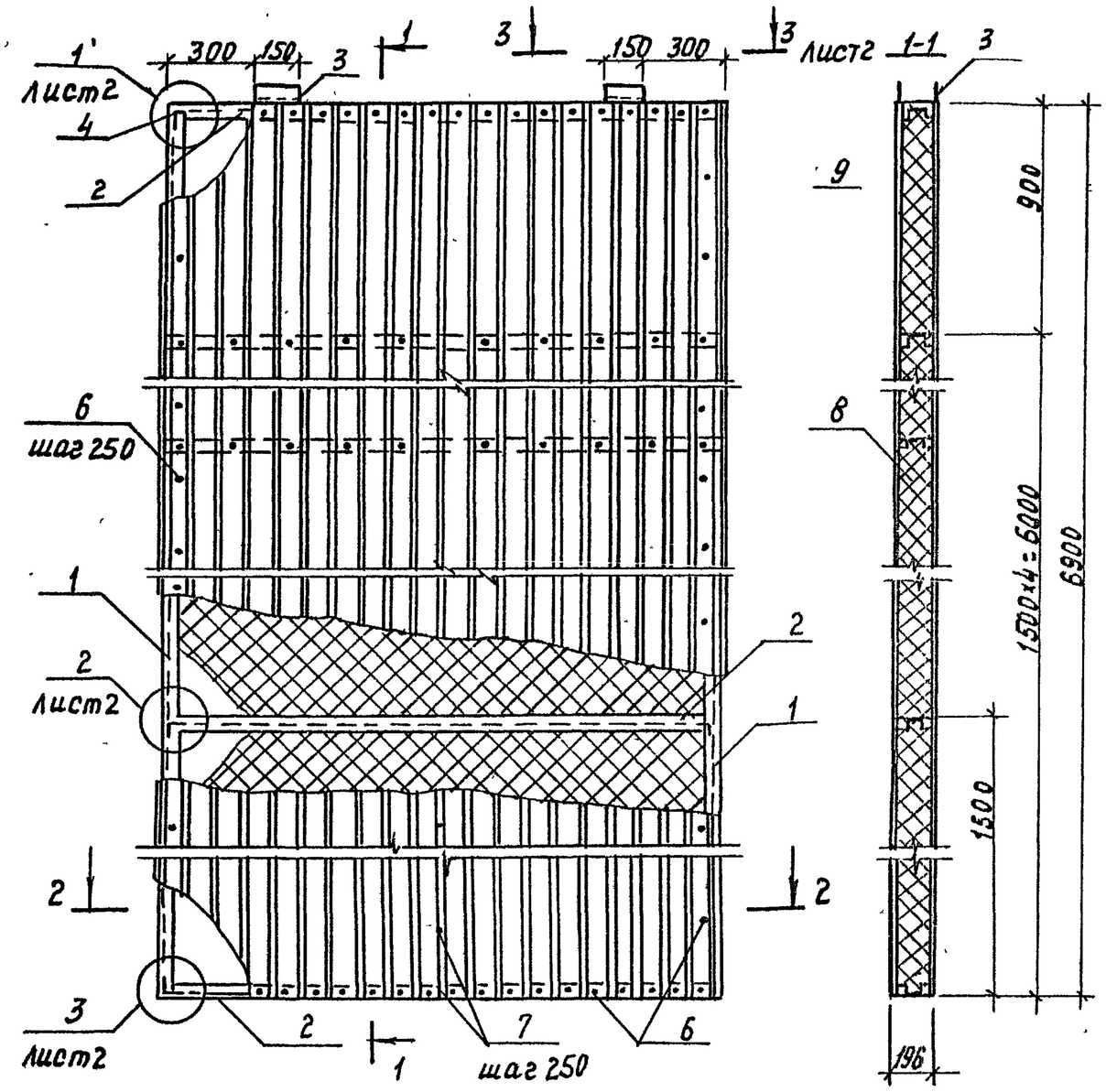

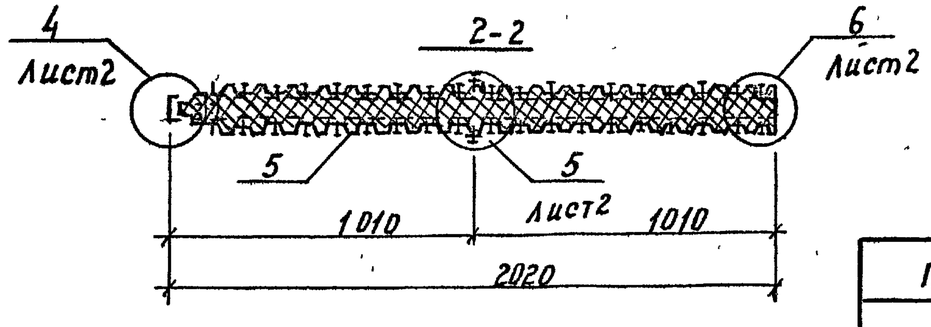

Формат	Зона	Поз.	Обозначение	Наименование	Кол.	Примечание
				Детали		
				Швеллер $\frac{140\times80\times5-Б\ ГОСТ\ 8278-83}{Вст3кп2\ ГОСТ\ 14174-76}$		
Б4		1	АР.И.060001	ℓ = 6900	2	76,31кг
Б4		2	АР.И.060002	ℓ = 1970	6	21,8 кг
Б4		3	АР.И.060003	Швеллер $\frac{200\times80\times5-Б\ ГОСТ\ 8278-83}{Вст3кп2\ ГОСТ\ 14174-76}$		
				ℓ = 150	2	2,0кг
Б4		4	АР.И.060004	Уголок $\frac{50\times40\times3-Б\ ГОСТ\ 19772-74}{Вст3кп2\ ГОСТ\ 14174-76}$		
				ℓ = 120	12	0,27кг
Б4		5	АР.И.060005	Профилированный лист С8-1000-0,8 ГОСТ 24045-86, ℓ = 6900	4	58,0кг
				Стандартные изделия		
		6		Винт самонарезающий 2,6×25 ТУ10-15.107-88	300	
		7		Заклепка комбинированная ЗК-14 ТУ 10-15.109-88	56	
				Материалы		
		8		Плита теплоизоляционная П175-1000.500.60 ГОСТ 9573-82	2.23	$м^3$
		9		Картон асбестовый КАОН-1-5×1000×80 ГОСТ 2850-80	100.0	м

Н.контр.	Бурдыкина		17.06.91
Гл.констр.	Тимощенко		10.6.91
Гл.спец.	Медолазов		10.6.91
Зав.гр.	Карпенкова		10.6.91
Инженер	Скрябина		10.6.91
Пров.	Щепетильникова		10.6.91

813-2-65.91 АР.И.060000

Панель металлическая трехслойная ПМТ1

Стадия	Масса	Масштаб
РП	962,2	1:20
Лист 1	Листов 2	

ГИПРОНИСЕЛЬПРОМ г. Орел

Привязан

Инв. №

25104-04 8

Копировал Муратова

Формат А3

Альбом 4

Вид 3-3

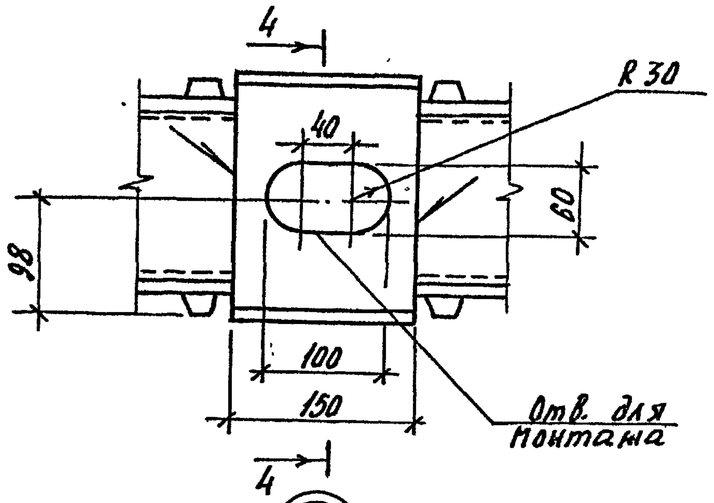

4-4

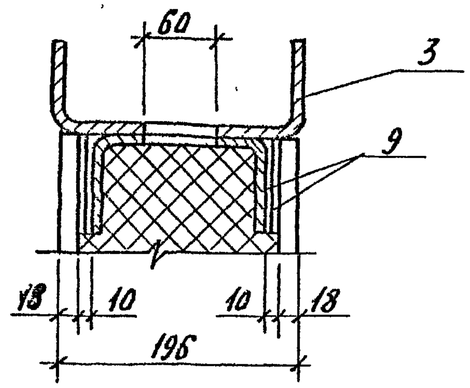

1

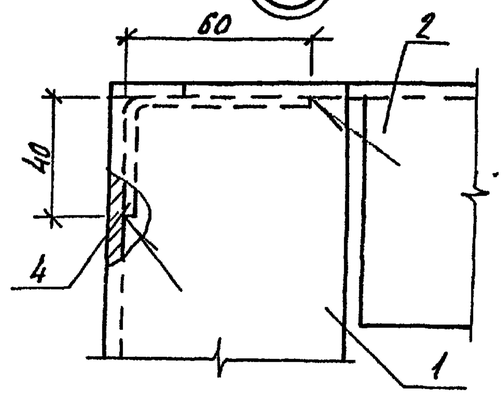

2

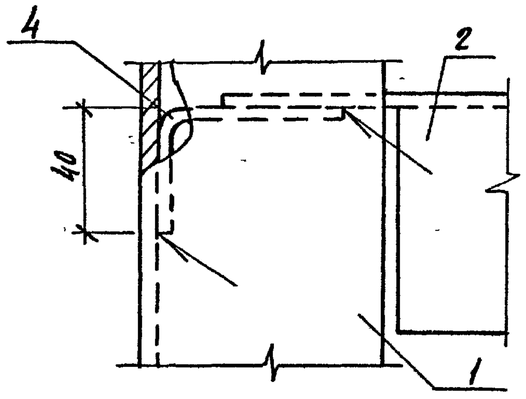

3

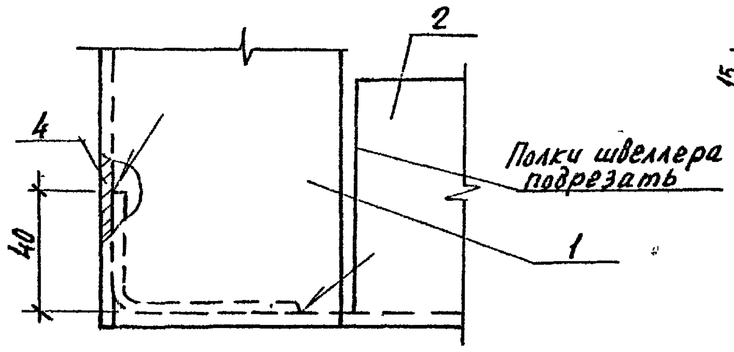

4

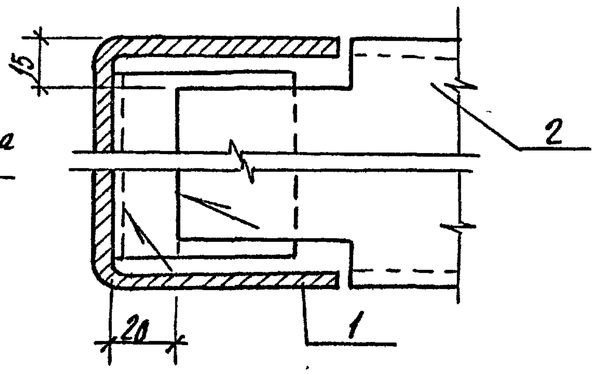

5

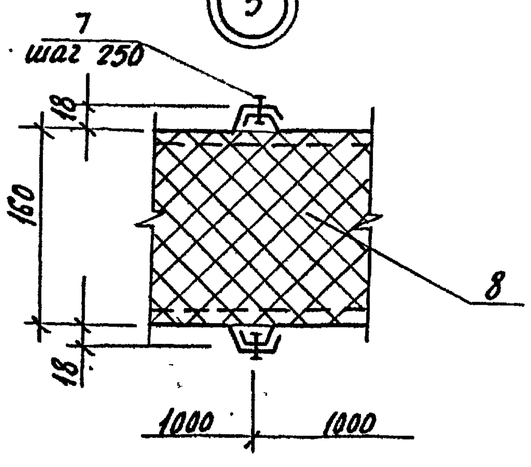

6

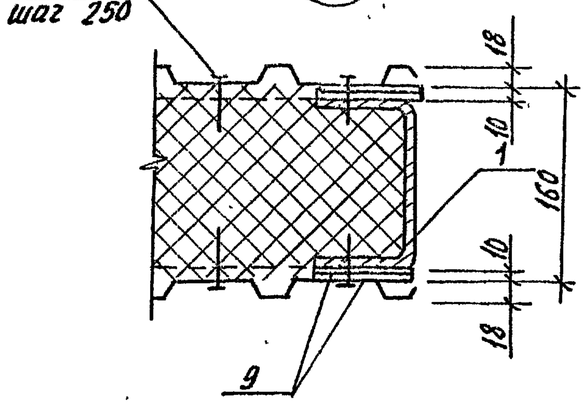

Сварка по ГОСТ 5264-80, тип соединения Н1, катет шва 3мм.

Привязан			
Инв. №			

813-2-65.91	АР.Н-060000	Лист 2

Копировал Николаева 25104-04 9 Формат А3

Альбом 4

Формат	Зона	Поз.	Обозначение	Наименование	Кол.	Примечание
				Детали		
				Швеллер $\frac{100\times40\times3\text{-}Б\ ГОСТ\ 8278\text{-}83}{Вст3кп2\ ГОСТ\ 11474\text{-}76}$		
Б4		1	АР.И. 070001	$\ell = 6900$	2	27.4 кг
Б4		2	АР.И. 070002	$\ell = 1930$	6	7.7 кг
Б4		3	АР.И. 070003	Уголок $\frac{60\times40\times3\text{-}Б\ ГОСТ\ 19772\text{-}74}{Вст3кп2\ ГОСТ\ 11474\text{-}76}$		
				$\ell = 80$	12	0.2 кг
Б4		4	АР.И. 070004	Уголок $\frac{100\times80\times5\text{-}Б\ ГОСТ\ 19772\text{-}74}{Вст3кп2\ ГОСТ\ 11474\text{-}76}$		
				$\ell = 150$	2	1.0 кг
Б4		5	АР.И. 070005	Профилированный лист С18-1000-0.8		
				ГОСТ 24045-86, $\ell = 8900$	2	58.0 кг
		6	АР.И. 070006	Сетка 1-Р-10-1.2 ГОСТ 5336-80		
				$\ell = 8900$, $B = 2000$	1	30.4 кг
		7	АР.И. 070007	Проволока Брп-1ТУ14-4-1322-85,		
				$\ell = 100$	60	0.01 кг

Формат	Зона	Поз.	Обозначение	Наименование	Кол.	Примечание
				Стандартные изделия		
		8		Винт самонарезающий		
				ВБ×25 ТУ 10-15.107-88	150	
		9		Заклепка комбинированная		
				ЗК-14 ТУ 10-15.109-88	56	
				Материалы		
		10		Плита теплоизоляционная		
				П175-1000.500.60 ГОСТ 9573-82	1.67	$м^3$
		11		Картон асбестовый		
				КАОН-1-5×1000×80 ГОСТ 2850-80	102.0	м
		12		Пленка полиэтиленовая, Т. полотно 0.100×1400, высший сорт, ГОСТ 10354-82	14.0	$м^2$

Привязан

Инв. N

Н. контр.	Бурдыкина		12.06.91
Гл. констр.	Тимошенко		10.6.91
Гл. спец.	Медолазов		10.6.91
Зав. гр.	Карпенкова	К.К.	10.6.91
Инженер	Скрябина		10.6.91
Пров.	Щепетильникова		10.6.91

АР.И. 070000

Панель металлическая трехслойная ПМТ2

Стадия	Лист	Листов
РП	1	2

ГИПРОНИСЕЛЬПРОМ г. Орел

Копировал Николаева Формат А4

Инв. N подл. | Подпись и дата | Взам. инв. N

Привязан

Инв. №

813-2-65.91 АР.И. 070000 Лист 2

Копировал Николаева 25104-04 10 Формат А4

Альбом 4

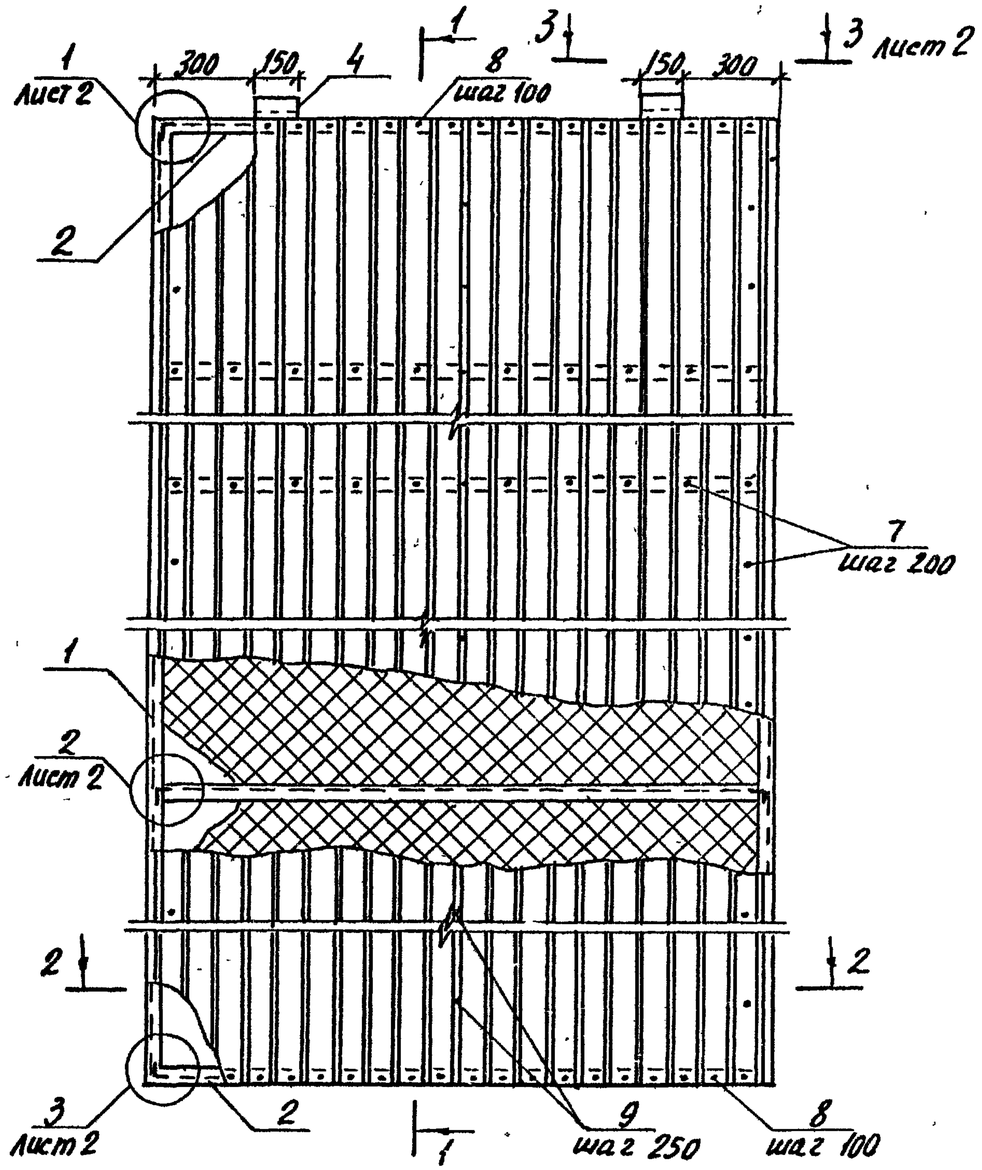

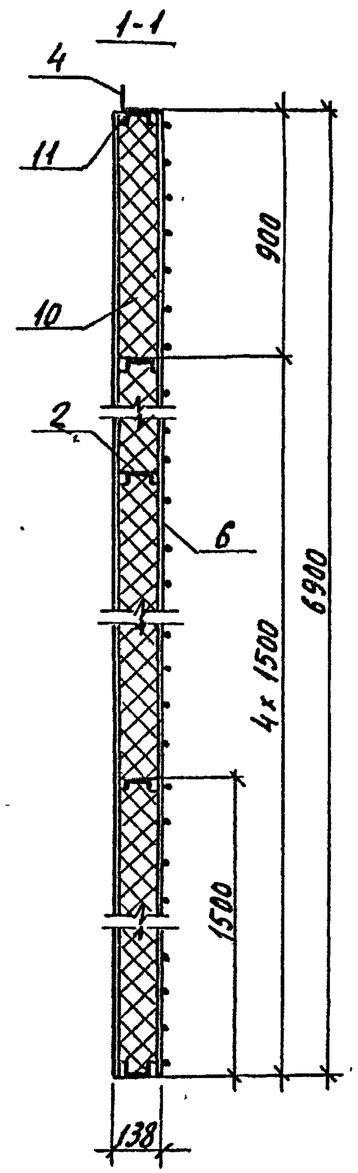

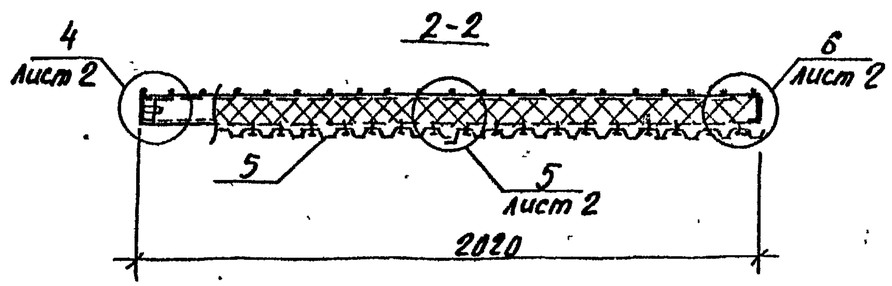

Привязан

Инв. №

Н. контр.	Бурдыкина		17.06.91
Гл. констр.	Тимошенко		10.6.91
Гл. спец.	Медолазов		
Зав. гр.	Карпенков		
Инженер	Скрябина		10.6.91
Пров.	Щепетильникова		10.6.91

813-2-65.91

АР.Н. 070 000 СБ

Панель металлическая трехслойная ПМТ2. Сборочный чертеж.

Стадия	Масса	Масштаб
РП	569.1	1:20
Лист 1	Листов 2	

ГИПРОНИСЕЛЬПРОМ г. Орел

Копировал Николаева 25104-04 11 Формат А3

Альбом 4

Вид 3-3

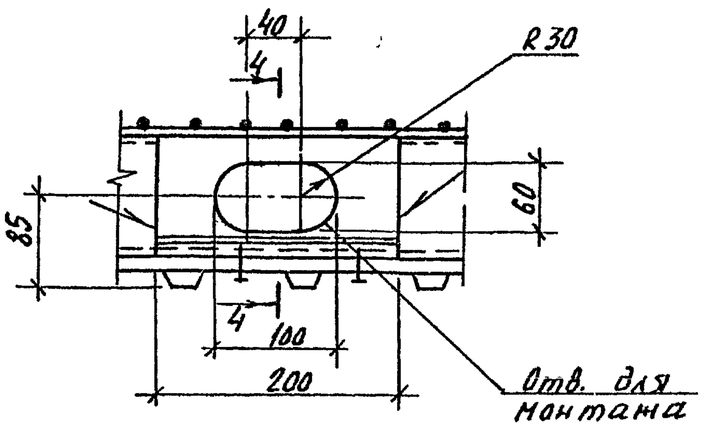

4-4

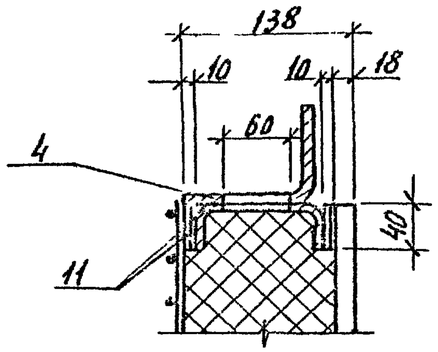

1

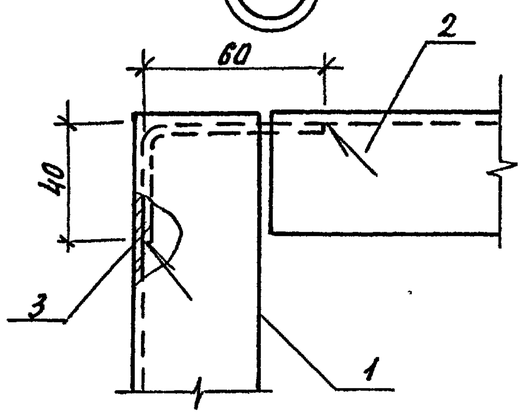

2

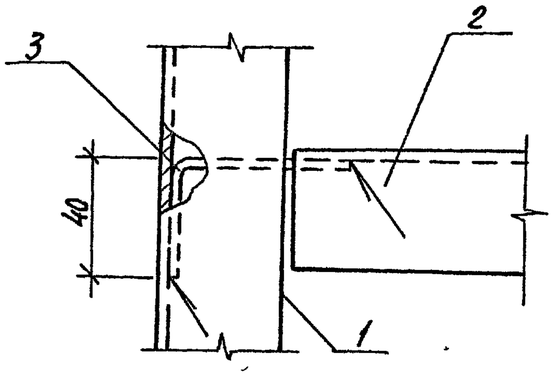

3

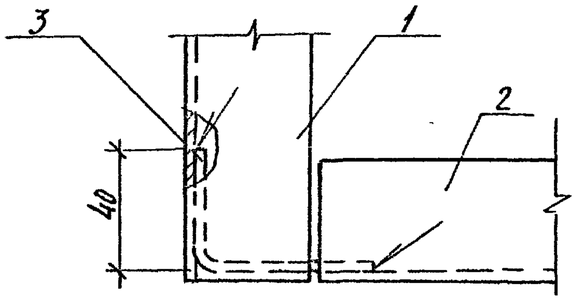

4

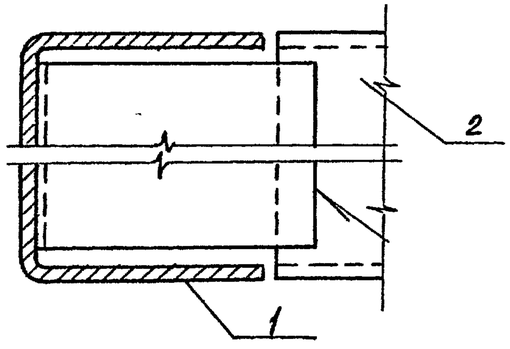

5

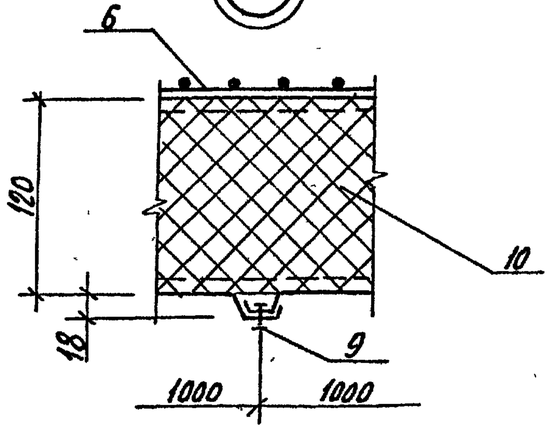

6

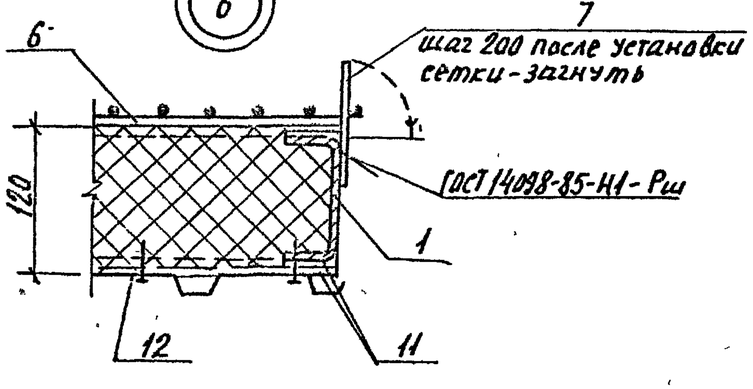

Сварка неуказанных швов по ГОСТ 5264-80, тип соединения Н1, катет шва 3мм.

Привязан			
Инв. №			

813-2-66.91 АР.И. 070000 СБ	Лист 2

Копировал Николаева 25104-04 12 Формат А3

Альбом 4

Формат	Зона	Поз.	Обозначение	Наименование	Кол.	Примечание
				Детали		
				Швеллер $\frac{100\times40\times3\text{-Б ГОСТ 8278-83}}{\text{Вст3кп2 ГОСТ 11474-76}}$		
Б4		1	АР.И. 080001	ℓ=6900	1	27,40кг
Б4		2	АР.И. 080002	ℓ=3320	1	13,18кг
Б4		3	АР.И.080003	ℓ=2650	4	10.52кг
Б4		4	АР.И. 080004	ℓ=2900	1	11.49кг
Б4		5	АР.И. 080005	ℓ=1470	2	5,84кг
Б4		6	АР.И. 080006	ℓ=1150	1	5,47кг
Б4		7	АР.И. 080007	ℓ=178	1	0,71кг
Б4		8	АР.И. 080008	ℓ=123	2	0,50кг
Б4		9	АР.И. 080009	Швеллер $\frac{200\times80\times5\text{-Б ГОСТ 8278-83}}{\text{Вст3кп2 ГОСТ 11474-76}}$; ℓ=150	2	2,0кг
Б4		10	АР.И. 080010	Уголок $\frac{60\times40\times3\text{-Б ГОСТ 19772-74}}{\text{Вст3кп2 ГОСТ 11474-76}}$; ℓ=80	13	0,2кг
				Профилированный лист		
				С18-1000-0,8; ГОСТ 24045-86		

Привязан

Инв.N

Н.контр.	Бурдыкина		10.6.91
Гл.констр.	Тимошенко		10.6.91
Гл.спец.	Медолазов		10.6.91
Зав.гр.	Карпенкова	К.К.	10.6.91
Инженер	Скрябина		10.6.91
Пров.	Щепетильникова		10.6.91

АР.И. 080000

Панель металлическая трехслойная ПМТ 3

Стадия	Лист	Листов
РП	1	2

ГИПРОНИСЕЛЬПРОМ г.Орел

Копировал Луганова Формат А4

Формат	Зона	Поз.	Обозначение	Наименование	Кол.	Примечание
Б4		11	АР.И. 080011	ℓ=6900	2	58,0кг
Б4		12	АР.И. 080012	ℓ=4000	2	33,6кг
Б4		13	АР.И. 080013	ℓ=6900; В=780	2	48,7кг
				Стандартные изделия		
		14		Винт самонарезающий		
				В 6х 25 ТУ 1015.107-88	320	
		15		Заклепка комбинированная		
				3к-14 ТУ 10.15.109-88	88	
				Материалы		
		16		Плита теплоизоляционная		
				П175-1000.500.60 ГОСТ 9573-82	1,86	$м^3$
		17		Картон асбестовый		
				КАОН-1-5х1000х80 ГОСТ 2850-80	112,6	м

Взам.инв.№

Подп. и дата

Инв.N подл.

Привязан

Инв.N

813-2-65.91 АР.И. 080000

Лист 2

25104-04 13

Копировал Луганова Формат А4

Альбом 4

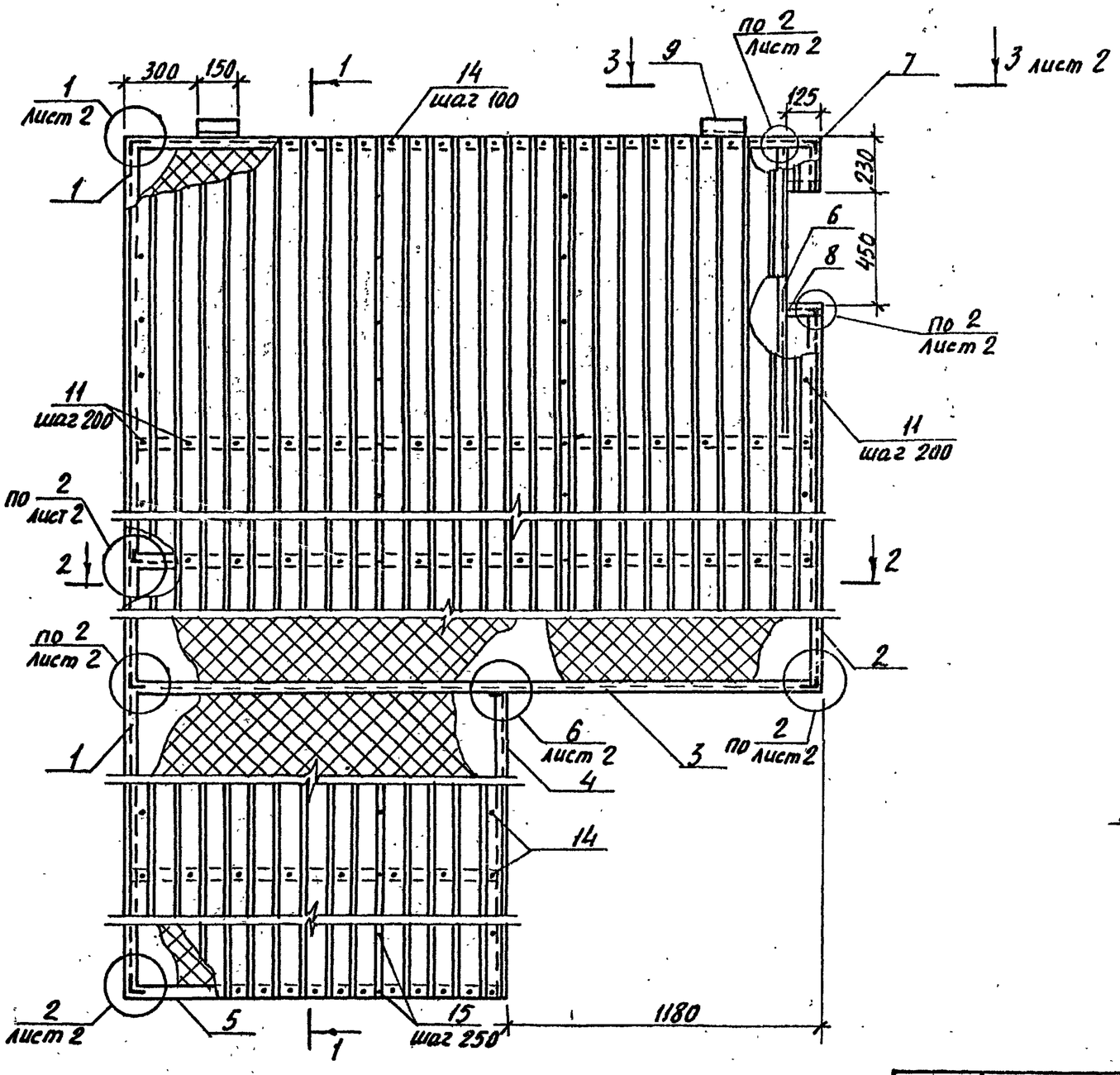

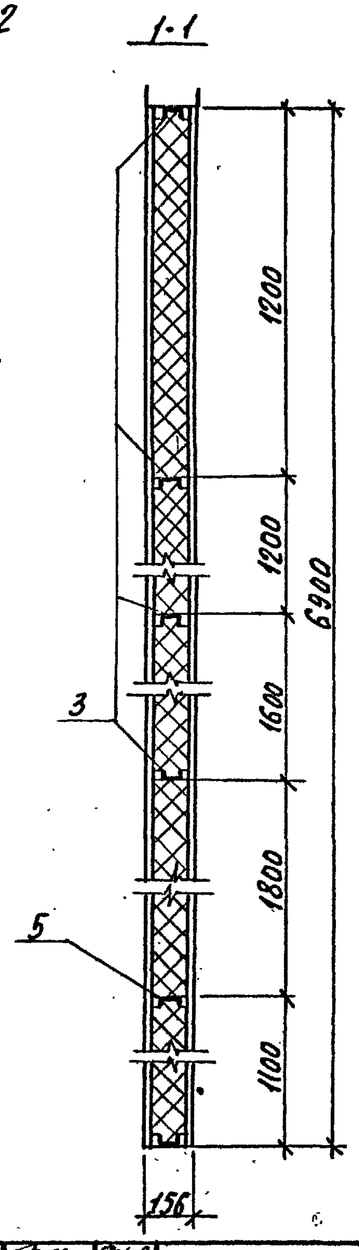

2-2

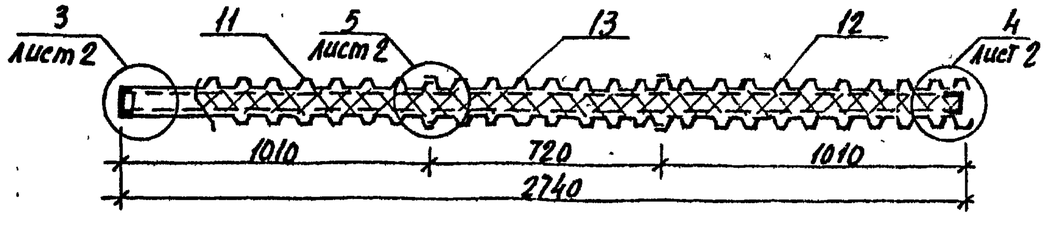

Н. контр.	Бурдыкина		10.6.91
Гл. констр.	Тимошенко		10.6.91
Гл. спец.	Медолазов		10.6.91
Зав. гр.	Карпенкова		10.6.91
Инженер	Скрябина		10.6.91
Прив.	Щепетильникова		10.6.91

813-2-65.91

АР.И.080.000 СБ

Панель металлическая трехслойная ПМТ3. Сборочный чертеж.

Стадия	Масса	Масштаб
РП	693.0	1:20
Лист 1	Листов 2	

ГИПРОНИСЕЛЬПРОМ г. Орел

Привязан

Инв. №

Копировал Николаева 25104-04 14 Формат А3

Альбом 4

вид 3-3

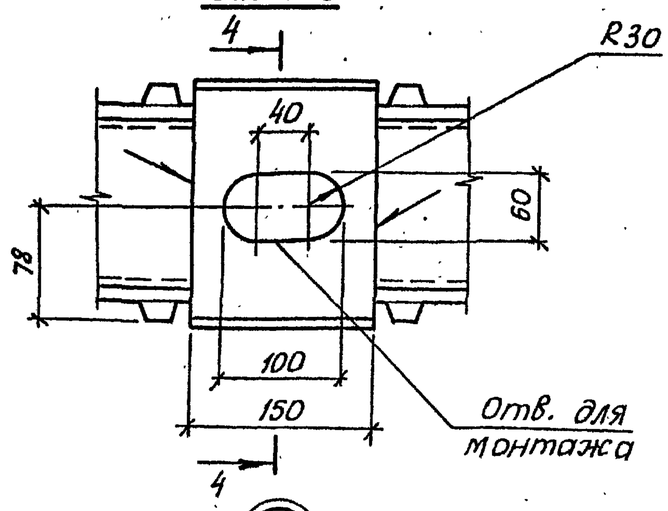

4-4

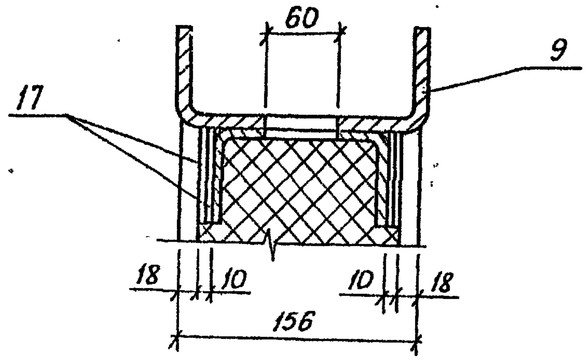

1

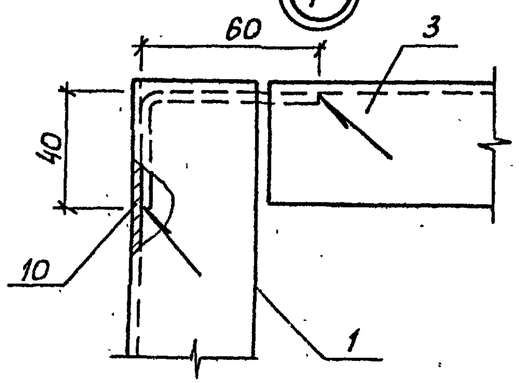

2

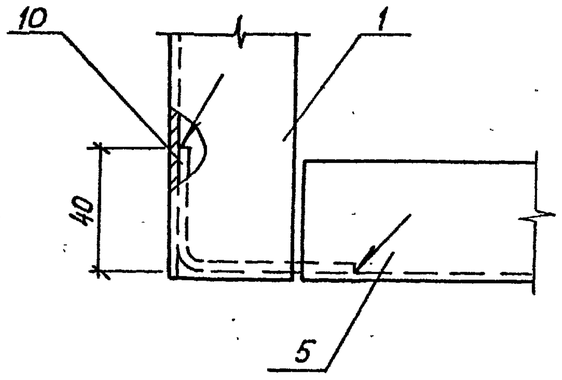

3

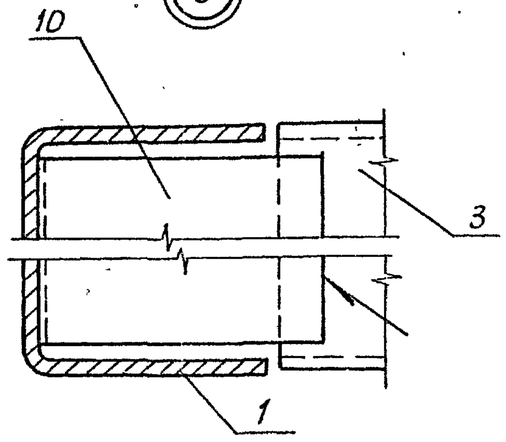

4

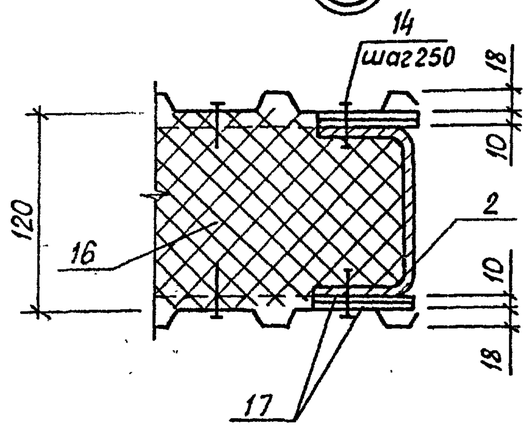

5

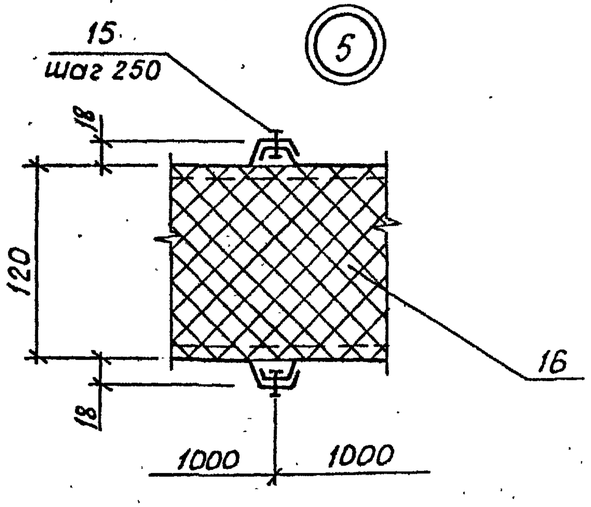

6

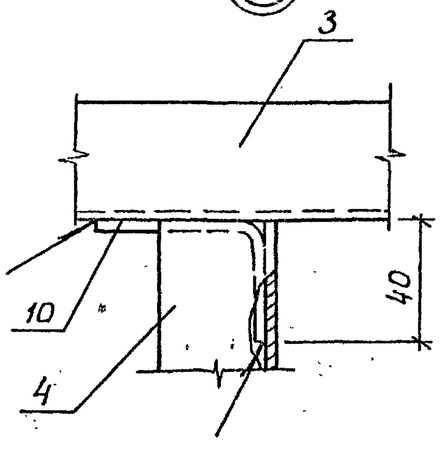

Сварка по ГОСТ 5264-80, тип соединения Н1, катет шва 3 мм.

Привязан			
Инв.N			

813-2-65.91	АР.И. 080000 СБ	Лист 2

25104-04 15

Копировал Дюканова

Формат А3

Альбом 4

Формат	Зона	Поз.	Обозначение	Наименование	Кол.	Примечание
				Детали		
				Швеллер $\frac{100\times40\times3-Б\ ГОСТ\ 8278-83}{Вст3кп2\ ГОСТ\ 11474-76}$		
Б4		1	АР.И.090001	ℓ = 1270	1	5.1кг
Б4		2	АР.И.090002	ℓ = 1900	1	7.5кг
Б4		3	АР.И.090003	ℓ = 6150	1	24.5кг
Б4		4	АР.И.090004	ℓ = 6170	1	24.6кг
Б4		5	АР.И.090005	Уголок $\frac{50\times40\times3\ ГОСТ\ 19772-74}{Вст3кп2\ ГОСТ\ 11474-76}$ ℓ=80	4	0.2кг
Б4		6	АР.И.090006	Лист $\frac{Б-ПН-НО-6\ ГОСТ\ 19903-74}{Ст3кп3\ ГОСТ\ 14637-89}$ 900×200	4	0.9кг
		7	АР.И.090007	Профилированный лист Л1	1	2.6кг
		8	-01	Л2	1	11.3кг
		9	-02	Л3	1	12.2кг
		10	-03	Л4	1	13.0кг
		11	-04	Л5	1	13.9кг
		12	-05	Л6	1	14.7кг
		13	-06	Л7	1	15.5кг
		14	-07	Л8	1	2.6кг
		15	-08	Л9	1	11.3кг

Инв.N подл. | Подпись и дата | Взам.инв.N

Привязан

Инв.N

Н.контр.	Бурдыкина		12.6.91
Гл.контр.	Титошенко		10.6.91
Гл.спец.	Мефодьев		10.6.91
Зав.гр.	Карпенкова		10.6.91
Инж.	Скрябина		10.6.91
Пров.	Щепетильникова		10.6.91

АР.И.090000

Панель металлическая трехслойная ПМТ4

Стадия	Лист	Листов
РП	1	2

ГИПРОНИСЕЛЬПРОМ г. Орел

Копировал Иноземцева Формат А4

Формат	Зона	Поз.	Обозначение	Наименование	Кол.	Примечание
		16	-09	Профилированный лист Л10	1	12.2кг
		17	-10	Л11	1	13.0кг
		18	-11	Л12	1	13.9кг
		19	-12	Л13	1	14.7кг
		20	-13	Л14	1	15.5кг
				Стандартные изделия		
		21		Винт самонарезающий		
				8б×25 ТУ10-15.107-88	286	
		22		Заклепка комбинированная		
				3к-14 ТУ10-15.109-88	84	
				Материалы		
		23		Плита теплоизоляционная		
				П175-1000.500.60 ГОСТ 9573-82	1.19	м3
		24		Картон асбестовый		
				КАОН-1-5×1000×40 ГОСТ 2850-80	62	м

Инв.N подл. | Подпись и дата | Взам.инв.N

Привязан

Инв.N

813-2-65.91 АР.И.090000 Лист 2

25104-04 16

Копировал Иноземцева Формат А4

Альбом 4

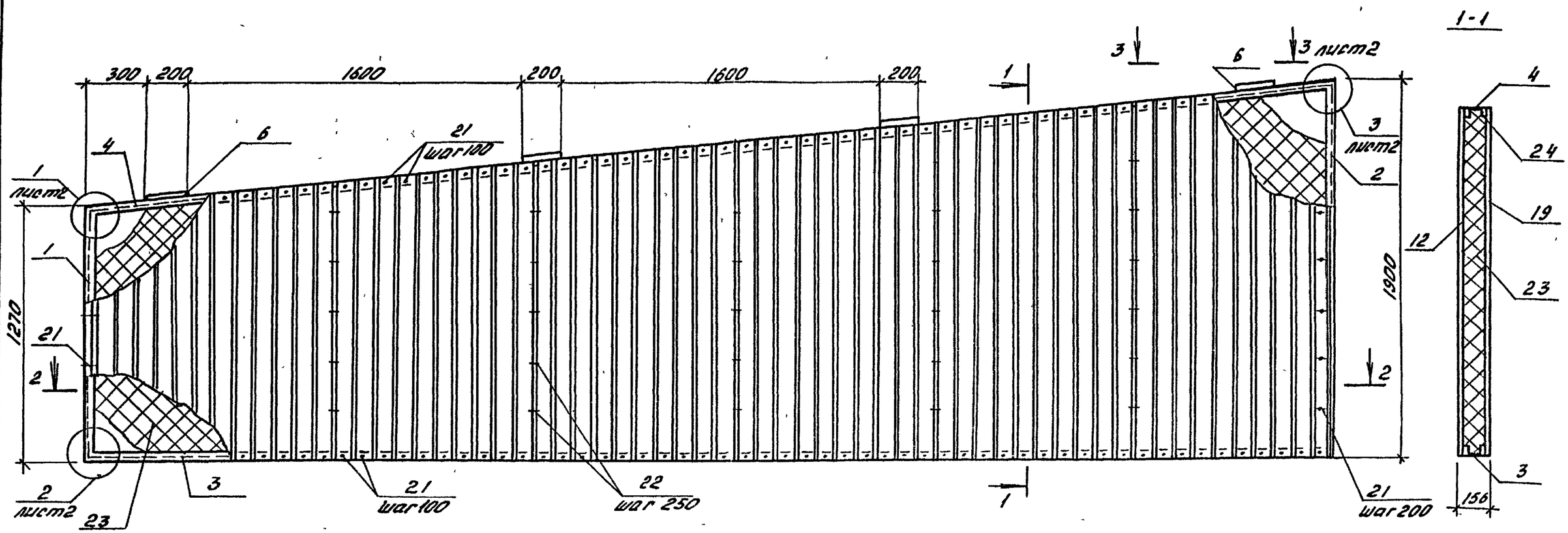

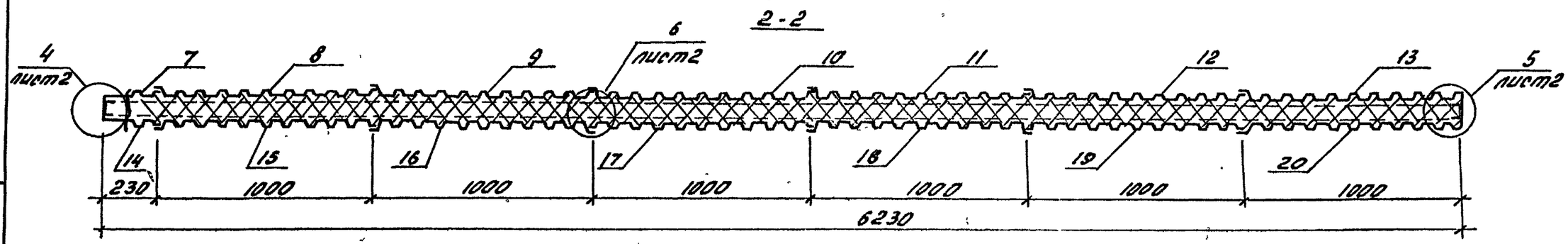

Н.контр.	Бурдыкина		12.6.91	813-2-65.91		АРЦ. 090000 СБ			
Гл.констр.	Тимошенко		10.6.91						
Гл.спец.	Медолазов		10.6.91						
Зав.гр.	Карпенкова		10.6.91	Панель металлическая трехслойная ПМТ4. Сборочный чертеж	Стадия	Масса	Масшт.		
Инж.	Скрябина		10.6.91		РП	456.0	1:20		
Пров.	Щепетильнова		10.6.91		Лист 1	Листов 2			
Привязан					ГИПРОНИСЕЛЬПРОМ г. Орел				
Инв. N									

25104-04 17

Кравцова Витвицова

Формат А3

Альбом 4

Вид 3-3

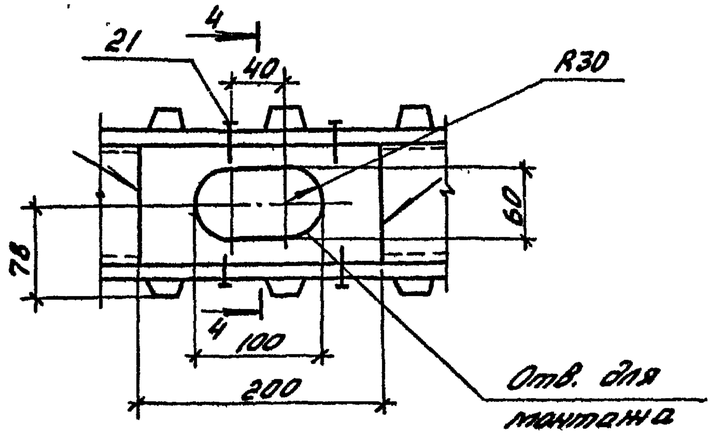

2

4-4

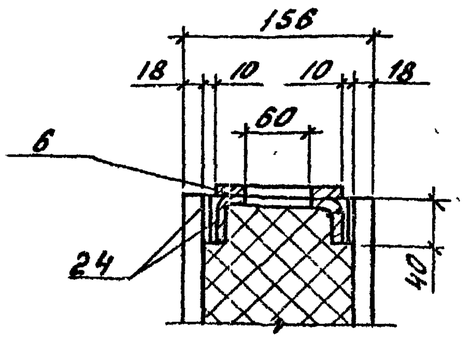

3

1

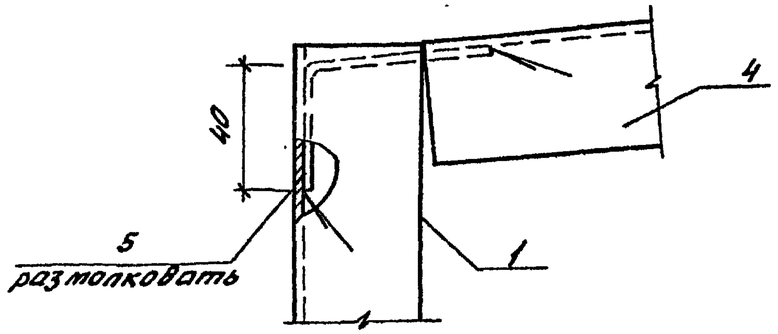

4

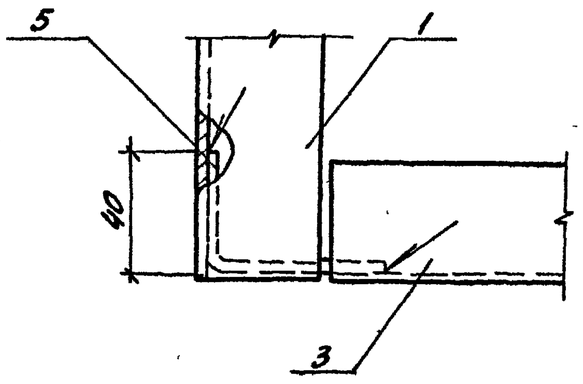

5

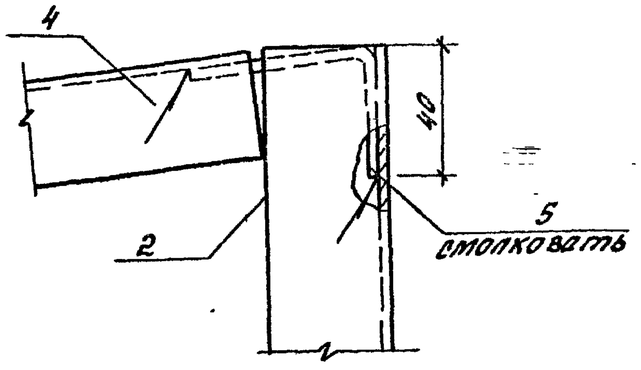

6

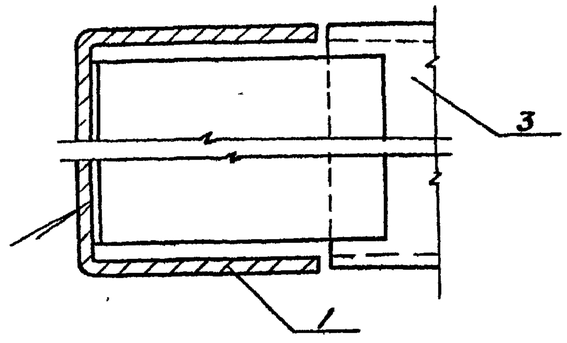

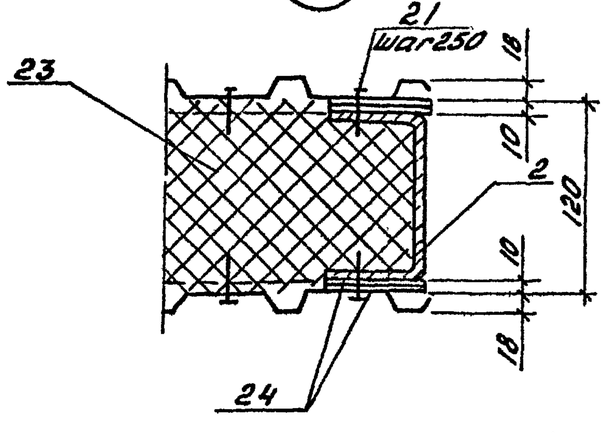

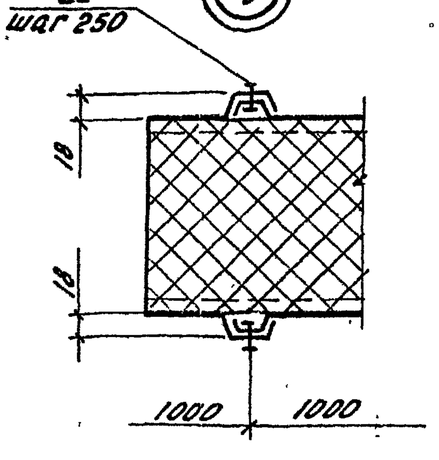

Сварка по ГОСТ 5264-80, тип соединения Н1, катет шва 3мм.

Привязан			
Инв.N			

813-2-65.91	АР.II 090000 СБ	Лист 2

25104-04 18

Корнеева Пирогов

Альбом 4

АР.И. 090007 - 01, 02, 03, 04, 05, 06 - изображено

АР.И. 090007 - 07, 08, 09, 10, 11, 12, 13 - зеркальное отражение

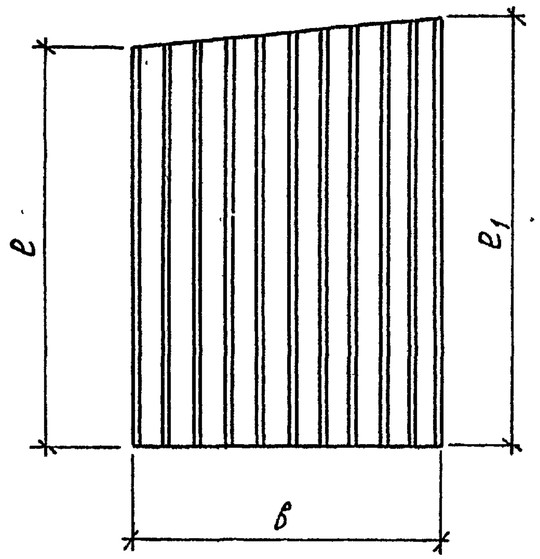

Обозначение	Марка	ℓ, мм	ℓ1, мм	в, мм	Масса, кг
АР.И.090007	Л1	1270	1300	240	2,6
-01	Л2	1300	1400		11,3
-02	Л3	1400	1500		12,2
-03	Л4	1500	1600		13,0
-04	Л5	1600	1700		13,9
-05	Л6	1700	1800		14,7
-06	Л7	1800	1900		15,5
-07	Л8	1270	1300	1023	2,6
-08	Л9	1300	1400		11,3
-09	Л10	1400	1500		12,2
-10	Л11	1500	1600		13,0
-11	Л12	1600	1700		13,9
-12	Л13	1700	1800		14,7
-13	Л14	1800	1900		15,5

Н.контр.	Бурдыкина		12.6.91
Гл.констр.	Тимошенко		10.6.91
Гл.спец.	Медолазов		10.6.91
Зав.гр.	Карпенкова	К. К.	10.6.91
Инженер	Скрябина		10.6.91
Пров.	Щепетильникова		10.6.91

813-2-65.91 АР.И.090007

Профилированный лист (Л1... Л14)

Стадия	Масса	Масштаб
РП	см. табл.	1:20
Лист	Листов 1	

Профилированный лист С18-0,8 ГОСТ 24045-86

ГИПРОНИСЕЛЬПРОМ г.Орел

Привязан

Инв. N

25104-04 19

Копировал Дюканова

Формат А3

Альбом 4

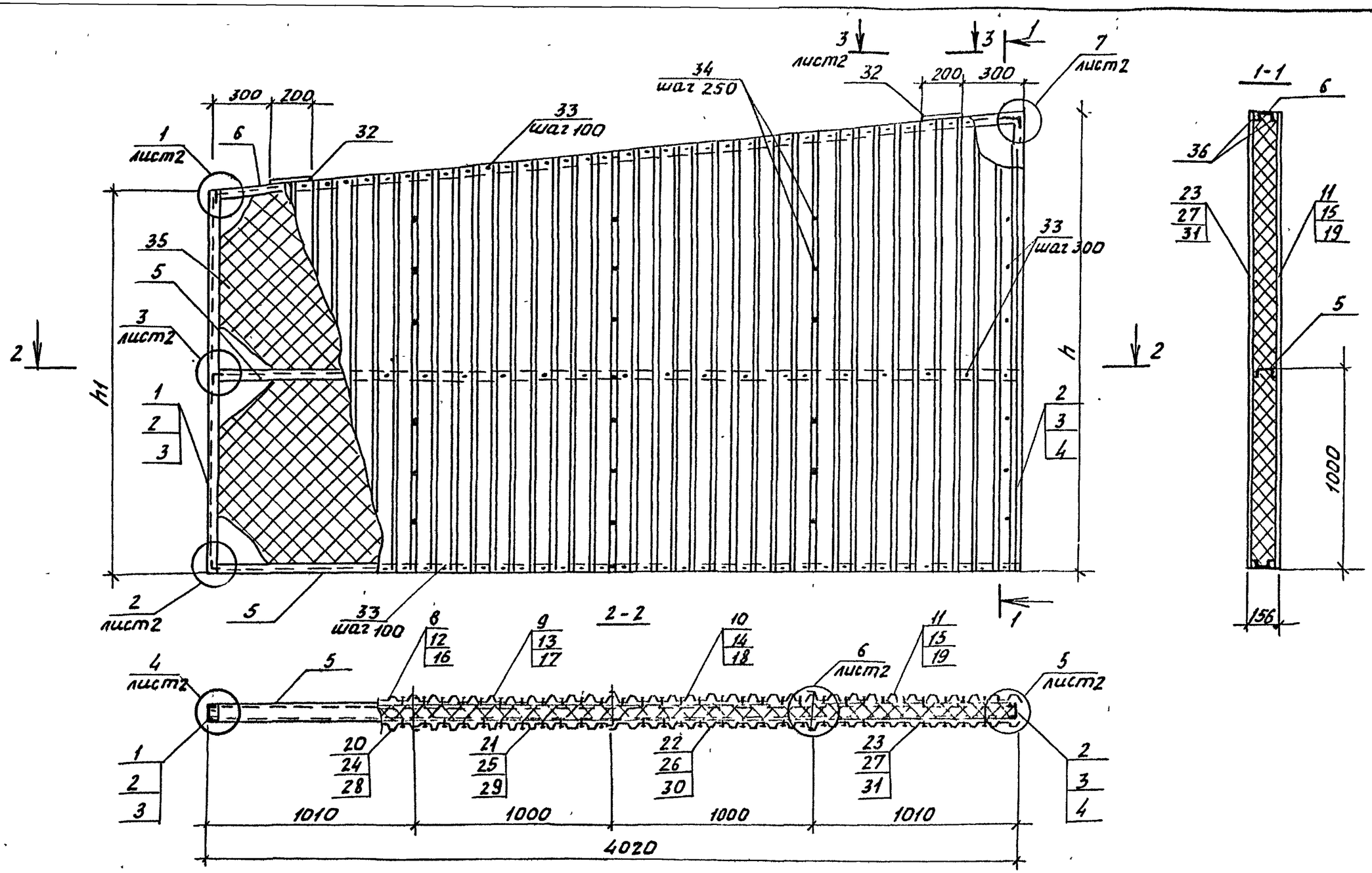

Обозначение	Марка панели	Размеры, мм		Масса, кг
		h	h1	
АР.Ц 100000	ПМТ5	2300	1900	401,3
-01	ПМТ6	2700	2300	467,9
-02	ПМТ7	3100	2700	531,5

Привязан

Инв. №

Н.контр.	Бурдыкина		12.6.91
Гл.констр	Тимошенко		10.6.91
Гл.спец.	Медолазов		10.6.91
Зав.гр.	Карпенкова		10.6.91
Инж.	Скрябина		10.6.91
Пров.	Черетильникова		10.6.91

813-2-65.91 АР.Ц. 100000

Панель металлическая трехслойная ПМТ5...ПМТ7

Стадия	Масса	Масштаб
РП	см. табл.	1:20
Лист 1	Листов 4	

ГИПРОНИСЕЛЬПРОМ г.Орел

25104-04 20

Копировал Фомушкина

Формат А3

Альбом 4

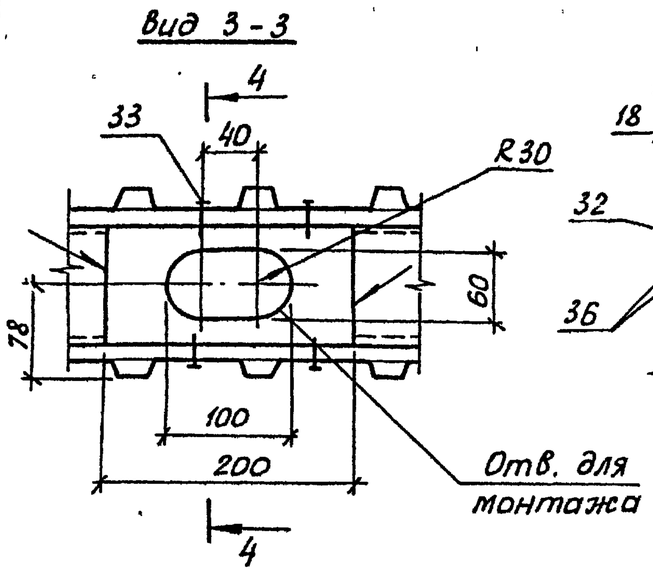

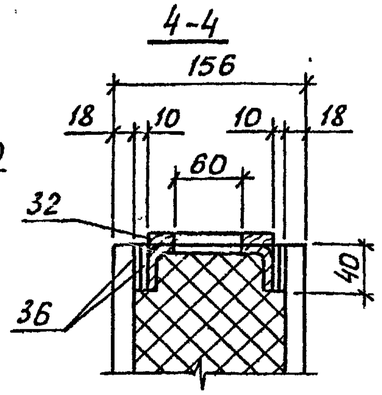

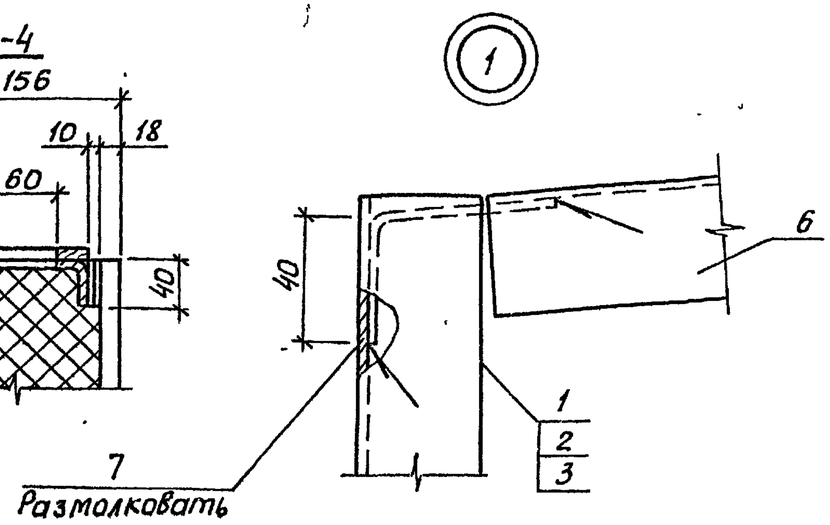

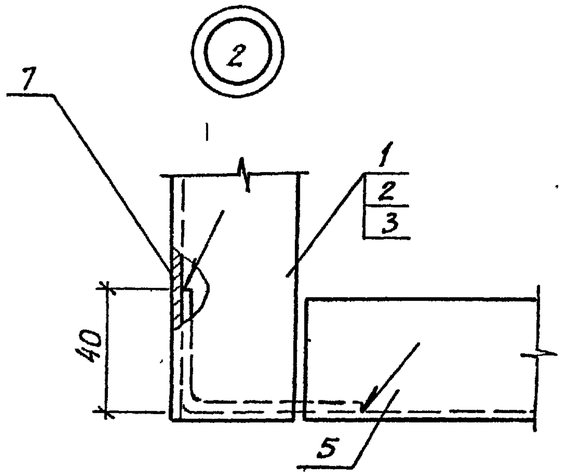

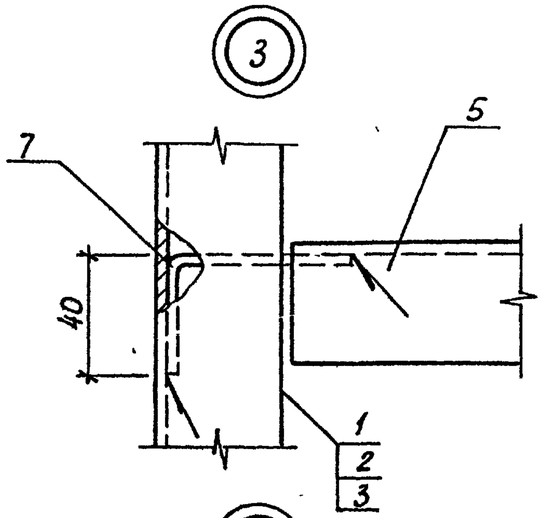

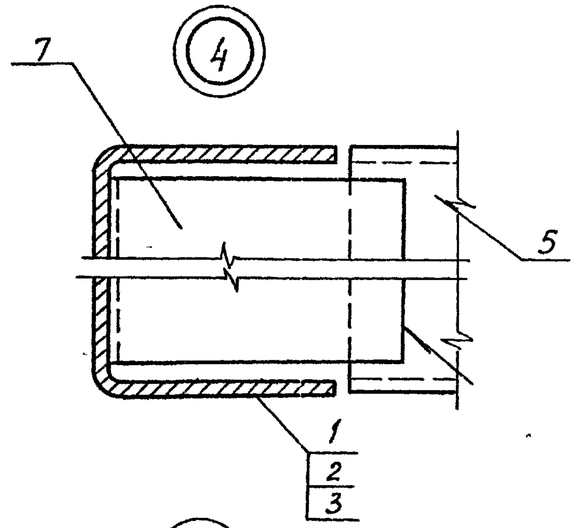

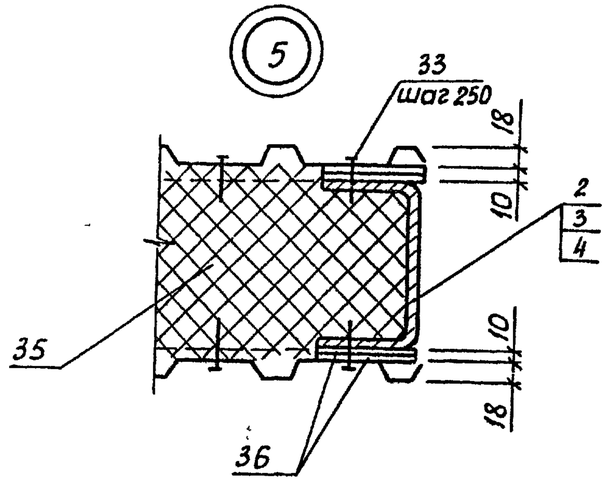

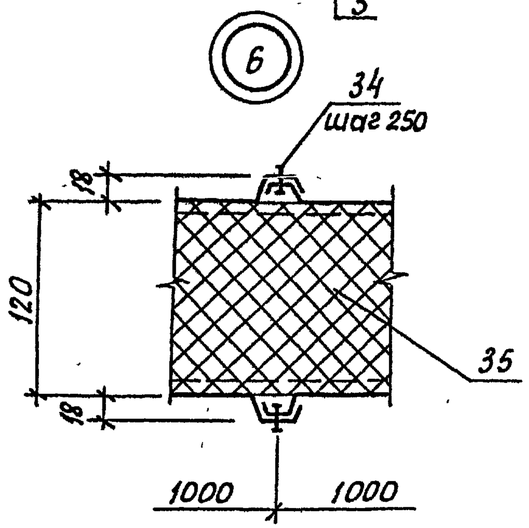

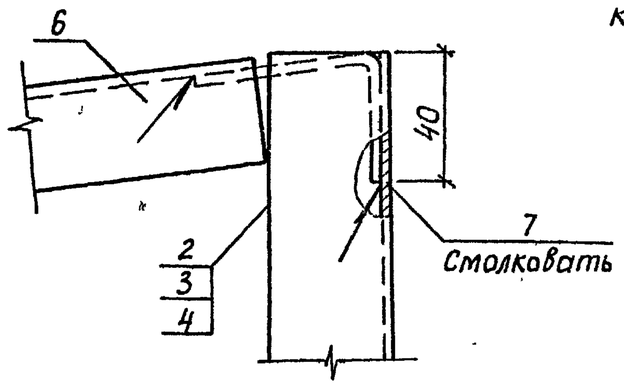

Сварка по ГОСТ 5264-80, тип соединения Н1, катет шва 3 мм.

Привязан			
Инв. N			

813-2-65.91	АР.И.100000 СБ	Лист 2

Альбом 4

Формат	Зона	Поз.	Обозначение	Наименование	Кол. на исполн. –	01	02			Примечание
				Детали						
				Швеллер $\frac{100\times40\times3\ ГОСТ\ 8278-83}{Вст3кп2\ ГОСТ\ 14474-76}$						
Б4		1	АР.И.100001	ℓ=1900	1					7,58кг
Б4		2	АР.И.100002	ℓ=2300	1	1				9,18кг
Б4		3	АР.И.100003	ℓ=2700		1	1			10,77кг
Б4		4	АР.И.100004	ℓ=3100			1			12,37кг
Б4		5	АР.И.100005	ℓ=3930	2	2	2			15,68кг
Б4		6	АР.И.100006	ℓ=3950	1	1	1			15,76кг
Б4		7	АР.И.100007	Уголок $\frac{60\times40\times3\text{-}Б\ ГОСТ\ 19772-74}{Вст3кп2\ ГОСТ\ 14474-76}$ ℓ=80						
					6	6	6			0,2кг
		8	АР.И.100008	Профилированный лист Л15	1					16,4кг
		9	-01	Л16	1					17,2кг
		10	-02	Л17	1					18,1кг
		11	-03	Л18	1					18,9кг
		12	-04	Л19		1				19,7кг
		13	-05	Л20		1				20,6кг
		14	-06	Л21		1				21,4кг
		15	-07	Л22		1				22,3кг
		16	-08	Л23			1			23,1кг
		17	-09	Л24			1			23,9кг
		18	-10	Л25			1			24,8кг

Привязан

Инв.№

Альбом 4

Формат	Зона	Поз.	Обозначение	Наименование	Кол. на исполн. –	01	02			Примечание
		19	-11	Профилированный лист Л26			1			25,6 кг
		20	-12	Л27	1					16,4 кг
		21	-13	Л28	1					17,2 кг
		22	-14	Л29	1					18,1 кг
		23	-15	Л30	1					18,9 кг
		24	-16	Л31		1				19,7 кг
		25	-17	Л32		1				20,6 кг
		26	-18	Л33		1				21,4 кг
		27	-19	Л34		1				22,3 кг
		28	-20	Л35			1			23,1 кг
		29	-21	Л36			1			23,9 кг
		30	-22	Л37			1			24,8 кг
		31	-23	Л38			1			25,6 кг
		32	АР.И.100009	Б-ПН-НО-Б ГОСТ 19903-74 / Лист СТ3кп2 ГОСТ 14637-89 100×200	2	2	2			0,9 кг
				Стандартные изделия						
		33		Винт самонарезающий						
				8в×25 ТУ10-15,107-88	250	258	266			
		34		Заклепка комбинированная						
				3к-14 ТУ10-15,109-88	54	68	82			
				Материалы						
		35		Плита теплоизоляционная						
				ПТ75-1000.500.60 ГОСТ 9573-82	1,01	1,21	1,40			м³
		36		Картон асбестовый						
				КАОН-1-5×1000×40 ГОСТ 2850-80	64	67,2	70,4			м

Привязан

Инв. №

813-2-65.91 АР.И.100000

Лист 4

25104-04 23

Копировал Фотушкина

Формат А3

Альбом 4"

АР.И.100008-01,02,03,04,05,06,07,08,09,10,11,12 - изображено
АР.И.100008-13,14,15,16,17,18,19,20,21,22,23 - зеркальное отражение

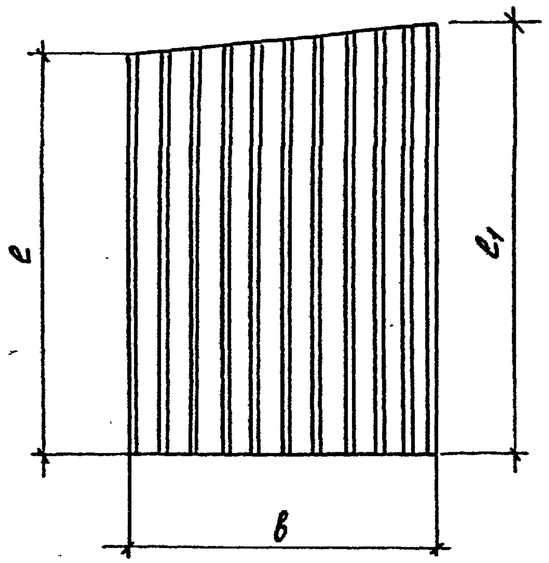

Обозначение	Марка	ℓ, мм	ℓ1, мм	в, мм	Масса, кг
-АР.И.100008	Л15	1900	2000	1023	16,4
-01	Л16	2000	2100		17.2
-02	Л17	2100	2200		18.1
-03	Л18	2200	2300		18.9
-04	Л19	2300	2400		19,7
-05	Л20	2400	2500		20,6

Обозначение	Марка	ℓ, мм	ℓ1, мм	в, мм	Масса, кг
АР.И.100008 - 06	Л21	2500	2600	1023	21,4
-07	Л22	2600	2700		22,3
-08	Л23	2700	2800		23,1
-09	Л24	2800	2900		23,9
-10	Л25	2900	3000		24,8
-11	Л26	3000	3100		25,6
-12	Л27	1900	2000		16,4
-13	Л28	2000	2100		17.2
-14	Л29	2100	2200		18.1
-15	Л30	2200	2300		18.9
-16	Л31	2300	2400		19,7
-17	Л32	2400	2500		20,6
-18	Л33	2500	2600		21,4
-19	Л34	2600	2700		22,3
-20	Л35	2700	2800		23.1
-21	Л36	2800	2900		23,9
-22	Л37	2900	3000		24.8
-23	Л38	3000	3100		25,6

Н.контр.	Бурдыкина		17.06.91
Гл.констр.	Тимошенко		10.6.91
Гл.спец.	Медолазов		10.6.91
Зав.гр.	Карпенкова	К. К.	10.6.91
Инж.	Скрябина		10.6.91
Пров.	Щепетильников		10.6.91

813-2-65.91 АР.И. 100008

Профилированный лист (Л15... Л38)

Стадия	Масса	Масштаб
РП	см. табл.	
Лист	Листов 1	

Профилированный лист С18-0,8 ГОСТ 24045-86

ГИПРОНИСЕЛЬПРОМ г.Орел

Привязан

Инв.№

25104-04 24

Альбом 4

Формат	Зона	Поз.	Обозначение	Наименование	Кол.	Примечание
				Детали		
				Швеллер $\frac{100\times40\times3\text{-БГОСТ8278-83}}{\text{Вст3кп2ГОСТ11474-76}}$		
Б4		1	АР.И. 110001	ℓ=3380	1	13.3кг
Б4		2	АР.И. 110002	ℓ=3100	1	12.2кг
Б4		3	АР.И. 110003	ℓ=2650	2	10.4кг
Б4		4	АР.И. 110004	ℓ=2670	1	10.5кг
Б4		5	АР.И. 110005	ℓ=2050	1	8.1кг
Б4		6	АР.И. 110006	Уголок $\frac{60\times40\times3\text{-БГОСТ19772-74}}{\text{Вст3кп2ГОСТ11474-76}}$		
				ℓ=80	6	0.2кг
		7	АР.И. 110007	Профилированный лист Л39	1	27.1кг
		8	-01	Л40	1	27.9кг
		9	-02	Л41	1	21.0кг
		10	-03	Л42	1	27.1кг
		11	-04	Л43	1	27.9кг
		12	-05	Л44	1	21.0

Привязан

Инв.N

Н.контр.	Бурдыкина		10.6.91
Гл.констр.	Тимошенко		10.6.91
Гл.спец.	Медолазов		10.6.91
Зав.гр.	Карпенкова		10.6.91
Инженер	Скрябина		10.6.91
Пров.	Щепетильникова		10.6.91

АР.И. 110000

Панель металлическая трехслойная ПМТ8

Стадия	Лист	Листов
РП	1	2

ГИПРОНИСЕЛЬПРОМ г. Орел

Формат	Зона	Поз.	Обозначение	Наименование	Кол.	Примечание
		13	АР.И. 110008	Лист $\frac{\text{Б-ПН-НО-БГОСТ19903-74}}{\text{ст3кп3ГОСТ14637-89}}$ 100×200		
				ℓ=200	2	0.9
				Стандартные изделия		
		14		Винт самонарезающий		
				В6×25 ТУ10-15.107-28	204	
		15		Заклепка комбинированная		
				ЗК-14 ТУ10-15.109-88	52	
				Материалы		
		16		Плита теплоизоляционная		
				П175-1000.500.60ГОСТ9573-82	1.06	$м^3$
		17		Картон асбестовый		
				КАОН-1-5×1000×40ГОСТ2850-80	65.2	м

Привязан

Инв.N

Взам.инв.N | Подпись и дата | Инв.N подл.

813-2-65.91 АР.И. 110000

Лист 2

Альбом 4

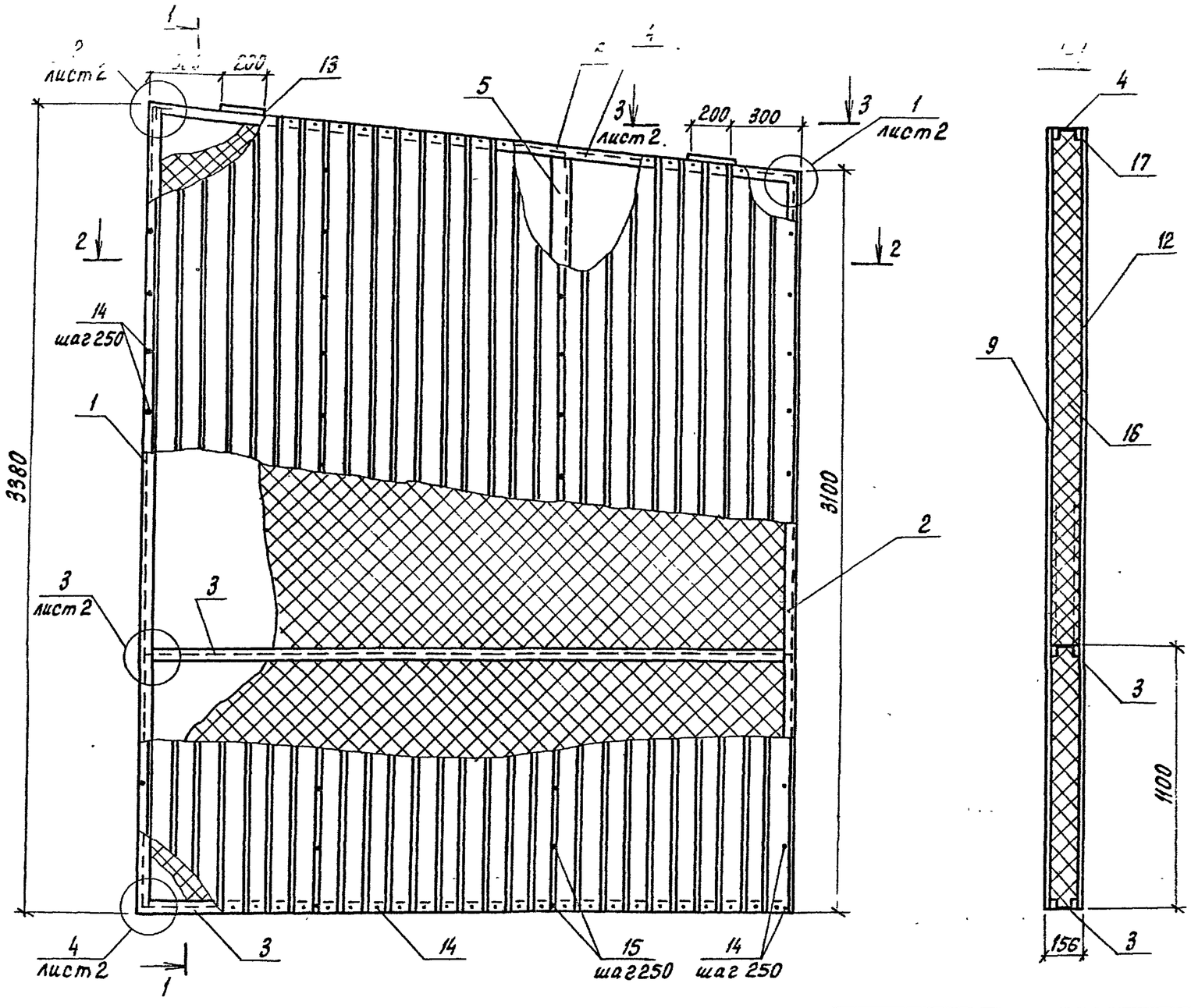

2-2

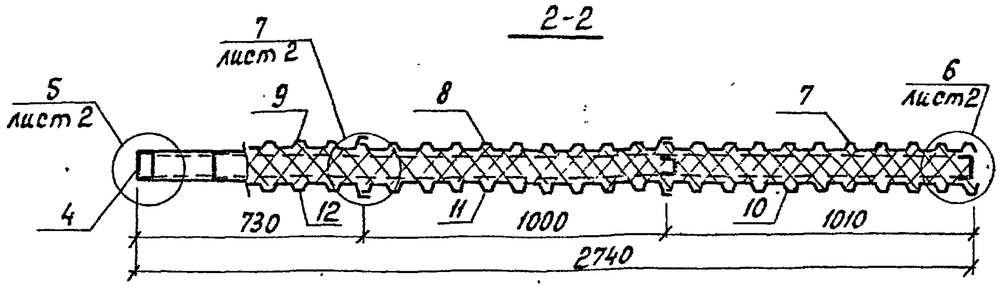

Н.контр.	Бурдыкина		12.06.91	813-2-65.91	АР.И. 10000 СБ	
Гл.констр.	Тимошенко		10.6.91			
Гл.спец.	Медолазов		10.6.91			
Зав.гр.	Карпенкова	К. К.	10.6.91	Панель металлическая трехслойная ПМТ8. Сборочный чертеж	Стадия	Масса	Масштаб
Инженер	Скрябина		10.6.91		РП	423,4	1:20
Пров.	Щепетильникова		10.6.91		Лист	Листов 2	
					ГИПРОНИСЕЛЬПРОМ г.Орел		

Альбом 4

Вид 3-3

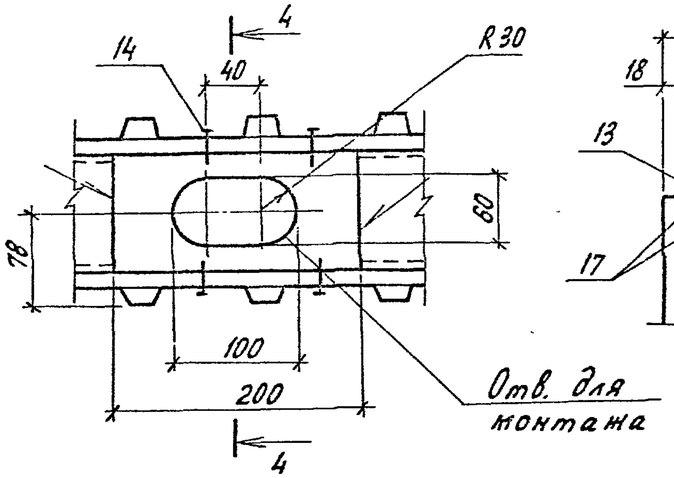

4-4

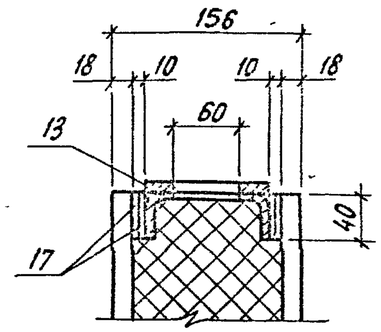

1

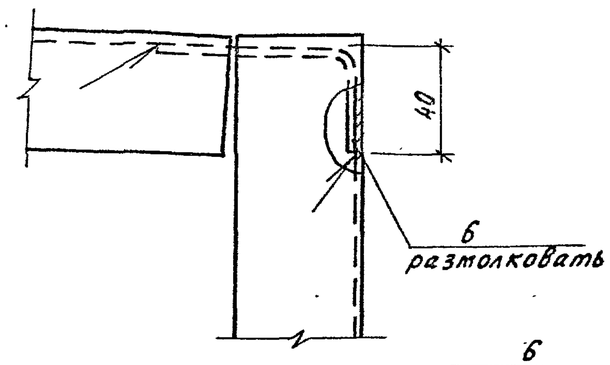

2

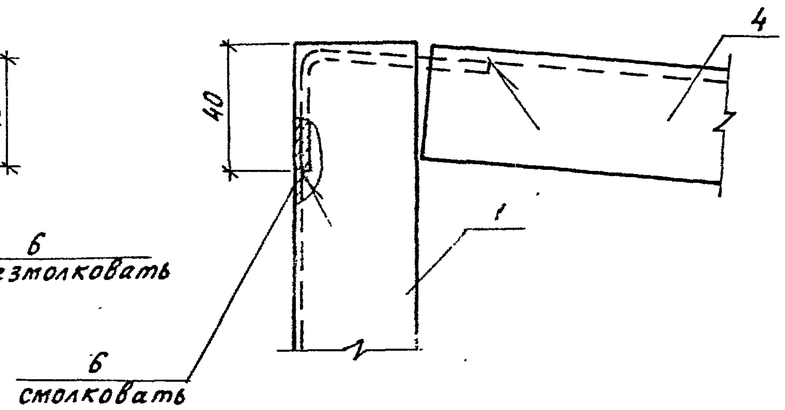

3

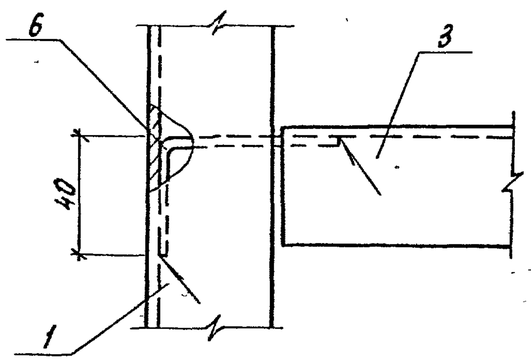

4

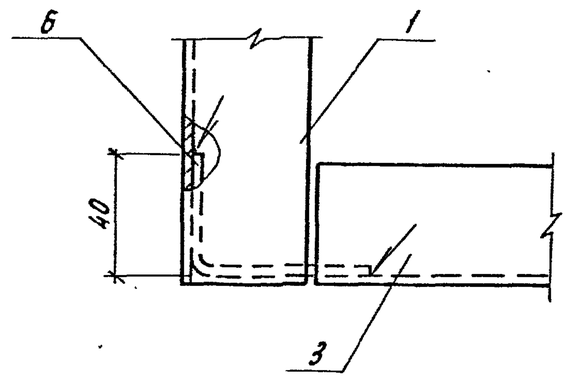

5

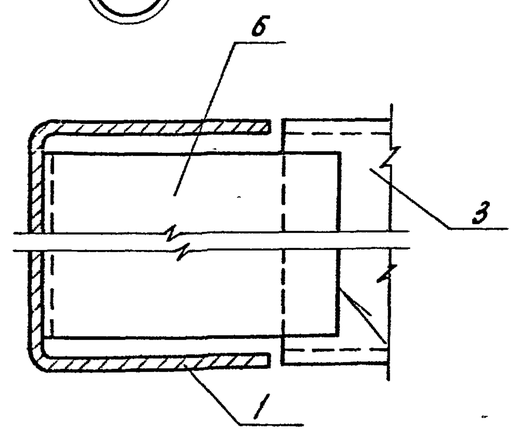

6

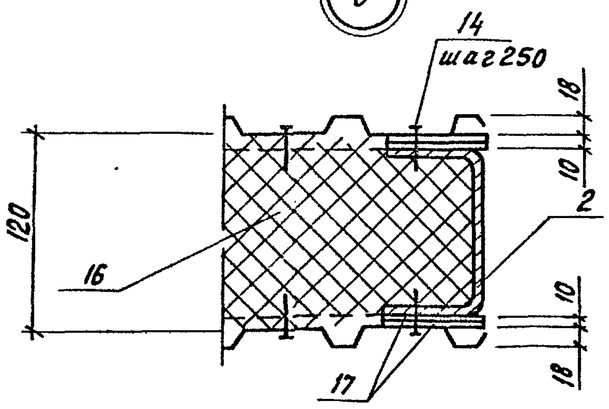

7

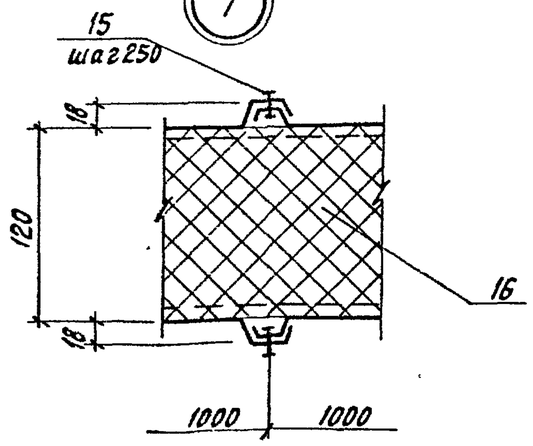

Сварка по ГОСТ 5264-80, тип соединения Н1, катет шва 3мм

Привязан			
Инв. N			

813-2-65.91	АР. И. 110000 СБ	Лист 2

Альбом 4

АР.И.110007 -01, 02 - изображено

АР.И.110007 -03, 04, 05 - зеркальное отражение

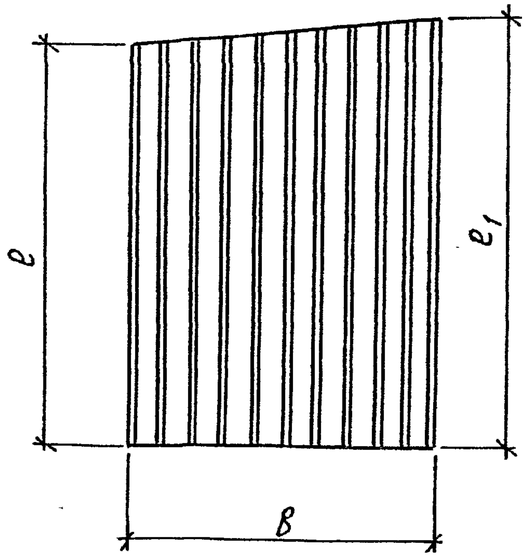

Обозначение	Марка	l, мм	l1, мм	b, мм	Масса, кг
АР.И.110007	Л39	3100	3200	1023	27,1
-01	Л40	3200	3300		27,9
-02	Л41	3300	3380	750	21,0
-03	Л42	3100	3200	1023	27,1
-04	Л43	3200	3300		27,9
-05	Л44	3300	3380	750	21,0

Н.контр.	Бурдыкина		12.6.91
Гл.констр.	Тимощенко		10.6.91
Гл.спец.	Медолазов		10.6.91
Зав.гр.	Карпенкова		10.6.91
Инженер	Скрябина		10.6.91
Пров.	Щепетильникова		10.6.91

Привязан

Инв. N

813-2-65.91 АР.И.110007

Профилированный лист (Л39...Л44)

Стадия	Масса	Масштаб
РП	см. табл.	1:20
Лист	Листов 1	

Профилированный лист С18-0,8 ГОСТ 24045-86

ГИПРОНИСЕЛЬПРОМ г.Орел

Альбом 4

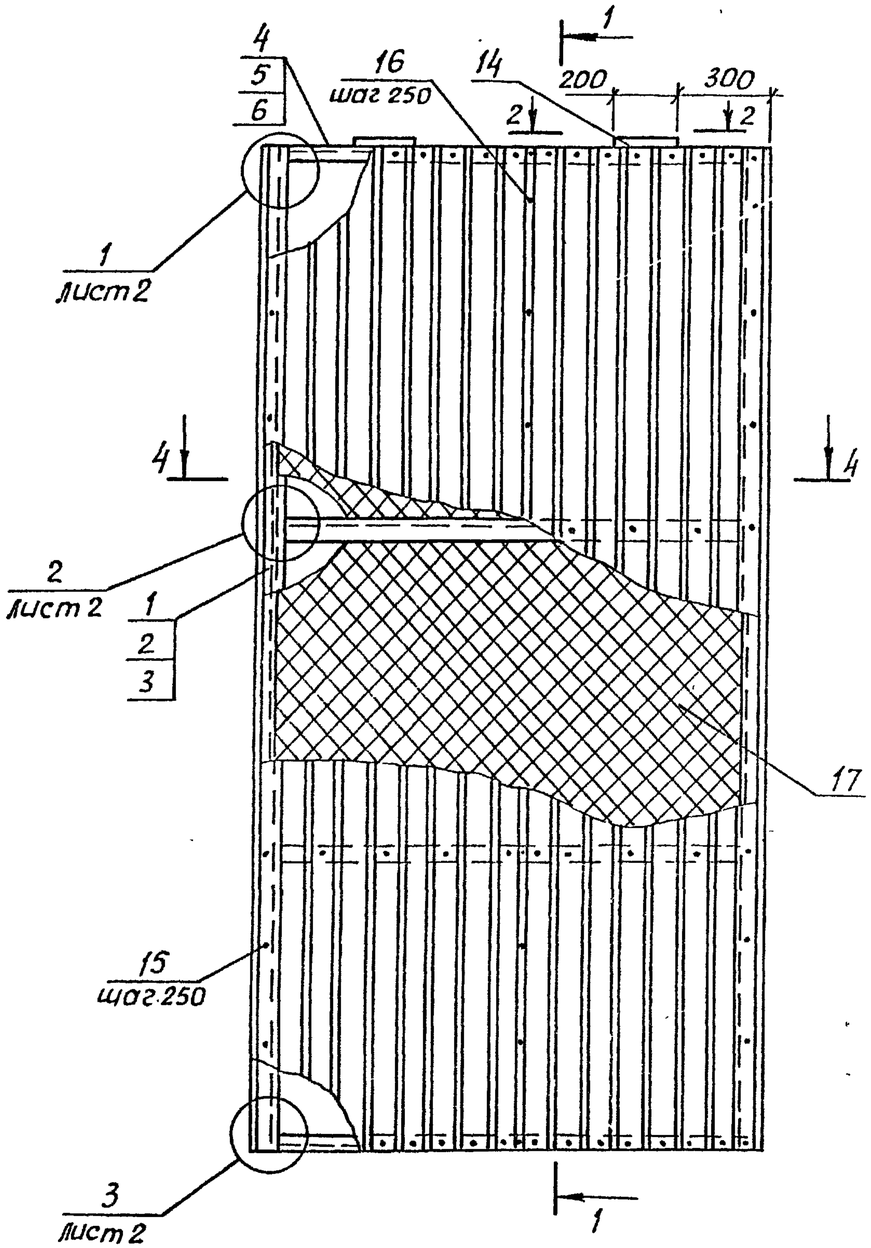

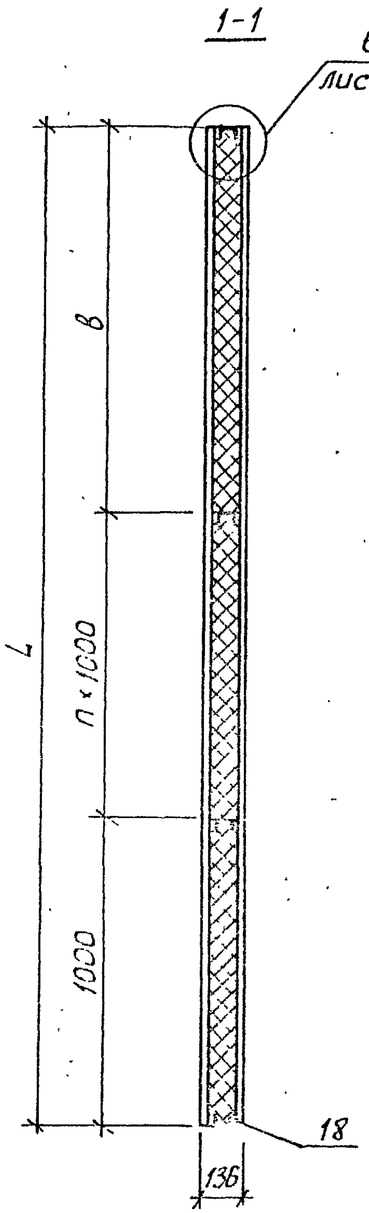

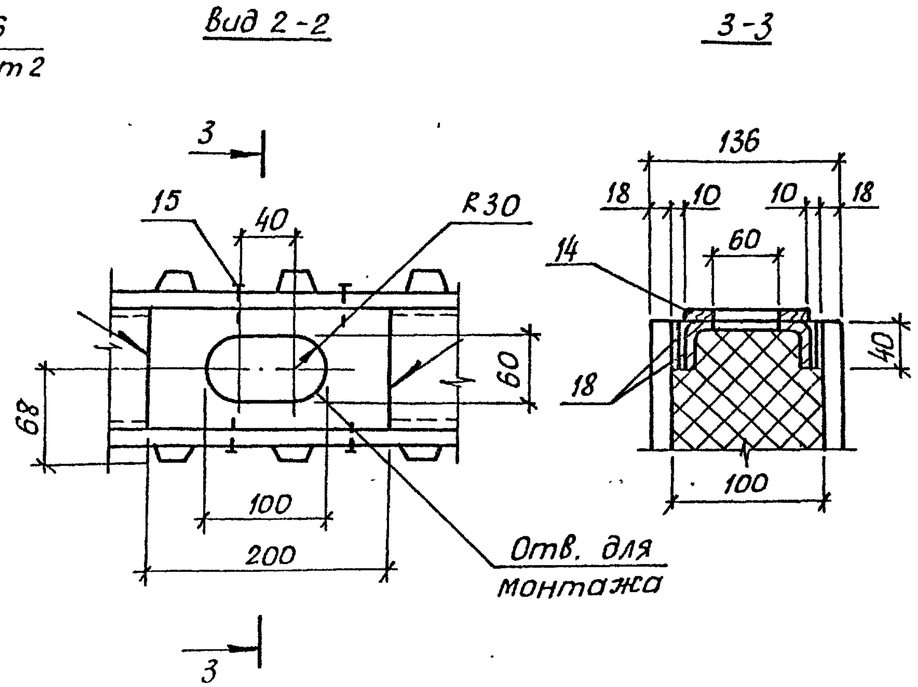

Обозначение	Марка	L, мм	a, мм	в, мм	n	Масса, кг
АР.И.120000	ПМТ9	4360	1800	1360	2	410,5
-01	ПМТ12	3060	500	1060	—	256,3
-02	ПМТ13	3310	670	1310	—	297,1

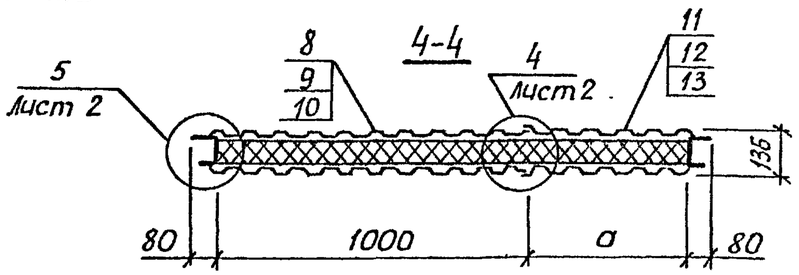

Н.контр.	Бурдыкина		17.06.91
Гл.констр.	Тимошенко		10.6.91
Гл.спец.	Медолазов		10.6.91
Зав.гр.	Карпенкова		10.6.91
Инженер	Скрябина		10.6.91
Пров.	Щепетильникова		10.6.91

Привязан

Инв. N

813-2-65.91 АР.И.120000

Панель металлическая трехслойная ПМТ9, ПМТ12, ПМТ13

Стадия	Масса	Масштаб
РП	см. табл.	1:20
Лист 1	Листов 4	

ГИПРОНИСЕЛЬПРОМ г. Орел

Копировал Лиханова Формат А3

Альбом 4

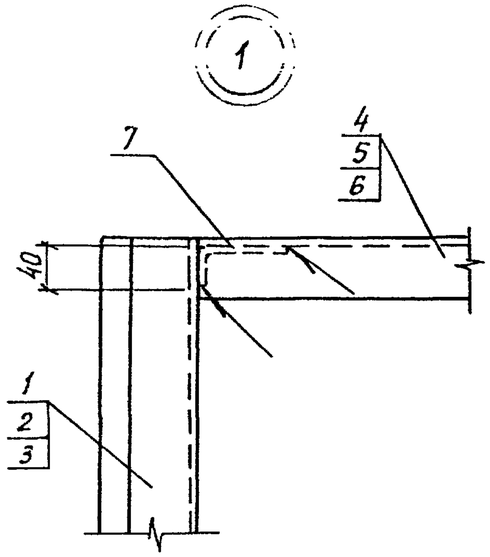

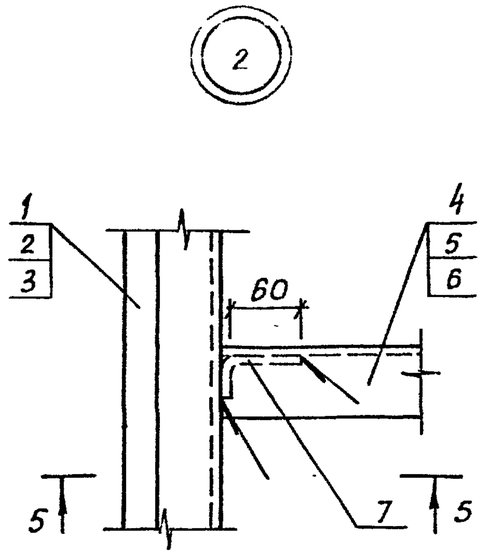

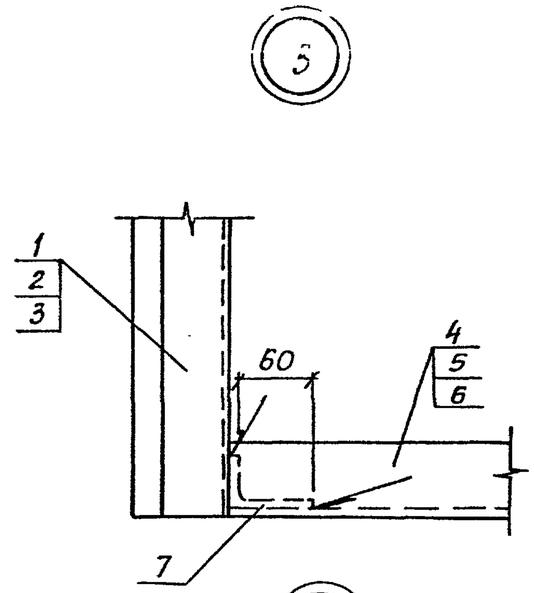

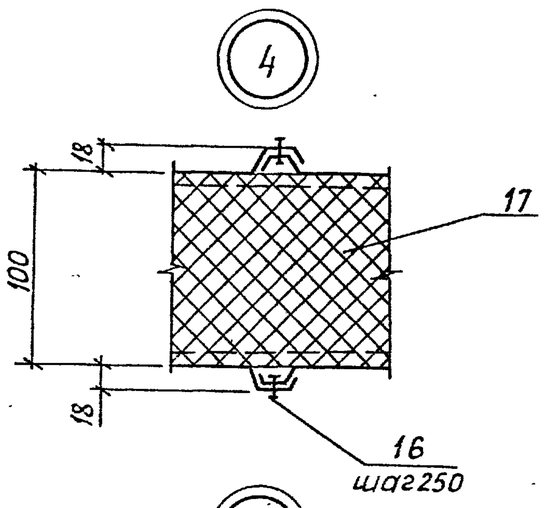

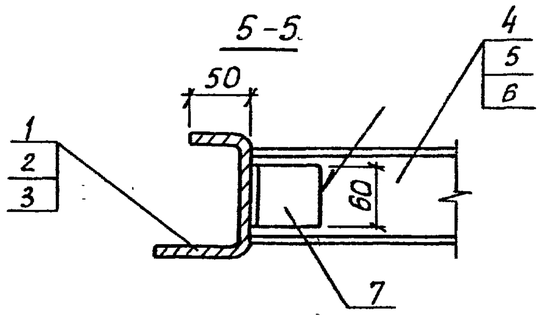

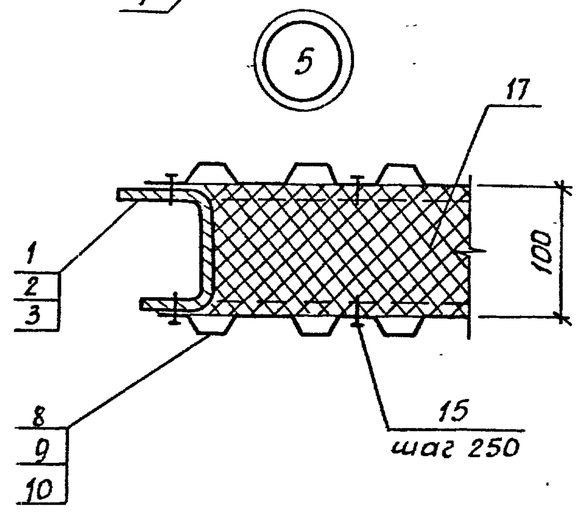

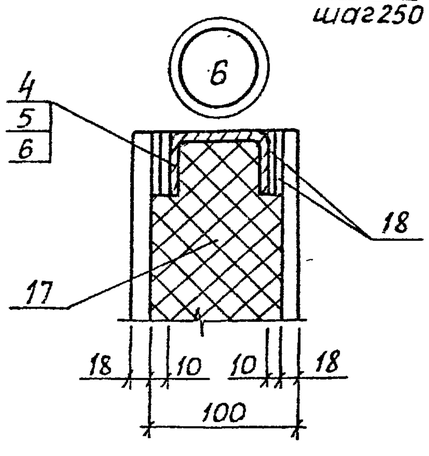

Сварка по ГОСТ 5264-80, тип соединения Н2, катет шва 3мм.

Привязан			
Инв. N			

813-2-65.91	АР.И.120000 СБ	Лист 2

25104-04 30

Копировал Дюканова

Формат А3

Альбом 4

Формат	Зона	Поз.	Обозначение	Наименование	Кол. на исполн. –	01	02		Примечание
				Детали					
				Швеллер $\frac{100\times80\times50\times4.5\ ГОСТ8240-89}{Вст3кп2\ ГОСТ11474-76}$,					
Б4		1	АР.И.120001	ℓ=4360	2				29,47кг
Б4		2	АР.И.120002	ℓ=3060		2			20,82кг
Б4		3	АР.И.120003	ℓ=3310			2		22,71кг
				Швеллер $\frac{80\times50\times4.5\ ГОСТ8240-89}{Вст3кп2\ ГОСТ11474-76}$,					
Б4		4	АР.И.120004	ℓ=1800	5				11,0кг
Б4		5	АР.И.120005	ℓ=1500		4			9,16кг
Б4		6	АР.И.120.006	ℓ=1670			4		10.21кг
Б4		7	АР.И.120.007	Уголок $\frac{60\times40\times3.5\ ГОСТ19772-74}{Вст3кп2\ ГОСТ11474-76}$, ℓ=80	10	8	8		0,13кг
				Профилированный лист С18-1000-0,8 ГОСТ24045-86					
Б4		8	АР.И.120008	ℓ=4360	2				36,62кг
Б4		9	АР.И.120009	ℓ=3060		2			25.87кг
Б4		10	АР.И.120010	ℓ=3310			2		27.80кг
Б4		11	АР.И.120011	ℓ=4360, В=870	2				31.90кг
Б4		12	АР.И.120.012	ℓ=3060, В=570		2			14.70кг
Б4		13	АР.И.120013	ℓ=3310, В=740			2		20.6кг

Привязан

Инв.№

Альбом 4

Формат	Зона	Поз.	Обозначение	Наименование	Кол. на исполн. –	01	02		Примечание
64		14	АР.И.120014	Лист $\frac{Б\text{-}ПН\text{-}НО\text{-}Б\ ГОСТ\ 19903\text{-}74}{СТ3кп3\ ГОСТ\ 14637\text{-}89}$ 100×200	2	2	2		0,9кг
				Стандартные изделия					
		15		Винт самонарезающий					
				В6×25ТУ10-15.107-88	212	156	168		
		16		Заклепка комбинированная					
				ЗК-14ТУ10-15.109-88	36	26	28		
				Материалы					
		17		Плита теплоизоляционная					
				П175-1000.500.50 ГОСТ 9573-82	0,78	0,46	0,55		$м^3$
		18		Картон асбестовый					
				КАОН-1-5×1000×50 ГОСТ 2850-80	70,8	48,6	53,12		м

Привязан

Инв.№

813-2-65.91 АР.И. 120000 Лист 4

25104-04 32

Копировал Муратова Формат А3

Альбом 4

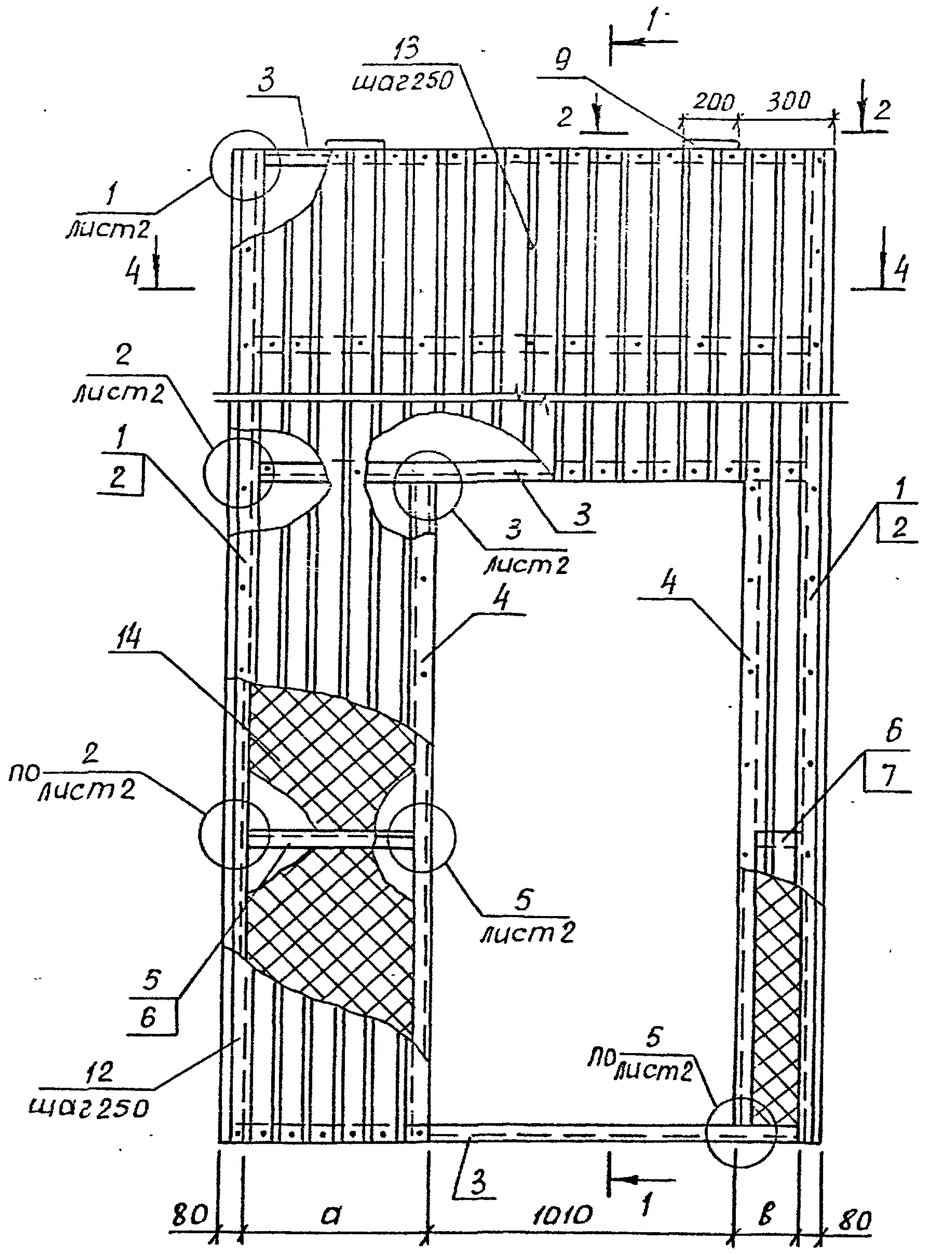

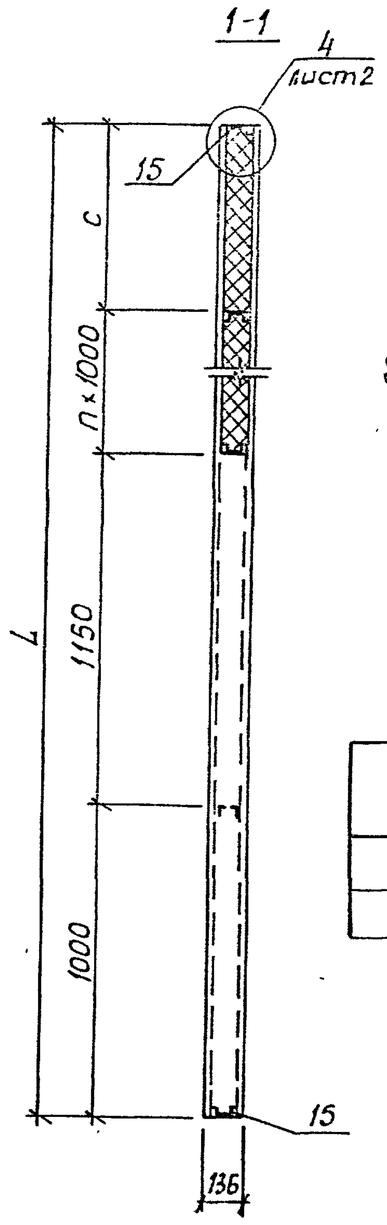

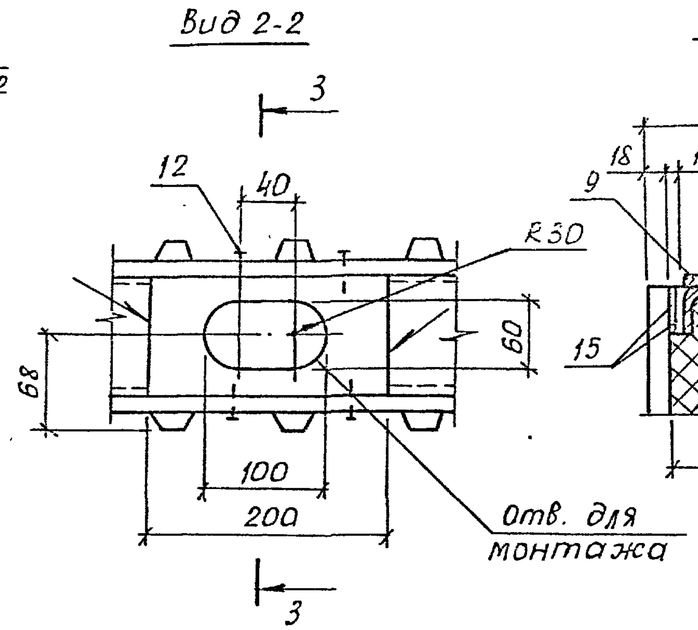

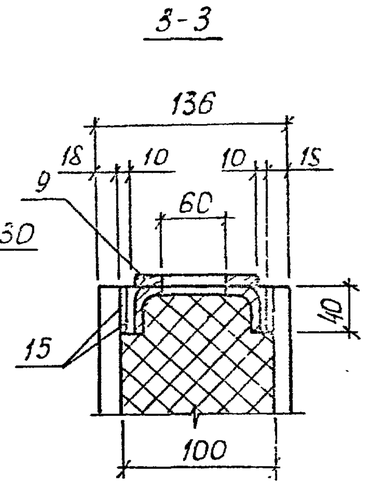

Обозначение	Марка	L, мм	a, мм	в₁ мм	c, мм	n	Масса, кг
АР.И. 130000	ПМТ 10	4360	580	210	210	2	440,42
-01	ПМТ 11	3060	395	395	910	—	306,43

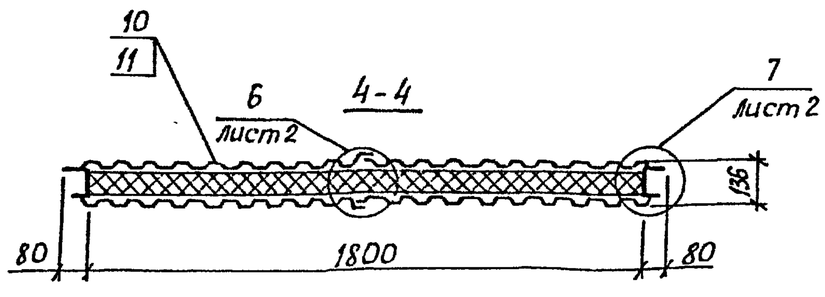

Привязан

Инв. N

Н.контр.	Бурдыкина		12.06.91
Гл.констр.	Тимощенко		10.6.91
Гл.спец.	Медолазов		10.6.91
Зав.гр.	Карпенкова		10.6.91
Инженер	Скрябина		10.6.91
Пров.	Щепетильников		10.6.91

813-2-65.91 АР.И. 130000

Панель металлическая трехслойная ПМТ10, ПМТ11

Стадия	Масса	Масштаб
РП	см. табл.	1:20

Лист 1 Листов 4

ГИПРОНИСЕЛЬПРОМ г.Орел

Альбом 4

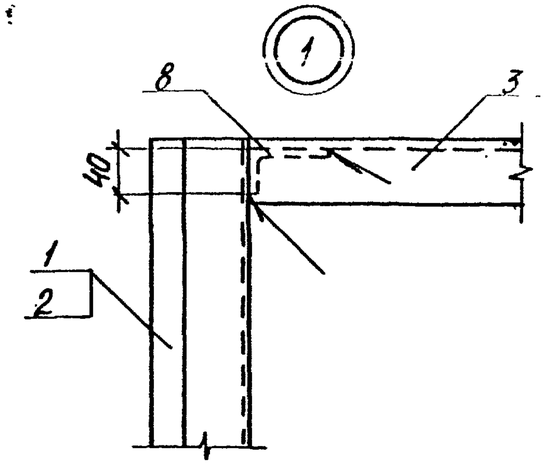

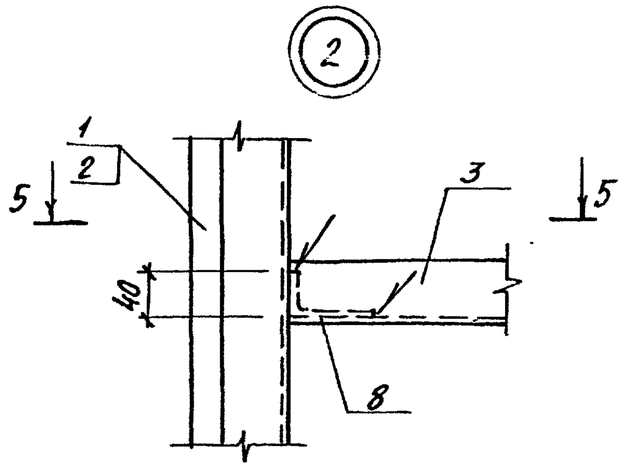

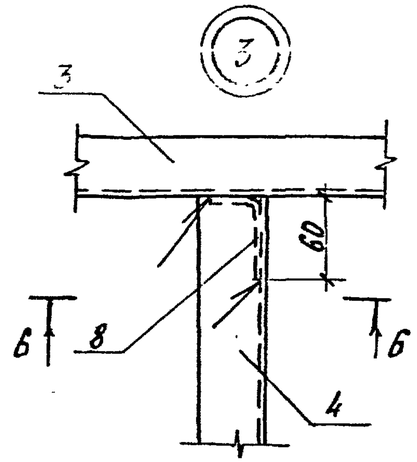

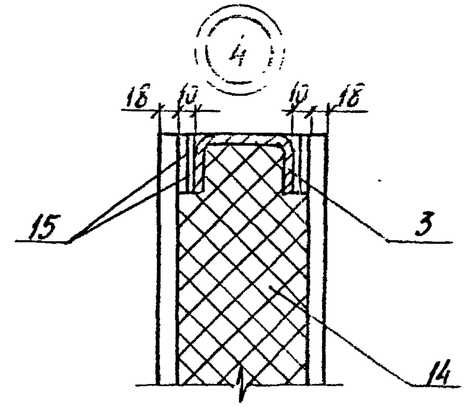

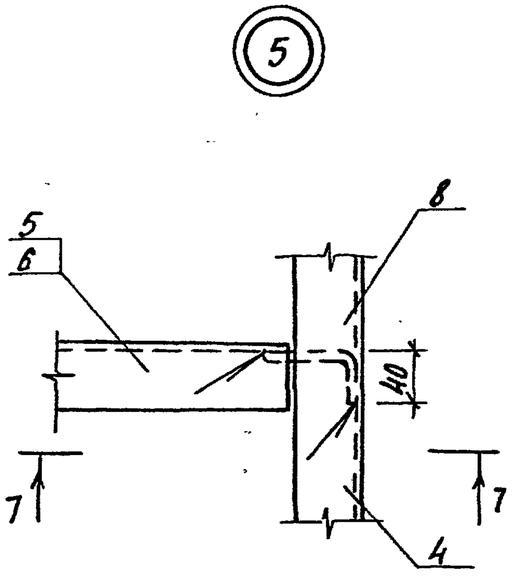

5-5

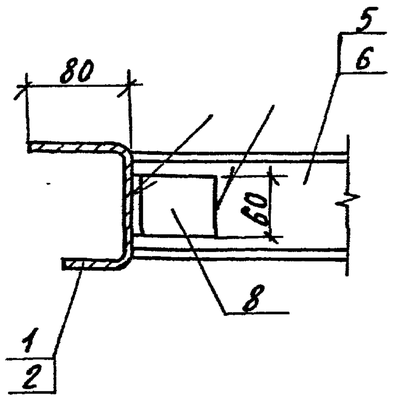

6-6

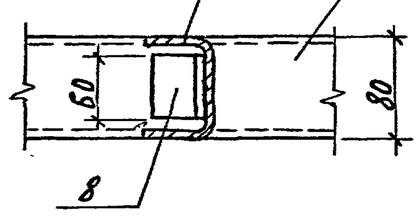

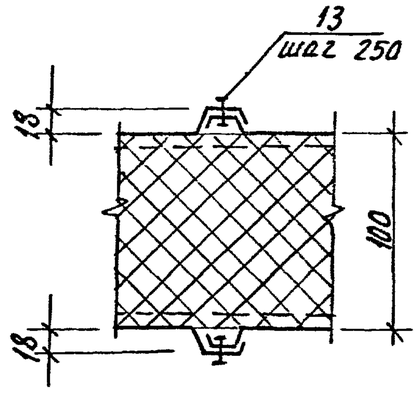

7-7

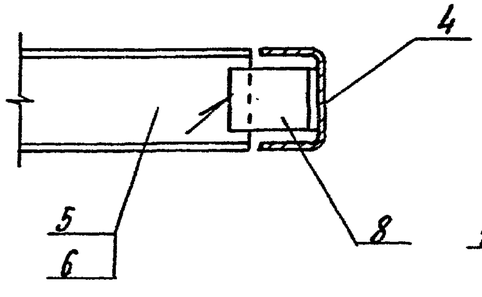

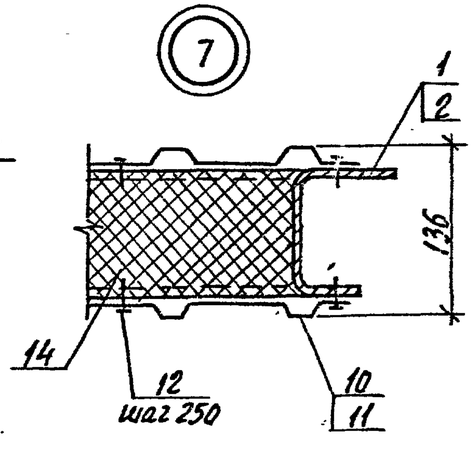

Сварка по ГОСТ 5264-80, тип соединения Н2, катет шва 3 мм.

Привязан			
Инв. №			

813-2-65.91	АР.И. 130000	Лист 2

Копировал Николаева 25104-04 34 Формат А3

Альбом 4

Формат	Зона	Поз.	Обозначение	Наименование	Кол. на исполн. —	01			Примечание
				Детали					
				Швеллер $\frac{100\times80\times50\times4Б\ ГОСТ\ 8281-80}{Вст3кп2\ ГОСТ\ 11474-76}$,					
Б4		1	АР.И.130001	ℓ=4360	2				29.47 кг
Б4		2	АР.И.130002	ℓ=3060		2			21.70 кг
				Швеллер $\frac{80\times50\times4Б\ ГОСТ\ 8278-83}{Вст3кп2\ ГОСТ\ 11474-76}$,					
Б4		3	АР.И.130003	ℓ=1800	5	3			14.63 кг
Б4		4	АР.И.130004	ℓ=2095	2	2			10.85 кг
Б4		5	АР.И.130005	ℓ=525	1				2.72 кг
Б4		6	АР.И.130006	ℓ=340		2			1.76 кг
Б4		7	АР.И.130007	ℓ=155	1				0.8 кг
Б4		8	АР.И.130008	Уголок $\frac{60\times40\times3Б\ ГОСТ\ 13772-74}{Вст3кп2\ ГОСТ\ 11474-76}$ ℓ=60	16	14			0.13 кг
Б4		9	АР.И.130009	Лист $\frac{Б\text{-}ПН\text{-}НС\text{-}Б\ ГОСТ\ 19903-74}{Ст3кп3\ ГОСТ\ 14637-89}$ 100×200	2	2			0,9 кг
				Профилированный лист					
				С 18-1000-0,8 ГОСТ 24045-86					
Б4		10	АР.И.130010	ℓ=4360	4				36.62 кг
Б4		11	АР.И.130011	ℓ=3060		4			25.70 кг

Привязан

Инв. N

813-2-65.91 АР.И.130000

Лист 3

Альбом 4

Формат	Зона	Поз.	Обозначение	Наименование	Кол. на исполн. —	01			Примечание
				Стандартные изделия					
		12		Винт самонарезающий					
				ВБ×25 ТУ10-15.107-88	194				
		13		Заклепка комбинированная					
				ЗК-14 ТУ 10-15.109-88	10	5			
				Материалы					
		14		Плита теплоизоляционная					
				П175-1000.500.50 ГОСТ 9573-82	0.68	0.45			$м^3$
		15		Картон асбестовый					
				КАОН-1-5×1000×40 ГОСТ 2850-80	55.44	41.04			м

Привязан

Инв. №

813-2-65.91 АР.И. 130000

Лист 4

Альбом 4

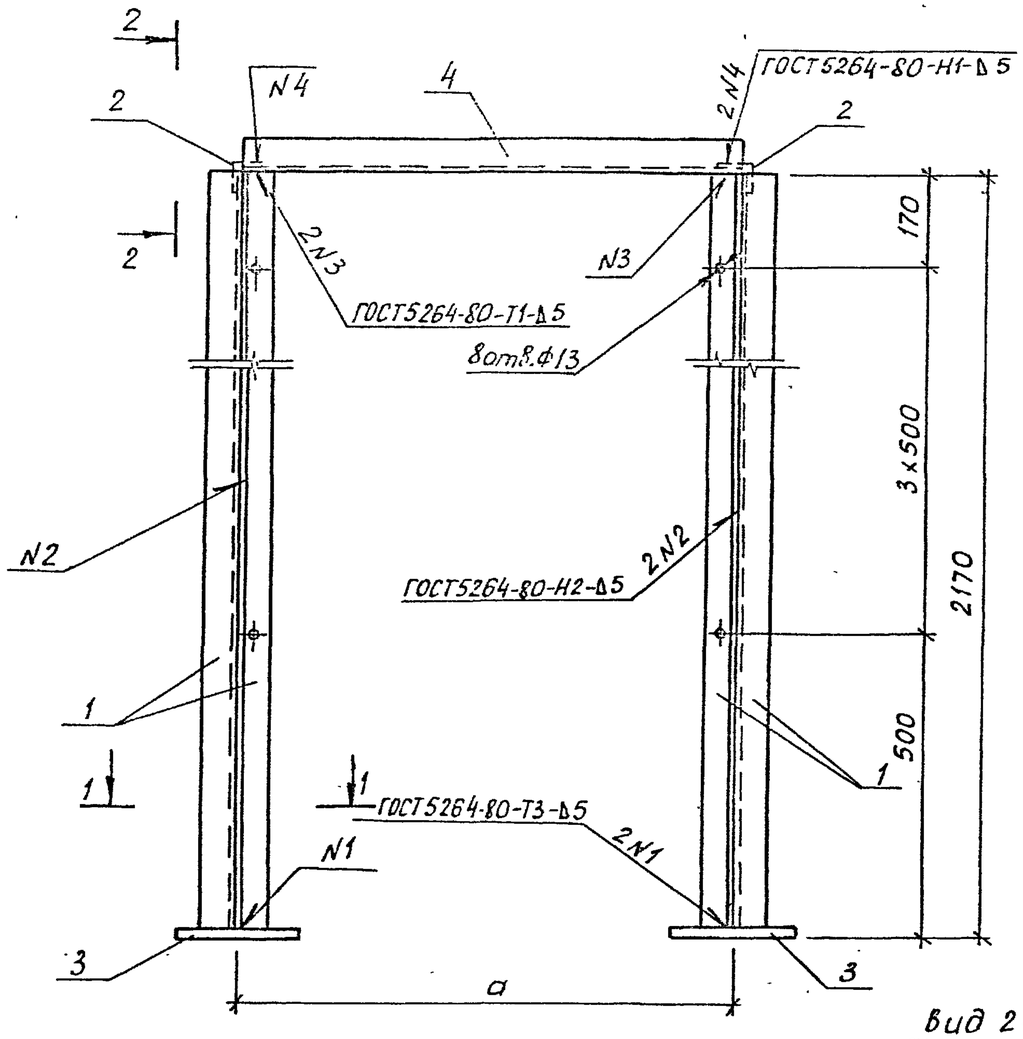

Вид 2-2

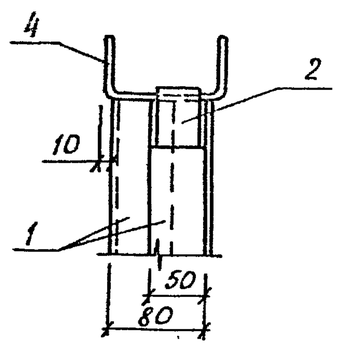

1-1
М1:5

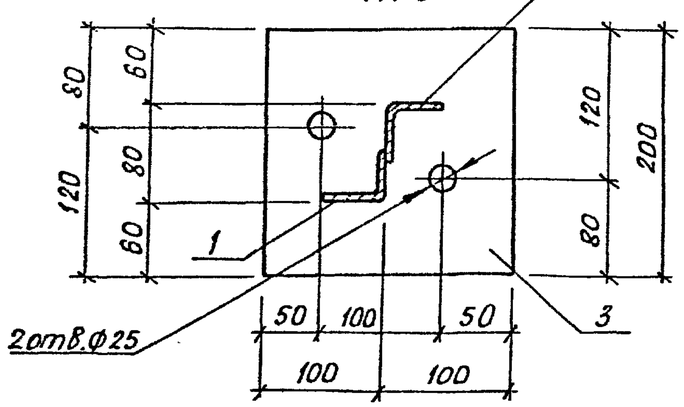

Формат	Зона	Поз.	Обозначение	Наименование	Кол.	Примечание
				Детали		
Б4		1	АР.И.140001	Уголок $\frac{50\times50\times5\text{-В ГОСТ 8509-86}}{\text{Ст3кп3 ГОСТ 535-88}}$; ℓ=2150	4	8,10 кг
Б4		2	АР.И.140002	Уголок $\frac{50\times50\times5\text{-В ГОСТ 8509-86}}{\text{Ст3кп3 ГОСТ 535-89}}$; ℓ=40	2	0,15 кг
Б4		3	АР.И.140003	Лист $\frac{\text{Б-ПН-НО-20 ГОСТ 19903-74}}{\text{Ст3пс5 ГОСТ 14637-89}}$ 200×200	2	6,28 кг
			Переменные данные для	исполнений		
				АР.И.140000		
				Детали		
Б4		4	АР.И.140004	Швеллер $\frac{100\times50\times3\text{-Б ГОСТ 8278-83}}{\text{Ст3кп2 ГОСТ 11474-76}}$; ℓ=810	1	3,62 кг
				АР.И.140000-01		
				Детали		
Б4		4	АР.И.140004-01	Швеллер $\frac{100\times50\times3\text{-Б ГОСТ 8278-83}}{\text{Ст3кп2 ГОСТ 11474-76}}$; ℓ=1010	1	4,52 кг

Обозначение	Марка	d, мм	Масса, кг
АР.И.140000	РДМ1	810	48,9
-01	РДМ2	1010	49,8

Покрытие - эмаль ПФ-115 ГОСТ 6465-76 по грунтовке ГФ021 ГОСТ 25129-82

Н.контр.	Бурдыкина		10.6.91
Гл.констр.	Тимошенко		10.6.91
Гл.спец.	Медолазов		10.6.91
Зав.гр.	Карпенкова		10.6.91
Инженер	Скрябина		10.6.91
Пров.	Щелетильникова		10.6.91

Привязан

Инв. N

813-2-65.91 АР.И.140000

Рама дверная (РДМ1, РДМ2)

Стадия	Масса	Масштаб
РП	см. табл.	1:10
Лист	Листов 1	

ГИПРОНИСЕЛЬПРОМ г.Орел 1

Копировал Дюканова Формат А4

Альбом 4

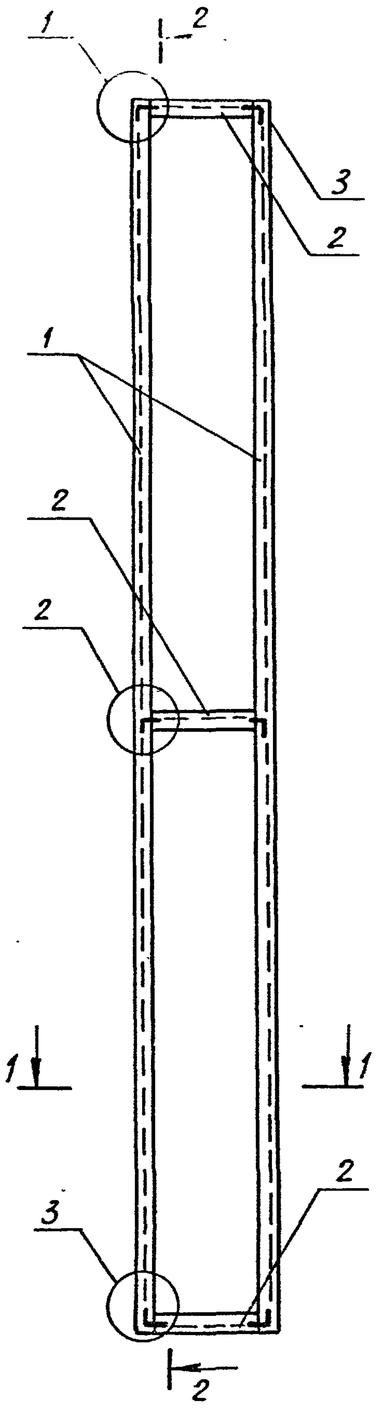

1-1

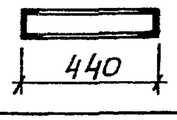

2-2

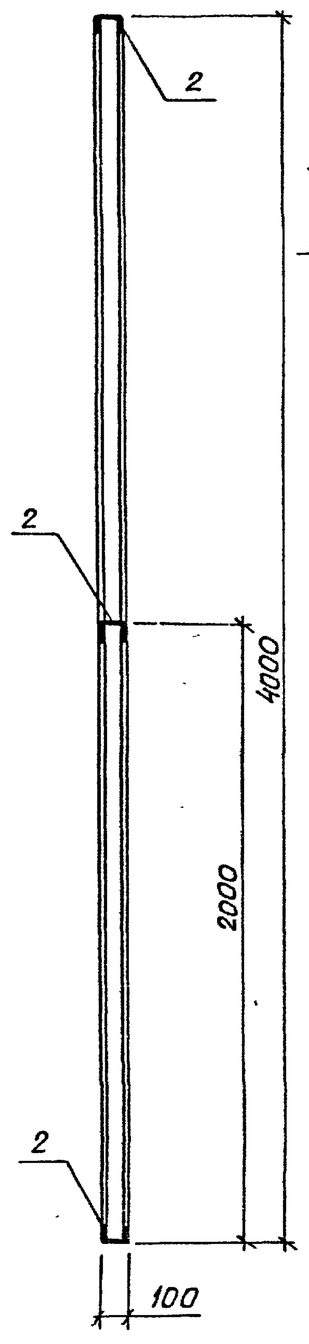

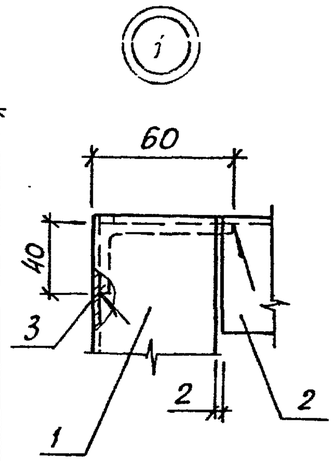

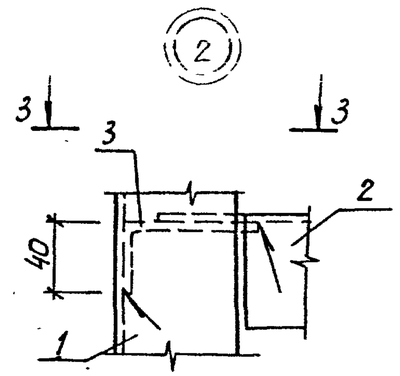

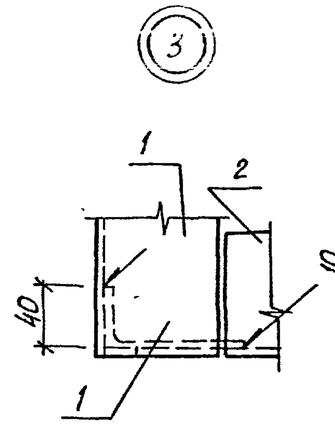

Вид 3-3

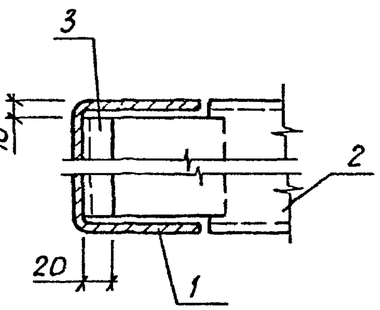

Сварка по ГОСТ 5264-80, тип соединения Н1, катет шва 3 мм.

Формат	Зона	Поз.	Обозначение	Наименование	Кол.	Примечание
				Детали		
				Швеллер 100×50×3-Б ГОСТ 8278-83 / Вст3кп2 ГОСТ 11474-76		
		1	АР.И.150001	ℓ=4000	2	17,88 кг
		2	АР.И.150002	ℓ=390	3	1,74 кг
		3	АР.И.150003	Уголок 60×40×3-Б ГОСТ 19772-74 / Вст3кп2 ГОСТ 11474-76		
				ℓ=80	6	0,2 кг

Н.контр.	Бурдыкина		17.06.91
Гл.констр.	Титоренко		10.6.91
Гл.спец.	Медолазов		10.6.91
Зав.гр.	Карпенкова		10.6.91
Техник	Головин		10.6.91
Пров.	Шепетильникова		10.6.91

813-2-65.91 АР.И. 150000

Каркас К1

Стадия	Масса	Масштаб
РП	42,18	1:20
Лист	Листов 1	

ГИПРОНИСЕЛЬПРОМ г.Орел

Привязан

Инв. N

Альбом 4

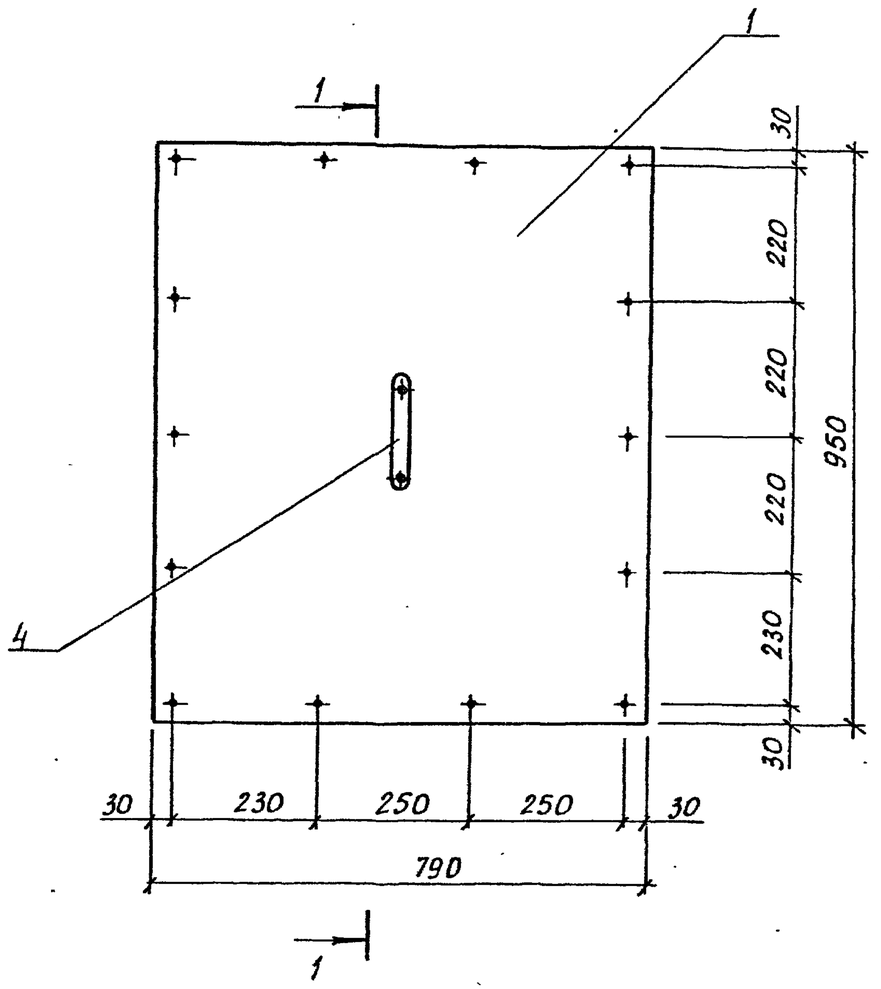

1-1

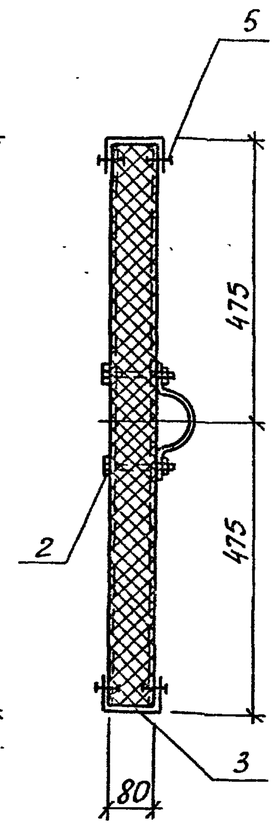

Формат	Зона	Поз.	Обозначение	Наименование	Кол.	Примечание
				Детали		
		1	123.86.1.010-02	Панель ПСТ950.790.80-СО,7	1	11,1 кг
		2	123.86.1 060-01	Комбинированный болт КД2	2	
		3	АР. И. 160000	Изделие соединительное МСБ	3,48	п. м.
				Стандартные изделия		
		4		Скоба 110-08кп ГОСТ 24132-80	1	
		5		Заклепка комбинированная		
				ЗК-12-ТУ 36-2088-85	28	

Н.контр.	Бурдыкина		10.6.91
Гл.констр.	Тимошенко		10.6.91
Гл.спец.	Медолазов		10.6.91
Зав. гр.	Карпенкова		10.6.91
Инженер	Скрябина		10.6.91
Пров.	Щепетильникова		10.6.91

813-2-65.91 АР.И.160000

Крышка люка КЛ1

Стадия	Масса	Масштаб
РП	15,38	1:10
Лист	Листов 1	

ГИПРОНИСЕЛЬПРОМ г.Орел

Привязан

Инв.N

Альбом 4

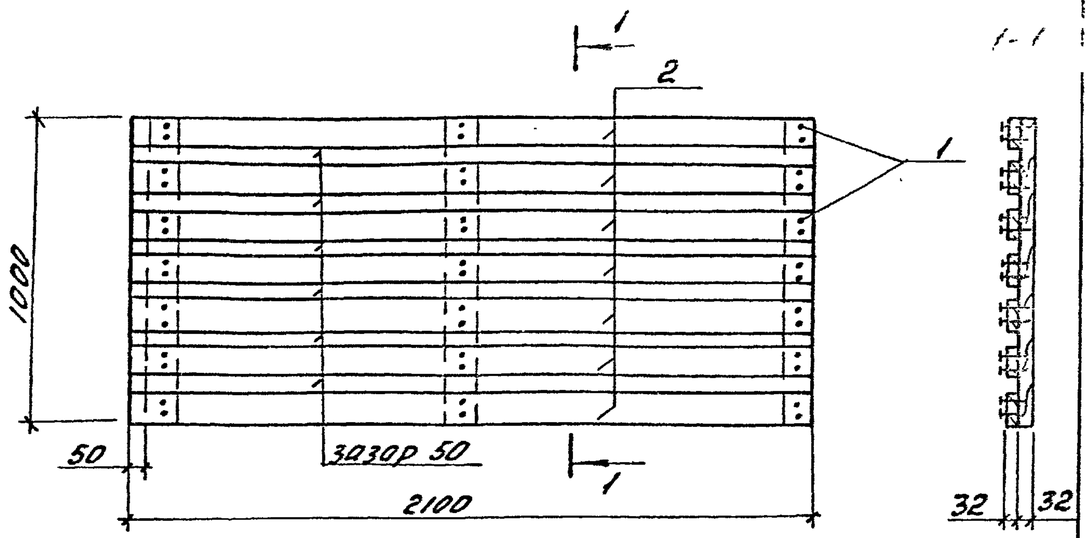

Формат	Зона	Поз.	Обозначение	Наименование	Кол.	Примечание
				Стандартные изделия		
		1		Гвоздь К3-80 ГОСТ 4028-63	42	
				Материалы		
		2		Доска-2х6-32х100 ГОСТ 8486-86		0.056 м³

Привязан

Инв. №

Н. контр.	Бурдыкина		10.6.91
Гл. констр.	Тимошенко		10.6.91
Гл. спец.	Медвелазов		10.6.91
Зав. гр.	Карпенкова		10.6.91
Инж.	Скрябина		10.6.91
Пров.	Шепетильникова		10.6.91

АР.И. 170000

Щит деревянный Щ1.

Стадия	Масса	Масштаб
РП	33.6	1:20
Лист	Листов 1	

ГИПРОНИСЕЛЬПРОМ г. Орел

Корнеева Ивановна

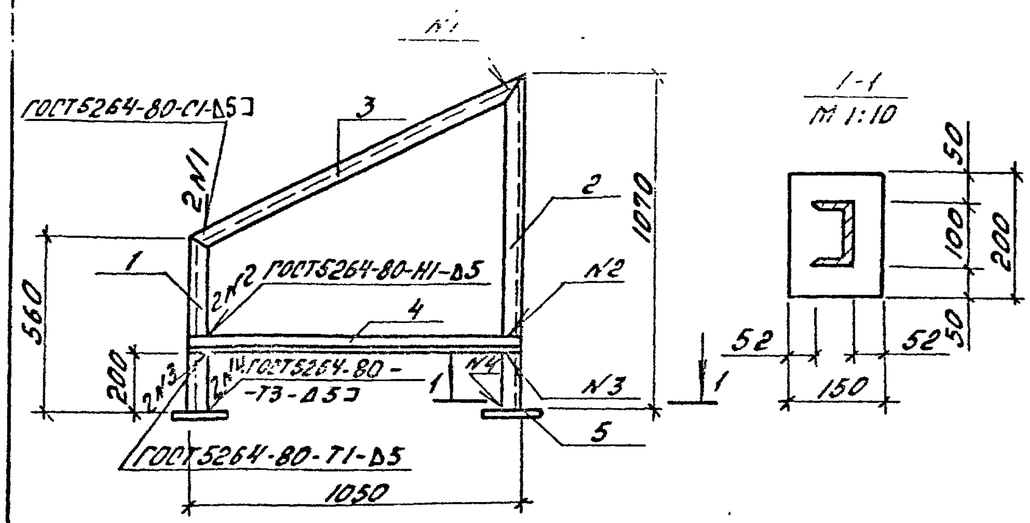

Формат	Зона	Поз.	Обозначение	Наименование	Кол.	Примечание
				Детали		
Б4		1	АР.И. 180001	Швеллер $\frac{10\ ГОСТ\ 8240-89}{Ст\ 3кп3\ ГОСТ\ 535-88}$ ℓ=560	1	4.8 кг
Б4		2	АР.И. 180002	Швеллер $\frac{10\ ГОСТ\ 8240-89}{Ст\ 3кп3\ ГОСТ\ 535-88}$ ℓ=1070	1	9.2 кг
Б4		3	АР.И. 180003	Швеллер $\frac{10\ ГОСТ\ 8240-89}{Ст\ 3кп3\ ГОСТ\ 535-88}$ ℓ=1160	1	9.95 кг
Б4		4	АР.И. 180004	Уголок $\frac{63х63х5-В\ ГОСТ\ 8509-86}{Ст\ 3кп3\ ГОСТ\ 535-88}$ ℓ=1050	1	5.05 кг
Б4		5	АР.И. 180005	Лист $\frac{Б-ПН-НО-В\ ГОСТ\ 19903-74}{Ст\ 3кп3\ ГОСТ\ 14637-89}$ 150х200	2	1.9 кг

Покрытие - эмаль ПФ-115 ГОСТ 6465-76 по грунтовке ГФ 021 ГОСТ 25129-82.

Привязан

Инв. №

Взам. инв. №

Подпись и дата

Инв. № подл.

Н. контр.	Бурдыкина		10.6.91
Гл. констр.	Тимошенко		10.6.91
Гл. спец.	Медвелазов		10.6.91
Зав. гр.	Карпенкова		10.6.91
Инж.	Скрябина		10.6.91
Пров.	Шепетильникова		10.6.91

813-2-65.91 АР.И. 180000

Рама металлическая РМ1

Стадия	Масса	Масштаб
РП	30.9	1:20
Лист	Листов 1	

ГИПРОНИСЕЛЬПРОМ г. Орел

Корнеева Ивановна

Альбом 4

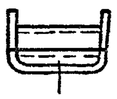

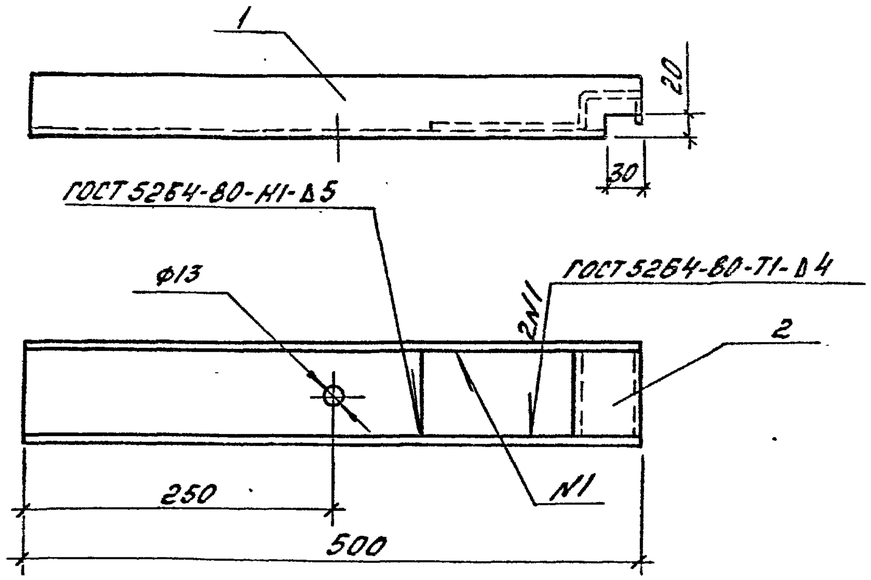

поз.2, М1:2

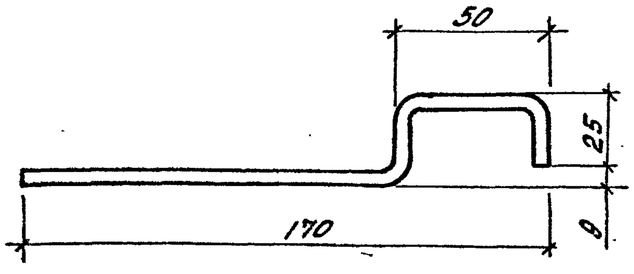

Покрытие -Ц12.

Формат	Зона	Поз.	Обозначение	Наименование	Кол.	Примечание
				Детали		
64		1	АР.Ц.19 0001	Швеллер $\frac{80\times50\times4-Б\ ГОСТ\ 8278-83}{Ст3кп2\ ГОСТ\ 11474-76}$ ℓ=500	1	2.60кг
		2	АР.Ц.19 0002	Лист $\frac{Б-ПН-НО-5\ ГОСТ\ 19903-74}{Ст3кп2\ ГОСТ\ 14637-89}$ 225×710	1	0.60кг

Н.контр.	Бурвыкина		10.6.91	813-2-65.91 АР.Ц.19 0000	
Гл.констр.	Тимошенко		10.6.91		
Гл.спец.	Медолазов		10.6.91		
Зав.гр.	Корпенкова		10.6.91	Изделие соединительное МС1	Стадия: РП; Лист: 3.2; Масшт: 1:5
Инж.	Скрябина		10.6.91		
Пров.	Щепетильникова		10.6.91		Лист; Листов 1
Привязан:					ГИПРОНИСЕЛЬПРОМ г. Орел
Инв.№					

Альбом 4

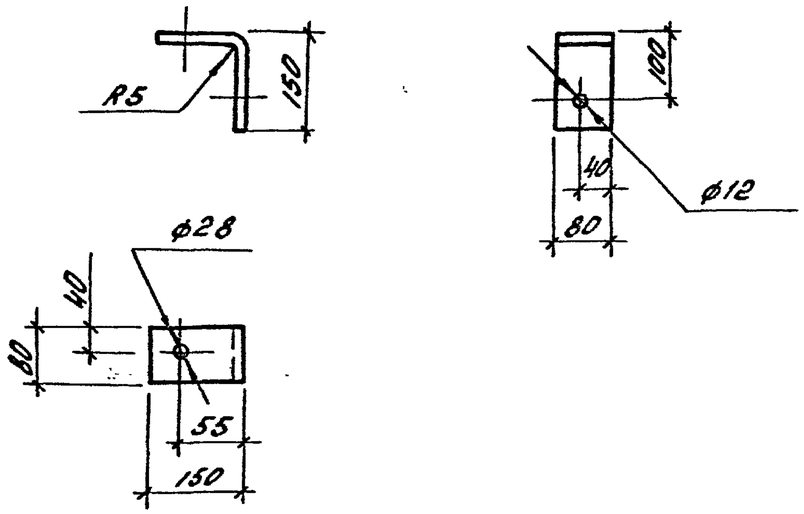

Покрытие - Ц12

Привязан:

Инв.N

Н.контр.	Бурдыкина		10.6.91	АРИ. 000020	
Гл.констр.	Тимошенко		10.6.91		
Гл.спец.	Медолазов		10.6.91		
Зав.гр.	Карпенкова		10.6.91	Изделие соединительное МС2	Стадия: РП; Масса: 0,24; Масшт.: 1:10
Инж.	Скрябина		10.6.91		Лист; Листов 1
Пров.	Щепетильникова		10.6.91		
				Лист Б-ПН-НО-25 ГОСТ 19903-74 / ОК 360 ГОСТ 16523-89	ГИПРОНИСЕЛЬПРОМ г. Орел

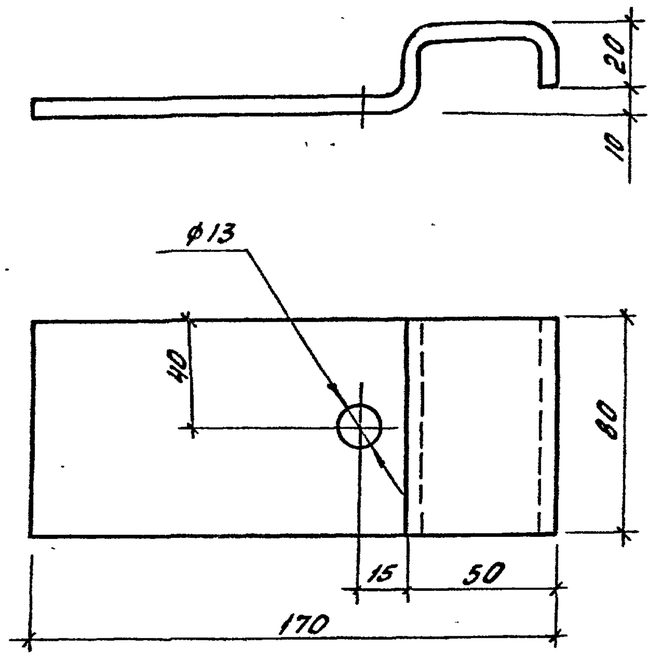

Покрытие - Ц12

Привязан

Инв.N

Н.контр.	Бурдыкина		10.6.91	813-2-65.91 АРИ 000021	
Гл.констр.	Тимошенко		10.6.91		
Гл.спец.	Медолазов		10.6.91		
Зав.гр.	Карпенкова		10.6.91	Изделие соединительное МС3	Стадия: РП; Масса: 0.68; Масшт.: 1:2
Инженер	Скрябина		10.6.91		Лист; Листов 1
Пров.	Щепетильникова		10.6.91		
				Лист Б-ПН-НО-5 ГОСТ 19903-74 / Ст3кп2 ГОСТ 14637-89	ГИПРОНИСЕЛЬПРОМ г. Орел

Взам.инв.N | Подпись и дата | Инв.N подл.

Копировал Иноземцева Формат А4

Альбом 4

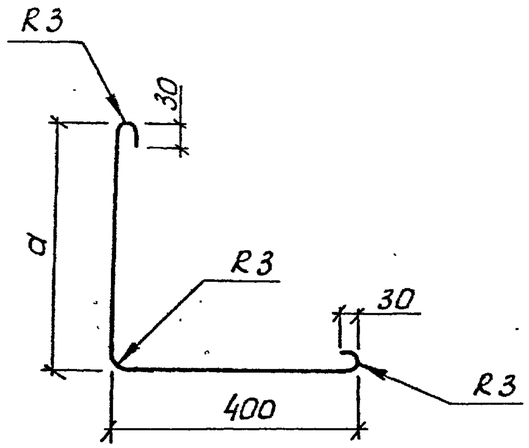

Обозначение	Марка	a, мм	Масса, кг
АР.И.000022	МС4	400	5,89
-01	МС5	50	3,49

1. Масса дана на 1м изделия.
2. Длина изделия выбирается заводом из наличия длины заготовки.

Привязан

Инв. N

Н.контр.	Бурдыкина		10.6.91
Гл.констр.	Тимошенко		10.6.91
Гл.спец.	Медолазов		10.6.91
Зав.гр.	Карпенкова	К. К.	10.6.91
Инженер	Скрябина		10.6.91

АР.И.000022

Изделие соединительное (МС4, МС5)

Стадия	Масса	Масштаб
РП	см. табл.	1:10

Лист | Листов 1

ОЦ БТ-ПН-НО-0,8 ГОСТ 19904-90 / ОН-Н-2 ГОСТ 14918-80

ГИПРОНИСЕЛЬПРОМ г.Орел

Копировал Люканова Формат А4

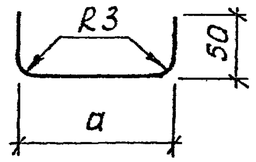

Обозначение	Марка	a, мм	Масса, кг
АР.И.000023	МС6	60	1,23
-01	МС7	125	1,56

1. Масса дана на 1м изделия.
2. Длина изделия выбирается заводом из наличия длины заготовки.

Привязан

Инв. N

Взам.инв.N

Инв.N подл. | Подп. и дата

Н.контр.	Бурдыкина		10.6.91
Гл.констр.	Тимошенко		10.6.91
Гл.спец.	Медолазов		10.6.91
Зав.гр.	Карпенкова	К. К.	10.6.91
Инженер	Скрябина		10.6.91

813-2-65.91 АР.И.000023

Изделие соединительное (МС6, МС7)

Стадия	Масса	Масштаб
РП	см. табл.	1:10

Лист | Листов 1

ОЦ БТ-ПН-НО-0,8 ГОСТ 19904-90 / ОН-Н-2 ГОСТ 14918-80

ГИПРОНИСЕЛЬПРОМ г.Орел

Копировал Люканова Формат А4

Альбом 4

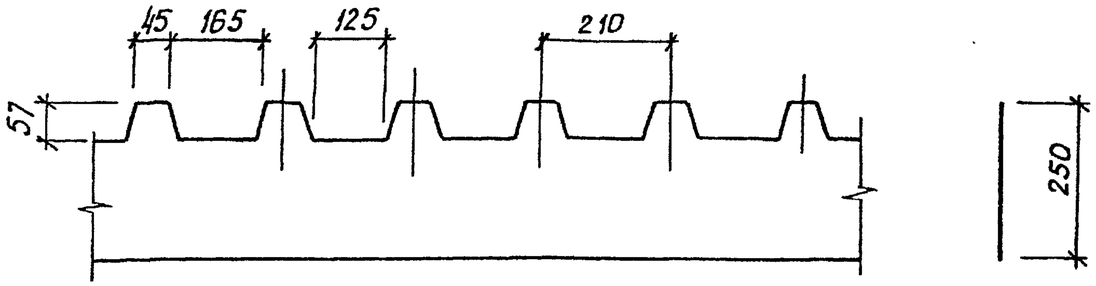

Масса дана на 1м изделия.
Длина изделия выбирается заводом из наличия длины заготовки.

Привязан

Инв. N

Н.контр.	Бурдыкина		10.6.91	АР.И.000024		
Гл.констр.	Тимошенко		10.6.91			
Гл.спец.	Медолазов		10.6.91			
Зав.гр.	Карпенкова	К. К	10.6.91	Изделие соединительное МС8	Стадия	Масса	Масштаб
Инженер	Скрябина		10.6.91		РП	1.71	1:10
					Лист	Листов 1
				ОЦ БТ-ПН-НО-0.8 ГОСТ 19904-90 ОН-Н-2 ГОСТ 14918-80	ГИПРОНИСЕЛЬПРОМ г.Орел	

Копировал Морозова Формат А4

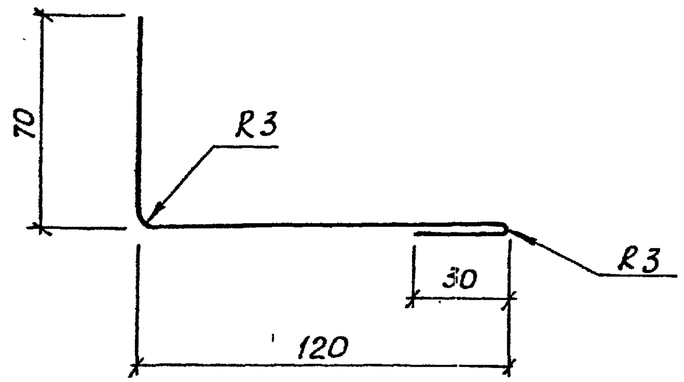

Масса дана на 1м изделия.
Длина изделия выбирается заводом из наличия длины заготовки.

Привязан:

Инв. N

Взам.инв.N | Подп. и дата | Инв.N подл.

Н.контр.	Бурдыкина		10.6.91	813-2-65.91 АР.И.000025		
Гл.констр.	Тимошенко		10.6.91			
Гл.спец.	Медолазов		10.6.91			
Зав.гр.	Карпенкова	К. К	10.6.91	Изделие соединительное МС9	Стадия	Масса	Масштаб
Инженер	Скрябина		10.6.91		РП	1.51	1:2
					Лист	Листов 1
				ОЦ БТ-ПН-НО-0.8 ГОСТ 19904-90 ОН-Н-2 ГОСТ 14918-80	ГИПРОНИСЕЛЬПРОМ г.Орел	

25104-04 44

Копировал Формат А4

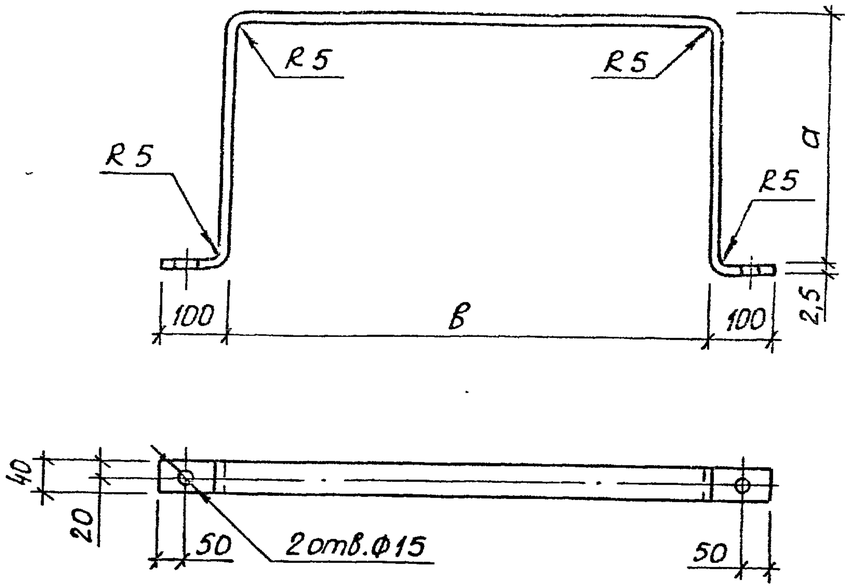

Обозначение	Марка	L_p, мм	a, мм	B, мм	Масса, кг
АР.И.000026	МС10	1800	400	800	1,41
-01	МС11	2200	500	1000	1,73
-02	МС32	2050	300	1250	1,45

Покрытие - Ц12.

Привязан

Инв.N

Н.контр.	Бурдыкина		10.06.91
Гл.констр.	Тимошенко		10.6.91
Гл.спец.	Медолазов		10.6.91
Зав.гр.	Карпенкова		10.6.91
Инженер	Скрябина		10.6.91
Пров.	Щепетильникова		10.6.91

АР.И.000026

Изделие соединительное (МС10, МС11, МС32)

Стадия	Масса	Масштаб
РП	см. табл.	1:10

Лист | Листов 1

Лист г/к Б-ПН-НО-2,5 ГОСТ 19903-74 / ОК 360 ГОСТ 16523-89

ГИПРОНИСЕЛЬПРОМ г.Орел

Копировал Дюканова

Формат А4

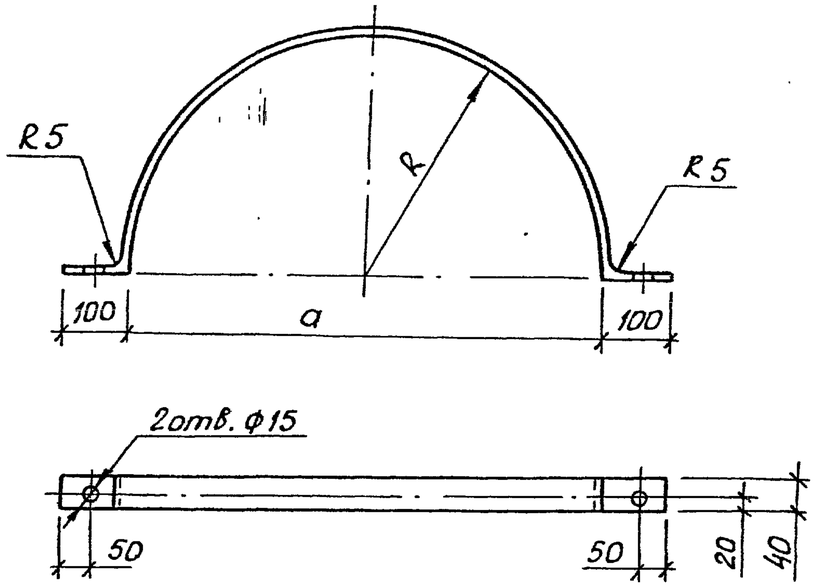

Обозначение	Марка	L_p, мм	R, мм	a, мм	Масса, кг
АР.И.000027	МС12	1455	400	1255	1,14
-01	МС13	1770	500	1570	1,39
-02	МС14	1300	350	1100	1,02

Покрытие - Ц12.

Привязан

Инв.N

Взам.инв.N | Подп. и дата | Инв.N подл.

Н.контр.	Бурдыкина		10.06.91
Гл.констр.	Тимошенко		10.6.91
Гл.спец.	Медолазов		10.6.91
Зав.гр.	Карпенкова		10.6.91
Инженер	Скрябина		10.6.91
Пров.	Щепетильникова		10.6.91

813-2-65.91 АР.И.000027

Изделие соединительное (МС12 ... МС14)

Стадия	Масса	Масштаб
РП	см. табл.	1:10

Лист | Листов 1

Лист г/к Б-ПН-НО-2,5 ГОСТ 19903-74 / ОК 360 ГОСТ 16523-89

ГИПРОНИСЕЛЬПРОМ г.Орел

Копировал Дюканова

Формат А4

Альбом 4

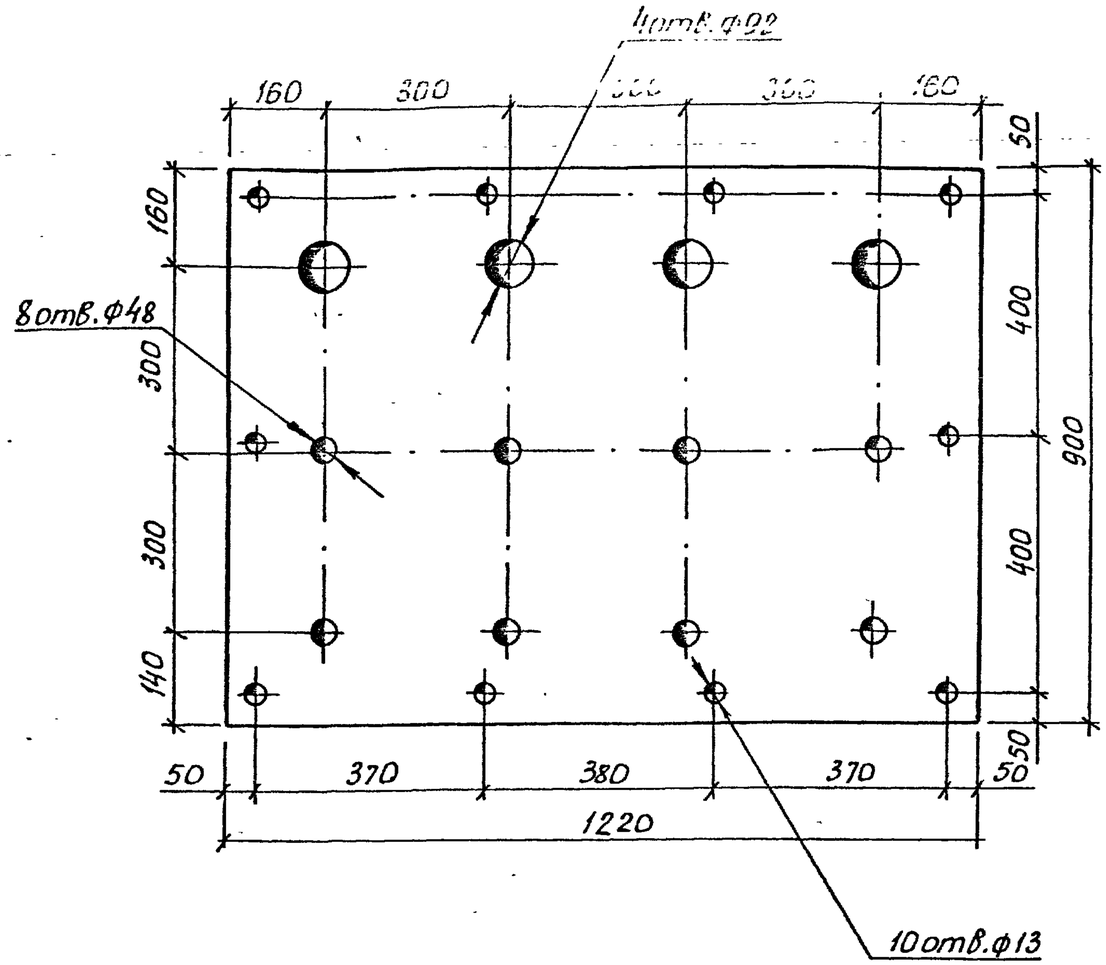

Покрытие-Ц12

Привязан			
Инв. N			

Н.контр.	Бурдыкина		12.06.91	АР.И.000028		
Гл.констр	Тимошенко		10.6.91			
Гл.спец.	Медолазов		10.6.91			
Зав.гр.	Карпенкова	К. К	10.6.91	Изделие соединительное МС15	Стадия	Масса	Масшт.
Инженер	Скрябина		10.6.91		РП	21,56	1:10
Пров.	Щепетильникова		10.6.91		Лист	Листов 1	
				Лист г/к Б-ПН-НО-25 ГОСТ19903-74 / ОК360 ГОСТ16523-89	ГИПРОНИСЕЛЬПРОМ г.Орел		

Перепечатал Лисицина Формат А4

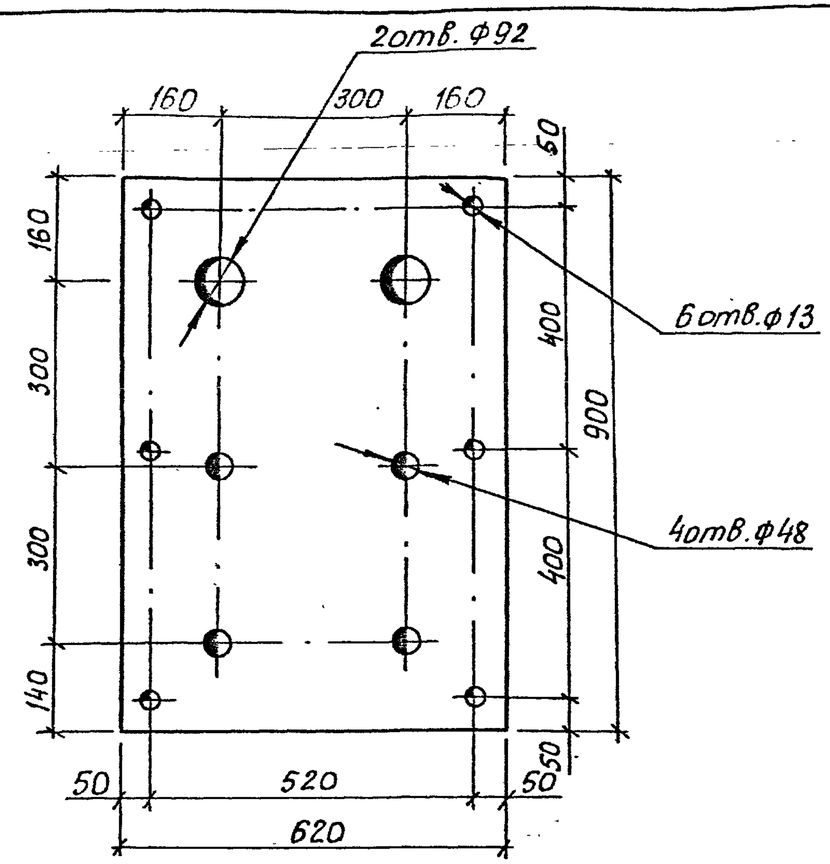

Покрытие-Ц12

Привязан			
Инв. N			

Н.контр.	Бурдыкина		12.06.91	813-2-65.91 АР.И.000029		
Гл.констр.	Тимошенко		10.6.91			
Гл.спец.	Медолазов		10.6.91			
Зав.гр.	Карпенкова	К. К	10.6.91	Изделие соединительное МС16	Стадия	Масса	Масштаб
Инженер	Скрябина		10.6.91		РП	11.00	1:10
Пров.	Щепетильникова		10.6.91		Лист	Листов 1	
				Лист г/к Б-ПН-НО-25 ГОСТ19903-74 / ОК360 ГОСТ16523-89	ГИПРОНИСЕЛЬПРОМ г.Орел		

Взам. инв N | Подп. и дата | Инв. N подл.

Перепечатал Лисицина Формат А4

Альбом 4

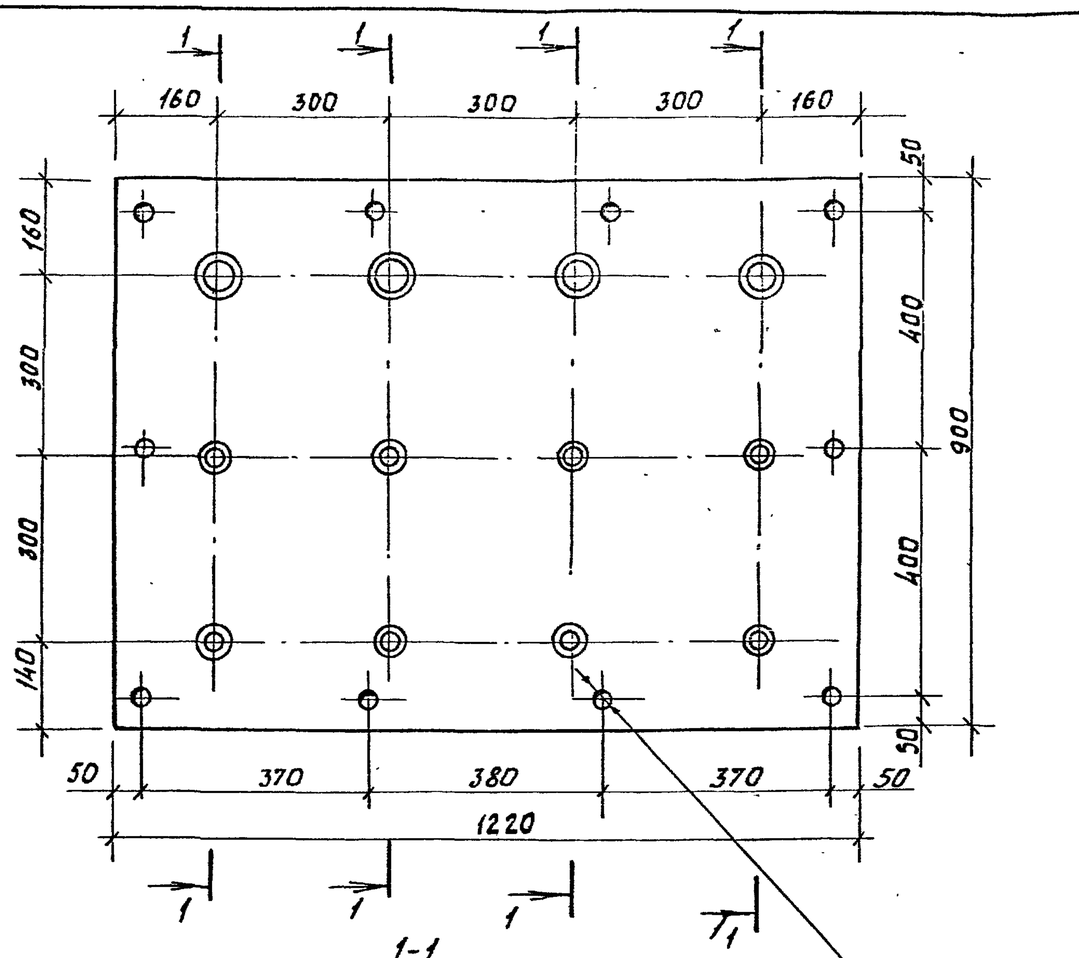

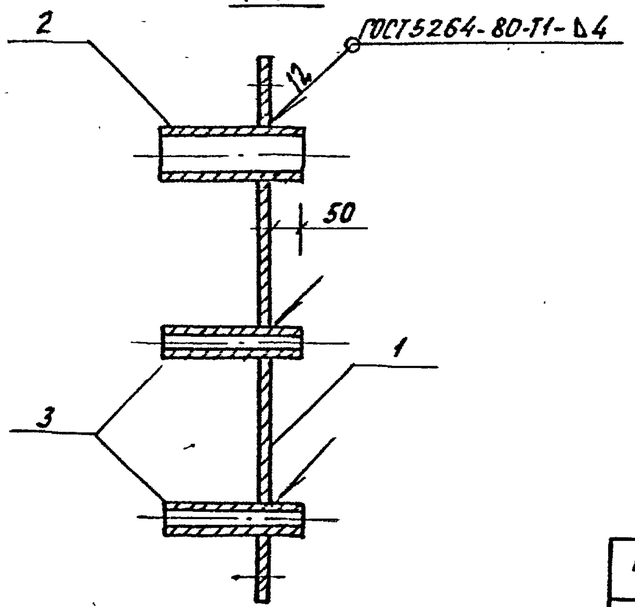

Формат	Зона	Поз.	Обозначение	Наименование	Кол	Приме-чание
				Детали		
Б4		1	АРИ.300001	Лист $\frac{Б\text{-}ПН\text{-}КО\text{-}2.5ГОСТ19903\text{-}74}{ОК\,360ГОСТ\,16523\text{-}89}$ 900×1220	1	21.56кг
Б4		2	АРИ.300002	Труба $\frac{89\times3.5ГОСТ8734\text{-}75}{А\ ГОСТ8733\text{-}87}$ $\ell=225$	4	1.66кг
Б4		3	АРИ.300003	Труба $\frac{45\times2.5ГОСТ8734\text{-}75}{А\,ГОСТ8733\text{-}87}$ $\ell=225$	8	0,59кг

Покрытие- Ц12

Н.контр.	Бурдыкина		10.6.91
Гл.констр.	Тимошенко		10.6.91
Гл.спец.	Медолазов		10.6.91
Зав.гр.	Карпенкова		10.6.91
Инж.	Скрябина		10.6.91
Пров.	Щепетильникова		10.6.91

813-2-65.91 АР.И.30 0000

Изделие соединительное МС17

Стадия	Масса	Масштаб
РП	32,92	1:10
Лист	Листов 1	

ГИПРОНИСЕЛЬПРОМ г. Орел

Привязан

Инв.№

Альбом 4

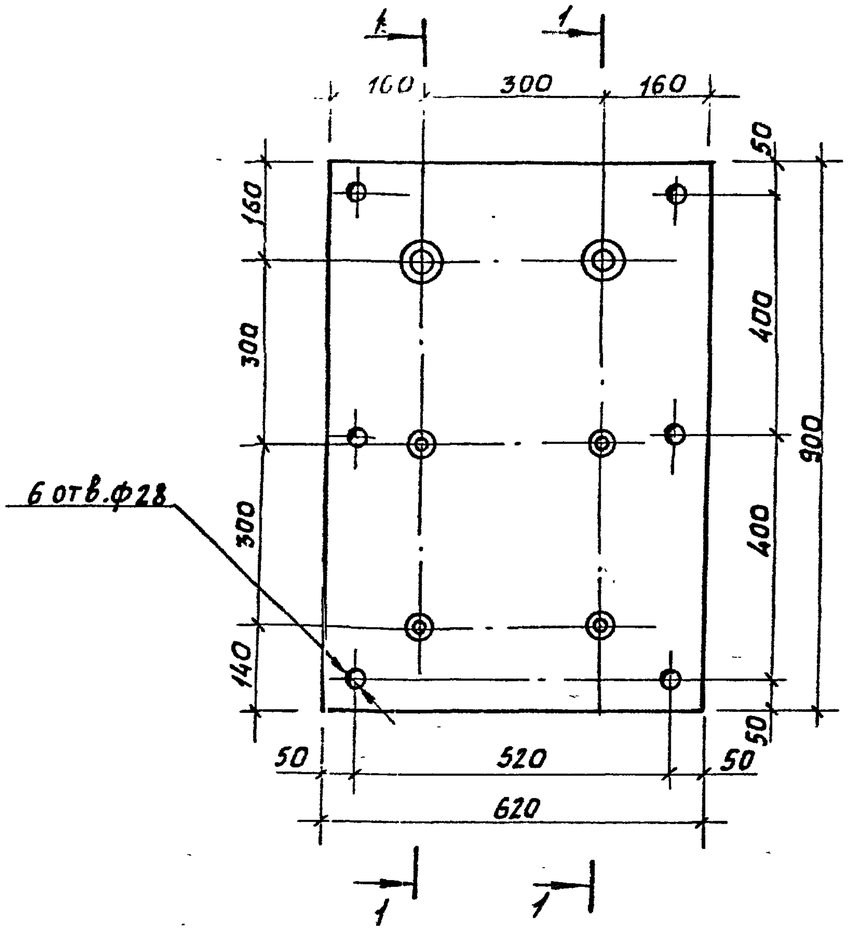

1-1

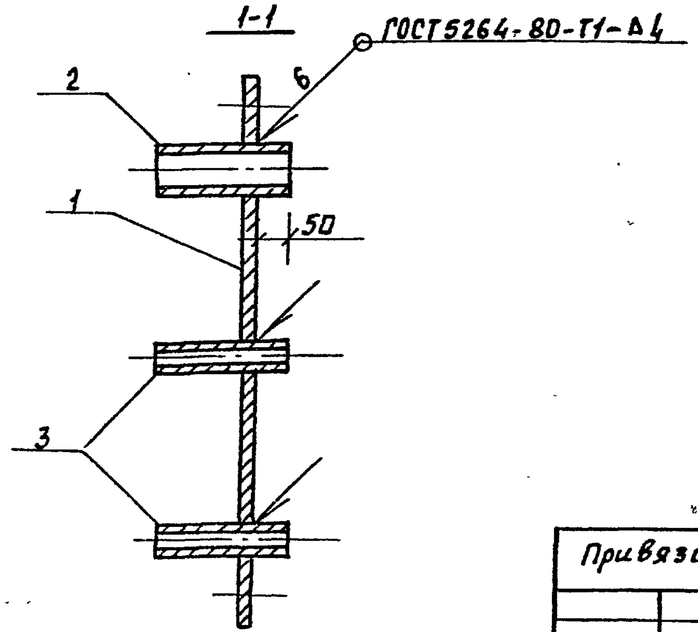

Формат	Зона	Поз.	Обозначение	Наименование	Кол.	Примечание
				Детали		
Б4		1	АРИ. 310001	Лист г/к $\frac{Б\text{-}ПН\text{-}НО\text{-}2{,}5\ ГОСТ\ 19903\text{-}74}{ВК\ 360\ ГОСТ\ 16523\text{-}89}$ 620×900	1	11.00кг
Б4		2	АРИ. 310002	Труба $\frac{89\times3{,}5\ ГОСТ\ 8734\text{-}75}{Д\ ГОСТ\ 8733\text{-}87}$ ℓ=225	2	1,66 кг
Б4		3	АРИ. 310003	Труба $\frac{45\times2{,}5\ ГОСТ\ 8734\text{-}75}{Д\ ГОСТ\ 8733\text{-}87}$ ℓ=225	4	0,59кг

Покрытие - Ц12.

Н. контр.	Бурдыкина		10.6.91
Гл. констр.	Тимошенко		10.6.91
Гл. спец.	Медолазов		10.6.91
Зав. гр.	Карпенкова		10.6.91
Инж.	Скрябина		10.6.91
Пров.	Шелепильникова		10.6.91

813-2-65.91 АР.И.310000

Изделие соединительное МС18

Стадия	Масса	Масштаб
РП	16,68	1:10
Лист	Листов 1	

ГИПРОНИСЕЛЬПРОМ г. Орел

Привязан:

Инв. №

25104-04 48

Калькулов Фомичева Формат А4

Альбом 4

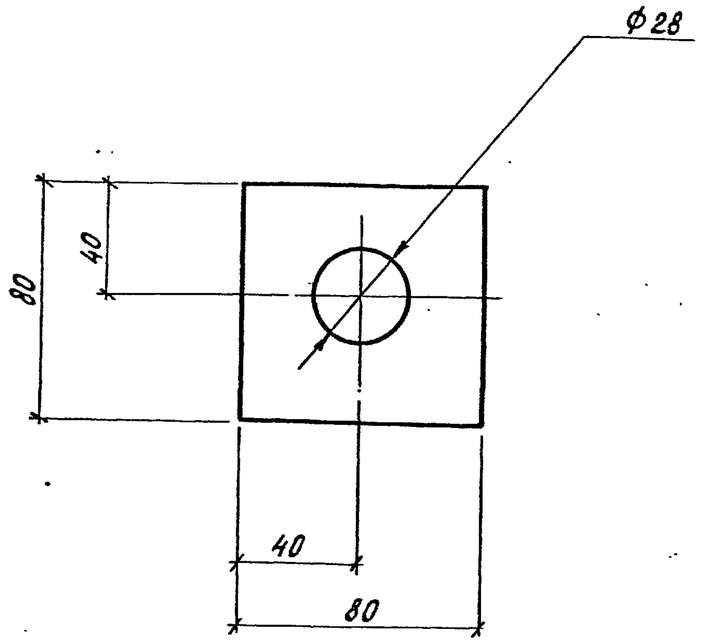

Покрытие - Ц12

Привязан

Инв. N

Н.контр.	Бурдыкина		9.06.91	АРИ. 000032		
Гл.констр.	Тимошенко		10.6.91			
Гл.спец.	Медолазов		10.6.91			
Зав.гр.	Карпенкова		10.6.91	Изделие соединительное МС19	Стадия	Масса	Масштаб
Инженер	Скрябина		10.6.91		РП	0.13	1:2
Пров.	Щепетильникова		10.6.91		Лист	Листов 1	
				Лист с/к Б-ПН-НО-2,5 ГОСТ 19903-74 / ОК 3 60 ГОСТ 16523-89	ГИПРОНИСЕЛЬПРОМ г.Орел	

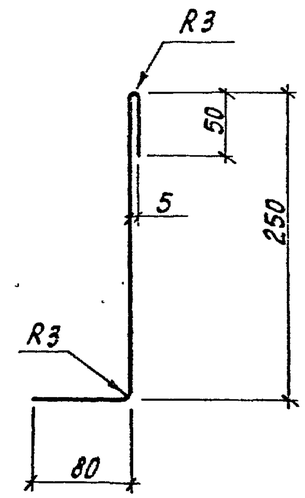

1. Масса дана на 1 м изделия
2. Длина изделия выбирается заводом из наличия длины заготовки

Привязан

Инв. N

Взам. инв. N | Подпись и дата | Инв. N подл.

Н.контр.	Бурдыкина		9.06.91	813-2-65.91 АР. И. 000033		
Гл.констр.	Тимошенко		10.6.91			
Гл.спец.	Медолазов		10.6.91			
Зав.гр.	Карпенкова		10.6.91	Изделие соединительное МС 20	Стадия	Масса	Масштаб
Техник	Головин		10.6.91		РП	2.6	1:5
Пров.	Щепетильникова		10.6.91		Лист	Листов 1	
				ОЦ БТ-ПН-НО-0.8 ГОСТ 19904-90 / ОН-Н-2 ГОСТ 14918-80	ГИПРОНИСЕЛЬПРОМ г.Орел	

Альбом 4

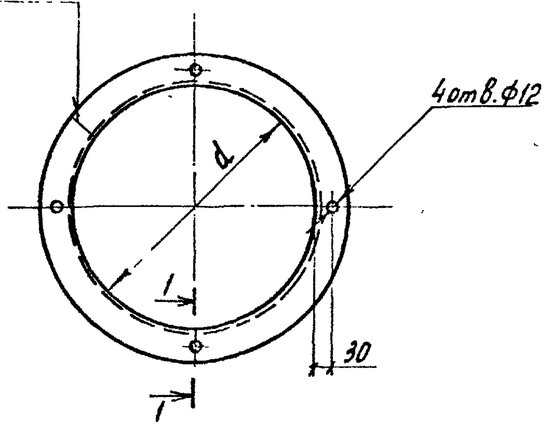

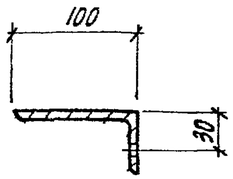

Обозначение	Марка	d мм	l мм	Масса кг
АР.И 000034	МС21	800	2512	18.92
-01	МС22	1000	3140	23.64

Покрытие - Ц12

Привязан

Инв.N

Н.контр.	Бурдыкина		10.6.91
Гл.констр.	Тимошенко		10.6.91
Гл.спец.	Медолазов		10.6.91
Зав.гр.	Карпенкова	К.К	10.6.91
Техник	Головин		10.6.91
Пров.	Щепетильникова		10.6.91

АР. И. 000034

Изделие соединительное (МС21, МС22)

Стадия	Масса	Масштаб
РП	см. табл.	1:20
Лист	Листов 1	

Уголок $\frac{100\times63\times6\text{-}В\ ГОСТ\ 8510\text{-}86}{Ст3кп3\text{-}1\ ГОСТ\ 535\text{-}88}$

ГИПРОНИСЕЛЬПРОМ г.Орел

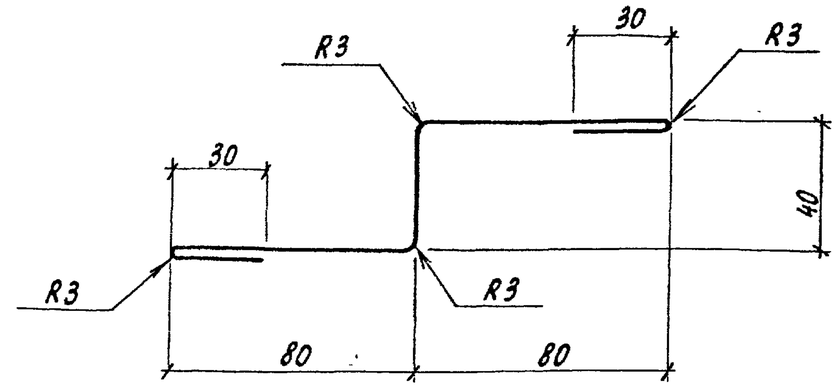

1. Масса дана на 1м изделия
2. Длина изделия выбирается заводом из наличия длины заготовки

Привязан:

Инв.N

Взам.инв.N | Подпись и дата | Инв.N подл.

Н.контр.	Бурдыкина		10.6.91
Гл.констр.	Тимошенко		10.6.91
Гл.спец.	Медолазов		10.6.91
Зав.гр.	Карпенкова	К.К	10.6.91
Инженер	Скрябина		10.6.91
Пров.	Щепетильникова		10.6.91

813-2-65.91 АР.И. 000035

Изделие соединительное МС23

Стадия	Масса	Масштаб
РП	1.93	1:2
Лист	Листов 1	

ОЦ $\frac{БТ\text{-}ПН\text{-}НО\text{-}А\ ГОСТ\ 19904\text{-}90}{ОН\text{-}Н\text{-}2\ ГОСТ\ 14918\text{-}80}$

ГИПРОНИСЕЛЬПРОМ г.Орел

Альбом 4

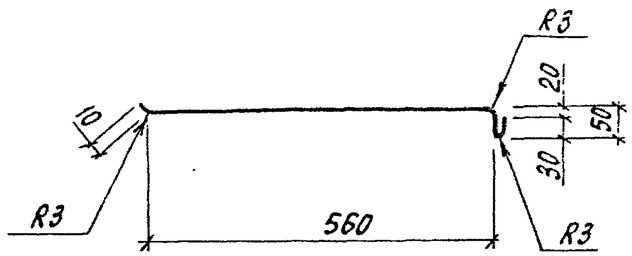

1. Масса дана на 1м изделия.
2. Длина изделия выбирается заводом из наличия длины заготовки.

Привязан

Инв. N

Н.контр.	Бурдыкина		7.6.91	АР.И.000036		
Гл.констр.	Тимошенко		10.6.91			
Гл.спец.	Медолазов		10.6.91			
Зав.гр.	Карпенкова	К.К.	10.6.91	Изделие соединительное МС24	Стадия	Масса	Масштаб
Инженер	Скрябина		10.6.91		РП	4.9	1:10
					Лист	Листов 1
				ОЦ БТ-ПН-НО-0.8 ГОСТ 19904-90 / ОН-Н-2 ГОСТ 14918-80	ГИПРОНИСЕЛЬПРОМ г.Орел	

Формат А4

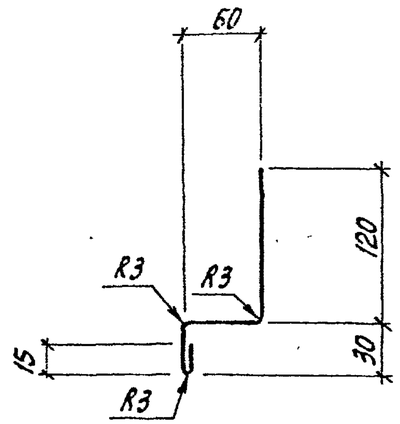

1. Масса дана на 1м изделия.
2. Длина изделия выбирается заводом из наличия длины заготовки.

Привязан

Инв. N

Взам. инв. N | Подпись и дата | Инв. N подл.

Н.контр.	Бурдыкина		7.6.91	813-2-65.91 АР.И.000037		
Гл.констр.	Тимошенко		10.6.91			
Гл.спец.	Медолазов		10.6.91			
Зав.гр.	Карпенкова	К.К.	10.6.91	Изделие соединительное МС25	Стадия	Масса	Масштаб
Техник	Головин		10.6.91		РП	1.54	1:5
Пров.	Щепетильников		10.6.91		Лист	Листов 1
				ОЦ БТ-ПН-НО-0.8 ГОСТ 19904-90 / ОН-Н-2 ГОСТ 14918-80	ГИПРОНИСЕЛЬПРОМ г.Орел	

Альбом 4

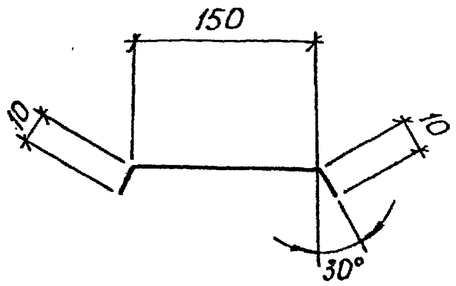

Масса дана на 1м изделия.
Длина изделия выбирается заводом из наличия длины заготовки.

Привязан

Инв. N

Н.контр.	Бурдыкина		7.06.91
Гл.констр.	Тимошенко		10.6.91
Гл.спец.	Медолазов		10.6.91
Зав.гр.	Карпенкова		10.6.91
Техник	Головин		10.6.91
Пров.	Щепетильникова		10.6.91

АР.И. 000038

Изделие соединительное МС 26

Стадия	Масса	Масштаб
РП	1,16	1:5
Лист	Листов 1	

ОЦ БТ-ПН-НО-0,8 ГОСТ 19903-74 / ОН-Н-2 ГОСТ 14918-80

ГИПРОНИСЕЛЬПРОМ г.Орел

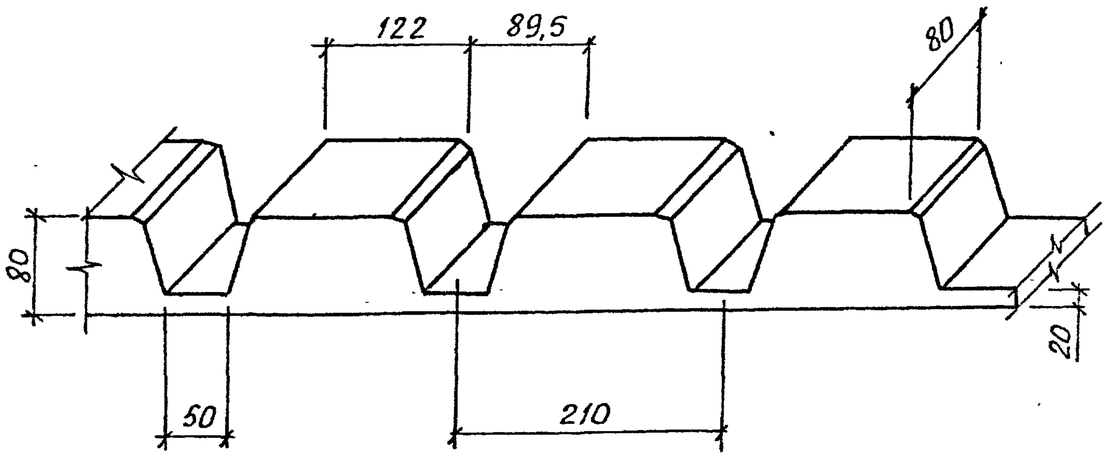

Привязан:

Инв. N

Взам. инв. N

Подп. и дата

Инв. N подл.

Н.контр.	Бурдыкина		7.06.91
Гл.констр.	Тимошенко		10.6.91
Гл.спец.	Медолазов		10.6.91
Зав.гр.	Карпенкова		10.6.91
Инженер	Скрябина		10.6.91

813-2-65.91

АР.И. 000039

Прокладка П1

Стадия	Масса	Масштаб
РП	0,35	
Лист	Листов 1	

Пенорезина ТУ 3810616-90
$\gamma = 70$ кг/м^2

ГИПРОНИСЕЛЬПРОМ г.Орел

Альбом 4

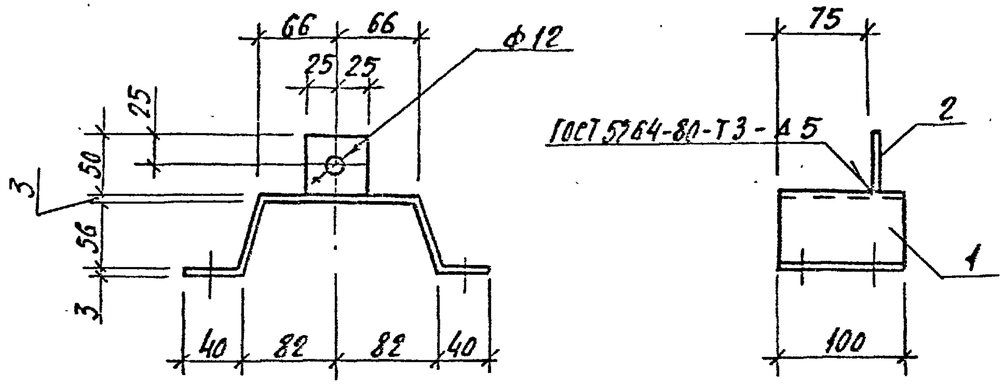

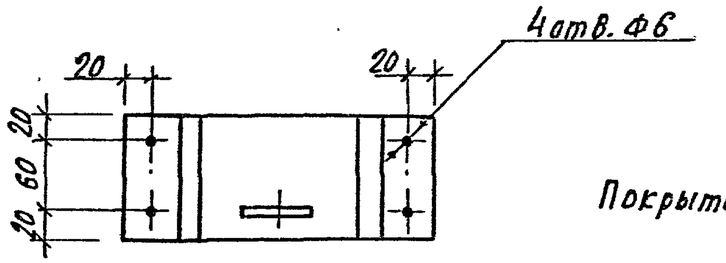

Покрытие - Ц12

Формат	Зона	Поз.	Обозначение	Наименование	Кол.	Примечание
				Детали		
БЧ		1	-АР.И.400001	Лист Г/К Б-ПН-НО-3.0 ГОСТ 19903-74 / ОК 360 ГОСТ 16523-89		
				100×330	1	0.78 кг
БЧ		2	-АР.И.400002	Лист Г/К Б-ПН-НО-3.0 ГОСТ 19903-74 / ОК 360 ГОСТ 16523-89		
				50×50	1	0.06 кг

Привязан

Инв. N

Н. контр.	Бурдыкина		10.6.91
Гл. констр.	Тимошенко		10.6.91
Гл. спец.	Медолазов		10.6.91
Зав. гр.	Карпенкова	К.К.	10.6.91
Инженер	Скрябина		10.6.91
Пров.	Щепетильникова		10.6.91

АР.И.000040

Изделие соединительное Мс27

Стадия	Масса	Масштаб
РП	0.84	1:5

Лист | Листов 1

ГИПРОНИСЕЛЬПРОМ г. Орел

Копировал Николаева Формат А4

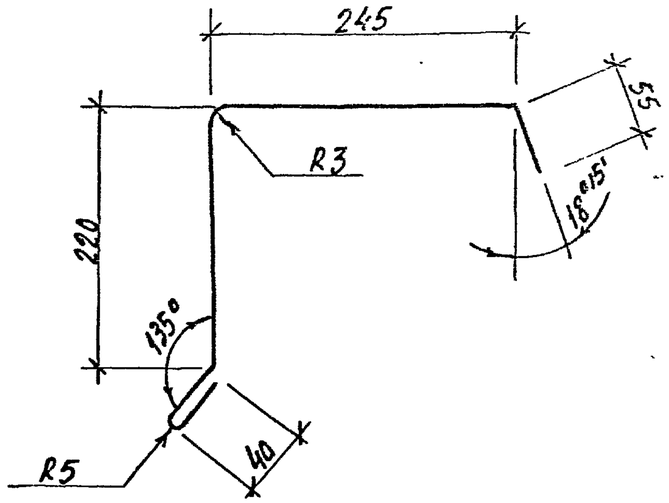

Масса дана на 1м изделия

Длина изделия выбирается заводом из наличия длины заготовки.

Привязан

Инв. N

Н. контр.	Бурдыкина		10.6.91
Гл. констр.	Тимошенко		10.6.91
Гл. спец.	Медолазов		10.6.91
Зав. гр.	Карпенкова	К.К.	10.6.91
Инженер	Скрябина		10.6.91

Инв. N подл. | Подпись и дата | Взам. инв. N

813-2-65.91

АР.И.000041

Изделие соединительное Мс28

Стадия	Масса	Масштаб
РП	4.18	1:5

Лист | Листов 1

ОЦ БТ-ПН-НО-0.8 ГОСТ 19904-90 / ОН-Н-2 ГОСТ 14918-80

ГИПРОНИСЕЛЬПРОМ г. Орел

Копировал Николаева 25104-04 53 Формат А4

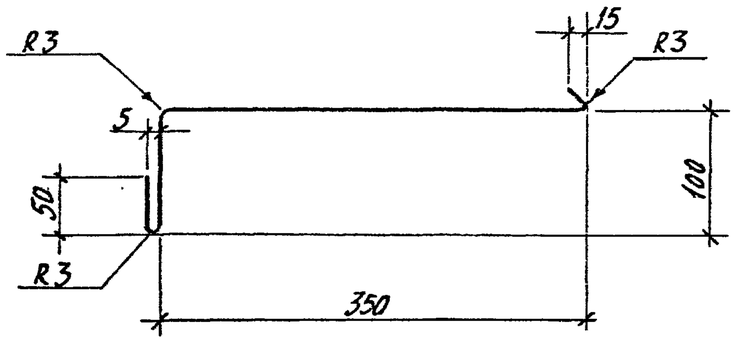

Масса дана на 1м изделия.
Длина изделия выбирается заводом из наличия длины заготовки.

Привязан

Инв. N

Н. контр.	Бурдыкина		10.6.91
Гл. констр.	Тимошенко		10.6.91
Гл. спец.	Медолазов		10.6.91
Зав. гр.	Карпенкова	К.К	10.6.91
Техник	Головин		10.6.91
Пров.	Щепетильникова		10.6.91

АР.И. 000042

Изделие соединительное МС 29

Стадия	Масса	Масштаб
РП	3,53	1:5

Лист | Листов 1

ОЦ ST-ПЧ-[illegible] ГОСТ 19904-90 / ОН-Н-2 ГОСТ 14918-80

ГИПРОНИСЕЛЬПРОМ г. Орел

Копировал Николаева Формат А4

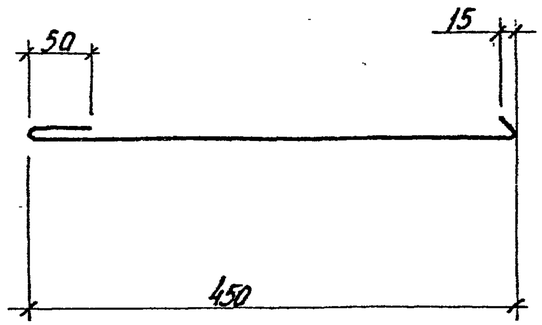

Масса дана на 1м изделия
Длина изделия выбирается заводом из наличия длины заготовки.

Привязан

Инв. N

Подпись и дата | Взам. инв. N

Н. контр.	Бурдыкина		10.6.91
Гл. констр.	Тимошенко		10.6.91
Гл. спец.	Медолазов		10.6.91
Зав. гр.	Карпенкова	К.К	10.6.91
Техник	Головин		10.6.91
Пров.	Щепетильникова		10.6.91

813-2-65.91 АР.И. 000043

Изделие соединительное МС30

Стадия	Масса	Масштаб
РП	3,53	1:5

Лист | Листов 1

ОЦ ST-ПЧ-[illegible] ГОСТ 19904-90 / ОН-Н-2 ГОСТ 14918-80

ГИПРОНИСЕЛЬПРОМ г. Орел

Копировал Николаева 25104-04 54 Формат А4

Альбом I

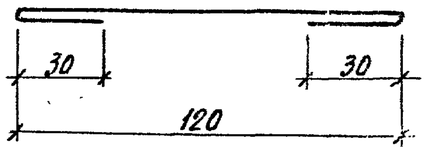

Масса дана на 1м изделия
Длина изделия выбирается заводом из наличия длины заготовки.

Привязан

Инв. №

Н.контр.	Бурдыкина		7.6.91	813-2-65.91		АР.И.000044
Гл.контр.	Тимошенко		10.6.91			
Гл.спец.	Медолазов		10.6.91			
Зав.гр.	Карпенко	К.К.	10.6.91	Изделие соединительное Мс31	Стадия: РП	Масса: 1,23 / Масштаб: 1:5
Инж.	Сергбина		10.6.91		Лист	Листов 1
				ОЦ БТ-ПН-НО-0,8 ГОСТ 19903-74 / ОН-Н-2 ГОСТ 14918-80	ГИПРОНИСЕЛЬПРОМ г. Орел	

Копировал Николаева

Формат А4

Инв.N подл. | Подпись и дата | Взам.инв.N

Привязан

Инв. №

813-2-65.91

Стадия	Масса	Масштаб
Лист	Листов	
ГИПРОНИСЕЛЬПРОМ г. Орел		

Альбом 4

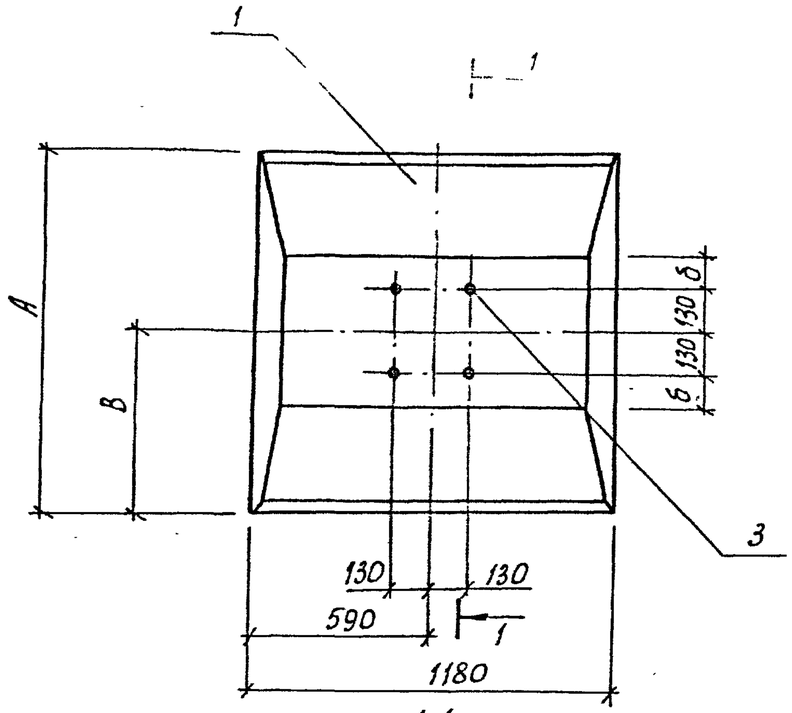

1-1

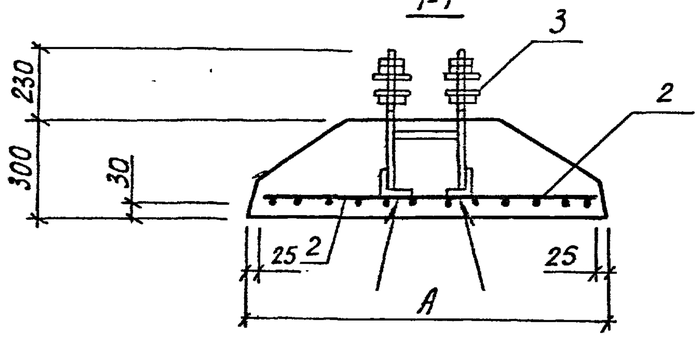

Обозначение	Марка	A, мм	δ, мм	B, мм	Масса, кг
КЖ.И.010000	ФЛ 12.12-2-А	1200	120	600	780
-01	ФЛ 16.12-2-А	1600	170	800	1030

1. Ведомость расхода стали составлена без учета веса монтажных петель.
2. Плиты выполняются в опалубке-плит по ГОСТ 13580-85 и отличаются от них армированием и наличием дополнительных закладных деталей.
3. Поз.3 приварить к поз.2 сваркой по ГОСТ 14098-85, тип соединения Н1-Рш.

Формат	Зона	Поз.	Обозначение	Наименование	Кол. на исполн. —	01		Примечание
				Сборочные единицы				
		1	ГОСТ 13580-85	Плита ФЛ 12.12-2	1	—		
		1	ГОСТ 13580-85	Плита ФЛ 16.12-2	—	1		
Б4		2		Сетка ГОСТ 23279-85				
				4с $\frac{10AIII-100}{10AIII-100}$ 115×115	1	—		17,03 кг
Б4		2		4с $\frac{10AIII-100}{10AIII-100}$ 115×155	—	1		22,83 кг
А3		3	КЖ.И.060000	Анкер А2	1	1		13,67 кг

Ведомость расхода стали на элемент, кг

Марка элемента	Изделия арматурные			Изделия закладные									Всего	Общий расход
	Арматура класса			Сталь круглая			Прокат марки							
	AIII			Вст3кп2			Вст3кп2			Вст3пс6				
	ГОСТ 5781-82			ГОСТ 2590-88			ГОСТ 19903-74			ГОСТ 8509-86				
	Ф10		Итого	Ф24		Итого	-δ=4		Итого	∠80×6		Итого		
ФЛ 12.12-2-А	17.03		17.03	6.68		6.68	1.99			5,0		5.0	13.67	30.7
ФЛ 16.12-2-А	22.83		22.83	6.68		6.68	1.99			5,0		5,0	13.67	36.5

Н.контр.	Бурдыкина		10.6.91
Гл.констр.	Тимошенко		10.6.91
Гл.спец.	Медолазов		10.6.91
Зав.гр.	Карпенкова		10.6.91
Вед.инж.	Чеснова		10.6.91

Привязан

Инв.№

813-2-65.91 КЖ.И.010000

Фундаментная плита (ФЛ 12.12-2-А, ФЛ16.12-2-А)

Стадия	Масса	Масштаб
РП	см. табл.	1:20
Лист	Листов 1	

ГИПРОНИСЕЛЬПРОМ г.Орел

Альбом 4

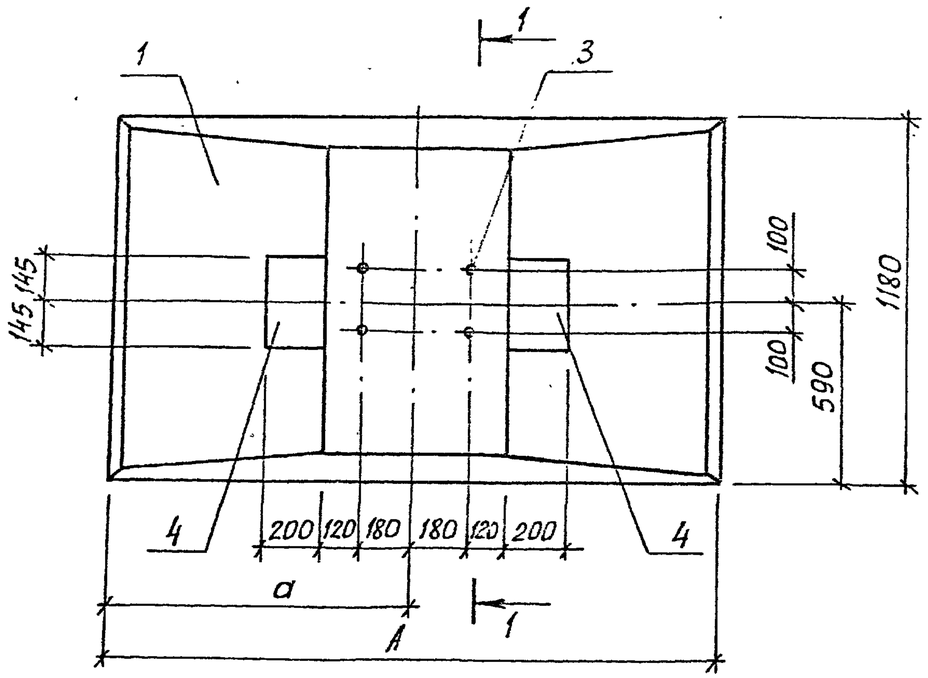

1-1

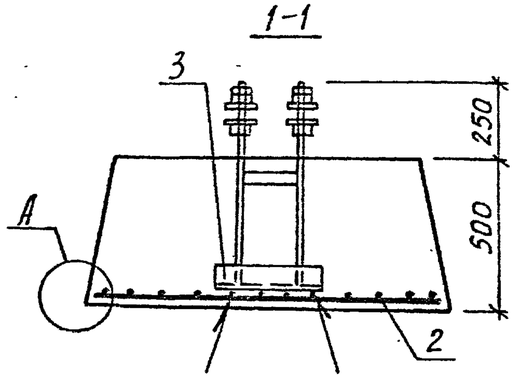

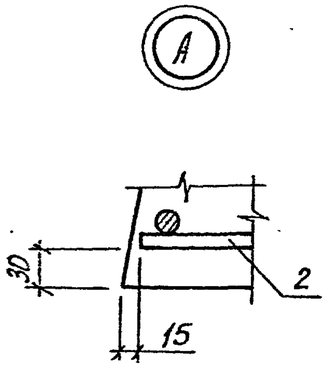

Формат	Зона	Поз.	Обозначение	Наименование	Кол. на исполн. —	01	02	Примечание
				Сборочные единицы				
		1	ГОСТ 13580-85	Плита ФЛ 24.12-2	1	—	—	
		1	ГОСТ 13580-85	Плита ФЛ 20.12-2	—	1	1	
Б4		2		Сетка ГОСТ 23279-85				
				4с $\frac{10AIII-100}{10AIII-100}$ 115×235	1	—		34,43 кг
Б4		2		4с $\frac{10AIII-100}{10AIII-100}$ 115×195	—	1	1	28,63 кг
А3		3	КЖ.И.050000	Анкер А1	1	1	1	23,41 кг
		4	1.400-6/76, вып.1	Закладная деталь М1-11-2	—	—	2	7,0 кг

Ведомость расхода стали на элемент, кг

Марка элемента	Изделия арматурные: Арматура класса AIII ГОСТ 5781-82 ф10		Итого	Изделия закладные: Сталь круглая Вст3 кп2 ГОСТ 2590-88 ф30		Итого	Арматура класса AIII ГОСТ 5781-82 ф14		Итого	Прокат марки Вст3 кп2 ГОСТ 19903-74 -δ=4	-δ=10	Итого	Вст3 пс 6 ГОСТ 8509-86 L80×6		Итого	Всего	Общий расход
ФЛ 24.12-2-А	34.43	—	34.43	15.56	—	15.56	—	—	—	3.13	—	3.13	4.72	—	4.72	23.41	57.84
ФЛ 20.12-2-А	28.63	—	28.63	15.56	—	15.56	—	—	—	3.13	—	3.13	4.72	—	4.72	23.41	52.04
ФЛ 20.12-2-В	28.63	—	28.63	15.56	—	15.56	3.2	—	3.2	3.13	10.8	13.93	4.72	—	4.72	37.41	66.04

Обозначение	Марка	A, мм	a, мм	Масса, кг
КЖ.И.020000	ФЛ 24.12-2-А	2400	1200	2300
-01	ФЛ 20.12-2-А	2000	1000	1950
-02	ФЛ 20.12-2-В	2000	1000	1950

1. Ведомость расхода стали составлена без учета веса монтажных петель.
2. Плиты выполняются в опалубке плит по ГОСТ 13580-85 и отличаются от них армированием и наличием дополнительных закладных деталей.
3. Сварку поз.3 к поз.2 выполнить по ГОСТ 14098-85, тип соединения Н1-Рш.

Н.контр.	Бурдыкина		10.6.91
Гл.констр.	Тимошенко		10.6.91
Гл.спец.	Медолазов		10.6.91
Зав.гр.	Карпенкова		10.6.91
Вед.инж.	Чеснова		10.6.91

Привязан:

Инв. N

813-2-65.91 КЖ.И.020000

Фундаментная плита (ФЛ 24.12-2-А; ФЛ 20.12-2-А; ФЛ 20.12-2-В)

Стадия	Масса	Масштаб
РП	см. табл.	1:20
Лист	Листов 1	

ГИПРОНИСЕЛЬПРОМ г.Орел

Альбом 4

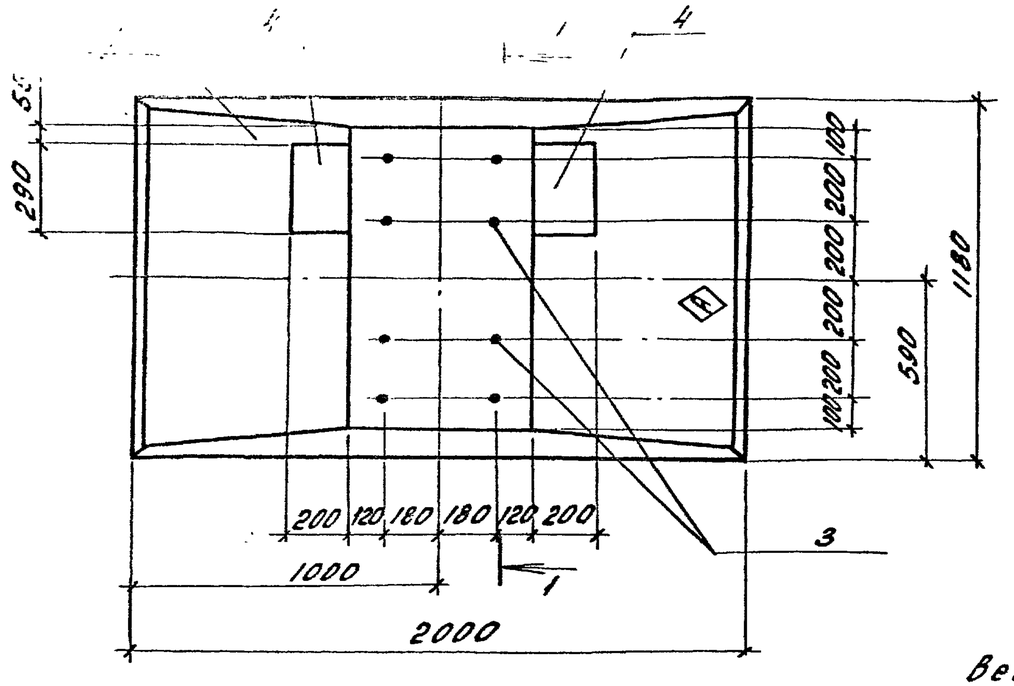

Позиция	Схема	Поз.	Обозначение	Наименование	Кол. на испол. —	01		Примечание
				Сборочные единицы				
		1	ГОСТ 13580-85	Плита ФЛ 20.12-2	1	1		
Б4		2		Сетка ГОСТ 23279-85				
				4с $\frac{10AIII-100}{10AIII-100}$ 115×195	1	1		28,63 кг
А3		3	КЖ.И.050000	Анкер А1	2	2		23,41 кг
		4	1.400-6/76, Вып.1	Закладная деталь М1-11-2	—	2		7.0 кг

1-1

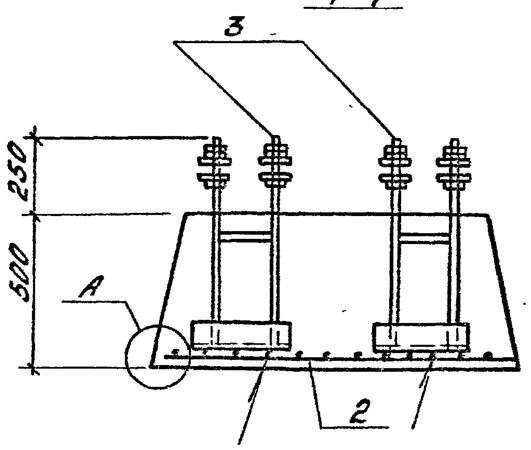

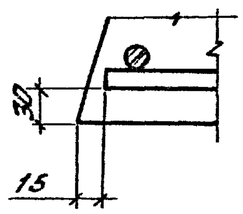

Ведомость расхода стали на элемент, кг

Марка элемента	Изделия арматурные			Изделия закладные												Всего	Общий расход
	Арматура класса			Сталь круглая			Арматура класса			Прокат марки							
	AIII			Вст3кп2			AIII			Вст3кп2			Вст3пс6				
	ГОСТ 5781-82			ГОСТ 2590-88			ГОСТ 5781-82			ГОСТ 19903-74			ГОСТ 8509-86				
	Ф10		Итого	Ф30		Итого	Ф14		Итого	δ=4	δ=10	Итого	L80×6		Итого		
ФЛ20.12-2-Б	28,63	—	28,63	31.12	—	31.12	—	—	—	6.26	—	6.26	9.44	—	9.44	46,82	76,45
ФЛ20.12-2-Г	28,63	—	28,63	31.12	—	31.12	3.2	—	3,2	6,26	10,8	17.06	9.44	—	9.44	60,82	89,45

1. Ведомость расхода стали составлена без учета веса монтажных петель.
2. Знак ◇ - нанести несмываемой краской.
3. Плиты выполняются в опалубке плит по ГОСТ 13580-85 и отличаются от них армированием и наличием дополнительных закладных деталей.
4. Поз.3 приварить к поз.2 сваркой по ГОСТ 14098-85, тип соединения Н1-Рш.

Обозначение	Марка
КЖ.И.030000	ФЛ20.12-2-Б
-01	ФЛ20.12-2-Г

Н.контр.	Бурдыкина		7.06.91
Гл.констр.	Тимошенко		10.6.91
Гл.спец.	Меделазов		10.6.91
Зав.гр.	Карпенкова		10.6.91
Вед.инж.	Чеснова		10.6.91

813-2-65.91 КЖ.И 030000

Фундаментная плита (ФЛ20.12-2-Б, ФЛ20.12-2-Г)

Стадия	Масса	Масшт.
РП	1950	1:20
Лист	Листов 1	

ГИПРОНИСЕЛЬПРОМ г. Орел

Привязан

Инв. N

Альбом 4

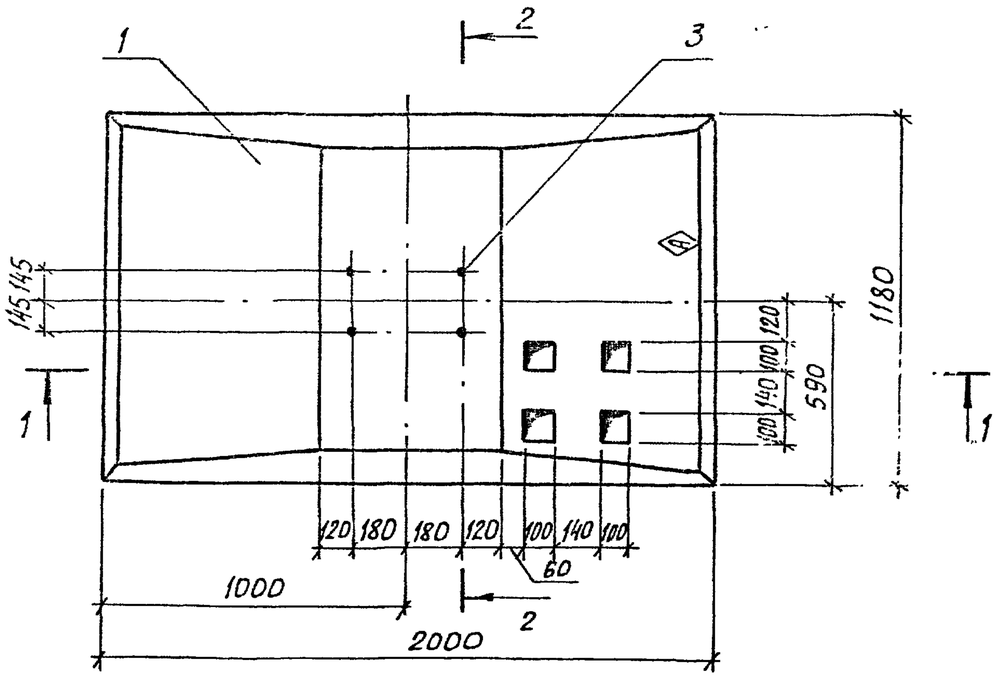

1-1

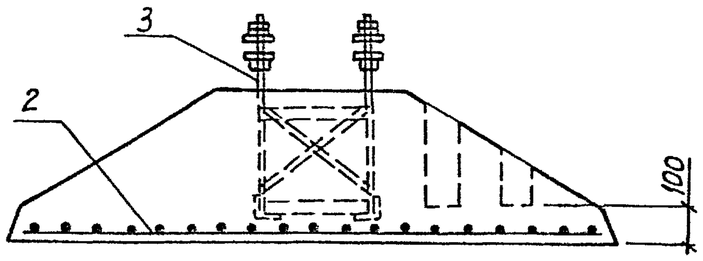

2-2

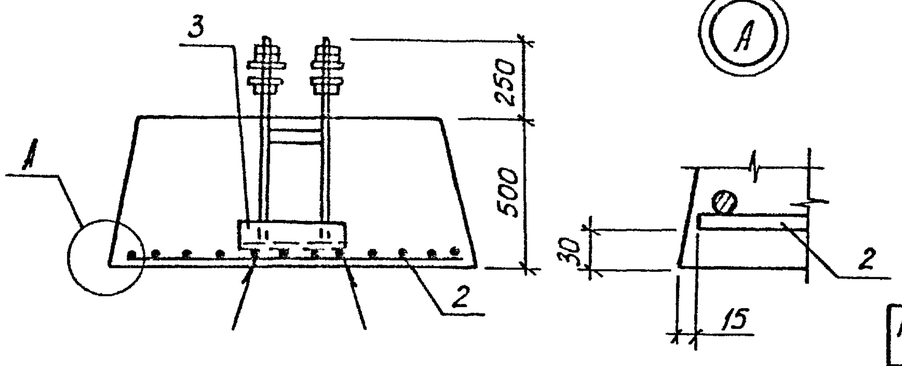

Формат	Зона	Поз.	Обозначение	Наименование	Кол.	Примечание
				Сборочные единицы		
		1	ГОСТ 13580-85	Плита ФЛ20.12-2	1	
БЧ		2		Сетка ГОСТ 23279-85		
				$4C\ \frac{10AIII-100}{10AIII-100}\ 115\times195$		
					1	28,63кг
Д3		3	КЖ.И. 050000	Анкер А1	1	23,41кг

Ведомость расхода стали на элемент, кг

Марка элемента	Изделия арматурные			Изделия закладные									Всего	Общий расход
	Арматура класса			Сталь круглая			Прокат марки							
	AIII			Вст3кп2						Вст3пс5				
	ГОСТ 5781-82			ГОСТ 2590-88			ГОСТ 19903-74			ГОСТ 8509-86				
	Ф10		Итого	Ф30		Итого	-δ=4		Итого	L80×6		Итого		
ФЛ20-12-2-Д	28,63		28,63	15,56		15,56	3,13		3,13	4,72		4,72	23,41	52,04

1. Ведомость расхода стали составлена без учета веса монтажных петель.
2. Плиты выполняются в опалубке плит по ГОСТ 13580-85 и отличаются от них армированием.
3. Сварку поз. 3 к поз. 2 выполнить по ГОСТ 14098-85, тип соединения Н1-Рщ.
4. Знак (A) нанести несмываемой краской.

Н.контр.	Бурдыкина		12.6.91	813-2-65.91	КЖ.И. 040000
Гл.констр.	Тимошенко		10.6.91		
Гл.спец.	Медолазов		10.6.91		
Зав.гр.	Карпенкова	К. К.	10.6.91	Фундаментная плита ФЛ 20.12-2-Д	Стадия: РП; Масса: 1,95т; Масштаб: 1:20
Инженер	Скрябина		10.6.91		Лист; Листов 1
Пров.	Чеснова		10.6.91		ГИПРОНИСЕЛЬПРОМ г.Орел

Привязан

Инв. N

Альбом 4

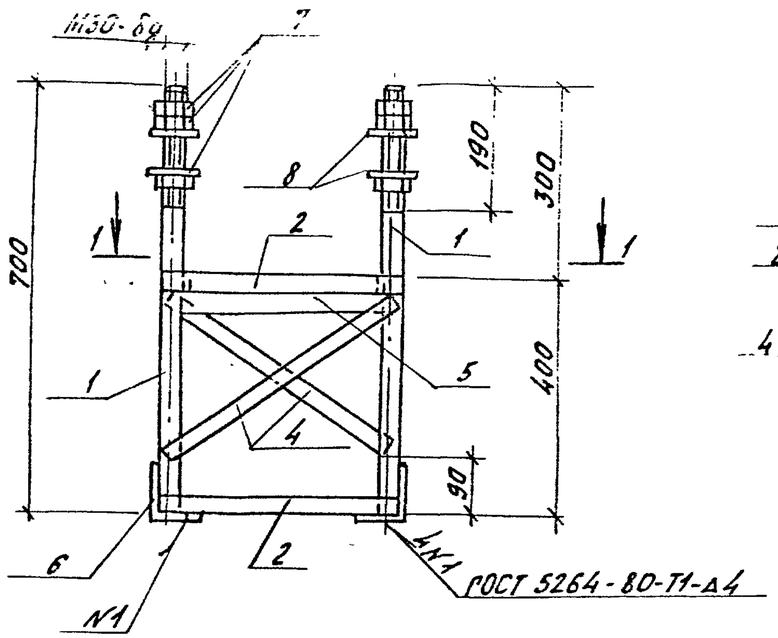

1-1

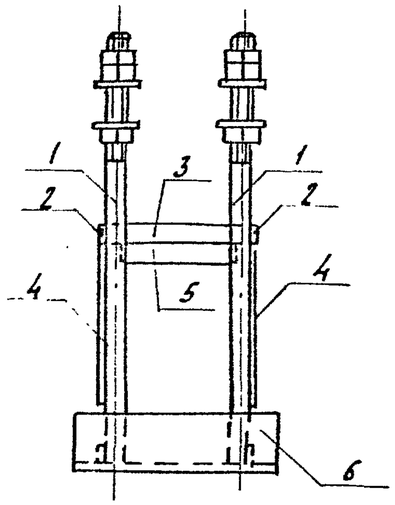

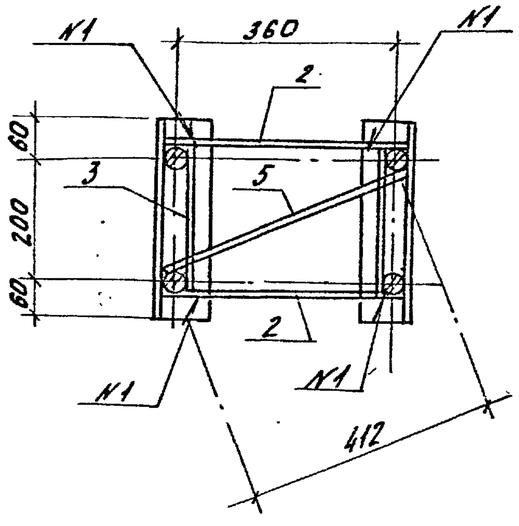

сварка неуказанных швов по ГОСТ 14098-85, тип соединения Н1-Рш.

Формат	Зона	Поз.	Обозначение	Наименование	Кол.	Примечание
				Детали		
Б4		1	КН.И.050001	Круг $\frac{30\text{-}В\ ГОСТ\ 2590\text{-}88}{Вст5пс\ ГОСТ\ 535\text{-}88}$ ℓ=700	4	3,89кг
Б4		2	КН.И.050002	Лист $\frac{Б\text{-}ПН\text{-}НО\text{-}4.0\ ГОСТ\ 19903\text{-}74}{Вст3кп2\ ГОСТ\ 14637\text{-}89}$		
				30×385	4	0,36кг
Б4		3	КН.И.050003	Лист $\frac{Б\text{-}ПН\text{-}НО\text{-}4.0\ ГОСТ\ 19903\text{-}74}{Вст3кп2\ ГОСТ\ 14637\text{-}89}$		
				30×225	2	0,21кг
Б4		4	КН.И.050004	Лист $\frac{Б\text{-}ПН\text{-}НО\text{-}4.0\ ГОСТ\ 19903\text{-}74}{Вст3кп2\ ГОСТ\ 14637\text{-}89}$		
				30×470	2	0,44кг
Б4		5	КН.И.050005	Лист $\frac{Б\text{-}ПН\text{-}НО\text{-}4.0\ ГОСТ\ 19903\text{-}74}{Вст3кп2\ ГОСТ\ 14637\text{-}89}$		
				30×420	1	0,39кг
Б4		6	КН.И.050006	Уголок $\frac{80×80×6\text{-}В\ ГОСТ\ 8509\text{-}86}{Вст3пс6\ ГОСТ\ 535\text{-}88}$		
				ℓ=320	2	2,36кг
				Стандартные изделия		
		7		Гайка М30-6Н.5.019 ГОСТ 5915-70	12	
		8		Шайба 30.01.08.кп019 ГОСТ 11371-78	8	

Н.контр.	Бурдыкина		10.6.91
Гл.констр.	Тимошенко		10.6.91
Гл.спец.	Медалазов		10.6.91
Зав.гр.	Карпенкова		10.6.91
Вед.инж.	Чеснова		10.6.91

813-2-65.91 КН.И.05 00 00

Анкер А1

Стадия	Масса	Масштаб
РП	23,41	1:10
Лист	Листов 1	

ГИПРОНИСЕЛЬПРОМ г. Орел

Привязан

Инв. N

25104-04 60

Альбом 4

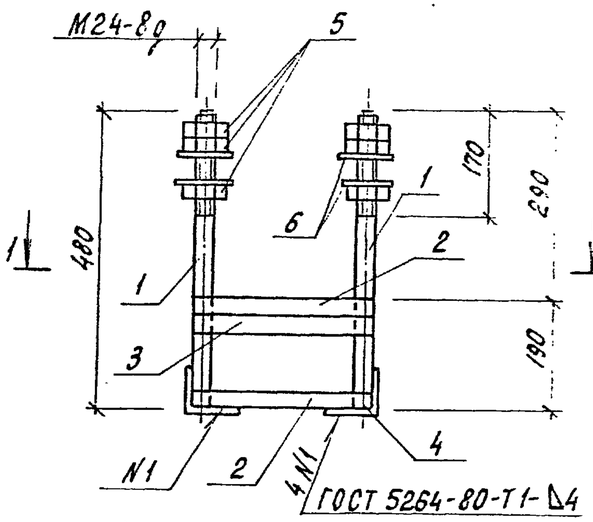

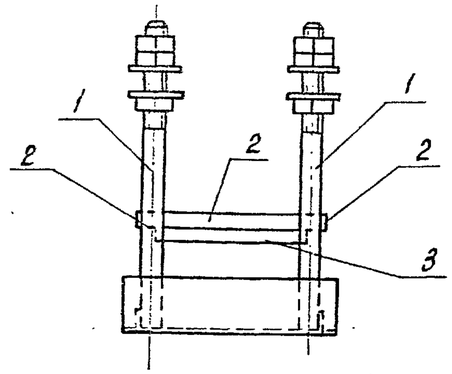

1-1

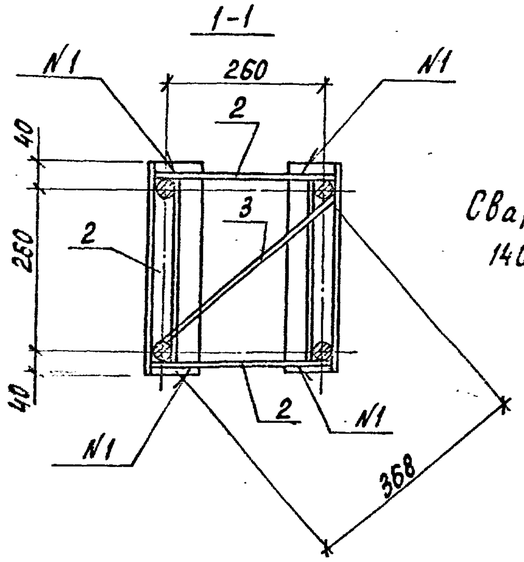

Сварка неуказанных швов по ГОСТ 14098-85, тип соединения Н1-Рш

Формат	Зона	Поз.	Обозначение	Наименование	Кол.	Примечание
				Детали		
Б4		1	КЖ.И. 060001	Круг $\frac{24\text{-}В\ ГОСТ\ 2590\text{-}88}{Ст\text{-}5пс\ ГОСТ\ 535\text{-}88}$ $l=480$	4	1.70кг
Б4		2	КЖ.И. 060002	Лист $\frac{Б\text{-}ПН\text{-}НО\text{-}4.0\ ГОСТ\ 19903\text{-}74}{Ст3кп2\ ГОСТ\ 14637\text{-}89}$		
				30×285	6	0.27кг
Б4		3	КЖ.И. 060003	Лист $\frac{Б\text{-}ПН\text{-}НО\text{-}4.0\ ГОСТ\ 19903\text{-}74}{Ст3кп2\ ГОСТ\ 14637\text{-}89}$		
				30×398	1	0.37кг
Б4		4	КЖ.И. 060004	Уголок $\frac{80\times80\times6\text{-}В\ ГОСТ\ 8509\text{-}86}{Ст3пс6\ ГОСТ\ 535\text{-}88}$		
				$l=340$	2	2.50кг
				Стандартные изделия		
		5		Гайка М24-6Н.5.019 ГОСТ 5915-70	12	
		6		Шайба 24.01.08.КП019 ГОСТ 11371-78	8	

Н.контр.	Бурдыкина		10.6.91
Гл.констр.	Тимошенко		10.6.91
Гл.спец.	Недолазов		10.6.91
Зав.гр.	Карпенкова	К.К	10.6.91
Вед.инж.	Чеснова		10.6.91

Привязан

Инв. N

813-2-65.91 КЖ.И. 060000

Анкер А2

Стадия	Масса	Масштаб
РП	13.79	1:10
Лист	Листов 1	

ГИПРОНИСЕЛЬПРОМ г.Орел