ГОСУДАРСТВЕННЫЙ КОМИТЕТ ПО ГРАЖДАНСКОМУ СТРОИТЕЛЬСТВУ
И АРХИТЕКТУРЕ ПРИ ГОССТРОЕ СССР

ТИПОВЫЕ КОНСТРУКЦИИ И ДЕТАЛИ ЗДАНИЙ И СООРУЖЕНИЙ

ИНДУСТРИАЛЬНЫЕ СТРОИТЕЛЬНЫЕ ИЗДЕЛИЯ ДЛЯ ГРАЖДАНСКОГО СТРОИТЕЛЬСТВА
И ЗДАНИЙ АДМИНИСТРАТИВНО-БЫТОВОГО НАЗНАЧЕНИЯ ПРОМЫШЛЕННЫХ ПРЕДПРИЯТИЙ.

ИИ-04

СБОРНЫЕ ЭЛЕМЕНТЫ ЗДАНИЙ КАРКАСНОЙ КОНСТРУКЦИИ

КАТАЛОГ

ЧАСТЬ III

ПАНЕЛИ НАРУЖНЫХ СТЕН

МИТЭП

МОСКВА - 1964 г.

Карт. 2876/III

ГОСУДАРСТВЕННЫЙ КОМИТЕТ ПО ГРАЖДАНСКОМУ СТРОИТЕЛЬСТВУ
И АРХИТЕКТУРЕ ПРИ ГОССТРОЕ СССР

ТИПОВЫЕ КОНСТРУКЦИИ И ДЕТАЛИ ЗДАНИЙ И СООРУЖЕНИЙ

ИНДУСТРИАЛЬНЫЕ СТРОИТЕЛЬНЫЕ ИЗДЕЛИЯ ДЛЯ ГРАЖДАНСКОГО СТРОИТЕЛЬСТВА
И ЗДАНИЙ АДМИНИСТРАТИВНО-БЫТОВОГО НАЗНАЧЕНИЯ ПРОМЫШЛЕННЫХ ПРЕДПРИЯТИЙ.

ИИ-04

СБОРНЫЕ ЭЛЕМЕНТЫ ЗДАНИЙ КАРКАСНОЙ КОНСТРУКЦИИ

КАТАЛОГ

ЧАСТЬ III

ПАНЕЛИ НАРУЖНЫХ СТЕН

И.О. ДИРЕКТОРА МИТЭП		/ЛЬВОВ Г.Н./
ГЛ. ИНЖЕНЕР МИТЭП		/ЛЬВОВ Г.Н./
ГЛ. АРХИТЕКТОР МИТЭП		/ДЮБЕК Л.К./
НАЧ. НАУЧНО-ИССЛЕД. ОТД.		/ФРАДИН М.П./
ГЛ. ИНЖ. НАУЧНО-ИССЛЕД. ОТД.		/ГОЛЬДЕНБЕРГ И.В./
НАЧ. КОНСТРУКТОР. ОТД.		/СМИРНОВА Е.А./
ГЛ. ИНЖ. КОНСТРУК. ОТД.		/СОМОВ В.И./

МОСКВА - 1964 г

Утвержден приказом Государственного комитета по гражданскому строительству и архитектуре при Госстрое СССР
№ 214 от 28/X 1964 г.

Инв. 2876/III

ПЕРЕЧЕНЬ АЛЬБОМОВ

Изделий каркаса зданий до 4-х этажей включительно

I. Каталог ИИ-04, часть I, "Изделия каркасных зданий высотой I-4 этажа".

2. Каталог ИИ-04, часть II, "Панели наружных стен".

3. Р.ч. ИИ-04-0 "Указания по применению изделий", - выпуск I "Для зданий I-4 этажа".

4. Р.ч. ИИ-04-I "Фундаменты", - выпуск I "Железобетонные башмаки для зданий I-4 этажа".

5. Р.ч. ИИ-04-2 "Колонны", выпуск I "Железобетонные колонны, сечением 300х300 мм".

6. Р.ч. ИИ-04-3 "Ригели", выпуск I "Железобетонные ригели для колонн, сечением 300х300 мм".

7. Р.ч. ИИ-04-4 "Плиты перекрытий и карнизы", - выпуск I "Железобетонные многопустотные, ребристые, сплошные".

8. Р.ч. ИИ-04-5 "Панели наружных стен", - выпуск I "Керамзитобетонные панели для полосовой разрезки стен".

9. Р.ч. ИИ-04-6 "Диафрагмы жесткости", - выпуск I "Железобетонные ~~диафрагмы~~, толщиной I20 мм".

I0. Р.ч. ИИ-04-7 "Лестницы", - выпуск I "Железобетонные лестницы для высот этажей 3,3 и 4,2 м.

II. Р.ч. ИИ-04-I0 "Монтажные узлы и детали", - выпуск I "Для зданий I-4 этажа".

ОГЛАВЛЕНИЕ

		Листы
I.	Пояснительная записка	-3-4
2.	Номенклатура стеновых панелей	-5-7
3.	Дополнительная номенклатура панелей наружных стен для зданий с планировочным параметром 450см	-8
4.	Разрезы наружных стен для зданий с высотой этажа 3,30 и 4,20 м.	-9
5.	Разрезы наружных стен подземной части с колоннами сеч. 300х300 мм	-10
6.	Разрезы наружных стен подземной части с колоннами сеч. 400х400 мм	-11
7.	Узлы "I" и "IA" с полосовыми панелями	-12
8.	Разрезы по верху наружной стены при решении кровли с неорганизованным и внутренним водостоками	-13
9.	Примыкание полосовых панелей к наружному ригелю и к наружной плите перекрытия	-14
I0.	Узлы крепления полосовых панелей	-15
II.	Варианты компоновок простеночных панелей в плане	-16
I2.	Примеры компоновок панелей на фасаде	-17-19
13.	Схемы компоновок панелей наружных стен по вертикали при высоте этажа 3.30 м	-20
14.	Схемы компоновок панелей наружных стен по вертикали при высоте этажа 4.20 м	-21

Калькуляция 64-192/1

ПОЯСНИТЕЛЬНАЯ ЗАПИСКА

1. Настоящая редакция каталога наружных стен ИИ-04 часть III утверждена Государственным Комитетом по гражданскому строительству и архитектуре при Госстрое СССР "28" октября 1964г. приказом № 214.

С выпуском каталога аннулируются ранее выпущенные номенклатуры наружных стен /РМ-237-03, РМ-237-03 2-я ред./

2. Настоящий каталог выпускается совместно с каталогами изделий унифицированного сборного железобетонного каркаса для зданий I-4 и 5-12 этажей /ИИ-04 часть I и ИИ-04 часть II/ и содержит типоразмеры навесных панелей для зданий с высотой этажа 3,30 см и 4,20 см с учетом высоты оконных проемов 120, 180, 210 и 270 см. /согласно проекту ГОСТа 1964г. на окна общественных и жилых зданий/.

Для определения типоразмеров изделий в каталоге принята толщина панелей 24 см. - для III-го климатического района и 32 см. - для II-го климатического района /соответственно-22 и 30 - для подземной части здания/.

3. Так как каркас и закладные детали для навески допускают вес квадратного метра панели до 350 кг., то это создает широкие возможности для использования при изготовлении панелей местных строительных материалов и различных вариантов конструкции /включая и многослойные/.

4. В рабочих чертежах к данному каталогу предусматриваются однослойные панели из керамзитобетона с объемным весом 900 кг/м3 - для надземной части здания, из керамзитобетона с объемным весом 1200 кг/м3, и из тяжелого бетона с объемным весом 2400 кг/м3 - для подземной части здания, но при этом имеется в виду, что в тех же формах возможно изготовление панелей и из других материалов, в частности, из термозитобетона с объемным весом 800-1000 кг/м3 и ячеистого бетона с объемным весом 600-700 кг/м3 марки не ниже "50" /по рекомендации Управления промышленности сборного железобетона Госкомитета по промышленности строительных материалов при Госстрое СССР/.

5. Основной вес стеновых панелей передается на горизонтальные элементы каркаса, причем навеска панелей принимается единой по отношению к ригелям и плитам перекрытий с отступом от наружной грани колонн сеч. 30х30-на 7 см, колонн сечением 40х40 - на 2 см. и не зависит от материалов и конструкций самих панелей. Помимо этого предусматривается крепление верхней части панелей к колоннам. Несущая способность закладных деталей в горизонтальных элементах каркаса рассчитана на максимальный вес стеновых панелей.

6. Навеска стеновых панелей на каркас выполняется без применения трудоемких сварочных работ на соединениях, дающих возможность регулировки положения панели в трех направлениях с тем, чтобы компенсировать погрешности изготовления и монтажа каркаса и стен.

Оконные блоки крепятся к деревянным пробкам, закладываемым в горизонтальные плоскости панелей.

Для обеспечения более надежной заделки оконных блоков во всех панелях предусматриваются "четверти".

В связи с этим в верхней части панелей делается обратная четверть /гребень/, что обеспечивает сопряжение панелей без дополнительных типоразмеров изделий.

Для регулирования освещенности и теплового режима помещений номенклатура предусматривает изменения площади оконных проемов за счёт уменьшения или увеличения их высоты /а также и высоты простенков/.

Корр. 2870/II

7. В случае отсутствия технологической возможности изготовления панелей наружных стен высотой более 150 см, при создании глухих участков стен и подоконных частей больших размеров, каталог предусматривает возможность установки двух и более полос на высоту этажа. В остальных случаях, в целях сокращения трудоемкости монтажа таких участков стен и уменьшения количества горизонтальных швов, в каталог включены панели с высотой 180 и 210 см, длиной 300 и 600 см.

Для установки окон высотой 270 см. и витрин служат полосы высотой 60 см.

8. Таким образом каталог включает следующие изделия:

1. Полосовые рядовые панели высотой 60,90,120,150,180/210 см. и длиной 300 и 600 см - 12 марок.
2. Полосовые панели для внутреннего угла высотой 60,90,120,150 см. длиной $\frac{554}{546}$ и 578 см. - 8 марок.
3. Угловые панели, соответствующие высотам этажей и рядовым панелям 60,90,120,150,180,210,330,420 см. - 8 марок.
4. Простеночные панели с двумя четвертями длиной 30,60 см. и высотой 120, 180, 210, 270 см. - 8 марок.

Простеночные панели с одной четвертью длиной 30 см. - 8 марок - 4-х типоразмеров.

5. Панели для подземных частей зданий: теплых - 4 марки и холодных - 1 марка, всего - 5 марок.

Всего в номенклатуру включено 49 марок панелей, в т.ч. 16 простеночных.

В дополнительную номенклатуру для зданий 5-12 эт. /к каталогу ИИ-04 часть П/, с планировочным шагом 450 см. включено 6 марок рядовых полосовых панелей, 1 панель цокольная для подполья и подвала и 1 панель доборная для подвала.

9. Размеры панелей даны по осям разрезки /без учета швов между панелями/, размер шва 2 см/.

10. Сопряжение подвальных и цокольных панелей во внутреннем углу выполняется в проектах отдельных зданий.

11. При необходимости устройства окон в подвальных панелях следует утеплить доборную железобетонную панель/ стоящую под окном подвала.

Гл.инженер НИО /Гольденберг И.В./

Карт. 2876/II

Раздел	Порядковый номер	Типоразм. изделия	Марка	Наименование	Эскиз	Несущая способн.	Размеры см ℓ	в	h	Объем изделия м³	Вес изделия т	Марка цем.-песч. раст.	Марка керамзитобет.
Наружные стеновые панели надземной части	1	1	Н-30-6	Этажная	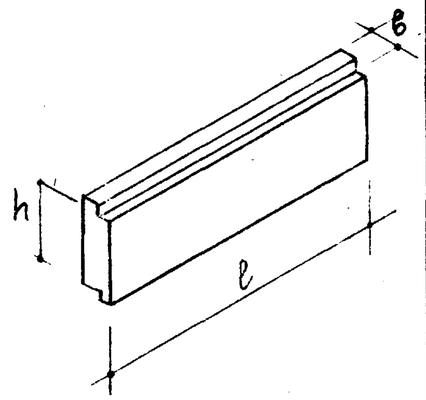		300	24/32	60	0,42/0,55	0,49/0,61	150	50
	2	2	Н-30-9				300	24/32	90	0,63/0,84	0,70/0,94	150	50
	3	3	Н-30-12				300	24/32	120	0.85/1.12	0,94/0,120	150	50
	4	4	Н-30-15				300	24/32	150	1.07/1.40	1,18/1,50	150	50
	5	5	*Н-30-18				300	24/32	180	1.28/1.69	1,42/1,81	150	50
	6	6	*Н-30-21				300	24/32	210	1.50/1.98	1,67/2,11	150	50
	7	7	Н-60-6				600	24/32	60	0.835/1.114	0,94/1,19	150	50
	8	8	Н-60-9				600	24/32	90	1.265/1.686	1,42/1,80	150	50
	9	9	Н-60-12				600	24/32	120	1.695/2.258	2,37/240	150	50
	10	10	Н-60-15				600	24/32	150	2.127/2.835	2,85/3,01	150	50
	11	11	*Н-60-18				600	24/32	180	2.556/3.406	2,85/3,62	150	50
	12	12	*Н-60-21				600	24/32	210	2.988/3.988	3,34/4,24	150	50
	13	13	Н-55-6	Этажная для внутреннего угла			554/546	24/32	60	0.770/1.010	0,86/1,072	150	50
	14	14	Н-55-9				554/546	24/32	90	1.171/1.540	1,31/1,64	150	50
	15	15	Н-55-12				554/546	24/32	120	1.570/2.040	1,76/2,18	150	50
	16	16	Н-55-15				554/546	24/32	150	1.968/2.390	2,20/2,75	150	50
	17	17	Н-58-6				578	24/32	60	0.804/1.172	0,804/1,172	150	50
	18	18	Н-58-9				578	24/32	90	1.222/1.629	1,37/1,73	150	50
	19	19	Н-58-12				578	24/32	120	1.650/2.196	1,56/2,35	150	50
	20	20	Н-58-15				578	24/32	150	2.066/2.746	2,32/2,93	150	50
	21	21	НУ-5-6	Этажная для наружного угла	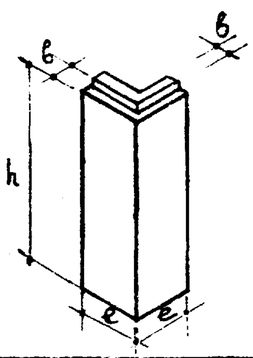		46/54	24/32	60	0.091/0.137	0,10/0,14	150	50
	22	22	НУ-5-9				46/54	24/32	90	0.137/0.208	0,15/0,21	150	50
	23	23	НУ-5-12				46/54	24/32	120	0.183/0.279	0,19/0,21	150	50
	24	24	НУ-5-15				46/54	24/32	150	0.228/0.349	0,24/0,35	150	50
	25	25	НУ-5-18				46/54	24/32	180	0.276/0.418	0,28/0,43	150	50
	26	26	НУ-5-21				46/54	24/32	210	0.323/0.488	0,35/0,50	150	50
	27	27	НУ-5-33				46/54	24/32	330	0.508/0.772	0,54/0,79	150	50
	28	28	НУ-5-42				46/54	24/32	420	0.696/0.982	0,68/1,00	150	50

Примечание:
* изготовляется при наличии технологических возможностей. Числа в числителе относятся к панелям III^20, а в знаменателе — II^20 климатических районов.

Часть III

Номенклатура стеновых панелей

ИИ-04

Лист 5

Ерофеев	Смирнова	
Нач. КО	Гл. инж. КО	Сомов
Ходырина		
Ст. инж.	Коптяров	
Ерофеев	Чирков	Волотиев
Нач. НИО	Гл. инж. НИО	
Рук. гр. арх.	Ст. инж.	
10.X 1964 г.	—	
МИТЭП	НИО	
Арх. N 46826		

Корр.: 2876/III

Порядковый номер	Типоразмер изделия	Марка	Наименование	Эскиз	Несущая способность	Размеры см l	Размеры см b	Размеры см h	Объем изделия м3	Вес изделия т	Марка: цем. расч.	Марка: керамзитобетон
29	29	Н -3-12	Простеночная с двумя четвертями	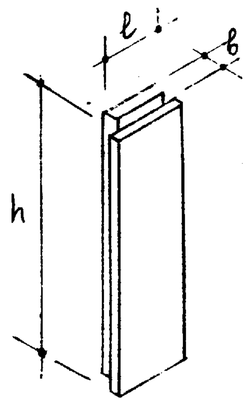		30	24/32	120	0.089/0.114	0,10/0,13	150	50
30	30	Н -3-18				30	24/32	180	0.136/0.171	0,16/0,19	150	50
31	31	Н -3-21				30	24/32	210	0.155/0.201	0,18/0,22	150	50
32	32	Н -3-27				30	24/32	270	0.199/0.261	0.23/0,29	150	50
33	33	Н -6-12				60	24/32	120	0.173/0.229	0,20/0.25	150	50
34	34	Н -6-18				60	24/32	180	0.260/0.344	0.30/0.37	150	50
35	35	Н -6-21				60	24/32	210	0.304/0.400	0,35/0.44	150	50
36	36	Н -6-27				60	24/32	270	0.393/0.517	0.46/0.57	150	50
37	37	Н -3-12л	Простеночная с одной четвертью	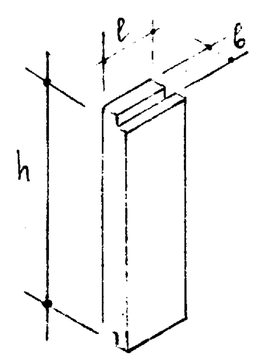		30	24/32	120	0.084/0.111	0.10/0.13	150	50
38		Н -3-12п										
39	38	Н -3-18л				30	24/32	180	0.126/0.167	0.14/0.18	150	50
40		Н -3-18п										
41	39	Н -3-21л				30	24/32	210	0.148/0.193	0.17/0.21	150	50
42		Н -3-21п										
43	40	Н -3-27л				30	24/32	270	0.190/0.249	0.22/0.27	150	50
44		Н -3-27п										

Примечание:
Числа в числителе относятся к панелям III^{ro}, а в знаменателе - $II^{го}$ климатических районов.

Раздел: Наружные стеновые панели надземной части

Часть III

Номенклатура стеновых панелей

ИИ-04 лист 6

МИТЭП НИО

Арх. N 46827

10.X 1964 г.

Нач. НИО — Гл. инж. НИО — Рук. гр. арх. — Ст. инж.

Смирнова, Сомов; Нач. к.о. — Гл. инж. к.о.; Ховрина, Щалыгина; Ст. инж. — Копиров; Фрадин, Голдденберг, Чирков, Воробьев

Корш 2876/III

Раздел	Порядков. номер	Типоразмер изделия	Марка	Наименование	Эскиз	Несущая способность	Размеры см ℓ	Размеры см b	Размеры см h	Объем изделия м³	Вес изделия т	Марка: цемент. песчан. раствор	Марка: керам. бетон.
Наружные стеновые панели подземной части	45	1	Ц-60-20	Цокольная для подполья и подвала (теплая)	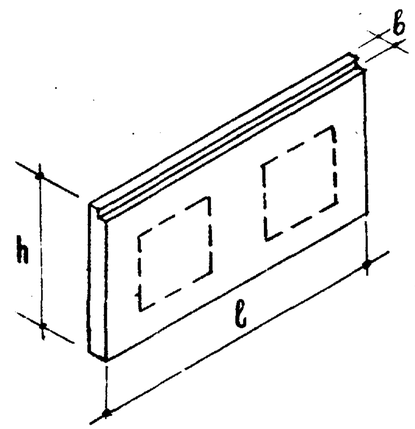	—	600	22/30	202	2,629/3,585	3,63/4,78	150	75
	46	2	Ц-30-20				300	22/30	202	1,357/1,835	1,92/2,50	150	75
	47	3	Ц-60-5	Цокольная при полах „по грунту" (теплая)	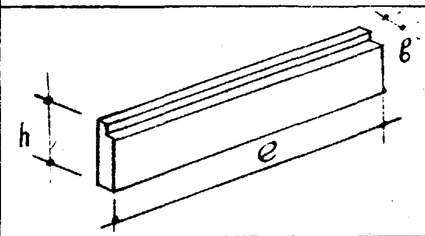	—	600	22/30	52	0,682/0,922	0,97/1,25	150	75
	48	4	Ц 60-9	Доборная для подвала (холодная)	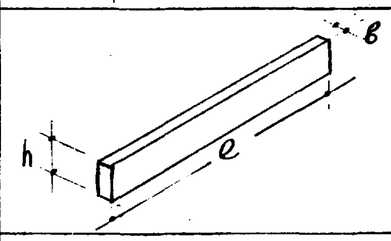	—	600	22	90	1,158	2,78	—	тяж. бетон 200
	49	5	ЦУ-20-20	Цокольная угловая для подполья и подвала (теплая)	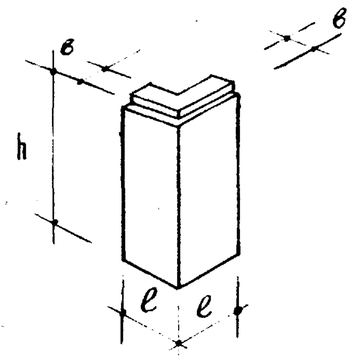	—	44/52	22/30	202	0,306/0,386	0,41/0,49	150	75

Примечание:
Числа в числителе относятся к панелям III²⁰, а в знаменателе — II²⁰ климатических районов.

Часть III

Номенклатура стеновых панелей

ИИ-04 Лист 7

МИТЭП НИО Арх. № 528

Нач. НИО, Гл. инж. НИО, Рук. гр. арх., Ст. инж. — Фрадин, Гольденберг, Чирков, Воробьев

Нач. К.О., Гл. инж. К.О. — Смирнова, Сомов

Согласовано: Ховрина, Лукянова; Ст. инж. — Жариров

10.X 1964

Ф-2

Карт. 287 И III

Раздел	Порядк. номер	Типоразм. изделия	Марка	Наименование	Эскиз	Несчастный случай	Размеры см l	b	h	Объем изделия	Вес изделия в т	Марка: цементно-песчан. раств.	Марка: керамзитобетон
Наружные стеновые панели надземн. части	1	1	Н-45-6	Этажная	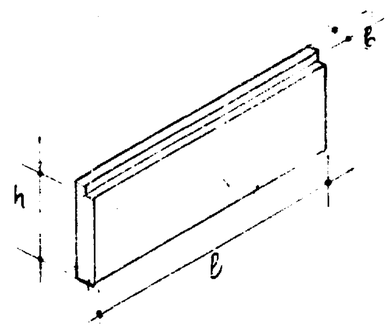		450	24/32	60	0.657/0.865	0,77/0,95	150	50
	2	2	Н-45-9				450	24/32	90	0.989/1.303	1,15/1,44	150	50
	3	3	Н-45-12				450	24/32	120	1.327/1.749	1,54/1,92	150	50
	4	4	Н-45-15				450	24/32	150	1.656/2.186	1.92/2,40	150	50
	5	5	*Н-45-18				450	24/32	180	1.991/2.632	2,31/2.88	150	50
	6	6	*Н-45-21				450	24/32	210	2.324/3.070	2.70/3,37	150	50
Наружные стеновые панели подземн. ч.	7	1	Ц-45-20	Цокольная для подполья и подвала	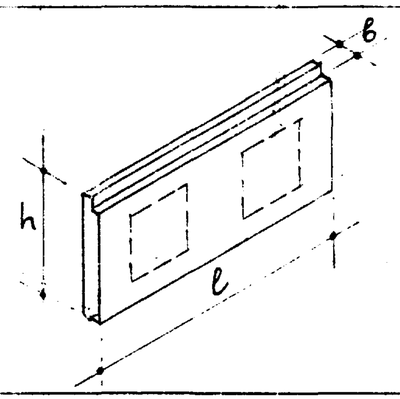		450	22/30	202	2,041/2,759	2,89/3,75	150	75
	8	2	Ц-45-9	Доборная для подвала	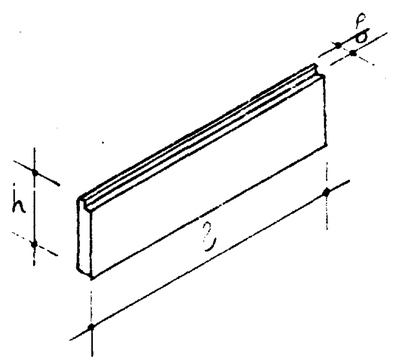		450	22	90	0,872	2,09		Тяж. бет. 200

Примечание:
*) Изготовляется при наличии технологических возможностей. Цифры в числителе относятся к панелям III^ко, а в знаменателе — II^ко климатических районов.

Часть III

Дополнительная номенклатура панелей наружных стен для зданий с планировочн. параметром 450 см.

ИИ-04 лист 8

Нач. К.О. Смирнов; Гл. инж. К.О. Сомов; Нач. отд. Ховрина; Гл. инж. отд. Ордынский; Гр. арх. Гладенко; Ст. инж. Цирков; Ст. инж. Воробьев

МИТЭП НИО 10.X 1964 г.

Арх. № 46829

Карт 2876/3

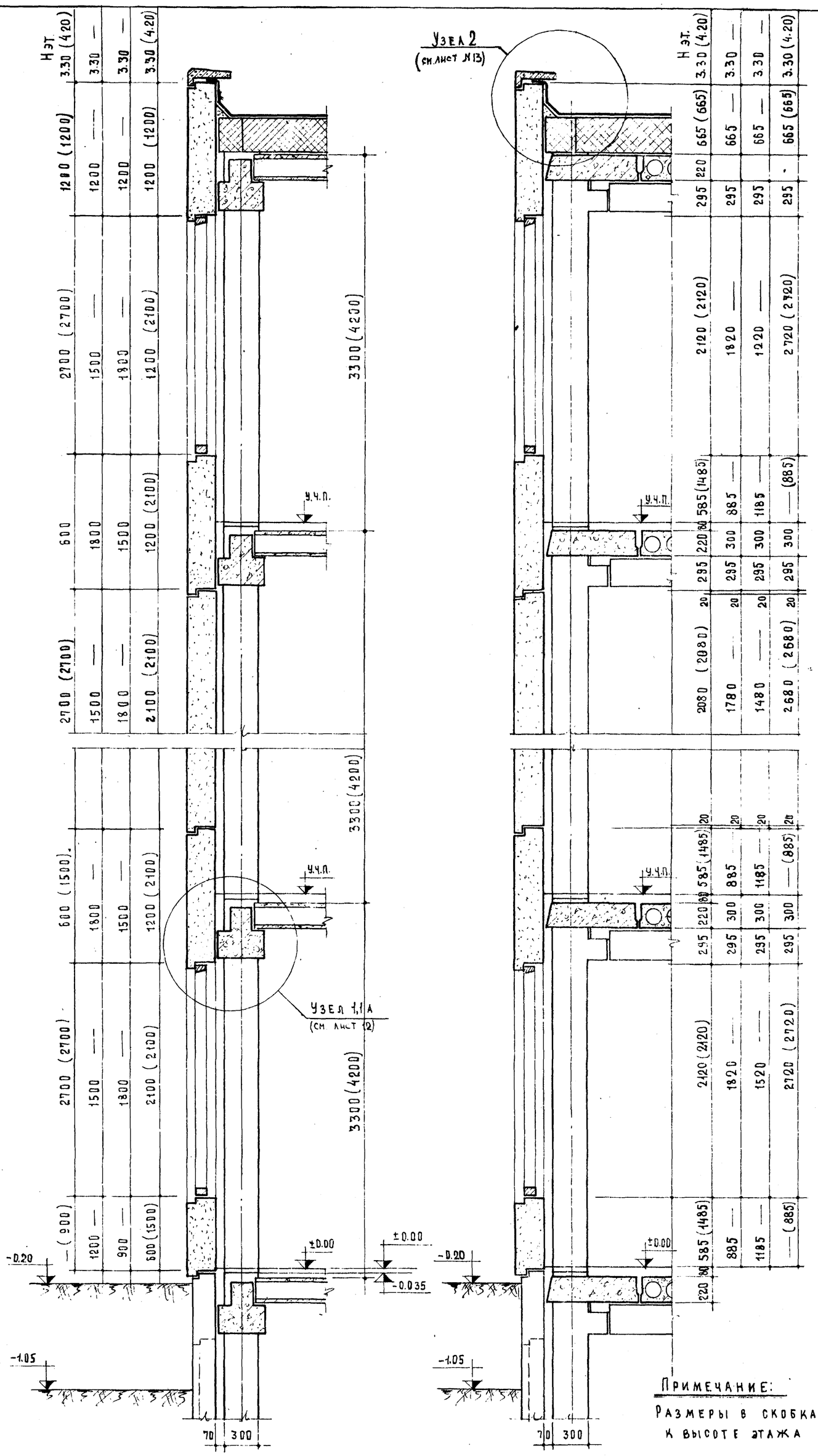

Примечание:

Размеры в скобках относятся к высоте этажа 4.20 м.

МИТЭП									
НИО									
Арх.№ 46830									

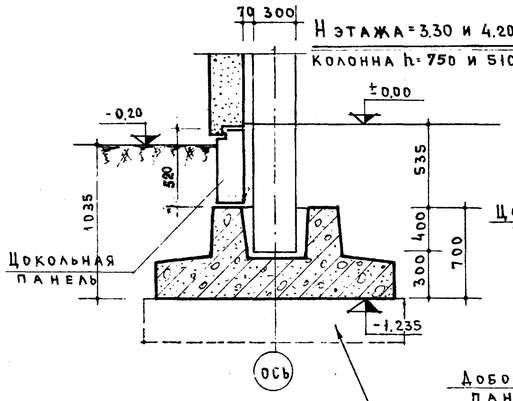

Без подполья

/полы „по грунту"/

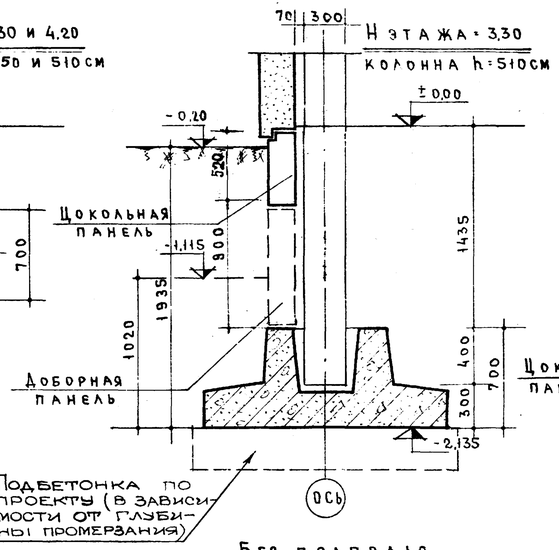

Без подполья

/полы „по грунту"/

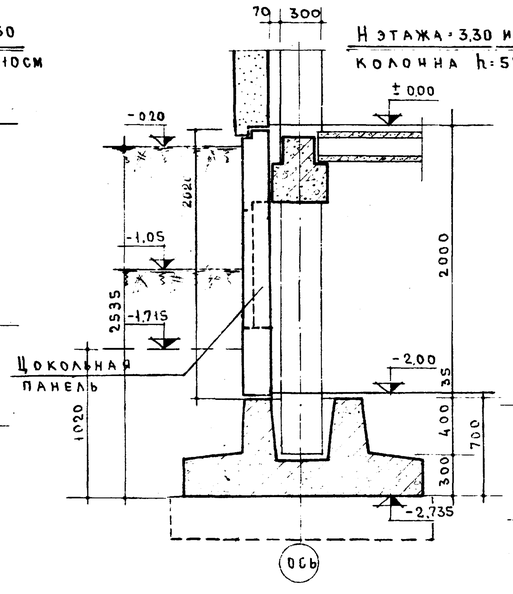

Подполье высотой 2,0 м

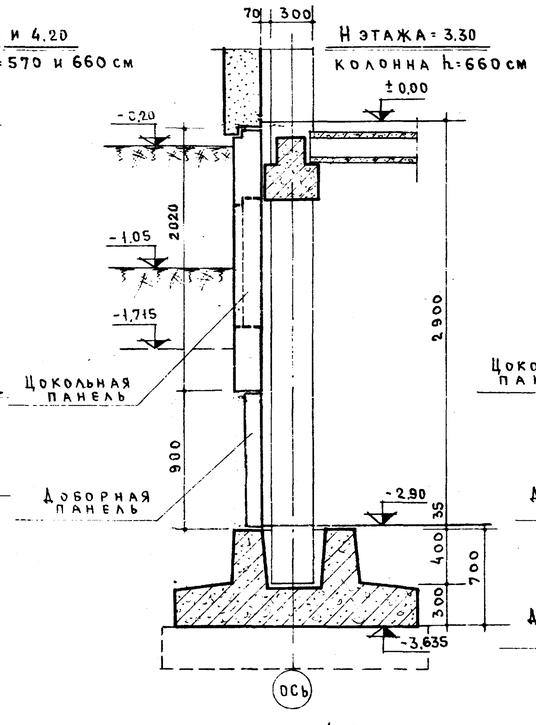

Подвал высотой 2,90 м

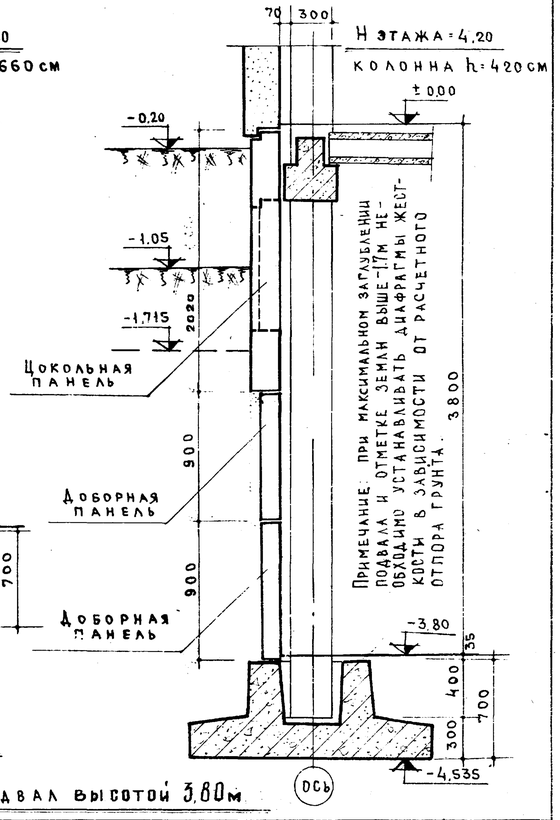

Примечание: при максимальном заглублении подвала и отметке земли выше -1,7м необходимо устанавливать диафрагмы жесткости в зависимости от расчетного отпора грунта.

Подвал высотой 3,80 м

Примечания:

1. Отметка земли ▽-0,20 является максимальной отметкой земли.
2. Отметка земли ▽-1,05 соответствует уровню пола при устройстве входа в лестницу под промежуточной площадкой.
3. Пунктиром показано максимально возможное понижение уровня земли.
4. Размеры панелей даны в осях разрезки.

Часть III	Разрезы наружных стен подземной части с колоннами сеч. 300×300 мм	ИИ-04	Лист 10

МИТЭП	Н И О	1:25	1964
Нач. ПО	Гл. инж. НИО	Ст. инженер	Рук. гр. АРХ
Гольденберг	Воробьев	Ширков	
Гл. инж.	Гл. арх.		
Нач. ко	Гл. инж.		
Воробьев	Остудина		
Котиров			
Смирнова	Сомов		
Арх. N			

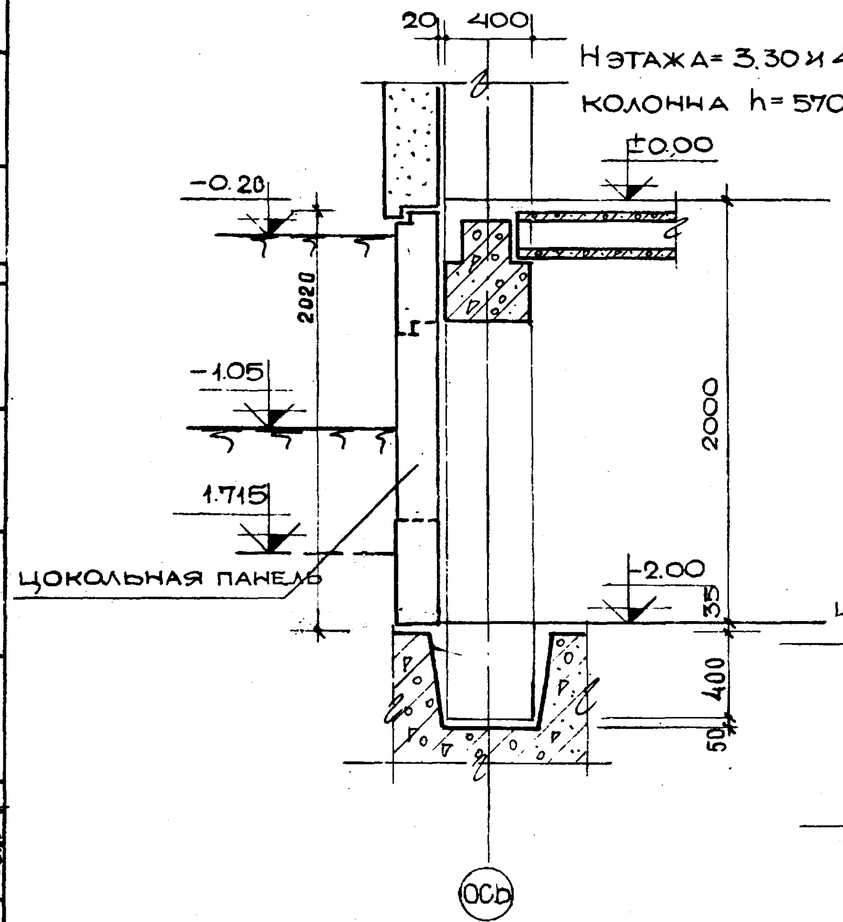

ПОДПОЛЬЕ ВЫСОТОЙ 2,0м

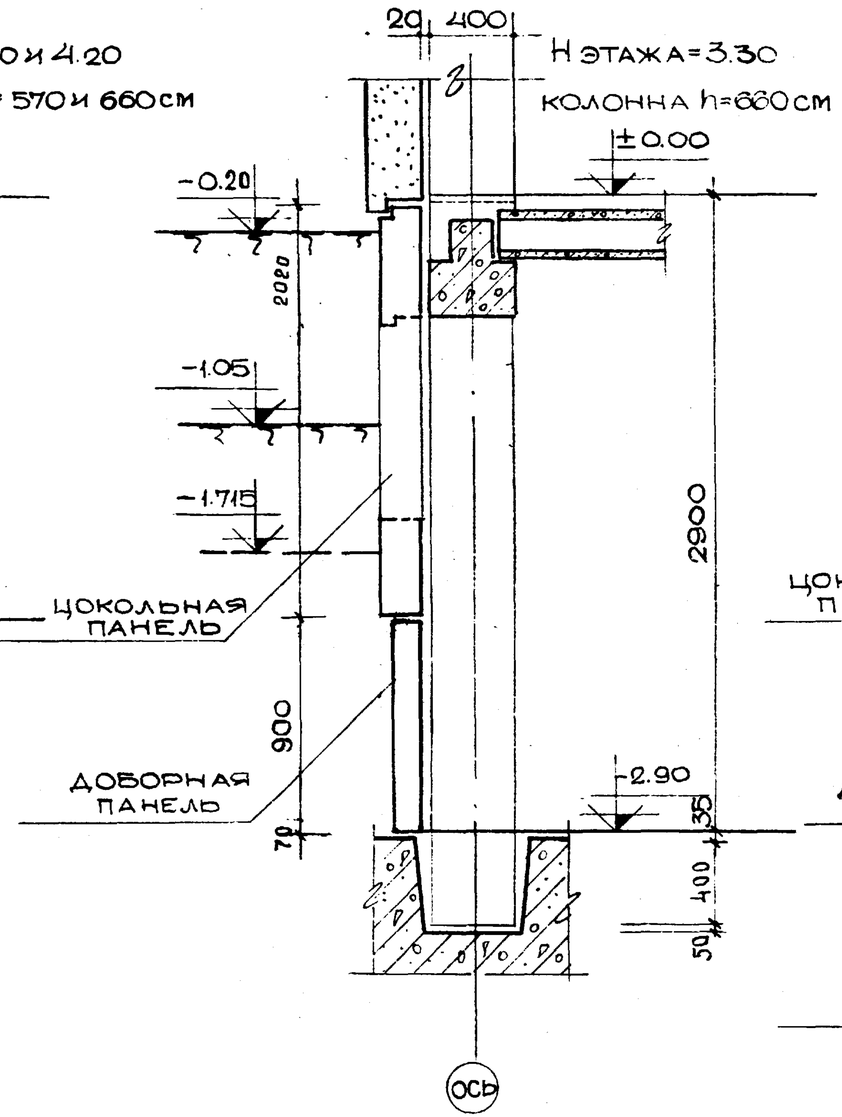

ПОДВАЛ ВЫСОТОЙ 2,90м

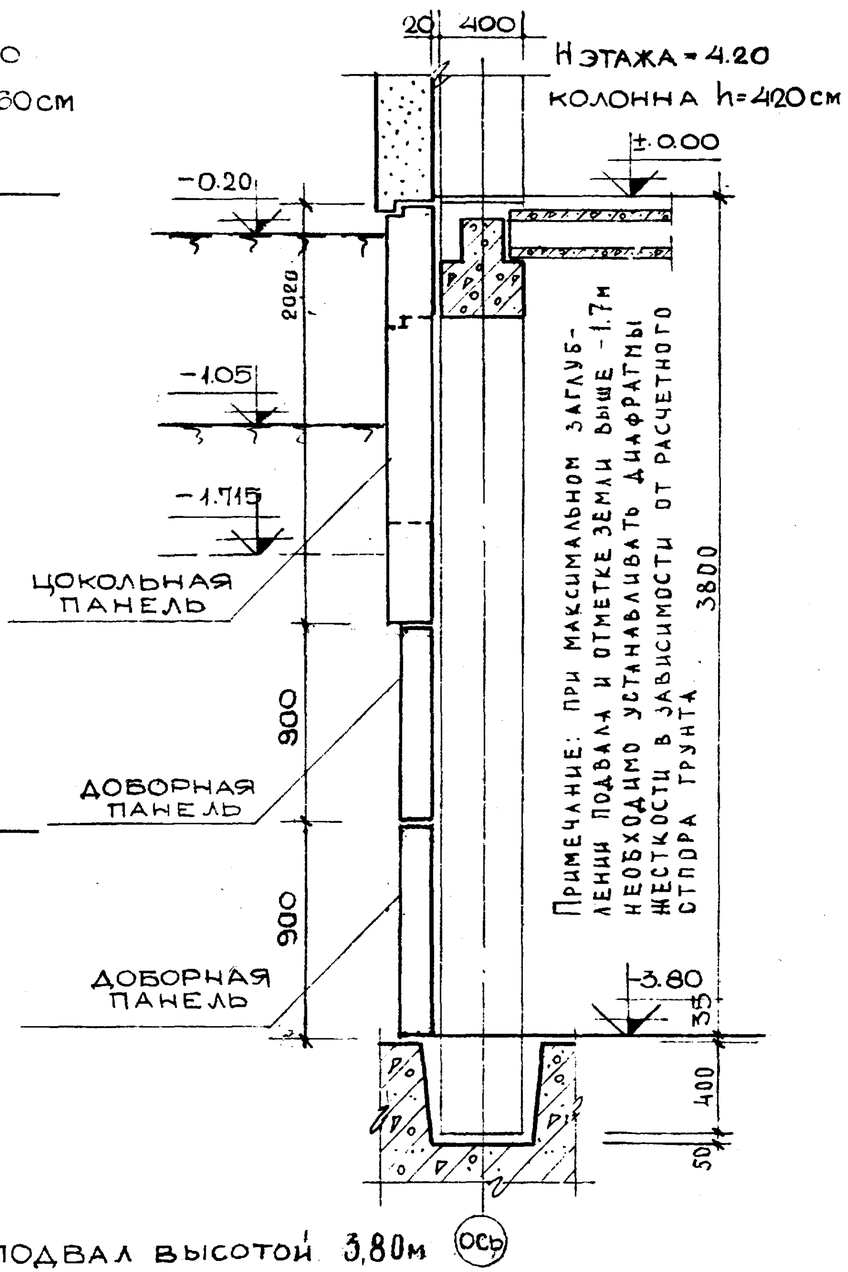

ПОДВАЛ ВЫСОТОЙ 3,80м

Примечания:

1. Отметка земли ▽-0,20 является минимальной отметкой земли.
2. Отметка земли ▽-1,05 соответствует уровню пола при устройстве входа в лестницу под промежуточной площадкой.
3. Пунктиром показано максимально допустимое понижение уровня земли.
4. Размеры панелей даны в осях разрезки.

ЧАСТЬ III	Разрезы наружных стен подземной части с колоннами сеч. 400х400мм	ИИ-04 лист 11

МИТЭП НИО

Нач. НИО	Рукграф	Ст. инж.
Гл. инж. НИО	Чирков	Воробьев
Ст. инж.	Поладзев	
Инж.	Ховрина	
Нач. ко	Гл. инж. ко	Смирнова
		Сомов

Арх. № 46832

Карт. 2876/II

УЗЕЛ „1"

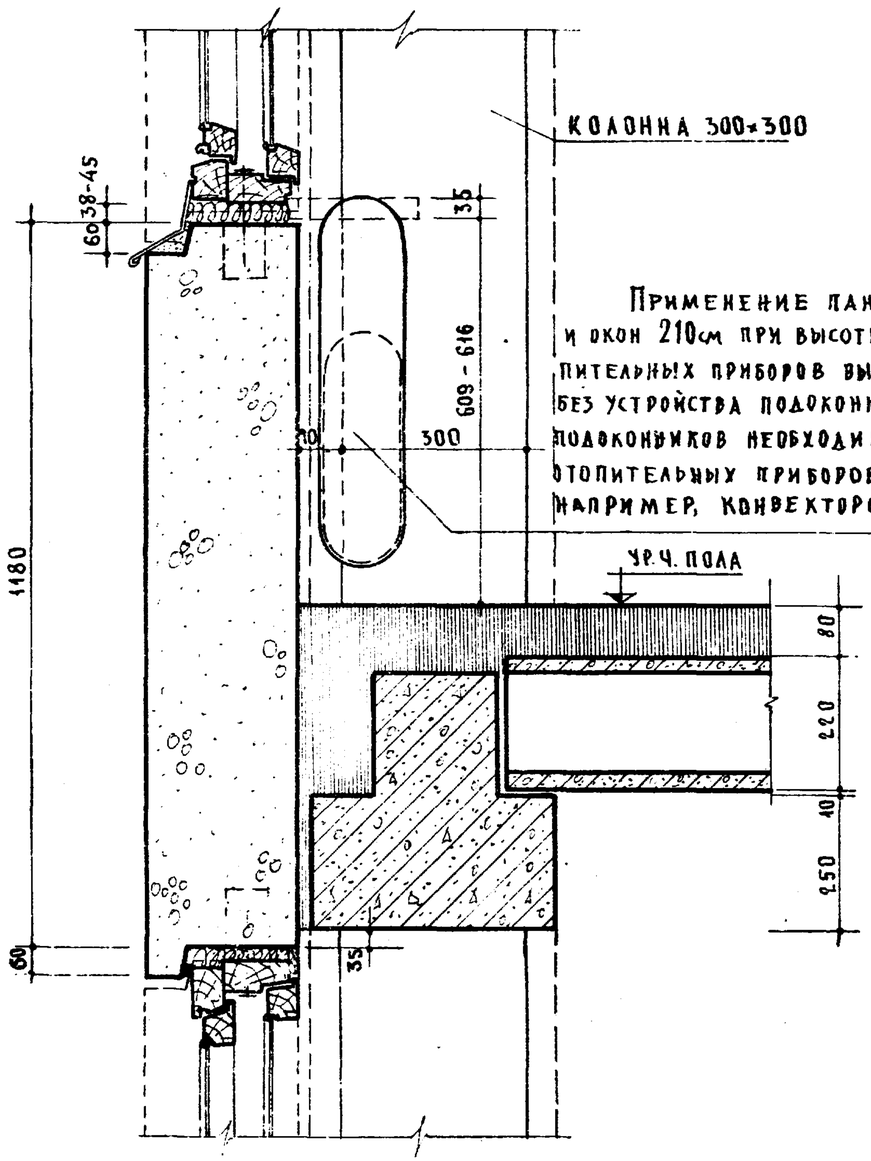

УЗЕЛ „1А"

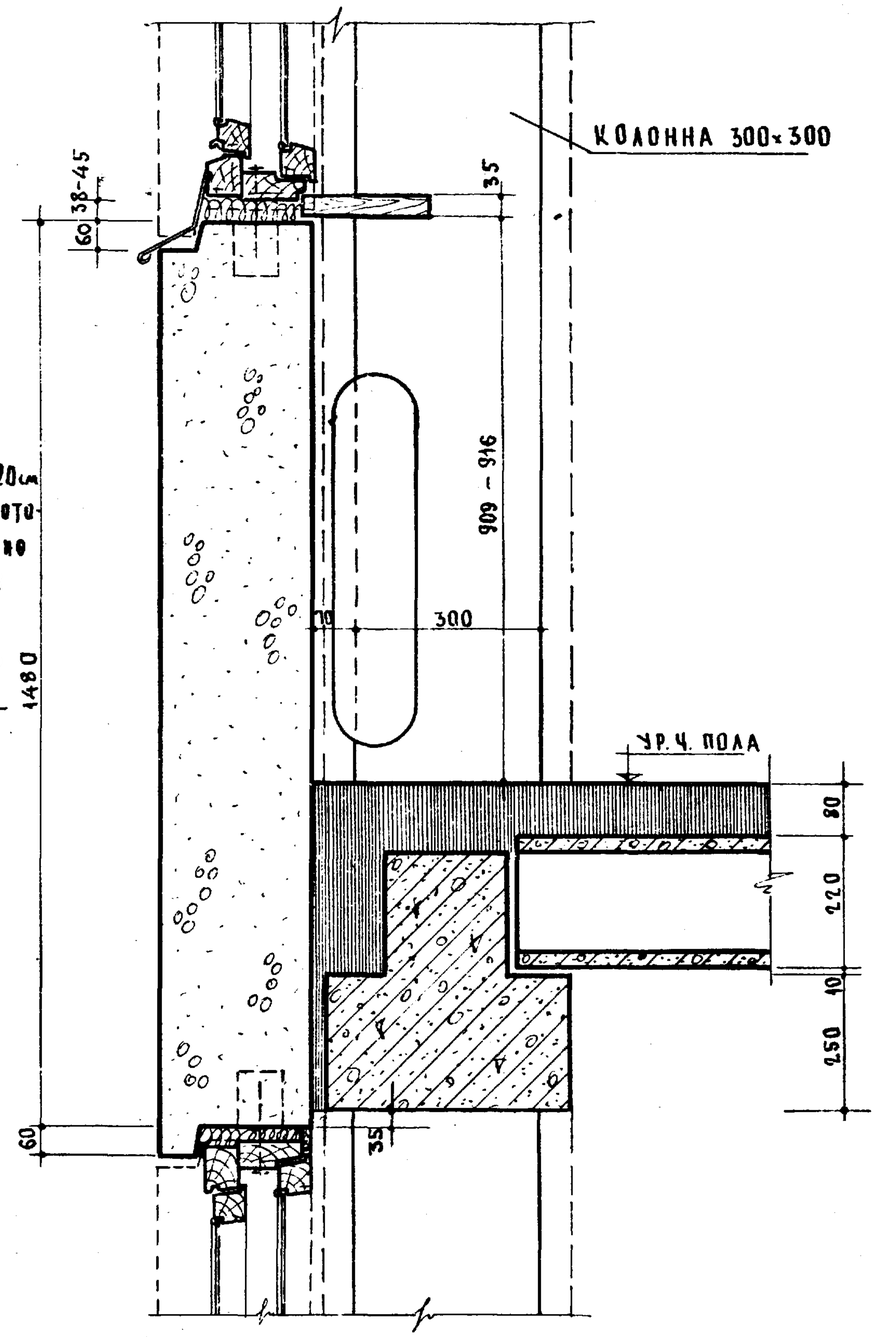

Применение панелей высотой 120см и окон 210см при высоте этажа 330см и отопительных приборов высотой 59см возможно без устройства подоконников. При наличии подоконников необходимо использование отопительных приборов меньших высот, например, конвекторов и т.п.

Примечания:

1. Пунктиром показана колонна сеч. 400×400 мм.
2. Маркировку узлов см. лист 9.

ЧАСТЬ III	Узлы „1" и „1А" с полосовыми панелями	ИИ-04	
		Лист 12	

МИТЭП	НИО	Арх. № 76833	
10.УК. 1964	М-6 1:10		
Нач. НИО	Гл. инж. ЧИО	Рук. гр. арх.	Ст. инж.
Согласов.			
Нач. К.О.	Гл. инж. К.О.		
Исполнит.	Копировал		
Фладин	Гольденберг	Чирков	Воробьев
Вейкшан			
Смирнова	Сомов		

Карт. 2876/III

Ф-2

При неорганизованном водостоке

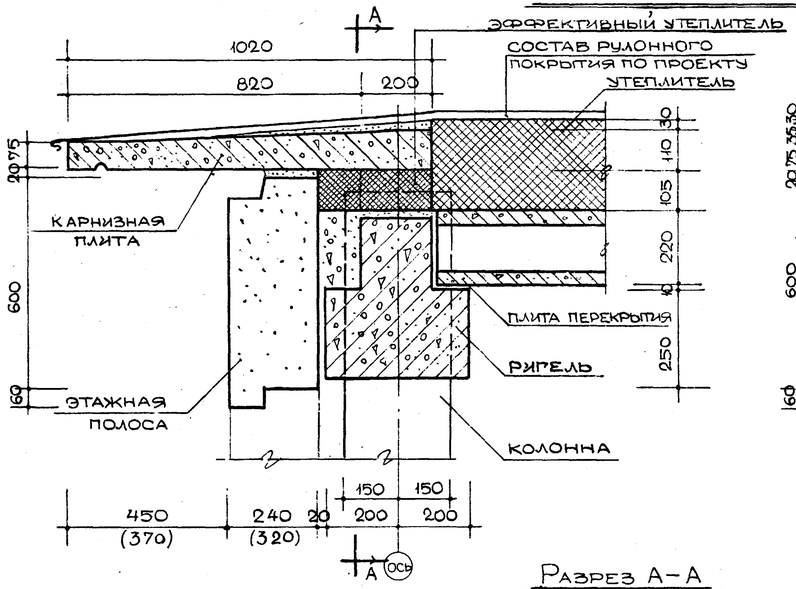

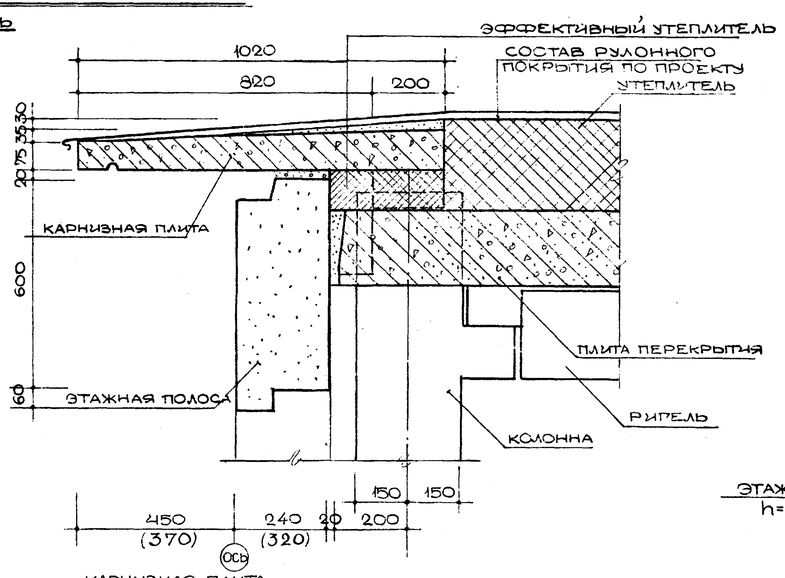

При внутреннем водостоке

Узел 2

(см. лист 9)

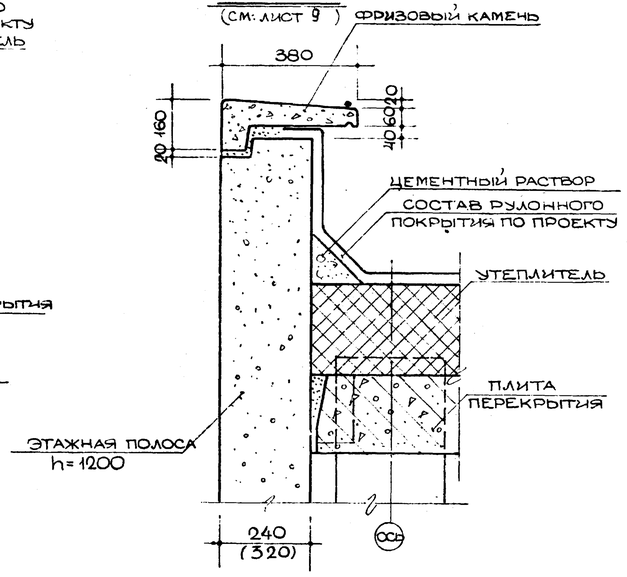

Разрез А–А

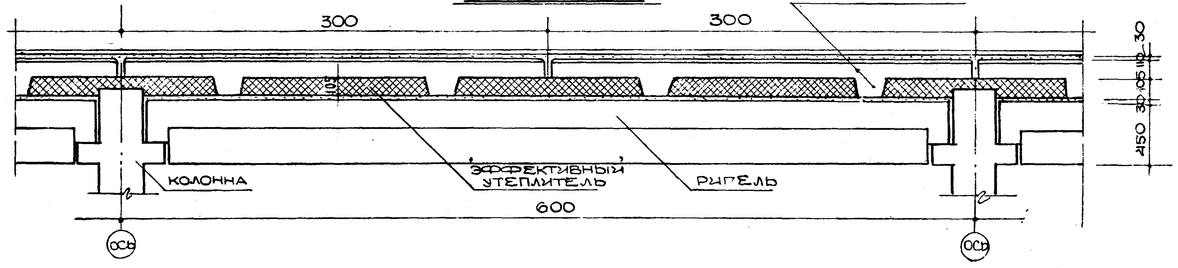

Примечание:
Цыфры в скобках относятся к панелям для II^го климатического района.

ЧАСТЬ III	Разрезы по верху наружной стены при решении кровли с неорганизованным и внутренним водостоками.	ИИ-04
		лист 13

Нач. отд.		Репина	
Гл. инж. отд.		Инженер	
Рук. гр.	Фрадин	Гольбенберг	Чирков
Ст. инж.		Чирков	Воробьев

МИТЭП 24.VII 1964 г. М-6 1:100 1:25 Н10

АРХ. N 4-1-34

Учетный 2876/15

Примыкание наружной стеновой панели к ригелю

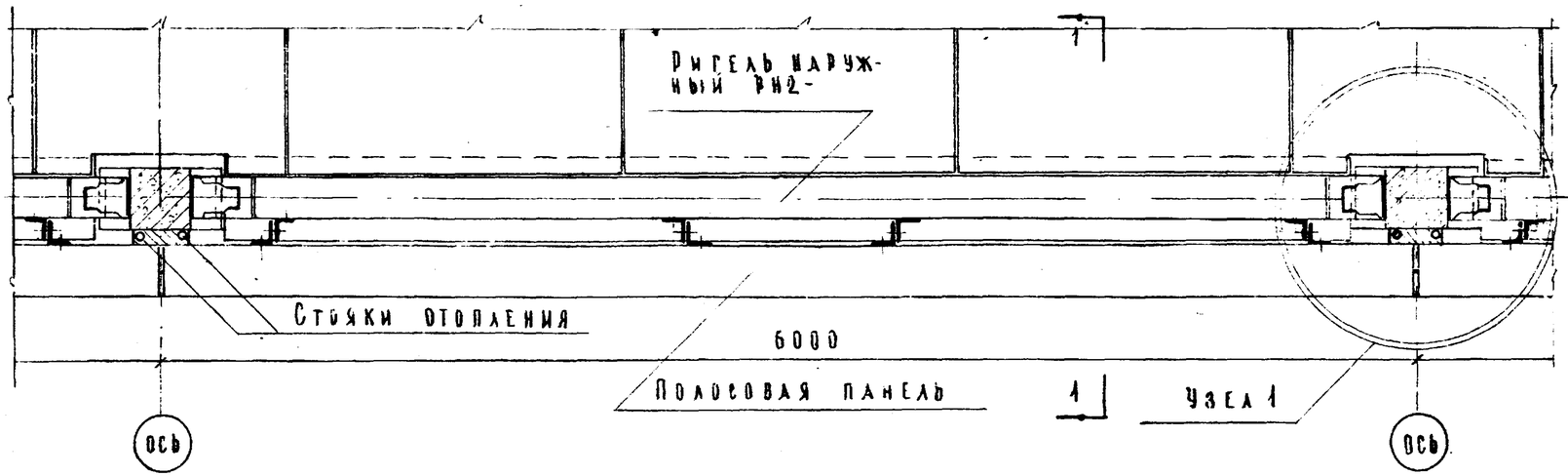

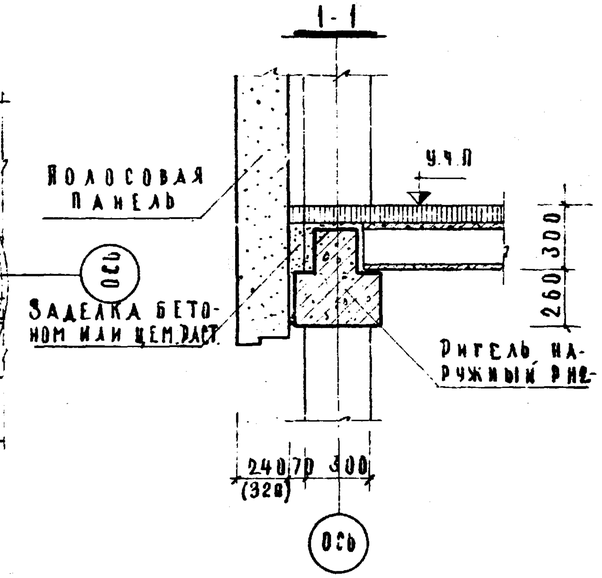

Примыкание наружной стеновой панели к наружной плите перекрытия

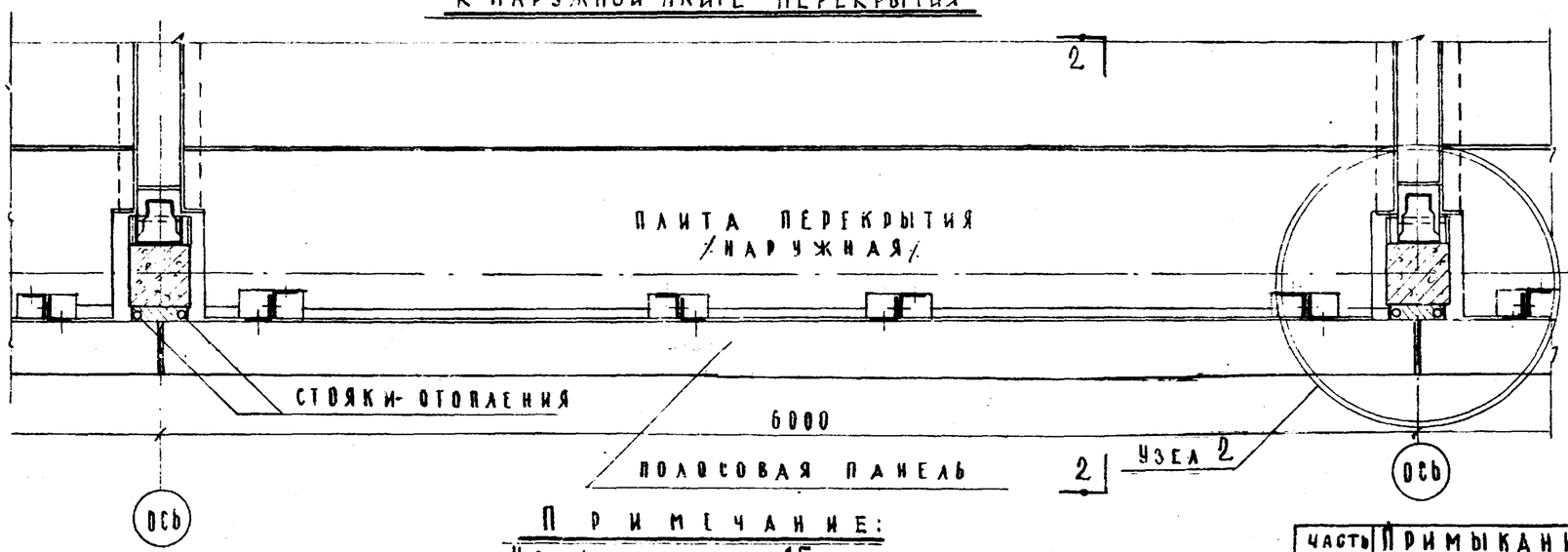

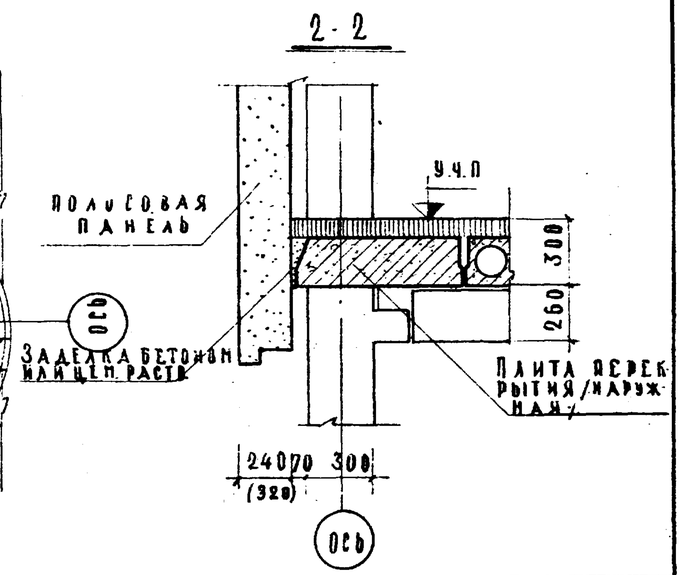

Примечание:

1. Узлы см. лист 15
2. Цифры в скобках относятся к панелям для II^го климатического района.

Часть III	Примыкание полосовых панелей к наружному ригелю и к наружной плите перекрытия	ИИ-04	Лист 14

МИТЭП НИО	Нач. отд. Ф.А.Ниж	Ф.А.Ниж	10 X 1975
	Рук. групп.	Чирков	И-6 1-95
	Ст. инж.	Воробьев	
	Нач. ПО	Смирнов	
	Гл. инж.	Сонов	
	Гл. инж. проекта	Золотарович	
	Инженер	Колпир	
Арх. №			
46×35			

Карт. 287 б/III

УЗЕЛ 1

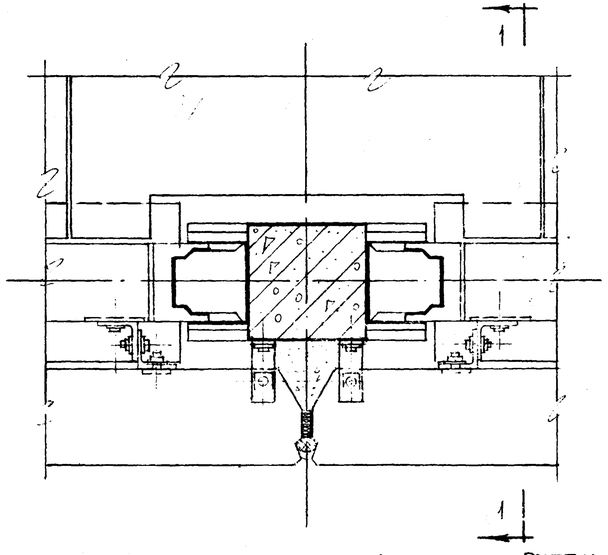

1-1

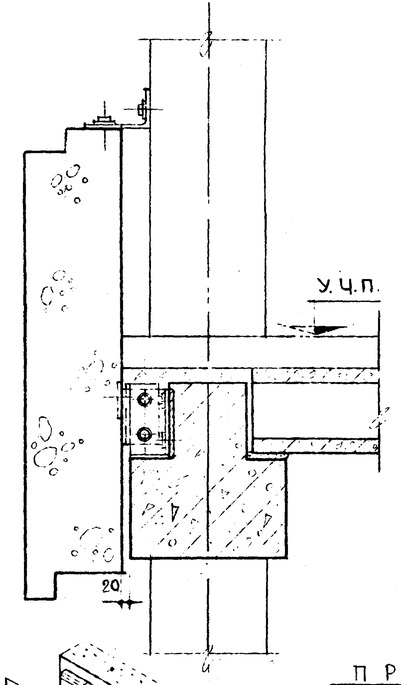

УЗЕЛ 2

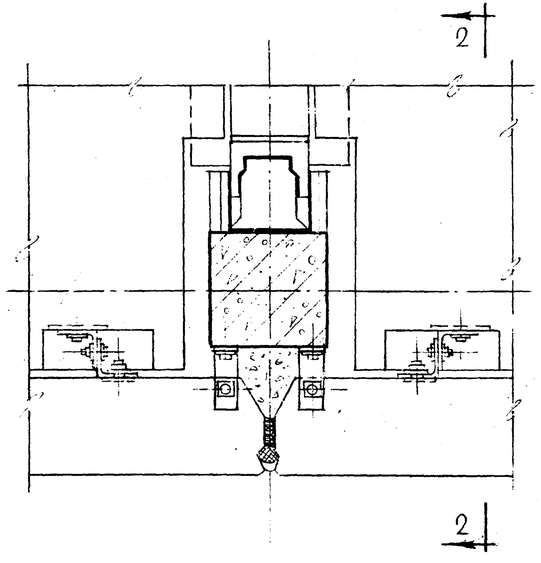

2-2

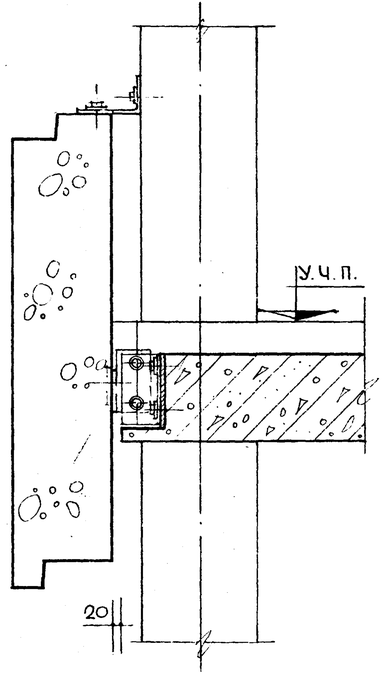

СИСТЕМА КРЕПЛЕНИЙ ДОПУСКАЕТ ВОЗМОЖНОСТЬ РЕГУЛИРОВАНИЯ В ТРЕХ НАПРАВЛЕНИЯХ

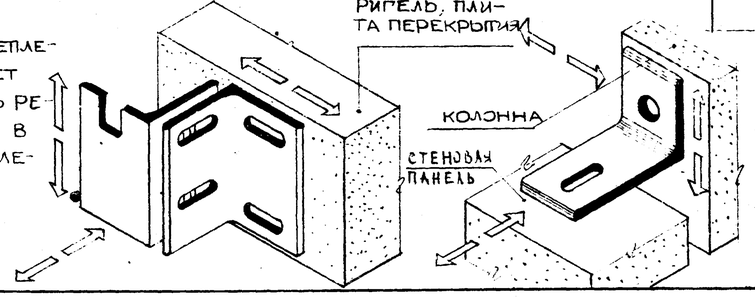

ПРИМЕЧАНИЯ:

1. Установка и выверка деталей крепления производится до установки стеновых панелей.
2. После монтажа стеновых панелей все металлические детали заделываются цементчым раствором.
3. Вертикальный стык панелей показан условно

НАЧ. НИО	Фрадин		
Гл. инж. НИО	Гольденберг		
Ст. инж.	Воробьев		
Ст. инж.	Репина		
21.VII 1984 г.	М-Б	1:10	
НИТЕП	НИО		
АРХ. N	46936		

ЧАСТЬ III	УЗЛЫ КРЕПЛЕНИЯ ПОЛОСОВЫХ ПАНЕЛЕЙ	ИИ-04 лист 15

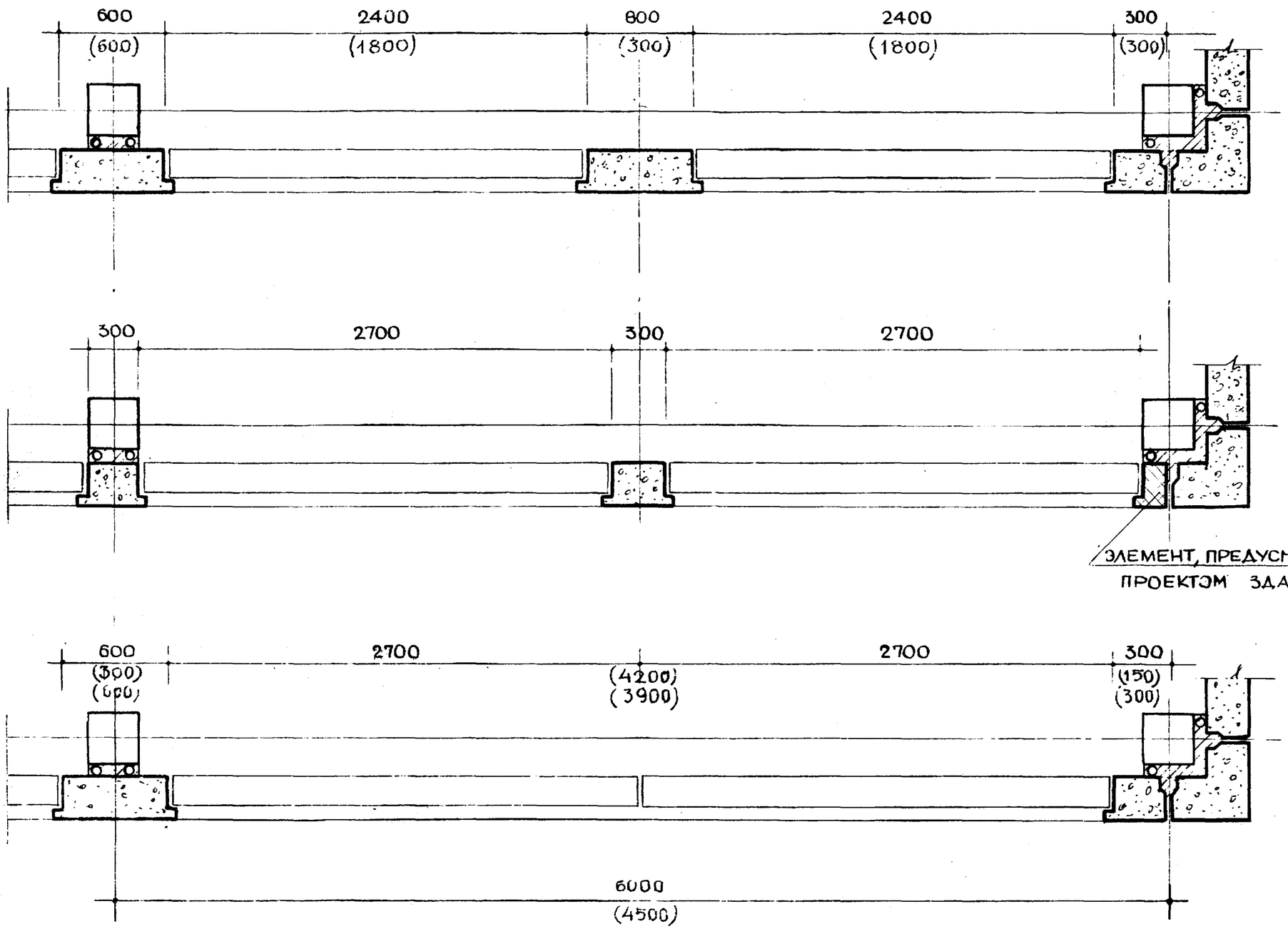

Примечания: Размеры в скобках показаны для планировочного параметра 4500мм

ЧАСТЬ III	Варианты компоновок простеночных панелей в плане	ИИ-04	Лист 16

Нач. К.О.	Смирнова	Согласовано	
Гл. инж.	Сотов		
Ф.Р.А.Н.Н.	Гольденберг	Короткова	
Чирков	Коперов		
Воробьев			
Гл. инж. НИО			
Рук. гр. арх.			
Ст. инж.			
Н.К.У. Чис			
Ш. X 1954 г.	М-Б 1:25		
МИТЭП	НИО		
Арх №	46837		

Ф-2

Корр. 9071 Кт

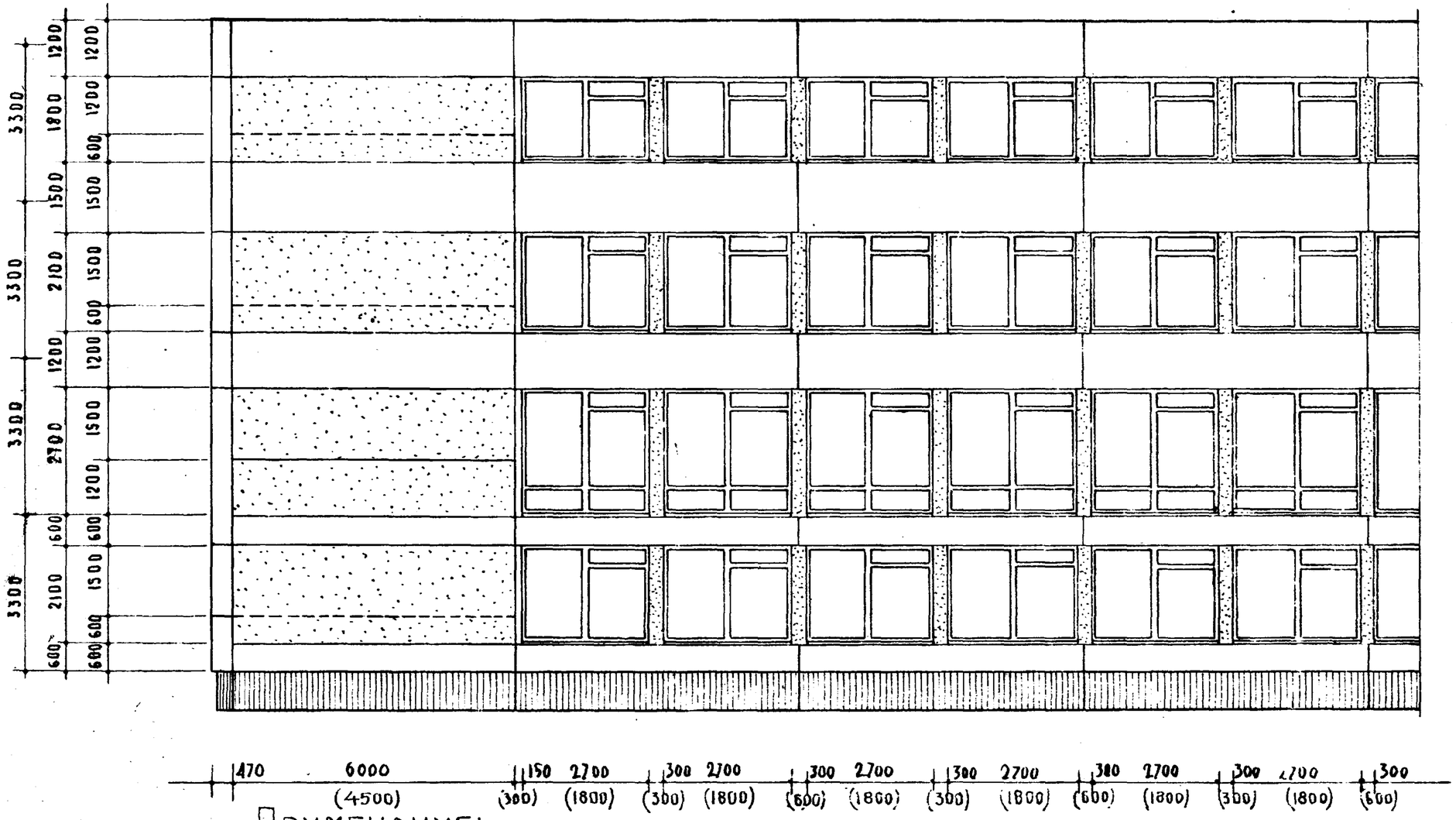

Примечание:

1. Пунктиром показана разбивка глухого участка стен с панелями максимальной высоты 150см.
2. Размеры в скобках даны для планировочного параметра 4500 мм.

Нач. К.О.	Смирнова		
Гл. инж. КО	Сомов		
Исполнитель	Бейкшан		
Копировал	Никонова		
Нач. НИО	Фрадин		
Гл. инж. НИО	Гольденберг		
Рук. гр. арх.	Чирков		
Ст. инж.	Воробьев		
10.X 1964 г.	М-Б 1:100		

МИТЭП НИО

Арх. № 46838

Часть III	Примеры компоновок панелей на фасаде	ИИ-04 Лист 17

Карт. 2876/III

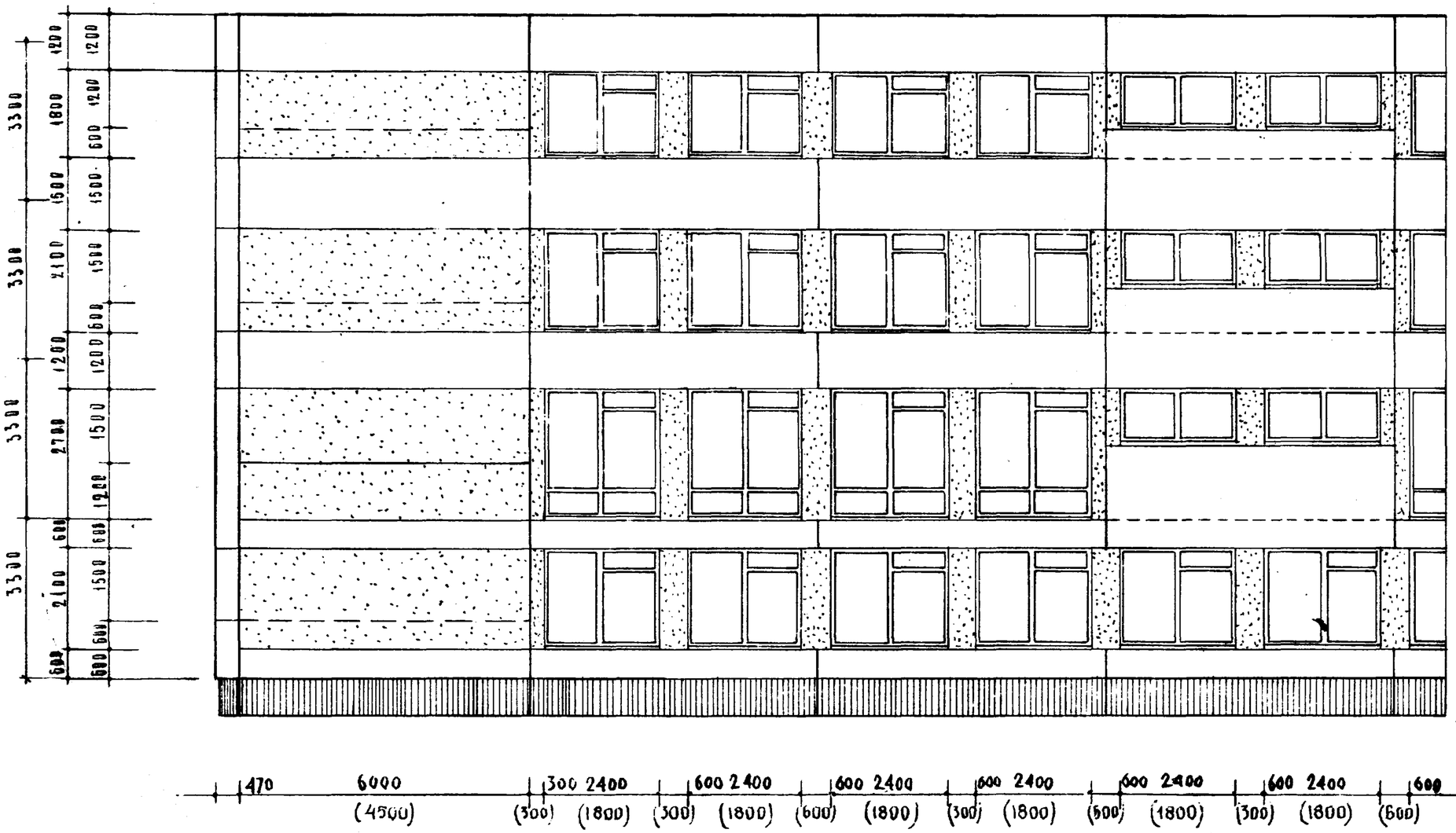

Примечание:

1. Пунктиром показана разбивка глухого участка стен с панелями максимальной высоты 150 см.
2. Размеры в скобках даны для планировочного параметра 4500 мм.

ЧАСТЬ III	Примеры компоновок панелей на фасаде	ИИ-04	Лист 18

МИТЭП	НИО	Нач. НИО	Фрадин
		Гл. инж. НИО	Гольденберг
		Рук. гр. арх.	Чирков
		Ст. инж.	Воробьев
10.X 1964 г.	М 1:5 / 1:100	Исправил	Бейкиан
		Копировал	Воротникова
Альбом 468		Согласовано	Омсв

Карт. 2874/III

Примечание:

1. Пунктиром показана разбивка глухого участка стен с панелями максимальной высоты 150 см.
2. Размеры в скобках показаны для планировочного параметра 4500 мм.

Нач. К.О.	Смирнова		
Гл. инж. К.О.	Сомов		
Нач. НИО	Фадин	Исполнит.	Великшан
Гл. инж. НИО	Гальденберг	Копиров	Юдович
Рук. гр. арх.	Чирков		
Ст. инж.	Воробьев		

40.Х 1964 г. М-6 1:100

МИТЭП НИО

Арх. № 46840

Часть	Примеры компоновок панелей на фасаде	ИИ-04
III		Лист 19

Ф-2

Карт. № 2876/III

Арх. № 46841	МИТЭП	10 X 1964г	Нач. НЕ		Фадин	
	Н. И. О.	М-6 1:20	Гл. инж НИО		Голоденько	
			Ст. инженер		Воробьев	

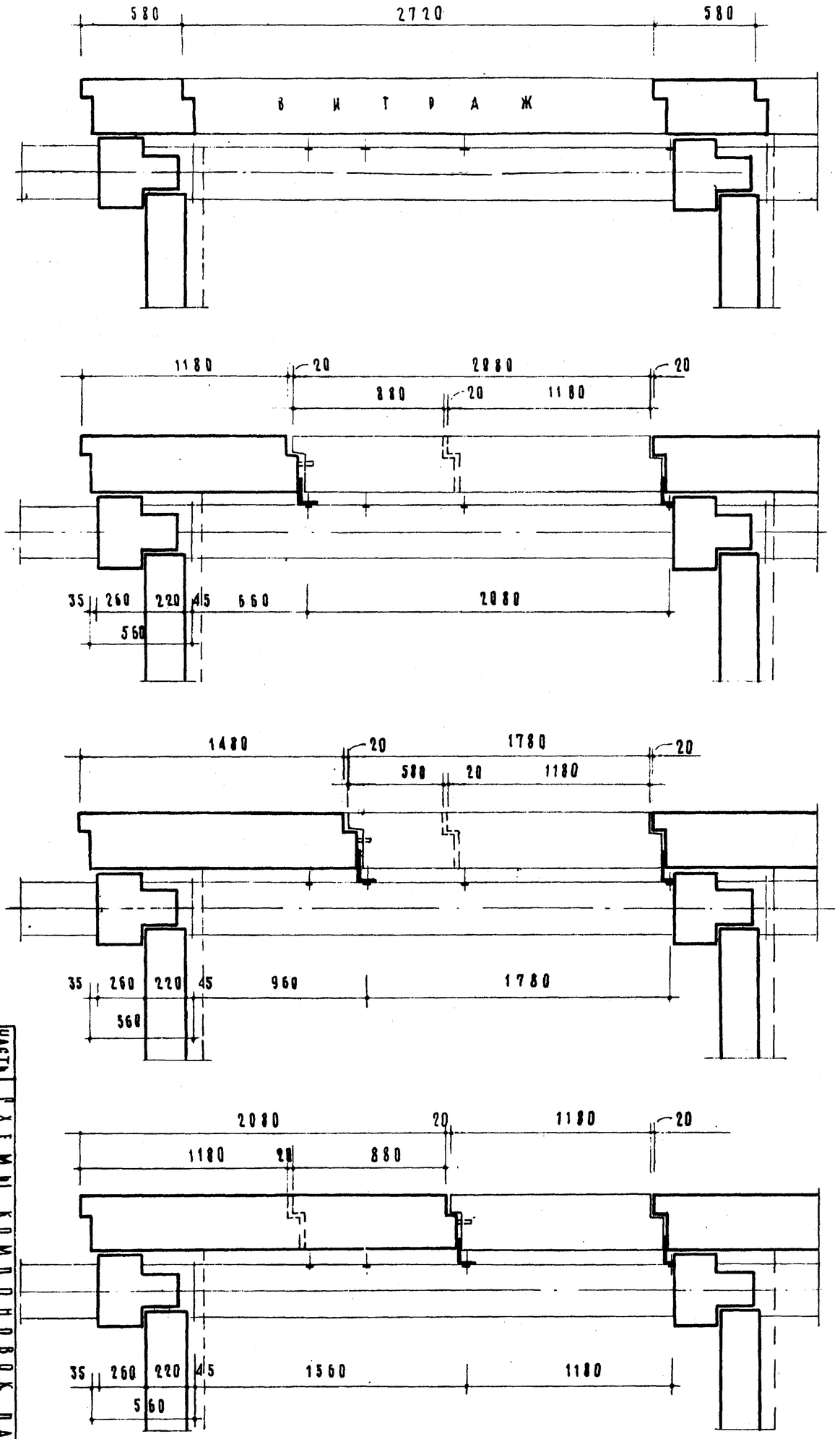

Часть III	Схемы комплектовок панелей наружных стен по вертикали при высоте этажа 3,30 м	ИИ-04	Лист 20

Карт. 2670/1

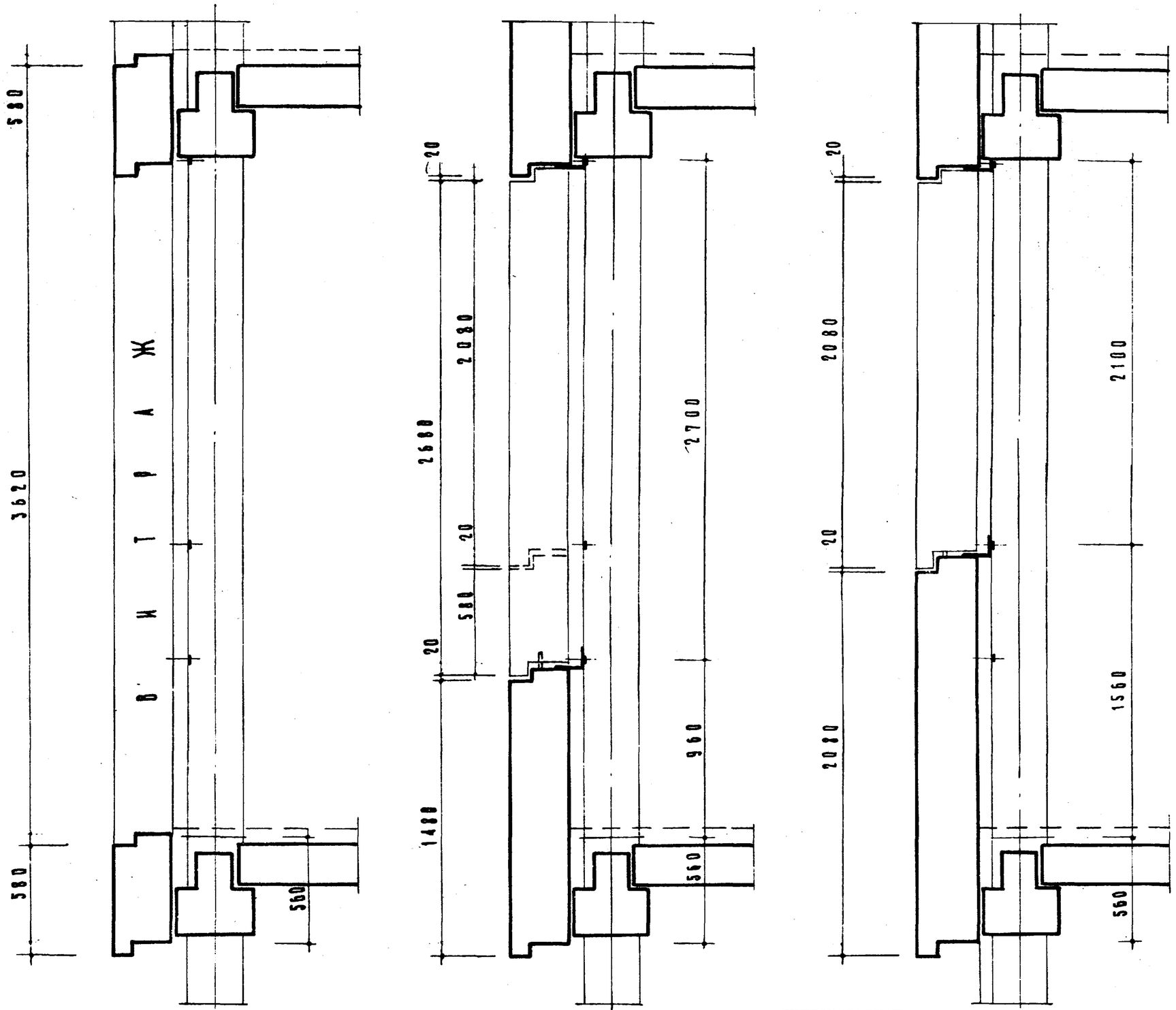

МИТЭП	10.X 1964г.	Нач. НИО	Фрадин
Н. И. О.	М-Б 1:20	Гл. инж. НИО	Гольденберг
		Ст. инженер	Воробьев

Арх. № 46842

ЧАСТЬ III	СХЕМЫ КОМПОНОВОК ПАНЕЛЕЙ НАРУЖНЫХ СТЕН ПО ВЕРТИКАЛИ ПРИ ВЫСОТЕ ЭТАЖА 4.20 м.	ИИ-04
		ЛИСТ 21

Карт. 92Х161Ш.