МИНТЯЖСТРОЙ СССР

ВПО «СОЮЗСТРОЙКОНСТРУКЦИЯ»

ЭКСПЕРИМЕНТАЛЬНОЕ КОНСТРУКТОРСКОЕ БЮРО

# ВСТРОЕННЫЕ ПОМЕЩЕНИЯ

## СБОРНО - ПАНЕЛЬНОГО ТИПА

## 168-01-00

# САНИТАРНЫЕ УЗЛЫ

## 168-01-01

## ВЫПУСК II

Альбом 1. Санитарный узел совмещенный СУС - 4.0×6.0

Разработаны
ЭКБ ВПО «Союзстройконструкция»

Утверждены и введены
в действие ВПО «Союзстройконструкция»
с ..... 19 Протокол N ....
от .....

г. Свердловск

## Общая часть.

1.1. Настоящий проект 168-01-01 Санитарные узлы состоит:

Выпуск I. Санитарный узел СУ 4,0×3,0
альбом 1. Материалы для проектирования.
альбом 2 Расчет стоимости комплектной поставки.

Выпуск II Санитарный узел СУС 4,0×6,0
альбом 1. Материалы для проектирования.
альбом 2. Расчет стоимости комплектной поставки.

Выпуск III. Санитарный узел СУМ 8,0×3,0
альбом 1. Материалы для проектирования.
альбом 2. Расчет стоимости комплектной поставки.

Выпуск IV Санитарный узел СУМ 8,0×3,0
альбом 1. Материалы для проектирования
альбом 2. Расчет стоимости комплектной поставки.

Выпуск V Типовые конструкции и детали
альбом 1 Рабочие чертежи стеновых и кровельных панелей

1.2. Выпуск II альбом 1 состоит:
I. Архитектурно-строительная часть
II Сантехническая часть.
III Электротехническая часть.

1.3. Ограждающие конструкции санитарных узлов рассчитаны на нормальные температурные режимы с отсутствием газовых вредностей. Конструкции сан. узлов должны изготовляться на специализированных предприятиях с комплектной поставкой на место строительства в пакетах.

## Указания по применению.

В конкретном проекте указывается марка помещения (санузла), Расход металла и строительных материалов; а также выполняется компановочный чертеж с фасадами и разрезами, и разрабатываются фундаменты под опоры стеновых панелей согласно задания на листе АС-8.

## Принята маркировка элементов:

СУС – санитарный узел совмещенный; цифры, стоящие за буквенным обозначением указывают на типоразмер помещения (СУС 4,0×6,0)
СПС – стеновая панель санузла
КПС – кровельная панель санузла.

## Принцип маркировки узлов.

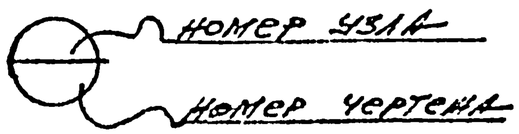


| | | | |
|---|---|---|---|
| ТК 1978г | Общая часть | 168-01-01 АС-II | |
| | | Стр. 1 | 04-1 |

ВПО «Союзстройконструкция» г. Свердловск.

ГИП | Нач. отдела | Проектировал | Проверил | Нормоконтр. | Утверждено

# Архитектурно-строительная часть

| | | |
|---|---|---|
| ПРОЕКТИРОВАЛ | Имаринова | |
| ПРОВЕРИЛ | Некрасов | |
| Гип | | |
| НАЧ. ОТДЕЛА | Некрасов | |

г. Свердловск.

| | | | |
|---|---|---|---|
| ТК | Архитектурно-строительная часть | [illegible] | |
| 1978г | | Лист 1 | АС-1 |

# Пояснительная записка

## Общие указания.

В данном альбоме разработана архитектурно-строительная часть внутрицехового помещения сан. узла СУС-4,0х6,0 из легких стальных конструкций. Ограждающие конструкции рассчитаны на установку их только в цехах с нормальным температурным режимом и отсутствием газовых вредностей.

Конструкции СУС-4,0х6,0 должны изготавливаться на специализированных предприятиях с комплексной поставкой на место строительства в пакетах.

## I Архитектурно-строительные решения.

1.1. Помещения разработаны из отдельных стеновых панелей и панелей кровли. Стальные панели поставляются с внутренней отделкой. Все металлические элементы каркаса внутри помещения окрашены нитроэмалью голубого цвета, асбестоцементные листы — эмалью белого цвета. Стыки АЦЛ между собой и стальными элементами заделать УМС-50 (ГОСТ-14791-69) с последующим нанесением полос шириной 10мм н/эмалью черного цвета.

1.2. На месте монтажа производится установка стеновых и кровельных панелей или уже готового блока.

1.3. Фундаменты под СУС-4,0х6,0 выполняются в рабочих чертежах с устройством закладных элементов марки МН для крепления стоек панелей. После установки и выверки стеновых панелей, а также приварки их производится обетонирование и цементная подливка под нижней обвязкой стеновых панелей. Сборку установки производить на подкладках.

1.4. После полного окончания монтажа стыки между панелями заделать УМС-50 и окрасить в тон покрытия металлических элементов конструкции.

1.5. Пол. выполнять перед устройством перегородок согласно указанному ниже его конструктивному составу.

1.6. За относительную отметку ±0.000 принята отметка пола в цехе.

## Конструктивные решения.

1.1. Сборка панелей и соединение производится на самонарезающих винтах В-6 по ТУ-67-72-75 с установкой нащельников. Стеновые панели - крепятся к фундаменту сваркой.

1.2. Каркас панелей выполняется из гнутых швеллеров и уголковых профилей, материал — Вст3кп2 по ГОСТ 380-71*.

1.3. В стеновых панелях в качестве заполнителя применены минераловатные полужесткие плиты ($\gamma = 220 \frac{кг}{м^3}$), $\delta = 60$ мм.

1.4. Крепление нащельников к каркасам производится самонарезающими винтами, а нащельников к проф. настилу — заклепками ЗК-10 по ТУ-67-64-75.

1.5. Сборка и сварка стальных конструкций производится в соответствии с требованиями СНиП III-18-76.

| | | |
|---|---|---|
| ТК | | Пояснительная записка |
| 1978г | | |

| | | |
|---|---|---|
| Рук. группы | Анисичков | |
| Проектировал | Илларионова | |
| Проверил | Некрасов | |
| Гл. инженер | | |
| ГИП | | |
| Нач. отдела | Некрасов | |

Экспериментальное конструкторское бюро ВПО «Союзстройконструкция» г. Свердловск.

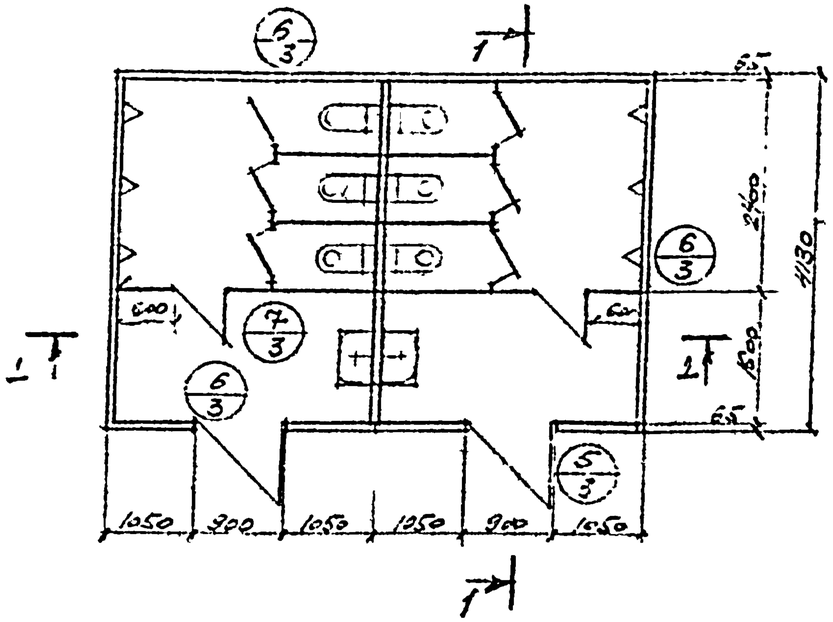


ПЛАН

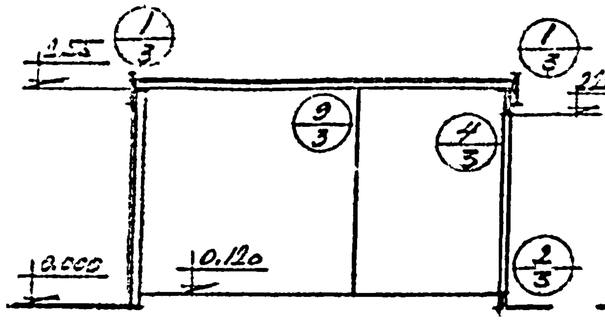


1-1

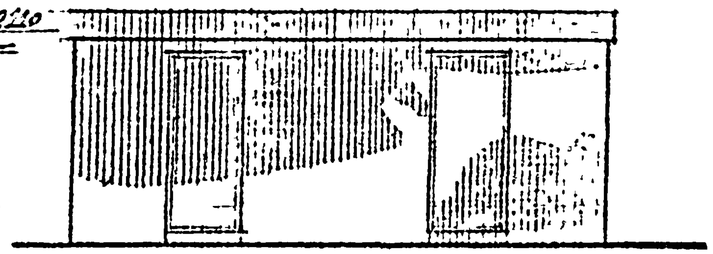


ФАСАД

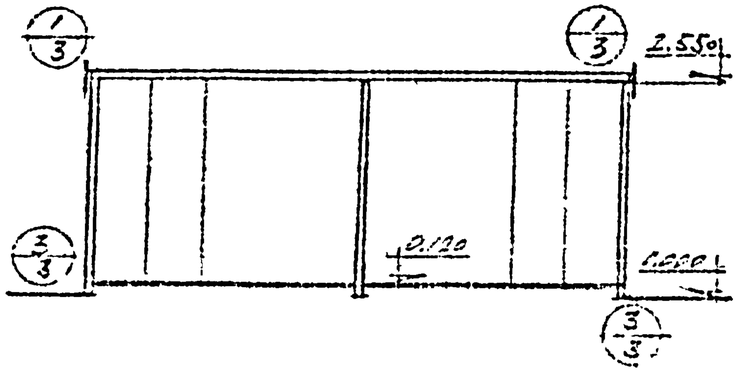


2-2

## ПРИМЕЧАНИЯ

1. После монтажа каркаса угловые стыки панелей заделать полиизобутиленовой мастикой (УИС-50, ГОСТ-14791-69)
2. Полы выполнять согласно рекомендациям на листе АС-4.
3. Все металлические элементы каркаса внутри помещения окрасить интерьерным голубого цвета, асбестоцементные листы — нормально белого цвета, в местах нанесения мастики выполнить полосы шириной 10мм черного цвета.
4. Работать совместно с чертежами АС-4
5. За отрицательной отметкой 0.000 принята отметка пола 1 этажа.

| | |
|---|---|
| ТК 1978г | Планы, фасады, разрезы. |

| | | |
|---|---|---|
| Рук. группы | Анисимов | |
| Проектировал | Илларионова | |
| Проверил | Некрасов | |
| Гл. инженер проекта | Некрасов | |
| ГИП | | |
| Нач. отдела | | |

Специализированное конструкторское бюро ВПО «Союзстройконструкция» г. Свердловск.

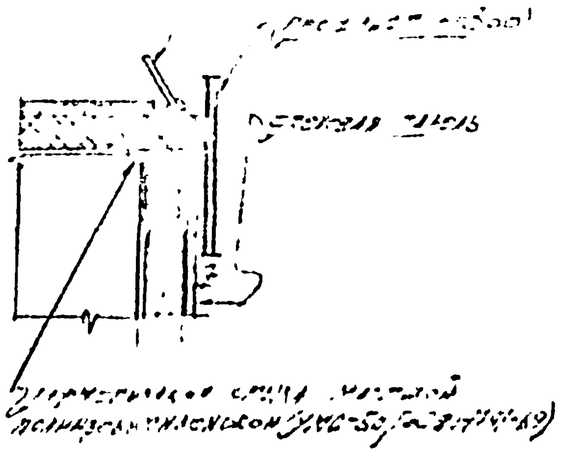


1/2

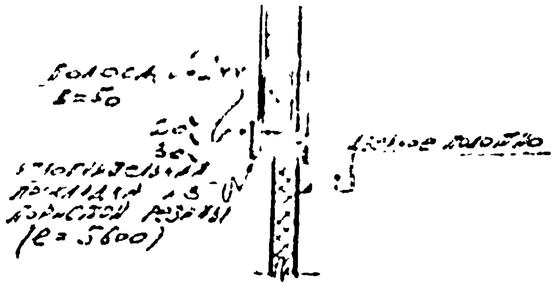


4/2

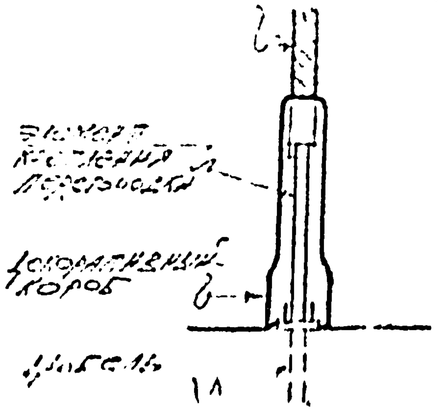


8/5

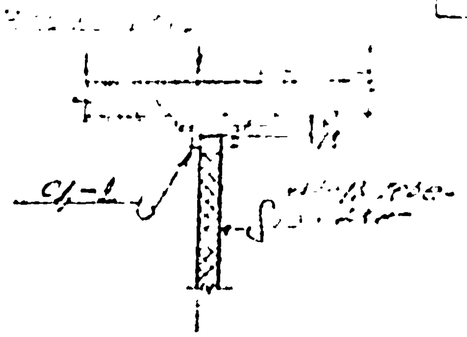

9/2

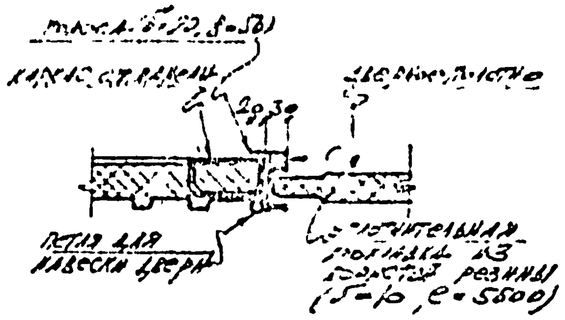


5/2

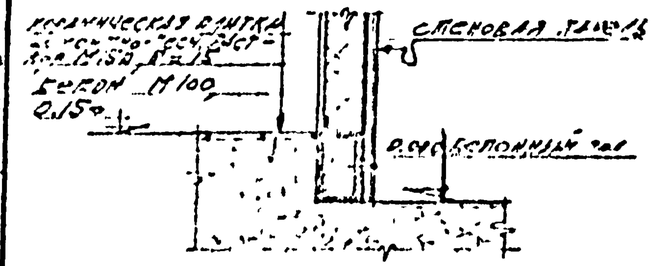


2/2

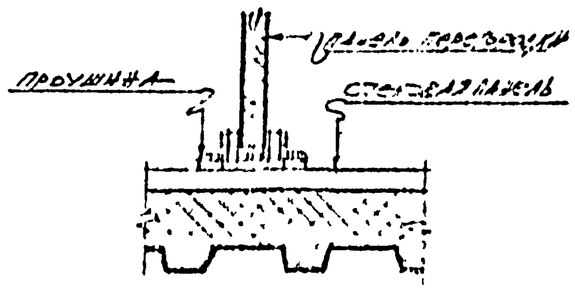


6/2

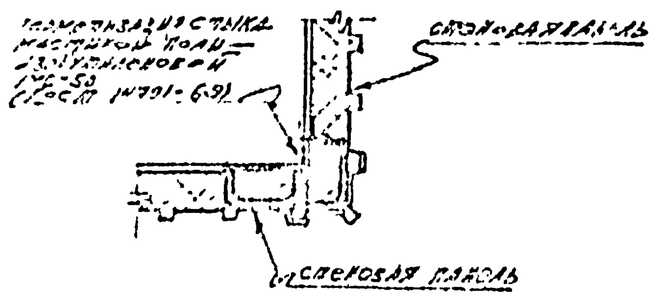


3/2

7/2

## Примечания:

1. Работать совместно с чертежами АС-2, АС-5.

| | | | |
|---|---|---|---|
| Гл. инженер | Грина | Аникиков | |
| Гип | Стрекалова | Макаронова | |
| Нач. отдела | Некрасов | Некрасов | |
| | | Проверил | Некрасов |

Госстройпроект Бюро Сборных конструкций «Светлосок.

| | | |
|---|---|---|
| ТК 1978г | Узлы 1÷8 | Лист 4 |

## Ведомость марок

| Марка | Вес шт. | Кол-во шт. | Общ. вес | Примечание |
|---|---|---|---|---|
| Щ-1 | 16.7 | 4 | 66.8 | |
| Ц-2 | 2.6 | 4 | 10.4 | |
| Ц-3 | 1.2 | 4 | 4.8 | |
| Ц-4 | 10.5 | 6 | 63.0 | |
| Ц-5 | 10.4 | 2 | 20.8 | |
| Щ-6 | 26.4 | 2 | 52.8 | |
| Щ-7 | 14.4 | 2 | 28.8 | |
| СД-1 | 0.25 | 32 | 8.0 | |
| СД-2 | 0.3 | 16 | 4.8 | |
| Кронштейн | 0.3 | 16 | 4.8 | |
| | | | [illegible] | [illegible] |

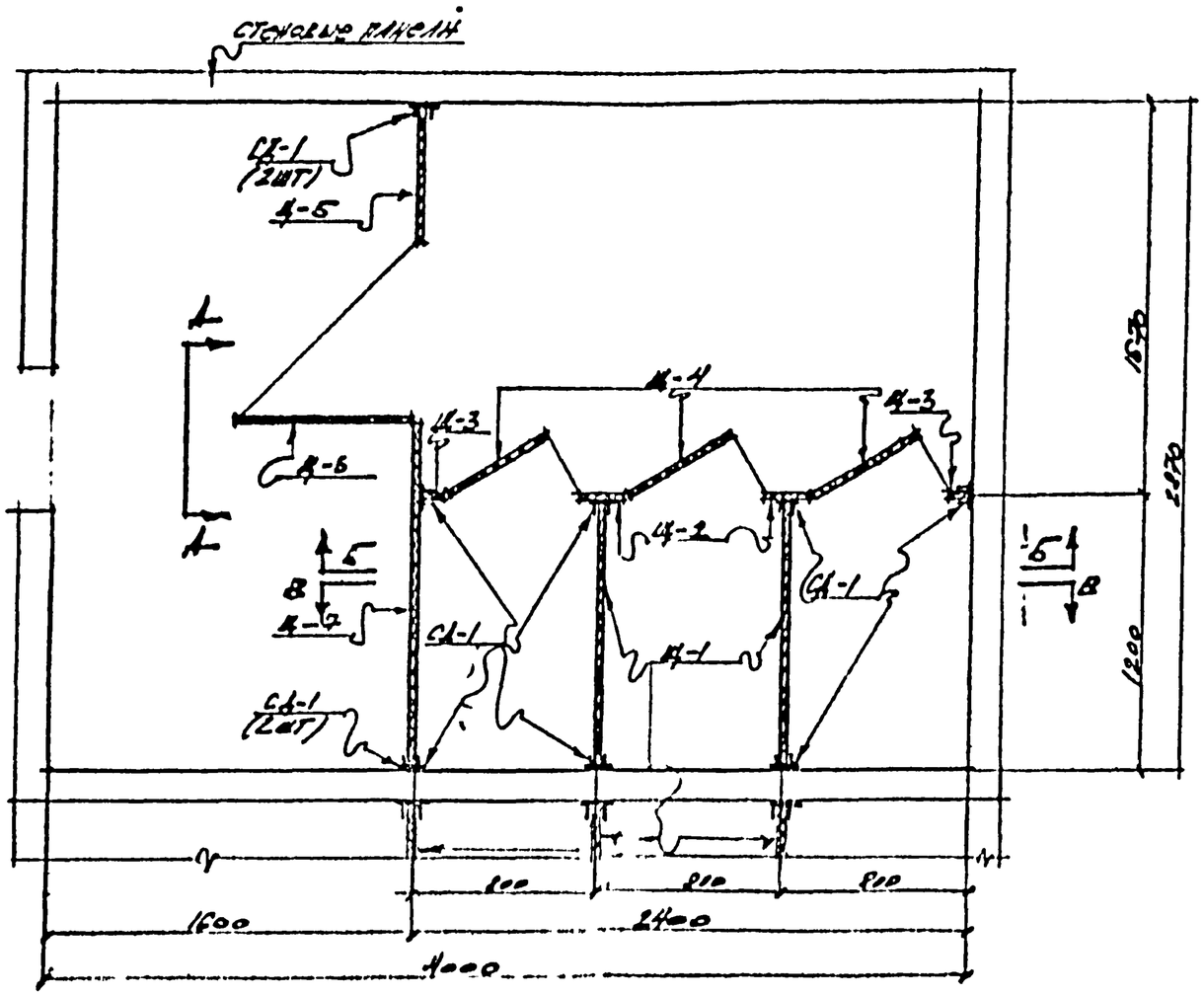


Маркировочная схема перегородок и деталей крепления

**Примечания:**

1. Работать совместно с чертежами АС-5, АС-2

**Обозначения:**

СД - соединительная деталь
Щ - панель перегородки

| | | |
|---|---|---|
| ТК 1978г | Маркировочная схема и детали крепления перегородок | 15[illegible]-01-01 |

Гл. инженер проекта Ленгражданпроект
ЦНИИЭП «Университеты»
Гл. инженер Аннинков
ГИП Ильиченова
Нач. отдела Некрасов
Проверил Некрасов
Некрасов

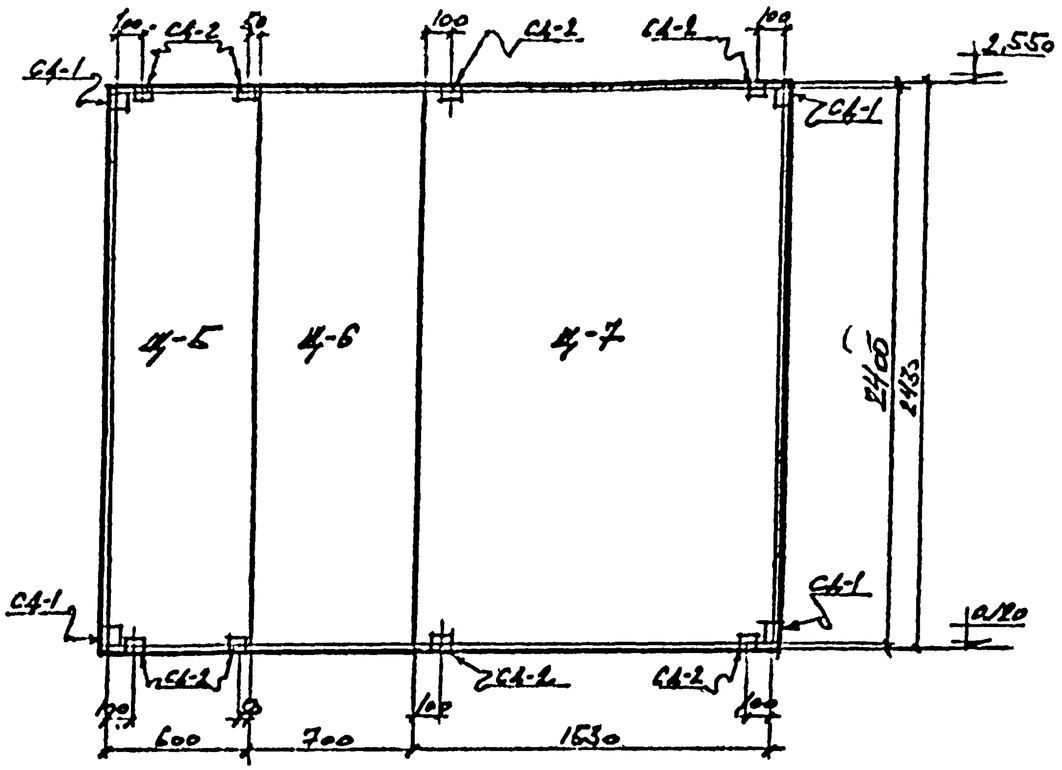


Развертка стены по А-А

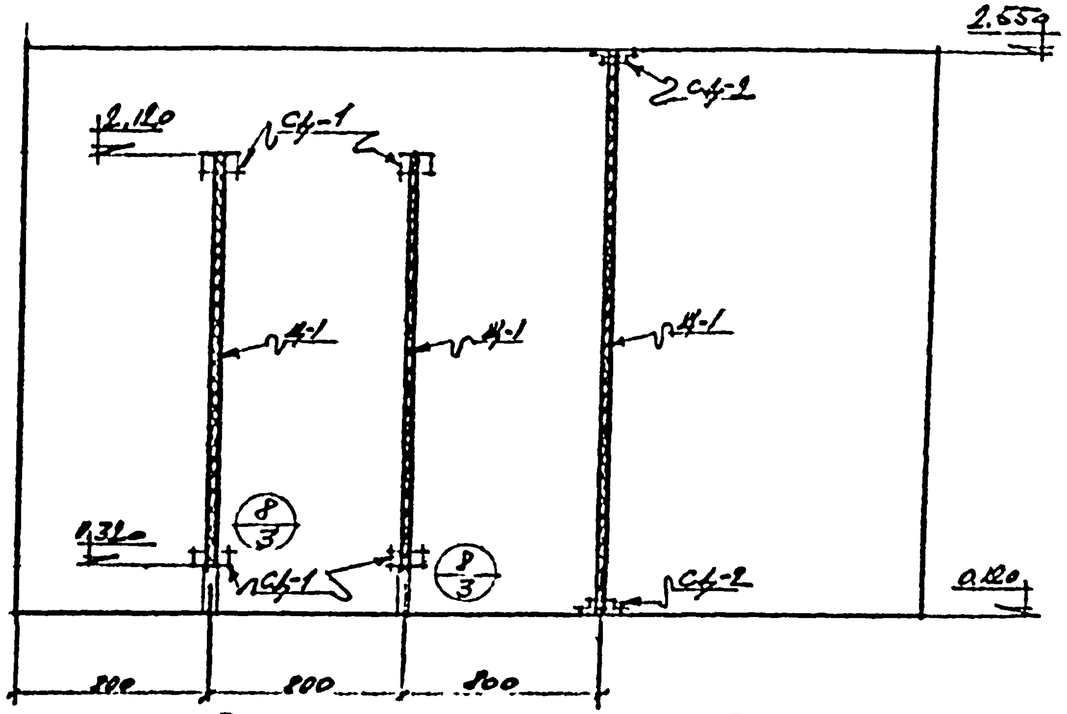


Развертка стены по В-В

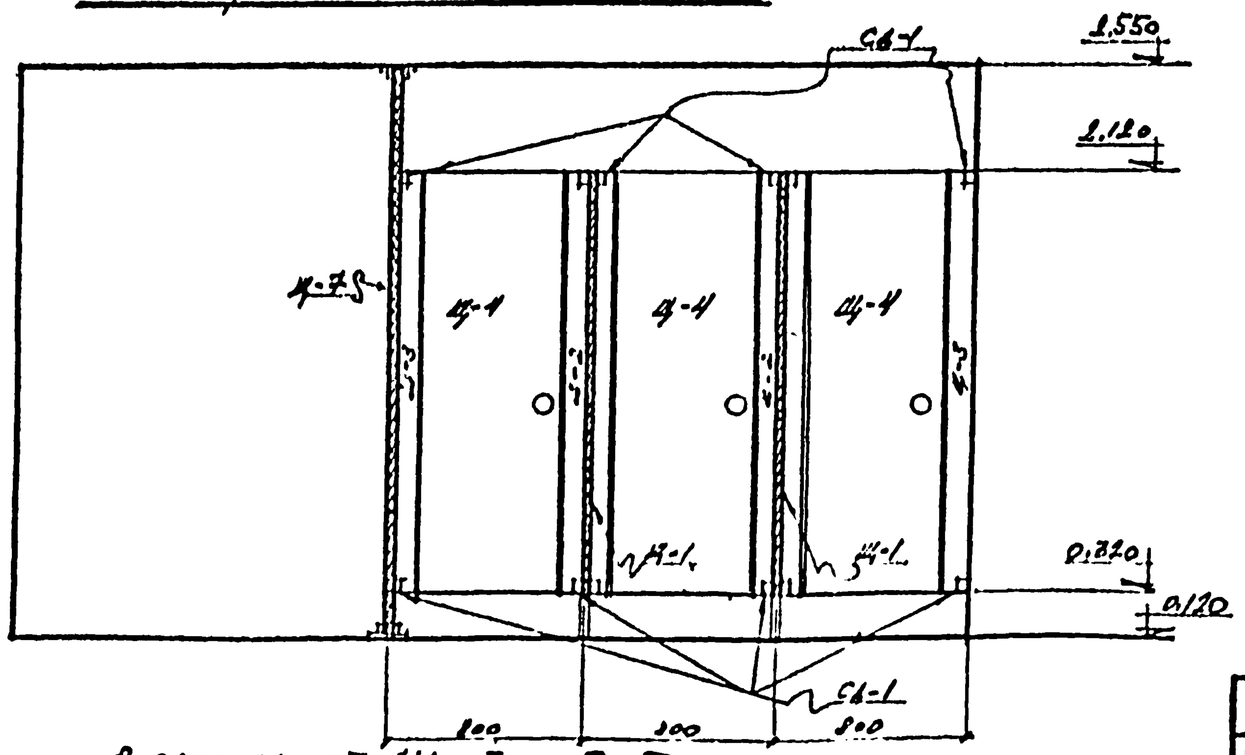


Развертка стены по Б-Б

**Примечания:**

1. Работать совместно с чертежами АС-3 АС-4

| | | |
|---|---|---|
| ТК 1978г | Развертки стен по А-А, Б-Б, В-В. | |

| | | |
|---|---|---|
| Рук. группы | Анисимков | |
| Проектировал | Некрасов | |
| Проверил | Некрасов | |
| ГИП | Корнеев | |
| Нач. отдела | | |

ВПО «Союзстройконструкция» г. Северодвинск

## План раскладки стеновых панелей

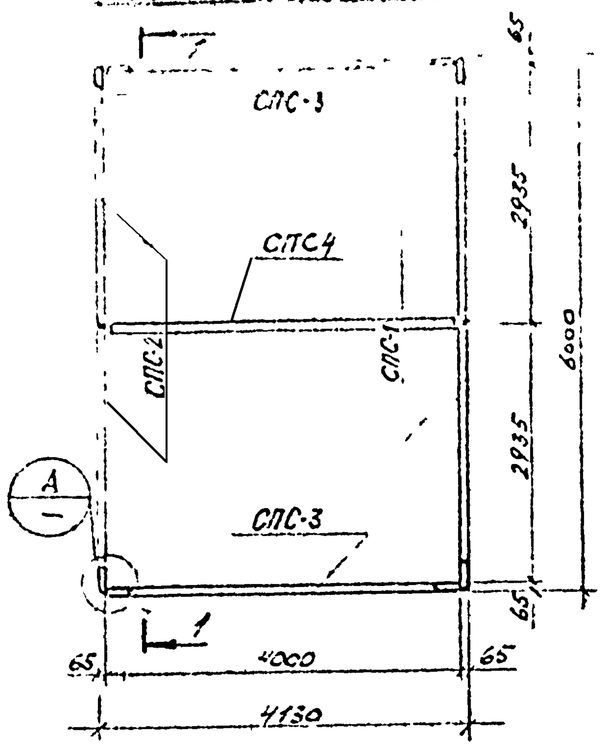


## План покрытия

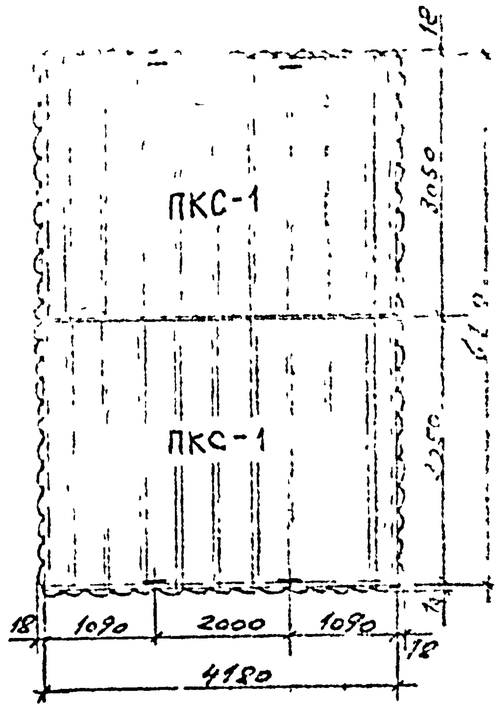


## 1—1

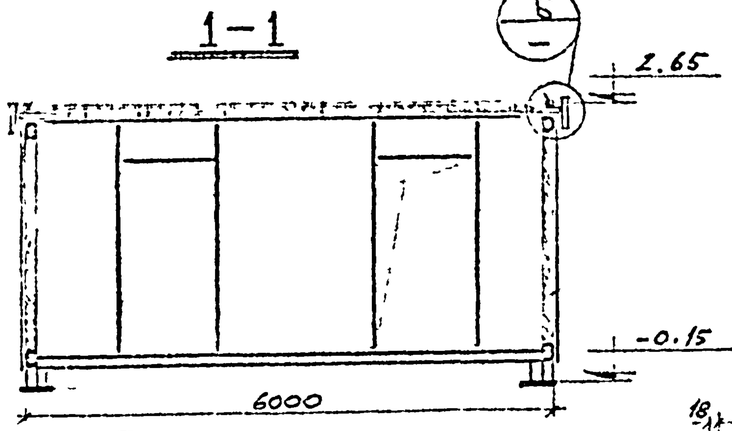


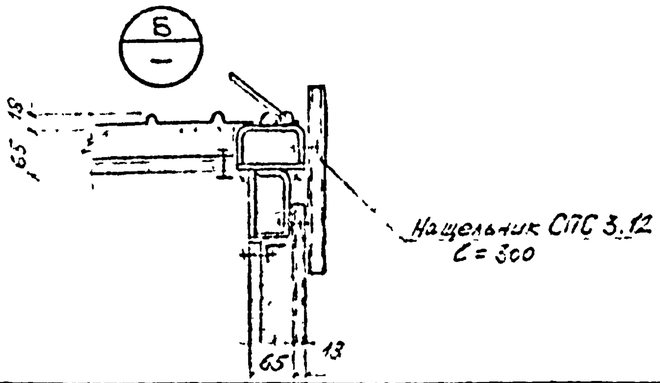


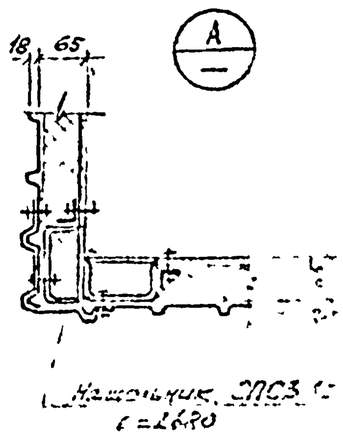


## Экспликация панелей

| Марка панели | Кол. шт. | Эскиз панели | Масса в кг | Расход материалов: Арм. (кг) | Бетона (м³) | Раствора (м³) | Цемента (т) | № черт | Примеч. |
|---|---|---|---|---|---|---|---|---|---|
| СПС-1 | 2 | 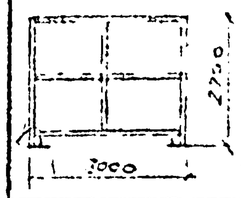 | 953.0 | 12.035 | 434.4 | 162.0 | 0.768 | шифр 168-01-1 выпуск V альбом 1 | |
| СПС-2<br>ДПС-1 | 2<br>1 | 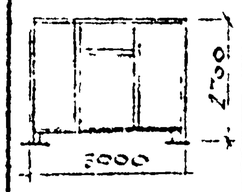 | 662.4<br>47.6 | 4.14<br>— | 453.6<br>12.8 | 112.32<br>33.6 | 0.58<br>— | шифр 168-01-1 выпуск V альбом 1 | |
| СПС-3 | 2 | 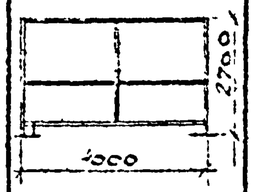 | 1359.2 | 3.924 | 625.8 | 248.0 | 0.940 | шифр 168-01-1 выпуск V альбом 1 | |
| ПКС-1 | 2 | 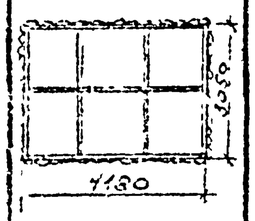 | 1024.4 | 20.44 | 297.4 | 359.4 | 1.454 | шифр 168-01-1 выпуск V альбом 1 | |
| СПС-4 | 1 | 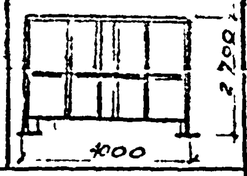 | 703.1 | 19.3 | 224.1 | — | 1.74 | | |
| Всего: | | | 4979.9 | 59.892 | 2088.1 | 915.3 | 3.472 | | |

| | | | |
|---|---|---|---|
| ТК | План стеновых и кровельных панелей. Экспликация | 168-01-1 выпуск | |
| 1978г | | лист 4 | 4-1 |

| | | |
|---|---|---|
| Рук. группы | Анисимков | |
| Проектировал | Калачева | |
| Проверил | Некрасов | |
| Нач. отдела | Некрасов | |
| Гл. инженер проекта | | |
| ГИП | | |

Экспериментальное конструкторское бюро ВПО «Союзстройконструкция» г. Свердловск.

## Спецификация стали

| Материал | ГОСТ | Профиль | Марка (ан. узла кг) СУС 70×20 |
|---|---|---|---|
| Сталь малоуглеродистая обычного качества ВСт3кп2 по ГОСТ 380-71* | Сталь холодногнутая, швеллеры ГОСТ 8278-75 | С 120×60×5 | 945.0 |
| | | С 60×30×2.5 | 110.7 |
| | | С 60×50×2.5 | 18.6 |
| | Сталь холодногнутая, уголок ГОСТ 19771-74 | L 50×5 | 4.3 |
| | | L 25×4 | 565.0 |
| | Сталь толстолистовая по ГОСТ 5681-57* | -δ = 10 | 30.6 |
| | | -δ = 5 | 477.6 |
| | | -δ = 3 | 90.2 |
| | | -δ = 2 | 11.3 |
| | Сталь круглая по ГОСТ 2590-71 | • Ф20 | 2.8 |
| | | • Ф 18 | 6.6 |
| | | • Ф 10 | 30.6 |
| | Итого: | | 2088.1 |

## Расход материалов и метизов

| Наименование | ГОСТ или ТУ | Един. измер. | Марка ан. узла СУС 70×20 |
|---|---|---|---|
| Проф. лист С18-1000-0,9 | ТУ 67-78-75 | кг | 915.5 |
| Асбесто-цементный лист АЦ1 | ГОСТ 18124-75 | мг | 59.935 |
| Самонарезающие винты 26×25 | ТУ 67-72-75 | кг | 9.06 |
| Заклепка ЗК-10 | ТУ 67-74-75 | кг | 0.6 |
| Стеклохолст | ГОСТ 10299-67 | м² | 22.0 |
| Утеплитель (плита минераловатная) | ГОСТ 22950-78 | м² | 70.7 |
| Уплотнительная шайба | ТУ 67-75-75 | кг | 0.26 |
| Стеновые панели С-60-1 | ТУ 67-77-75 | м² | 2,10 |

| | | |
|---|---|---|
| ТК 1978г | Спецификация стали. Расход материалов и метизов. | 108-01-21 выпуск II |

Гл. инженер ГИП
Нач. отдела
Рук. группы
Проектировал
Проверил
Лисников
Рыбаченова
Некрасов
Некрасов

Экспериментальное конструкторское бюро БПО «Союзстройконструкция» г. Свердловск.

## Отопление и вентиляция

Проект вентиляции встроенных помещений санузлов выполнен на основании строительных чертежей и действующих нормативных материалов: СНиП II-33-75, Отопление, вентиляция и кондиционирование воздуха. Нормы проектирования, СНиП II-92-76 „Вспомогательные здания и помещения промышленных предприятий. Нормы проектирования."

Расчетная температура внутреннего воздуха:

в умывальных $t = 16°C$

в уборных $t = 16°C$

в помещении для личной гигиены женщины $t = 20°C$

Проектом предусматривается общеобменная механическая приточно-вытяжная вентиляция.

Вытяжка из помещений санузлов осуществляется через жалюзийные решетки, установленные в горизонтальных воздуховодах, проложенных под потолком помещений.

В панелях кровли предусматривается выход патрубка, который подсоединяется к магистральному воздуховоду вытяжной системы, устанавливаемой в производственном помещении.

Приточный воздух на возмещение вытяжки учитывается в воздушном балансе цеха.

Таблица кратности воздухообмена в помещениях

| NN п/п | Наименование помещения | Кратность обмена в ч. | |
|---|---|---|---|
| | | Приток | Вытяжка |
| 1 | Умывальные | — | 1 |
| 2 | Уборные | — | 50м³/ч на 1 унитаз<br>25м³/ч на 1 писсуар |
| 3 | Помещения для личной гигиены женщины | 2 | 2 |

| | | |
|---|---|---|
| ТР<br>1973г | Заглавный лист | 168-07-[illegible]<br>Выпуск [illegible] |

Главный инженер проекта Шорин
Гл. инженер ГПИ Якоросов
Нач. отдела Кузнецкий
Рук. группы Электрик
Инженер Шевелев
Главное конструкторское бюро „Гидростроймонтажа" г. Ленинградская

## 1-1

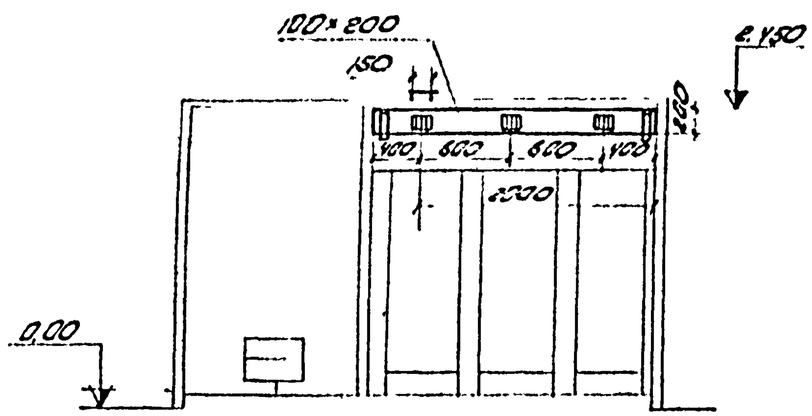


## 2-2

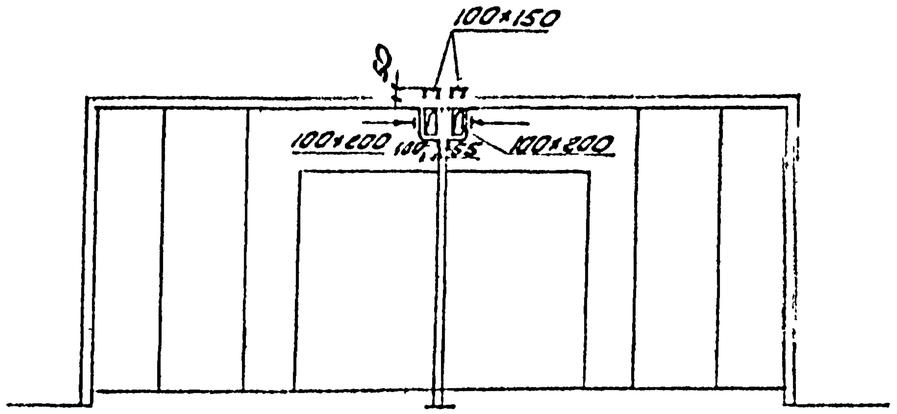


## План

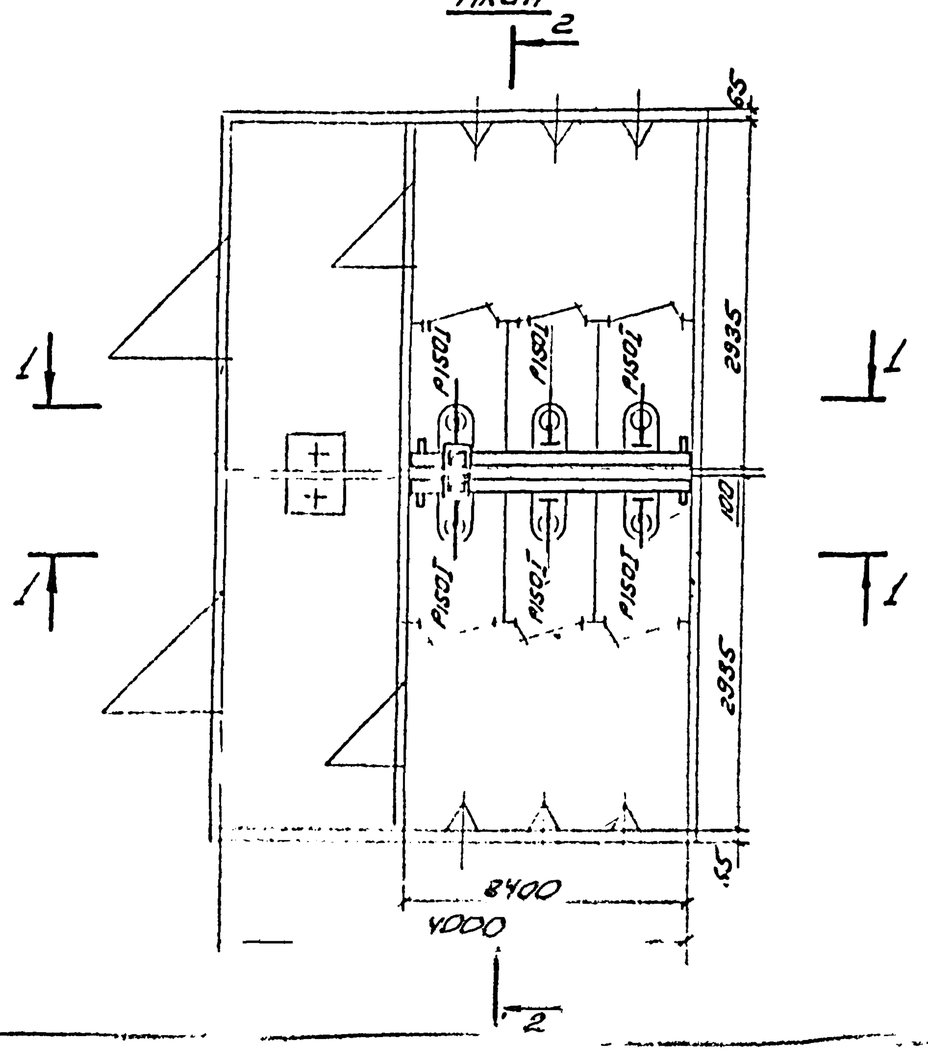


## Спецификация

| Марка | Обозначение | Наименование | Кол. | Примечание |
|---|---|---|---|---|
| | ГОСТ 1990У-ТУ | 1. Воздуховод 100×200 δ=0,5 | 35 | м² |
| | Серия 1.499У-10 | 2. Решетка щелевая регулирующая РЙ50Т | 6 | 0,41 кг |
| | ГОСТ 103-57 | 4. Фланец 100×150 из полосы 25×4 | 2 | 0,5 кг |
| | ГОСТ 7798-70 | 5. Болт М6×20 | 16 | 0,007 кг |
| | ГОСТ 5915-70 | 6. Гайка М6 | 16 | 0,003 кг |
| | ГОСТ 103-57 | 7. Сталь полосовая 25×4 | 2 | м 0,08 кг |
| | ГОСТ 10621-63 | 8. Винт 5×10 | 24 | |
| | Масса указана одного изделия | | | |

Экспериментальное конструкторское бюро ЗПО. Спецконструкция с сведениями

| | | | |
|---|---|---|---|
| Гл. инженер | | Некрасов | |
| ГИП | | Криночкин | |
| Нач. отдела | | | |
| Вед. инж. проекта | Лоренцо | | |
| Инженер-конструктор | Ткачев | | |
| Инженер-конструктор | Тонкинский | | |

| | | |
|---|---|---|
| ТР | План и разрезы 1-1, 2-2 | 25-01-01 |
| 1978 г. | | 25-С |

## План М1:50

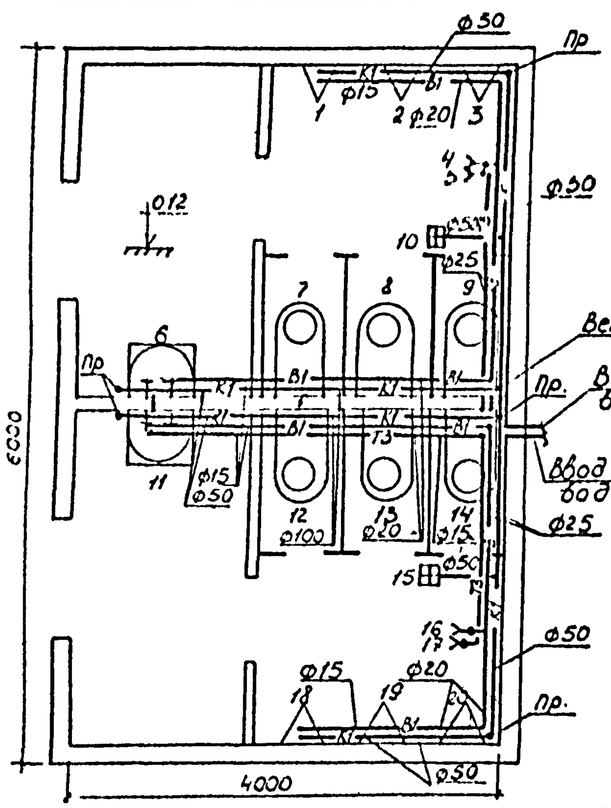


## Схема хоз-питьевого водопровода

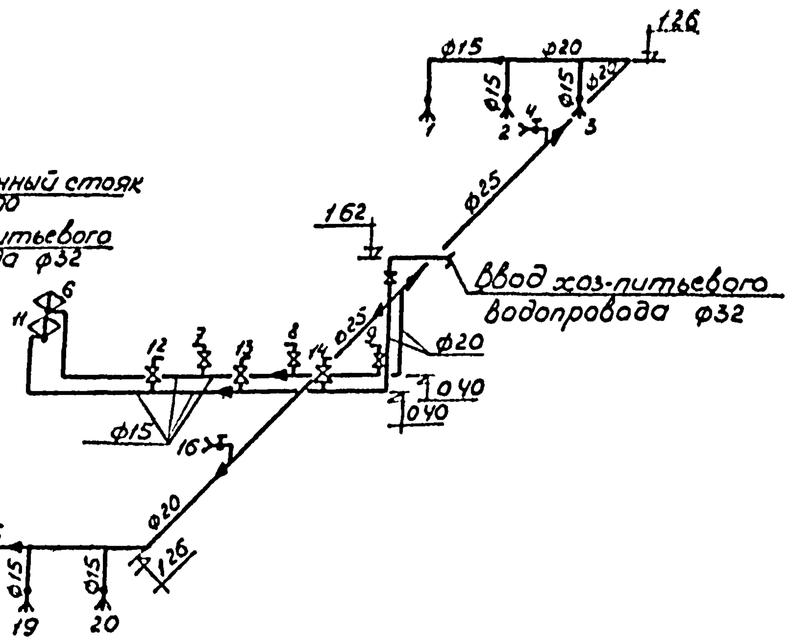


## Схема трубопровода горячей воды

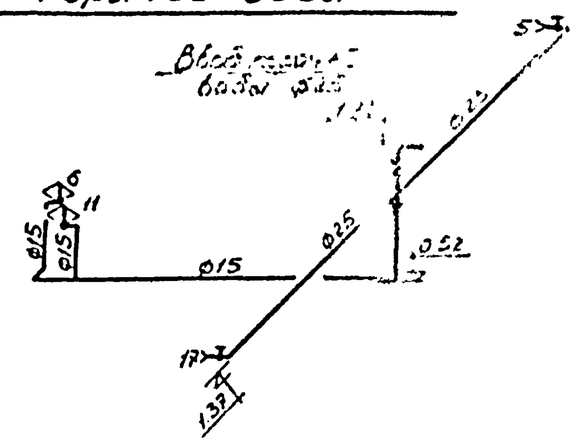


## Схема бытовой канализации

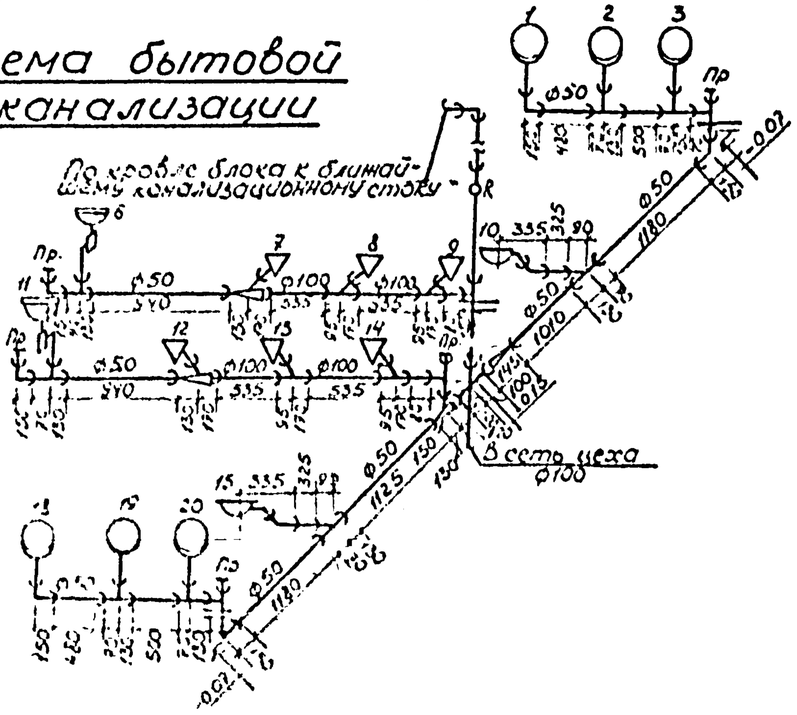


| | | |
|---|---|---|
| ТР | План и схемы водоснабжения и канализации | 163-01-01 Выпуск II |
| 1978 г. | | Лист I — 2 |

Разработано по конструкторскому бюро ВПО „Оргэнергосборстройдетали" г. Свердловск

| | | |
|---|---|---|
| Гл. инж. | Гуд | Ананьев |
| Рук. группы | Проектировщ. | Проверил |
| | Некрасов | Крючкин |
| | | |
| | | |
| | |

## Пояснения

Во встроенных помещениях санузлов в сборно-панельном изготовлении предусмотрены следующие стационарные системы водоснабжения и канализации

1. Хоз-питьевой водопровод проектируется для подачи воды к санитарным приборам и поливочному крану.

Расчетный расход - 0.76 л/сек.

Сеть монтируется из стальных водогазопроводных труб ф15÷32 мм.

2. Горячее водоснабжение - для подачи воды к умывальникам и поливочному крану.

Расчётный расход - 0.22 л/сек.

Сеть монтируется из стальных водогазопроводных труб ф 15, 25 мм.

3. Бытовая канализация - для отвода сточных вод от санитарных приборов.

Расчетный расход - 2.98 л/сек.

Сеть монтируется из чугунных канализационных труб ф 50-100 мм.

## Условные обозначения

| | |
|---|---|
| —— В1 —— | Хоз-питьевой водопровод |
| —— Т3 —— | Горячее водоснабжение |
| —— К1 —— | Бытовая канализация |
| | Вентиль запорный |
| | Муфта переходная |
| | Поливочный кран |
| R; Пр. | Ревизия; прочистка |
| | Умывальник |
| | Унитаз |
| | Писсуар |
| | Трап |

| | | | |
|---|---|---|---|
| Рук. гр. | Просетир. | Тимуна | Тимуна |
| | Некасов | Красноюкин | Пасезная |
| | | | |
| Гл. инженер проекта | Гуль | Шу отдела | |

Экспериментальное конструкторское бюро ЗПО „Сантехоборудование" г. Запорожье

| | | | |
|---|---|---|---|
| ГР | Заглавный лист | | |
| 1973г. | | 0160.I | ВК-1 |

## Установка унитаза „Компакт" с косым выпуском

### Разрез 1-1

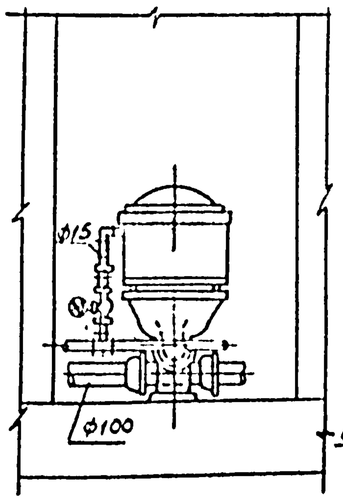


### Разрез 2-2

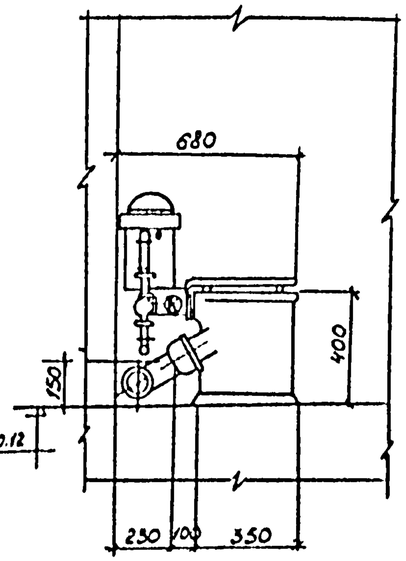


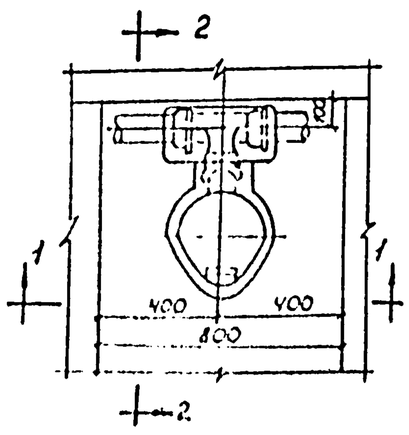


## Установка писсуара с цельноотлитым сифоном

### Разрез 1-1

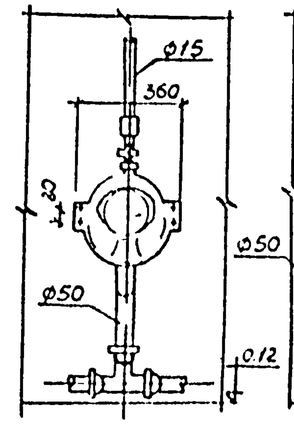


### Разрез 2-2

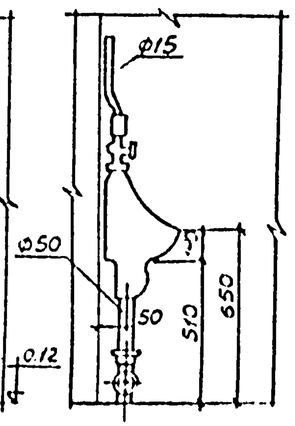


### План

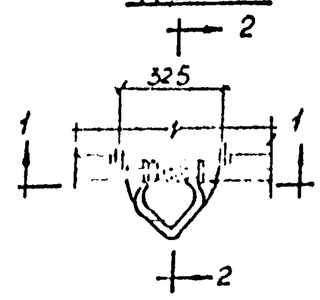


| | | |
|---|---|---|
| ГР | Установка унитаза „Компакт" с косым выпуском | 168-01-01 |

Тишова
Никифорова
Тишова
Тишова
Тишова
Гроссерия
Сосночкин
Гроссерия
Тишова
Гнилов
Тишова
Гнилов
Тишова

# Сводная спецификация систем водопровода и канализации

| 1 | 2 | 3 | 4 | 5 |
|---|---|---|---|---|
| | | Бытовая канализация | | |
| | ГОСТ 6942.3-69 | 1. Трубы чугунные канализационные ф 50 | 10.00 | 5.90 |
| | —"— | 2. —"— ф 100 | 6 00 | 13.40 |
| | ГОСТ 6942.8-69 | 3. Отвод 90° ф 50 | 6 | 2.10 |
| | —"— | 4. —"— ф 100 | 1 | 5.10 |
| | ГОСТ 6942.12-69 | 5. Отвод 135° ф 50 | 2 | 1.60 |
| | ГОСТ 6942.17-69 | 6. Тройник прямой ф 50×50 | 10 | 2.70 |
| | —"— | 7. —"— ф 100×100 | 6 | 7.70 |
| | ГОСТ 6942. -69 | 8. Переход раструб-гладкий конец ф 50×100 | 1 | |
| | ГОСТ 6942.20-69 | 9. Тройник переходный ф 50×100 | 3 | 6.80 |
| | ГОСТ 6942.30-69 | 10. Ревизия ф 100 | 1 | 8.00 |
| | ГОСТ 1811-62 | 11. Трап косой ф 50 | 2 | 7.00 |
| | ГОСТ 14360-69 | 12. Умывальник пряноугольный 550×420×150 | 2 | — |
| | ГОСТ 755-72 | 13. Писсуар настенный с цельноотлитым сифоном | 6 | — |
| | ГОСТ 9156-68 | 14. Унитаз „Компакт" с косым выпуском | 6 | — |
| | ГОСТ 6942 -69 | 15. Крест ф 100×100 | 1 | |
| | | Масса указана одного изделия | | |

| Марка | Обозначение | Наименование | К-во | Примечание |
|---|---|---|---|---|
| 1 | 2 | 3 | 4 | 5 |
| | | Хоз-питьевой водопровод | | |
| | ГОСТ 3262-75 | 1. Трубы стальные водогазопров легкие ф 32 | 1.00 | 1.78 |
| | —"— | 2. —"— ф 25 | 5.00 | 1.48 |
| | —"— | 3. —"— ф 20 | 9.00 | 1.13 |
| | —"— | 4. —"— ф 15 | 11.00 | 0.79 |
| | 15ч 8бр | 5. Вентиль запорный муфтовый ф 32 | 1 | 2.70 |
| | —"— | 6. —"— ф 15 | 6 | 0.79 |
| | | 7. Поливочный кран ф 25 | 2 | — |
| | | Трубопровод горячей воды | | |
| | ГОСТ 3262-75 | 1. Трубы стальные водогазопров легкие ф 25 | 6.00 | 1.48 |
| | —"— | 2. —"— ф 15 | 6.00 | 0.79 |
| | 15ч 8бр | 3. Вентиль запорный муфтовый ф 25 | 1 | 1.75 |
| | | 4. Поливочный кран ф 25 | 2 | — |

| | | |
|---|---|---|
| ТР 1978 г. | Сводная спецификация систем водопровода и канализации | 168-01-01 Выпуск II; альб. I; ВК-3 |

Гл. инжен. Тунцова; ГИП Никифорова; Нач. отд. Тунцова; Мл. инж. Тунцова; Рук. группы Некрасов; Проверил Криничкин; Разработал; Согласовано: ГПИ Сантехпроект „Сантехконструкция" г. Ленинград

Взамен инв. №

# Установка умывальника с бутылочным сифоном и смесителем

## Разрез 1-1

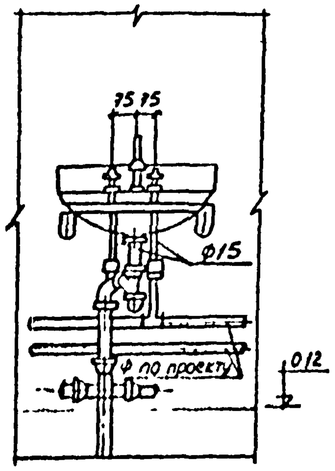


## Разрез 2-2

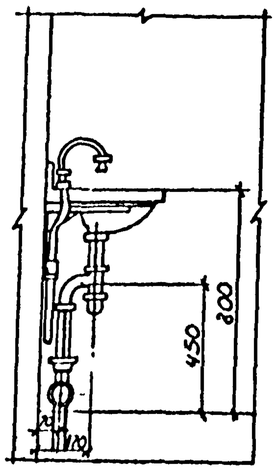


## План

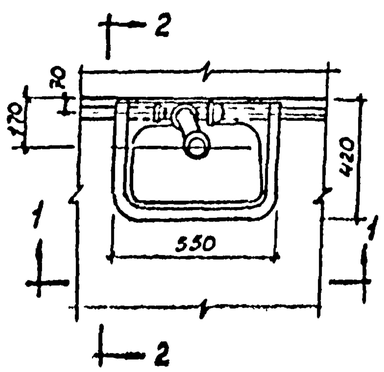


# Установка трапа

## Разрез 1-1

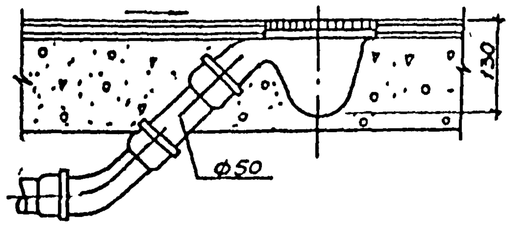


## План

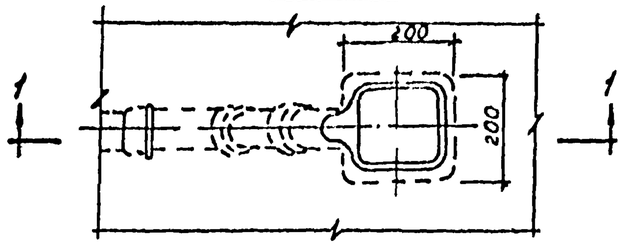


| | | | |
|---|---|---|---|
| Гл. инж. | Тизнова | | |
| ГИП | Никифорова | | |
| Нач. отд. | Тизнова | | |
| Зук. группы | Тизнова | | |
| Проектир. | [illegible] | | |
| Проверил | Тизнова | | |
| Нач. к. расов | [illegible] | | |
| Конструктор | Косиочкин | | |

Государственный институт по проектированию предприятий торговли 870, Сантехпроект, г. Ижевск

| | | | |
|---|---|---|---|
| ТР | Установка умывальника с бутылочным сифоном и смесителем. Установка трапа | 168-01-01 выпуск II | |
| 1978г. | | альб I | ВК-5 |

| | | | |
|---|---|---|---|
| Экспериментально-конструкторское бюро ВПО „Союзагропромэнергомонтаж" г. Свердловск | | Инженеры | Дата |
| | ГИП | Нехрасов | Гоовгир | Ахмет | Бродникова |
| | Нач. отдела | Цапюк | Проовер. | Ахмет | Дмитриева |
| | | | | | Бродникова |

# Электротехническая часть

| | | |
|---|---|---|
| Гл. инж. проект. | Гадников | |
| Гл. спец. | Сычугов | |
| Рук. гр. | Некрасов | |
| Проектир. | Чалюк | |
| Проверил | Гадников | |
| Нач. отд. | ГИП | |

Экспериментальное конструкторское бюро АПО, Союзстройконструкция г. Свердловск

## СУС-4.0×6.0

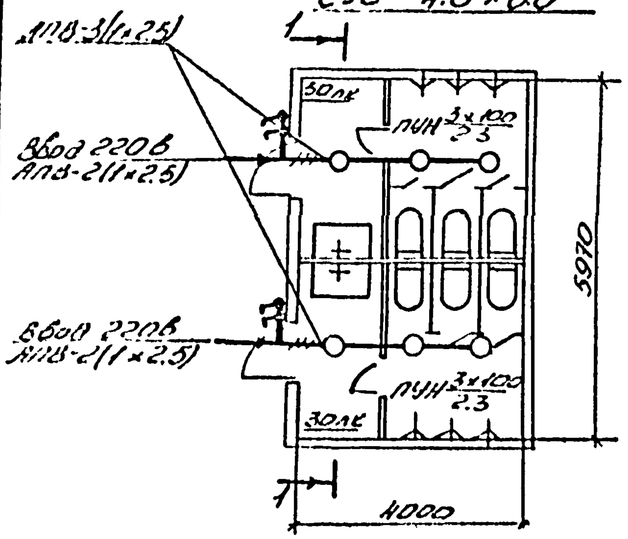


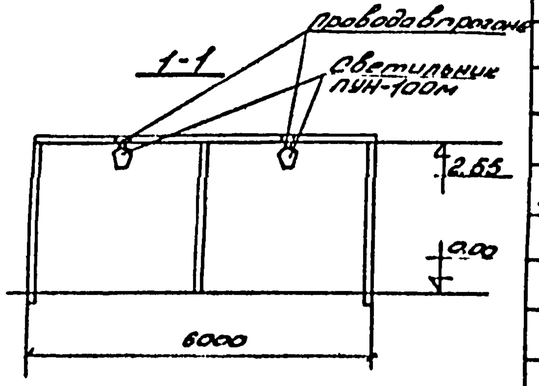


U=~380/220В.

## Состав проекта

| N п/п | Наименование | Кол-во листов | Марка листа |
|---|---|---|---|
| 1 | Заглавный лист | 1 | ЭО-1 |
| 2 | Санузел совмещенный СУС-4.0×6.0 электроосвещение. | 1 | ЭО-2 |
| 3 | Заказная спецификация на кабельную продукцию | 1 | ЭО.ЗС-1 |
| 4. | Заказная спецификация на оборудование и изделия, комплектуемые территориальным управлением. | 3 | ЭО.ЗС-2 |
| 5. | Заказная спецификация на изделия и материалы, комплектуемые подрядчиком. | 1 | ЭО.ЗС-3 |

## Пояснительная записка.

1. Напряжение сети освещения 380/220в
2. Величины освещенности приняты по нормам искусственного освещения гл II-А9-71 СНиП.
3. Освещение СУС предусмотрено выполнить светильниками с лампами накаливания типа ПУН-100м
4. Групповую сеть в СУС предусмотрено выполнить проводом АПВ, проложенным в прогоне.
5. Для заземления корпусов светильников используется рабочий нулевой провод.
6. Светильник ПУН-100м крепить к прогону на потолке с помощью скобы в двух точках. Расстояние между точками крепления 30мм (перед началом монтажа светильника снимаются рассеиватель и скоба для крепления ее к прогону). Выключатели установить на высоте 1.5м от пола.
7. Показатели осветительной установки - освещаемая площадь - 24м², установленная мощность освещения - 0.6кВт, число светильников - 6 шт.

## Ведомость оборудования и основных материалов

| N п/п | Наименование | Тип или размер | Ед. изм. | Кол. | Прим. |
|---|---|---|---|---|---|
| 1 | Светильник с лампой накаливания до 100 вт, потолочный | ПУН-100м | шт | 6 | |
| 2. | Лампа накаливания 220в, 100 вт | Б220-100 | шт. | 7 | |
| 3. | Выключатель одноклавишный 250в, в герметическом исполнении | ИНАП2620 | шт. | 4 | |
| 4 | Провод 660в, с алюминиевой жилой с поливинилхлоридной изоляцией ГОСТ6323-71, сеч.-2,5 кв.мм | АПВ | м | 30 | |
| 5 | Коробка | У419 | шт | 4 | |
| 6 | Втулка ТУ36-1447-70 | ВП(У142) | шт. | 12 | |

1. Отверстия в прогонах для прохода проводов предусмотрены в строительной части проекта

| | | |
|---|---|---|
| ТР | Санузел совмещенный СУС-4.0×6.0 Электроосвещение | 103-01-07 Выпуск-II |
| 1978г. | | Альбом 1 / Лист ЭО-2 |

УТВЕРЖДАЮ

Начальник _____

" " _____ 197 г.

| | Коды |
|---|---|
| Генеральная проектная организация ЭКБ ВПО „Союзстройконструкция" | |
| Проектная организация — разработчик ЭКБ ВПО „Союзстройконструкция" | |
| Комплектующая организация УМТС ВПО „Союзстройконструкция" | |
| Отрасль народного хозяйства Строительство | |
| Министерство (ведомство) — заказчик Минтяжстрой СССР | |
| Главное управление министерства (объединение) ВПО „Союзстройконструкция" | |
| Предприятие Встроенное помещение | |
| Объект (производственная мощность) Санузел совмещенный СУС-4.0×6.0 | |
| ГУМТС (УМТС) | |
| Часть (раздел) проекта Электроосвещение | |
| Срок ввода объекта в эксплуатацию | |

# ЗАКАЗНАЯ СПЕЦИФИКАЦИЯ № 168-01-01/30,30-1 от „28" июля 1978 г.

на кабельную продукцию

(вид оборудования, изделий и материалов, поставляемых заказчиком)

Всего листов 1
Лист № 1

| № № п. п. | № позиции по технологической схеме, место установки | Наименование и техническая характеристика основного и комплектующего оборудования, приборов, арматуры, материалов, кабельных и др. изделий. Предельные значения параметра | Тип, марка, каталог, № чертежа, материал, № опросного листа | Завод-изготовитель (для импортного оборудования страна фирма) | Единица измерения: наименование | Единица измерения: код | Код оборудования | Потребность по проекту | Стоимость единицы в тыс. руб. | Потребность на пусковой комплекс | Ожид. наличие на нач. планир. года: в т. ч. на складе | Заявленная потребность на планируемый год | Принятая потребность на 197 год: всего | из нее по кварталам: I | II | III | IV | |
|---|---|---|---|---|---|---|---|---|---|---|---|---|---|---|---|---|---|---|
| 1 | 2 | 3 | 4 | 5 | 6 | 7 | 8 | 9 | 10 | 11 | 12 | 13 | 14 | 15 | 16 | 17 | 18 | 19 |
| | | Провод установочный | | | | | | | | | | | | | | | | |
| 1. | | Провод одножильный, 660В с алюминиевой жилой с поливинилхлоридной изоляцией, ГОСТ 6323-71, сеч. - 2.5 кв мм | АПВ | | км | | | 0.03 | 0.087 | | | | | | | | | |

ГИП: /Некрасов/
Нормоконтролер /Сычко/
Гл. инженер проекта /Бородулина/
Согласовано Госстрой СССР /Шаронова/

УТВЕРЖДАЮ

Начальник _____

_____ 197 г.

| | | Коды |
|---|---|---|
| Генеральная проектная организация | ЭКБ ВПО „Союзстройконструкция". | |
| Проектная организация — разработчик | ЭКБ ВПО „Союзстройконструкция" | |
| Комплектующая организация | УМТС ВПО „Союзстройконструкция" | |
| Отрасль народного хозяйства | Строительство | |
| Министерство (ведомство) — заказчик | Минтяжстрой СССР | |
| Главное управление министерства (объединение) | ВПО „Союзстройконструкция" | |
| Предприятие | Встроенное помещение | |
| Объект (производственная мощность) | Санузел совмещенный ЦНВ×60 | |
| ГУМТС (УМТС) | | |
| Часть (раздел) проекта | электроосвещение | |
| Срок ввода объекта в эксплуатацию | | |

# ЗАКАЗНАЯ СПЕЦИФИКАЦИЯ №188-01-01/30,30-2 от „28" июля 1978 г.

на оборудование и изделия, комплектуемые территориальным управлением

(вид оборудования, изделий и материалов, поставляемых заказчиком)

Всего листов 3
Лист № 1

| №№ п. п. | № поз. по технологич. месту установки | Наименование и техническая характеристика основного и комплектующего оборудования, приборов, арматуры, материалов, кабельных и др. изделий. Предельные значения параметра | Тип, марка, каталог, № чертежа, материал, № опросного листа | Завод-изготовитель (для импортного оборудования страна фирма) | Единица измерения: наименование | Единица измерения: код | Код оборудования | Потребность по проекту | Стоимость единицы в тыс. руб. | Потребность на пусковой комплекс | Ожид. наличие на нач. планир. года: в т. ч. на складе | Заявленная потребность на планируемый год | Принятая потребность на 197 год: всего | из нее по кварталам: I | II | III | IV | Сметная стоимость всего в тыс. руб. |
|---|---|---|---|---|---|---|---|---|---|---|---|---|---|---|---|---|---|---|
| 1 | 2 | 3 | 4 | 5 | 6 | 7 | 8 | 9 | 10 | 11 | 12 | 13 | 14 | 15 | 16 | 17 | 18 | 19 |
| | | Источники света | | | | | | | | | | | | | | | | |
| 1. | | Лампа накаливания 220 В 100 Вт | Б220-100 | | шт | | | 7 | 0,001 | | | | | | | | | |

| № п.п. | Наименование и техническая характеристика изделия, материала. | Тип, марка | Единица измерен | Потребность по проекту |
|---|---|---|---|---|
| | ИЗДЕЛИЯ ГЭМ | | | |
| 1 | КОРОБКИ | У419 | шт | 4 |
| 2 | ВТУЛКА ТУ36-1447-70 | В17(У142) | шт | 10 |

Заказная спецификация изделий и материалов, комплектуемых подрядчиком, ведомость изделий ГЭМ

Взам. инв № | Подп. и дата

| Изм | Лист | Кол. уч. | Подп. | Дата |
|---|---|---|---|---|
| | | | | 1978 |
| ГИП | | Некрасов | | |
| Нач отд | | Цалюк | | |
| Рук. гр. | | Бронникова | | |
| Ст. техн. | | Свиридов | | |

ВПО Союзстройконструкция

Сооружение СУЖ-3 D-3

Электроосвещение

Заказная спецификация на изделия и материалы комплектуемые подрядчиком.

158-01-01.ЭО,ЗС-3

| Стадия | Лист | Листов |
|---|---|---|
| | 1 | 1 |

Минтяжстрой СССР ЭКБ ВПО Союзстройконструкция

Формат 11