ГОСУДАРСТВЕННЫЙ КОМИТЕТ СОВЕТА МИНИСТРОВ СССР ПО ДЕЛАМ СТРОИТЕЛЬСТВА
(ГОССТРОЙ СССР)

ТИПОВЫЕ КОНСТРУКЦИИ И ДЕТАЛИ ЗДАНИЙ И СООРУЖЕНИЙ

СЕРИЯ 1.431-12

ПЕРЕГОРОДКИ

из С-образных гнутых стальных профилей для зданий промышленных предприятий

ВЫПУСК 1

РАБОЧИЕ ЧЕРТЕЖИ ИЗДЕЛИЙ

исключена из числа действующих 1.9.86 г.

РАЗРАБОТАНЫ ГСПИ-10
ПО ИЗОБРЕТЕНИЮ А.С. № 344034

Главный инженер А.Г. Конов

Одобрены ГОССТРОЕМ СССР к применению при проектировании и строительстве с целью изучения опыта эксплуатации.
(Письмо от 4 ноября 1974 г. № 2/2-469)

Серия 1.431-12. Вып. 1

Содержание

Стр.	Формат	Обозначение	Наименование	Примечание
1	12		Титульный лист	
2	11	1.431-12.000-1с	Содержание	на 2 листах
3	11	1.431-12.010	Стойка	на 3 листах
4	11	1.431-12.010 СБ	Стойка	
5	11	1.431-12.020	Стойка	
5	11	1.431-12.020 СБ	Стойка	
6	11	1.431-12.030	Упорт	на 3 листах
7	11	1.431-12.030 СБ	Упорт	
8	11	1.431-12.040	Стойка дверная	
8	11	1.431.12.040 СБ	Стойка дверная	
9	11	1.431.12.021	Скоба	
9	11	1.431.12.001	Перемычка	
10	11	1.431.12.002	Обвязка	
10	11	1.431.12.003	Наличник	
11	11	1.431.12.004	Наличник	
11	11	1.431.12.005	Порог	
12	11	1.431.12.006	Прижимная планка	
12	11	1.431.12.007	Пластина	
13	11	1.431.12.008	Пластина	
13	11	1.431.12.009	Гайка	
14	11	1.431.12.011	Пластина	
14	11	1.431.12.012	Планка	
15	11	1.431-12.013	Шпилька	
15	11	1.431-12.014	Гайка	
16	11	1.431-12.015	Шайба	
16	11	1.431-12.016	Прокладка	
17	11	1.431-12.050	Полотно дверное	на 2 листах
18	11	1.431-12.050 СБ	Полотно дверное	
18	11	1.431-12.060 СБ	Полотно дверное	на 2 листах
19	11	1.431-12.060	Полотно дверное	на 4 листах
21	11	1.431-12.070	Окантовка-притвор	
21	11	1.431-12.070 СБ	Окантовка-притвор	
22	11	1.431-12.022	Окантовка	
22	11	1.431-12.023	Окантовка	
23	11	1.431-12.024	Окантовка	
23	11	1.431-12.080 СБ	Щит	
24	11	1.431-12.080	Щит	на 2 листах

Подпись и дата | Инв. № подл. | Взам. инв. № | Инв. № подл. | Подпись и дата

Изм.	Лист	№ докум.	Подпись	Дата	1.431-12.000-1с			
Разраб.		Морозов		XI.71	Перегородки из С-образных гнутых стальных профилей для зданий промышленных предприятий. Содержание	Лит.	Лист 1	Листов 2
Провер.		Морозов						
Нач. отд.		Уранов				ГСПИ-10		
Н. контр.		Мишулер						
Утвердил		Смирнов						

Копировал | Формат 11

Изм.	Лист	№ докум.	Подпись	Дата	1.431-12.000-1с	Лист 2

Копировал | Формат 11

Серия 1.431-12. Вып. 1

Формат	Зона	Поз.	Обозначение	Наименование	Кол.	Примечание
				Документация		
			1.431-12.010СБ	Сборочный чертеж		
				Детали		
11		1	1.431-12.021	Скоба		
				Переменные данные для исполнения		
				010		
				Детали		
Б4		2	1.431-12.025	Стойка		
				С-профиль 4а×60×16×2 ГОСТ 8278-83 Ст3кп2 ГОСТ 380-71		
				ℓ=2650	1	
				010-01		
				Детали		
Б4		2	1.431-12.026	Стойка		
				С-профиль 4а×60×16×2 ГОСТ 8278-83 Ст3кп2 ГОСТ 380-71		
				ℓ=2700	1	

Изм.	Лист	№ докум.	Подпись	Дата	1.431-12.010
Разраб.		Мирошов			Стойка. Спецификация
Проверил		Мирошов			
Нач.отд.		Зверкиев			
Н.контр.		Ежитов			
Утв.					

Лит. | Лист 1 | Листов 3

ГСПИ-10

Формат	Зона	Поз.	Обозначение	Наименование	Кол.	Примечание
				010-02		
				Детали		
Б4		2	1.431-12.027	Стойка		
				С-профиль 4а×60×16×2 ГОСТ 8278-83 Ст3кп2 ГОСТ 380-71		
				ℓ=2950	1	
				010-03		
				Детали		
Б4		2	1.431-12.028	Стойка		
				С-профиль 4а×60×16×2 ГОСТ 8278-83 Ст3кп2 ГОСТ 380-71		
				ℓ=3050	1	
				010-04		
				Детали		
Б4		2	1.431-12.029	Стойка		
				С-профиль 4а×60×16×2 ГОСТ 8278-83 Ст3кп2 ГОСТ 380-71		
				ℓ=3500	1	
				010-05		
				Детали		
Б4		2	1.431-12.031	Стойка		
				С-профиль 4а×60×16×2 ГОСТ 8278-83 Ст3кп2 ГОСТ 380-71		
				ℓ=3600	1	

Изм. | Лист | № докум. | Подпись | Дата

1.431-12.010

Лист 2

Формат	Зона	поз.	Обозначение	Наименование	Кол.	Примечание
				010-06		
				Детали		
Б4		2	1.431-12.032	Стойка		
				с-профиль $\frac{40\times60\times12\times2\ ГОСТ\ 8278-57}{В\ Ст\ 3кп2\ ГОСТ\ 380-71}$		
				ℓ=3850	1	
				010-07		
				Детали		
Б4		2	1.431-12.033	Стойка		
				с-профиль $\frac{40\times60\times12\times2\ ГОСТ\ 8278-57}{3\ Ст\ 3кп2\ ГОСТ\ 380-71}$		
				ℓ=4150	1	
				010-08		
				Детали		
Б4		2	1.431-12.034	Стойка		
				с-профиль $\frac{40\times60\times12\times2\ ГОСТ\ 8278-57}{В\ Ст\ 3кп2\ ГОСТ\ 380-71}$		
				ℓ=4250	1	

Инв. № подл. | Подпись и дата | Взам. инв. №

Инв. № подл. | Подпись и дата | Взам. инв. № | Инв. № дубл. | Подпись и дата

Изм. | Лист | № докум. | Подпись | Дата

1.431-12.010 | Лист 3

Копировал | Формат А4

Серия 1.431-12. Вып 1

1.431-12.010СБ

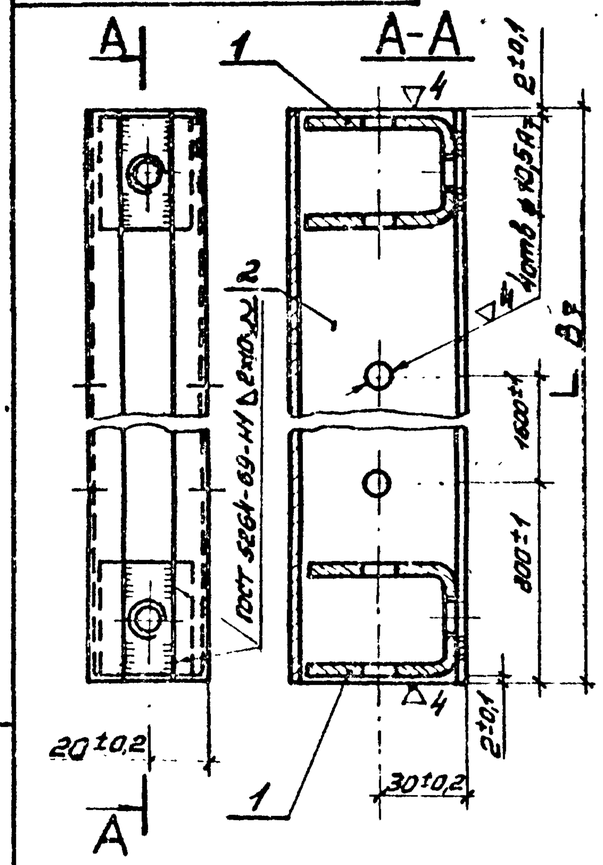

2 (▽)

Обозначение	L, мм	Масса кг
1.431-12.010	2650	7,40
-01	2700	7,55
-02	2950	8,10
-03	3050	8,50
-04	3550	9,80
-05	3600	9,91
-06	3850	10,33
-07	4150	11,32
-08	4250	11,70

Изм.	Лист	№ докум.	Подпись	Дата	1.431-12.010СБ			
Разраб.		Морозов		XI.74	Стойка сборочный чертеж	Лит.	Масса см. табл.	Масштаб 1:2
Провер.		Морозов				Лист	Листов 1	
Т.контр.								
Нач.отд.		Уразов		XI.74		ГСПИ-10		
Н.контр.		Калинина						
Утверд.								

Подпись и дата | Инв. № дубл. | Взам. инв. № | Подпись и дата | Инв. № подл.

13178-02 5 Копировал | Формат А4

Формат	Зона	Поз.	Обозначение	Наименование	Кол.	Примечание
				Документация		
			1.431-12.020СБ	Сборочный чертеж		
				Детали		
11		1	1.431-12.021-01	Скоба	2	
			Переменные данные для исполнения:			
				020		
				Детали		
54		2	1.431-12.035	Стойка		
				С-профиль $\frac{40\times30\times18\times3\ ГОСТ\ 8278-83}{Ст3кп2\ ГОСТ\ 380-71}$		
				ℓ-5050	1	
				020-01		
				Детали		
54		2	1.431-12.035	Стойка		
				С-профиль $\frac{40\times30\times18\times3\ ГОСТ\ 8278-83}{Ст3кп2\ ГОСТ\ 380-71}$		
				ℓ-5450	1	

1.431-12.020

Изм.	Кол.	Лист	№ докум.	Подпись	Дата	Стойка	Лит. / Масса / Масшт.
Разраб.			Морозов		XI.74		
Пров.			Морозов			Спецификация	ГСПИ-10
Н. контр.			Уфимцев		II-74		
Утв.			Мишенко				

Формат А1

Серия 1.431-12. Вып. 1

1.431-12.020СБ

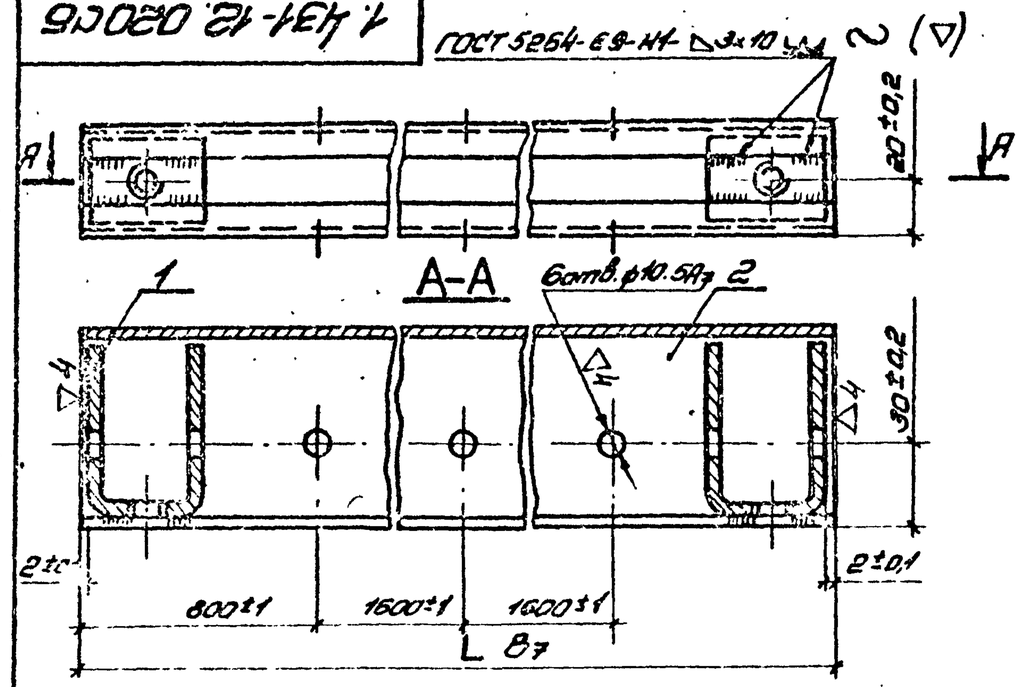

Обозначение	L, мм	Масса, кг.
1.431-12.020	5050	24,35
-01	5450	26,34

1.431-12.020СБ

Изм.	Кол.	Лист	№ докум.	Подпись	Дата	Стойка	Лит. / Масса / Масшт.
Разраб.			Морозов		XI.74	Сборочный чертеж	см. форм. / 1:2
Пров.			Морозов				
Т. контр.							Лист / Листов 1
Н. контр.			Уфимцев		II-74		ГСПИ-10
Утв.			Мишенко				

Инв. № подл. | Подпись и дата | Взам. инв. №

Подпись и дата

13773-03 6 листов

Формат А4

Формат	Зона	Поз.	Обозначение	Наименование	Кол.	Примечание
				Документация		
			1.431-12.030.СБ	Сборочный чертеж		
				Детали		
11		1	1.431-12.021	Скоба	2	
			Переменные данные для исполнения			
				030		
				Детали		
Б4		2	1.431-12.037	Импост		
				С-профиль $\frac{40\times50\times12\times2\ ГОСТ\ 8282-57}{В\ Ст.3кп2\ ГОСТ\ 380-71}$		
				ℓ=460	1	
				030-01		
				Детали		
Б4		2	1.431-12.038	Импост		
				С-профиль $\frac{40\times60\times12\times2\ ГОСТ\ 8282-57}{В\ Ст.3кп2\ ГОСТ\ 380-71}$		
				ℓ=560	1	

Взам. инв. № | Подпись и дата | Инв. № подл.

Изм.	Лист	N докум.	Подпись	Дата
Разраб.		Морозов		XI.74
Проверил		Морозов		
Нач. отд.		Уранов		XI-74
Н. контр.		Мошталев		
Утв. гр.				

1.431-12.030

Импост
Спецификация

Лит.	Лист	Листов
	1	3

ГСПИ-10

Копцов

Формат 11

Формат	Зона	Поз.	Обозначение	Наименование	Кол.	Примечание
				030-02		
				Детали		
Б4		2	1.431-12.039	Импост		
				С-профиль $\frac{40\times60\times12\times2\ ГОСТ\ 8282-57}{В\ Ст.3кп2\ ГОСТ\ 380-71}$ ℓ=760	1	
				030-03		
				Детали		
Б4		2	1.431-12.041	Импост		
				С-профиль $\frac{40\times60\times12\times2\ ГОСТ\ 8282-57}{В\ Ст.3кп2\ ГОСТ\ 380-71}$ ℓ=860	1	
				030-04		
				Детали		
Б4		2	1.431-12.042	Импост		
				С-профиль $\frac{40\times60\times12\times2\ ГОСТ\ 8282-57}{В\ Ст.3кп2\ ГОСТ\ 380-71}$ ℓ=980	1	

Взам. инв. № | Подпись и дата | Инв. № подл.

Изм.	Лист	N докум.	Подпись	Дата

1.431-12.030

Лист 2

Серия 1.431-12. Вып. 1

Формат	Зона	Поз.	Обозначение	Наименование	Кол.	Примечание
				030-05		
				Детали		
54		2	1.431-12.043	Импост		
				С профиль $\frac{40\times60\times12\times2\ ГОСТ\ 8282-57}{В\ Ст3кп2\ ГОСТ\ 380-71}$ ℓ=1060	1	
				030-06		
				Детали		
54		2	1.431-12.044	Импост		
				С профиль $\frac{40\times50\times12\times2\ ГОСТ\ 8282-57}{В\ Ст3кп2\ ГОСТ\ 380-71}$ ℓ=1460	1	
				030-07		
				Детали		
54		2	1.431-12.045	Импост		
				С профиль $\frac{40\times60\times12\times2\ ГОСТ\ 8282-57}{В\ Ст3кп2\ ГОСТ\ 380-71}$ ℓ=1460	1	

Инв. № подл. | Подпись и дата | Взам. инв. №

Изм. | Лист | № докум. | Подпись | Дата

1.431-12.030 | Лист 3

Копировал | Формат А4

1.431-12.030СБ

Серия 1.431-12. Вып. 1

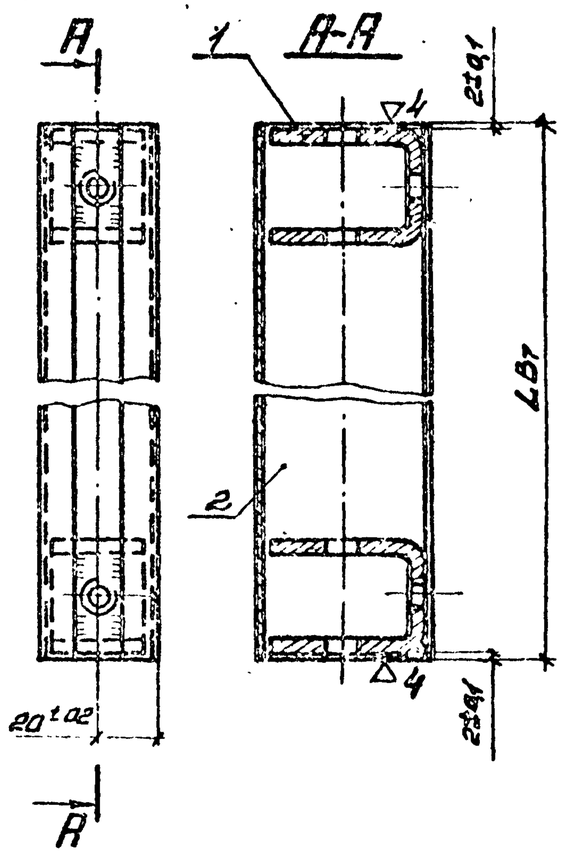

2 (∇)

Обозначение	L, мм.	Масса, кг
1.431-12.030	460	1,57
-01	560	1,80
-02	760	2,34
-03	860	2,61
-04	960	2,87
-05	1060	3,14
-06	1160	3,41
-07	1460	4,20

Инв. № подл. | Подпись и дата | Взам. инв. № | Инв. № дубл. | Подпись и дата

Разраб. Мартынов | Подпись | Дата XII.74

Пров. Мартынов

Т. контр.

Нач. отд. Урюков

Н. контр. Мартынов

Утв.

1.431-12.030СБ

Импост
сборочный чертеж

Лит.	Масса	Масштаб
	сп.	1:2
	подл.	

Лист | Листов 1

ГСПИ-10

13.08.02 | Копировал | Формат А4

Формат	Зона	Поз.	Обозначение	Наименование	Кол.	Примечание
				Документация		
			1.431-12.040 СБ	Сборочный чертеж		
				Детали		
11		1	1.431-12.021	Скоба	2	
64		2	1.431-12.046	Стойка		
				С-профиль $\frac{40\times60\times12\times2\ ГОСТ\ 8278-79}{ВСт3кп2\ ГОСТ\ 380-71}$ $\ell=23{,}44$	1	

Изм.	Лист	№ докум.	Подпись	Дата	1.431-12.040	
Разраб.		Морозов		XI.74	Стойка дверная	Лит. / Масса / Масштаб
Провер.		Морозов			спецификация	6,53 / 1:2
Нач. отд.		Зуонов		XI.74		Лист / Листов 1
Н. контр.		Монтаглер				ГСПИ-10
Утв.						

Копировал: Формат А4

Серия 1.431.12. Вып. 1

Инв. № подл. | Подпись и дата | Взам. инв. №

4 (▽)

1.431-12.040СБ

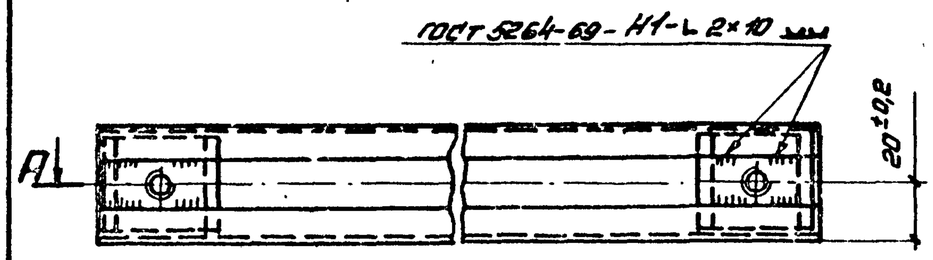

А-А

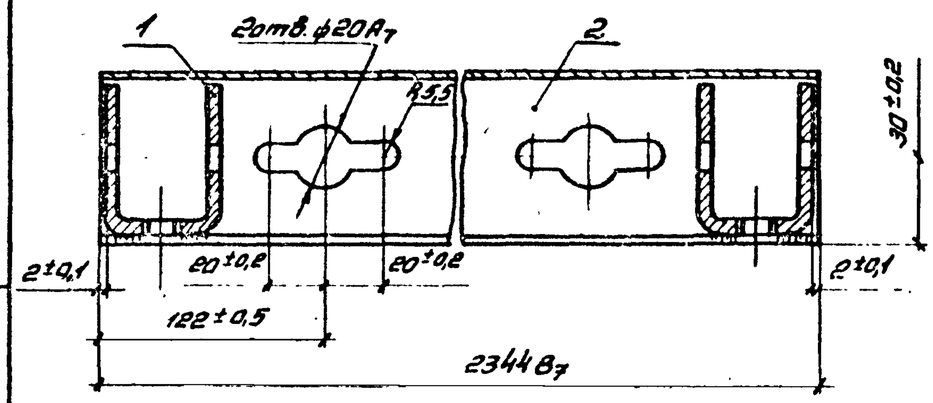

Изм.	Лист	№ докум.	Подпись	Дата	1.431-12.040СБ	
Разраб.		Морозов		XI.74	Стойка дверная	Лит. / Масса / Масштаб
Провер.		Морозов			сборочный чертеж	6,53 / 1:2
Т. контр.						Лист / Листов 1
Нач. отд.		Зуонов		XI.74		ГСПИ-10
Н. контр.		Монтаглер				
Утв.						

13178-02 9 Копировал: Формат А4

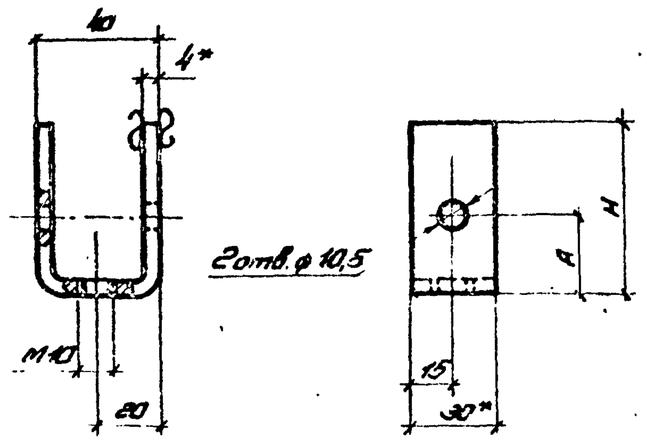

Обозначение	Размеры, мм.		Масса, кг.
	H	A	
1.431-12.021	53	28	0,15
-01	70	27	0,16

1. *Размеры для справок.
2. Покрытие 4.3 ГОСТ 9791-68.

1.431-12.021

Скоба

Масса сб. единицы — 1:2

Лист 1 Листов 1

Полосы 4х30 ГОСТ 103-57 / ВСт3кп2 ГОСТ 535-58

ГСПИ-10

Серия 1.431-12. Вып. 1

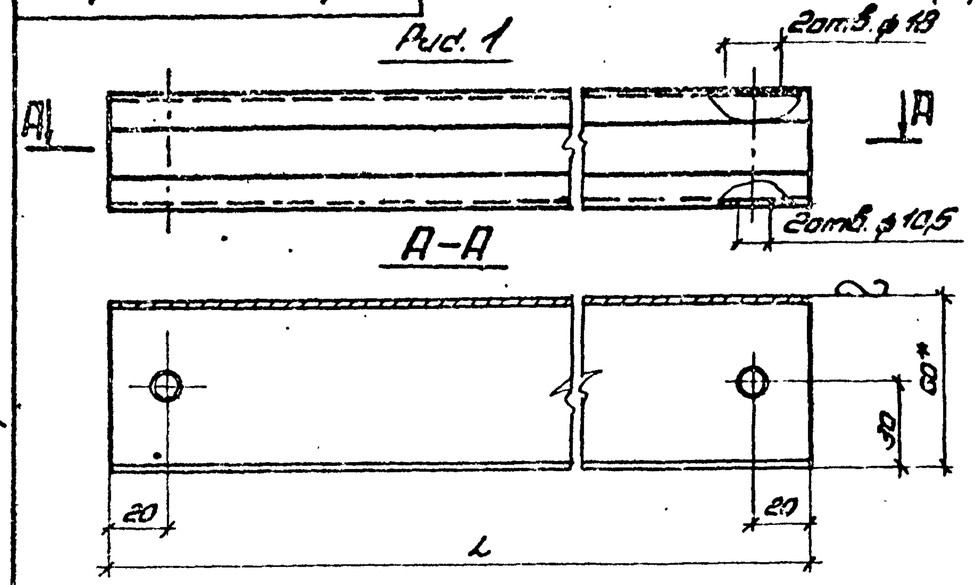

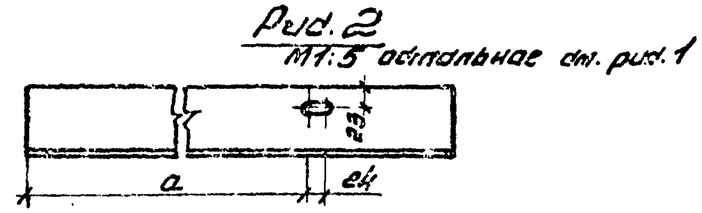

Обозначение	Рис.	Размеры, мм.		Масса, кг.
		L	a	
1.431-12.001	1	960	-	2,57
-01	2	1160	188	3,12
-02	2	1160	948	3,12
-03	2	1460	488	3,68
-04	2	1460	948	3,68

1.431-12.001

Перемычка

Масса см. модп. — 1:2

Лист Листов 1

Сортамент: Швеллер 14 ГОСТ 8240-72 / ВСт3кп2 ГОСТ 380-71

ГСПИ-10

1.431-12.002

▽4(▽)

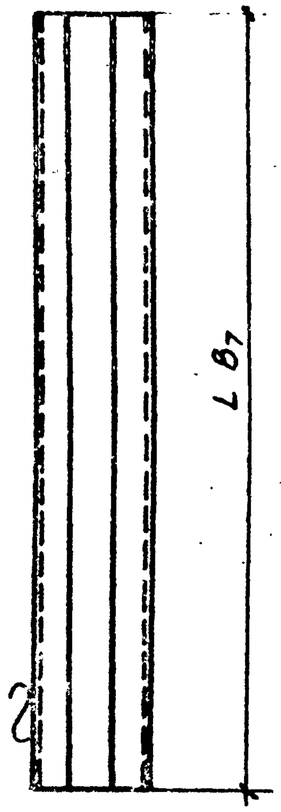

Обозначение	L, мм	Масса, кг.
1.431-12.002	460	1,27
-01	560	1,60
-02	760	2,04
-03	860	2,31
-04	960	2,57
-05	1060	2,84
-06	1160	3,11
-07	1460	3,90

Разраб.	Мороз				
Пров.	Мороз				
Т. контр.					
Н. контр.	Зуев				
Утв.	Мокшанов				

1.431-12.002

Обвязка

Лист | Листов | Масштаб: 1:2

Лист | Листов 1

ГСПИ-10

Сварка по ГОСТ 8713-79 и ГОСТ 14771-76

Катыров

Формат А4

Серия 1.431-12. вып. 1

1.431-12.003

▽4(▽)

003

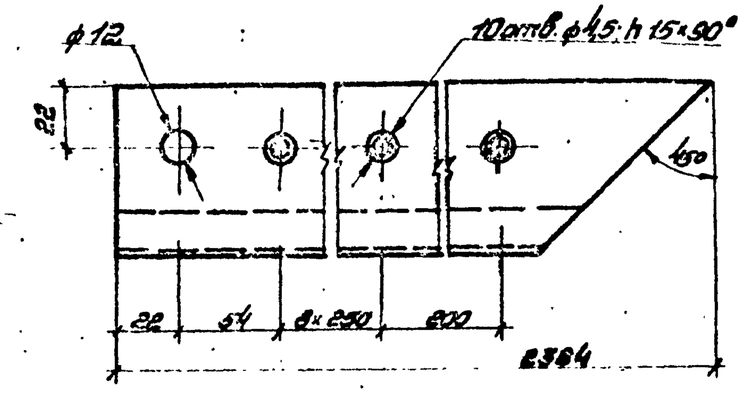

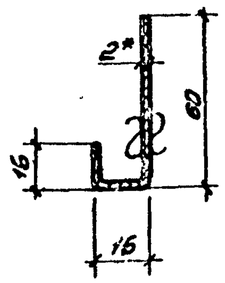

003-01 - зеркальное отражение.

1. * Размеры для справок.
2. Неуказанные предельные отклонения размеров по ГОСТ 30893-93

Разраб.	Мороз				21.79
Пров.	Мороз				
Т. контр.					
Н. контр.	Зуев				21-79
Утв.	Мокшанов				

1.431-12.003

Наличник

Лист | Масса: 3,21 | Масштаб: 1:2

Лист | Листов 1

Материал: Ст3кп-Н-4-0-2×65 / ГОСТ 503-71

ГСПИ-10

Сварка по ГОСТ 8713-79 и ГОСТ 14771-76

13118-02 11 Катыров

Формат А4

▽4 (▽)

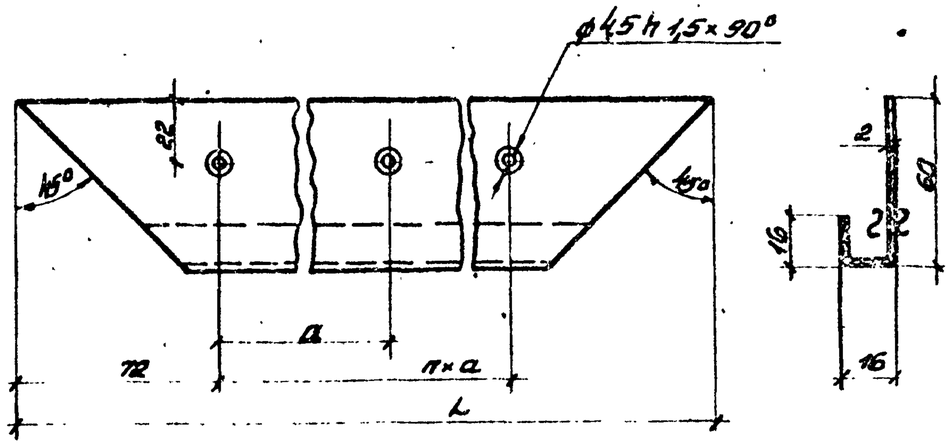

Обозначение	Размеры, мм L	Размеры, мм a	n	Кол-во отв.	Масса, кг.
1.431-12.004	964	205	4	5	1,23
-01	1164	230	4	5	1,41
-02	1464	264	5	6	1,79

1.431-12.004

Изм. Лист № докум. Подпись Дата
Разраб. Морозов 11.79
Пров. Морозов
Т. контр.
Нач. отд. Уранов
Н. контр. Контиров
Утв. гл. инж.

Наличник

Лит. | Масса | Масштаб
сл. тобл. | 1:2
Лист | Листов 1

Копировал | Формат А4

▽4 (▽)

Рис. 1

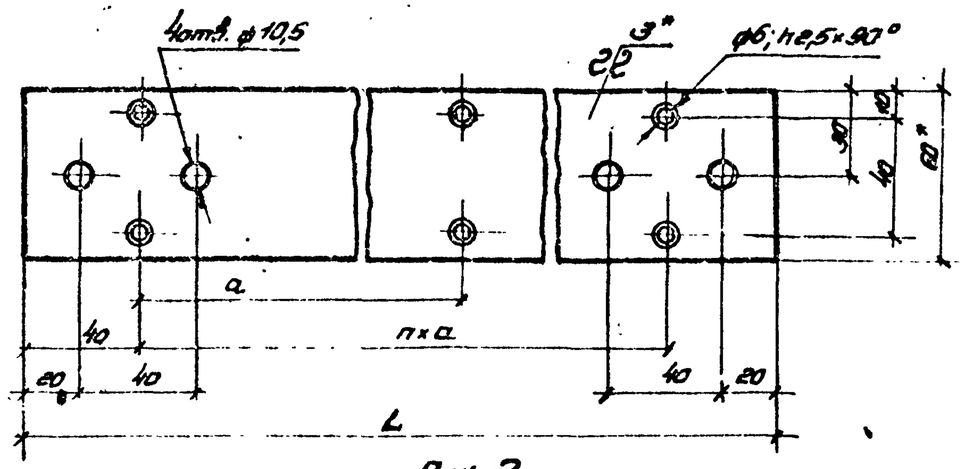

Рис. 2
М 1:5

Обозначение	Рис.	Размеры, мм L	Размеры, мм a	Размеры, мм d	n	Колич. отв. ф6	Масса, кг
1.431-12.005	2	1040	240	–	4	10	1,49
01	1	1240	290	228	4	10	1,75
02	1	1240	292	528	5	12	2,20

1. *Размеры для справок.
2. Неуказанные предельные отклонения размеров по СТ18.

1.431-12.005

Изм. Лист № докум. Подпись Дата
Разраб. Морозов 11.79
Пров. Морозов
Т. контр.
Нач. отд. Уранов
Н. контр. Контиров
Утв. гл. инж.

Порог

Лит. | Масса | Масштаб
сл. тобл. | 1:2
Лист | Листов 1

Копировал | Формат А4

1.431-12.006

▽4 (▽)

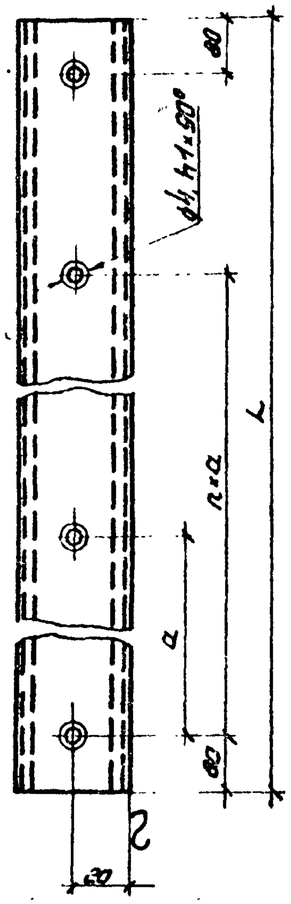

Обозначение	L, мм	a, мм	n	Масса, кг.
1.431-12 006	460	300	1	0,34
-01	560	200	1	0,41
-02	760	300	1	0,55
-03	860	350	1	0,63
-04	960	233	2	0,70
-05	1060	300	2	0,77
-06	1160	250	3	0,85
-07	1460	260	4	1,08
-08	2660	270	9	1,95
-09	2710	270	9	1,99
-10	2960	270	10	2,16
-11	3060	270	10	2,24
-12	3560	270	12	2,61
-13	3610	270	12	2,65
-14	3860	270	13	2,82
-15	4160	270	14	3,04
-16	4260	270	14	3,10
-17	5060	270	17	3,70
-18	5460	270	19	3,98

Неуказанные предельные отклонения по СМа.

Изм.	Лист	№ докум.	Подпись	Дата
Разраб.		Морозов		XI.74
Пров.		Морозов		
Т. контр.				
Н. контр.		Уронов		
Утв.		Плотников		

1.431-12.006

Прижимная планка

Лит. | Масса: см. табл. | Масштаб: 1:1

Лист | Листов 1

Сталь 40×40×5×ОТ ГОСТ 8.532-67 / В.СТ3 ×12 ГОСТ 380-71

ГСПИ-10

Копировал | Формат А4

Серия 1.431-12. Вып. 1

1.431-12.007

▽4 (▽)

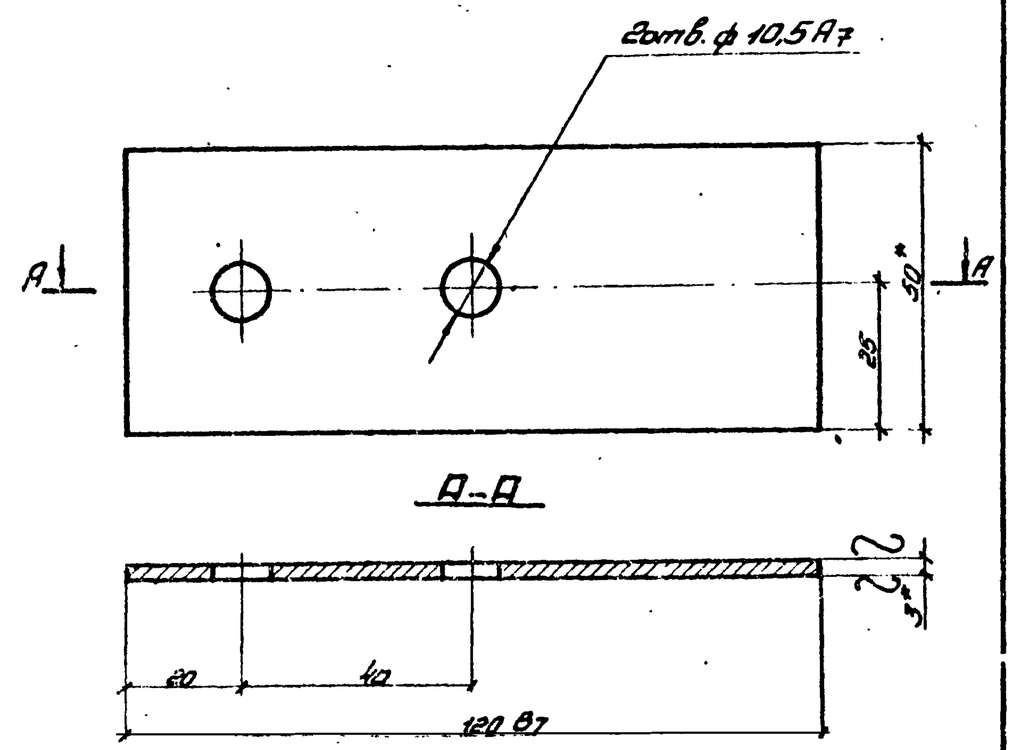

1. * Размеры для справок.

2. Неуказанные предельные отклонения размеров по СМа.

Изм.	Лист	№ докум.	Подпись	Дата
Разраб.		Морозов		XI.74
Пров.		Морозов		
Т. контр.				
Н. контр.		Уронов		
Утв.		Плотников		

1.431-12.007

Пластина

Лит. | Масса: 0,14 | Масштаб: 1:1

Лист | Листов 1

Лента Ст3кп-Н-4-0-3×50 ГОСТ 503-71

ГСПИ-10

1.431-12 1.Вып.1

1.431-12.008

▽4(▽)

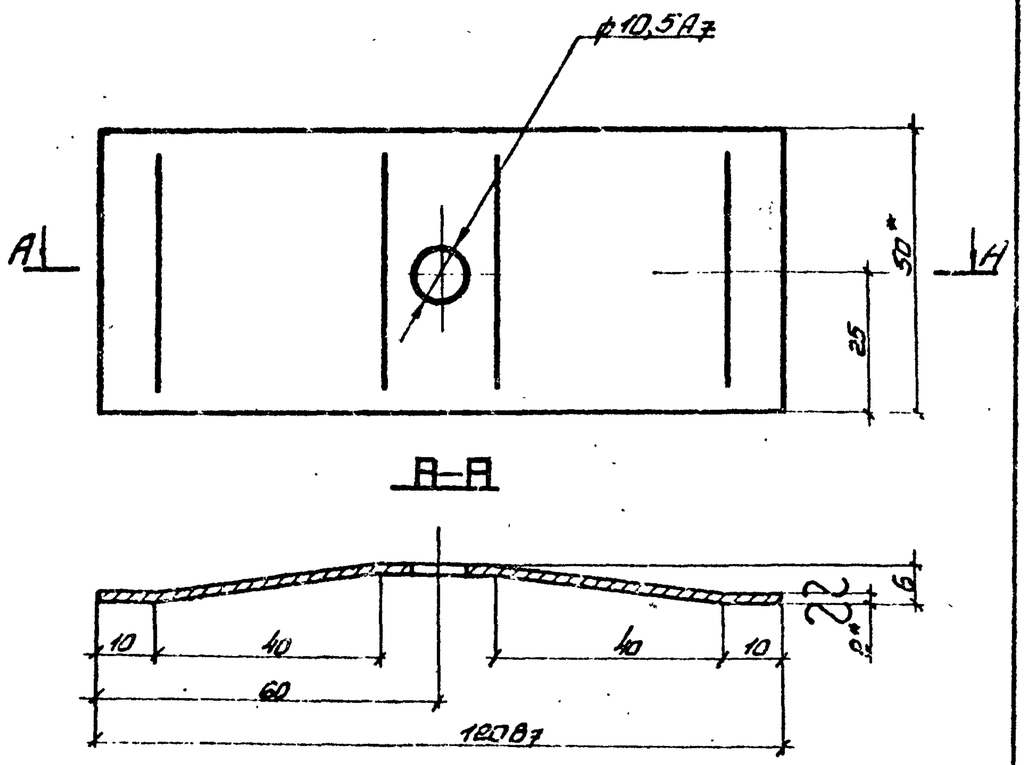

1. *Размеры для справок.
2. Неуказанные предельные отклонения размеров по СМа.

Изм.	Лист	№ докум.	Подпись	Дата	1.431-12.008		
Разраб.		Морозов			Пластина	Лит.	Масса 0,095	Масштаб 1:1
Пров.		Морозов				Лист	Листов 1
Т.контр.							
Н.контр.		Зуранов			Лента 2х40 ГОСТ 2284-63 / ВСт3кп2 ГОСТ 535-58	ГСПИ-10
Утв.		Мошкатер					

Копировал

Формат 11

Серия 1.431-12. Вып. 1

1.431-12.009

▽4(▽)

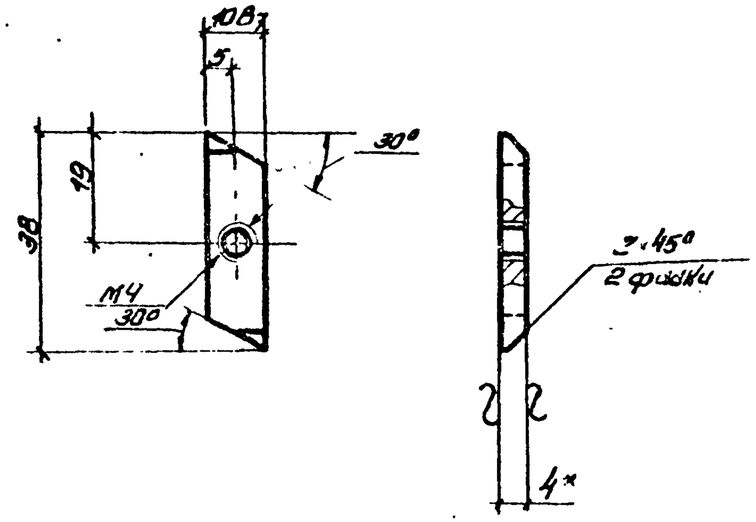

1. *Размер для справок.
2. Неуказанные предельные отклонения размеров по СМв.
3. Покрытие Ц.3 ГОСТ 9791-68.

Изм.	Лист	№ докум.	Подпись	Дата	1.431-12.009		
Разраб.		Морозов			Гайка	Лит.	Масса 0,012	Масштаб 1:1
Пров.		Морозов				Лист	Листов 1
Т.контр.							
Н.контр.		Зуранов			Полоса 4х32 ГОСТ 103-57 / ВСт3кп2 ГОСТ 535-58	ГСПИ-10
Утв.		Мошкатер					

13178-02 14 Копировал

Формат 11

Серия 1.431-12. Вып. 1

1.431-12.011

▽4(▽)

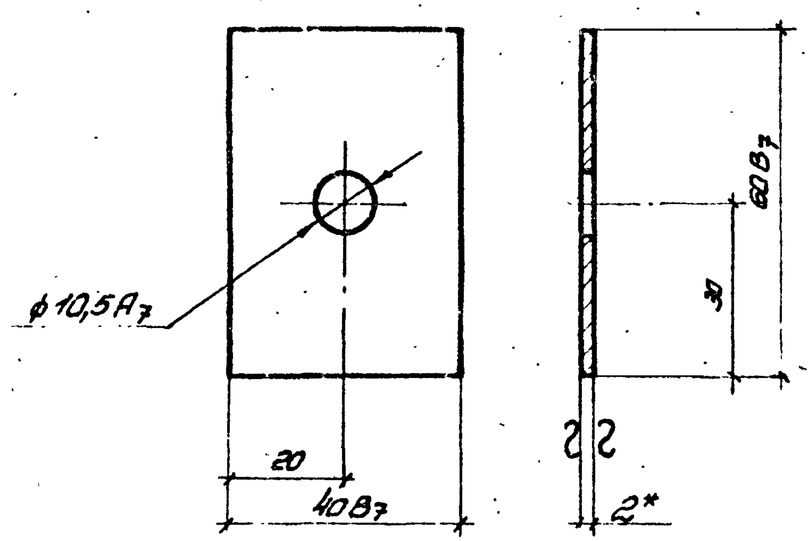

1 * Размер для справок.

2. Покрытие Ц.3 ГОСТ 9791-68.

Изм.	Лист	№ докум.	Подпись	Дата	Пластина	Лит.	Масса	Масштаб
Разраб.		Морозов		XI.74			0,039	1:1
Провер.		Морозов				Лист	Листов 1
Т. Контр.							
Нач. отд.		Зроянов		XI.74	Лента $\frac{Ст3кп-Н-4-0-2\times40}{ГОСТ\ 503-71}$	ГСПИ-10
Н. Контр.		Мухаметов				
Утв.						

Копировал: Формат А1

1.431-12.012

▽4(▽)

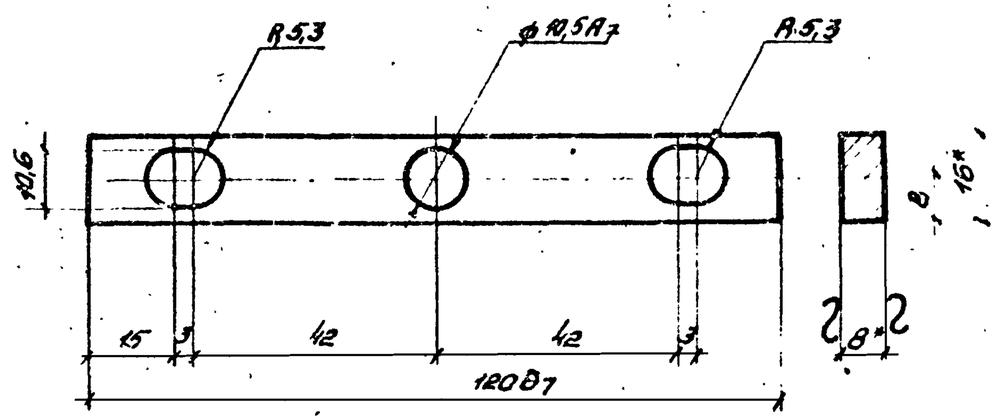

1. * Размеры для справок.

2. Неуказанные предельные отклонения размеров по СМ4.

3. Покрытие Ц.3. ГОСТ 9791-68.

Изм.	Лист	№ докум.	Подпись	Дата	Планка	Лит.	Масса	Масштаб
Разраб.		Морозов		XI.74			0,12	1:1
Провер.		Морозов				Лист	Листов 1
Т. Контр.							
Нач. отд.		Зроянов		XI.74	Полоса $\frac{8\times45\ ГОСТ\ 103-57}{В\ Ст3кп2\ ГОСТ\ 535-58}$	ГСПИ-10
Н. Контр.		Мухаметов				
Утв.						

13178-02 15 Формат А1

1.431-12.013

▽4 (▽)

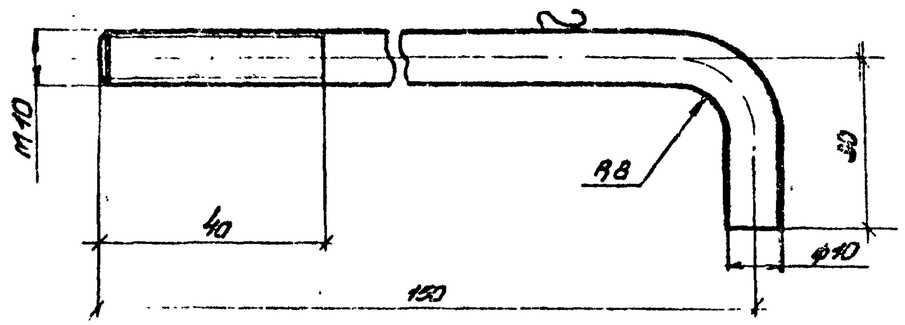

Покрытие Ц.3 ГОСТ 9791-68.

Разраб.	Морозов			XI.74	Шпилька	Лит.	Масса	Масштаб
Пров.	Морозов						0,4	1:1
Т. контр.						Лист	Листов 1	
Нач. отд.	Зуенов			II.74	Круг 10 ГОСТ 2590-71 / ВСт3кп2 ГОСТ 535-58	ГСПИ-10	
Н. контр.	Ковалев						

Копировал: Формат 11

1.431-12.014

▽4 (▽)

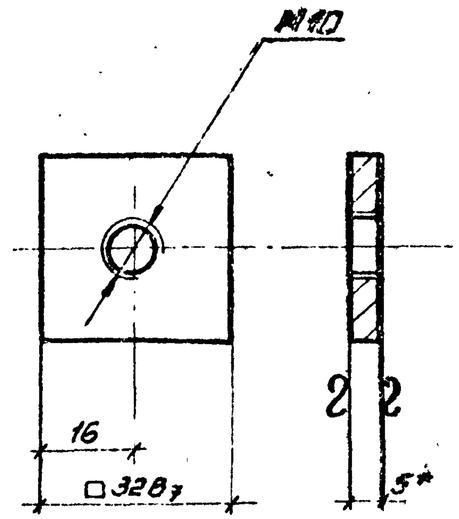

1. *Размер для справок.
2. Покрытие Ц.3 ГОСТ 9791-68.

Разраб.	Морозов			XI.74	Гайка	Лит.	Масса	Масштаб
Пров.	Морозов						0,04	1:1
Т. контр.						Лист	Листов 1	
Нач. отд.	Зуенов			II.74	Полоса 5×32 ГОСТ 103-57 / ВСт3кп2 ГОСТ 535-58	ГСПИ-10	
Н. контр.	Ковалев						

13118-02 16 Копировал: Формат 11

Серия 1.431-12. вып. 1

1.431-12.015

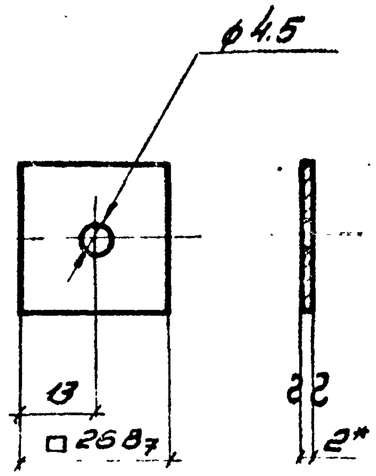

1. *Размер для справок.
2. Покрытие Ц.3. ГОСТ 9791-68.

Изм.	Лист	№ докум.	Подпись	Дата	1.431-12.015
Разраб.		Морозов		XI.74	Шайба
Пров.		Морозов			Лит. / Масса 0,01 / Масштаб 1:1
Т. контр.					Лист / Листов 1
Нач. отд.		Уранов		XI-74	Лента Ст3МП-Н-4-П-2×26 / ГОСТ 503-71
Н. контр.		Монтакер			ГСПИ-10

Копировал. Формат А1

1.431-12.016

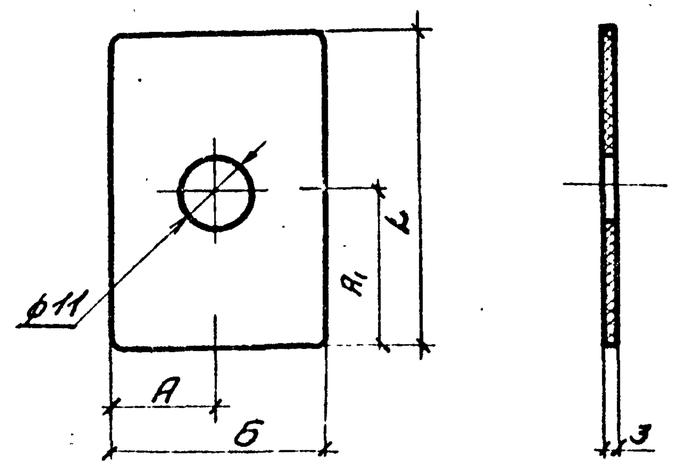

Обозначение	Размеры, мм.				Масса, кг.
	L	Б	A₁	A	
1.431-12.016	56	36	28	18	0,0012
-01	74	34	27	17	0,0012

Изм.	Лист	№ докум.	Подпись	Дата	1.431-12.016
Разраб.		Морозов		XI.74	Прокладка
Пров.		Морозов			Лит. / Масса ст. модл. / Масштаб 1:1
Т. контр.					Лист / Листов 1
Нач. отд.		Уранов		XI-74	Пластина прокладка технологическая с двумя пленками № 3 ТУ № 38-9-1206-68
Н. контр.		Монтакер			ГСПИ-10

13173-02 17 Копировал. Формат А1

Формат	Зона	Поз.	Обозначение	Наименование	Кол.	Примечание
				Документация		
			1.431-12.050 СБ	Сборочный чертеж		
				Детали		
11		1	1.431-12.022-02	Окантовка	2	
11		2	1.431-12.023	Окантовка	1	
11		3	1.431-12.024	Окантовка	1	
64		4	1.431-12.047	Щит деревянный		
				28×868×2330		
				ГОСТ 8486-66	1	
64		5	1.431-12.048	Фанера 4×868×2330		
				ГОСТ 3916-69	2	
64		6	1.431-12.049	Слоистый пластик		
				2×869×2330 ГОСТ 9590-61	2	
64		7	1.431-12.051	Стекло 5×196×1376		
				ГОСТ 111-65	1	
				Стандартные изделия		
		8		Шурупы 3×30		
				ГОСТ 1145-70	36	
		9		Замок врезной цилинд.		
				фрамуговый тип 387		
				ГОСТ 5089-73	1	

Изм.	Лист	№ докум.	Подпись	Дата
Разраб.		Орлов		11.74
Пров.		Орлов		
Нач.отд.		Уранов		11-74
Н.контр.		Мартынов		
Утв.				

1.431-12.050

Полотно дверное.

Стадия	Лист	Листов
	1	2

ГСПИ-10

Копировал

Формат 11

Серия 1.431-12.вып.1

Формат	Зона	Поз.	Обозначение	Наименование	Кол.	Примечание
				Материалы		
		10		Штапик дубовый		
				ГОСТ 2695-71	3,3	м
			Переменные	данные для исполнения		
				050		
				Стандартные изделия		
		11		Петля ПНШ-130, правая		
				ГОСТ 5088-72	2	
				050-01		
				Стандартные изделия		
		12		Петля ПНШ-130, левая		
				ГОСТ 5088-72	2	

Подпись и дата | Инв. № дубл. | Взам. инв. № | Подпись и дата | Инв. № подл.

1.431-12.050

Лист 2

13178-02 18

Формат 11

Серия 1.431-12. Вып. 1

1.431-12.050СБ

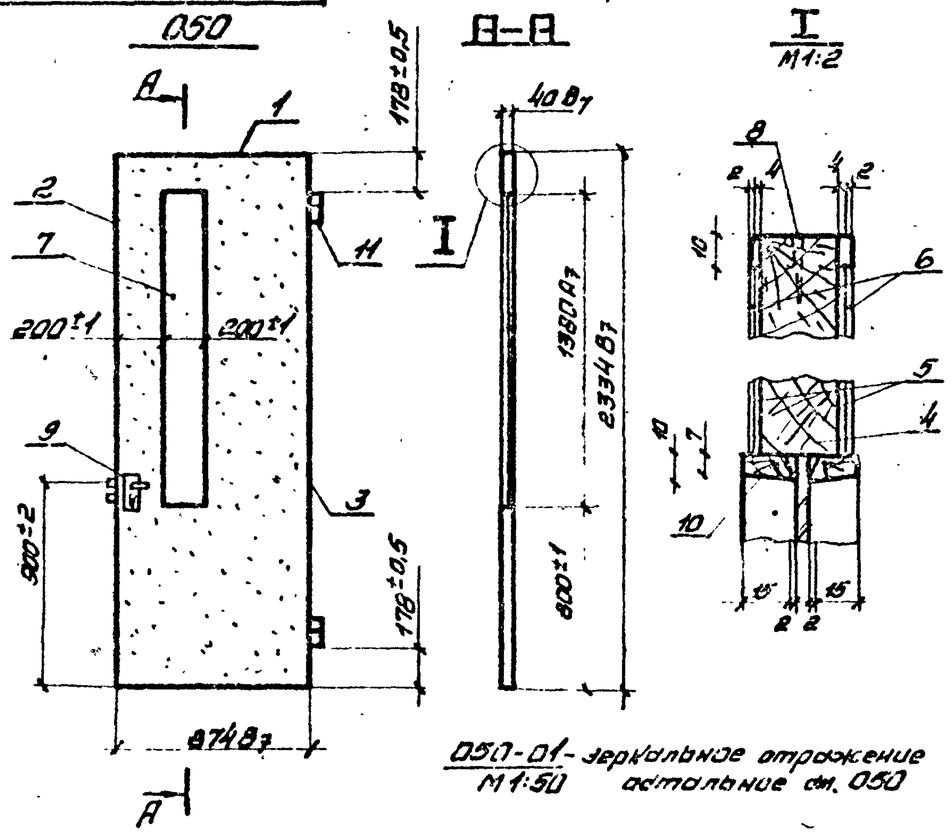

050-01 - зеркальное отражение
М1:50 остальное см. 050

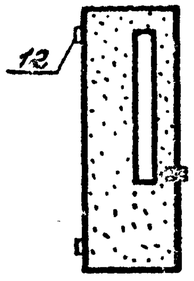

Полотна дверные изготавливать со сплошным заполнением из склеенных деревянных брусков на клеях повышенной водостойкости в соответствии с требованиями ГОСТ 475-70.

Изм.	Лист	№ докум.	Подпись	Дата
Разраб.		Морозов		11.74
Проверил		Морозов		
Т. контр.				
Нач. отд.		Зуранов		11-74
Н. контр.		Капитанов		
Утверд.				

1.431-12.050СБ

Полотно дверное сборочный чертеж.

Лит.	Масса	Масштаб
		1:25
Лист	Листов 1	

ГСПИ-10

Копировал

Формат А4

Серия 1.431-12. Вып. 1

1.431-12.060СБ

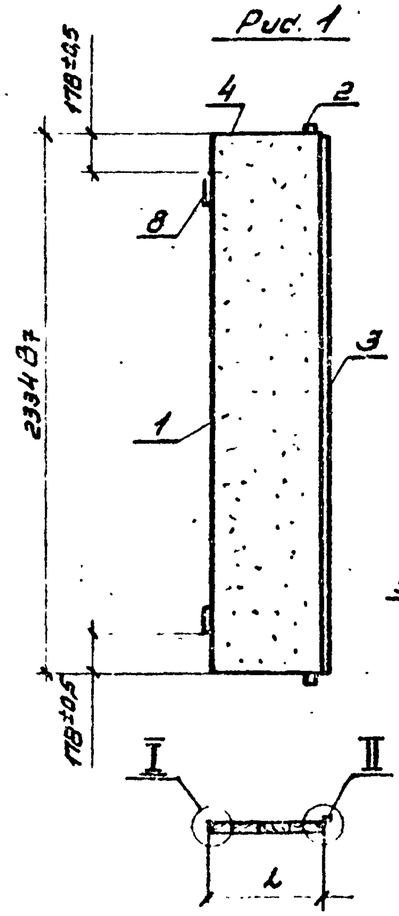

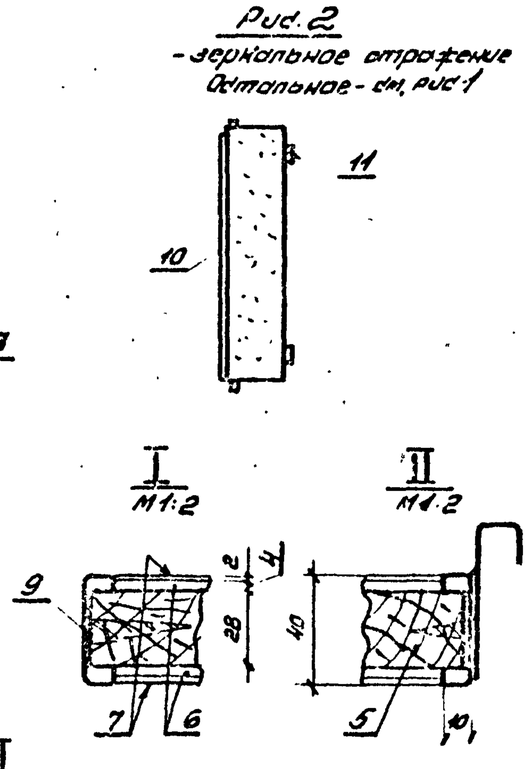

Обозначение	Рис.	L, мм
060	1	196
-01	1	496
-02	2	196
-03	2	496

Полотна дверные изготавливать со сплошным заполнением из склеенных деревянных брусков на клеях повышенной водостойкости в соответствии с требованиями ГОСТ 475-70.

Изм.	Лист	№ докум.	Подпись	Дата
Разраб.		Морозов		11.74
Проверил		Морозов		
Т. контр.				
Нач. отд.		Зуранов		11-74
Н. контр.		Капитанов		
Утверд.				

1.431-12.060СБ

Полотно дверное сборочный чертеж

Лит.	Масса	Масштаб
		1:25
Лист	Листов 1	

ГСПИ-10

Инв. № подл. | Подпись и дата | Взам. инв. №

13198-02 13 Копировал

Формат А4

Серия 1.431-12. Вып. 1

Формат	Зона	поз.	Обозначение	Наименование	Кол.	Примечание
				Документация		
			1.431-12.060СБ	сборочный чертеж		
				Детали		
11		1	1.431-12.024	Окантовка	1	
				Стандартные изделия		
		2		Шпингалет задвижной дверной тип ШЗ ГОСТ 5090-73	2	
				Переменные данные для исполнений:		
				060 см. СБ Рис.1		
				Сборочные единицы		
11		3	1.431-12.070-01	окантовка-притвор	1	
				Детали		
11		4	1.431-12.022	окантовка	2	

Изм.	Лист	№ докум.	Подпись	Дата
Разработ.		Морозов		11.74
Проверил		Морозов		
Нач.отд.		Чернов		11.74
Н.контр.		Монтилер		
Утв.				

1.431-12.060

Полотно дверное

Лист	Листов
1	4

ГСПИ-10

Копировал

Формат 11

Формат	Зона	поз.	Обозначение	Наименование	Кол.	Примечание
64		5	1.431-12.052	Щит деревянный 28×152×2330 ГОСТ 8486-66	1	
64		6	1.431-12.053	Фанера 4×192×2330 ГОСТ 3916-69	2	
64		7	1.431-12.054	Слоистый пластик 2×152×2330 ГОСТ 9590-61	2	
				Стандартные изделия		
				Петля ПНШ-130, левая ГОСТ 5088-72	2	
				Шуруп 3×30 ГОСТ 1145-70	32	
				060-01 см. СБ Рис.1		
				Сборные единицы		
11		3	1.431-12.070-01	окантовка-притвор	1	
				Детали		
11		4	1.431-12.022-01	Окантовка	2	
64		5	1.431-12.055	Щит деревянный 28×492×2330 ГОСТ 8486-66	1	
64		6	1.431-12.056	Фанера 4×492×2330 ГОСТ 3916-69	2	
64		7	1.431-12.057	Слоистый пластик 2×492×2330 ГОСТ 9590-61	2	

1.431-12.060

Лист 2

13118-02 20 Копировал

Формат 11

Формат	Зона	поз.	Обозначение	Наименование	Кол.	Примечание
				Стандартные изделия		
		8		Петля ПНШ-130, левая ГОСТ 5088-72	2	
		9		Шуруп 3×30 ГОСТ 1145-70	34	
				060-02 см. СБ Рис. 2		
				Сборочные единицы		
11		10	1.431-12.070	Окантовка-притвор	1	
				Детали		
11		4	1.431-12.022	Окантовка	2	
54		5	1.431-12.059	Щит деревянный 28×192×2330 ГОСТ 8486-66	1	
54		6	1.431-12.059	Фанера 4×192×2330 ГОСТ 3916-69	2	
54		7	1.431-12.061	Сланцевый пластик 2×192×2330, ГОСТ 9590-61	2	
				Стандартные изделия		
		11		Петля ПНШ-130, правая ГОСТ 5088-72	2	
		9		Шуруп 3×30 ГОСТ 1145-70	32	

Инв. № подл. | Подпись и дата | Взам. инв. № | Инв. № дубл. | Подпись и дата

Формат	Зона	поз.	Обозначение	Наименование	Кол.	Примечание
				060-03 см. СБ. Рис. 2		
				Сборочные единицы		
11		10	1-431-12.070	Окантовка-притвор	1	
				Детали		
11		4	1.431-12.022-01	Окантовка	2	
54		5	1.431-12.062	Щит деревянный 28×492×2330 ГОСТ 8486-66	1	
54		6	1.431-12.063	Фанера 4×492×2330 ГОСТ 3916-69	2	
54		7	1.431-12.064	Сланцевый пластик 2×492×2330 ГОСТ 9590-61	2	
				Стандартные изделия		
		11		Петля ПНШ-130 правая ГОСТ 5088-72	2	
		9		Шуруп 3×30 ГОСТ 1145-70	34	

Инв. № подл. | Подпись и дата | Взам. инв. № | Инв. № дубл. | Подпись и дата

Формат	Зона	Поз.	Обозначение	Наименование	Кол.	Примечание
				Детали		
54		1	1.431-12.065	Планка		
				С-профиль $\frac{40\times10\times6\times1{,}5\ ГОСТ\ 8278-57}{ВСт3кп2\ ГОСТ\ 380-71}$ ℓ=2334	1	
54		2	1.431-12.066	Планка		
				Лента $\frac{Ст3\ Кп-Н-4-0-2\times95}{ГОСТ\ 503-71}$	1	
			Различие исполнений 070 и 070-01 по сборочному чертежу			

Изм.	Лист	№ докум.	Подпись	Дата	
Разраб.	Морозов				1.431-12.070
Пров.	Морозов				Окантовка-притвор
Т.контр.					Лист / Листов 1
Н.контр.	Казитов				ГСПИ-10
Утв.					

Копировал | Формат А1

Серия 1.431-12. Вып. 1

1.431-12.070СБ

(▽)4▽

070

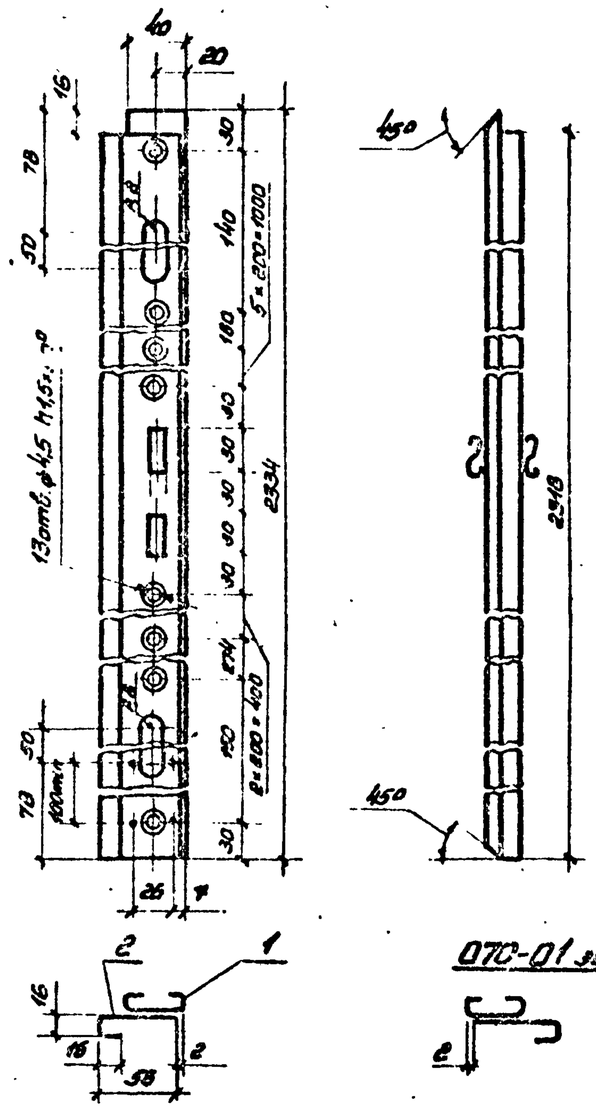

1. Сварка НН ГОСТ 15878-70.
2. Неуказанные предельные отклонения размеров по СНиП.

070-01 цокольное отверстие

Изм.	Лист	№ докум.	Подпись	Дата	
Разраб.	Морозов				1.431-12.070СБ
Пров.	Морозов				Окантовка-притвор
Т.контр.					Лист / Масса 4,72 / Масштаб 1:4
Н.контр.	Казитов				Листов 1
Утв.					ГСПИ-10

Подпись и дата | Инв. № дубл. | Взам. инв. № | Подпись и дата | Инв. № подл.

13178-02 22 Копировал | Формат А1

▽4(▽)

Рис. 1

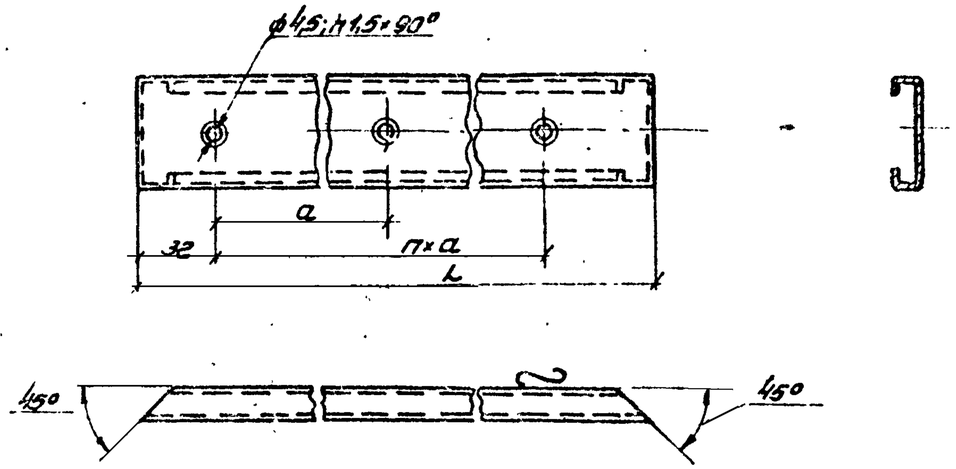

Рис. 2
Остальное см. рис. 1

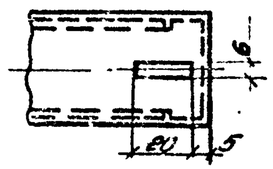

Обозначение	Рис.	Размер, мм. L	Размер, мм. a	n	Масса, кг.
1.431-12.022	1	196	89	1	0,39
-01	1	496	194,5	2	0,99
-02	2	872	200	4	1,76

Изм.	Лист	№ докум.	Подпись	Дата	1.431-12.022			
Разраб.		Морозов		XI.74	Окантовка	Лит.	Масса	Масштаб
Провер.		Морозов					см. табл.	1:2
Т. контр.						Лист	Листов 1	
Нач. отд.		Зуранов		XI.74	С-профиль 60×40×6×1,5 ГОСТ 8278-57 / ВСт3кп2 ГОСТ 380-71	ГСПИ-10		
Н. контр.		Мишпляр						
Зав. лабор.								

Копировал

Формат 11

Серия 1.431-12. Вып. 1

▽4(▽)

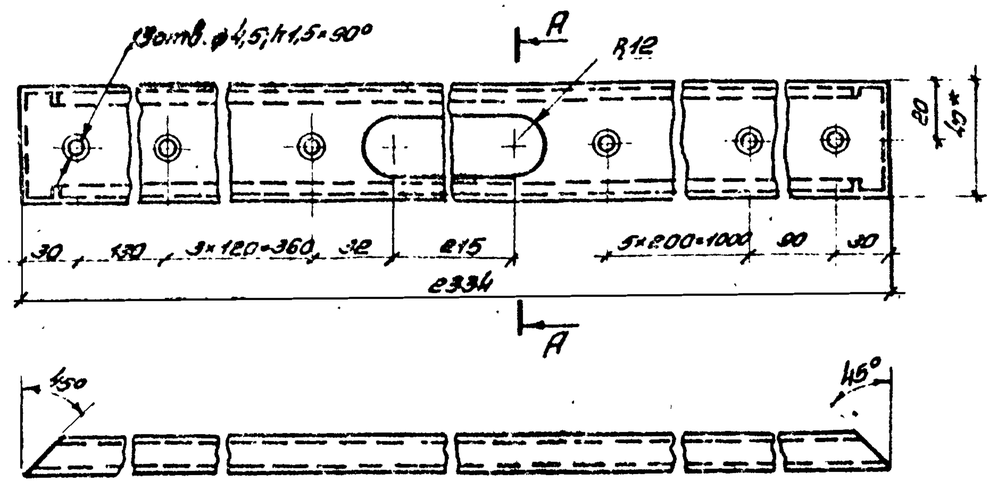

А-А

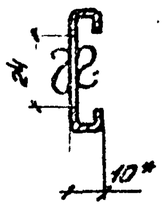

1 * Размеры для справок.
2. Неуказанные предельные отклонения размеров по СМВ.

Изм.	Лист	№ докум.	Подпись	Дата	1.431-12.023			
Разраб.		Морозов		XI.74	Окантовка	Лит.	Масса	Масштаб
Провер.		Морозов					4,60	1:2
Т. контр.						Лист	Листов 1	
Нач. отд.		Зуранов		XI.74	С-профиль 60×40×6×1,5 ГОСТ 8278-57 / ВСт3кп2 ГОСТ 380-71	ГСПИ-10		
Н. контр.		Мишпляр						
Зав. лабор.								

13178-02 23 Копировал

Формат 11

Подпись и дата | Инв. № дубл. | Взам. инв. № | Подпись и дата | Инв. № подл.

1.431-12.024

(▽)4▽

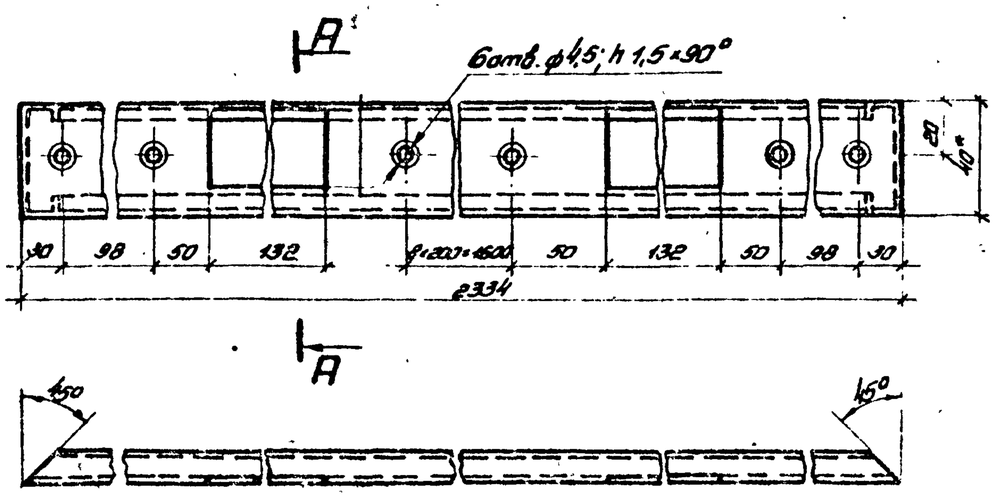

А-А

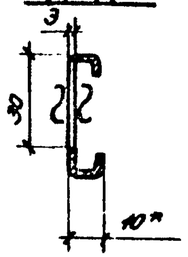

1.* Размеры для справок.

2. Неуказанные предельные отклонения размеров по СМ8.

Изм.	Лист	№ докум.	Подпись	Дата	1.431-12.024		
Разраб.		Морозов		XI.74	Окантовка	Лит.	Масса	Масштаб
Провер.		Морозов					4,60	1:2
Т. Контр.						Лист	Листов 1
Нач. отд.		Уранов		9-74	С-профиль 100×10×6×1,5 ГОСТ 8278-57 / ВСт3кп2 ГОСТ 380-71	ГСПИ-10	
Н. Контр.		Монтаров					
Утверд.							

Копировал. Формат А4

Серия 1.431-12 вып.1

1.431-12.080СБ

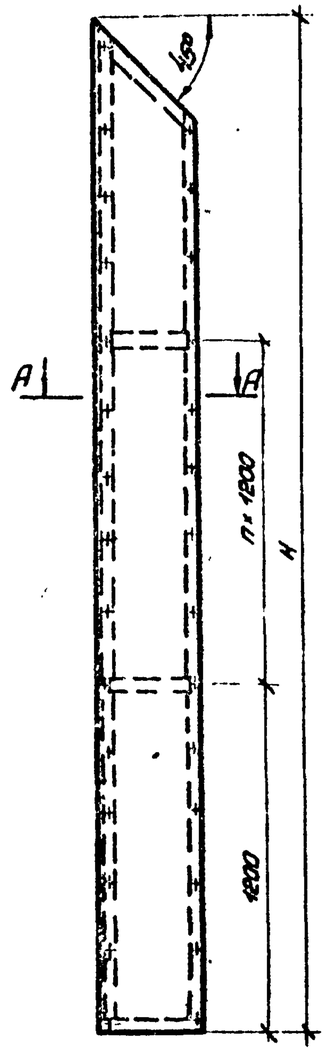

Обозначение	Размеры, мм H	a	n
1.431-12.080	2300	70	1
-01	3500	70	1
-02	4700	90	2

А-А
М1:10

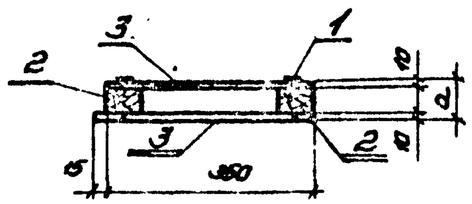

Изм.	Лист	№ докум.	Подпись	Дата	1.431-12.080СБ		
Разраб.		Морозов		XI.74	Щит сборочный чертеж	Лит.	Масса	Масштаб
Провер.		Морозов						1:2
Т. Контр.						Лист	Листов 1
Нач. отд.		Уранов		9-74		ГСПИ-10	
Н. Контр.		Монтаров					
Утверд.							

Инв. № подл. | Подпись и дата | Взам. инв. № | Инв. № дубл. | Подпись и дата

13178-02 24 Копировал. Формат А4