ТИПОВЫЕ ПРОЕКТНЫЕ РЕШЕНИЯ

904-02-18.85

ЦЕНТРАЛЬНЫЕ КОНДИЦИОНЕРЫ КТЦ2

ИСХОДНЫЕ ДАННЫЕ ДЛЯ СОСТАВЛЕНИЯ ЗАДАНИЙ

АЛЬБОМ VI

СТРОИТЕЛЬНЫЕ ЗАДАНИЯ НА СЕКЦИИ КОНДИЦИОНЕРОВ БАЗОВОЙ СХЕМЫ 8, МОДИФИКАЦИЙ БАЗОВЫХ СХЕМ 8И1, РАБОТАЮЩИХ В ПАРЕ

ЦЕНТРАЛЬНЫЙ ИНСТИТУТ ТИПОВОГО ПРОЕКТИРОВАНИЯ
ГОССТРОЯ СССР
КИЕВСКИЙ ФИЛИАЛ
г Киев-57 ул Эжена Потье № 12

Ц. 0-65

38/26
Заказ № 118 Инв № 9091/5 Тираж 1000
Сдано в печать 10 7 1986 Цена 0 65

КФ ЦИТП ИНВ. N9091/6

ТИПОВЫЕ ПРОЕКТНЫЕ РЕШЕНИЯ

904-02-18.85

ЦЕНТРАЛЬНЫЕ КОНДИЦИОНЕРЫ КТЦ2

ИСХОДНЫЕ ДАННЫЕ ДЛЯ СОСТАВЛЕНИЯ ЗАДАНИЙ

АЛЬБОМ VI

СТРОИТЕЛЬНЫЕ ЗАДАНИЯ НА СЕКЦИИ КОНДИЦИОНЕРОВ БАЗОВОЙ СХЕМЫ 8, МОДИФИКАЦИЙ БАЗОВЫХ СХЕМ 8 и 1, РАБОТАЮЩИХ В ПАРЕ

СОСТАВ ПРОЕКТНЫХ РЕШЕНИЙ:

АЛЬБОМ I ПОЯСНИТЕЛЬНЯ ЗАПИСКА
АЛЬБОМ II СТРОИТЕЛЬНЫЕ ЗАДАНИЯ НА ВЕНТИЛЯТОРНЫЕ АГРЕГАТЫ И НАСОСЫ К БТМ
АЛЬБОМ III СТРОИТЕЛЬНЫЕ ЗАДАНИЯ НА СЕКЦИИ КОНДИЦИОНЕРОВ МОДИФИКАЦИЙ БАЗОВЫХ СХЕМ 1,2
АЛЬБОМ IV СТРОИТЕЛЬНЫЕ ЗАДАНИЯ НА СЕКЦИИ КОНДИЦИОНЕРОВ БАЗОВЫХ СХЕМ 3,4 И ИХ МОДИФИКАЦИИ
АЛЬБОМ V СТРОИТЕЛЬНЫЕ ЗАДАНИЯ НА СЕКЦИИ КОНДИЦИОНЕРОВ МОДИФИКАЦИЙ БАЗОВЫХ СХЕМ 5,6 и БАЗОВОЙ СХЕМЫ 7
АЛЬБОМ VI СТРОИТЕЛЬНЫЕ ЗАДАНИЯ НА СЕКЦИИ КОНДИЦИОНЕРОВ БАЗОВОЙ СХЕМЫ 8, МОДИФИКАЦИЙ БАЗОВЫХ СХЕМ 8 и 1, РАБОТАЮЩИХ В ПАРЕ
АЛЬБОМ VII СПРАВОЧНЫЕ ДАННЫЕ ДЛЯ СОСТАВЛЕНИЯ ЗАДАНИЯ НА ЭЛЕКТРОСНАБЖЕНИЕ И ОСВЕЩЕНИЕ

РАЗРАБОТАНЫ
ГОСУДАРСТВЕННЫМ ПРОЕКТНЫМ ИНСТИТУТОМ
„ХАРЬКОВСКИЙ САНТЕХПРОЕКТ"
ГЛАВНЫЙ ИНЖЕНЕР ИНСТИТУТА В.А. СЛЮСАРЕВ
ГЛАВНЫЙ ИНЖЕНЕР ПРОЕКТА Е.М КУБЛАНОВСКИЙ

УТВЕРЖДЕНЫ И ВВЕДЕНЫ
В ДЕЙСТВИЕ С
ГЛАВПРОМСТРОЙПРОЕКТОМ
ГОССТРОЯ СССР
ПРИКАЗ № ОТ 1984г

КФ ЦИТП ИНВ. N9091/6

Лист	Наименование	Страницы
1	Опись чертежей	3
2	КТЦ2-10 Компоновка 25	4
3	КТЦ2-20 Компоновка 25	5
4	КТЦ2-10 Компоновка 26	6
5	КТЦ2-20 Компоновка 26	7
6	КТЦ2-10 Компоновка 27	8
7	КТЦ2-20 Компоновка 27	9
8	КТЦ2-10 Компоновка 28	10
9	КТЦ2-20 Компоновка 28	11
10	Таблица размеров и нагрузок	12

3
9091/6

Нач.отд	Белоусов		904-02-1885
Гл спец	Синайский		Центральные кондиционеры КТЦ2 Исходные данные для составления заданий
Рук гр	Веропотвелян		
Ст инж	Табак		
Ст инж	Бяльская		
Ст.инж	Галичев		

Строительное задание	Стадия	Лист	Листов
	Р	1	14
Опись чертежей	Госстрой СССР ХАРЬКОВСКИЙ САНТЕХПРОЕКТ		

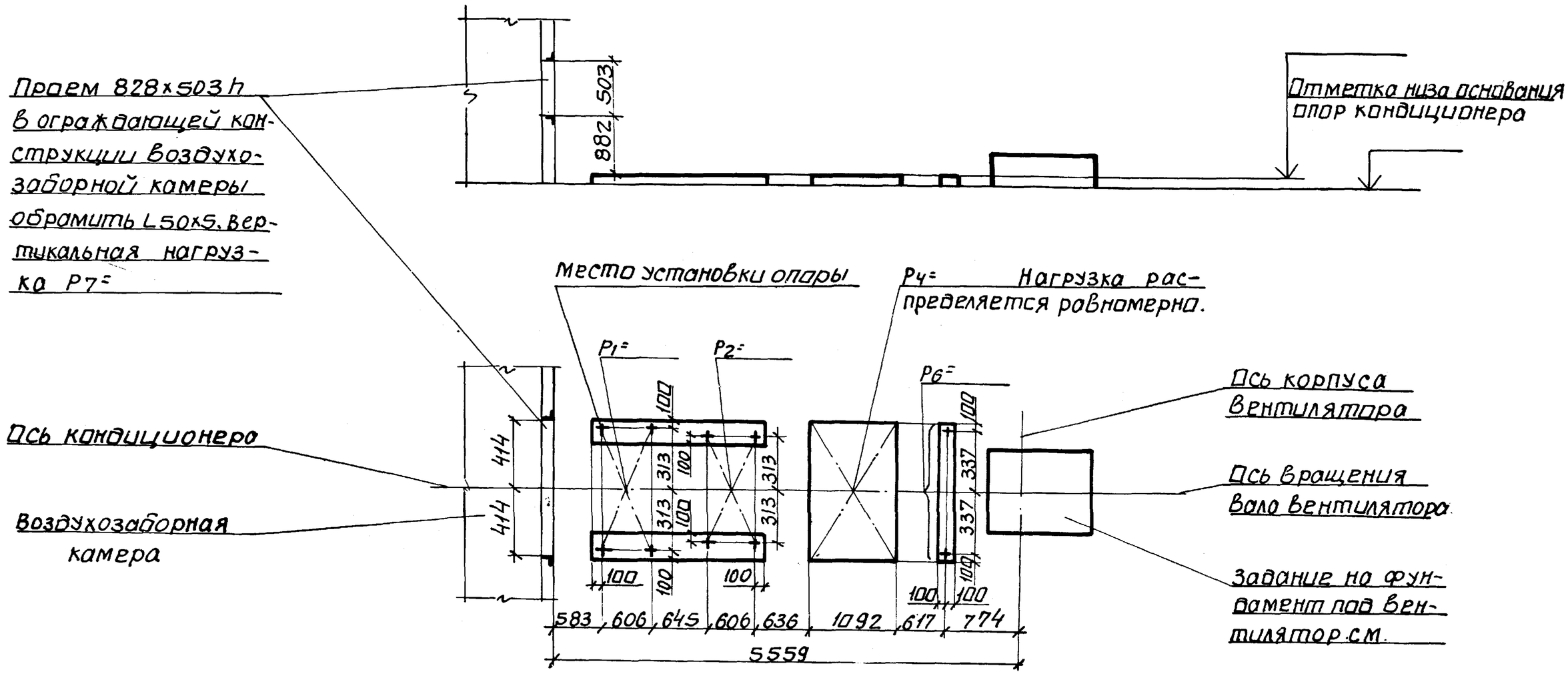

4
9091/6

Нач.отд	Белоусов		904-02-18.85	
Гл.спец	Синойский		Центральные кондиционеры КТЦ2. Исходные данные для составления заданий	
Рук.груп	Веропотвелян			
Ст.инж.	Табак		Строительное задание	Стадия: Р; Лист: 2; Листов:
Ст.инж.	Бяльская			
Ст.инж.	Галичев		КТЦ2-10 Компоновка 25	Госстрой СССР ХАРЬКОВСКИЙ САНТЕХПРОЕКТ

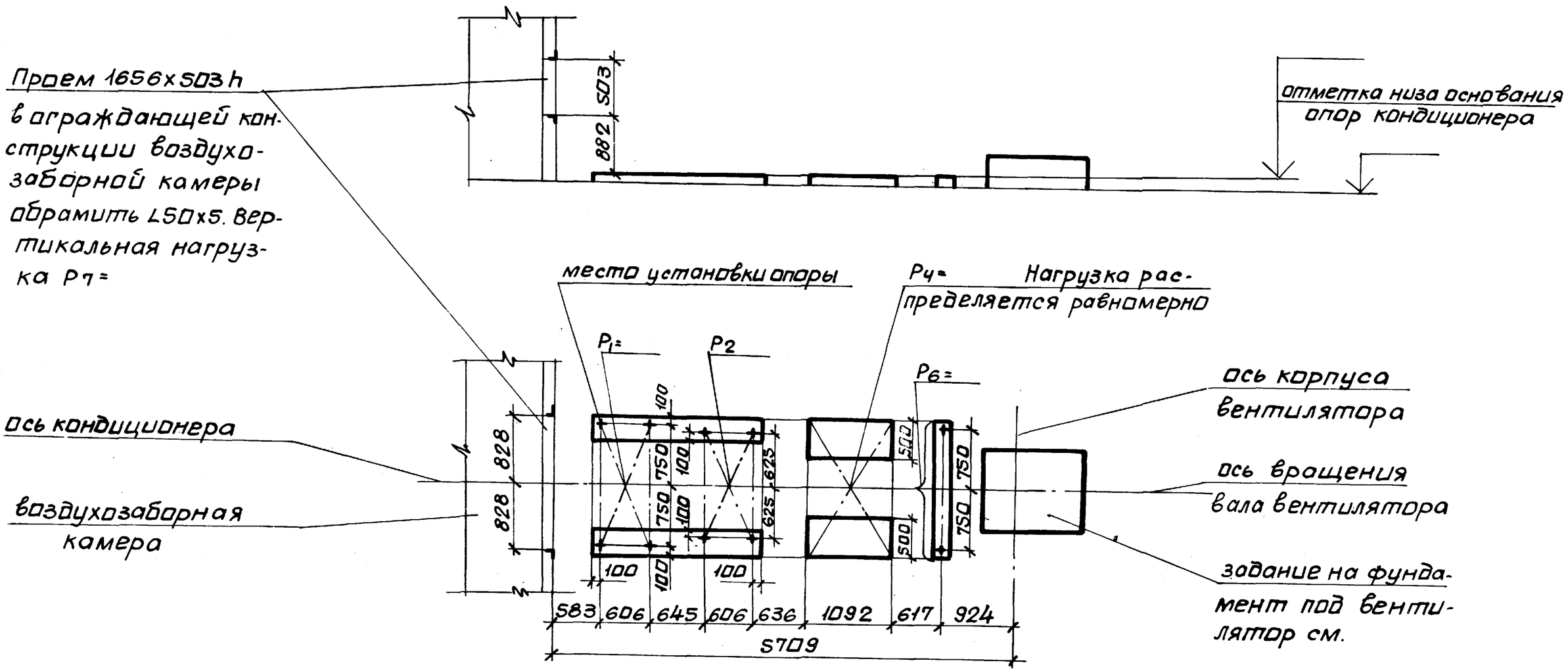

5
9091/6

Нач.отд.	Белоусов		904-02-18.85	
Гл.спец.	Синайский			
Рук.гр.	Вероятвелян		Центральные кондиционеры КТЦ2. Исходные данные для составления заданий.	
Ст.инж.	Табак			
Ст.инж.	Бяльская			
Ст.инж.	Галичев		Строительное задание	Стадия: Р; Лист: 3; Листов:
			КТЦ2-20. Компоновка 25.	Госстрой СССР ХАРЬКОВСКИЙ САНТЕХПРОЕКТ

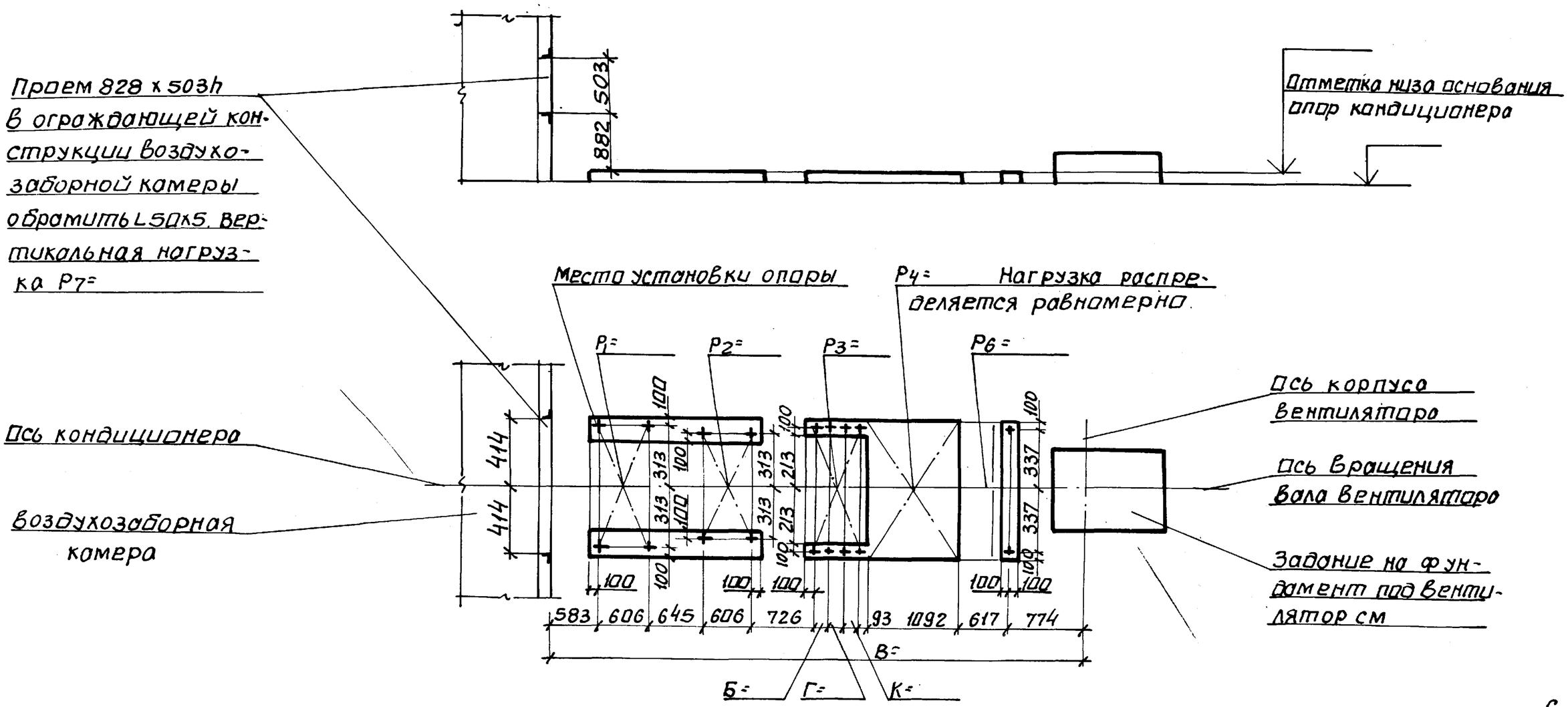

6
9091/6

Нач.отд.	Белоусов		904-02-18.85	
Гл.спец.	Синайский		Центральные кондиционеры КТЦ2. Исходные данные для составления заданий	
Рук.гр.	Вероятвелян			
Ст.инж.	Табак		Строительное задание	Стадия: Р; Лист: 4; Листов:
Ст.инж.	Бяльская			
Ст.инж.	Галичев		КТЦ2-10. Компоновка 26.	Госстрой СССР ХАРЬКОВСКИЙ САНТЕХПРОЕКТ

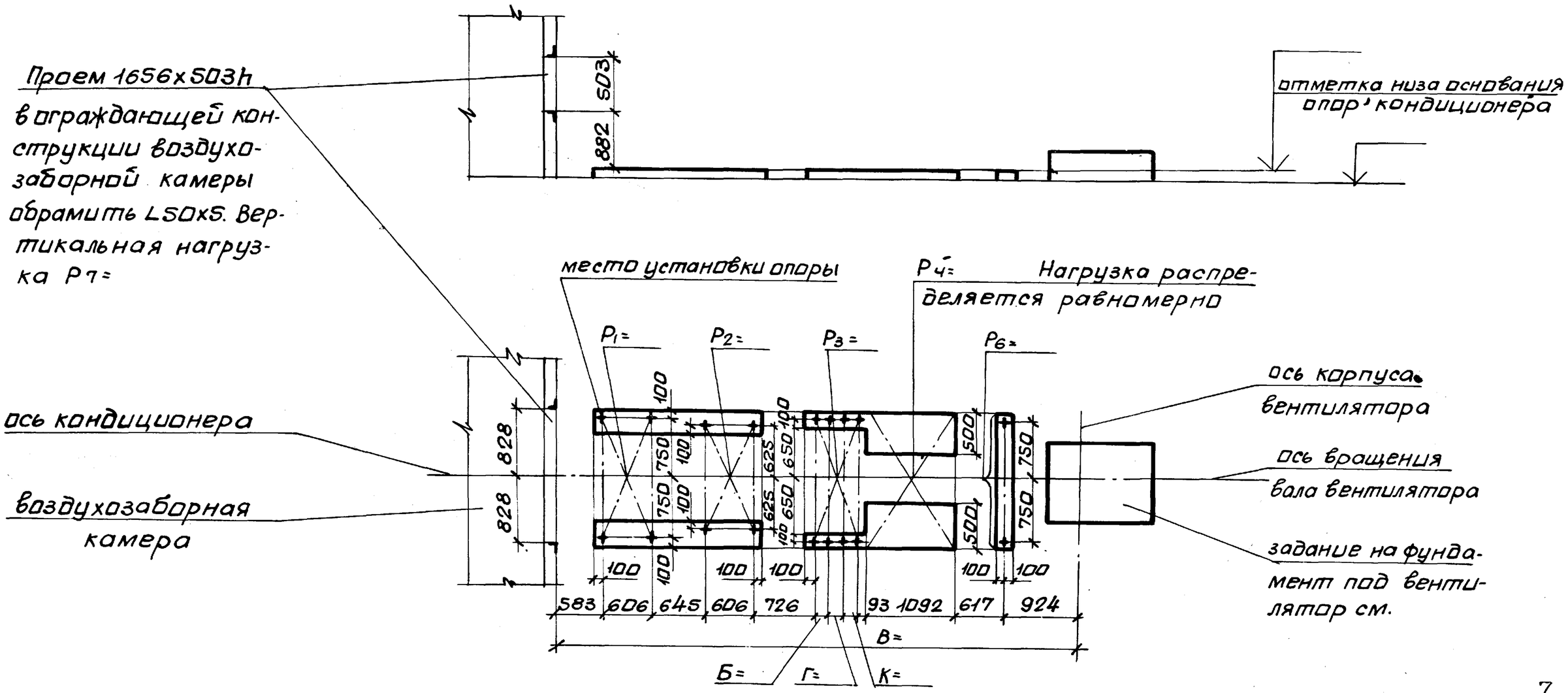

7

9091/6

Нач.отд	Белоусов		904-02-18.85
Гл.спец.	Синайский		Центральные кондиционеры КТЦ2. Исходные данные для составления заданий.
Рук.гр.	Верлатвелян		
Ст.инж.	Табак		Строительное задание — Стадия: Р; Лист: 5; Листов:
Ст.инж.	Бяльская		
Ст.инж.	Галичев		КТЦ2-20. Компоновка 26. — Госстрой СССР ХАРЬКОВСКИЙ САНТЕХПРОЕКТ

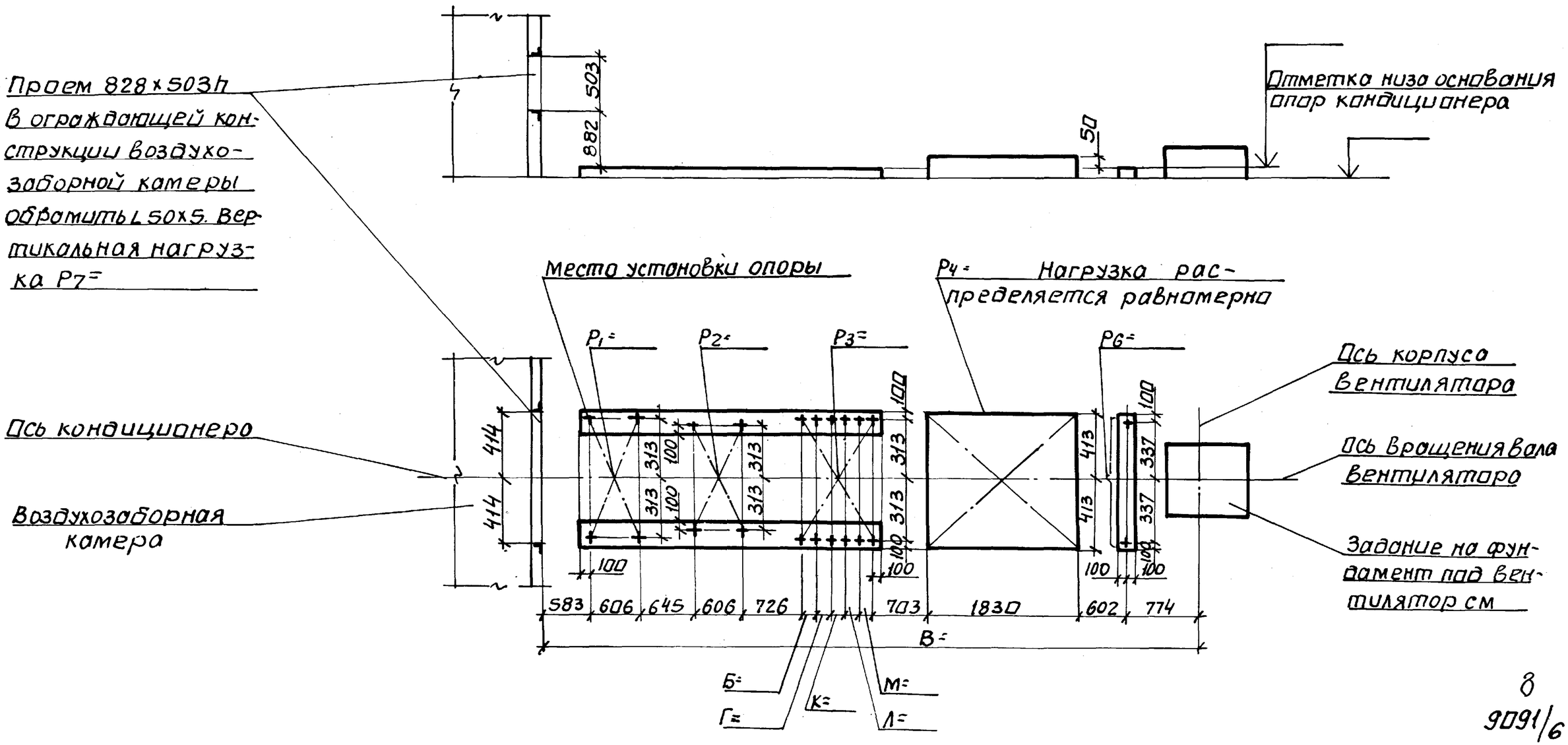

8

9091/6

Нач.отд.	Белоусов		904-02-18.85	
Гл.спец.	Синайский			
Рук.гр.	Веропятвеян		Центральные кондиционеры КТЦ2. Исходные данные для составления заданий.	
Ст.инж.	Табак			
Ст.инж.	Бяльская		Строительное задание	Стадия: Р; Лист: 6; Листов:
Ст.инж.	Галичев			
			КТЦ2-10 Компоновка 27	Госстрой СССР ХАРЬКОВСКИЙ САНТЕХПРОЕКТ

Проем 1656×503h в ограждающей конструкции воздухозаборной камеры обрамить L50×5. Вертикальная нагрузка P7=

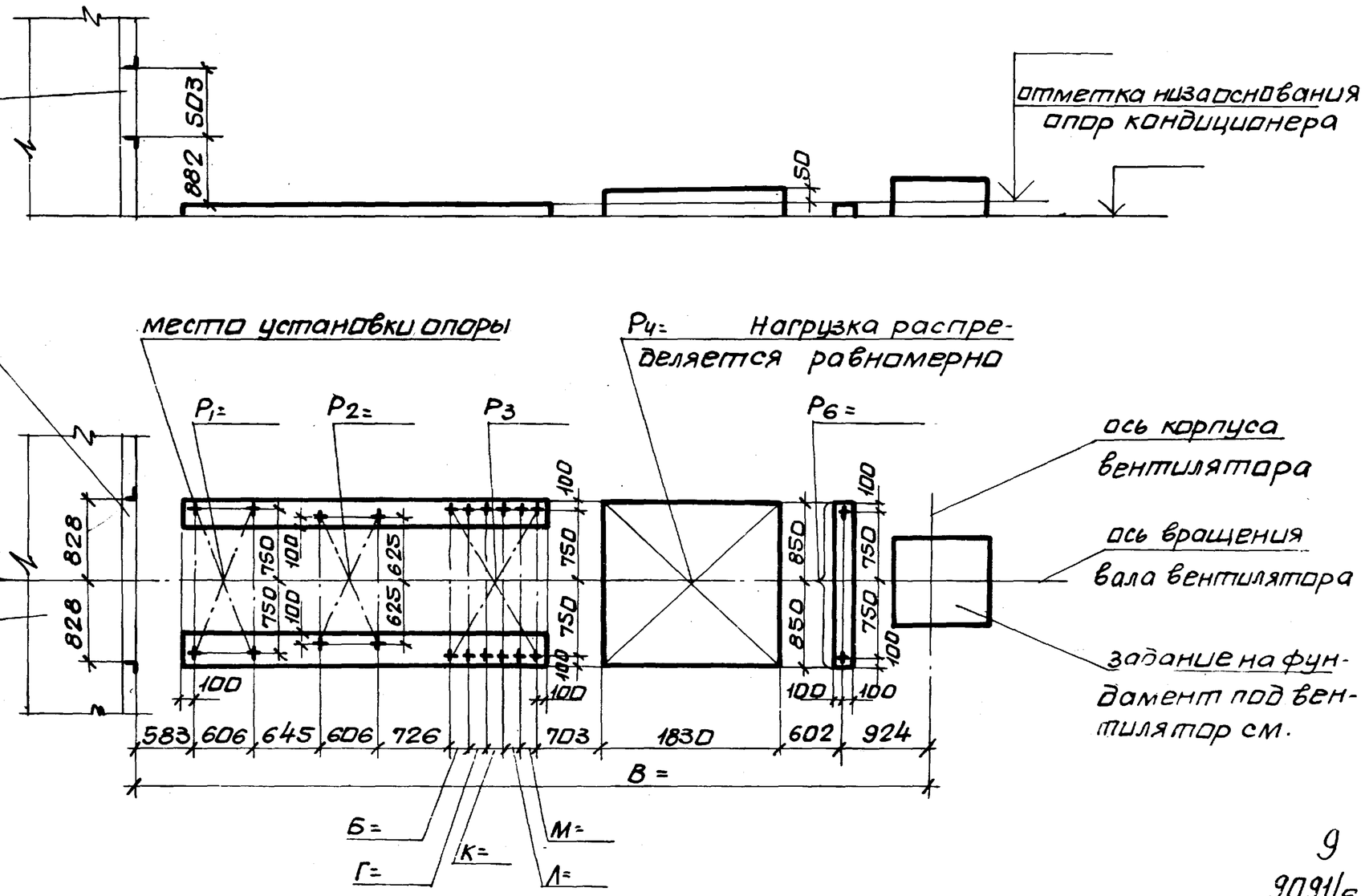

9
9091/6

Нач.отд	Белоусов		904-02-18.85	
Гл.спец.	Синайский		Центральные кондиционеры КТЦ2. Исходные данные для составления заданий.	
Рук.гр.	Веропотвелян			
Ст.инж.	Табак		Строительное задание	Стадия: Р; Лист: 7; Листов:
Ст.инж.	Бяльская			
Ст.инж.	Галичев		КТЦ2-20. Компоновка 27	Госстрой СССР ХАРЬКОВСКИЙ САНТЕХПРОЕКТ

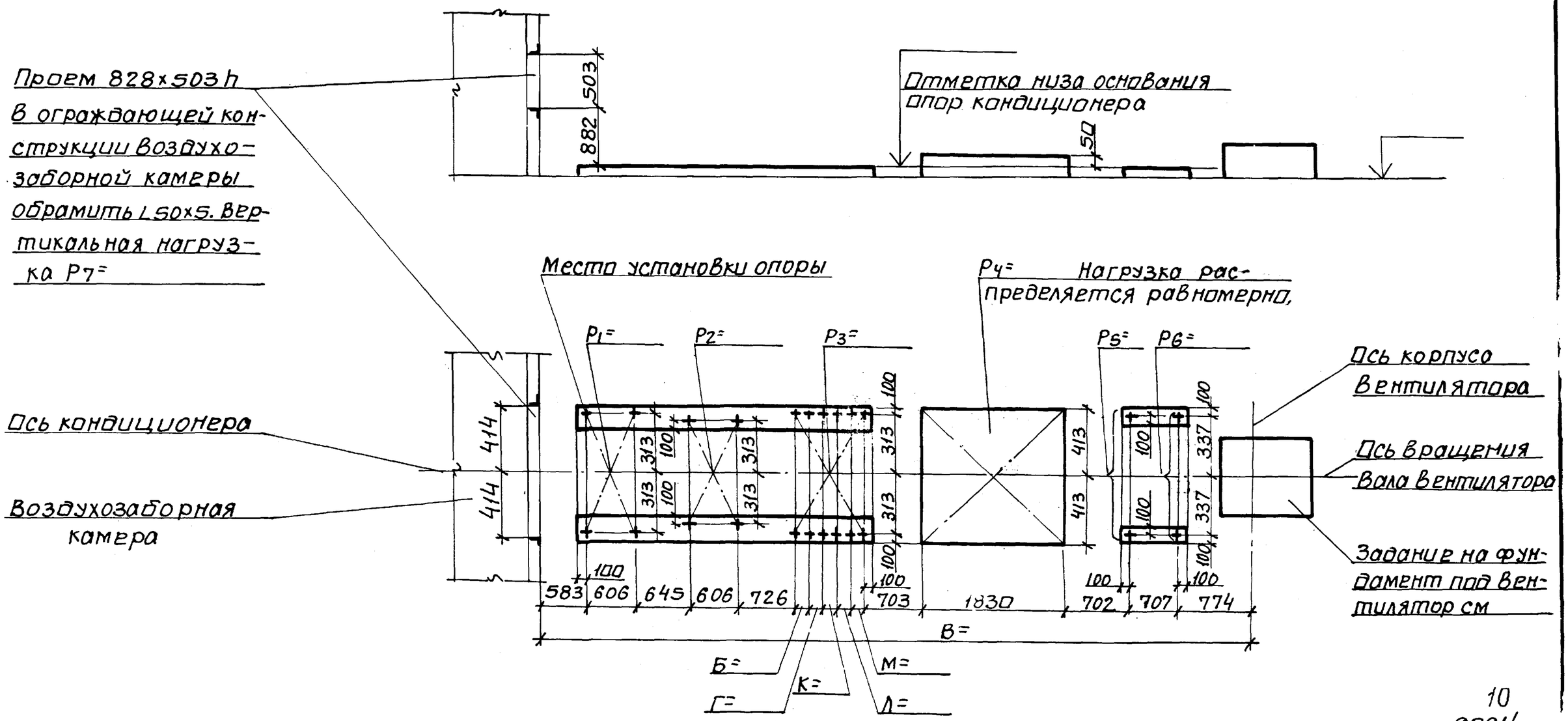

10
9091/6

Нач.отд.	Белоусов		904-02-18.85	
Гл.спец.	Синайский			
Рук.гр.	Веропотвелян		Центральные кондиционеры КТЦ 2. Исходные данные для составления заданий	
Ст.инж.	Табак			
Ст.инж.	Бяльская		Строительное задание	Стадия: Р; Лист: 8; Листов:
Ст.инж.	Галичев			
			КТЦ 2-10 Компоновка 28	Госстрой СССР ХАРЬКОВСКИЙ САНТЕХПРОЕКТ

Проем 1656x503 h в ограждающей конструкции воздухозаборной камеры обрамить L50x5. Вертикальная нагрузка P7=

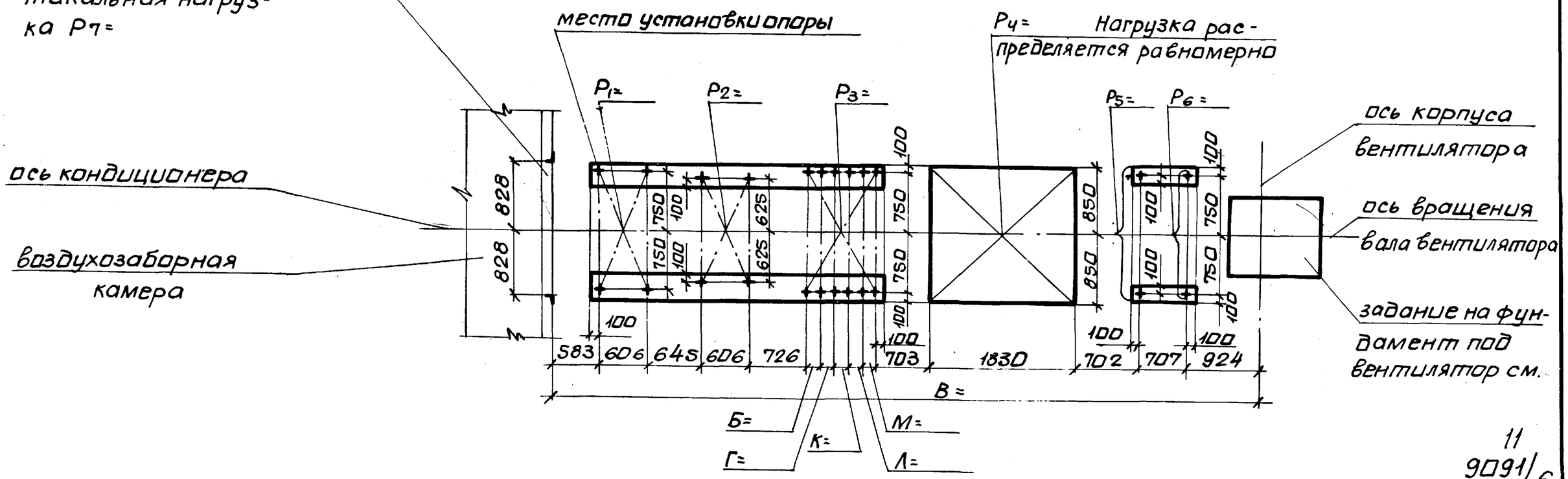

11
9091/6

Нач.отд.	Белоусов		904-02-18.85			
Гл.спец.	Синайский		Центральные кондиционеры КТЦ2. Исходные данные для составления заданий.			
Рук.гр.	Веропотвелян					
Ст.инж.	Табак					
Ст.инж.	Бяльская		Строительное задание	Стадия	Лист	Листов
Ст.инж.	Галичев			Р	9	
			КТЦ2-20. Компоновка 28.	Госстрой СССР ХАРЬКОВСКИЙ САНТЕХПРОЕКТ		

№ строки	№ листа строительного задания	Основной параметр кондиционера	Размер, мм Б	В	Г	К	Л	М	Статическая нагрузка без изоляции, кг / Поверхность секций, м2 P1 / F1	P2 / F2	P3 / F3	P4 / F4	P5 / F5	P6 / F6	P7 / F7
1	4	01	0	5742	0	0	—	—	240	200	200	840	—	100	20
									7,4	5,2	2,1	5,7	—	4,6	0,6
2	5	02	0	5892	0	0	—	—	310	320	270	1440	—	130	30
									10,8	7,2	2,9	7,8	—	7,2	0,9
3	4	01	0	5742	0	0	—	—	240	200	240	840	—	100	20
									7,4	5,2	2,1	5,7	—	4,6	0,6
4	5	02	0	5892	0	0	—	—	310	320	350	1440	—	130	30
									10,8	7,2	2,9	7,8	—	7,2	0,9
5	4	01	0	5925	0	183	—	—	240	200	400	840	—	100	20
									7,4	5,2	2,9	5,7	—	4,6	0,6
6	5	02	0	6075	0	183	—	—	310	320	570	1440	—	130	30
									10,8	7,2	4	7,8	—	7,2	0,9
7	4	01	0	5925	0	183	—	—	240	200	440	840	—	100	20
									7,4	5,2	2,9	5,7	—	4,6	0,6
8	5	02	0	6075	0	183	—	—	310	320	650	1440	—	130	30
									10,8	7,2	4	7,8	—	7,2	0,9
9	4	01	0	6108	183	183	—	—	240	200	600	840	—	100	20
									7,4	5,2	3	5,7	—	4,6	0,6
10	5	02	0	6258	183	183	—	—	310	320	870	1440	—	130	30
									10,8	7,2	5,1	7,8	—	7,2	0,9

№ строки	№ листа строительного задания	Основной параметр кондиционера	Размер, мм Б	В	Г	К	Л	М	Статическая нагрузка без изоляции, кг / Поверхность секций, м2 P1 / F1	P2 / F2	P3 / F3	P4 / F4	P5 / F5	P6 / F6	P7 / F7
11	4	01	0	6108	183	183	—	—	240	200	640	840	—	100	20
									7,4	5,2	3	5,7	—	4,6	0,6
12	5	02	0	6258	183	183	—	—	310	320	950	1440	—	130	30
									10,8	7,2	5,1	7,8	—	7,2	0,9
13	4	01	183	6291	183	183	—	—	240	200	800	840	—	100	20
									7,4	5,2	4,4	5,7	—	4,6	0,6
14	5	02	183	6441	183	183	—	—	310	320	1170	1440	—	130	30
									10,8	7,2	6,2	7,8	—	7,2	0,9
15	4	01	183	6291	183	183	—	—	240	200	840	840	—	100	20
									7,4	5,2	4,4	5,7	—	4,6	0,6
16	5	02	183	6441	183	183	—	—	310	320	1250	1440	—	130	30
									10,8	7,2	6,2	7,8	—	7,2	0,9
17	6	01	0	7075	0	0	0	0	240	200	240	920	—	100	20
									7,4	5,2	3,4	9	—	4,6	0,6
18	7	02	0	7408	0	0	0	183	310	320	320	1190	—	130	30
									10,8	7,2	5,7	11	—	7,2	0,9
19	6	01	0	7075	0	0	0	0	240	200	280	920	—	100	20
									7,4	5,2	3,4	9	—	4,6	0,6
20	7	02	0	7408	0	0	0	183	310	320	400	1190	—	130	30
									10,8	7,2	5,7	11	—	7,2	0,9

12

9091/6

Нач.отд.	Белоусов		904-02-18.85
Гл.спец.	Синайский		Центральные кондиционеры КТЦ2. Исходные данные для составления заданий.
Рук.гр.	Верлатвелян		
Ст.инж.	Табак		Строительное задание — Стадия: Р; Лист: 10; Листов:
Ст.инж.	Бяльская		
Ст.инж.	Галичев		
			Таблица размеров и нагрузок (начало). — Госстрой СССР ХАРЬКОВСКИЙ САНТЕХПРОЕКТ

№ строки	№ листа строительного задания	Основной параметр кондиционера	Размер, мм Б	В	Г	К	Л	М	Статическая нагрузка без изоляции, кг / Поверхность секций, м² P1 / F1	P2 / F2	P3 / F3	P4 / F4	P5 / F5	P6 / F6	P7 / F7
21	6	01	0	7258	0	0	0	183	240	200	440	920	—	100	20
									7,4	5,2	4,2	9	—	4,6	0,6
22	7	02	0	7408	0	0	0	183	310	320	620	1190	—	130	30
									10,8	7,2	5,8	11	—	7,2	0,9
23	6	01	0	7258	0	0	0	183	240	200	480	920	—	100	20
									7,4	5,2	4,2	9	—	4,6	0,6
24	7	02	0	7408	0	0	0	183	310	320	700	1190	—	130	30
									10,8	7,2	5,8	11	—	7,2	0,9
25	6	01	0	7441	0	0	183	183	240	200	640	920	—	100	20
									7,4	5,2	4,3	9	—	4,6	0,6
26	7	02	0	7591	0	0	183	183	310	320	920	1190	—	130	30
									10,8	7,2	6,9	11	—	7,2	0,9
27	6	01	0	7441	0	0	183	183	240	200	680	920	—	100	20
									7,4	5,2	4,3	9	—	4,6	0,6
28	7	02	0	7591	0	0	183	183	310	320	1000	1190	—	130	30
									10,8	7,2	6,9	11	—	7,2	0,9
29	6	01	0	7624	0	183	183	183	240	200	840	920	—	100	20
									7,4	5,2	5,7	9	—	4,6	0,6
30	7	02	0	7744	0	183	183	183	310	320	1220	1190	—	130	30
									10,8	7,2	8	11	—	7,2	0,9

№ строки	№ листа строительного задания	Основной параметр кондиционера	Размер, мм Б	В	Г	К	Л	М	Статическая нагрузка без изоляции, кг / Поверхность секций, м² P1 / F1	P2 / F2	P3 / F3	P4 / F4	P5 / F5	P6 / F6	P7 / F7
31	6	01	0	7624	0	183	183	183	240	200	880	920	—	100	20
									7,4	5,2	5,7	9	—	4,6	0,6
32	7	02	0	7774	0	183	183	183	310	320	1300	1190	—	130	30
									10,8	7,2	8	11	—	7,2	0,9
33	6	01	0	7807	183	183	183	183	240	200	1040	920	—	100	20
									7,4	5,2	6,5	9	—	4,6	0,6
34	7	02	0	7957	183	183	183	183	310	320	1520	1190	—	130	30
									10,8	7,2	9,1	11	—	7,2	0,9
35	6	01	0	7807	183	183	183	183	240	200	1080	920	—	100	20
									7,4	5,2	6,5	9	—	4,6	0,6
36	7	02	0	7957	183	183	183	183	310	320	1600	1190	—	130	30
									10,8	7,2	9,1	11	—	7,2	0,9
37	6	01	183	7990	183	183	183	183	240	200	1240	920	—	100	20
									7,4	5,2	7,3	9	—	4,6	0,6
38	7	02	183	8140	183	183	183	183	310	320	1820	1190	—	130	30
									10,8	7,2	10,2	11	—	7,2	0,9
39	6	01	183	7990	183	183	183	183	240	200	1280	920	—	100	20
									7,4	5,2	7,3	9	—	4,6	0,6
40	7	02	183	8140	183	183	183	183	310	320	1900	1190	—	130	30
									10,8	7,2	10,2	11	—	7,2	0,9

13

9091/6

Нач.отд.	Белоусов	
Гл.спец.	Синайский	
Рук.гр.	Вероптвелян	
Ст.инж.	Табак	
Ст.инж.	Бяльская	
Ст.инж.	Голичев	

904-02-18.85

Центральные кондиционеры КТЦ2. Исходные данные для составления заданий

Строительное задание	Стадия	Лист	Листов
	Р	11	

Таблица размеров и нагрузок (продолжение)

Госстрой СССР ХАРЬКОВСКИЙ САНТЕХПРОЕКТ

№ строки	№ листа строительного задания	Основной параметр кондиционера	Размер, мм Б	В	Г	К	Л	М	Статическая нагрузка без изоляции, кг / Поверхность секций, м² P1 / F1	P2 / F2	P3 / F3	P4 / F4	P5 / F5	P6 / F6	P7 / F7
41	8	01	0	7882	0	0*	0	0	240	200	240	950	200	100	20
									7,4	5,2	3,4	10,3	2,1	4,6	0,6
42	9	02	0	8032	0	0	0	0	310	320	320	1230	270	130	30
									10,8	7,2	5,7	12,8	2,9	7,2	0,9
43	8	01	0	7882	0	0	0	0	240	200	280	950	200	100	20
									7,4	5,2	3,4	10,3	2,1	4,6	0,6
44	9	02	0	8032	0	0	0	0	310	320	400	1230	270	130	30
									10,8	7,2	5,7	12,8	2,9	7,2	0,9
45	8	01	0	8065	0	0	0	183	240	200	440	950	200	100	20
									7,4	5,2	4,2	10,3	2,1	4,6	0,6
46	9	02	0	8215	0	0	0	183	310	320	620	1230	270	130	30
									10,8	7,2	5,8	12,8	2,9	7,2	0,9
47	8	01	0	8065	0	0	0	183	240	200	480	950	200	100	20
									7,4	5,2	4,2	10,3	2,1	4,6	0,6
48	9	02	0	8215	0	0	0	183	310	320	700	1230	270	130	30
									10,8	7,2	5,8	12,8	2,9	7,2	0,9
49	8	01	0	8248	0	0	183	183	240	200	640	950	200	100	20
									7,4	5,2	4,3	10,3	2,1	4,6	0,6
50	9	02	0	8398	0	0	183	183	310	320	920	1230	270	130	30
									10,8	7,2	6,9	12,8	2,9	7,2	0,9

№ строки	№ листа строительного задания	Основной параметр кондиционера	Размер, мм Б	В	Г	К	Л	М	Статическая нагрузка без изоляции, кг / Поверхность секций, м² P1 / F1	P2 / F2	P3 / F3	P4 / F4	P5 / F5	P6 / F6	P7 / F7
51	8	01	0	8248	0	0	183	183	240	200	680	950	200	100	20
									7,4	5,2	4,3	10,3	2,1	4,6	0,6
52	9	02	0	8398	0	0	183	183	310	320	1000	1230	270	130	30
									10,8	7,2	6,9	12,8	2,9	7,2	0,9
53	8	01	0	8431	0	183	183	183	240	200	840	950	200	100	20
									7,4	5,2	5,7	10,3	2,1	4,6	0,6
54	9	02	0	8581	0	183	183	183	310	320	1220	1230	270	130	30
									10,8	7,2	8	12,8	2,9	7,2	0,9
55	8	01	0	8431	0	183	183	183	240	200	880	950	200	100	20
									7,4	5,2	5,7	10,3	2,1	4,6	0,6
56	9	02	0	8581	0	183	183	183	310	320	1300	1230	270	130	30
									10,8	7,2	8	12,8	2,9	7,2	0,9
57	8	01	0	8614	183	183	183	183	240	200	1040	950	200	100	20
									7,4	5,2	6,5	10,3	2,1	4,6	0,6
58	9	02	0	8764	183	183	183	183	310	320	1520	1230	270	130	30
									10,8	7,2	9,1	12,8	2,9	7,2	0,9
59	8	01	0	8614	183	183	183	183	240	200	1080	950	200	100	20
									7,4	5,2	6,5	10,3	2,1	4,6	0,6
60	9	02	0	8764	183	183	183	183	310	320	1600	1230	270	130	30
									10,8	7,2	9,1	12,8	2,9	7,2	0,9

9091/6

Нач.отд.	Белоусов	
Гл.спец.	Синайский	
Рук.гр.	Веропотвелян	
Ст.инж.	Тобак	
Ст.инж.	Бяльская	
Ст.инж.	Галичев	

904-02-18.85

Центральные кондиционеры КТЦ 2. Исходные данные для составления заданий

Строительное задание	Стадия	Лист	Листов
	Р	12	

Таблица размеров и нагрузок (продолжение)

Госстрой СССР ХАРЬКОВСКИЙ САНТЕХПРОЕКТ

N строки	N листа строительного задания	основной параметр кондиционера	Размер, мм Б	В	Г	К	Л	М	Статическая нагрузка без изоляции, кг / Поверхность секций, м2 P1 / F1	P2 / F2	P3 / F3	P4 / F4	P5 / F5	P6 / F6	P7 / F7
61	8	01	183	8797	183	183	183	183	240	200	1240	950	200	100	20
									7,4	5,2	7,3	10,3	2,1	4,6	0,6
62	9	02	183	8947	183	183	183	183	310	320	1820	1230	270	130	30
									10,8	7,2	10,2	12,8	2,9	7,2	0,9
63	8	01	183	8797	183	183	183	183	240	200	1280	950	200	100	20
									7,4	5,2	7,3	10,3	2,1	4,6	0,6
64	9	02	183	8947	183	183	183	183	310	320	1900	1230	270	130	30
									10,8	7,2	10,2	12,8	2,9	7,2	0,9
65	8	01	0	7882	0	0	0	0	240	200	240	950	240	100	20
									7,4	5,2	3,4	10,3	2,1	4,6	0,6
66	9	02	0	8032	0	0	0	0	310	320	320	1230	350	130	30
									10,8	7,2	5,7	12,8	2,9	7,2	0,9
67	8	01	0	7882	0	0	0	0	240	200	280	950	240	100	20
									7,4	5,2	3,4	10,3	2,1	4,6	0,6
68	9	02	0	8032	0	0	0	0	310	320	400	1230	350	130	30
									10,8	7,2	5,7	12,8	2,9	7,2	0,9
69	8	01	0	8065	0	0	0	183	240	200	440	950	240	100	20
									7,4	5,2	4,2	10,3	2,1	4,6	0,6
70	9	02	0	8215	0	0	0	183	310	320	620	1230	350	130	30
									10,8	7,2	5,8	12,8	2,9	7,2	0,9

N° строки	N° листа строительного задания	основной параметр кондиционера	Размер, мм Б	В	Г	К	Л	М	Статическая нагрузка без изоляции, кг / Поверхность секций, м2 P1 / F1	P2 / F2	P3 / F3	P4 / F4	P5 / F5	P6 / F6	P7 / F7
71	8	01	0	8065	0	0	0	183	240	200	480	950	240	100	20
									7,4	5,2	4,2	10,3	2,1	4,6	0,6
72	9	02	0	8215	0	0	0	183	310	320	700	1230	350	130	30
									10,8	7,2	5,8	12,8	2,9	7,2	0,9
73	8	01	0	8248	0	0	183	183	240	200	640	950	240	100	20
									7,4	5,2	4,3	10,3	2,1	4,6	0,6
74	9	02	0	8398	0	0	183	183	310	320	920	1230	350	130	30
									10,8	7,2	6,9	12,8	2,9	7,2	0,9
75	8	01	0	8248	0	0	183	183	240	200	680	950	240	100	20
									7,4	5,2	4,3	10,3	2,1	4,6	0,6
76	9	02	0	8398	0	0	183	183	310	320	1000	1230	350	130	30
									10,8	7,2	6,9	12,8	2,9	7,2	0,9
77	8	01	0	8431	0	183	183	183	240	200	840	950	240	100	20
									7,4	5,2	5,7	10,3	2,1	4,6	0,6
78	9	02	0	8581	0	183	183	183	310	320	1220	1230	350	130	30
									10,8	7,2	8	12,8	2,9	7,2	0,9
79	8	01	0	8431	0	183	183	183	240	200	880	950	240	100	20
									7,4	5,2	5,7	10,3	2,1	4,6	0,6
80	9	02	0	8581	0	183	183	183	310	320	1300	1230	350	130	30
									10,8	7,2	8	12,8	2,9	7,2	0,9

15

9091/6

Нач.отд.	Белоусов		904-02-18.85
Гл.спец.	Синайский		Центральные кондиционеры КТЦ2. Исходные данные для составления заданий.
Рук.гр.	Вертотвелян		
Ст.инж.	Бяльская		Строительное задание — Стадия: Р; Лист: 13; Листов:
Ст.инж.	Табак		
Ст.инж.	Галичев		Таблица размеров и нагрузок (продолжение)

Госстрой СССР
ХАРЬКОВСКИЙ САНТЕХПРОЕКТ

N строки	N листа строительного задания	Основной параметр кондиционера	Размер, мм						Статическая нагрузка без изоляции, кг / поверхность секций, м²						
			Б	В	Г	К	Л	М	P_1	P_2	P_3	P_4	P_5	P_6	P_7
									F_1	F_2	F_3	F_4	F_5	F_6	F_7
81	8	01	0	8614	183	183	183	183	240	200	1040	950	240	100	20
									7,4	5,2	6,5	10,3	2,1	4,6	0,6
82	9	02	0	8764	183	183	183	183	310	320	1520	1230	350	130	30
									10,8	7,2	9,1	12,8	2,9	7,2	0,9
83	8	01	0	8614	183	183	183	183	240	200	1080	950	240	100	20
									7,4	5,2	6,5	10,3	2,1	4,6	0,6
84	9	02	0	8764	183	183	183	183	310	320	1600	1230	350	130	30
									10,8	7,2	9,1	12,8	2,9	7,2	0,9
85	8	01	183	8797	183	183	183	183	240	200	1240	950	240	100	20
									7,4	5,2	7,3	10,3	2,1	4,6	0,6
86	9	02	183	8947	183	183	183	183	310	320	1820	1230	350	130	30
									10,8	7,2	10,2	12,8	2,9	7,2	0,9
87	8	01	183	8797	183	183	183	183	240	200	1280	950	240	100	20
									7,4	5,2	7,3	10,3	2,1	4,6	0,6
88	9	02	183	8947	183	183	183	183	310	320	1900	1230	350	130	30
									10,8	7,2	10,2	12,8	2,9	7,2	0,9
89	2	01	—	—	—	—	—	—	240	200	—	880	—	100	20
									7,4	5,2	—	7	—	4,6	0,6
90	3	02	—	—	—	—	—	—	310	320	—	1490	—	130	30
									10,8	7,2	—	9,6	—	7,2	0,9

16

9091/6

Нач.отд	Белоусов		904-02-18.85
Гл.спец.	Синайский		Центральные кондиционеры КТЦ2. Исходные данные для составления заданий.
Рук.гр.	Вероятвелян		
Ст.инж	Табак		Строительное задание — Стадия: Р; Лист: 14; Листов:
Ст.инж.	Бяльская		
Ст.инж.	Галичев		Таблица размеров и нагрузок (окончание) — Госстрой СССР ХАРЬКОВСКИЙ САНТЕХПРОЕКТ