ТИПОВОЙ ПРОЕКТ

815-43.86

ЖИЖЕСБОРНИК ЕМКОСТЬЮ 25 $м^3$

Пояснительная записка Архитектурно-строительные решения

АЛЬБОМ I

25720-01

				Привязан
Инв. N				

ТИПОВОЙ ПРОЕКТ

815-43.86

ЖИЖЕСБОРНИК ЕМКОСТЬЮ 25 м^3

СОСТАВ ПРОЕКТА

Альбом I Пояснительная записка. Архитектурно-строительные решения
Альбом II Строительные изделия (из т.п. 815-47.86)
Альбом III Ведомости потребности в материалах
Альбом IV Сметы

АЛЬБОМ I

Разработан
институтом Гипронисельхоз

Главный инженер института В.А. Чернояров
Главный инженер проекта А.А. Кузнецов

Утвержден Госагропромом СССР,
приказ от 27.06.86 г. №15-ЭГ.
Введен в действие институтом
Гипронисельхоз, приказ от 23.09.86 г.
№121-П

				Привязан
Инв. №				

25720-01 2

Содержание

Лист	Наименование	Стр.
	Содержание	2
ПЗ-1,2	Пояснительная записка	3,4
	Основной комплект рабочих чертежей марки АС	
1	Общие данные / начало/	5
2	Общие данные / продолжение /	6
3	Общие данные / продолжение /	7
4	Общие данные / окончание /	8
5	Днище Дм. Сборочный чертеж	9
6	Днище Дм. Схема армирования	10
7	Днище Дм. Сопряжение пакетов в углах	11
8	Днище Дм. Приямок ПЯм	12
9	Схемы расположения панелей стеновых и плит перекрытия	13
10	Разрез А-А. Спецификация	14
11	Узел I. Сечения 2-2; 3-3; а-а	15

Альбом I

Общая часть

Типовой проект „Жижесборник емкостью 25 м³" разработан в соответствии с заданием № 70 Т на переработку типового проекта № 815-26 утверждённого Главсельстройпроектом МСХ СССР 25.02.85г. и на основании плана типового проектирования на 1985 год тема 6,7,2.

Переработка типового проекта выполнена с целью возможности полного (без остатка) забора жижи из емкости, самовсасывающим мобильными средствами. Для этой цели сокращена высота емкости с увеличением её площади застройки.

Область применения проекта

1. Расчетная зимняя температура наружного воздуха минус 20°С, 30°С (основное решение) и 40°С.
2. Скоростной напор ветра для I^го географического района 0,26 кПа (27 кгс/м²)
3. Вес снегового покрова для III^го географического района 0,98 кПа (100 кгс/м²)
4. Рельеф территории - спокойный, грунтовые воды отсутствуют, грунты непучинистые, непросадочные со следующими нормативными характеристиками:
   нормативный угол внутреннего трения $\varphi^н = 0,49$ рад или 28°;
   нормативное удельное сцепление $C^н = 2$ кПа (0,02 кгс/см²);
   модуль деформации нескальных грунтов $E = 14,7$ мПа (150 кгс/см²)
   Плотность грунта $\gamma = 1,8$ т/м³
   Коэффициент безопасности по грунту $K_г = 1$
   Проект разработан без учета сейсмических воздействий.

Технико-экономические показатели

№ п/п	Наименование	Един. измерения	Количество: По проекту	Количество: По аналогу 815-26
1	2	3	4	5
1	Мощность	т	25	25
2	Расчётный показатель	одна тонна хранимой жижи		
3	Строительный объем	м³	44,37	48,38
4	Площадь застройки	м²	15,30	11,8
5	Общая сметная стоимость	тыс.руб.	2,53	3,24
6	То же на расчётный показатель	руб.	101,20	129,60
7	Строительно-монтажных работ	"	2,53	3,24
8	Стоимость строительно-монтажных работ на 1м² площади застройки	руб.	165	274
9	Трудозатраты построечные	чел.дн	40	53,0
12	Расход основных строительных материалов:			
	цемента, приведенного к марке М 400	т	7,11	–
	то же на расчётный показатель	"	–	0,28
	Сталь, приведенная к классам AI и С38/23	"	1,80	–
	то же на расчётный показатель	"	–	0,07
	Бетон и железобетон	м³	17,78	–
	в том числе:			
	монолитный	"	9,50	–
	сборный		8,28	
	Лесоматериалов, приведенных к круглому лесу	м³	0,14	–

Стоимостные показатели проекта - аналога пересчитаны в цены 1984 года по индексу К-1,18

Технология производства

Жижесборник предназначен для сбора навозных стоков влажностью более 98% от животноводческих помещений и кратковременного хранения стоков.

Выгрузка навозных стоков предусматривается машинами для внесения жидких органических удобрений типа МЖТ грузоподъемностью от 4 до 16 т или РЖУ-3,6. Емкость жижесборника при привязке должна быть рассчитана на 10 суток (6^ти суточное выдерживание-карантинирование и 3^х-4^х суточное обеззараживание с помощью химических реогентов.

ГИП	Кузнецов		11.86	815-43.86-ПЗ
Гл.спец.	Дурье			Пояснительная записка

Стадия	Лист	Листов
Р	1	2

ГИПРОНИСЕЛЬХОЗ

Копир. Лихачева 25720-01 4 Формат А3

Во избежание образования осадка необходимо производить своевременное перемешивание жижи насосами типа НЖ-Н. Не реже одного раза в 6 дней и обязательно перед забором жижи.

В период эксплуатации заезд транспорта на покрытие не допускается. Временная нагрузка (1тс/м^2) 9,8 кПа учитывает возможность установки на поверхности земли трактора Т-150к параллельно стене при расстоянии от нее до края колеса 0,5м.

Архитектурно-строительное решение

Жижесборник представляет собой заглубленную в землю железобетонную емкость в плане прямоугольной формы с люками для забора жижи и вентиляционными шахтами с дефлекторами для проветривания емкости.

Монолитное железобетонное днище, сборные железобетонные стеновые панели и плиты перекрытия предусмотрены из бетона повышенной плотности класса В25, по водонепроницаемости W6. Днище на сульфатостойком цементе по ГОСТ 22266-76, стеновые панели и плиты перекрытия на портландцементе или шлакопортландцементе по ГОСТ 10178-76. В качестве крупного заполнителя применять фракционный щебень изверженных невыветрившихся пород (количество отмучиваемых частиц не более 0,5% по массе), в качестве мелкого заполнителя чистый песок с модулем крупности 2-2,5. В бетон армированных конструкций добавлять ингибиторы коррозии стали НН-ТБН (1,8+0,1% от массы цемента).

При привязке проекта необходимо учитывать возможность подъезда транспортных средств к жижесборнику, обеспечение обдува ветром вытяжных шахт и необходимость согласования места расположения жижесборника с органами санитарно-эпидемических служб. Жижесборники по взрывной опасности относятся к производствам категории-Е.

Основные положения по производству строительно-монтажных работ

Основные положения разработаны в соответствии с „Инструкцией по типовому проектированию (СН 227-82) с использованием действующих нормативных документов.

Основные объемы земляных работ рекомендуется выполнять в летнее время и в соответствии со СН и П III-8-76.

При производстве земляных работ котлован должен быть защищен от попадания поверхностных вод с прилегающих территорий.

Сооружение жижесборника рекомендуется выполнять в следующей технологической последовательности:

отрывка котлована экскаватором, оборудованным обратной лопатой, с емостью ковша 0,5м^3; устройство бетонной подготовки; устройство монолитного железобетонного днища; монтаж сборных железобетонных стеновых панелей с последовательным замоноличиванием стыков бетоном; монтаж сборных железобетонных плит покрытия, смотровых колодцев и вентиляционных колонок; гидроизоляция стен двумя слоями мастики; обмазка плит покрытия битумом в 2 слоя; обратная засыпка пазух котлована с помощью бульдозера; засыпка грунтом плит покрытия; уплотнение грунта пневматическими трамбовками.

Основным критерием при выборе монтажного крана является соответствие его технических параметров /грузоподъемности, вылета стрелы, высоты подъема крюка/ весовым характеристикам монтируемых конструкций.

Монтаж сборных железобетонных панелей и плит покрытия выполнять с помощью автокрана типа МКА-16 грузоподъемностью 16 тонн со стрелой длиною 15м при движении его по периметру котлована. Уплотнение бетона днища выполнять с помощью площадочного вибратора.

Производство строительно-монтажных работ, включая работы в зимних условиях, должно осуществляться в строгом соответствии с требованиями соответствующих глав третьей части СН и П с соблюдением правил техники безопасности.

Испытание жижесборника на прочность и непроницаемость производится путем заполнения его водой до засыпки котлована при положительной температуре наружного воздуха. Пригодность жижесборника для эксплуатации определяется величиной потерь воды согласно СН и П 3.05.03-85.

Мероприятия по технике безопасности

При соблюдении техники безопасности необходимо руководствоваться:

- правилами по технике безопасности в животноводстве, утверждёнными МСХ СССР и Президиума ЦК профсоюза рабочих и служащих сельского хозяйства и заготовок от 16 мая 1969 г.
- Инструкцией по технике безопасности на животноводческих фермах и комплексах по выращиванию и откорму крупного рогатого скота, утвержденный МСХ СССР 25 мая 1977 года.
- Правилами по технике безопасности и противопожарной охране, изложенных в инструкциях по эксплуатации оборудования заводов-изготовителей.

Перед посещением жижесборника, только в случае его ремонта, необходимо выполнить проветривание его и проверку на отсутствие отравляющих и взрывоопасных газов.

Альбом I

Ведомость рабочих чертежей основного комплекта марки АС

Лист	Наименование	Примечание
1	Общие данные (начало)	
2	Общие данные (продолжение)	
3	Общие данные (продолжение)	
4	Общие данные (окончание)	
5	Днище Дм. Сборочный чертеж	
6	Днище Дм. Схема армирования	
7	Днище Дм. Сопряжение пакетов в углах	
8	Днище Дм. Приямок ПЯм	
9	Схемы расположения панелей стеновых и плит	
	перекрытия	
10	Разрез А-А. Спецификация	
11	Узел I. Сечения 2-2; 3-3; а-а	

Ведомость основных комплектов рабочих чертежей

Обозначение	Наименование	Примечание
-АС	Архитектурно-строительные решения	Альбом I

Ведомость ссылочных и прилагаемых документов

Обозначение	Наименование	Примечание
	Ссылочные документы	
3.900-3 вып.1/82, 2/82	Сборные железобетонные конструкции	
4/82 ч.1,2	емкостных сооружений для водоснаб-	
	жения и канализации	
3.006.1-2/82 вып.0,1-2	Сборные железобетонные каналы и	
	тоннели из лотковых элементов	
1.494-32	Зонты и дефлекторы вентиляционных	
	систем	
ГОСТ 3634-79	Люки чугунные для смотровых	
	колодцев	
ГОСТ 1839-80	Трубы и муфты асбестоцементные	
	для безнапорных трубопроводов.	
	Технические условия.	
ГОСТ 6482.1-79	Трубы железобетонные безнапорные.	
	Конструкции и размеров	
	Прилагаемые документы	
Альбом II	Строительные изделия	
Альбом III	Ведомости потребности в материалах	

Типовой проект разработан в соответствии с действующими нормами и правилами и предусматривает мероприятия, обеспечивающие взрывную, взрывопожарную и пожарную безопасность при эксплуатации здания

Главный инженер проекта А.А.Кузнецов.

5

Инв. №			
ГИП	Кузнецов		11.86
Нач.отд.	Вислогузов		11.86
Н.контр.	Харламова		
Гл.констр.	Олешко		
Гл.спец.	Янковский		
Рук.гр.	Левинская		
Инженер	Лабузова		

Привязан

815-43.86-АС

Жижесборник емкостью 25 м³

Стадия	Лист	Листов
Р	1	11

Общие данные (начало)

ГИПРОНИСЕЛЬХОЗ

Инв. № подл. | Подп. и дата | Взам. инв. №

Копир. Лихачева 25720-01 6 Формат А3

Альбом I

Ведомость спецификаций

Лист	Наименование	Примечание
10	Спецификация элементов на жижесборник	

Ведомость объёмов сборных бетонных и железобетонных конструкций по рабочим чертежам основного комплекта марки АС

Наименование группы элементов конструкции	Код	Кол.м³	Примечание
Архитектурно-строительные элементы			
зданий и сооружений	58 9421	5,28	
Плиты перекрытий	58 4221	3,02	
Детали смотровых колодцев	58 5521	0,25	
Всего бетона и железобетона		8,55	

Материалы на изготовление сборных бетонных и железобетонных конструкций учтены в ведомости потребности в материалах и отдельно не учитываются.

Общие указания

I. Общая часть

1.1 Комплект АС разработан на основании заданий: технологического, сантехнического и электротехнического.

1.2. Класс ответственности сооружения – III

1.3. Категория производства по взрывной опасности – Е

1.4. Степень огнестойкости сооружения – II

1.5. Природно-климатические условия строительства приведены в пояснительной записке.

1.6. За условную отметку 0,000 принят уровень верха днища, что соответствует абсолютной отметке [ ]

2. Основные расчетные положения и нагрузки

2.1 Конструкция емкости принята с гибкими угловыми стыками шпоночного типа и с жесткими соединениями панелей в уровне обвязочной балки в соответствии с рекомендациями серии 3.900-3 вып. 1/82, 2/82.

2.2. Временная нагрузка на поверхности земли от трактора Т-150К с прицепом МЖТ-10 сосредоточенная на одно колесо 37,2 кН (3,8 тс) или равномерно-распределенная 9,8 кПа (1тс/м²) на глубине 0,7м.

2.3. Расчет конструкций и подбор стеновых панелей произведен на следующее сочетание нагрузок:

1) в период гидравлического испытания – на давление воды и массу перекрытия без учета обратной засыпки котлована (расчетная схема 1);

2) в период эксплуатации – на активное боковое давление грунта обвалования и все нагрузки, указанные в таблице нагрузок (расчетная схема 2).

2.4. Стеновые панели работают по балочной схеме, опорные усилия передаются на обвязочную балку стеновой панели с распоркой в месте приварки плиты перекрытия.

Привязан

Инв. №

ГИП	Кузнецов		11.86
Нач.отд.	Вислогузов		11.86
Н.контр.	Харламова		
Гл.констр.	Олешко		
Гл.спец.	Янковский		
Рук.гр.	Левинская		
Инженер	Лабузова		

815-43.86-АС

Жижесборник емкостью 25м³

Общие данные (продолжение)

Стадия	Лист	Листов
Р	2	

ГИПРОНИСЕЛЬХОЗ

Копир. Лихачева 25720-01 7 Формат А3

Инв.№ подл. | Подпись и дата | Взам. инв.№ | ТП | Яковлева

Расчётная схема 1

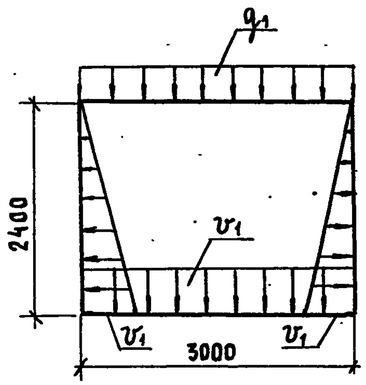

Расчётная схема 2

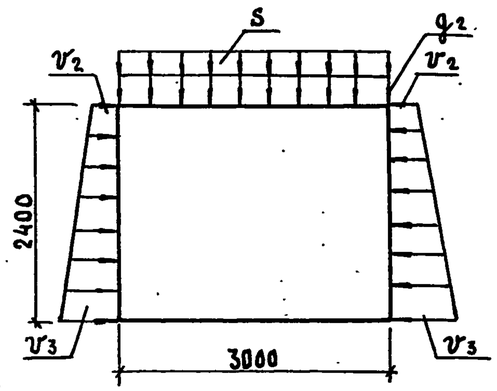

2.5. Днище жижесборника рассчитано на изгиб из своей плоскости, как плита на упругом основании, приближенным способом на действие реактивных усилий от заделки панелей и нагрузки от жидкости.

2.6. Заезд транспорта на перекрытие жижесборника проектом не предусмотрен.

Стадия	Наименование нагрузок	Обозначение	Нормат. нагр.	Коэф. перег.	Расч. нагр.	Примечание
Испытание	Масса перекрытия жижесборника, кПа (кгс/м²)	q_1	5,5 (561,0)	1,1	6,1 (617,0)	
	Давление воды, находящейся в емкости, кПа (кгс/м²)	v_1	23,5 (2400)	1,0	23,5 (2400)	
Эксплуатация	Масса перекрытия жижесборника кПа (кгс/м²) с учетом грунтовой насыпи	q_2	17,85 (1821,0)	1,1	19,6 (2003,0)	Основной вариант
	Снеговая нагрузка, кПа (кгс/м²)	S	0,98 (100)	1,4	1,37 (140,0)	
	Давление грунта на стенку емкости (φ=28°, ρ=1,8т/м³) с учетом нагрузки от транспорта кН (кгс) на 1м стены	v_2	8,1 (820,0)	1,15	9,3 (943,0)	Основной вариант
		v_3	23,5 (2400,0)	1,15	27,0 (2760,0)	

3. Мероприятия по антикоррозионной защите

3.1 Степень агрессивного воздействия навоза на железобетонные и бетонные конструкции из бетона повышенной плотности - среднеагрессивная.

3.2 Монолитные железобетонные конструкции днища, стеновые панели и плиты перекрытия выполнить из бетона повышенной плотности марки по водонепроницаемости W6.

3.3 В качестве вяжущего для бетона принять:

для днища - сульфатостойкий цемент по ГОСТ 22266-76;

для панелей стеновых и плит перекрытия - портландцемент или шлакопортландцемент по ГОСТ 10178-76.

3.4. В качестве крупного заполнителя для бетонных конструкций применять фракционированный щебень изверженных невыветрившихся пород (количество отмучиваемых частиц не более 0,5% по массе).

3.5. В качестве мелкого заполнителя применять чистый песок (отмучиваемых частиц не более 1,0 % по массе) с модулем крупности 2 - 2,5.

Привязан

Инв. №

ГИП	Кузнецов		11.86	815-43.86-АС
Нач.отд.	Вислогузов		11.86	Жижесборник емкостью 25 м³
Н.контр.	Харламова			Стадия: Р; Лист: 3; Листов:
Гл.констр.	Олешко			
Гл.спец.	Янковский			Общие данные (продолжение)
Рук.гр.	Левинская			ГИПРОНИСЕЛЬХОЗ
Инженер	Лабузова			

3.6. Вода для затворения бетонной смеси должна удовлетворять требованиям ГОСТ 23732-79.

3.7. Для обеспечения требуемой толщины защитного слоя бетона под арматуру следует устанавливать специальные прокладки из плотного цементно-песчаного раствора состава 1:2, асбестоцемента или из пластмассы.

Предусматривать стальные прокладки или фиксаторы, выходящие на поверхность бетона, не допускается.

3.8. Поверхности из монолитного железобетона, выходящие в навозосборник, необходимо „зажелезнить".

3.9. Защиту стен жижесборника по подготовленной поверхности выполнить двумя слоями битумно-латексно-кукерсольной мастики (ТУ-400-2-51-76) с армированием швов между стеновыми панелями полосками стеклосетки СС-1 (ТУ 6-11-99-75) шириной 300 мм по двум слоям грунтовки из 30%-ного раствора битума в бензине. Общая толщина покрытия 600 мкм.

4. Указания по производству работ

4.1. Работы по возведению жижесборника, в том числе в зимнее время, вести в соответствии с требованиями соответствующих глав третьей части СНиП; „Руководства по комплексной защите железобетонных конструкций животноводческих и птицеводческих комплексов, ферм, зданий и сооружений от воздействия агрессивных сред" (ЦНИИЭПсельстрой, НИИЖБ, Гипронисельхоз, М., 1981).

4.2. Испытание жижесборника на водонепроницаемость производится после устройства перекрытия и обвязочной балки путем заполнения водой до низа перекрытия при положительной температуре наружного воздуха и до засыпки котлована в соответствии с требованиями СНиП 3.05.03-85 „Тепловые сети".

				815-43.86-АС			
	ГИП	Кузнецов	11.86				
Привязан	Нач.отд.	Вислогузов	11.86	Жижесборник емкостью 25 м³	Стадия	Лист	Листов
	Н.контр.	Харламова			Р	4	
	Гл.констр.	Олешко					
	Гл.спец.	Янковский		Общие данные (окончание)	ГИПРОНИСЕЛЬХОЗ		
	Рук.гр.	Левинская					
Инв.№	Инженер	Лабузова					

Альбом I

Дм

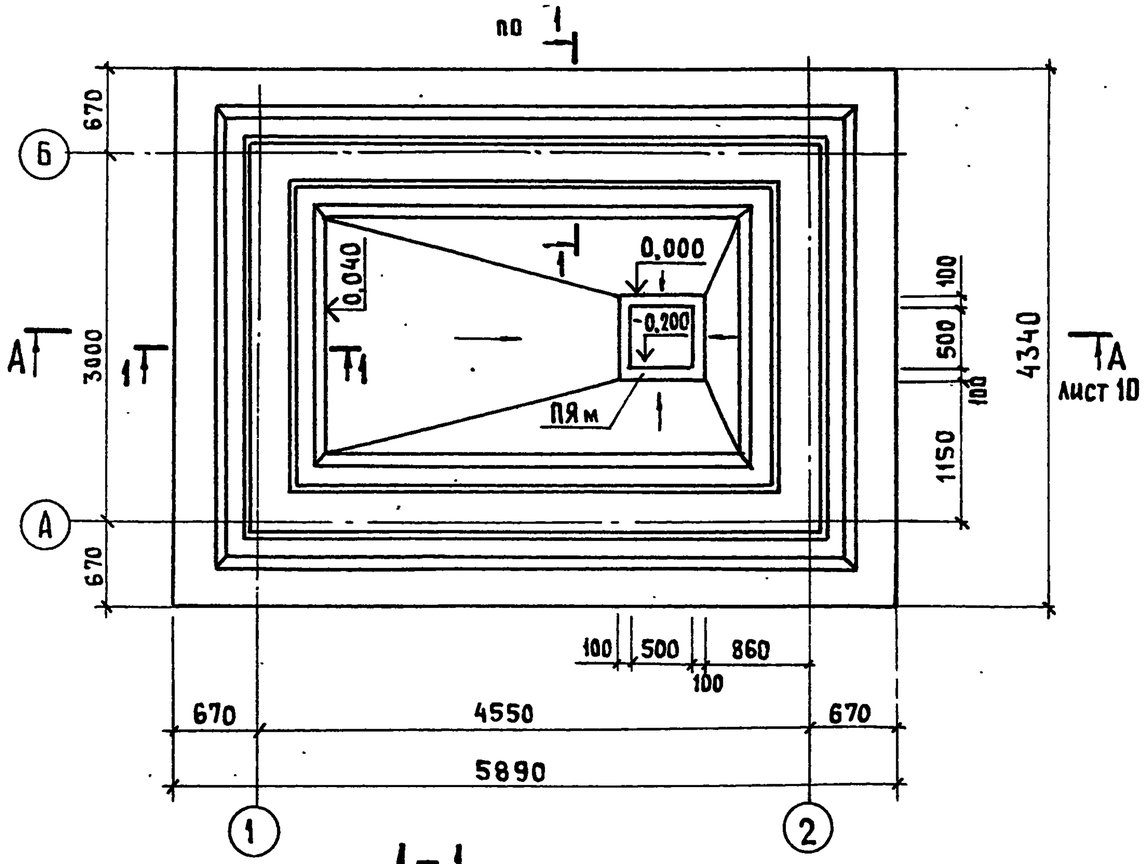

1-1

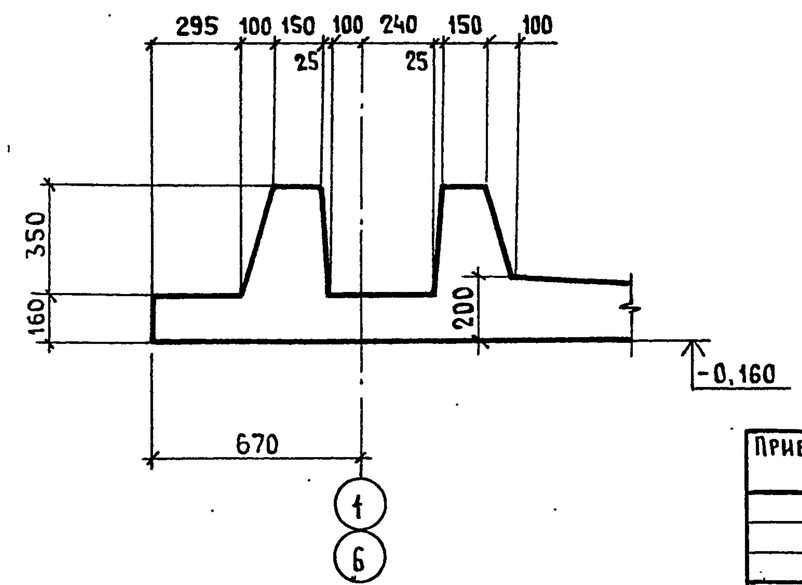

Спецификация элементов на днищ Дм

Марка поз.	Обозначение	Наименование	Кол.	Масса ед. кг	Примечание
2	КЖИ С1.000	Сетка арматурная С1	2		
3	КЖИ С1.000	С3	2		
4	лист 6	С $\frac{8AIII-100}{8AIII-100}$ 2100×4300×50 ГОСТ 8478-81	3	71,4	
ПК1	КЖИ ПК1.000	Пакет ПК1	2		
ПК2	КЖИ ПК2.000	ПК2	2		
ПК3	КЖИ ПК1.000	ПК3	2		
ПК4	КЖИ ПК2.000	ПК4	2		
УН	лист 6	Сопряжение пакетов			
		Угол наружный УН	4	4,2	
УВ	лист 6	Сопряжение пакетов			
		Угол внутренний УВ	4	3,0	
1	лист 6	Ф8AI ГОСТ 5781-82 ℓ=660	78	0,3	
ПЯм	лист 8	Приямок ПЯм	1		
		Материалы			
		Бетон класса В25, W6	6,1		м³

1. Требования к бетону см. п 3.3 лист 3
2. Армирование днища см. лист 6

Привязан

Инв. №

ГИП	Кузнецов		11.86
Нач. отд.	Вислогузов		11.86
Н. контр.	Харламова		
Гл. констр.	Олешко		
Гл. спец.	Янковский		
Рук. гр.	Левинская		
Ст. инж.	Коршунова		

815-43.86-АС

Жижесборник емкостью 25 м³

Днище Дм
Сборочный чертеж

Стадия	Лист	Листов
Р	5	

ГИПРОНИСЕЛЬХОЗ

Копир. Лихачева 25720-01 Формат А3

Т 903-01

Раскладка нижних сеток

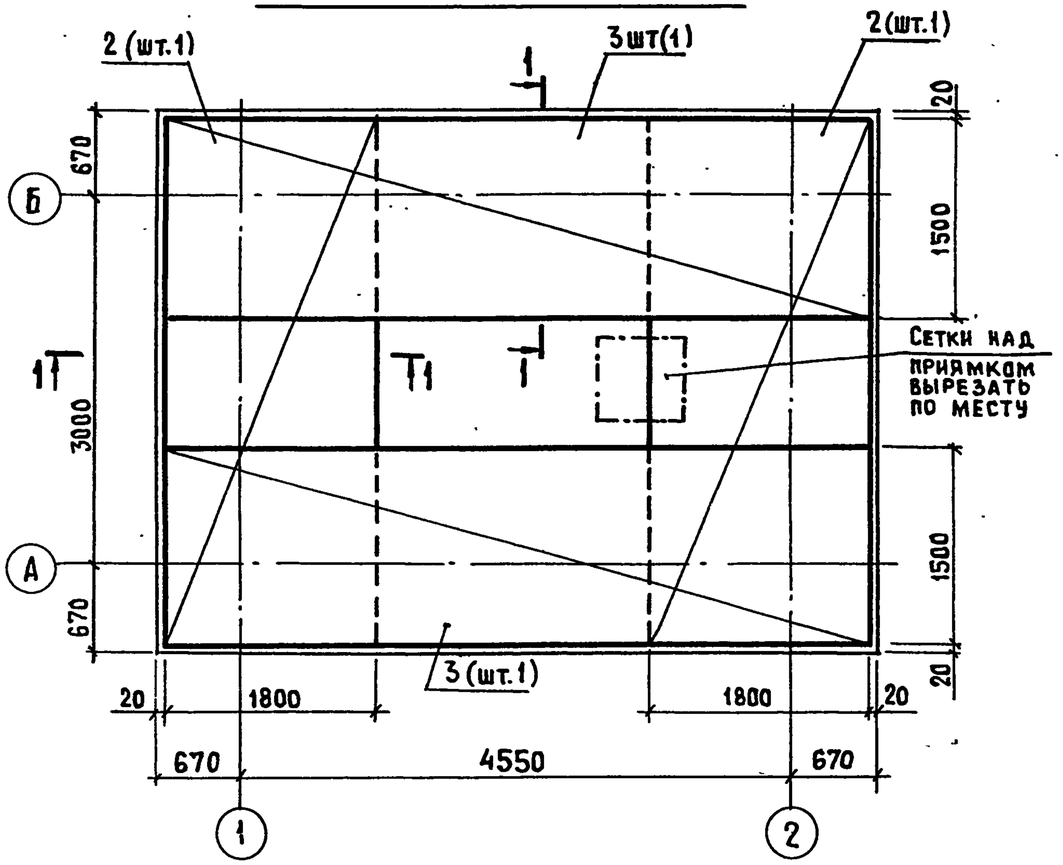

Раскладка верхних сеток и пакетов

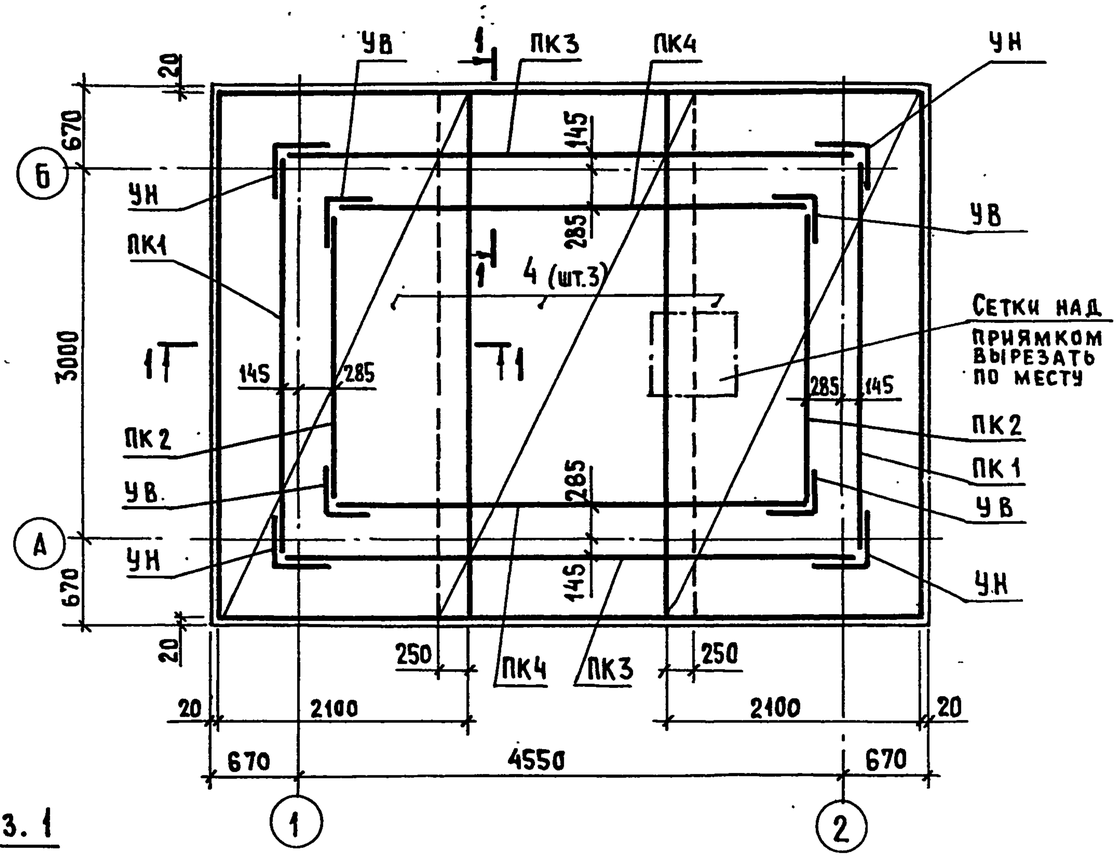

1-1

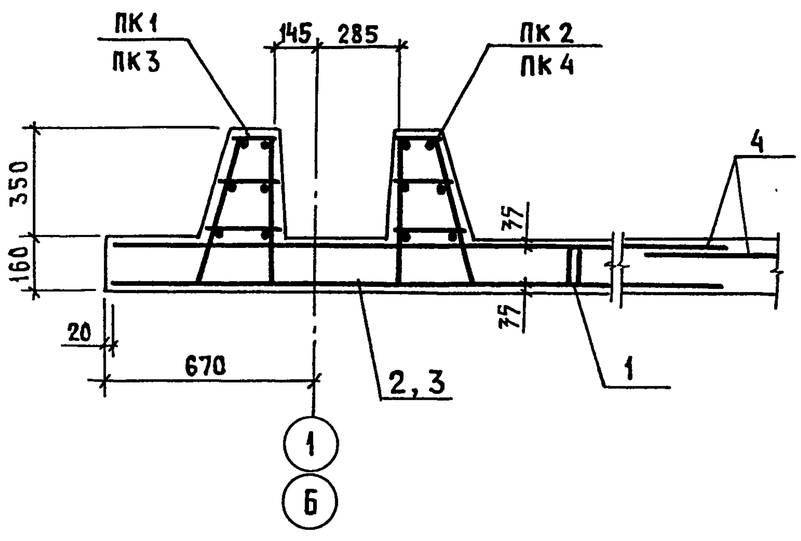

Поз. 1

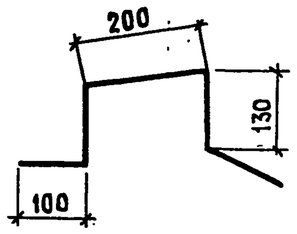

Привязан			
Инв. №			

				815-43.86-АС			
ГИП	Кузнецов		11.86	Жижесборник емкостью 25 м³	Стадия	Лист	Листов
Нач.отд.	Вислогузов		11.86		Р	6	
Н.контр.	Харламова						
Гл.констр.	Олешко			Днище Дм Схема армирования	Гипронисельхоз		
Гл.спец.	Янковский						
Рук.гр.	Левинская						
Ст.инж.	Коршунова						

Копир. Лихачева 25720-01 Формат А3

Сопряжение пакетов в углах

УН (наружном)

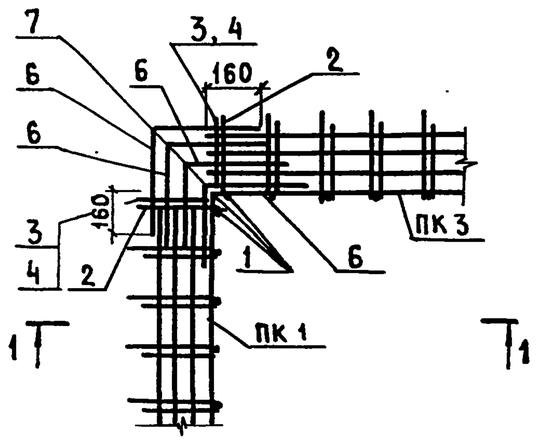

УВ (внутреннем)

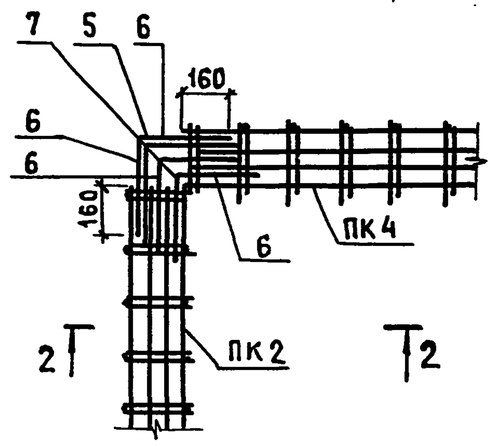

1 – 1

2 – 2

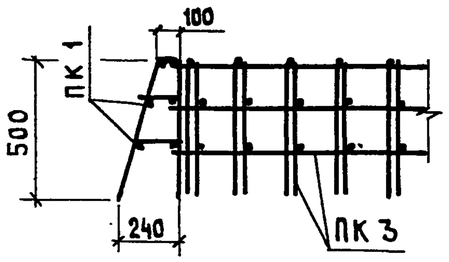

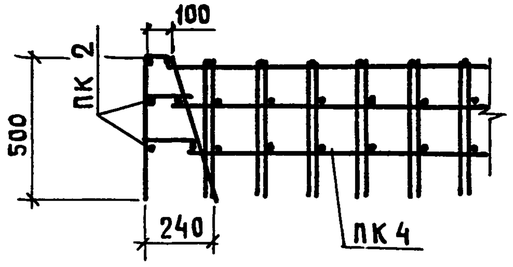

Ведомость деталей

Поз.	Эскиз
2	110, 106°, 510
6	360, 360
7	110, 106°, 790

Спецификация арматуры сопряжения пакетов в углах

Формат	Зона	Поз.	Обозначение	Наименование	Кол.	Примечание
				УН		
				Детали		
Б4		1	-001	⌀12 А III ГОСТ 5781-82 ℓ=500	3	0,4 кг
Б4		2*	-002	⌀8 А I ГОСТ 5781-82 ℓ=620	2	0,2 кг
Б4		3	-01	ℓ=170	2	0,1 кг
Б4		4	-02	ℓ=210	2	0,1 кг
Б4		6*	-03	ℓ=720	6	0,3 кг
Б4		7*	-04	ℓ=900	1	0,4 кг
				УВ		
				Детали		
Б4		5	-003	⌀16 А III ГОСТ 5781-82 ℓ=500	1	0,8 кг
Б4		6*	-001-03	⌀8 А I ГОСТ 5781-82 ℓ=720	6	0,3 кг
Б4		7*	-04	⌀8 А I ГОСТ 5781-82 ℓ=900	1	0,4 кг

* Поз. 2, 6, 7 – см. ведомость деталей

Ведомость расхода стали на элемент кг

Марка элемента	Изделия арматурные									Всего	Общий расход
	Арматура класса										
	Вр-1		А-I		А-III						
	ГОСТ 6727-86		ГОСТ 5781-82								
	⌀5	Итого	⌀8	Итого	8	10	12	16	Итого		
Дм	18,6	18,6	163,1	163,1	212,8	286,8	40,2	40,6	580,4	762,1	762,1

Привязан

Инв. №

ГИП	Кузнецов		11.86
Нач.отд.	Вислогузов		11.86
Н.контр.	Харламова		
Гл.констр.	Олешко		
Гл.спец.	Янковский		
Рук.гр.	Левинская		
Ст.	Коршунова		

815-43.86-АС

Жижесборник емкостью 25 м³

Днище Дм
Сопряжение пакетов в углах

Стадия	Лист	Листов
Р	7	

ГИПРОНИСЕЛЬХОЗ

Копир. Лихачева 25720-01 Формат А3

План приямка

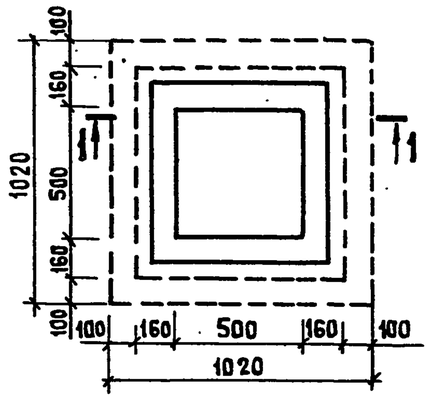

1 – 1

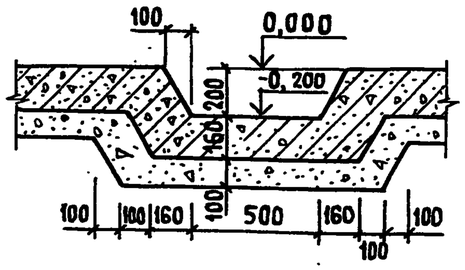

Армирование приямка

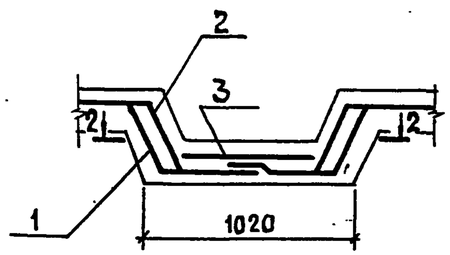

2 – 2

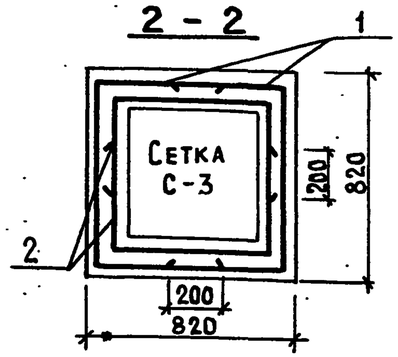

Схема гиба сетки-1

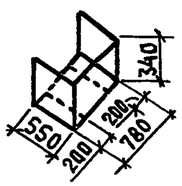

Раскрой сетки-1

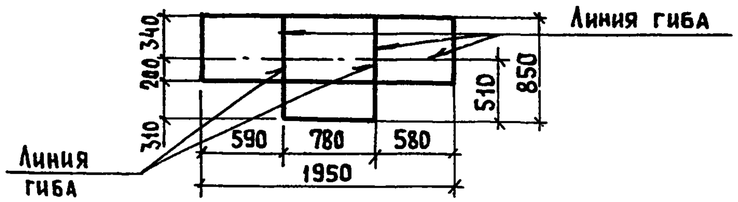

Схема гиба сетки-2

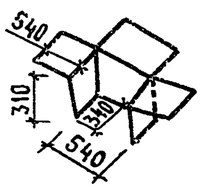

Раскрой сетки-2

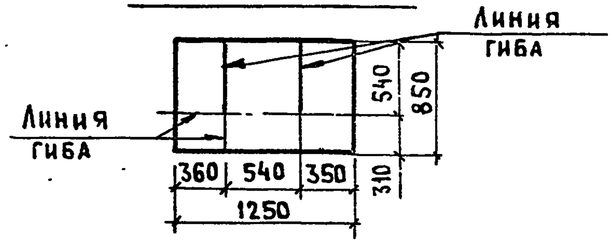

Спецификация элементов приямка

Формат	Зона	Поз.	Обозначение	Наименование	Кол.	Примечание
				Сборочные единицы		
Бч		1	лист 8	$C\ \frac{5Вр1-100}{5Вр1-100}$ 850×1950 ГОСТ 8478-81	2	5,0 кг
Бч		2	лист 8	$C\ \frac{5Вр1-100}{5Вр1-100}$ 850×1250 ГОСТ 8478-81	2	3,5 кг
Бч		3	лист 8	$C\ \frac{5Вр1-100}{5Вр1-100}$ 850×650 ГОСТ 8478-81	1	1,6 кг

1. Защитный слой бетона принять 20 мм

Привязан

Инв. №

ГИП	Кузнецов		11.86
Нач. отд.	Вислогузов		11.86
Н. контр.	Харламова		
Гл. констр.	Олешко		
Гл. спец.	Янковский		
Рук. гр.	Левинская		
Инженер	Самарина		

815-43.86-АС

Жижесборник емкостью 25 м³

Днище Дм
Приямок П9м

Стадия	Лист	Листов
Р	8	

ГИПРОНИСЕЛЬХОЗ

Копир. Лихачева 25720-01 13 Формат А3

альбом 1

Схема расположения панелей стеновых

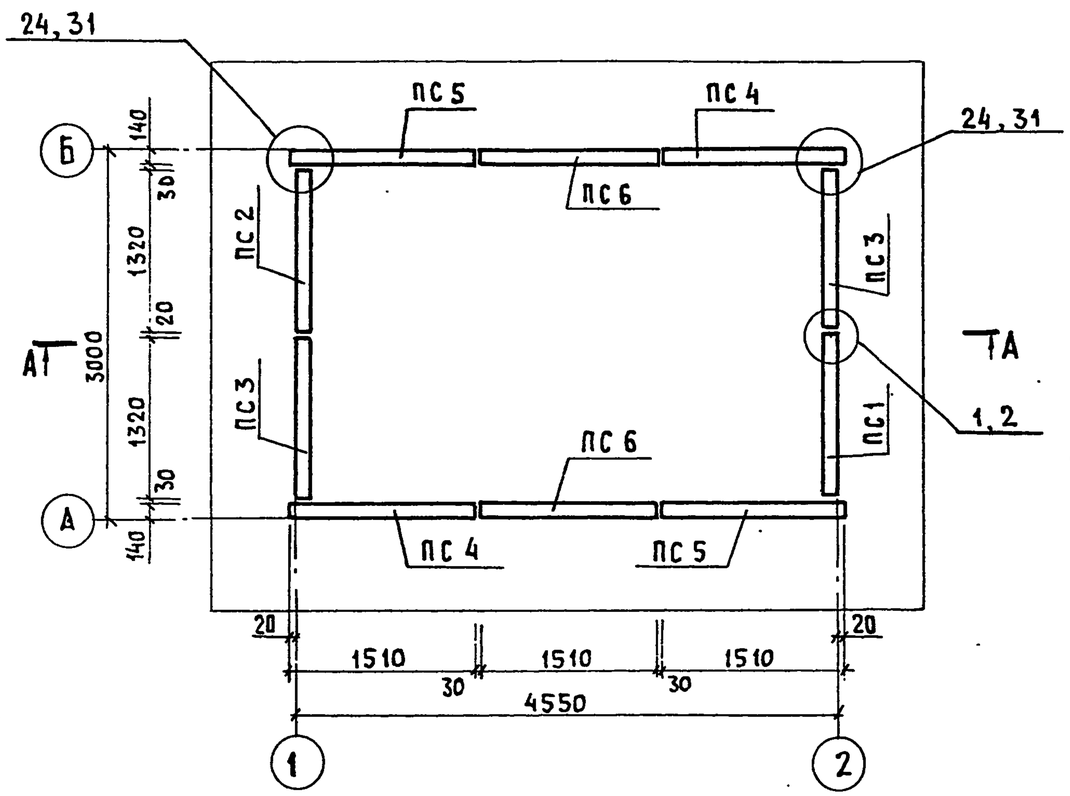

Схема расположения плит покрытия

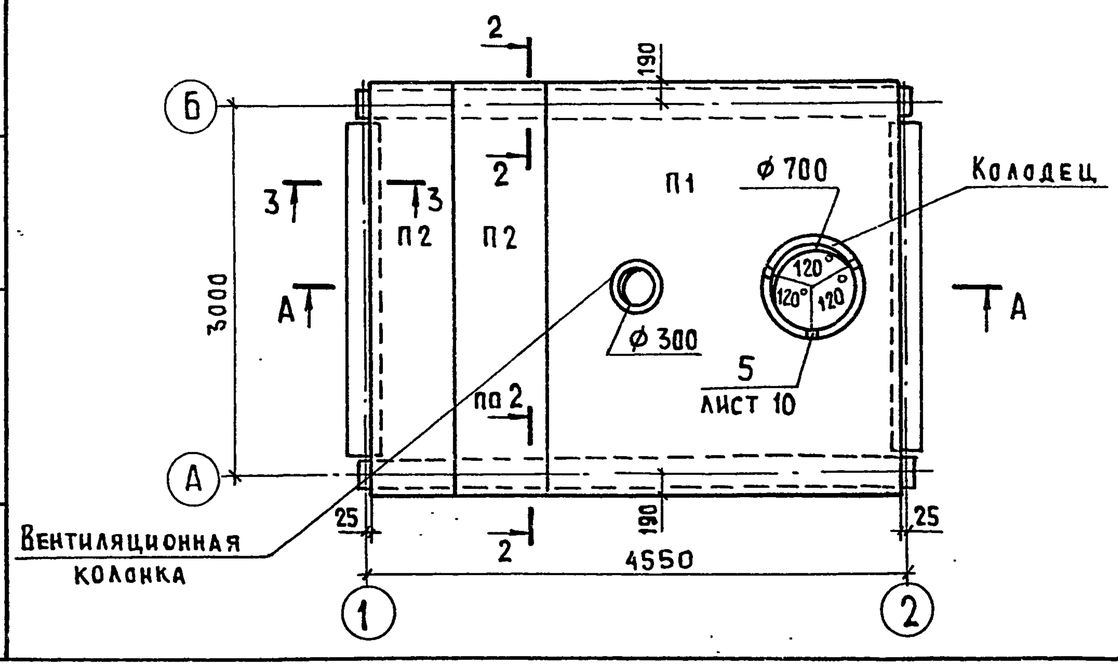

Вентиляционная колонка

Общий вид

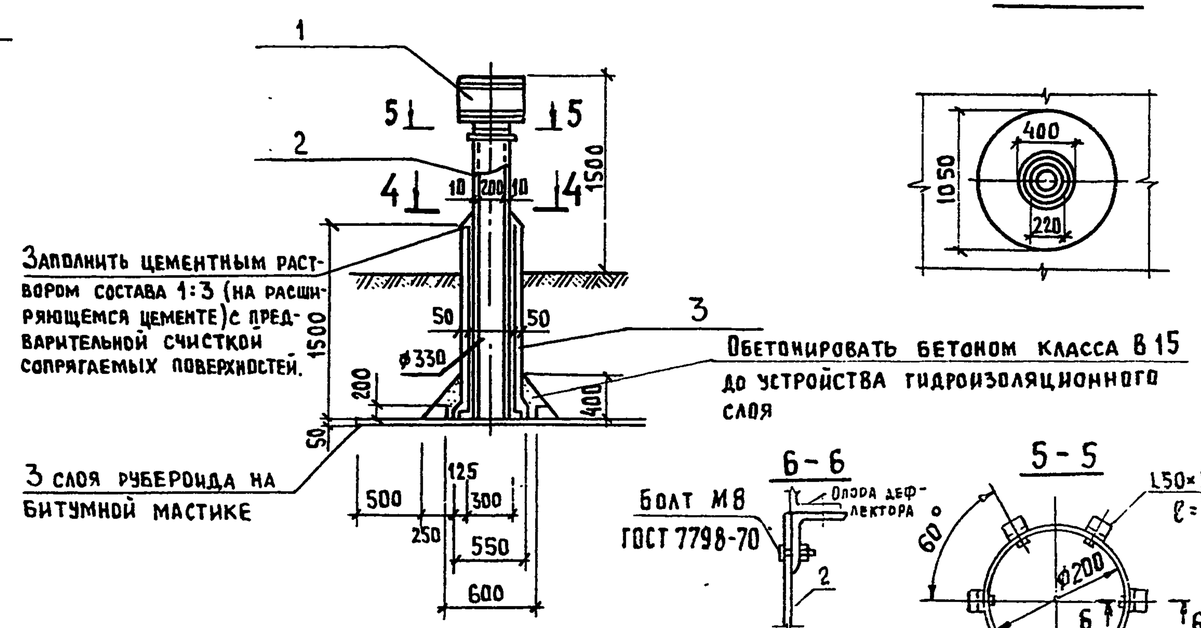

1. Общие указания см. листы 3, 4
2. Разрез А-А см. лист 10
3. Сечения 2-2 и 3-3 см. лист 11
4. Узлы приняты по серии 3.900-3 вып. 2/82
5. Швы между плитами перекрытия зачеканить бетоном класса В25 на мелком заполнителе.

Привязан			
Инв. №			

				815-43.86-АС			
ГИП	Кузнецов		11.86	Жижесборник емкостью 25м³	Стадия	Лист	Листов
Нач.отд.	Вислогузов		11.86		Р	9	
Н.контр.	Харламова			Схемы расположения панелей стеновых и плит перекрытия	ГИПРОНИСЕЛЬХОЗ		
Гл.констр.	Олешко						
Гл.спец.	Янковский						
Рук.гр.	Левинская						
Ст.инж.	Коршунова						

Копир. Анхачева 25720-01 Формат А3

Альбом I

Разрез А-А

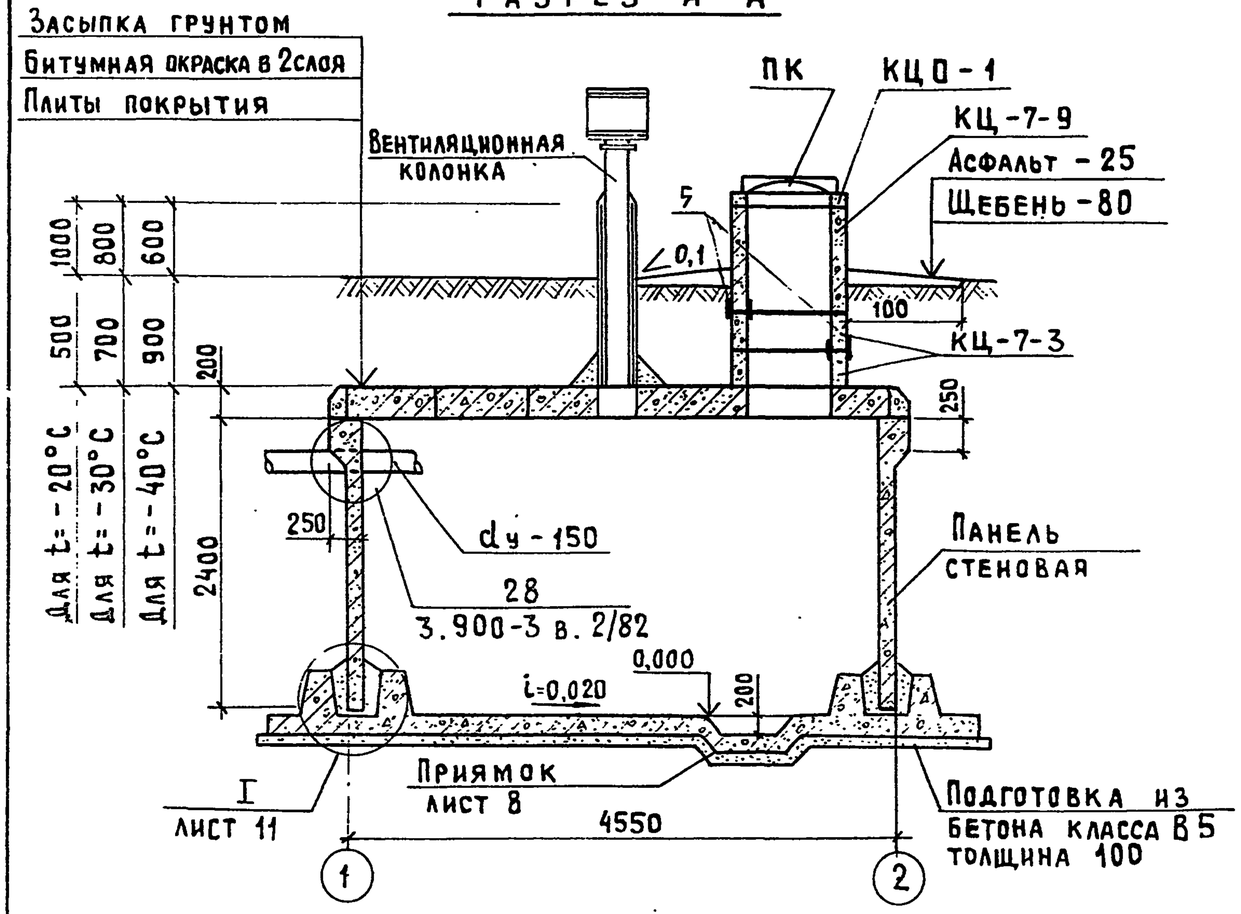

Марка поз.	Обозначение	Наименование	Кол.	Масса ед.кг	Примечание
		Узлы			
	3.900-3 вып.2/82	Узел 2	6		
	3.900-3 вып.2/82	Узел 24	4		
	3.900-3 вып.2/82	Узел 28	1		
	3.900-3 вып.2/82	Узел 31	4		
	лист 11	Узел I	—		

Спецификация элементов на жижесборник

Марка поз.	Обозначение	Наименование	Кол.	Масса ед.кг	Примечание
КЦП-1	3.900-3 вып.7 ч.1	Кольцо опорное КЦО-1	1		
КЦ-7-3	3.900-3 вып.7 ч.1	Кольцо стеновое КЦ-7-3	2	130	
КЦ-7-9	3.900-3 вып.7 ч.1	КЦ-7-9	1	380	
П1	КЖИ-П26-5а-1	Плита перекрытия П26-5а-1	1	5050	
П2	3.006.1-2/82 вып.1-2	П26g-5а	2	1250	
		Панели стеновые			
ПС1	КЖИ-ПС1А^{а}-24-Б2,000	ПС1А^{а}-24-Б2	1		
ПС2	КЖИ-ПС1А^{а}-24-Б2^{а}	ПС1А^{а}-24-Б2^{а}	1		
ПС3	КЖИ-ПС1А^{а}-24-Б2,000	ПС1А^{б}-24-Б2	2		
ПС4	КЖИ-ПС1А^{а}-24-Б2,000	ПС1Б^{а}-24-Б2^{а}	2		
ПС5	КЖИ-ПС1А^{а}-24-Б2,000	ПС1Б^{б}-24-Б2	2		
ПС6	КЖИ-ПС1А^{а}-24-Б2^{а}	ПС1И-24-Б2^{а}	2		
ЛС	ГОСТ 3634-79	Люк чугунный ЛК	1	65,0	
1	1.494-32 Д.00.000	Дефлектор вентиляцион-			
		ной колонки	1	8,0	
2	ГОСТ 1839-80	Асбестоцементная			
		труба dу-200	1	51,0	
3	ГОСТ 6482.1-79	Бетонная труба dу-300	1	72,0	
4	лист 11	Лист $\frac{Б\ 10\times120\times150\ ГОСТ19903-74}{В\ Ст3кп2\ ГОСТ535-79}$			
			2		
5	лист 10	Двутавр $\frac{10\ ГОСТ\ 8239-72}{В\ Ст3кп2\ ГОСТ535-79}$			
		ℓ=100	6	1,0	
		Узлы			
	3.900-3 вып.2/82	Узел 1	6		

Привязан

Инв.№

ГИП	Кузнецов		
Нач.отд.	Вислогузов		9.86
Н.контр.	Хараамова		
Гл.констр.	Олешко		
Гл.спец.	Янковский		
Рук.гр.	Левинская		
Ст.инж.	Портнова		

815-43.86-АС

Жижесборник емкостью 25 м^3

Стадия	Лист	Листов
Р	10	

Разрез А-А
Спецификация

ГИПРОНИСЕЛЬХОЗ

Копир. Лихачева 25720-01 15 Формат А3

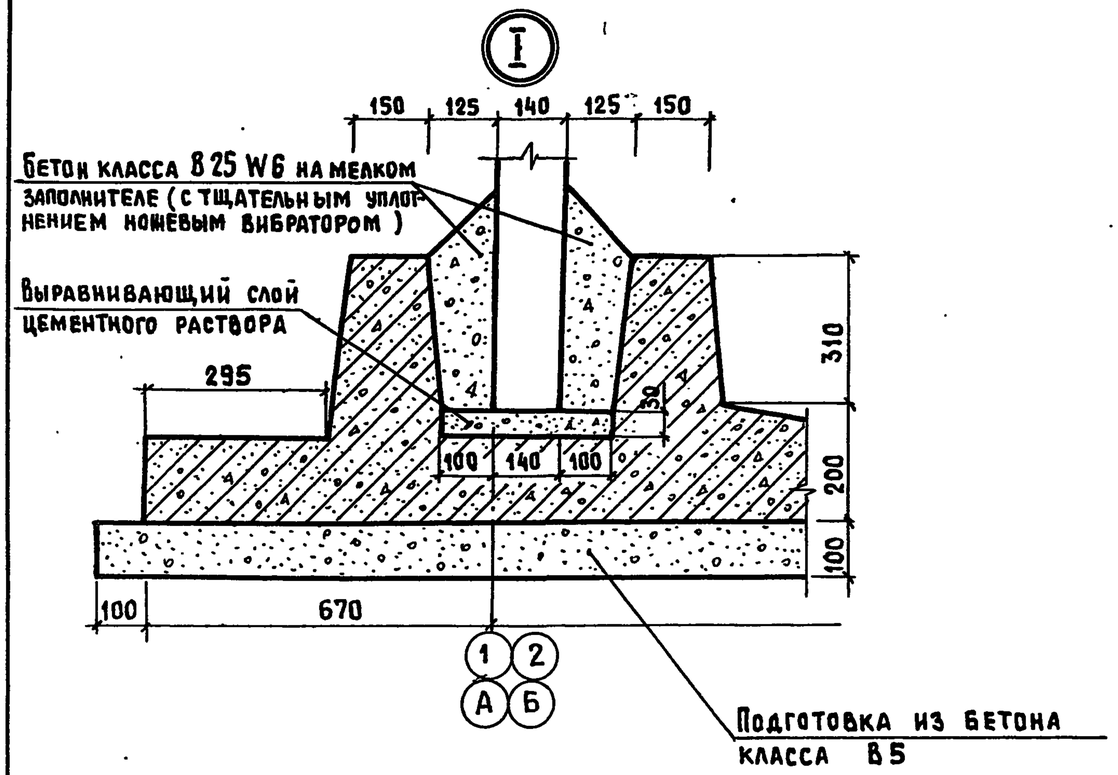

2 – 2

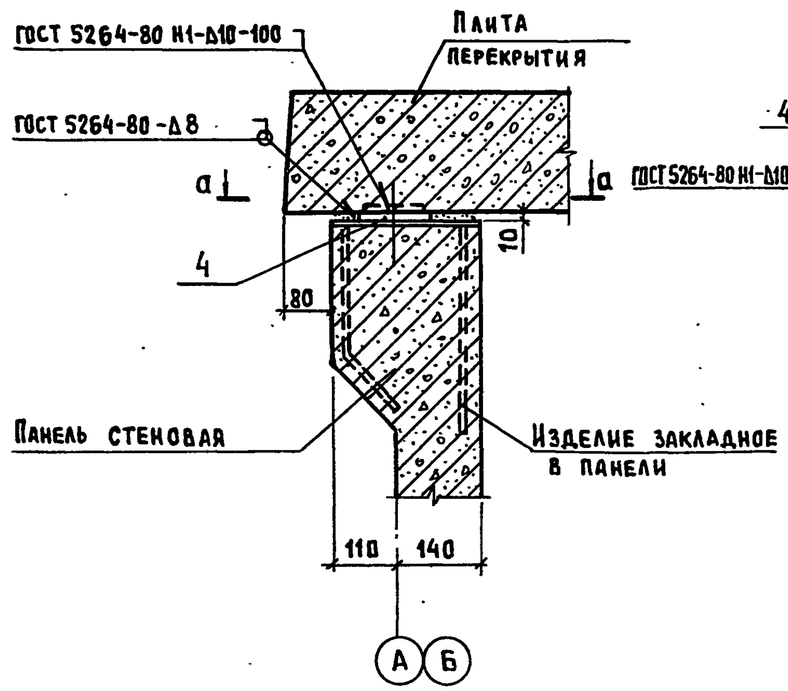

а – а

см. п. 3

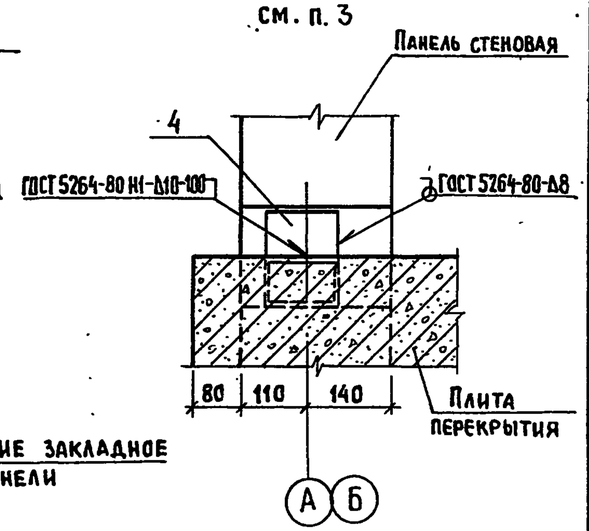

3 – 3

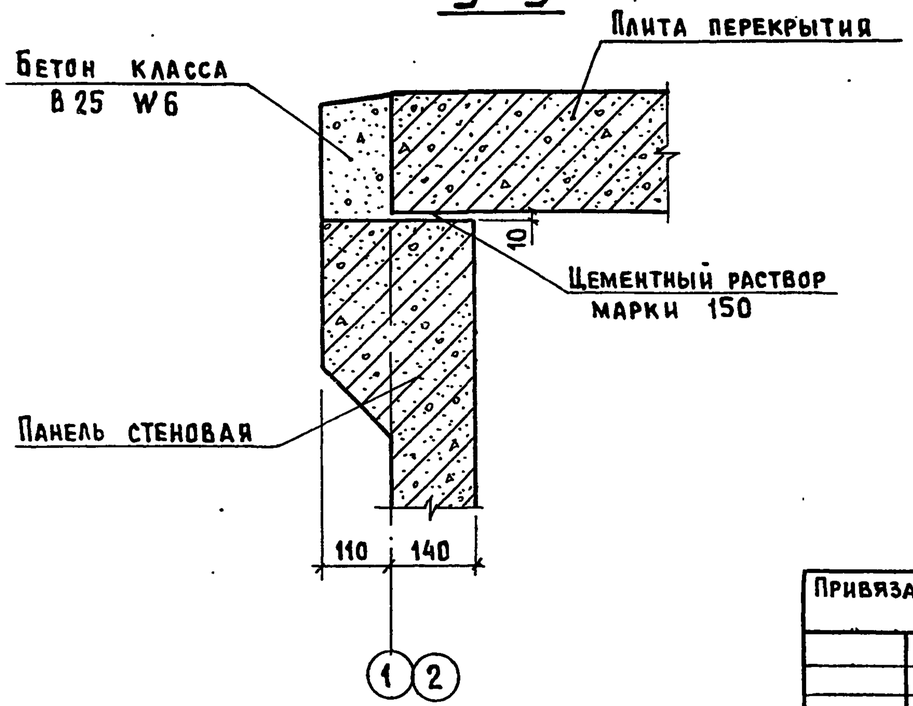

1. Узел I расположен на листе 10
2. Сечения 2-2 и 3-3 расположены на листе 9
3. В сечении а-а панель стеновая П2 условно не показана
4. Сварку производить электродами типа Э42 по ГОСТ 9467-75

				815-43.86-АС			
	ГИП	Кузнецов		11.86			
Привязан	Нач.отд.	Вислогузов		11.86	Жижесборник емкостью 25 м³	Стадия	Лист	Листов
	Н.контр.	Харламова				Р	11	
	Гл.констр.	Олешко						
	Гл.спец.	Янковский			Узел I Сечения 2-2; 3-3; а-а	Гипронисельхоз		
	Рук.гр.	Левинская						
Инв. №	Ст.инж.	Грудцинова						

Копир. Лихачева 25720-01

Формат А3