ТИПОВОЕ ПРОЕКТНОЕ РЕШЕНИЕ

903-01-192

ТИПОВЫЕ РЕШЕНИЯ ПО СЖИГАНИЮ ГАЗА /С АВТОМАТИКОЙ БЕЗОПАСНОСТИ И РЕГУЛИРОВАНИЯ/ ДЛЯ ПАРОВЫХ И ВОДОГРЕЙНЫХ КОТЛОВ

ВОДОГРЕЙНЫЕ КОТЛЫ ТИПА КВ-ГМ

АЛЬБОМ 2

НЕТИПОВЫЕ КОНСТРУКЦИИ.

18166-02
Цена: 0-65

Госстрой СССР
Тбилисский филиал
ЦИТП
Типовой проект /серия/
№ 903-01-192 а.2
Заказ № 158
Цена 0 руб 65 коп
Тираж 1000
Дата „4" II 1983г

ТИПОВОЕ ПРОЕКТНОЕ РЕШЕНИЕ

903-01-192

ТИПОВЫЕ РЕШЕНИЯ ПО СЖИГАНИЮ ГАЗА /С АВТОМАТИКОЙ БЕЗОПАСНОСТИ И РЕГУЛИРОВАНИЯ/ ДЛЯ ПАРОВЫХ И ВОДОГРЕЙНЫХ КОТЛОВ

ВОДОГРЕЙНЫЕ КОТЛЫ ТИПА КВ-ГМ

СОСТАВ ПРОЕКТА

АЛЬБОМ 1 - ГАЗОСНАБЖЕНИЕ, МАЗУТОСНАБЖЕНИЕ, АВТОМАТИЗАЦИЯ ГАЗОСНАБЖЕНИЯ И МАЗУТОСНАБЖЕНИЯ.

АЛЬБОМ 2 - НЕТИПОВЫЕ КОНСТРУКЦИИ

АЛЬБОМ 2

РАЗРАБОТАНО
ИНСТИТУТОМ „МОСГАЗНИИПРОЕКТ"

ГЛАВНЫЙ ИНЖЕНЕР ИНСТИТУТА
М.А.МАЕВСКИЙ

ГЛАВНЫЙ ИНЖЕНЕР ПРОЕКТА
С.М.ЖДАНОВ

УТВЕРЖДЕНО И ВВЕДЕНО
В ДЕЙСТВИЕ ИНСТИТУТОМ
„МОСГАЗНИИПРОЕКТ"

ПРИКАЗ ОТ 24.06.82 № 98

Содержание альбома

Обозначение	Наименование	Стр.
	Титульный лист	1
	Содержание	2
КВ-ГМ 01.00 ВО	Ограничитель поворота пробки крана (Н66бк ГОСТ 2704-77)	3
КВ-ГМ 02.00 ВО	Заслонка дроссельная	4
КВ-ГМ 03.00 ВО	Подставка под газопровод	5
КВ-ГМ 04.00 ВО	Подставка под газопровод на металлической площадке	6
КВ-ГМ 05.00 ВО	Установка тягонапоромера типа ТДЖ на щитке	7
КВ-ГМ 06.00 ВО	Установка 2х тягонапоромеров типа ТДЖ на щитке	8
КВ-ГМ 07.00 ВО	Установка 3х напоромеров НМП-52 на щите	9
КВ-ГМ 08.00 ВО	Установка 4х напоромеров НМП-52 на щите	10
КВ-ГМ 09.00 ВО	Установка 4х датчиков-реле напора ДН	11
КВ-ГМ 10.00 ВО	Установка 8-ми датчиков ДН-100 и датчика ДД на щите	12
КВ-ГМ 11.00 ВО	Расширитель для установки газоанализатора МН-5106	13
КВ-ГМ 12.00 ВО	Сочленение исполнительного механизма МЭО с заслонкой на газопроводе	14
КВ-ГМ 13.00 ВО	Сочленение исполнительного механизма типа МЭО с клапаном 9с-4-1	
	мазутопровода	15

Типовое проектное решение разработано в соответствии и действующими нормами и правилами и предусматривает мероприятия, обеспечивающие взрывную, взрывопожарную и пожарную безопасность при эксплуатации здания

Главный инженер проекта Жданов

КВ-ГМ01.0080

Ал. по реш. 903-01-192, ал 2

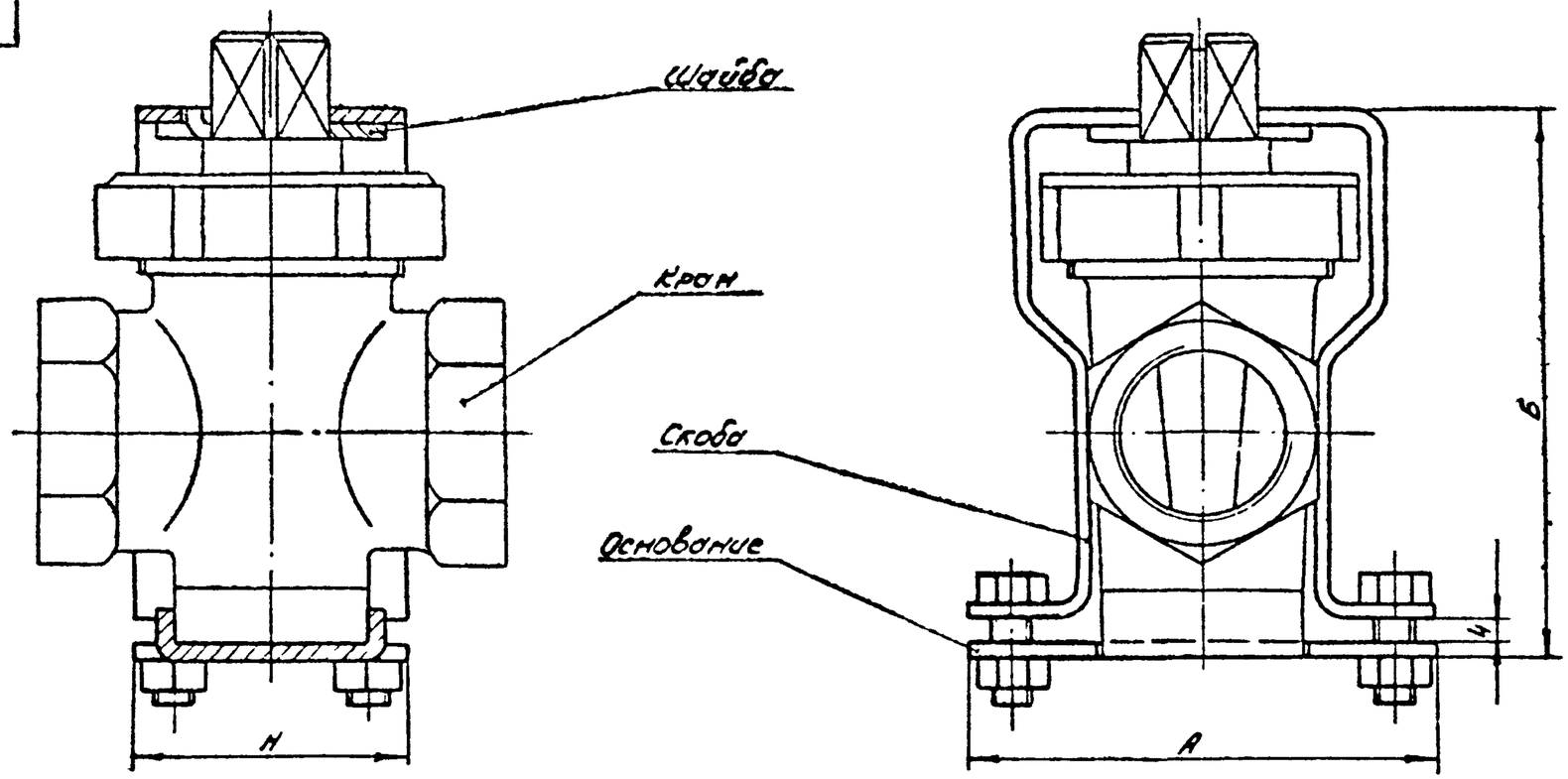

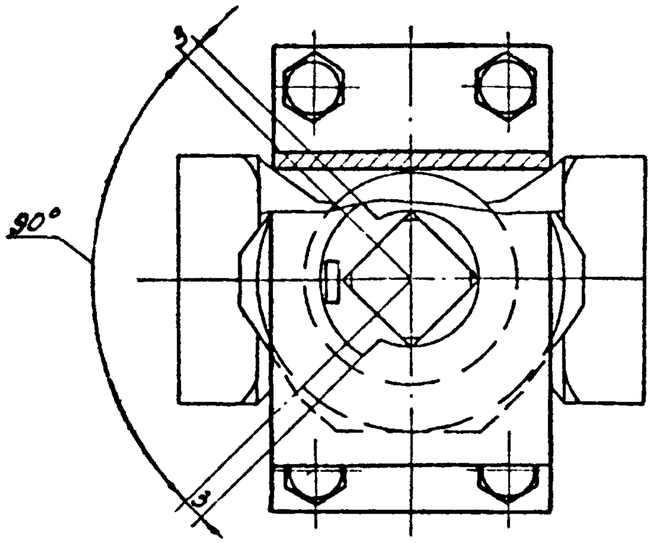

Обозначение	Размеры, мм			
	Ду	А	Б	Н
КВ-ГМ01 00	15	64	70	30
-01	20	70	82	35
-02	25	80	98	48
-03	32	90	111	55
-04	40	102	124	76
-05	50	112	140	88

Изм	Лист	№докум.	Подп.	Дата	КВ-ГМ01.0080
Разраб.		Глина		06.82	Ограничитель поворота пробки крана (11Б 6бк ГОСТ 2704-77) Чертеж общего вида
Пров.		Герасимова		06.82	
Т.контр.					
Н.контр.		Осипевич		06.82	Институт Мосгазниипроект
Утв.		Иванов		06.82	

Лит	Масса	Масштаб
		—
Лист	Листов 1	

Копировал: Родина

Формат 12

Инв.№ подл. | Подп. и дата | Взам. инв.№ | Инв.№ дубл. | Подп. и дата

КВ-ГМ 02.0080

Тип. по реш 903-01-192, вып 2

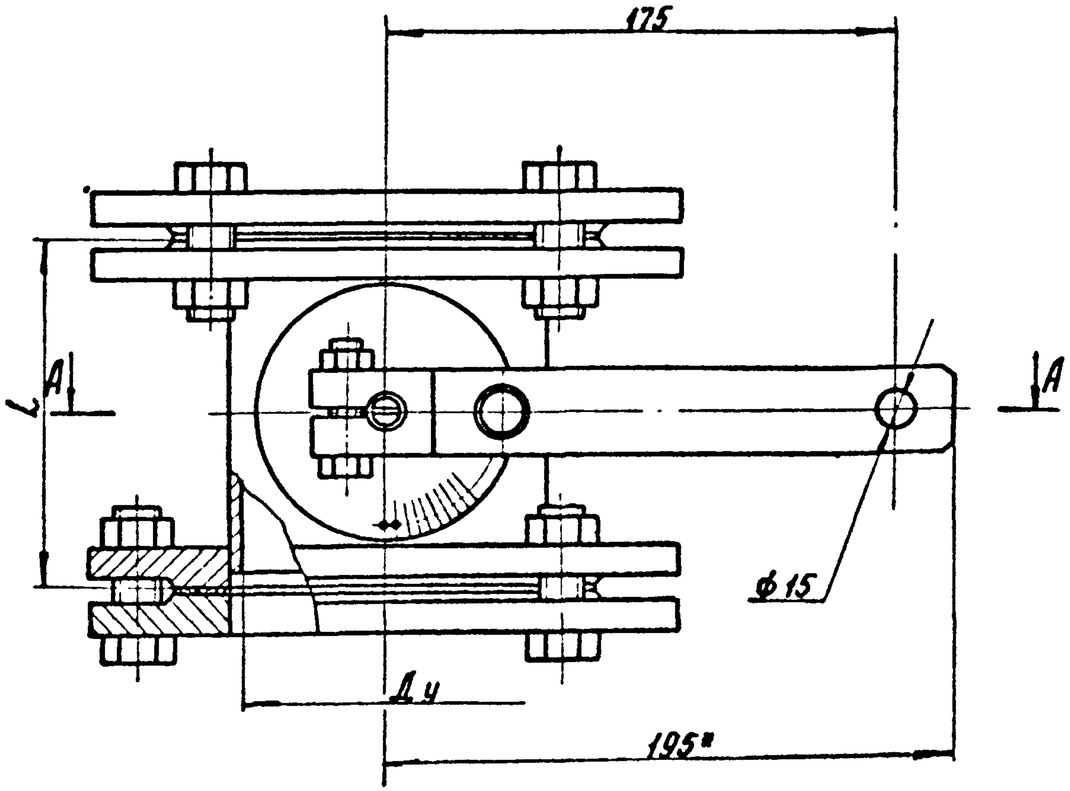

А - А

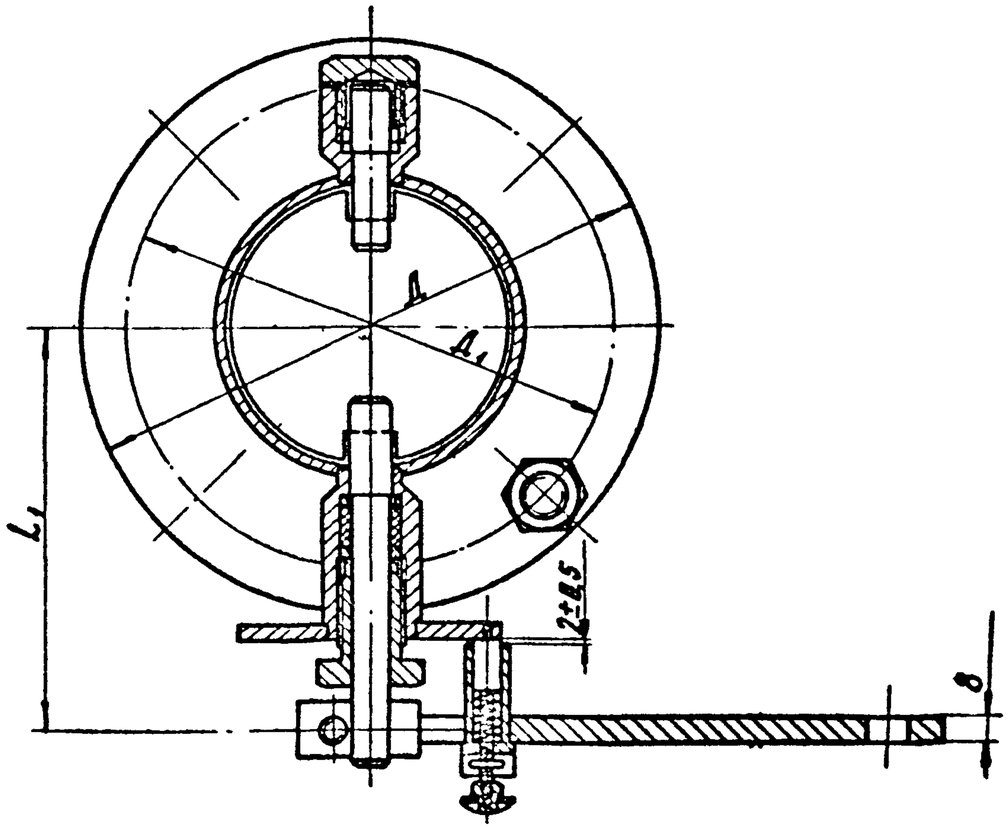

Обозначение	Ду, мм	Д, мм	Д1, мм	L, мм	L1, мм
КВ-ГМ 02.00	80	185	150	120	130
-01	125	235	200		153
-02	150	260	225	130	175
-03	175	290	255		192

Размеры для справок

Изм.	Лист	N докум.	Подп.	Дата	КВ-ГМ02.0080
Разраб.		Гулина		06.82	Заслонка дроссельная. Чертеж общего вида
Провер.		Герасимова		06.82	Лит. / Масса / Масштаб 1:2
Т.контр.					Лист / Листов 1
Н.контр.		Иосилевич		06.82	Институт Мосгазниипроект
Утв.		Иванов		06.82	

Инв. № подл. | Подпись и дата | Взам. инв. № | Инв. № дубл. | Подпись и дата

копировал: Ко

формат А2

КВ-ГМ03.0080

Тип. пр. реш. 903-07-182, вып.2

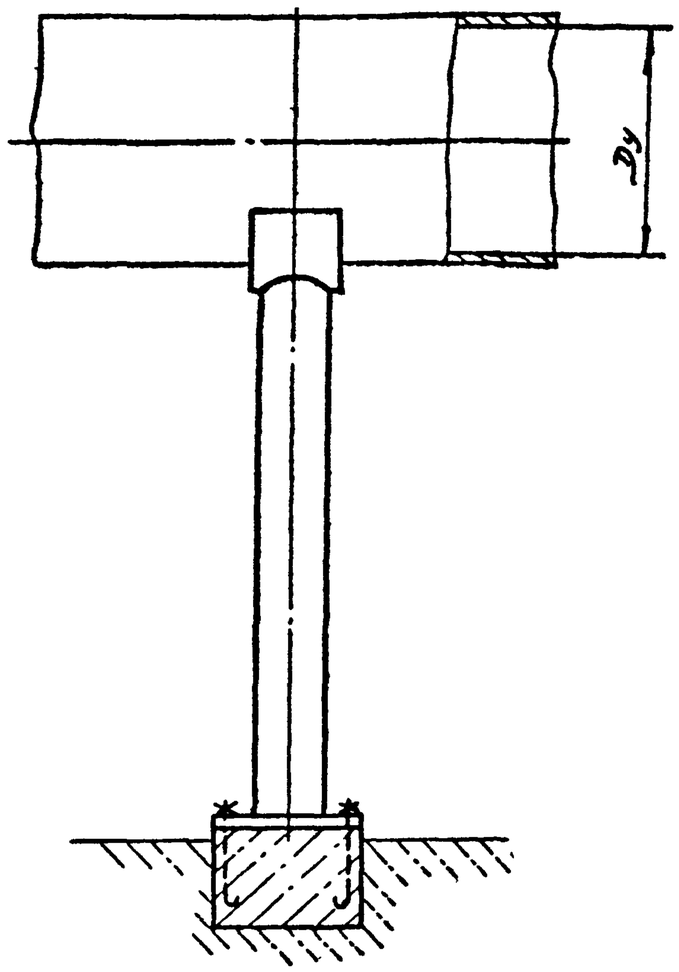

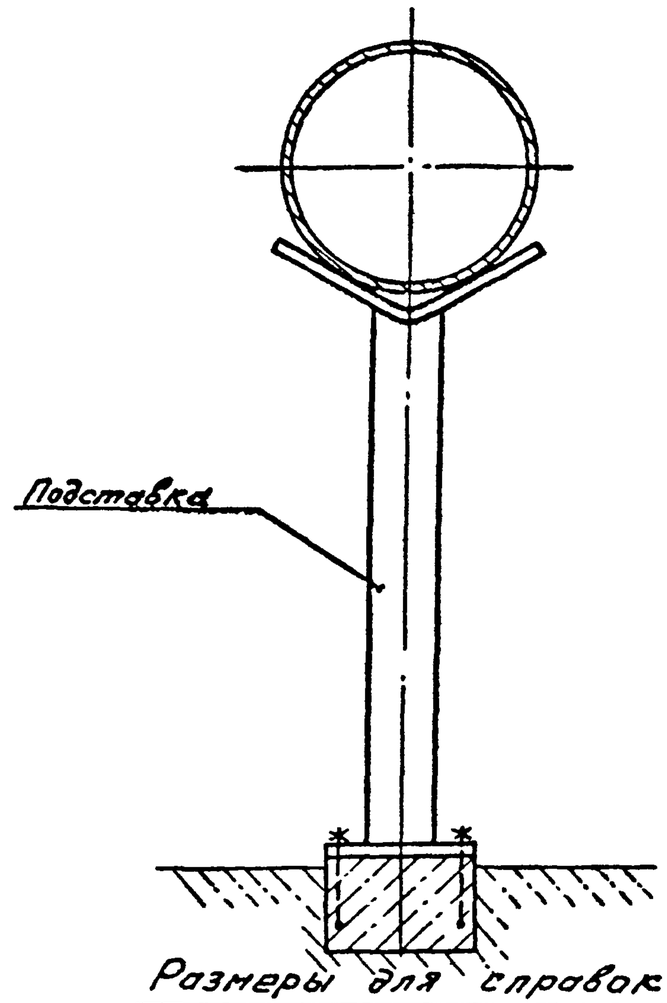

Обозначение	Ду, мм	Н, мм
КВ-ГМ03.00	150	500
-01		700
-02		1170
-03		1980
-04	200	700
-05		2300

Размеры для справок

Изм	Лист	№ докум.	Подп.	Дата
Разраб.		Кудинов		06.82
Провер.		Усилевич		06.82
Т. контр.				
Н. контр.		Усилевич		06.82
Утв.		Иванов		06.82

КВ-ГМ03.0080

Подставка под газопровод
Чертеж общего вида

Лит	Масса	Масшт.
		—

Лист | Листов 1

Институт Мосгазниипроект

Инв. № подл. | Подп. и дата | Взам. инв. № | Инв. № дубл. | Подп. и дата

Копировал: Моисеева

формат 12

КВ-ГМ04.0080

Тип. пр. реш. 903-01-192 вып.2

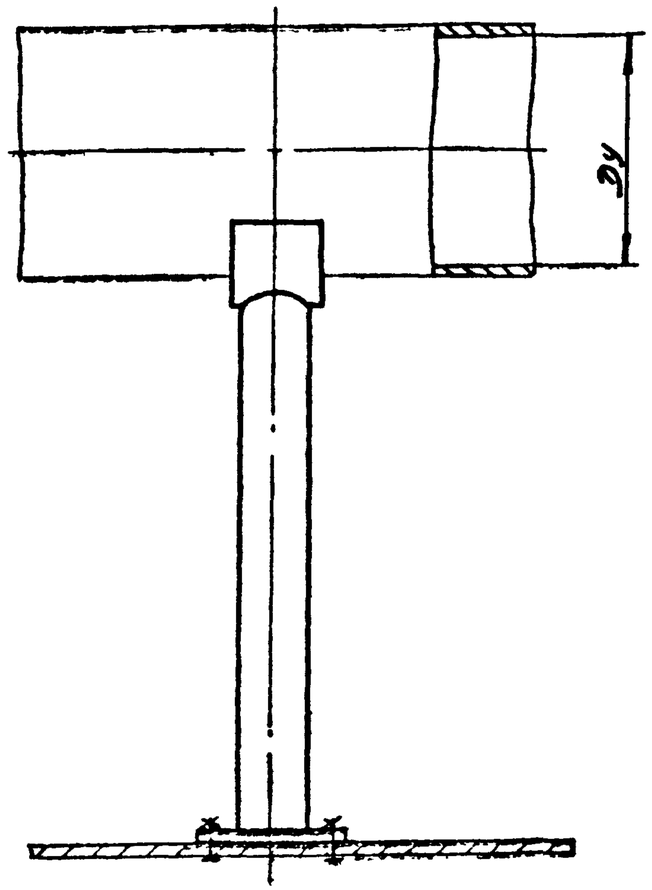

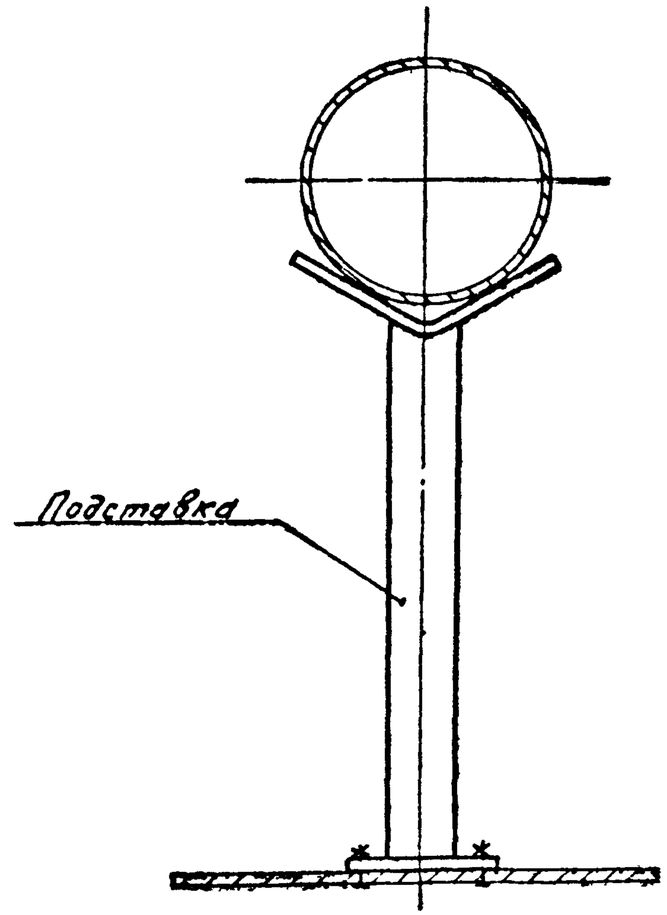

Обозначение	Ду, мм	Н, мм
КВ-ГМ04.00	150	500
-01		700
-02		1050
-03	200	700
-04	400	

Размеры для справок

Изм.	Лист	№ докум.	Подп.	Дата	КВ-ГМ04.0080.
Разраб.		Кудинов		06.88	Подставка под газопровод на металлической площадке. Чертеж общего вида
Провер.		Иосилевич		06.88	
Т. контр.					
Н. контр.		Иосилевич		06.88	
Утв.		Иванов		06.88	

Лит	Лист	Листов
		—
Лист	Листов	

Институт Мосгазчиппроект

Копировал: Моисеева

Формат А2

Инв. № подл. | Подп. и дата | Взам. инв. № | Инв. № дубл. | Подп. и дата

КВ-ГМ05.0080

Тип. пр. реш. 903-01-192, сл.2

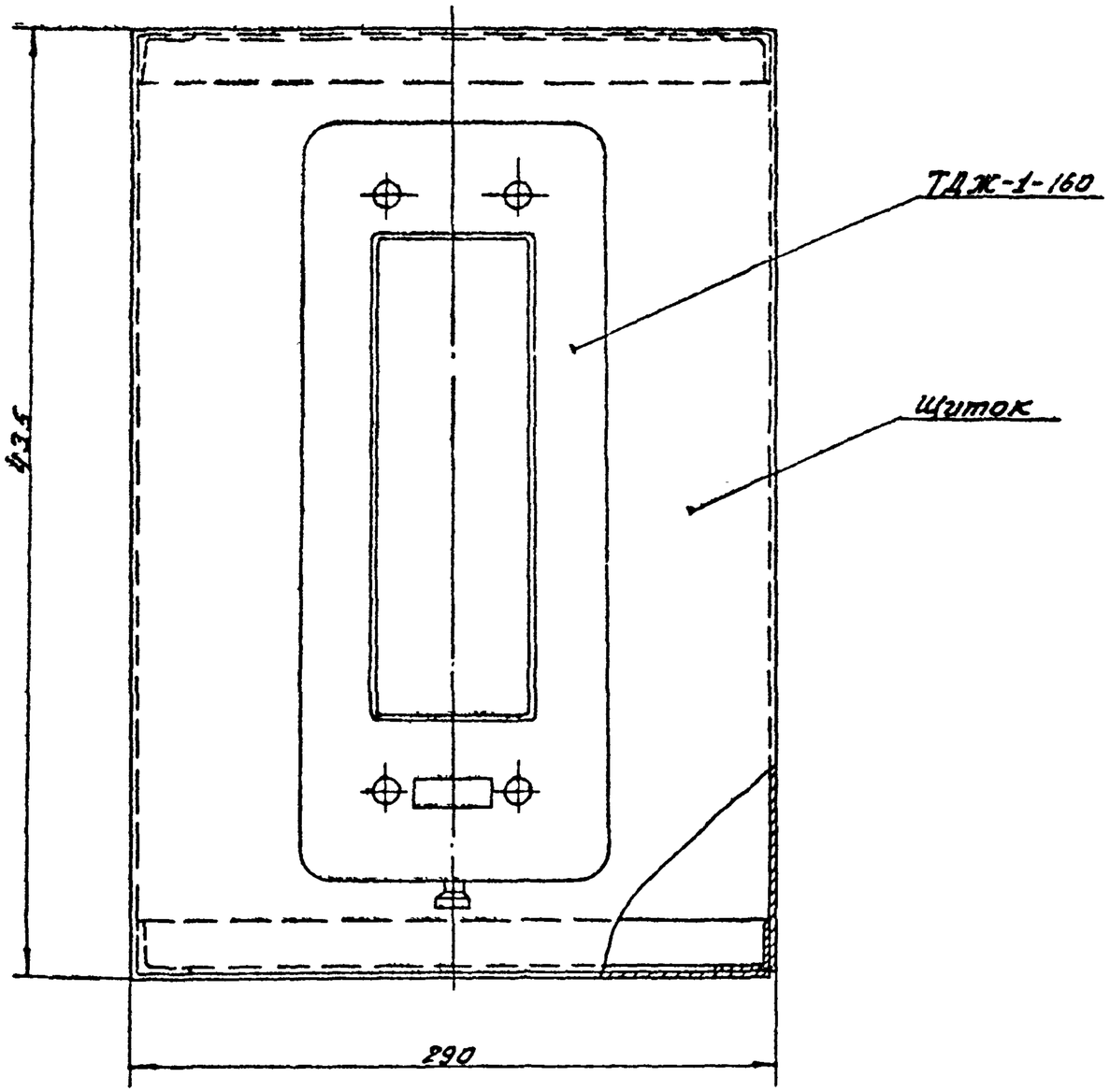

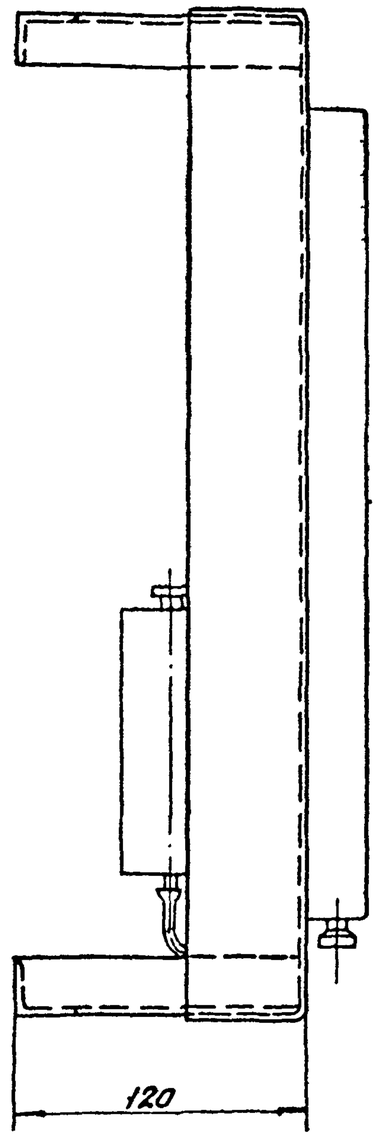

Размеры для справок.

Изм	Лист	№ докум	Подп	Дата	КВ-ГМ05.0080		
Разраб		Гулина		06.82	Установка тягонапоромера типа ТДЖ на щитке Чертеж общего вида	Лит.	Масса	Масштаб 1:2,5
Провер		Герасимова		06.82		Лист	Листов 1
Т. контр.						Институт МосгазНИИпроект	
Н. контр.		Усилевич		06.82			
Утв		Иванов		06.82			

Копировал: Моисеева

Формат 12

Инв. № подл. | Подп. и дата | Взам. инв. № | Инв. № дубл. | Подп. и дата

КВ-ГМ06.0080

Тип. пр. реш. 903-01-192, вып. 2

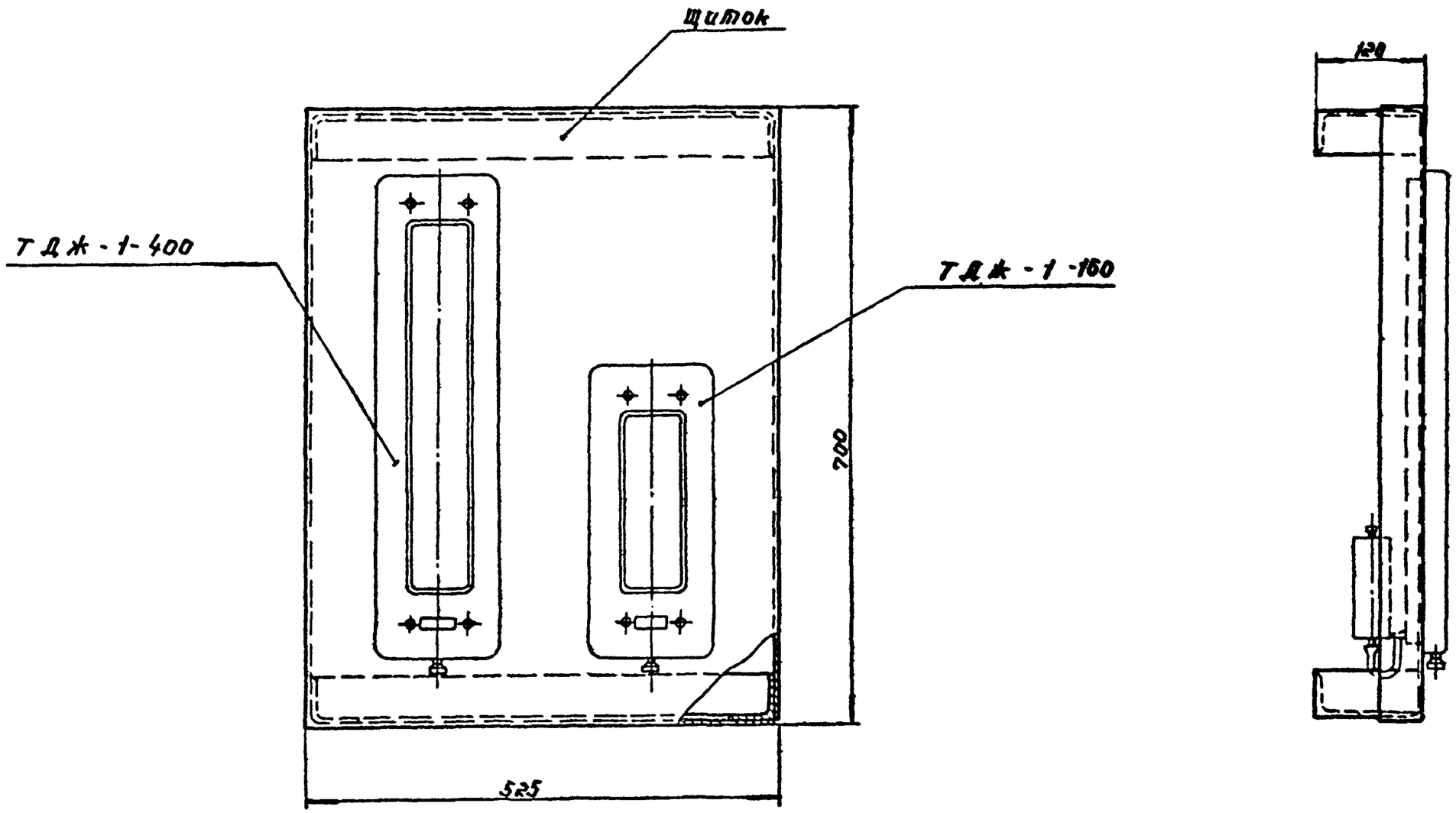

Изм.	Лист	№ докум.	Подп.	Дата
Разраб.		Кузнецов		06.88
Пров.		Герасимова		06.88
Т.контр.				
Н.контр.		Осипович		06.88
Утв.		Иванов		06.88

КВ-ГМ06.0080

Установка 2х трансформаторов типа ТДЖ на щитке
Чертеж общего вида

Лит.	Масса	Масштаб
		1:5

Лист | Листов 1

Институт Энергосетьпроект

Копировал

Формат А2

Инв. № подл. | Подп. и дата | Взам. инв. № | Инв. № дубл. | Подп. и дата

Тип. пр. реш. 903-01-192.94.2

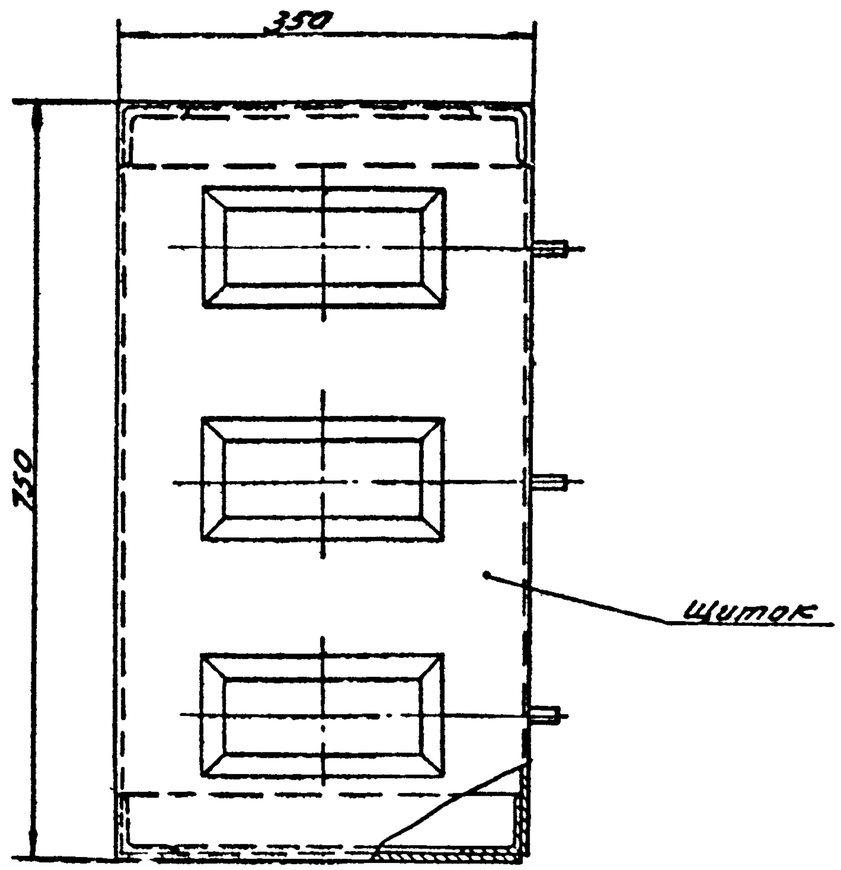

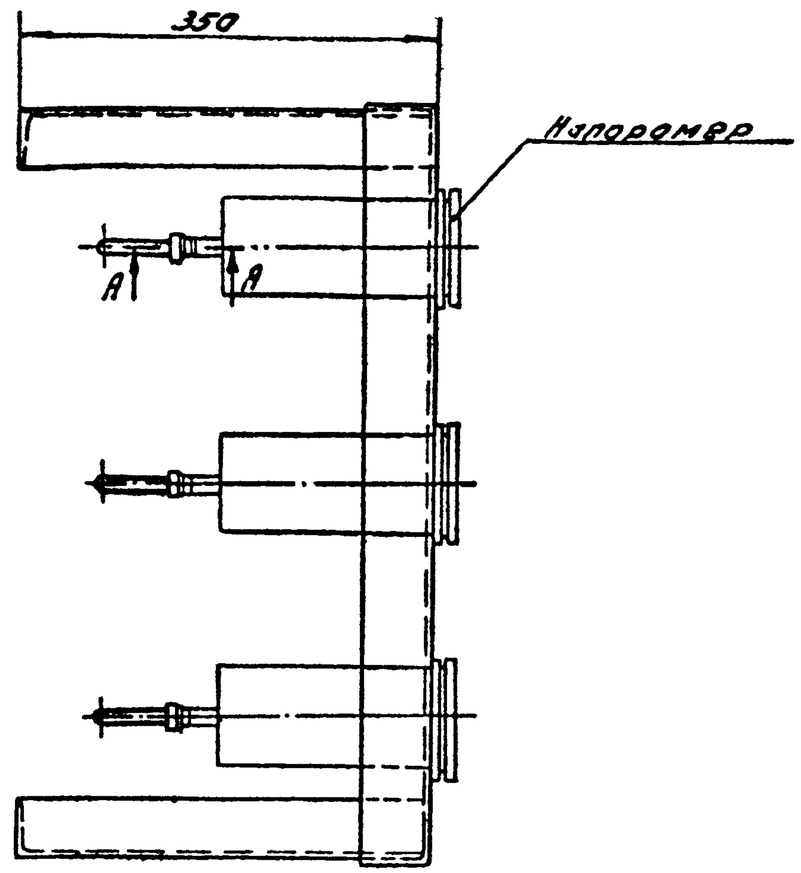

А-А
М2:1

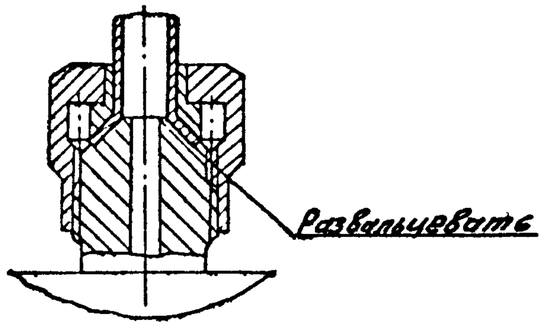

Размеры для справок

Изм.	Лист	№ докум.	Подп.	Дата	КВ-ГМ 07.00 ВО		
Разраб.		Кудинов		06.82	Установка 3х напоромеров НМП-52 на щите. Чертеж общего вида.	Лит	Масса	Масшт. 1:5
Провер.		Герасимов		06.82		Лист	Листов 1
Т. контр.						Институт Мосгазниипроект	
Н. контр.		Усилевич		06.82			
Утв.		Иванов		06.82			

Копировал: Моисеева

Формат 12

Инв. № подл. | Подп. и дата | Взам. инв. № | Инв. № дубл. | Подп. и дата

КВ-ГМ 08.0080

Тип. пр. реш. 903-01-192, вып.2

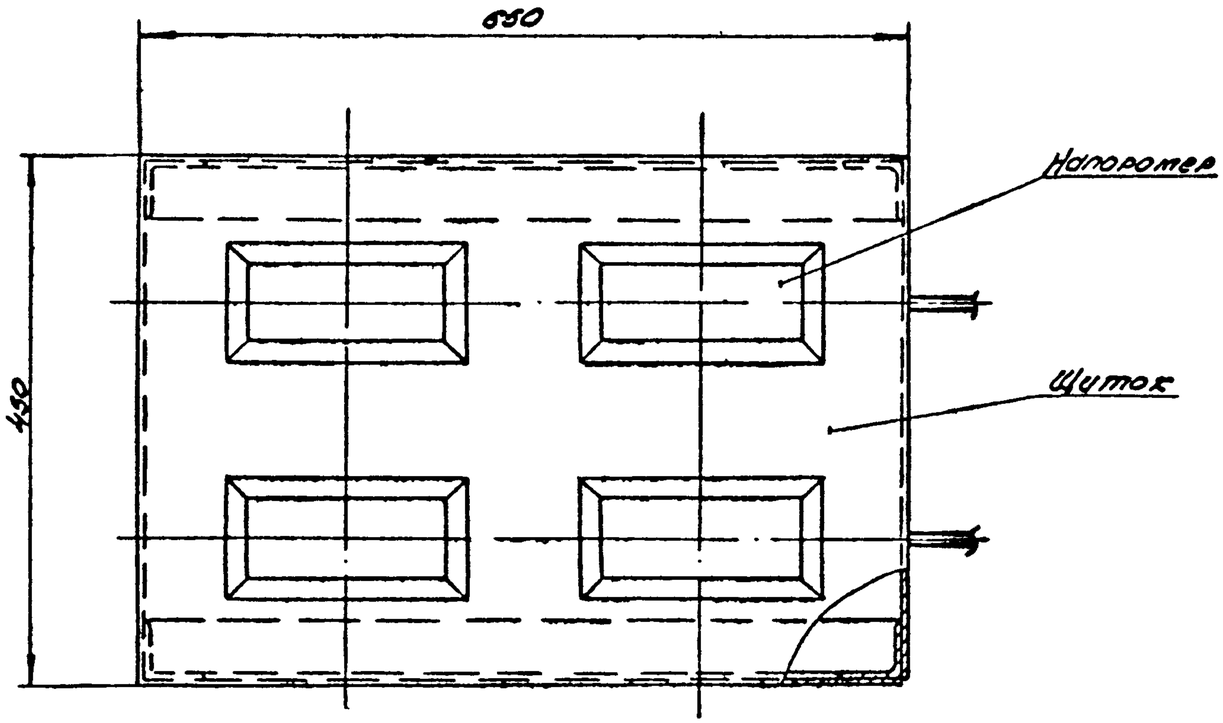

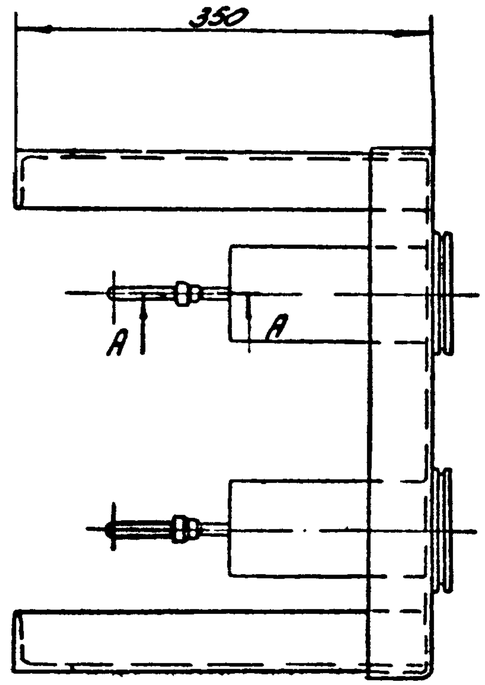

А-А
М2:1

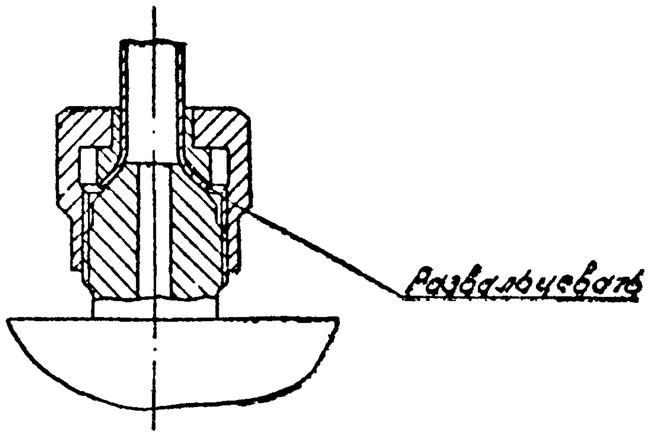

Размеры для справок

Изм.	Лист	№ докум.	Подп.	Дата	КВ-ГМ 08.0080		
Разраб.		Гулина		06.82	Установка 4-х напоромеров НМП-52 на щите	Лит.	Масса	Масштаб 1:5
Пров.		Герасимова		06.82	Чертеж общего вида	Лист	Лист 1	
Т.контр.						Институт Мосгазниипроект		
Н.контр.		Васильевич		06.82				
Утв.		Иванов		06.82				

Копировал: Радченко Формат 12

Инв. N подл. | Подп. и дата | Взам. инв. N | Инв. N дубл. | Подп. и дата

КВ-ГМ 09.0080

Тип пр. реш. 903-04-192, вып 2

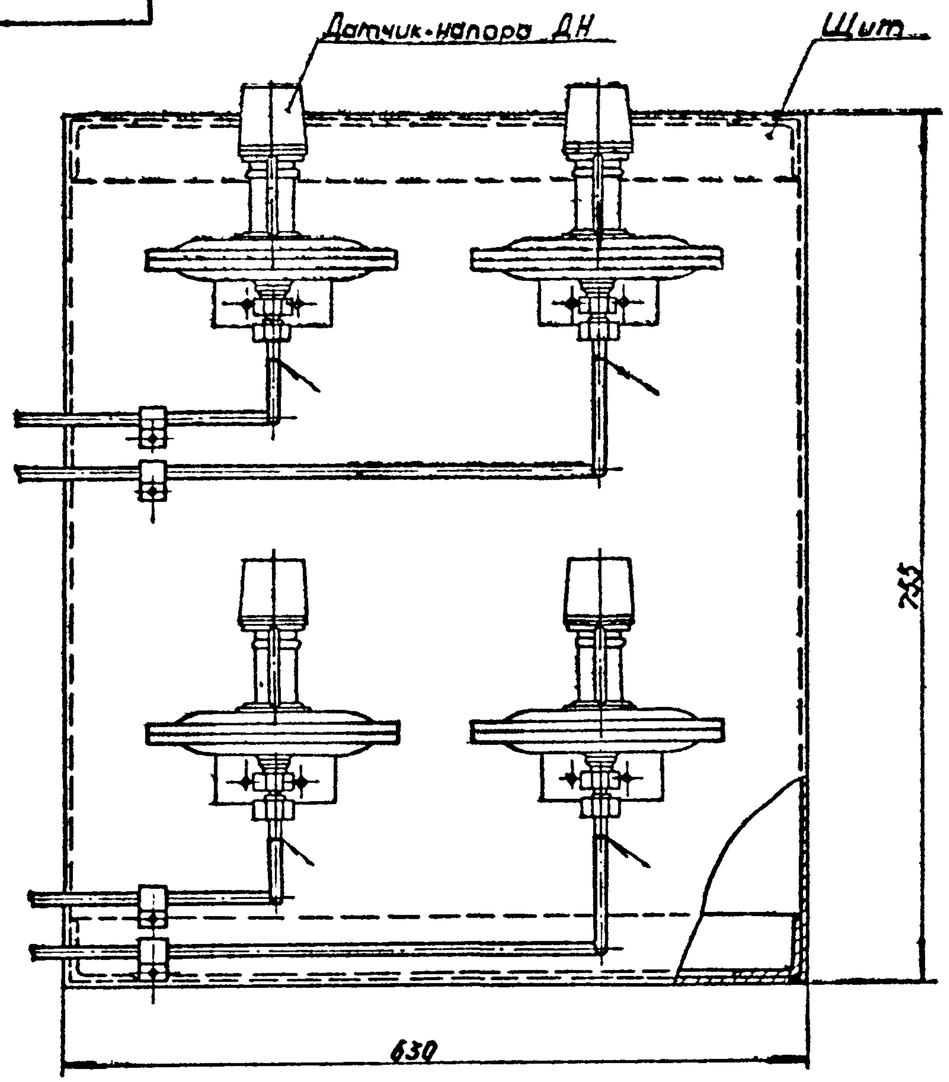

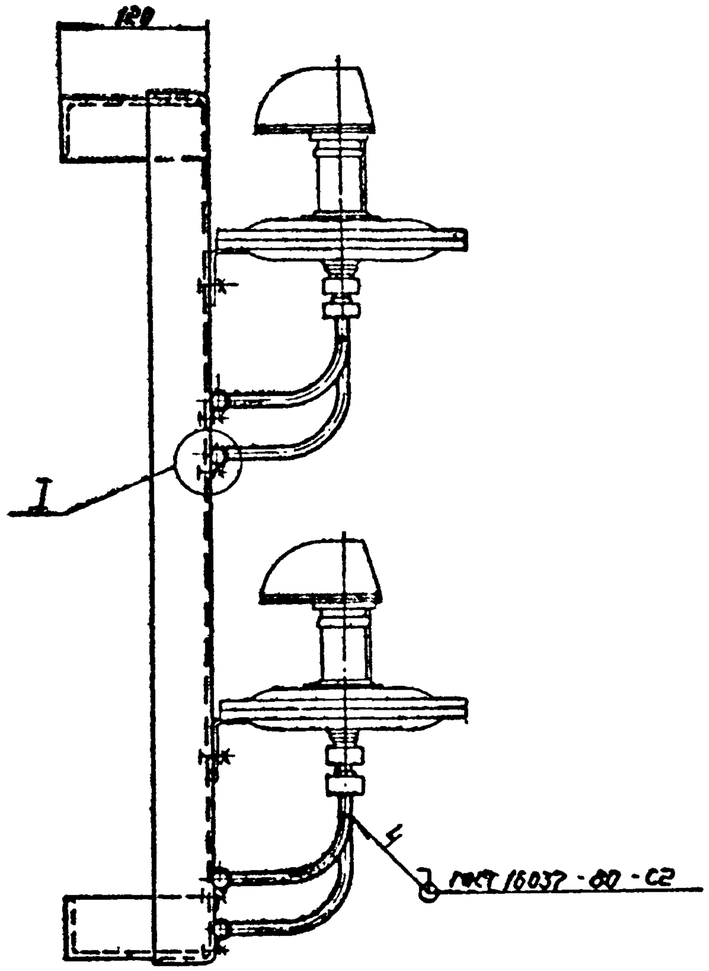

I
м 1:1

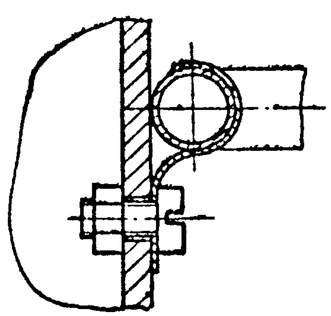

Размеры для справок.

Изм.	Лист	N докум.	Подп.	Дата	КВ-ГМ 09.0080		
Разраб.		Галина		06.82	Установка 4х датчиков-реле напора ДН	Лит.	Масса	Масштаб
Пров.		Тарасенкова		06.82				1:5
Т.контр.					Чертеж общего вида	Лист	Листов 1
Н.контр.		Васильевич		06.82		Институт Мосгоэниипроект	
Утв.		Иванов		06.82			

Копировал

Формат А2

Инв. № подл. | Подп. и дата | Взам. инв. № | Инв. № дубл. | Подп. и дата

КВ-ГМ10.0080

Тип. пр. реш. 903-01-192.сп.2

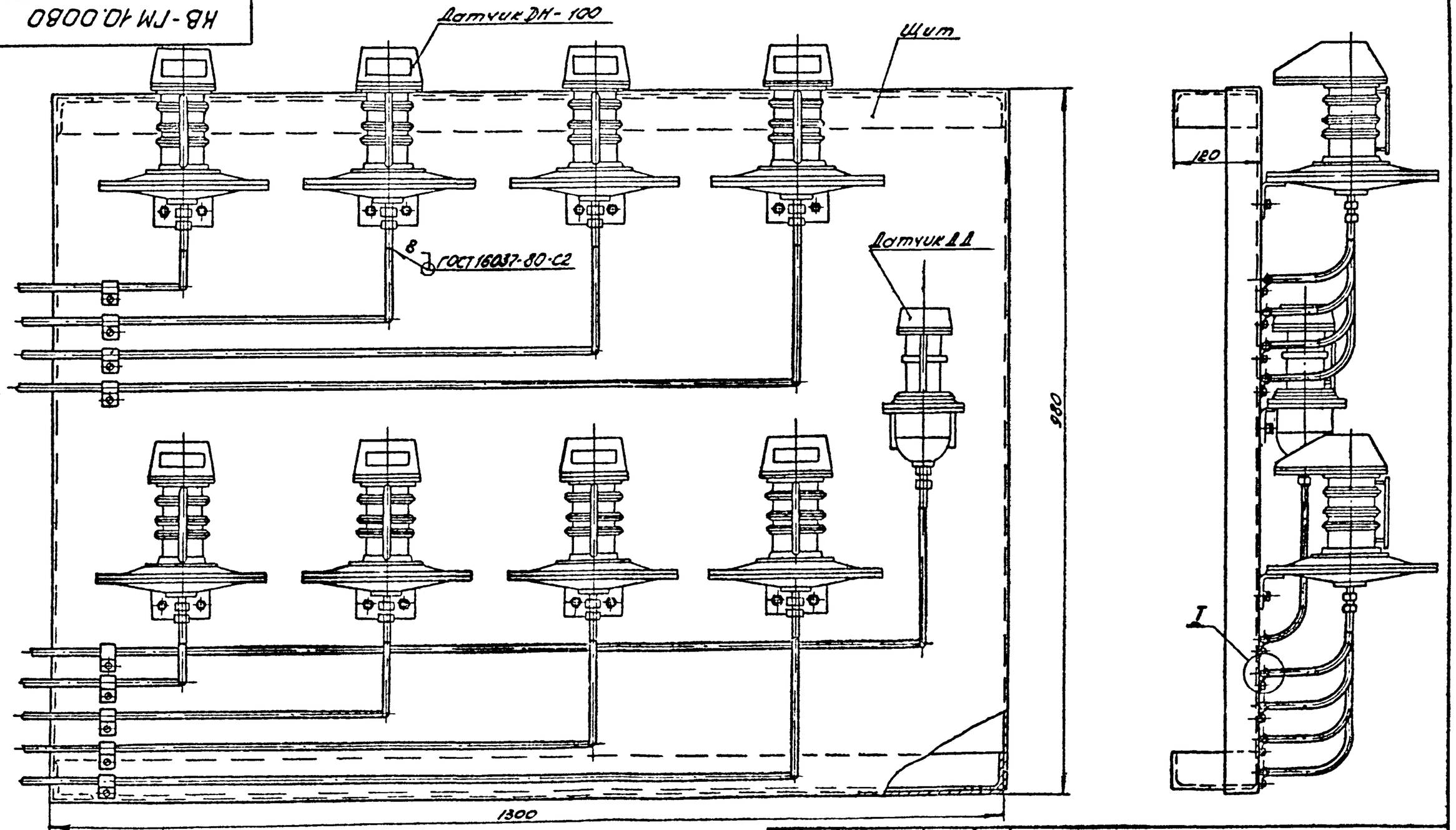

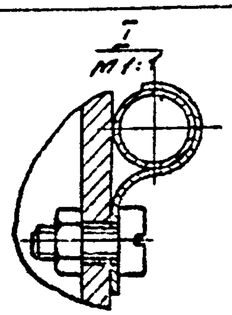

Изм	Лист	№ докум.	Подп.	Дата	Установка в-ми датчиков ДН-100 и датчика ДД на щите. Чертеж общего вида	Лит.	Масса	Масштаб
Разраб.		Кудинов		06.82				1:5
Пров.		Герасимова		06.82		Лист	Листов 1	
Т. контр.						Институт Мосгазниипроект		
Н. контр.		Иосилевич		06.82				
Утв.		Иванов		06.82				

Копировал:

Формат А2

Инв. № подл. | Подп. и дата | Взам. инв. № | Инв. № дубл. | Подп. и дата

КВ-ГМ11.0080

Тип. пр. реш. 903-01-192 ал2

Инв.№ подл. | Подп. и дата | Взам. инв.№ | Инв.№ дубл. | Подп. и дата

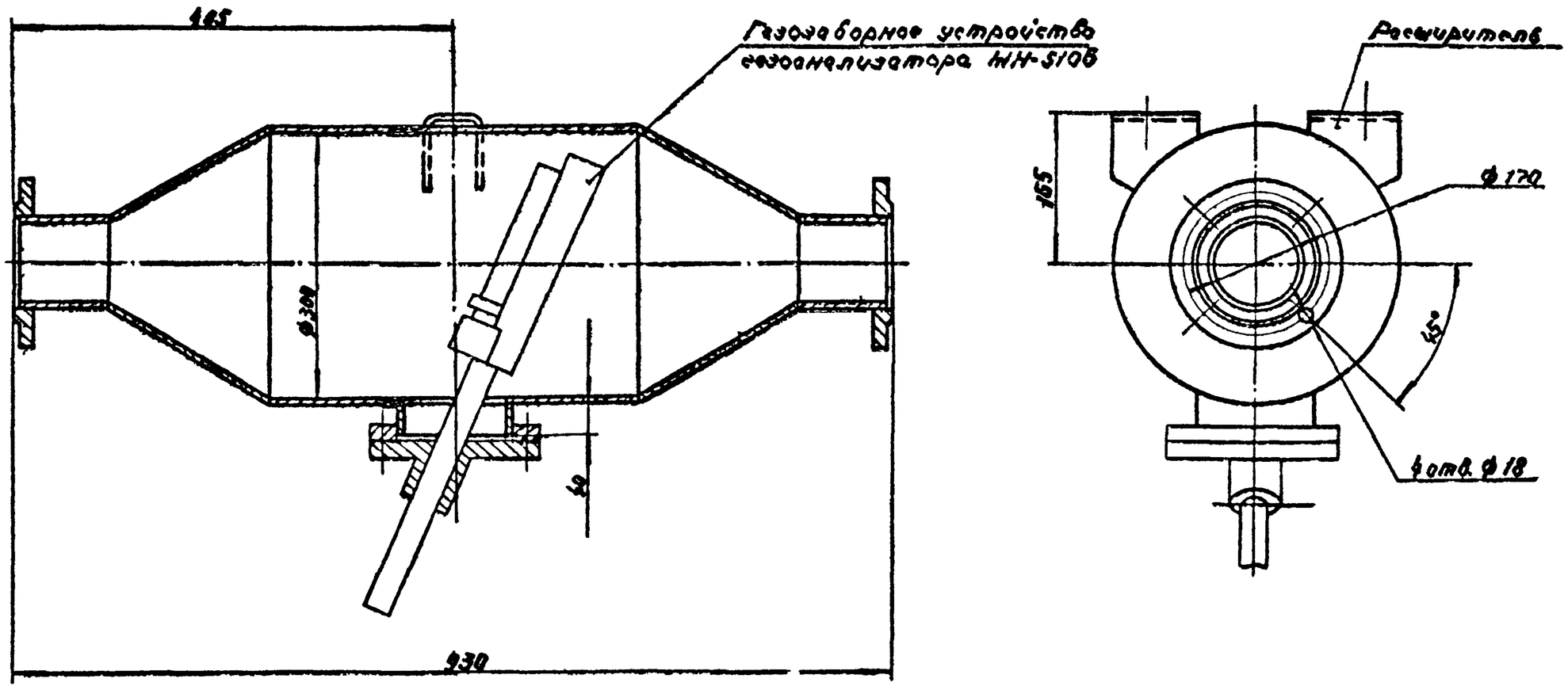

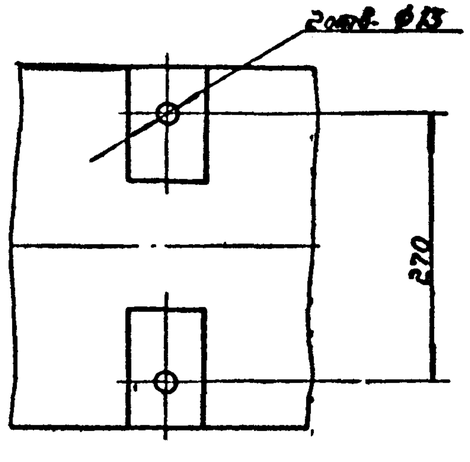

Разрезы для справок.

Изм.	Лист	№докум.	Подп.	Дата	КВ-ГМ11.0080		
Разраб.		Гулина		06.82	Расширитель для установки газоанализатора МН-5106 Чертеж общего вида	Лит.	Масса	Масштаб 1:5
Пров.		Герасимова		06.82		Лист	Листов 1	
Т.контр.						Институт Мосгазниипроект		
Н.контр.		Осипович		06.82				
Утв.		Иванов		06.82				

КВ-ГМ 12.0080

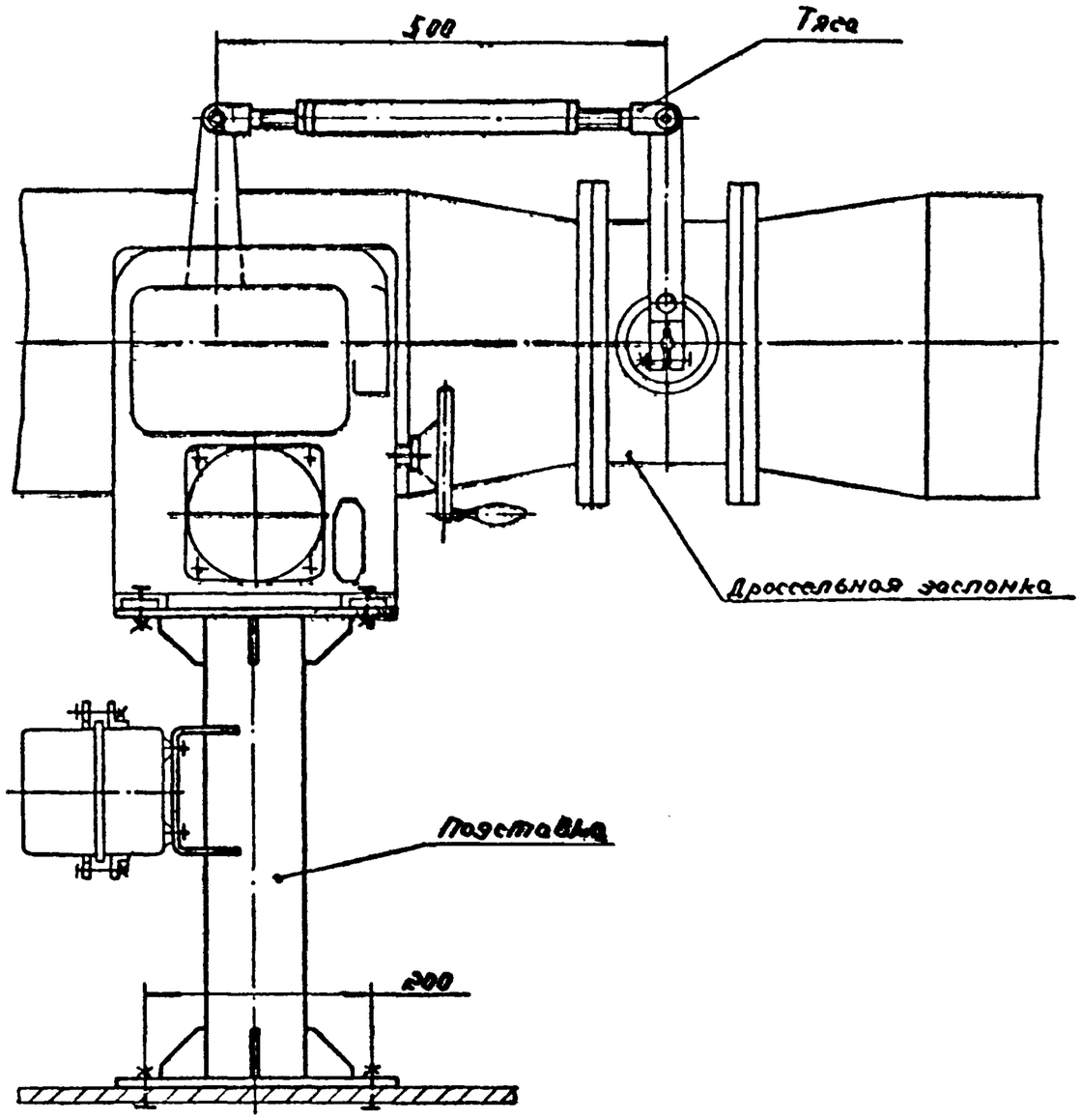

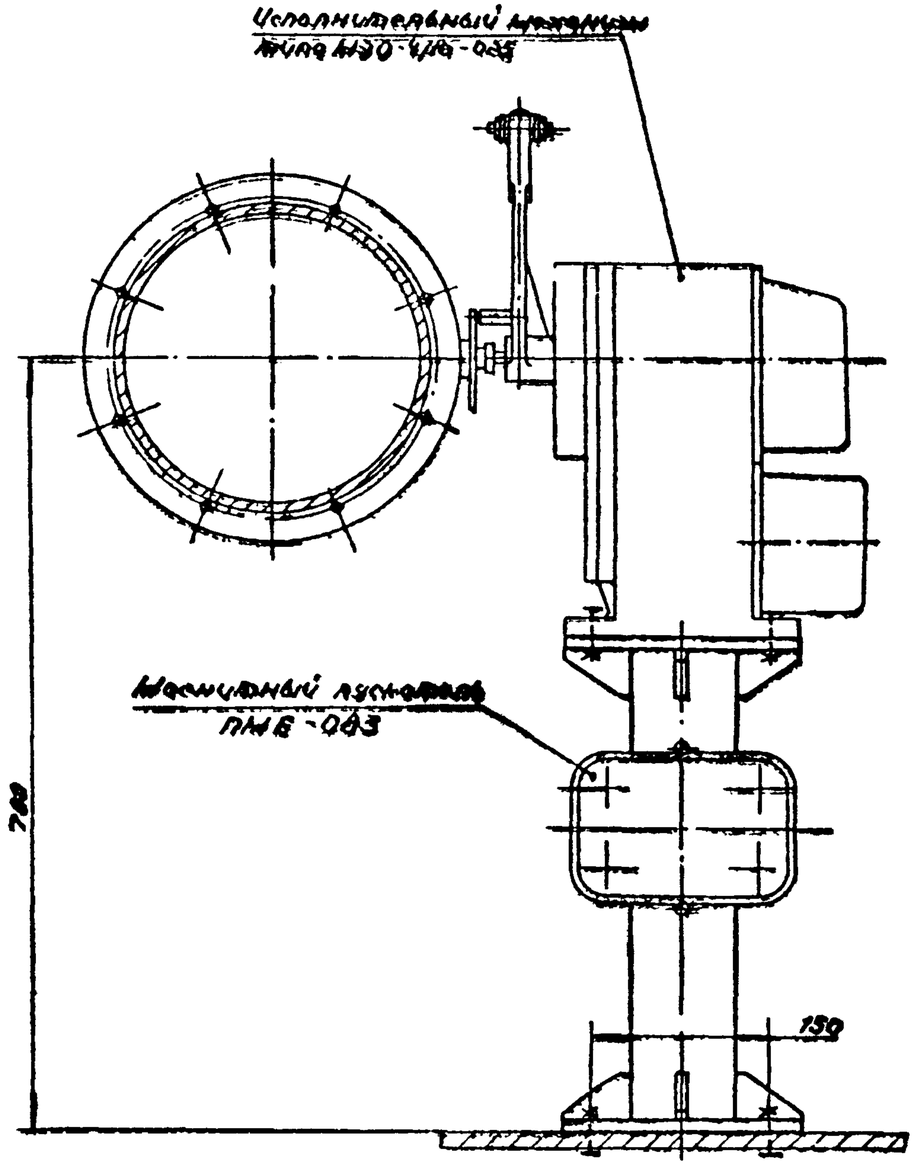

Кинематическая схема

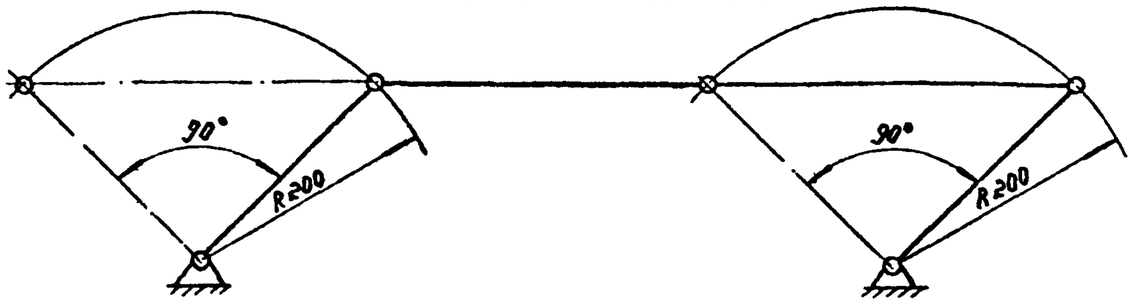

Размеры для справок

Изм.	Лист	Кузьмины.	Подп.	Дата	КВ-ГМ 12.0080		
Разраб.		Гулина		06.82	Сочленение исполнительного механизма МЭО с заслонкой на газопроводе. Чертеж общего вида	Лит.	Масса	Масштаб 1:5
Пров.		Герасимова		06.82		Лист	Листов 1	
Т.контр.						Институт Мосгазниипроект		
Н.контр.		Васильевич		06.82				
Утв.		Иванов		06.82				

Копировал

Формат А2

Инв. № подл. | Подп. и дата | Взам. инв. № | Инв. № дубл. | Подп. и дата

Тип. пр. рекл. 903-01-192, вып. 2

КВ-ГМ 13.0080

Тип. пр. реш. 903-01-192 оп.2

Инв. № подл. | Подп. и дата | Взам. инв. № | Инв. № дубл. | Подп. и дата

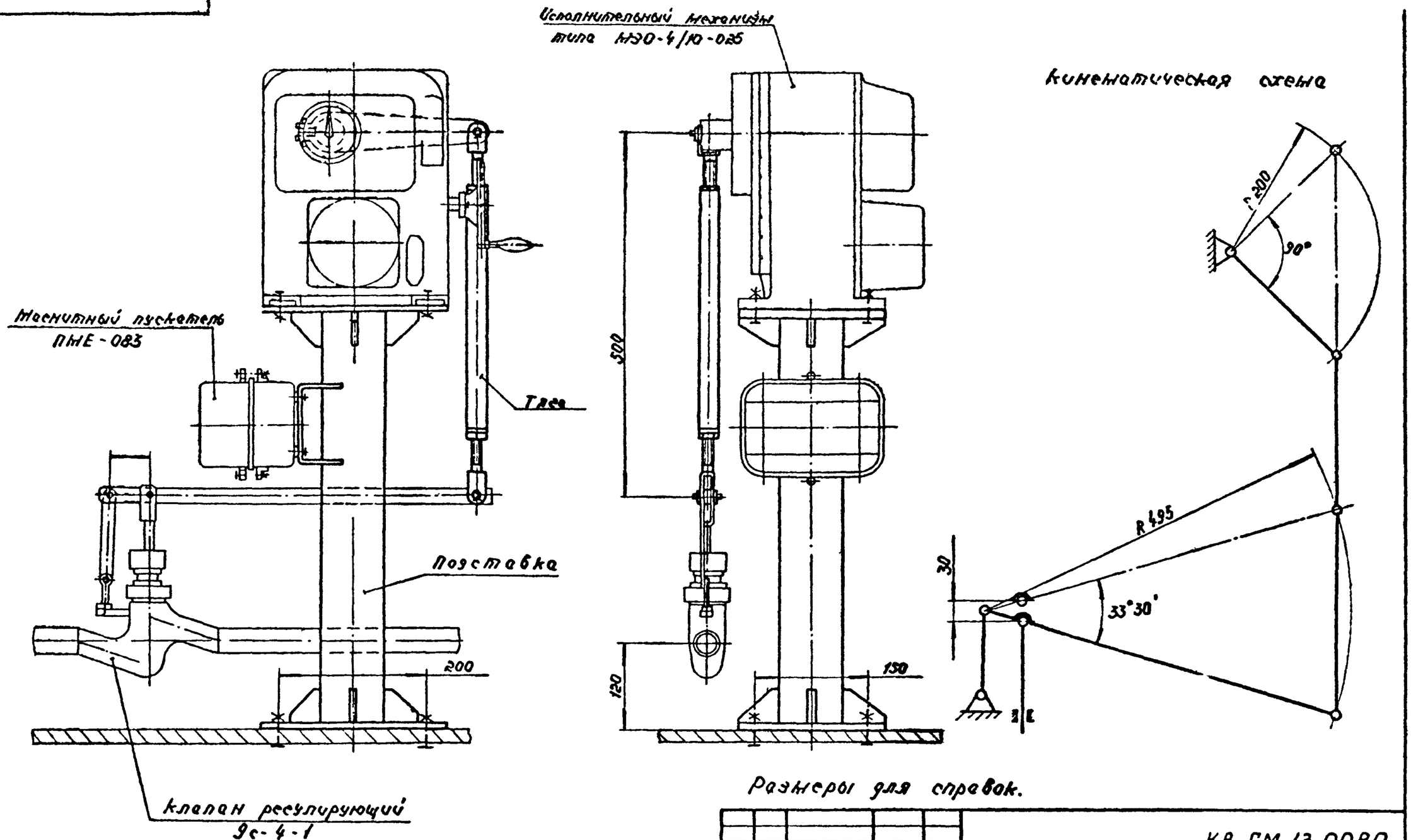

Изм.	Лист	N докум.	Подп.	Дата	КВ-ГМ 13.0080			
Разраб.		Кучинов		06.82	Сочленение исполнительного механизма типа МЭО с клапаном 9с-4-1 мазутопровода. Чертеж общего вида	Лит.	Масса	Масштаб 1:5
Пров.		Осипович		06.82		Лист	Листов 1	
Т.контр.						Институт Мосгазниипроект		
Н.контр.		Осипович		06.82				
Утв.		Иванов		06.82				

Копировал:

Формат 12