ТИПОВЫЕ ПРОЕКТНЫЕ РЕШЕНИЯ
407-03-376.85

УСТАНОВКА РЕАКТОРОВ 6-10кВ В ЗАКРЫТОМ ПОМЕЩЕНИИ

АЛЬБОМ III

СТРОИТЕЛЬНЫЕ ИЗДЕЛИЯ

ТИПОВЫЕ ПРОЕКТНЫЕ РЕШЕНИЯ

407-03-376.85

УСТАНОВКА РЕАКТОРОВ 6-10кВ В ЗАКРЫТОМ ПОМЕЩЕНИИ

АЛЬБОМ III

СОСТАВ ПРОЕКТА

Альбом I - Общая пояснительная записка и электротехнические решения.

Альбом II - Архитектурно-строительные решения

Альбом III - Строительные изделия

Альбом IV - Санитарно-технические решения

Разработан
Северо-Западным отделением
института „Энергосетьпроект"

Рабочий проект утвержден и введен в действие
Минэнерго СССР
Протокол № 44 от 14.11.84

Зам. главного инженера отделения Карпов В.В.

Главный инженер проекта Одинцов В.А.

Копир №

Формат А3

Содержание альбома III

Обозначение	Наименование	Стр.
1	2	3
	Титульный лист	1
	Содержание альбома III	2
Чертежи строительных изделий		
АСН-004л.1,2	Колонна К (К54-9-А, К54-9-Б К54-9-В)	3,4
-002	Балка 1БСТ6-5АУ Т-I	5
-010	Марка МН-1	6
-011	Марка МН-2	
-012	Марка МН-3	7
-013	Марка МН-4	
-020	Коробка К-1	8
-021 л.1	Полотно М8-1	9
-021 л.2	Тоже	10
-022	Ручка Р (Р-1, Р-2)	
-023	Комплект „А"	11
-024	Комплект „Б"	12
-025	Комплект „В"	13
-026	Комплект „Г"	14
-027 л.1,2	Комплект „Ж"	15,16
-028	Решетка жалюзийная ЖР-1	17
-029	То же. ЖР-2	18
-030	То же. ЖР-3	19
-031	Рама М-1	20
-032	Рама М-2	
-033	Рама М-3	21
-034	Рама М-4	
-035	Кронштейн М (М-5, М-6)	22
АСН-036	Ограждение М-7	23
-037	Балка М-8	24
-038	Деталь крепежная М-9	
-039	Консоль М-10	25
-040	Балка М-11	26
-041	Деталь закладная М-13	
-042	Рама М (М-12 ... М-16)	27
-043	Рама М (М-17 ... М-19)	28
-044	Рама М (М-20 ... М-22)	29
-045	Секция С (С-1, С-2)	30
-046	Стойка С (С-4, С-5)	31
-047	Марка С-3	32
-048	Марка С-6	
-049	Калитка К-1	33
-050	Марка Т-1	34
-051	Марка Т-2	
-052	Марка Т-3	35
-053	Марка Т-4	
-054	Марка Т-5	36
-055	Марка Т-7	
-056	Марка Т-6	
-057	Марка Т-8	37
-058	Марка Т-13	
-059	Марка Т-9	
-060	Марка Т-10	38
-061	Марка Т-11	
-062	Марка Т-12	39
-063	Марка Т-14	
-064	Марка Т-15	

К 54-9-А

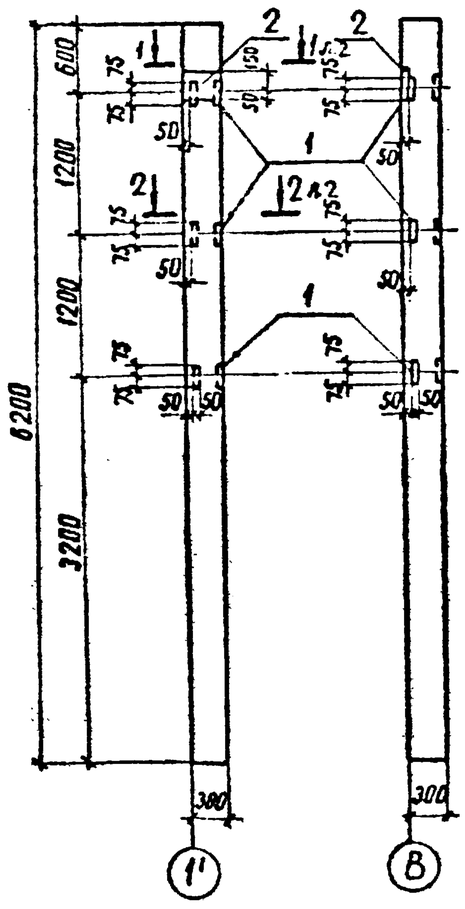

К 54-9-Б

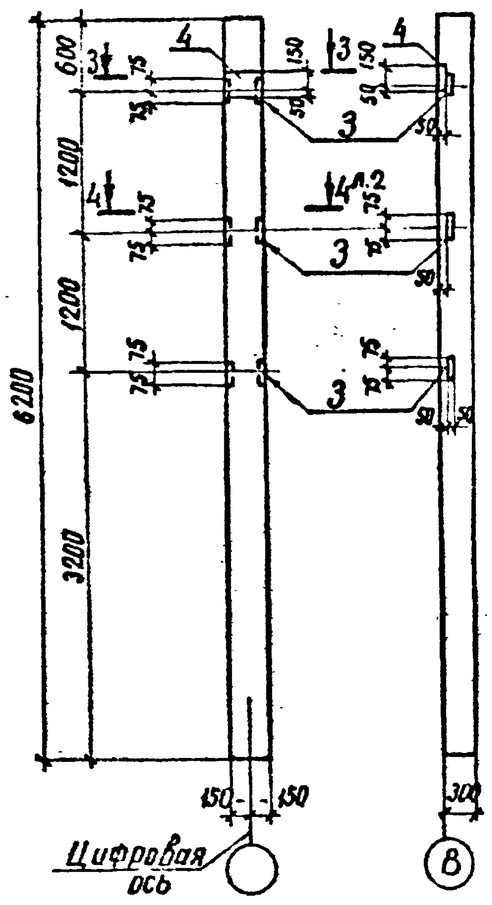

Формат	Зона	Поз.	Обозначение	Наименование	Кол. на исполн. –	01	02	
				Сборочные единицы				
А4		1	АСИ-010	Марка МН-1	3		3	
А4		2	-011	" МН-2	1		1	
А4		3	-012	" МН-3		3		
А4		4	-013	" МН-4		1		
					К54-9-А	К54-9-Б	К54-9-В	

Остальное см. серию 1.423-3 вып. 1

Ведомость расхода стали на дополнительные закладные изделия, кг

Марка элемента	Изделия закладные							Всего
	Арматура класса		Прокат марки					
	А III		В Ст 3					
	ГОСТ 5781-82		ГОСТ-103-76			ГОСТ 8509-72*		
	Ф12	Итого	-10×200	-10×300	Итого	L63×63×5	Итого	
К 54-9-А	2.40	2.40	3.14	—	3.14	4.32	4.32	9.86
К54-9-Б	2.16	2.16	—	4.71	4.71	4.32	4.32	11.19
К54-9-В	2.40	2.40	3.14	—	3.14	4.32	4.32	9.86

Н.контр.	Ковалев		11.06.91
Нач. отд.	Роменский		11.06.91
ГИП	Одинцов		11.06.91
ГИП стр.	Парфенов		11.06.91
Гл. спец.	Ковалев		11.06.91
Рук. гр.	Шленова		11.06.91
Проверил	Смирнова		11.06.91
Инженер	Чоркова		11.06.91

407-03-376.85 АСИ-001

Колонна К (К 54-9-А, К54-9-Б, К 54-9-В)

Стадия	Масса	Масштаб
Р	1500	1:50 1:20
Лист 1	Листов 2	

ЭНЕРГОСЕТЬПРОЕКТ Северо-Западное отделение Ленинград

Инв. № подл. | Подпись и дата | Взам. инв. №

решения

формат А3

Альбом III 1261тм-т3-5

Типовые проектные решения

К 54-9-В

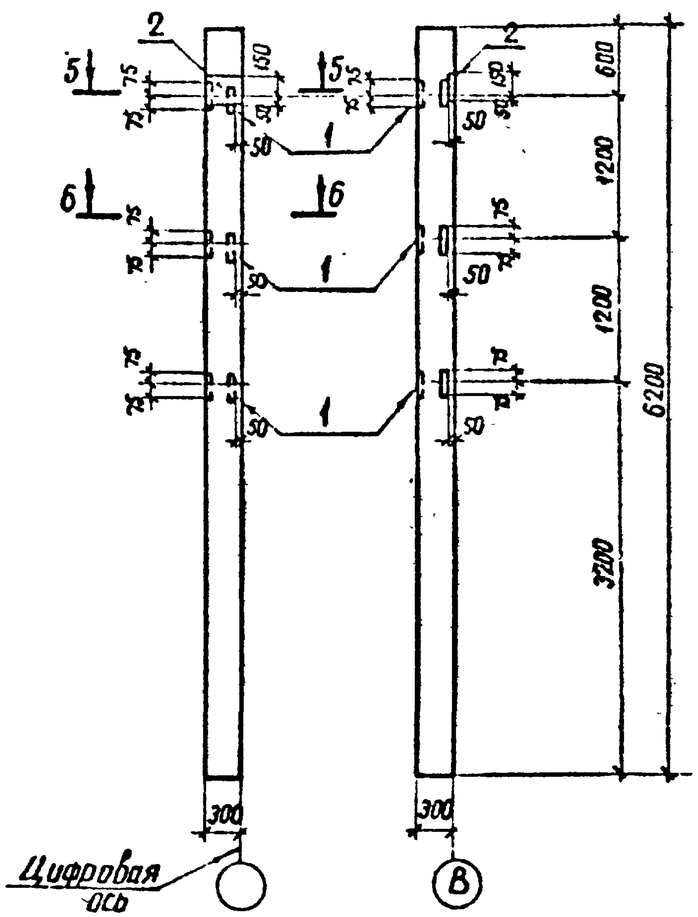

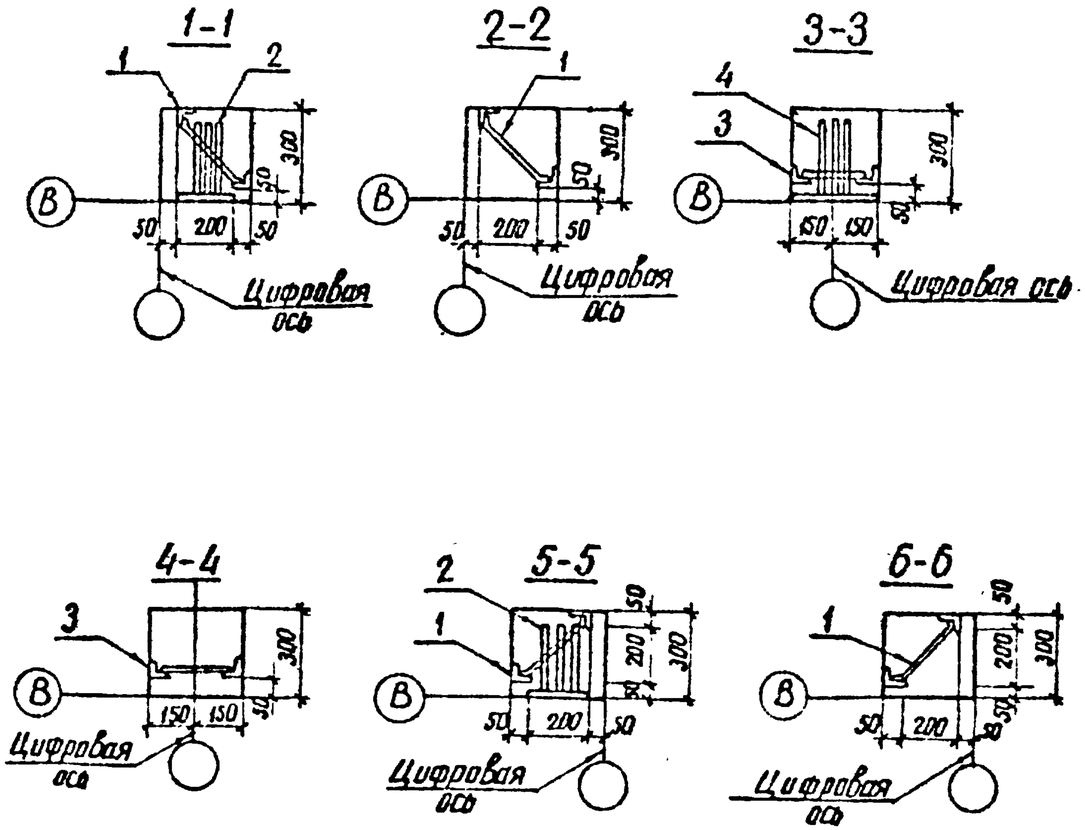

Инв. N подл.	Подпись и дата	Взам. инв. N

407-03-376.85 АСИ-001

Лист 2

формат А3

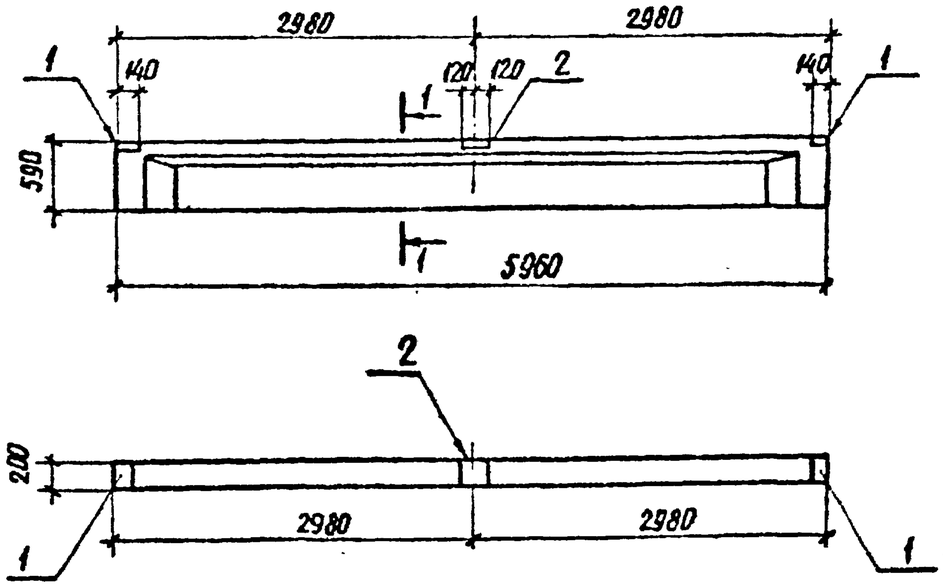

1-1

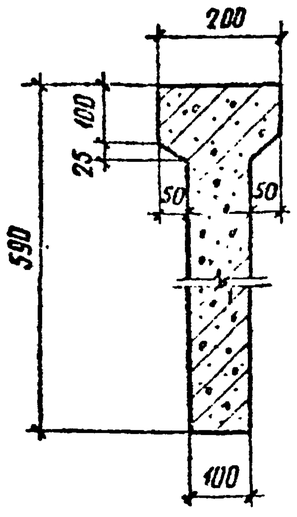

Ведомость расхода стали на дополнительные закладные изделия, кг

Марка элемента	Изделия закладные						Всего
	Арматура класса		Прокат марки				
	A III		ВСт 3				
	ГОСТ 5781-82		ГОСТ 103-76				
	Ø8	Итого	-δ=6			Итого	
1БСТ6-5АУТ-I	0.48	0.48	4.75			4.75	5.23

Формат	Зона	Поз.	Обозначение	Наименование	Кол.	Примечание
				Сборочные единицы		
А4		1	1.462-10/80. 2-100	Изделие закладное М5	2	
А4		2	1.462-10/80. 2-110	То же М6	1	

Остальное - см. серию 1.462-10/80 вып. 1

Н.контр.	Ковалев			407-03-376.85 АСИ-002			
Нач.отд.	Роменский			Балка 1БСТ6-5АУТ-I	Стадия	Масса	Масштаб
ГИП	Одинцов				Р	1.150	1:50 1:10
Гл.спец.	Парфенов				Лист	Листов 1	
Гл.спец.	Ковалев				ЭНЕРГОСЕТЬПРОЕКТ Северо-Западное отделение Ленинград		
Рук.гр.	Шленова						
Провер.	Смирнова						
Инженер	Черкасс						

копир. Анна

формат А3

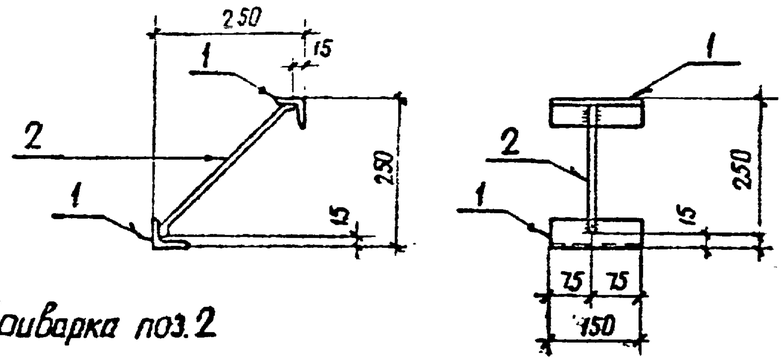

Приварка поз.2

Формат	Зона	Поз.	Обозначение	Наименование	Кол.	Примечание
				Детали		
Б4		1	АСИ-101	Уголок $\frac{63\times63\times5\ ГОСТ\ 8509-72*}{ВСт3\ \ ГОСТ\ 535-79*}$		
				ℓ=150	2	0,72кг
Б4		2	-102	Ф12АIII ГОСТ 5781-82 ℓ=350	1	0,32кг

Н.контр.	Ковалев		11.06.84
Нач.отд.	Роменский		11.06.84
ГИП	Одинцов		11.06.84
ГИПстр.	Парфенов		11.06.84
Гл.спец.	Ковалев		11.06.84
Рук.гр.	Шленова		11.06.84
Провер.	Смирнова		11.06.84
Инженер	Чиркова		11.06.84

407-03-376.85 АСИ-010

Марка МН-1

Стадия	Масса	Масштаб
Р	1.8	1:10
Лист	Листов 1	

ЭНЕРГОСЕТЬПРОЕКТ Северо-Западное отделение Ленинград

Формат А4

Инв.№ подл. | Подпись и дата | Взам.инв.№

Типовые проектные решения

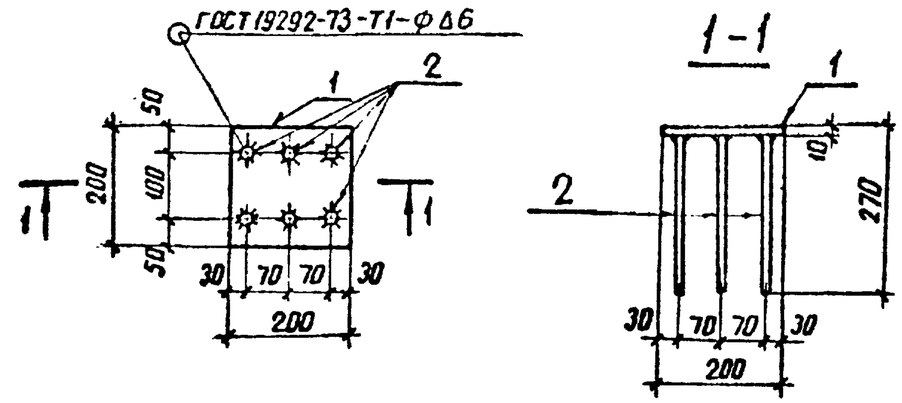

Формат	Зона	Поз.	Обозначение	Наименование	Кол.	Примечание
				Детали		
Б4		1	АСИ-103	Полоса $\frac{10\times200-ГОСТ\ 103-76}{ВСт3-ГОСТ\ 535-79*}$		
				ℓ=200	1	3,14кг
Б4		2	-102-01	Ф12АIII ГОСТ 5781-82 ℓ=270	6	0,24кг

Н.контр.	Ковалев		11.06.84
Нач.отд.	Роменский		11.06.84
ГИП	Одинцов		11.06.84
ГИПстр.	Парфенов		11.06.84
Гл.спец.	Ковалев		11.06.84
Рук.гр.	Шленова		11.06.84
Провер.	Смирнова		11.06.84
Инженер	Чиркова		11.06.84

407-03-376.85 АСИ-011

Марка МН-2

Стадия	Масса	Масштаб
Р	4.7	1:10
Лист	Листов 1	

ЭНЕРГОСЕТЬПРОЕКТ Северо-Западное отделение Ленинград

Формат А4

Инв.№ подл. | Подпись и дата | Взам.инв.№

Альбом III 1261(1тм-т3)-8

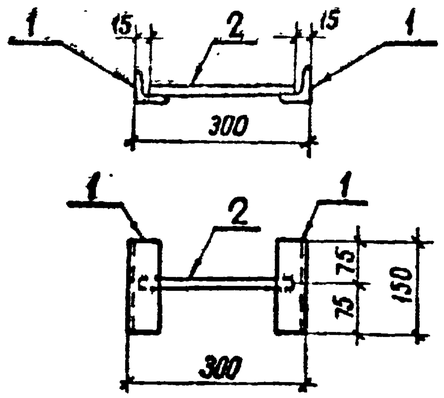

Приварка поз. 2

Формат	Зона	Поз.	Обозначение	Наименование	Кол.	Примечание
				Детали		
Б4		1.	АСИ-101	Уголок $\frac{63\times63\times5\ ГОСТ\ 8509-72}{ВСт3\ ГОСТ\ 535-79^*}$		
				ℓ=450	2	0,72 кг
Б4		2	-102-01	Ф12АIII ГОСТ 5781-82 ℓ=270	1	0,24 кг

Типовые проектные решения

Инв. N подл. | Подпись и дата | Взам. инв. N

Н.контр.	Ковалев		11.06.87
Нач. отд.	Роменский		11.06.87
ГИП	Одинцов		11.06.87
ГИП стр.	Парфенов		11.06.87
Гл. спец.	Ковалев		11.06.87
Рук. гр.	Шленова		11.06.87
Провер.	Смирнова		11.06.87
Инженер	Чиркова		11.06.87

407-03-376.85 АСИ-012

Марка МН-3

Стадия	Масса	Масштаб
Р	1,7	1:10
Лист	Листов 1	

ЭНЕРГОСЕТЬПРОЕКТ Северо-Западное отделение Ленинград

Формат А4

Альбом III

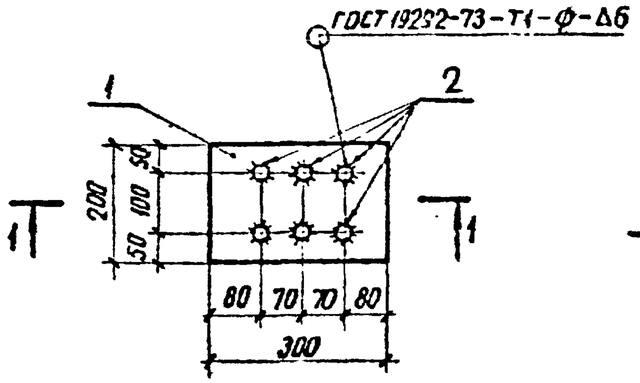

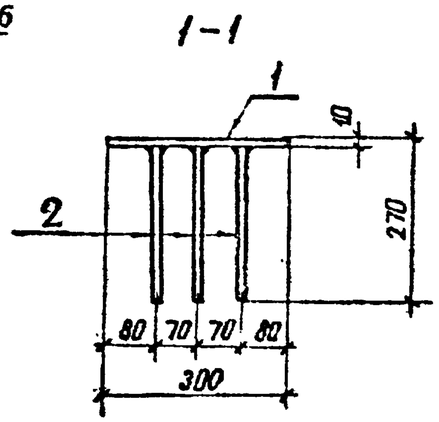

Формат	Зона	Поз.	Обозначение	Наименование	Кол.	Примечание
				Детали		
Б4		1	АСИ-103-01	Полоса $\frac{10\times200-ГОСТ\ 103-76}{ВСт3\ ГОСТ\ 535-79^*}$		
				ℓ=300	1	4,71 кг
Б4		2	-102-01	Ф12АIII ГОСТ 5781-82 ℓ=270	6	0,24 кг

Типовые проектные решения

Инв. N подл. | Подпись и дата | Взам. инв. N

Н.контр.	Ковалев		11.06.87
Нач. отд.	Роменский		11.06.87
ГИП	Одинцов		11.06.87
ГИП стр.	Парфенов		11.06.87
Гл. спец.	Ковалев		11.06.87
Рук. гр.	Шленова		11.06.87
Провер.	Смирнова		11.06.87
Инженер	Чиркова		11.06.87

407-03-376.85 АСИ-013

Марка МН-4

Стадия	Масса	Масштаб
Р	6,3	1:10
Лист	Листов 1	

ЭНЕРГОСЕТЬПРОЕКТ Северо-Западное отделение Ленинград

Копир. Ачд

Формат А4

Альбом III 12611 тм-т 3-9

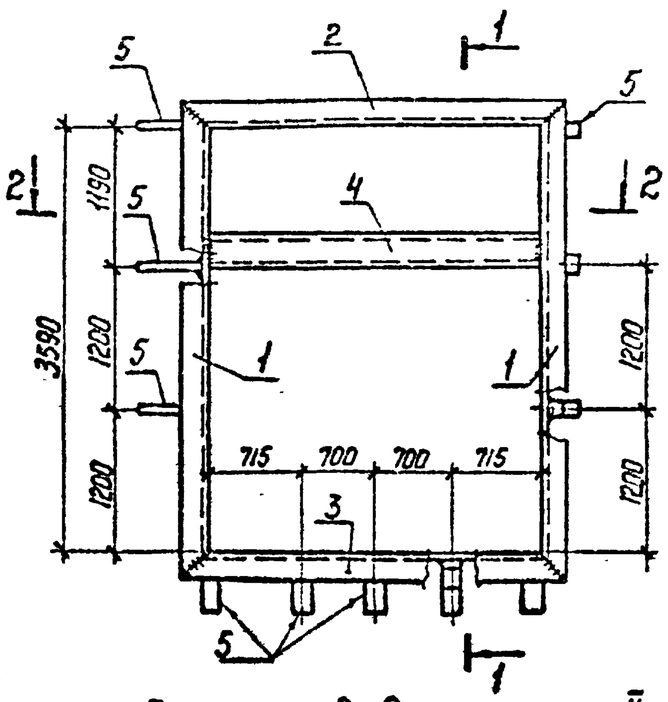

1-1

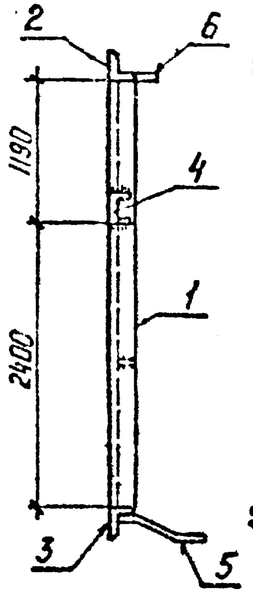

Поз. 1

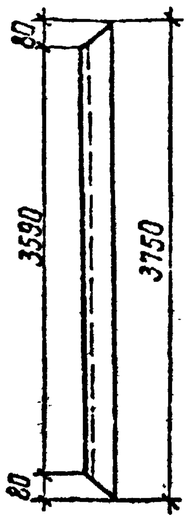

2-2

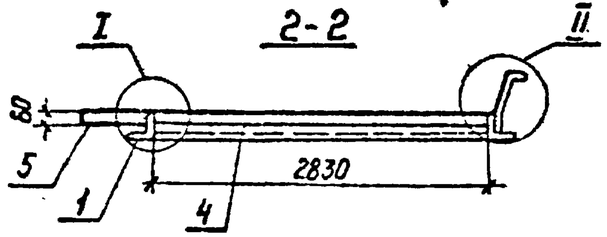

Поз. 3

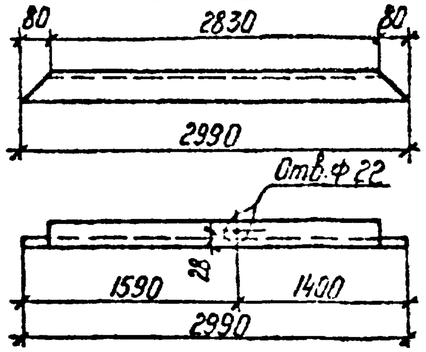

II

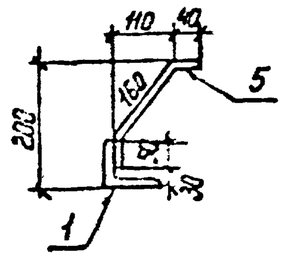

1. Поз. 5 гнуть по месту в зависимости от места их установки.
2. Все сварные швы Kf = 6 мм

Поз. 2,6

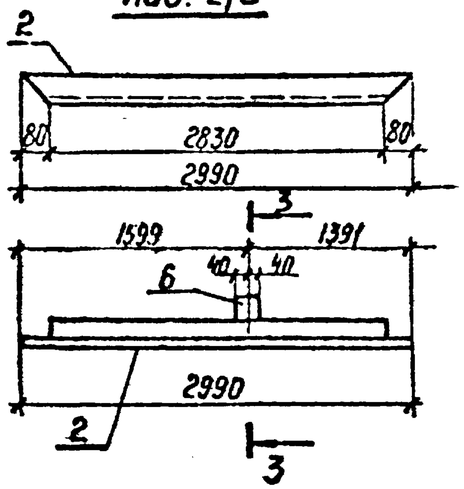

3-3

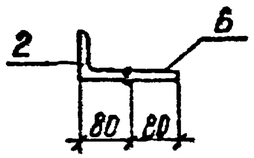

I

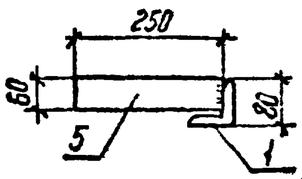

Формат	Зона	Поз.	Обозначение	Наименование	Кол.	Примечание
				Детали		
Б4		1	АСИ-104	Уголок $\frac{80\times80\times6\ ГОСТ\ 8509-72*}{Ст\ 3\ ГОСТ\ 535-79*}$ ℓ=3750	2	27,6 кг
Б4		2	-01	То же ℓ=2990	1	22,0 кг
Б4		3	-02	То же	1	22,0 кг
Б4		4	-105	Швеллер $\frac{10\ ГОСТ\ 8240-72}{Ст\ 3\ ГОСТ\ 535-79*}$ ℓ=2225	1	24,2 кг
Б4		5	-106	Полоса $\frac{6\times60\ ГОСТ\ 103-76}{Ст\ 3\ ГОСТ\ 535-79*}$ ℓ=250	11	0,7 кг
Б4		6	-107	Полоса $\frac{6\times80\ ГОСТ\ 103-76}{Ст\ 3\ ГОСТ\ 535-79*}$ ℓ=80	1	0,3 кг

Н. контр.	Ковалев		
Нач. отд.	Роменский		
ГИП	Одинцов		
ГИП стр.	Лофанов		
Гл. спец.	Кобелев		
Рук. гр.	Шлагова		
Проверил	Самарков		
Инженер	Панкратьев		

407-03-376.85 АСИ-020

Коробка К-1

Стадия	Масса	Масштаб
РП	133	–
Лист	Листов 1	

ЭНЕРГОСЕТЬПРОЕКТ
Северо-Западное отделение
Ленинград

Инв. № подл. | Подпись и дата | Взам. инв. №

Копир. №

Формат А3

Альбом III 12611тн-т 3-10

Вид снаружи

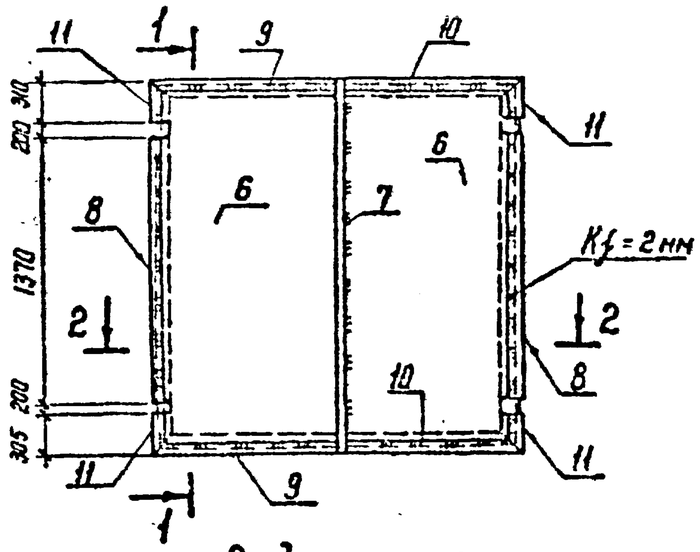

1-1

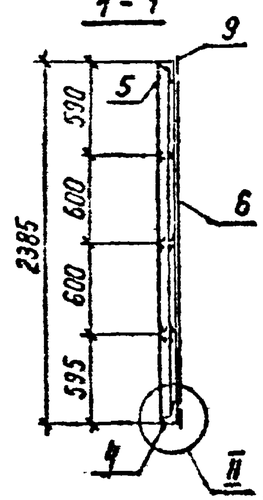

Вид изнутри

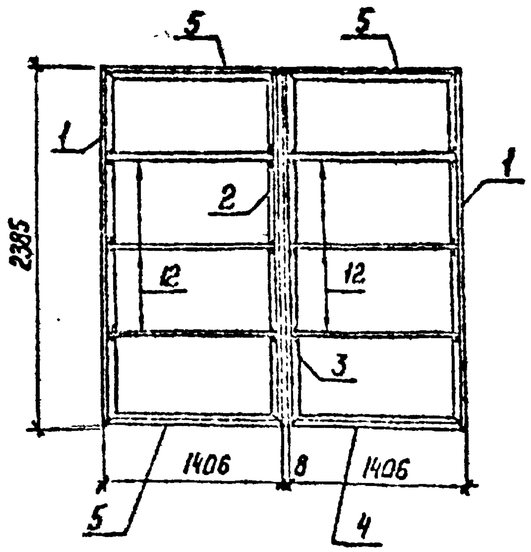

Поз. 1

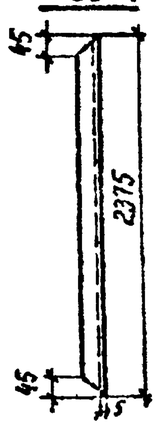

Поз. 2

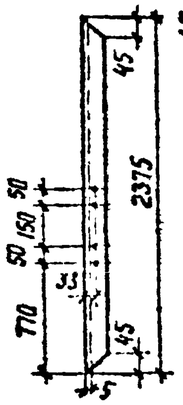

Поз. 3

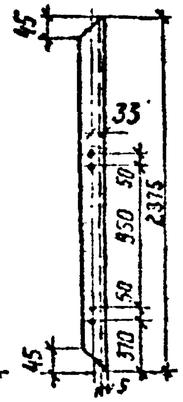

Формат	Зона	Поз.	Обозначение	Наименование	Кол.	Примечание
				Детали		
Б4		1	АСИ-108	Уголок $\frac{50\times50\times5\ ГОСТ\ 8509-72^*}{Ст\ 3\ ГОСТ\ 535-79^*}$ ℓ=2375	2	8,9 кг
Б4		2	-01	То же	1	8,9 кг
Б4		3	-02	То же	1	8,9 кг
Б4		4	-03	То же ℓ=1396	1	5,3 кг
Б4		5	-04	То же	3	5,3 кг
Б4		6	-109	Лист $\frac{2\ ГОСТ\ 19903-74^*}{Ст\ 3\ ГОСТ\ 14637-79}$ S=70 м²	1	109,9 кг
Б4		7	-110	Полоса $\frac{5\times30\ ГОСТ\ 103-76}{Ст\ 3\ ГОСТ\ 535-79^*}$ ℓ=2400	1	2,8 кг
Б4		8	-01	То же ℓ=1570	2	1,8 кг
Б4		9	-02	То же ℓ=1410	2	1,7 кг
Б4		10	-03	То же ℓ=1440	2	1,7 кг
Б4		11	-04	То же ℓ=215	4	0,25 кг
Б4		12	-05	То же ℓ=1390	6	1,6 кг
					—	3,4 кг

1. Обшивку и нащельники приварить прерывистым швом ℓ=20 мм через 60 мм
2. Все сварные швы Kf=5 мм, кроме оговоренных.
3. Все отверстия ф 11 мм, кроме оговоренных.

Н. контр.	Кайдалов		
Нач. отд.	Роменский		
ГИП	Одинцов		
СНП стр.	Порфенов		
Рук. гр.	Шленова		
Проверил	Смирнов		
Инженер	Чернышева		

407-03-376.85 АСИ-021

Полотно МВ-1

Стадия	Масса	Масштаб
РП	194	—

Лист 1 Листов 2

ЭНЕРГОСЕТЬПРОЕКТ Северо-Западное отделение Ленинград

Инв. N подл. | Подпись и дата | Взам. инв. N

Копир. Нет Формат А3

Альбом III 12611 тм-т3-11

Типовые проектные решения

2-2

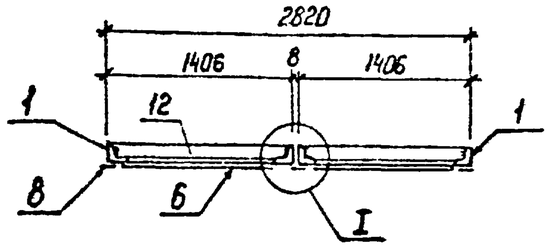

I

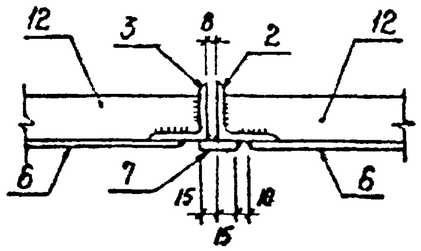

Поз. 4, 5

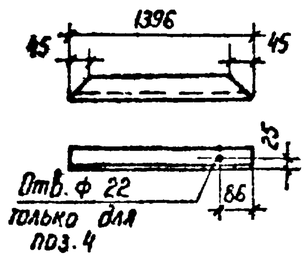

II

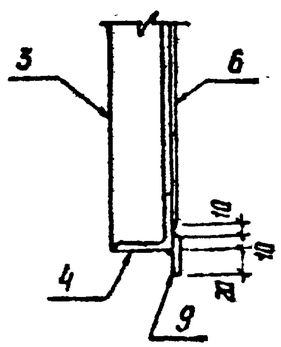

Поз. 12

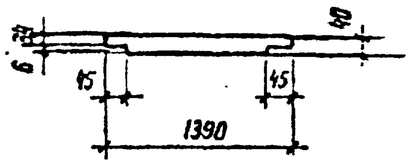

АСИ-021 Лист 2

формат А4

Р-1; Р-2

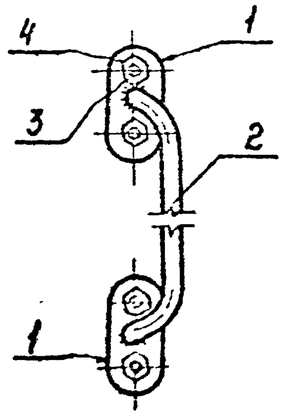

Поз. 1

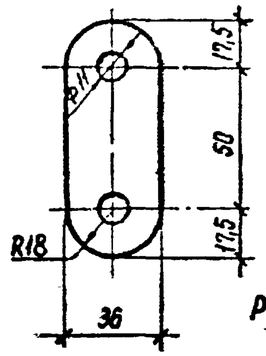

Поз. 2

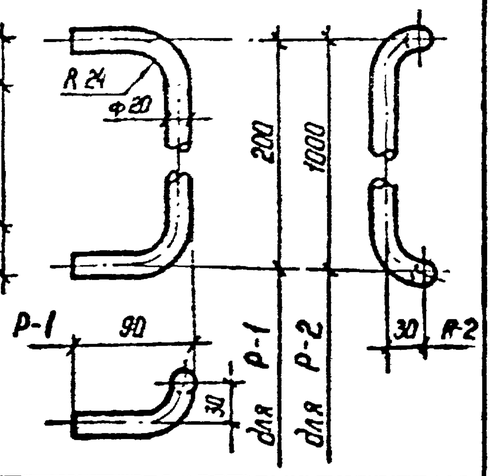

Формат	Зона	Поз.	Обозначение	Наименование	Кол.	Примечание
				Детали		
Б4		1	АСИ-111	Полоса $\frac{8\times36\ ГОСТ\ 103-76}{Ст\ 3\ ГОСТ\ 535-79^*}$ ℓ=85	2	0,19 кг
			Переменные данные для исполнений			
			Ручка Р-1			1,6 кг
Б4		2	АСИ-112	Круг $\frac{20\ ГОСТ\ 2590-71^*}{Ст\ 3\ ГОСТ\ 535-79^*}$ ℓ=420	1	1,04 кг
			Ручка Р-2			3,6 кг
Б4		2	АСИ-112-01	Круг $\frac{20\ ГОСТ\ 2590-71^*}{Ст\ 3\ ГОСТ\ 535-79^*}$ ℓ=1220	1	3,0 кг
			Стандартные изделия			
		3		Болт М10×25.58 ГОСТ 7798-70*	4	0,03 кг
		4		Гайка М10.5 ГОСТ 5915-70*	4	0,012 кг
					—	0,02 кг

Все сварные швы Kf=6 мм

Н. контр.	Ковалев		
Нач. отд.	Романенко		
ГИП	Осинцов		
ГИП стр	Порфенов		
Рук. гр.	Шленова		
Проверил	Смирнова		
Инженер	Понкратьева		

407-03-376.85 АСИ-022

Ручка Р (Р-1; Р-2)

Стадия	Масса	Масштаб
РП	по таблице	—
Лист	Листов 1	

ЭНЕРГОСЕТЬПРОЕКТ Северо-Западное отделение Ленинград

Копир. Най

формат А4

Инв. № подл. | Подпись и дата | Взам. инв. №

Альбом III 12611 тм-т 3-12

Комплект „А"
Общий вид

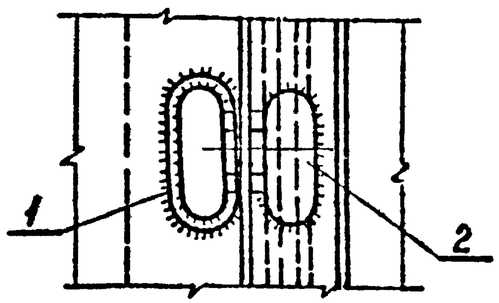

поз. 1

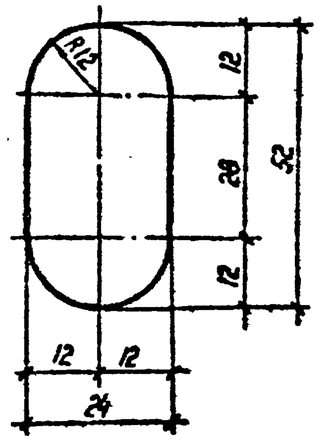

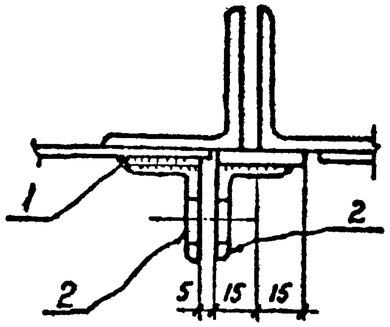

поз. 2

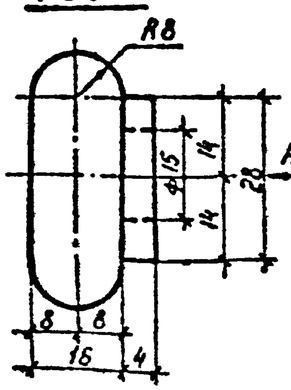

Вид А

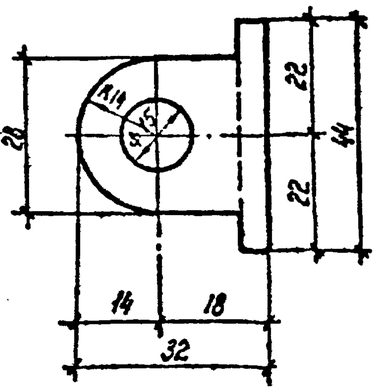

Формат	Зона	Поз	Обозначение	Наименование	Кол.	Примечание
				Детали		
Б4		1	АСИ-113	Полоса $\frac{4\times24\ ГОСТ\ 103-76}{Ст\ 3\ ГОСТ\ 535-79^*}$ ℓ=52	1	0,04 кг
Б4		2	-114	Уголок $\frac{40\times40\times4\ ГОСТ\ 8509-72^*}{Ст\ 3\ ГОСТ\ 535-79^*}$ ℓ=44	2	0,107 кг

Н. контр.	Ковалев		
Нач. отд.	Романский		
ГИП	Шолинцов		
ГИП ст.	Парфенов		
Гл. спец.	Ковалев		
Рук. гр.	Шленова		
Провер.	Смирнова		
Инженер	Панкратьев		

407-03-376.85 АСИ-023

Комплект „А"

Стадия	Масса	Масштаб
РП	0,3	—

Лист | Листов 1

ЭНЕРГОСЕТЬПРОЕКТ Северо-Западное отделение Ленинград

Копир. Нет

Формат А3

Решения

Альбом III 1261Iтм-т3-13

решения

Комплект „Б"

Общий вид

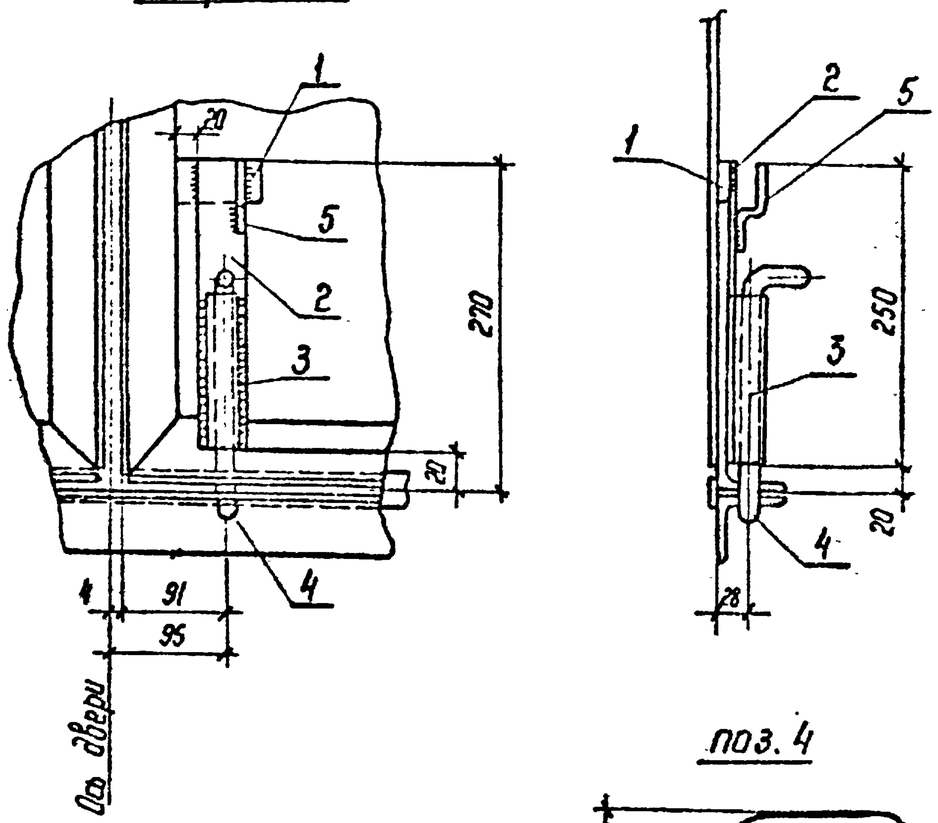

Формат	Зона	Поз.	Обозначение	Наименование	Кол.	Примечание
				Детали		
Б4		1	АСН-115	Полоса $\frac{5\times40\ ГОСТ\ 103-76}{Ст\ 3\ ГОСТ\ 535-79^*}$ ℓ=70	1	0,11 кг
Б4		2	-01	То же ℓ=250	1	0,39 кг
Б4		3	-116	Труба $\frac{20\times2,8\ ГОСТ\ 3262-75^*}{Ст\ 3\ ГОСТ\ 10705-83^*}$ ℓ=150	1	0,25 кг
Б4		4	-112-02	Круг $\frac{20\ ГОСТ\ 2590-71^*}{Ст\ 3\ ГОСТ\ 535-79^*}$ ℓ=270	1	0,67 кг
Б4		5	-117	Круг $\frac{8\ ГОСТ\ 2590-71^*}{Ст\ 3\ ГОСТ\ 535-71^*}$ ℓ=100	1	0,04 кг

поз. 5

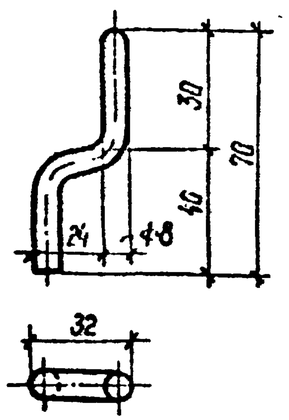

поз. 4

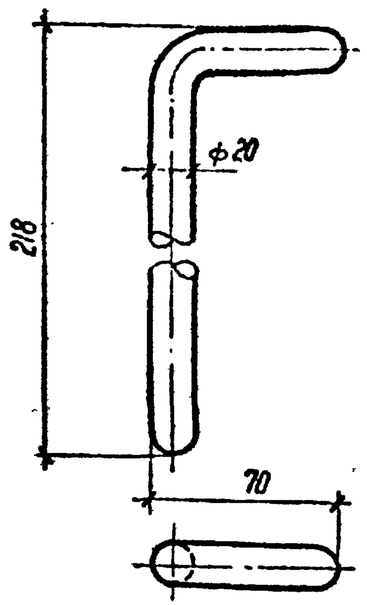

Все сварные швы K_f=6 мм

Н. контр.	Ковалев			407-03-376.85 АСН-024		
Нач. отд.	Роменский			Комплект „Б"	Стадия	Масса	Масштаб
ГИП	Одинцов				РП	1,5	–
ГИП стр.	Гарфенуб				Лист	Листов 1
Гл. спец.	Кабилев				ЭНЕРГОСЕТЬПРОЕКТ Северо-Западное отделение Ленинград	
Рук. гр.	Шарнова					
Проверил	Смирнова					
Инженер	Никитина					

Инв. № подл. | Подпись и дата | Взам. инв. №

Копир №

Формат А3

Альбом III 1261ПТМ-ТЗ-14

Комплект „В"

Общий вид

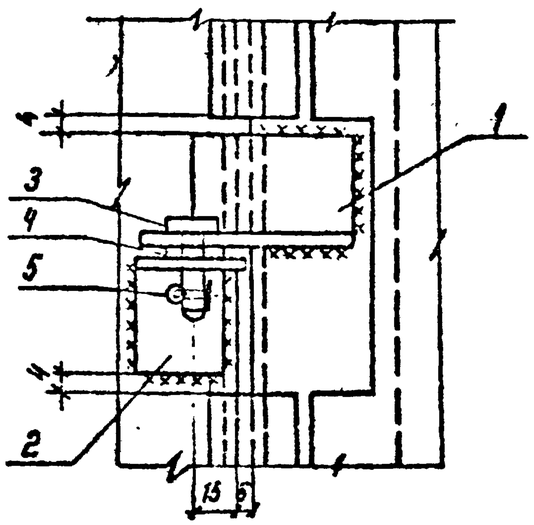

Поз. 1

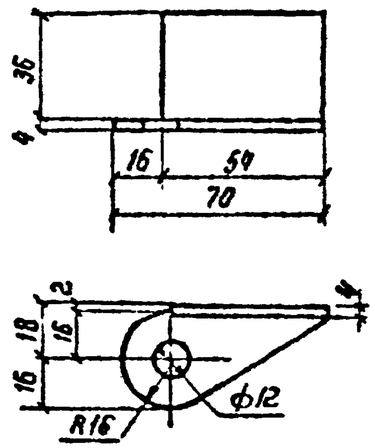

Поз. 2

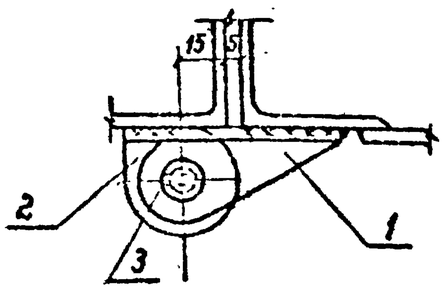

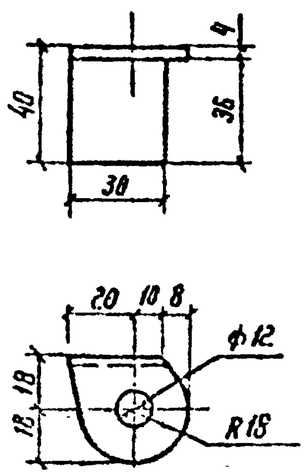

Поз. 3

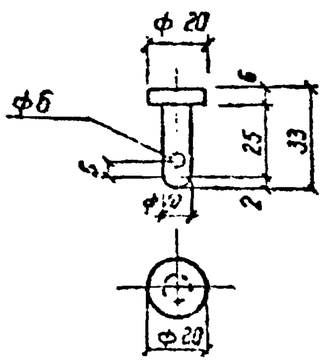

Формат	Зона	Поз	Обозначение	Наименование	Кол.	Примечание
				Детали		
Б4		1	АСИ-114-01	Уголок $\frac{90\times40\times9\ ГОСТ\ 8509-72^*}{Ст\ 3\ ГОСТ\ 535-79^*}$ ℓ=70	1	0,17кг
Б4		2	-02	То же ℓ=38	1	0,09кг
Б4		3	-112-03	Круг $\frac{20\ ГОСТ\ 2590-71^*}{Ст\ 3\ ГОСТ\ 535-79^*}$ ℓ=33	1	0,08кг
				Стандартные изделия		
		4		Шайба 10 ГОСТ 11371-78	1	0,004кг
		5		Шплинт ф5 разбивной ГОСТ 397-79*	1	0,004кг

Н. контр.	Кавалев		11.06.84	407-03-376.85 АСИ-025		
Нач. отд.	Роменский		11.06.84	Комплект „В"	Стадия	Масса	Масштаб
ГИП	Удинцов		11.06.84		РП	0,4	–
Гл. инж. пр.	Полфенов		11.06.84		Лист	Листов 1
Гл. спец.	Кобилев		11.06.84		ЭНЕРГОСЕТЬПРОЕКТ Северо-Западное отделение Ленинград	
Рук. гр.	Шленова		11.06.84			
Провер.	Стиженова		11.06.84			
Инженер	Пенькольцев		11.06.84			

Решения

Взам. инв. №

Подпись и дата

Инв. № подл.

126НТП-ТЗ-15

Альбом III

Крепления

Комплект „Г"

Общий вид

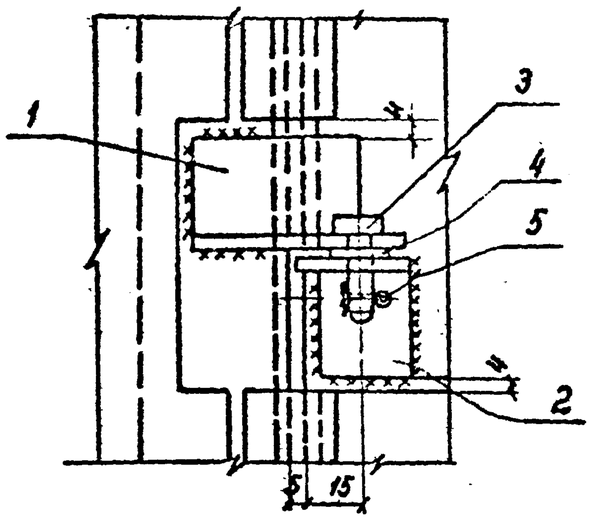

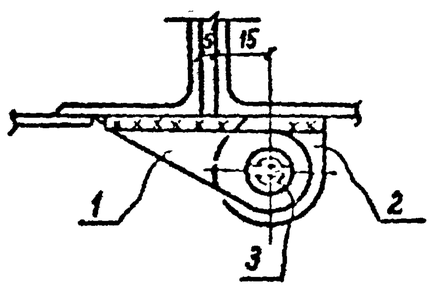

Поз. 3

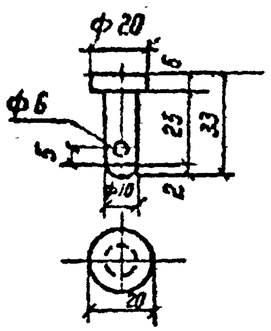

Поз. 1

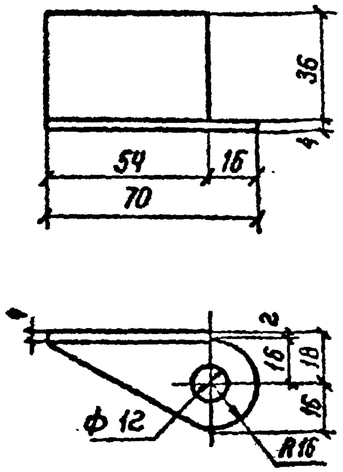

Поз. 2

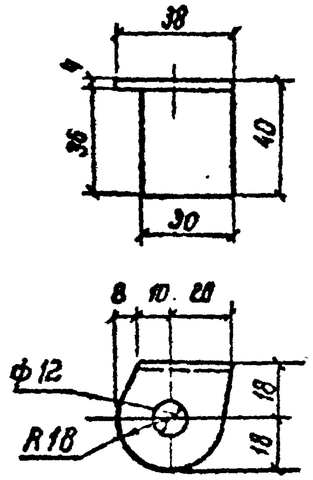

Формат	Зона	Поз.	Обозначение	Наименование	Кол.	Примечание
				Детали		
Б4		1	АСИ-114-03	Уголок $\frac{40\times40\times4\ ГОСТ\ 8509-72^*}{Ст3\ ГОСТ\ 535-79^*}$ ℓ=70	1	0.17кг
Б4		2	-04	То же ℓ=38	1	0.09кг
Б4		3	-112-03	Круг $\frac{20\ ГОСТ\ 2590-71^*}{Ст3\ ГОСТ\ 535-79^*}$ ℓ=33	1	0.08кг
				Стандартные изделия		
		4		Шайба 10 ГОСТ 11371-78	1	0.004 кг
		5		Шплинт ф5 разбивной ГОСТ 397-79*	1	0.004кг

Н. контр.	Ковалев		11.06.84
Нач. отд.	Роменский		11.06.84
ГИП	Одинцов		11.06.84
ГИП стр.	Портнягин		11.06.84
Гл. спец.	Ковалев		11.06.84
Рук. гр.	Шленова		11.06.84
Проверил	Смирнова		11.06.84
Инженер	Понкратьева		11.06.84

407-03-376.85 АСИ-026

Комплект „Г"

Стадия	Масса	Масштаб
РП	0,4	–
Лист	Листов 1	

ЭНЕРГОСЕТЬПРОЕКТ
Северо-Западное отделение
Ленинград

Инв. № подл. | Подпись и дата | Взам. инв. №

Типовые проектные решения

Альбом III 126Нн-73-16

Комплект „Ж"

Общий вид

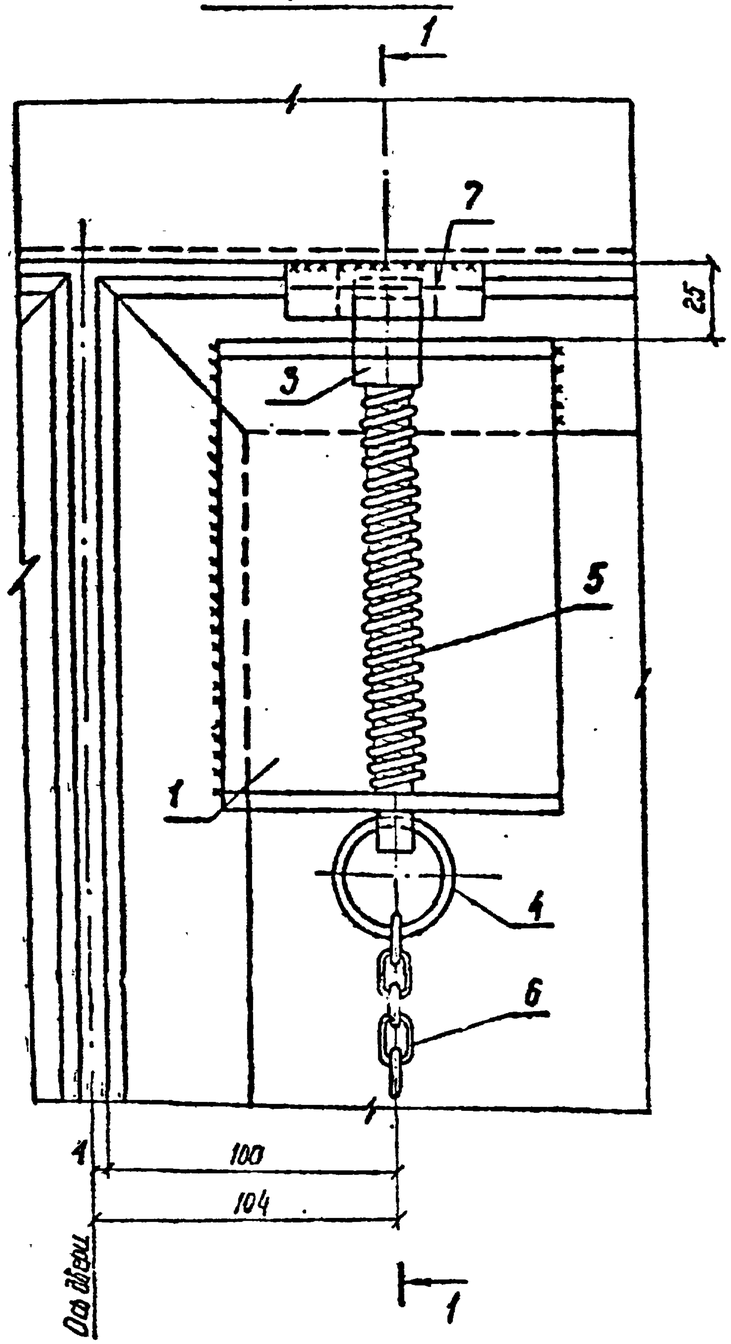

Формат	Зона	Поз.	Обозначение	Наименование	Кол.	Примечание
				Детали		
Б4		1	АСИ-118	Полоса $\frac{6\times120\ ГОСТ\ 103-76}{Ст\ 3\ ГОСТ\ 535-79^*}$ ℓ=440	1	2.5кг
Б4		2	-119	Полоса $\frac{6\times75\ ГОСТ\ 103-76}{Ст\ 3\ ГОСТ\ 535-79^*}$ ℓ=148	1	0.5кг
Б4		3	-120	Квадрат $\frac{28\ ГОСТ\ 2591-71^*}{Ст\ 3\ ГОСТ\ 535-79^*}$ ℓ=195	1	1.25кг
Б4		4	-121	Круг $\frac{5\ ГОСТ\ 2590-71^*}{Ст\ 3\ ГОСТ\ 535-79^*}$ ℓ=110	1	0.02кг
Б4		5	—	Пружина ф 22 ℓ=160	1	0.1кг
Б4		6	—	Цепь ℓ=по месту	1	—
Б4		7	-122	Полоса $\frac{20\times70\ ГОСТ\ 103-76}{Ст\ 3\ ГОСТ\ 535-79^*}$ ℓ=70	1	0.8кг

Н контр.	Ковалев		
Нач отд.	Роженский		
ГИП	Одинцов		
ГИП. стр	Порфенов		
Гл. спец	Ковалев		
Рук. гр.	Шленова		
Провер.	Смирнова		
Инженер	Панкратьева		

407-03-376.85 АСИ-027

Комплект „Ж"

Стадия	Масса	Масштаб
РП	5,3	—

Лист 1 | Листов 2

ЭНЕРГОСЕТЬПРОЕКТ
Северо-Западное отделение
Ленинград

Инв. № подл. | Подпись и дата | Взам. инв. №

Альбом III 12611гн-ТЗ-17

1-1

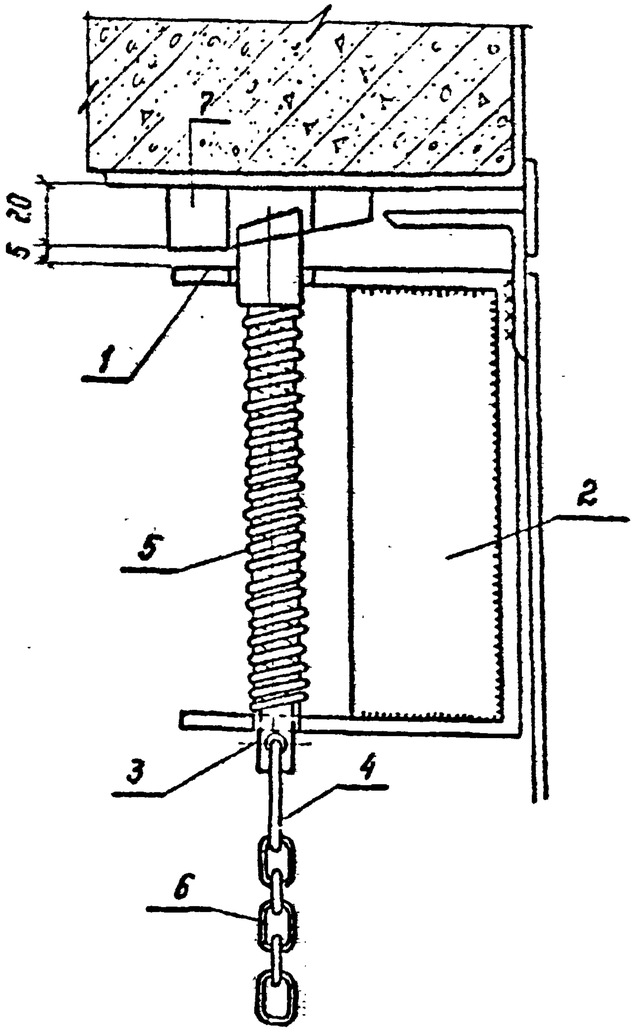

Поз. 1; 2

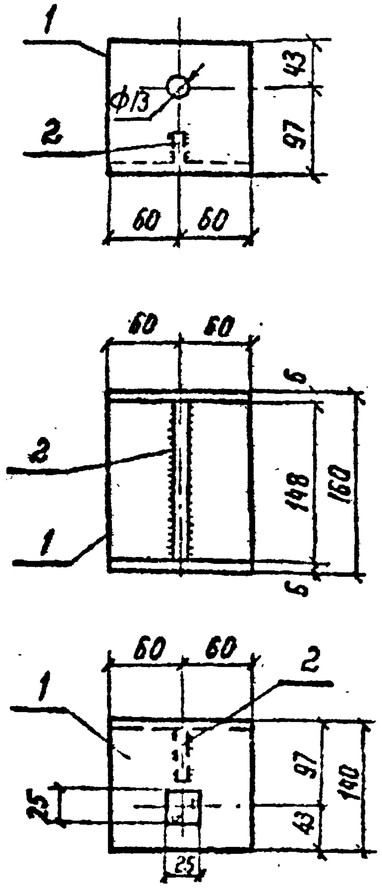

Поз. 3

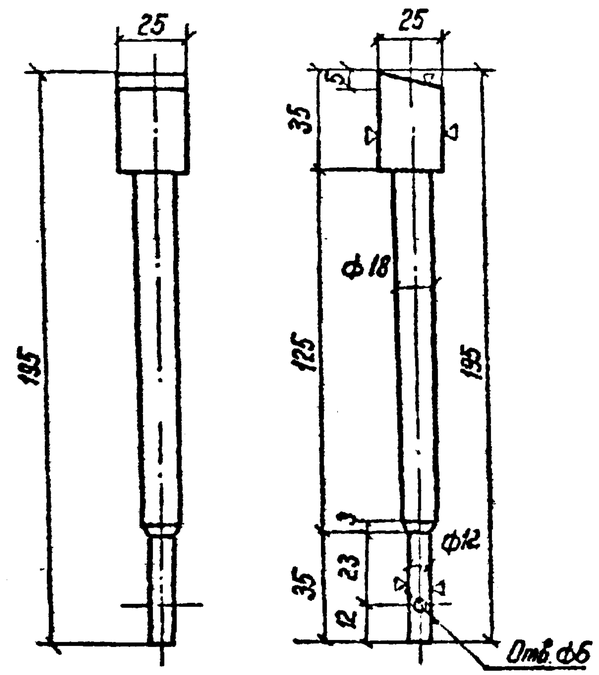

Поз. 7

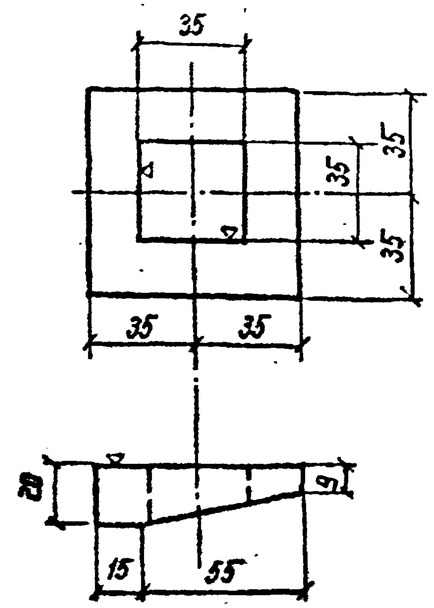

Поз. 5

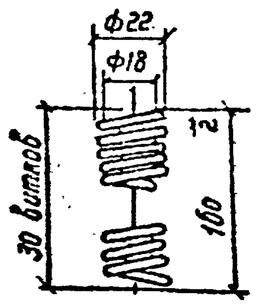

Поз. 4

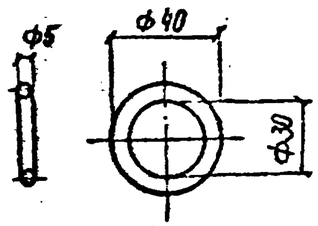

Инв. № подл.	Подпись и дата	Взам. инв. №

Альбом III 1261ТМ-ТЭ-18

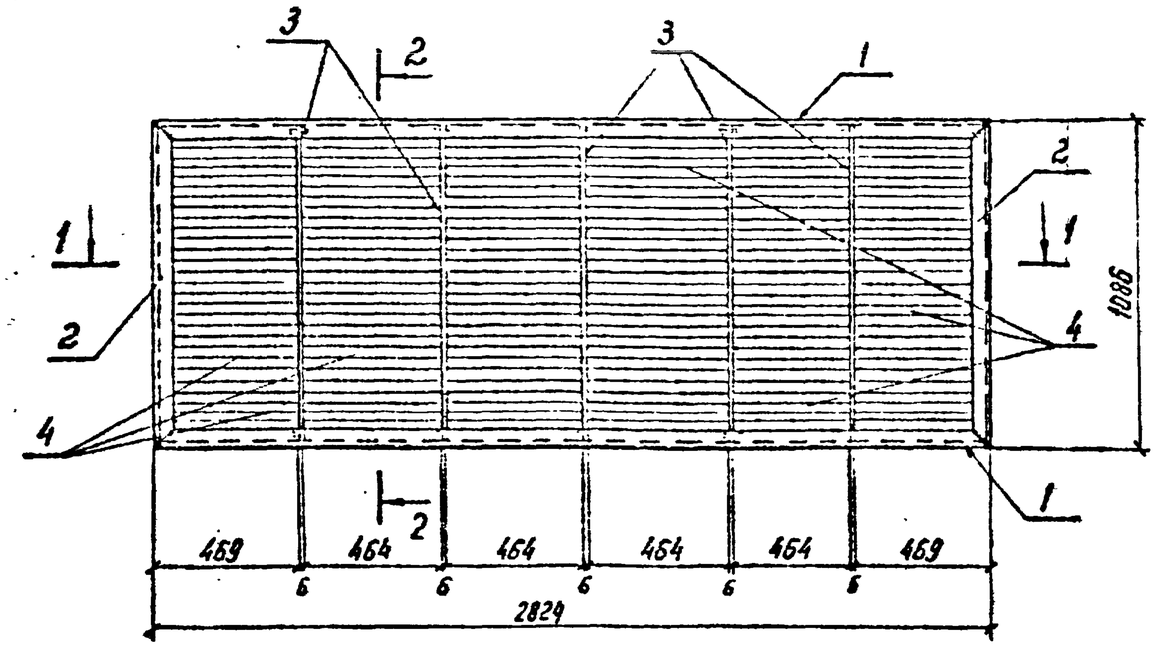

1-1

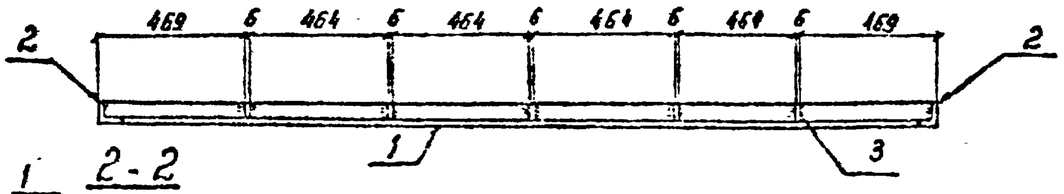

2-2

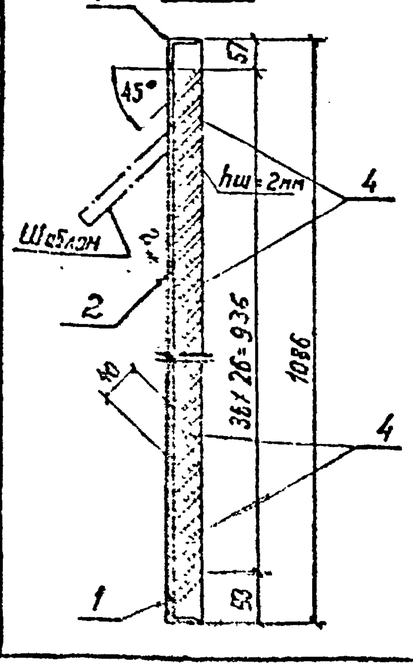

Рез поз. 1,2

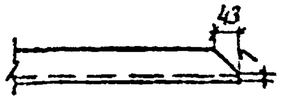

Шаблон

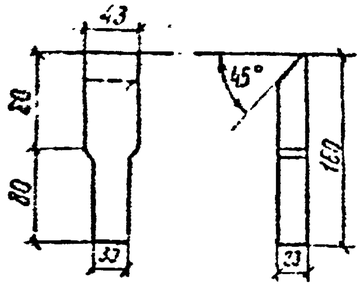

Формат	Зона	Поз.	Обозначение	Наименование	Кол.	Примечание
				Детали		
Б4		1	АСИ-108-05	Уголок $\frac{50\times50\times5\ ГОСТ\ 8509-72^{*}}{Ст3\ ГОСТ\ 535-79^{*}}$ ℓ=2810	2	10.6кг
Б4		2	-06	То же ℓ=1072	2	4.1кг
Б4		3	-123	Полоса $\frac{6\times40\ ГОСТ\ 103-76}{Ст3\ ГОСТ\ 535-79^{*}}$ ℓ=1075	5	2.0кг
Б4		4	-124	Полоса $\frac{2\times40\ ГОСТ\ 103-76}{Ст3\ ГОСТ\ 535-79^{*}}$ ℓ=464	162	0.29кг

1. Все сварные швы K_f=6 мм, кроме оговоренных
2. При приварке перьев рекомендуется под концы их подкладывать шаблон

Н.контр.	Ковалев		11.06.87
Нач.отд.	Ромянский		11.06.87
ГИП	Одинцов		11.06.87
ГИП стр.	Похренов		11.06.87
Гл.спец.	Ковалев		11.06.87
Рук.гр.	Шленова		11.06.87
Провер.	Смирнова		11.06.87
Инженер	Панчоренко		11.06.87

407-03-376.85 АСИ-028

Решетка жалюзийная ЖР-1

Стадия	Масса	Масштаб
РП	88	1:20
Лист	Листов 1	

Энергосетьпроект Северо-Западное отделение Ленинград

Решение

Альбом III 1261пм-ТС-19

Типовые проектные решения

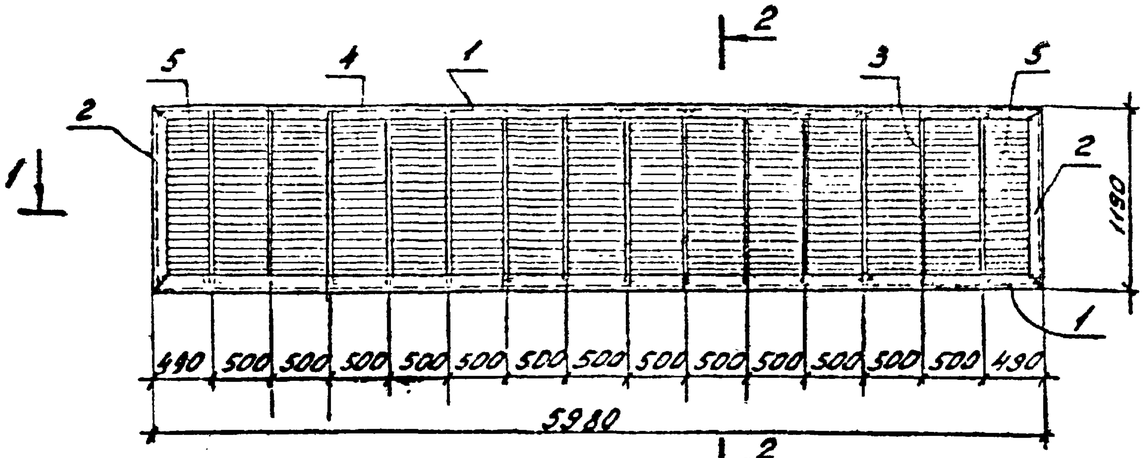

1-1

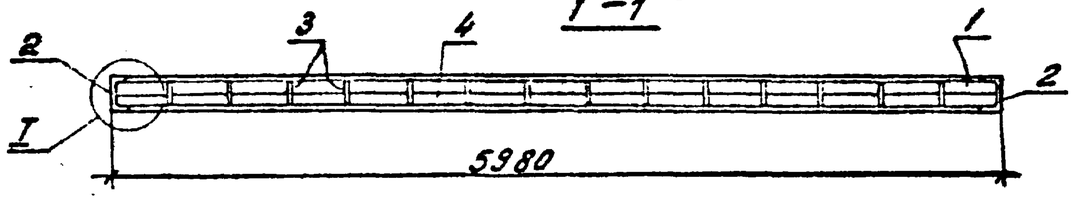

2-2

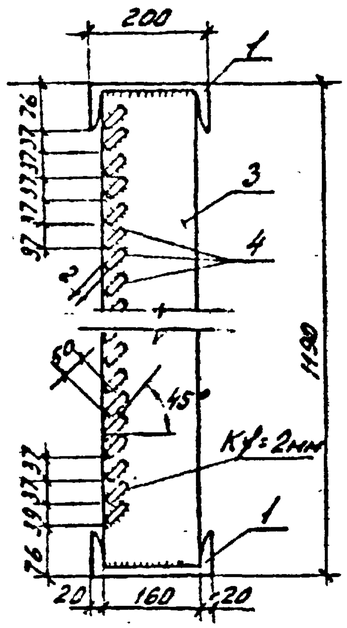

I

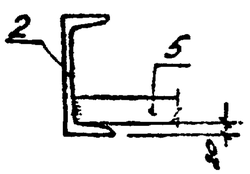

Рез поз. 1,2

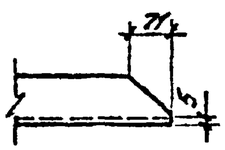

Шаблон

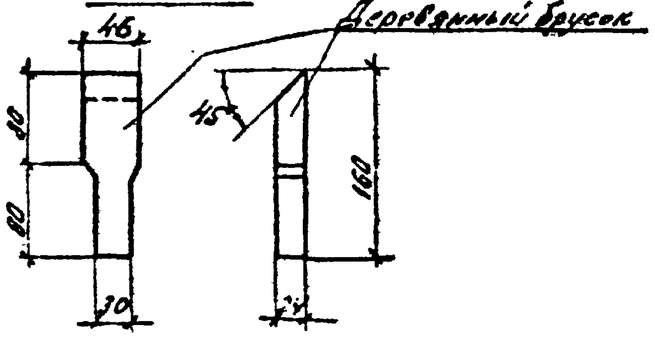

Позиция	Зона	Поз.	Обозначение	Наименование	Кол.	Примечание
				Детали		
64		1	АСН-125	Швеллер $\frac{20\ ГОСТ\ 8240-72}{Ст\ 3\ ГОСТ\ 535-79^*}$ ℓ=3910	2	109,8кг
64		2	-01	То же ℓ=4180	2	21,7кг
64		3	-126	Полоса $\frac{6\times160\ ГОСТ\ 103-76}{Ст\ 3\ ГОСТ\ 535-79^*}$ ℓ=1175	14	8,9кг
64		4	-127	Полоса $\frac{2\times50\ ГОСТ\ 103-76}{Ст\ 3\ ГОСТ\ 535-79^*}$ ℓ=492	364	0,4кг
64		5	-01	То же ℓ=480	56	0,4кг

1. Все сварные швы Кf=6мм, кроме оговоренных
2. При приварке перьев рекомендуется под концы их подкладывать шаблоны.

Н.контр	Ковалев		11.06.87
Начотд	Романенко		11.06.87
ГИП	Одинцов		11.06.87
ГИПстр	Порфенов		11.06.87
Гл.спец	Ковалев		11.06.87
Рук.гр	Шленова		11.06.87
Проверил	Смирнова		11.06.87
Инженер	Панкратов		11.06.87

407-03-376.85 АСН-029

Решетка жалюзийная ЖР-2

Стадия	Масса	Масштаб
РП	566	1:10 1:40
Лист	Листов 1	

ЭНЕРГОСЕТЬПРОЕКТ Северо-Западное отделение Ленинград

Инв.№ подл. | Подпись и дата | Взам.инв.№

Копировал | Формат А3

Альбом III 12611 тн-т 3-20

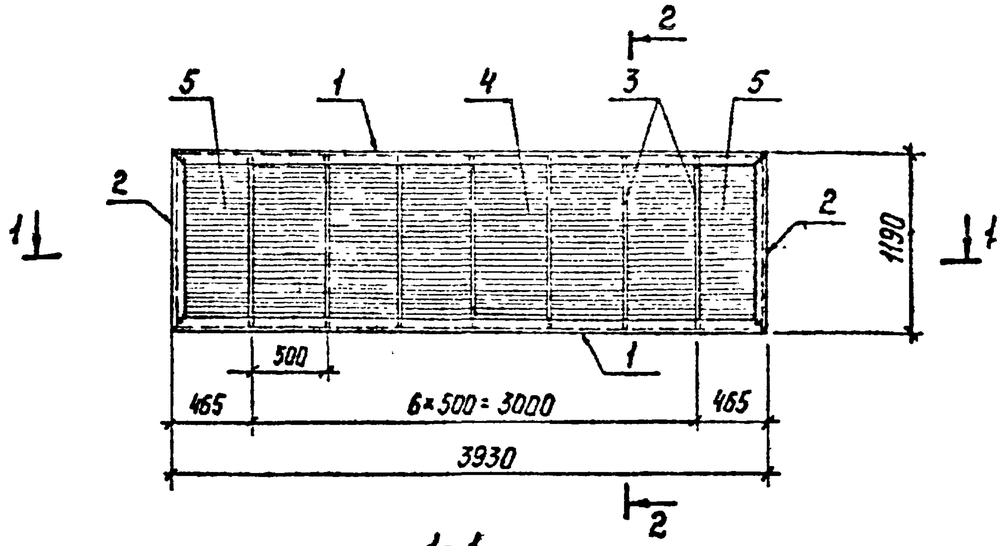

1-1

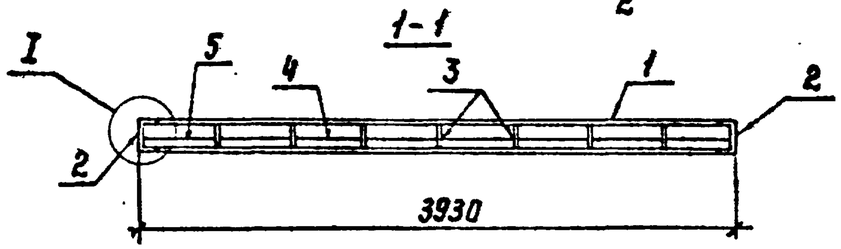

2-2

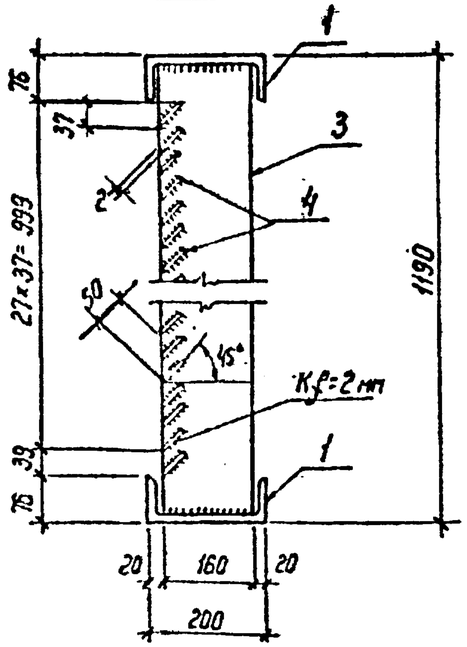

I

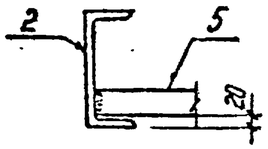

Рез. поз. 1,2

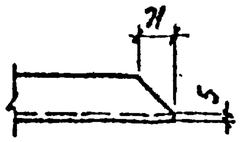

Шаблон

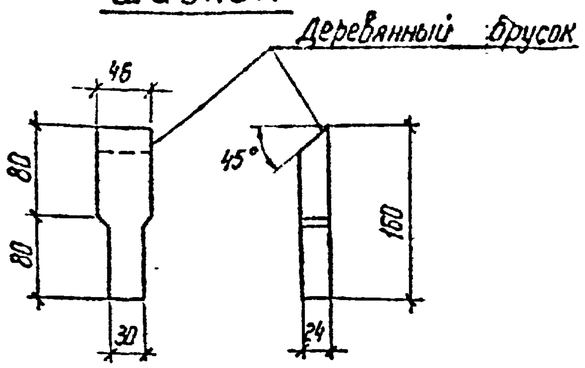

Формат	Зона	Поз.	Обозначение	Наименование	Кол	Примечание
				Детали		
Б4		1	АСИ-125-02	Швеллер $\frac{20\ ГОСТ\ 8240-72}{Ст\ 3\ ГОСТ\ 535-79^*}$ ℓ=3920	2	72,1 кг
Б4		2	-01	То же ℓ=1180	2	21,7 кг
Б4		3	-126	Полоса $\frac{6×160\ ГОСТ\ 103-76}{Ст\ 3\ ГОСТ\ 535-79^*}$ ℓ=1175	7	8,9 кг
Б4		4	-127	Полоса $\frac{2×50\ ГОСТ\ 103-76}{Ст\ 3\ ГОСТ\ 535-79^*}$ ℓ=492	168	0,4 кг
Б4		5	-02	То же ℓ=455	56	0,35 кг

1. Все сварные швы Кf=6 мм, кроме оговоренных.
2. При приварке перьев рекомендуется под концы подкладывать шаблоны.

Н.контр.	Ковалев		11.05.84
Нач.отд.	Раменский		11.05.84
ГИП	Одинцов		11.05.84
ГИП стр	Порфенов		11.05.84
Гл.спец.	Ковалев		11.05.84
Рук.гр.	Шленова		11.05.84
Проверил	Смирнова		11.05.84
Инженер	Панкратьев		11.05.84

407-03-376.85 АСИ-030

Решетка жалюзийная ЖР-3

Стадия	Масса	Масштаб
РП	343	1:10 1:40
Лист	Листов 1	

ЭНЕРГОСЕТЬПРОЕКТ Северо-Западное отделение Ленинград

Инв.№ подл. | Подпись и дата | Взам.инв.№

Копир №6

Формат А3

Альбом III

Типовые проектные решения

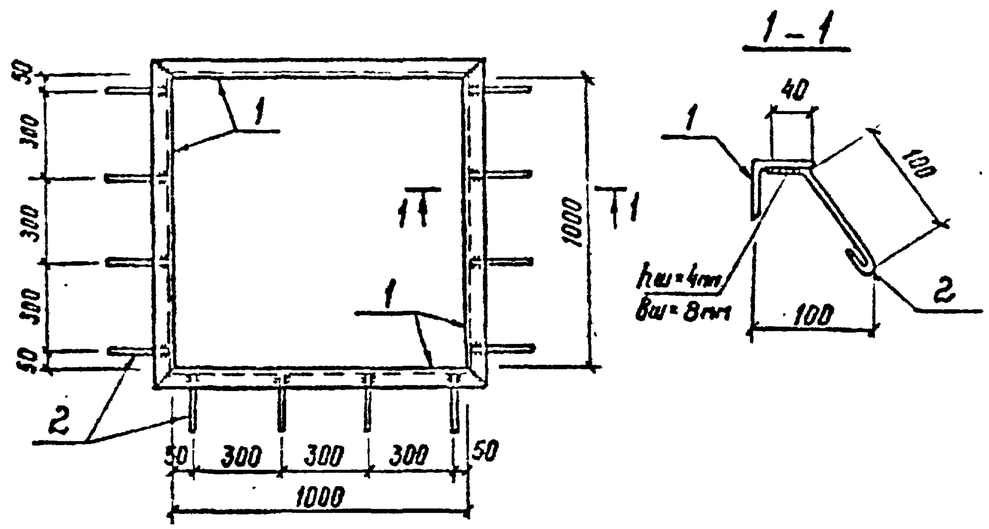

Формат	Зона	Поз.	Обозначение	Наименование	Кол.	Примечание
				Детали		
Б4		1	АСИ-108-07	Уголок $\frac{50\times50\times5\ ГОСТ\ 8509-72^*}{Ст\ 3\ ГОСТ\ 535-79^*}$ ℓ=1100	4	4.1кг
Б4		2	-128	⌀6АI ГОСТ 5781-82 ℓ=185	12	0.04кг

Все сварные швы Kf=6мм. кроме оговоренных

Н.контр.	Ковалев		11.06.84
Нач.отд.3	Роменский		11.06.84
ГИП	Одинцов		11.06.84
ГИП стр.	Парфенов		11.06.84
Гл.спец.	Ковалев		11.06.84
Рук.гр.	Шленова		11.06.84
Проверил	Смирнова		11.06.84
Инженер	Панкратьева		11.06.84

407-03-376.85 АСИ-031

Рама М-1

Стадия	Масса	Масштаб
РП	17.2	1:20

Лист | Листов 1

ЭНЕРГОСЕТЬПРОЕКТ Северо-Западное отделение Ленинград

Альбом III

Типовые проектные решения

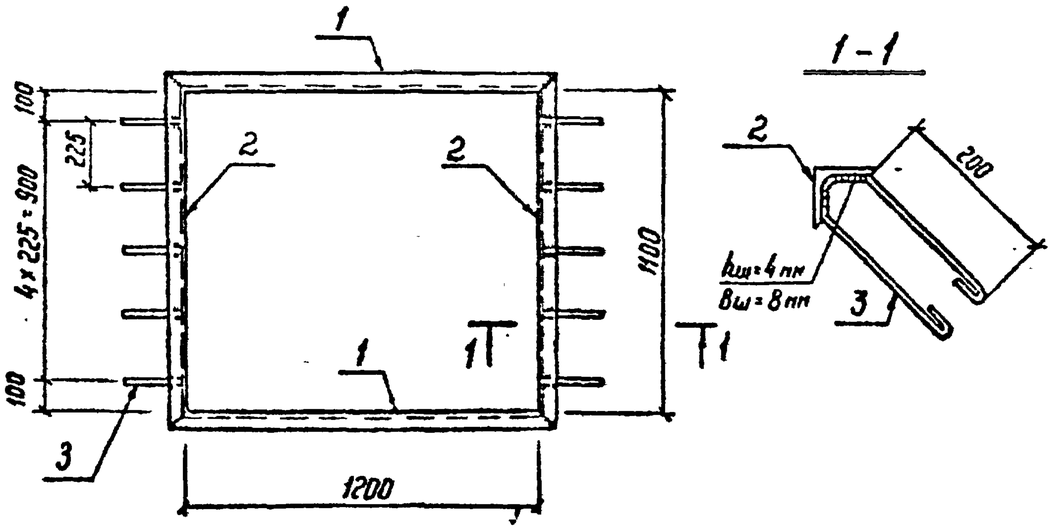

Формат	Зона	Поз.	Обозначение	Наименование	Кол.	Примечание
				Детали		
Б4		1	АСИ-108-08	Уголок $\frac{50\times50\times5\ ГОСТ\ 8509-72^*}{Ст\ 3\ ГОСТ\ 535-79^*}$ ℓ=1200	2	4.5кг
Б4		2	-09	То же ℓ=1300	2	4.9кг
Б4		3	-128-01	⌀6АI ГОСТ 5781-82 ℓ=570	10	0.13кг

Все сварные швы Kf=6мм, кроме оговоренных.

Н.контр.	Ковалев		11.06.84
Нач.отд.	Роменский		11.06.84
ГИП	Одинцов		11.06.84
ГИП стр	Парфенов		11.06.84
Гл.спец	Ковалев		11.06.84
Рук.гр.	Шленову		11.06.84
Проверил	Смирнова		11.06.84
Инженер	Панкратьева		11.06.84

407-03-376.85 АСИ-032

Рама М-2

Стадия	Масса	Масштаб
РП	20.5	1:20

Лист | Листов 1

ЭНЕРГОСЕТЬПРОЕКТ Северо-Западное отделение Ленинград

Взам. инв. № | Подпись и дата | Инв. № подл.

12611тм-Т3.22

Альбом III

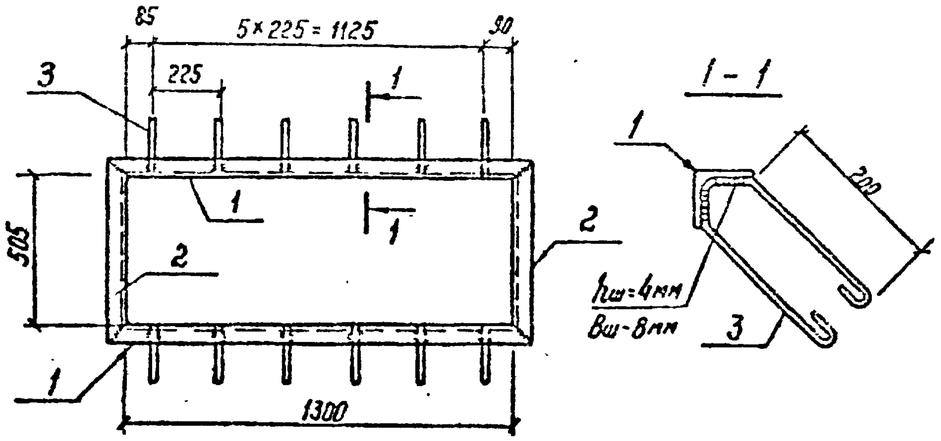

Формат	Зона	Поз.	Обозначение	Наименование	Кол.	Примечание
				Детали		
Б4		1	АСИ-108-10	Уголок $\frac{50\times50\times5\ ГОСТ\ 8509-72^*}{Ст\ 3\ ГОСТ\ 535-79^*}$ ℓ=1400	2	5.3кг
Б4		2	-11	То же ℓ=605	2	2.3кг
Б4		3	-128-01	ФБАI ГОСТ 5781-82 ℓ=570	12	0.13кг

Все сварные швы Кf=6мм, кроме оговоренных

Н. контр.	Ковалев		11.06.84
Нач. отд.	Роменский		11.06.84
ГИП	Одинцов		11.06.84
ГИП стр.	Парфенов		11.06.84
Гл. спец.	Ковалев		11.06.84
Рук. гр.	Шленова		11.06.84
Провер.	Смирнова		11.06.84
Инженер	Панкратьева		11.06.84

407-03-376.85 АСИ-033

Рама М-3

Стадия	Масса	Масштаб
РП	17.0	1:20

Лист | Листов 1

ЭНЕРГОСЕТЬПРОЕКТ Северо-Западное отделение Ленинград

Типовые проектные решения

Альбом III

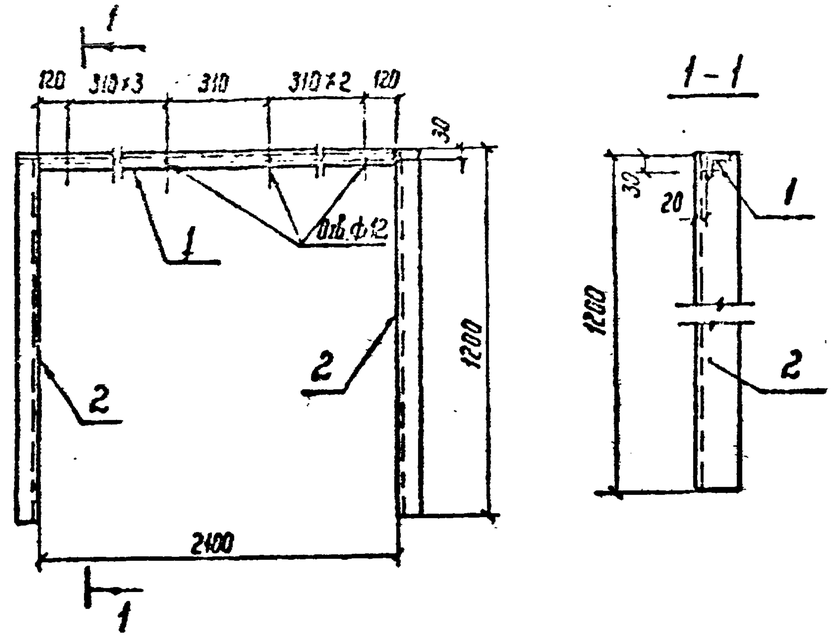

Формат	Зона	Поз.	Обозначение	Наименование	Кол.	Примечание
				Детали		
Б4		1	АСИ-108-12	Уголок $\frac{50\times50\times5\ ГОСТ\ 8509-72^*}{Ст\ 3\ ГОСТ\ 535-79^*}$ ℓ=2100	1	7.9кг
Б4		2	-129	Уголок $\frac{75\times75\times6\ ГОСТ\ 8509-72^*}{Ст\ 3\ ГОСТ\ 535-79^*}$ ℓ=1200	2	8.3кг

Все сварные швы Кf=6мм

Н. контр.	Ковалев		11.06.84
Нач. отд.	Роменский		11.06.84
ГИП	Одинцов		11.06.84
ГИП стр.	Парфенов		11.06.84
Гл. спец.	Ковалев		11.06.84
Рук. гр.	Шленова		11.06.84
Проверил	Смирнова		11.06.84
Инженер	Панкратьева		11.06.84

407-03-376.85 АСИ-034

Рама М-4

Стадия	Масса	Масштаб
РП	24.7	

Лист | Листов 1

ЭНЕРГОСЕТЬПРОЕКТ Северо-Западное отделение Ленинград

Взам. инв. № | Подпись и дата | Инв. № подл.

Альбом III 1261Пл-т 3-23

М-5, М-6

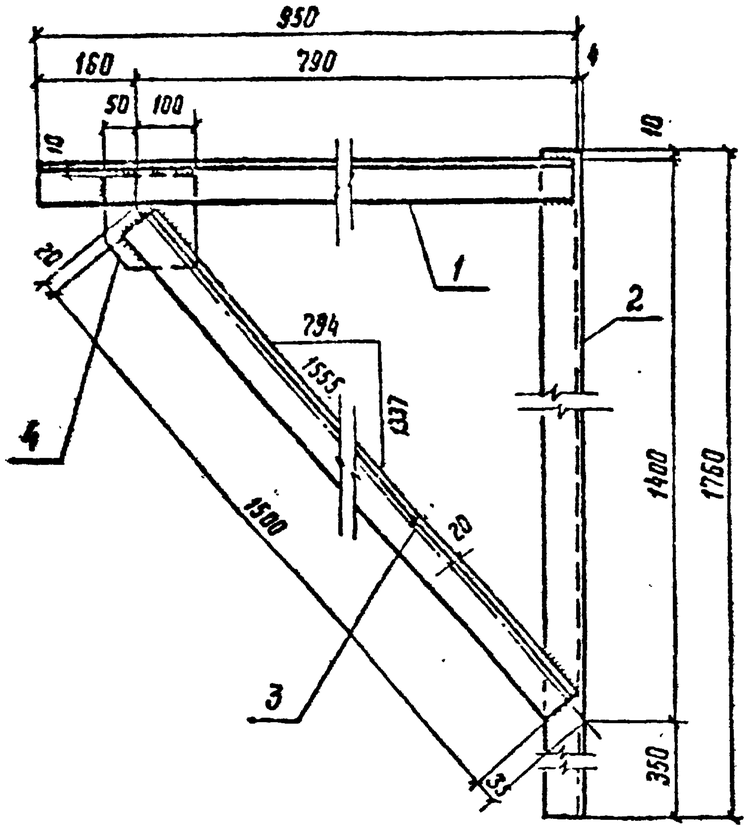

Поз. 4

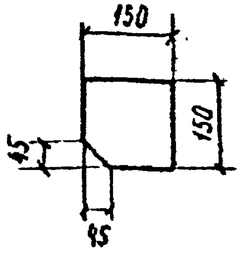

Формат	Зона	Поз.	Обозначение	Наименование	Кол.	Примечание
				Детали		
Б4		1	АСИ-101-01	Уголок $\frac{63\times63\times5\ ГОСТ\ 8509-72^*}{Ст3\ ГОСТ\ 535-79^*}$ ℓ=950	1	4.6кг
Б4		2	-02	То же ℓ=1760	1	8.5кг
Б4		3	-03	" ℓ=1500	1	7,2 кг
Б4		4	-130	Полоса $\frac{10\times150\ ГОСТ\ 103-76}{Ст3\ ГОСТ\ 535-79^*}$ ℓ=150	1	1.8кг

1. Все сварные швы Kf=6мм
2. Марка М-6 зеркальна марке М-5 и имеет обозначение АСИ-035-01

Н контр	Ковалев		
Нач отд.	Воменский		
ГИП	Шинцов		
ГИП стр	Порфенов		
Гл спец	Ковалев		
Рук.гр	Шленова		
Инженер	Самсонова		
Инженер	Покровцева		

407-03-376.85 АСИ-035

Кронштейн М (М-5; М-6)

Стадия	Масса	Масштаб
РП	22,5	1:10
Лист	Листов 1	

ЭНЕРГОСЕТЬПРОЕКТ Северо-Западное отделение Ленинград

Инв. № подл. | Подпись и дата | Взам. инв. №

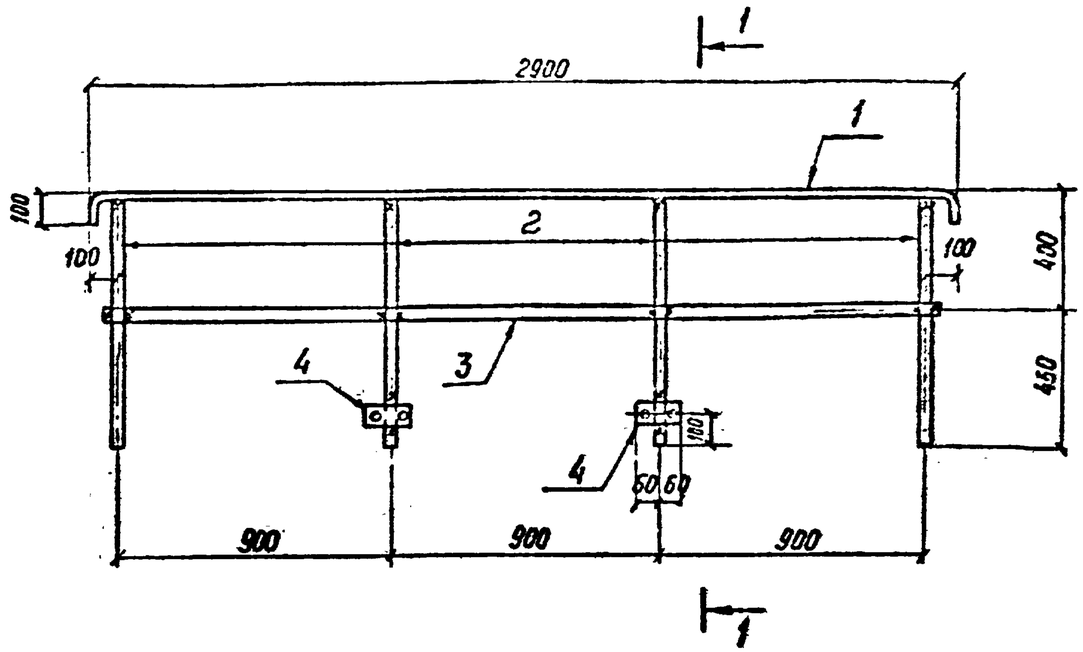

Формат	Зона	Поз	Обозначение	Наименование	Кол	Примечание
				Детали		
Б.ч		1	АСИ - 131	Круг $\frac{24\ ГОСТ\ 2590-71^*}{Ст\ 3\ ГОСТ\ 535-79^*}$ ℓ=3100	1	11.0кг
Б.ч		2	-01	То же ℓ=826	4	2.9кг
Б.ч		3	-132	Полоса $\frac{6\times50\ ГОСТ\ 103-76}{Ст\ 3\ ГОСТ\ 535-79^*}$ ℓ=2800	1	6.6кг
Б.ч		4	-01	То же ℓ=120	2	0.3кг

Все сварные швы Kf=6мм, в=12мм

1-1

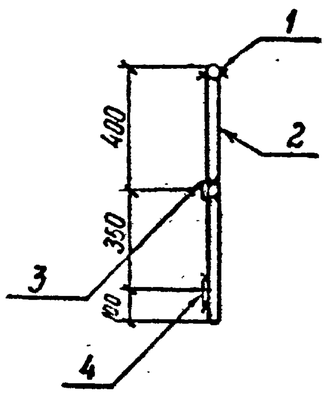

Поз. 4

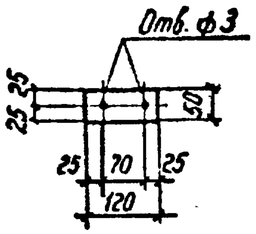

Н. контр.	Ковалев		11.06.84
Нач. отд	Ротенский		11.06.84
ГИП	Одинцов		11.06.84
ГИП стр.	Порфенов		11.06.84
Гл. спец.	Ковалев		11.06.84
Рук. гр.	Шленова		11.06.84
Провер.	Смирнова		11.06.84
Инженер	Панкратьева		11.06.84

407-03-376.85 АСИ-036

Ограждение М-7

Стадия	Масса	Масштаб
РП	30.3	1:20
Лист	Листов 1	

Энергосетьпроект
Северо-Западное отделение
Ленинград

Инв. № подл. | Подпись и дата | Взам. инв. №

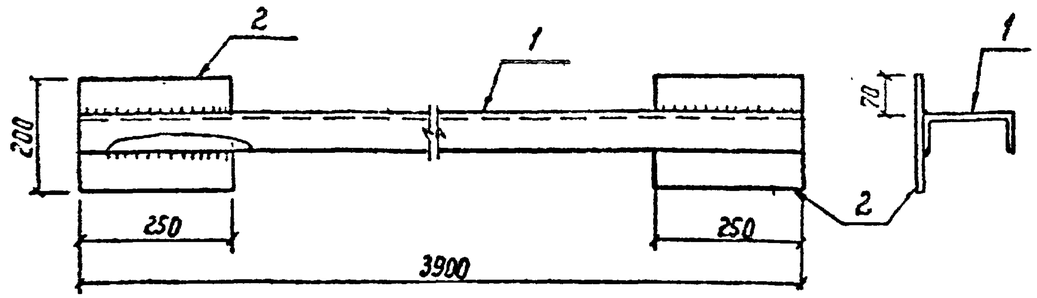

Формат	Зона	Поз.	Обозначение	Наименование	Кол.	Примечание
				Детали		
Б4		1	АСИ-133	Швеллер $\frac{16\ ГОСТ\ 8240-72}{Ст\ 3\ ГОСТ\ 535-79^*}$ ℓ=3900	1	55,4 кг
Б4		2	-102-02	Полоса $\frac{10\times200\ ГОСТ\ 103-76}{Ст\ 3\ ГОСТ\ 535-79^*}$ ℓ=250	2	3,9 кг

Все сварные швы Kf=6мм

Н контр.	Ковалев		11.06.84
Нач отд	Романский		11.06.84
ГИП	Одинцов		11.06.84
ГИП стр.	Парфенов		11.06.84
Гл спец.	Ковалев		11.06.84
Рук гр.	Шленова		11.06.84
Провер.	Смирнова		11.06.84
Инженер	Панкратьева		11.06.84

407-03-376.85 АСИ-037

Балка М-8

Стадия	Масса	Масштаб
РП	64	1:10

Лист | Листов 1

ЭНЕРГОСЕТЬПРОЕКТ Северо-Западное отделение Ленинград

Альбом III

Типовые проектные решения

Взам. инв. № | Подпись и дата | Инв. № подл.

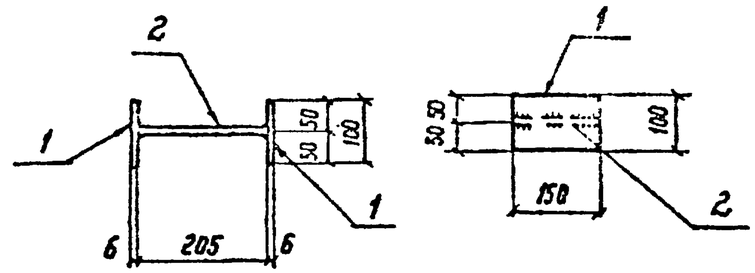

Формат	Зона	Поз.	Обозначение	Наименование	Кол.	Примечание
				Детали		
Б4		1	АСИ-134	Полоса $\frac{6\times100\ ГОСТ\ 103-76}{Ст\ 3\ ГОСТ\ 535-79^*}$ ℓ=150	2	0,7 кг
Б4		2	-135	Полоса $\frac{6\times150\ ГОСТ\ 103-76}{Ст\ 3\ ГОСТ\ 535-79^*}$ ℓ=205	1	1,4 кг

Все сварные швы Kf=6мм

Н контр.	Ковалев		11.06.84
Нач отд	Романский		11.06.84
ГИП	Одинцов		11.06.84
ГИП стр.	Парфенов		11.06.84
Гл спец.	Ковалев		11.06.84
Рук гр.	Шленова		11.06.84
Провер.	Смирнова		11.06.84
Инженер	Панкратьева		11.06.84

407-03-376.85 АСИ-038

Деталь крепежная М-9

Стадия	Масса	Масштаб
РП	28	1:10

Лист | Листов 1

ЭНЕРГОСЕТЬПРОЕКТ Северо-Западное отделение Ленинград

Альбом III

Типовые проектные решения

Взам. инв. № | Подпись и дата | Инв. № подл.

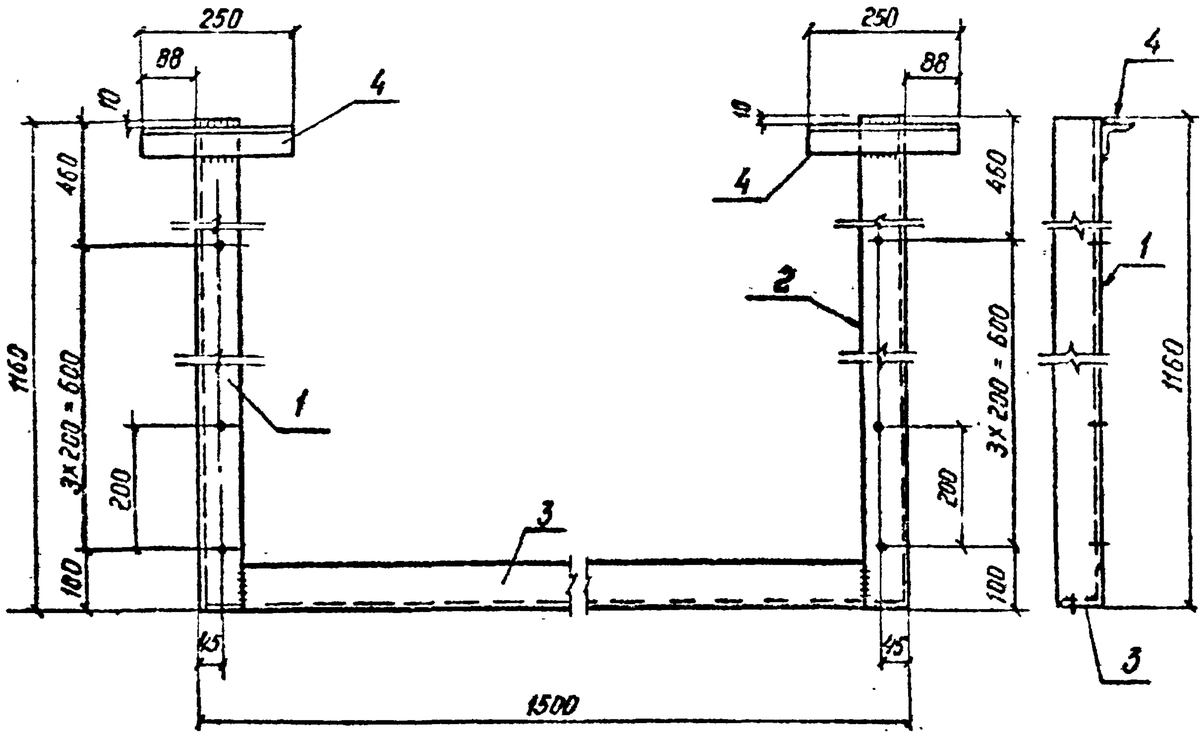

Формат	Зона	Поз.	Обозначение	Наименование	Кол.	Примечание
				Детали		
Б4		1	АСИ-136	Уголок $\frac{75\times75\times8\ ГОСТ\ 8509-72^*}{Ст\ 3\ ГОСТ\ 535-79^*}$ ℓ=1160	1	10.5кг
Б4		2	-01	То же ℓ=1160	1	10.5кг
Б4		3	-02	" ℓ=1482	1	13.4кг
Б4		4	-108-13	Уголок $\frac{50\times50\times5\ ГОСТ\ 8509-72^*}{Ст\ 3\ ГОСТ\ 535-79^*}$ ℓ=250	2	0.94кг

1. Все сварные швы Kf=6мм
2. Все отверстия ф 5мм

Поз. 3

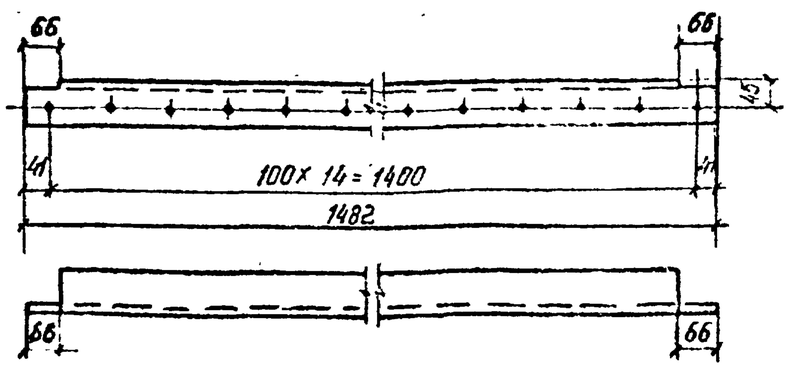

Н. контр.	Кузолев			407-03-376.85 АСИ-039		
Нач. отд.	Истенский			Консоль М-10	Стадия	Масса	Масштаб
ГИП	Резников				РП	37.0	1:10
ГИП стр.	Поденов				Лист	Листов 1
Гл. спец.	Кузолев				ЭНЕРГОСЕТЬПРОЕКТ Северо-Западное отделение Ленинград	
Рук. гр.	Шерстобова					
Инженер	Семенова					
Инженер	Ермолаева					

Инв. № подл. | Подпись и дата | Взамен инв. №

126ПТП-ТЗ-27

Альбом III

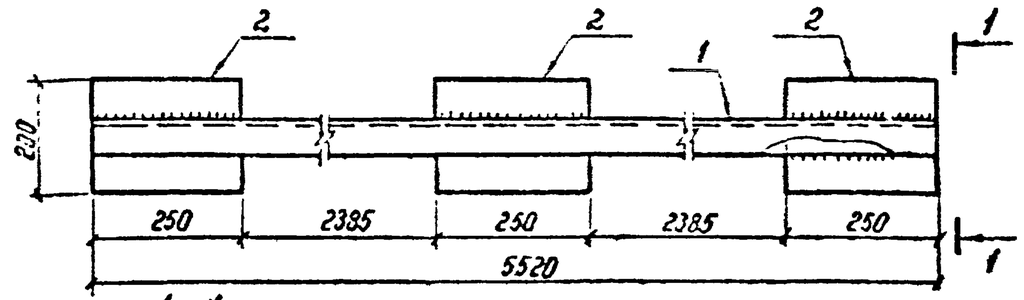

1-1

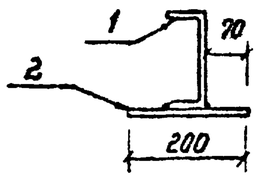

Формат	Зона	Поз.	Обозначение	Наименование	Кол	Примечание
				Детали		
Б4		1	АСИ-133-01	Швеллер $\frac{16\ ГОСТ\ 8240-72}{Ст.3\ ГОСТ\ 535-79*}$ ℓ=5520	1	78.4 кг
Б4		2	-103-02	Полоса $\frac{10\times200\ ГОСТ\ 103-76}{Ст\ 3\ ГОСТ\ 535-79*}$ ℓ=250	3	3.9 кг

Все сварные швы Kf=6 мм

Н. контр.	Кобалев		
Нач. отд.	Доненский		
ГИП	Озинцов		
ГИП стр.	Плаксенов		
Гл. спец.	Кобалев		
Рук. гр.	Шленова		
Провер.	Смирнова		
Инженер	Панкратьева		

407-03-376.85 АСИ-040

Балка М-11

Стадия	Масса	Масштаб
РП	92	1:10

Лист | Листов 1

ЭНЕРГОСЕТЬПРОЕКТ Северо-Западное отделение Ленинград

Инв. № подл. | Подпись и дата | Взам. инв. №

Альбом III

Типовые проектные решения

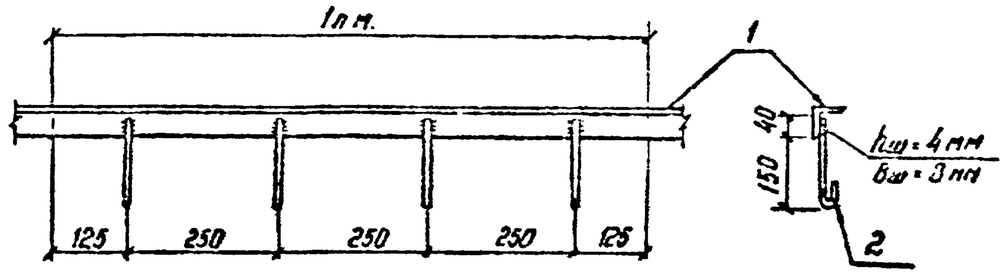

Формат	Зона	Поз.	Обозначение	Наименование	Кол.	Примечание
				Детали		
Б4		1	АСИ-108-14	Уголок $\frac{50\times50\times5\ ГОСТ\ 8509-72*}{Ст\ 3\ ГОСТ\ 535-79*}$ ℓ=1000	1	3.8 кг
Б4		2	-128-02	⌀6АI ГОСТ 5781-82 ℓ=235	4	0.05 кг

Н. контр.	Кобалев		
Нач. отд.	Доненский		
ГИП	Озинцов		
ГИП стр.	Плаксенов		
Гл. спец.	Кобалев		
Рук. гр.	Шленова		
Провер.	Смирнова		
Инженер	Панкратьева		

407-03-376.85 АСИ-041

Деталь закладная М-23

Стадия	Масса	Масштаб
РП	4.0	1:10

Лист | Листов 1

ЭНЕРГОСЕТЬПРОЕКТ Северо-Западное отделение Ленинград

Инв. № подл. | Подпись и дата | Взам. инв. №

М-12 ... М-16

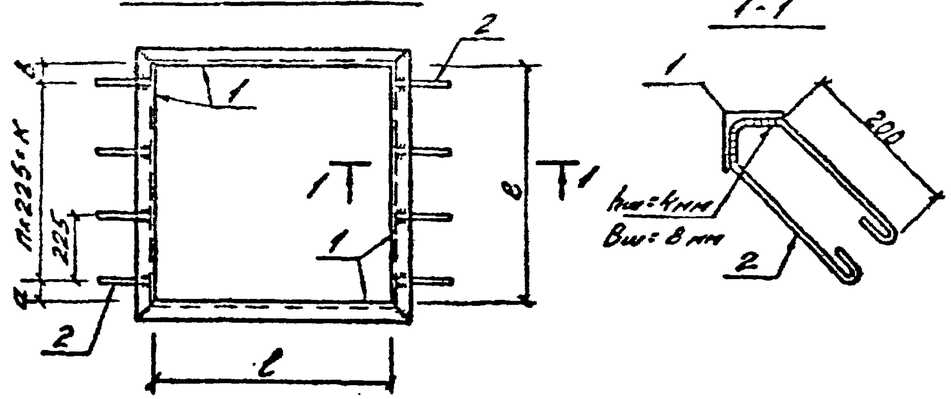

Марка	Обозначение	l мм	a мм	в мм	n	K мм	Масса кг
М-12	АСИ-042	500	25	25	2	450	10,1
М-13	-01	630	90	90	2	450	12,1
М-14	-02	800	62	63	3	675	14,8
М-15	-03	1000	50	50	4	900	17,9
М-16	-04	1250	62	63	5	1125	22,2

Все сварные швы Kf = 6мм, кроме оговоренных

Формат	Зона	Поз.	Обозначение	Наименование	Кол.	Примечание
				М-16		
				Детали		
54		1	АСИ-108-15	Уголок $\frac{50\times50\times5\ ГОСТ\ 8509-72^*}{Ст\ 3\ ГОСТ\ 535-79^*}$ l=1350	4	5,1кг
54		2	-128-01	ф6АI ГОСТ 5781-82 l=570	12	0,13кг
				Материалы		
				Электроды	—	0,2

Формат	Зона	Поз.	Обозначение	Наименование	Кол	Примечание
				М-12		
				Детали		
54		1	АСИ-108-16	Уголок $\frac{50\times50\times5\ ГОСТ\ 8509-72^*}{Ст\ 3\ ГОСТ\ 535-79^*}$ l=600	4	2,8кг
54		2	-128-01	ф6АI ГОСТ 5781-82 l=570	6	2,3кг
				М-13		
				Детали		
54		1	АСИ-108-17	Уголок $\frac{50\times50\times5\ ГОСТ\ 8509-72^*}{Ст\ 3\ ГОСТ\ 535-79^*}$ l=730	4	2,8кг
54		2	-128-01	ф6АI ГОСТ 5781-82 l=570	6	0,13кг
				М-14		
				Детали		
54		1	АСИ-108-18	Уголок $\frac{50\times50\times5\ ГОСТ\ 8509-72^*}{Ст\ 3\ ГОСТ\ 535-79^*}$ l=900	4	3,4кг
54		2	-128-01	ф6АI ГОСТ 5781-82 l=570	8	0,13кг
				М-15		
				Детали		
54		1	АСИ-108-07	Уголок $\frac{50\times50\times5\ ГОСТ\ 8509-72^*}{Ст\ 3\ ГОСТ\ 535-79^*}$ l=1100	4	4,1кг
54		2	-128-01	ф6АI ГОСТ 5781-82 l=570	10	0,13кг

Н.контр.	Ковалев		11.06.84
Нач.отд.	Романский		11.06.84
ГИП	Одинцов		11.06.84
ГИП.стр.	Парфенов		11.06.84
Гл.спец.	Ковалев		11.06.84
Рук.гр.	Шленева		11.06.84
Проверил	Смирнева		11.06.84
Инженер	Панкратьева		11.06.84

407-03-376.85 АСИ-042

Рама М (М-12 ... М-16)

Стадия	Масса	Масштаб
РП	по таблице	1:20
Лист	Листов 1	

ЭНЕРГОСЕТЬПРОЕКТ
Северо-Западное отделение
Ленинград

Копировал: Дерф. Фрей Формат А3

Инв.№ подл. | Подпись и дата | Взам.инв.№

М-17 ... М-19

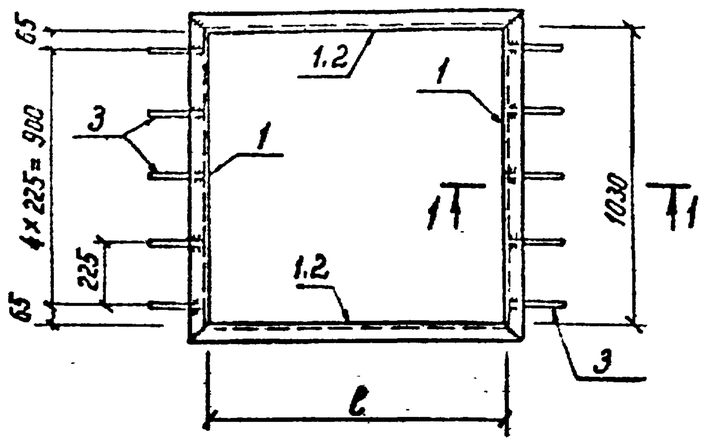

1-1

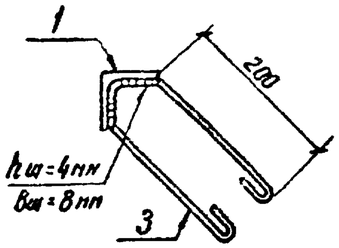

Марка	Обозначение	ℓ мм	Масса кг
М-17	АСИ-043	1030	18.8
М-18	-01	1550	22.6
М-19	-02	2060	26.4

Все сварные швы Kf=6мм, кроме оговоренных

Формат	Зона	Поз.	Обозначение	Наименование	Кол.	Примечание
				М-17		
				Детали		
Б4		1	АСИ-108-19	Уголок $\frac{50\times50\times5\ ГОСТ\ 8509-72^*}{Ст\ 3\ ГОСТ\ 535-79^*}$ ℓ=1130	4	4.3кг
Б4		3	-128-01	⌀6АI ГОСТ 5781-82 ℓ=570	10	0.13кг
				М-18		
				Детали		
Б4		1	АСИ-108-19	Уголок $\frac{50\times50\times5\ ГОСТ\ 8509-72^*}{Ст\ 3\ ГОСТ\ 535-79^*}$ ℓ=1130	2	4.3кг
Б4		2	-20	То же ℓ=1650	2	6.2кг
Б4		3	-128-01	⌀6АI ГОСТ 5781-82 ℓ=570	10	0.13кг
				М-19		
				Детали		
Б4		1	АСИ-108-19	Уголок $\frac{50\times50\times5\ ГОСТ\ 8509-72^*}{Ст\ 3\ ГОСТ\ 535-79^*}$ ℓ=1130	2	4.3кг
Б4		2	-21	То же ℓ=2160	2	8.1кг
Б4		3	-128-01	⌀6АI ГОСТ 5781-82 ℓ=570	10	0.13кг

Н. контр.	Ковалев		11.06.84
Нач. отд.	Романский		11.06.84
ГИП	Одинцов		11.06.84
ГИП стр	Поддубнов		11.06.84
Гл. спец.	Ковалев		11.06.84
Рук. гр.	Шленова		11.06.84
Провер.	Смирнова		11.06.84
Инженер	Панкратьева		11.06.84

407-03-376.85 АСИ-043

Рама М (М-17... М-19)

Стадия	Масса	Масштаб
РП	по таблице	1:20
Лист	Листов 1	

ЭНЕРГОСЕТЬПРОЕКТ
Северо-Западное отделение
Ленинград

Инв. № подл. | Подпись и дата | Взам. инв. №

Альбом III 12611ГН-ТС-30

М-20 ... М-22

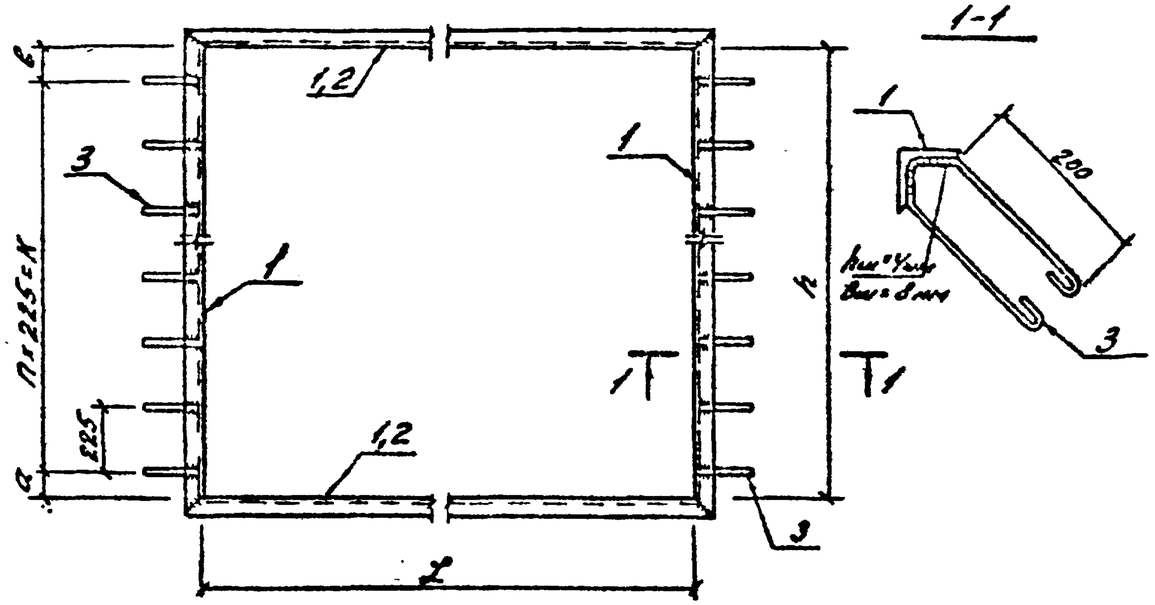

Марка	Обозначение	L мм	h мм	а мм	в мм	п	к мм	Масса кг
М-20	АСИ-044	2060	1550	100	100	6	1350	31,0
М-21	-01	2060	2060	17	18	9	2025	35,7
М-22	-02	2100	3100	87	88	13	2925	45,2

Формат	Зона	Поз.	Обозначение	Наименование	Кол.	Примечание
				М-20		
				Детали		
54		1	АСИ-108-20	Уголок $\frac{50\times50\times5\ ГОСТ\ 8509-72^*}{Ст\ 3\ ГОСТ\ 535-79^*}$ ℓ=1650	2	6,2кг
54		2	-21	То же ℓ=2160	2	8,1кг
54		3	-128-01	⌀6АI ГОСТ 5781-82 ℓ=570	14	0,13кг
				М-21		
				Детали		
54		1	АСИ-108-21	Уголок $\frac{50\times50\times5\ ГОСТ\ 8509-72^*}{Ст\ 3\ ГОСТ\ 535-79^*}$ ℓ=2160	4	8,1кг
54		3	-128-01	⌀6АI ГОСТ 5781-82 ℓ=570	20	0,13кг
				М-22		
				Детали		
54		1	АСИ-108-22	Уголок $\frac{50\times50\times5\ ГОСТ\ 8509-72^*}{Ст\ 3\ ГОСТ\ 535-79^*}$ ℓ=3200	2	12,1кг
54		2	-23	То же ℓ=2200	2	8,3кг
54		3	-128-01	⌀6АI ГОСТ 5781-82 ℓ=570	28	0,13кг
					–	

Все сварные швы Кf=6мм, кроме оговоренных

Н.контр.	Ковалев		11.06.84
Нач.отд.	Раковский		11.06.84
ГИП	Зайцев		11.06.84
ГИПсоц	Порфенов		11.06.84
Гл.спец.	Ковалев		11.06.84
Рук.гр.	Шелова		11.06.84
Проверил	Смирнова		11.06.84
Инженер	Токаренко		11.06.84

407-03-376.85 АСИ-044

Рама М (М-20 ... М-22)

Стадия	Масса	Масштаб
РП	по таблице	1:20
Лист	Листов 1	

ЭНЕРГОСЕТЬПРОЕКТ Северо-Западное отделение Ленинград

Копировал: Формат А3

Альбом III 1261ТМ-ТЭ-31

С-1, С-2

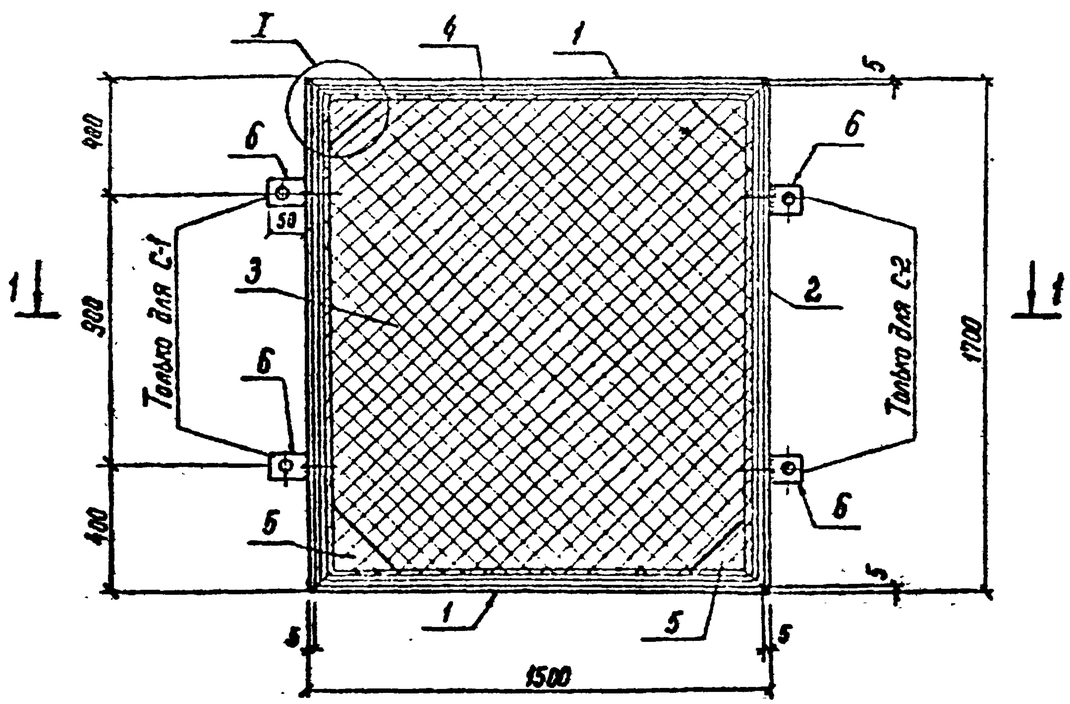

1-1

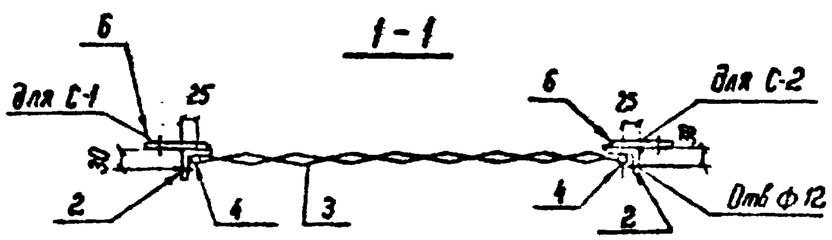

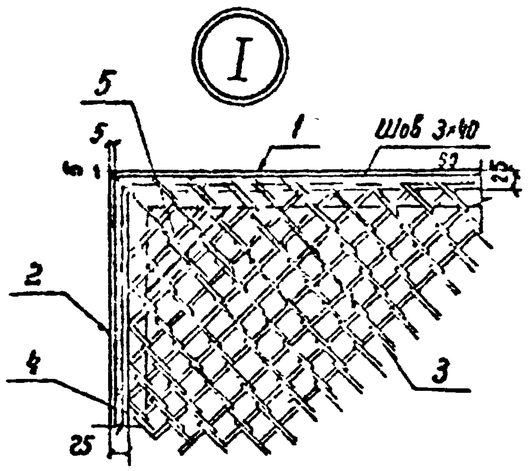

Поз. 6

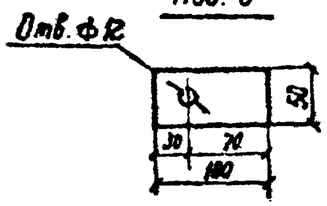

Формат	Зона	Поз.	Обозначение	Наименование	Кол.	Примечание
				Детали		
Б4		1	АСИ-108-24	Уголок $\frac{50\times50\times5\ ГОСТ\ 8509-72^*}{Ст\ 3\ ГОСТ\ 535-79^*}$ ℓ=1490	2	5.6кг
Б4		2	-25	То же ℓ=1690	2	6.4кг
Б4		3	–	Сетка $\frac{N45\times3}{ГОСТ\ 5336-67^*}$ S=2,3	1	6.21кг
Б4		4	-128 -03	ФБАI ГОСТ-5781-82 ℓ=6400	1	1.42кг
Б4		5	-135 -04	Полоса $\frac{6\times150\ ГОСТ\ 103-76}{Ст\ 3\ ГОСТ\ 535-79^*}$ ℓ=150	4	0.53кг
Б4		6	-137	Полоса $\frac{4\times50\ ГОСТ\ 103-76}{Ст\ 3\ ГОСТ\ 535-79^*}$ ℓ=100	2	0.16кг

Все сварные швы Kf=5мм, кроме оговоренных

Н. контр.	Ковалев		11.06.84
Нач отд	Роменский		11.06.84
ГИП	Одинцов		11.06.84
ГИП стр.	Порфенов		11.06.84
Гл спец	Ковалев		11.06.84
Рук. гр.	Шленова		11.06.84
Проверил	Смирнова		11.06.84
Инженер	Никитьева		11.06.84

407-03-376.85 АСИ-045

Секция С (С-1, С-2)

Стадия	Масса	Масштаб
РП	34,7	–

Лист | Листов 1

ЭНЕРГОСЕТЬПРОЕКТ Северо-Западное отделение Ленинград

Взам. инв. № | Подпись и дата | Инв. № подл.

РЕШЕНИЯ

Альбом III 126НТМ-ТЭ-32

С-4

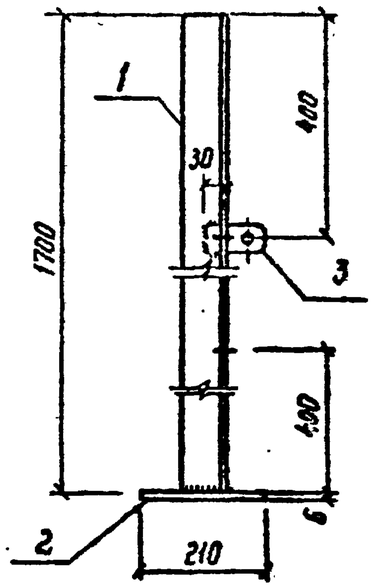

С-5

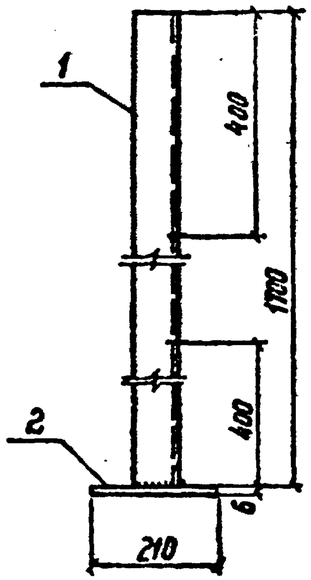

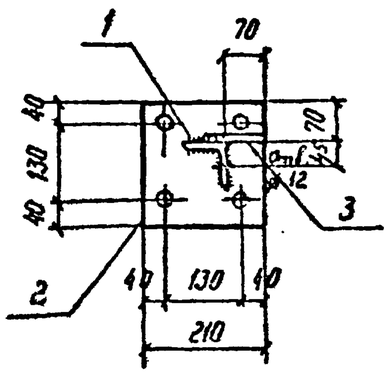

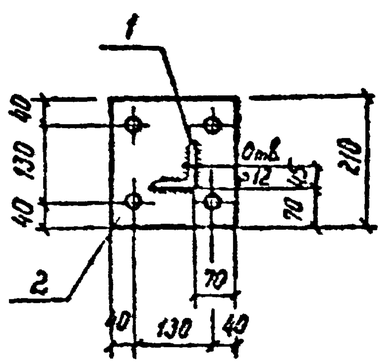

Поз. 3

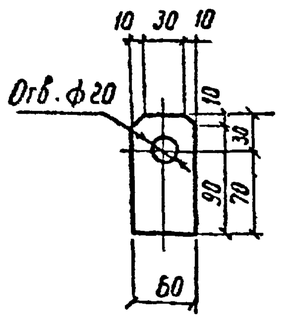

Формат	Зона	Поз.	Обозначение	Наименование	Кол.	Примечание
				С-4		14.1кг
				Детали		
Б4		1	АСИ-129-01	Уголок $\frac{75\times75\times6\ ГОСТ\ 8509-72^*}{Ст\ 3\ ГОСТ\ 535-79^*}$ ℓ=1700	1	11.7кг
Б4		2	-138	Полоса $\frac{6\times210\ ГОСТ\ 82-70^*}{Ст\ 3\ ГОСТ\ 14637-79}$ ℓ=210	1	2.1кг
Б4		3	-137-01	Полоса $\frac{4\times50\ ГОСТ\ 103-76}{Ст\ 3\ ГОСТ\ 535-79^*}$ ℓ=100	1	0.16кг
				С-5		14.0кг
				Детали		
Б4		1	АСИ-129-01	Уголок $\frac{75\times75\times6\ ГОСТ\ 8509-72^*}{Ст\ 3\ ГОСТ\ 535-79^*}$ ℓ=1700	1	11.7кг
Б4		2	-138	Полоса $\frac{6\times210\ ГОСТ\ 82-70^*}{Ст\ 3\ ГОСТ\ 14637-79^*}$ ℓ=210	1	2.1кг
					–	

1. Все отверстия ф 19мм, кроме оговоренных
2. Все сварные швы Kf = 5мм

Н контр.	Ковалев		
Нач. отд	Роменский		
ГИП	Овинцов		
ГИП стр.	Парфенов		
Рук. гр.	Шленова		
Провер.	Смирнова		
Инженер	Панкратьева		

407-03-376.85 АСИ-046

Стойка С (С-4, С-5)

Стадия	Масса	Масштаб
РП	По таблице	1:10
Лист	Листов 1	

ЭНЕРГОСЕТЬПРОЕКТ Северо-Западное отделение Ленинград

Взам. инв. №° | Подпись и дата | Инв. № подл.

126(1)тм-т 3-33

Альбом III

С-3

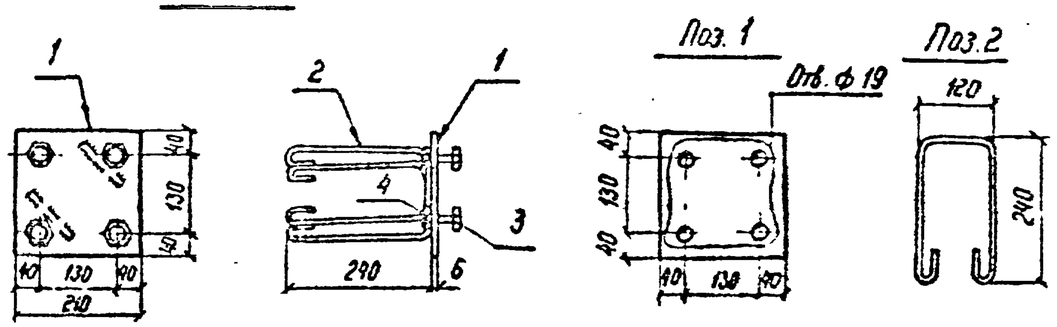

Формат	Зона	Поз.	Обозначение	Наименование	Кол.	Примечание
				Детали		
Б4		1	АСИ - 139	Полоса $\frac{6\times210\ ГОСТ\ 82\ 70^*}{Ст\ 3\ ГОСТ\ 14637-79}$ ℓ = 210	1	2.1 кг
Б4		2	- 140	ф8А1 ГОСТ 5781-82 ℓ = 750	2	0.38 кг
				Стандартные изделия		
		3		Болт М16×30.58 ГОСТ 7798-70*	4	0.2 кг
		4		Гайка М16.5 ГОСТ 5915-70*	4	0.03 кг
					—	—

1. Все сварные швы Kf = 5 мм
2. Гайку поз. 4 приварить к поз. 1

Н. контр.	Ковалев		11.06.84
Нач. отд.	Роменский		11.06.84
ГИП	Одинцов		11.06.84
ГИП стр.	Парфенов		11.06.84
Гл. спец.	Ковалев		11.06.84
Рук. гр.	Шленова		11.06.84
Провер.	Смирнова		11.06.84
Инженер	Панкратьева		11.06.84

407-03-376.85 АСИ-047

Марка С-3

Стадия	Масса	Масштаб
РП	3.8	1:10
Лист	Листов 1	

ЭНЕРГОСЕТЬПРОЕКТ
Северо-Западное отделение
Ленинград

Инв. № подл. | Подпись и дата | Взам. инв. №

Альбом III

Типовые проектные решения

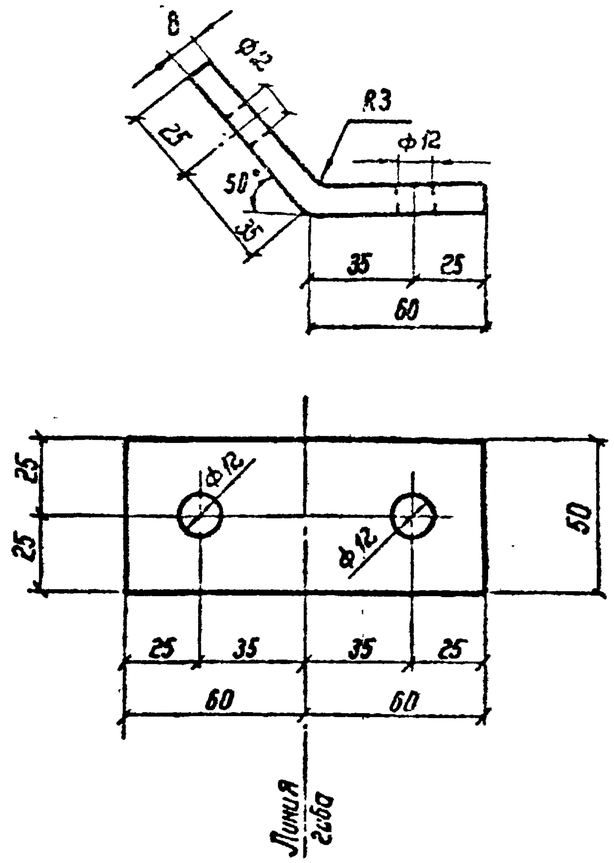

Н. контр.	Ковалев		11.06.84
Нач. отд.	Роменский		11.06.84
ГИП	Одинцов		11.06.84
ГИП стр.	Парфенов		11.06.84
Гл. спец.	Ковалев		11.06.84
Рук. гр.	Шленова		11.06.84
Провер.	Смирнова		11.06.84
Инженер	Панкратьева		11.06.84

407-03-376.85 АСИ-048

Марка С-6

Полоса $\frac{8\times50\ ГОСТ\ 103-76}{Ст\ 3\ ГОСТ\ 535-79^*}$

Стадия	Масса	Масштаб
РП	0.4	1:2
Лист	Листов 1	

ЭНЕРГОСЕТЬПРОЕКТ
Северо-Западное отделение
Ленинград

Инв. № подл. | Подпись и дата | Взам. инв. №

Альбом III 1261Нн-ТЗ-34

К-1

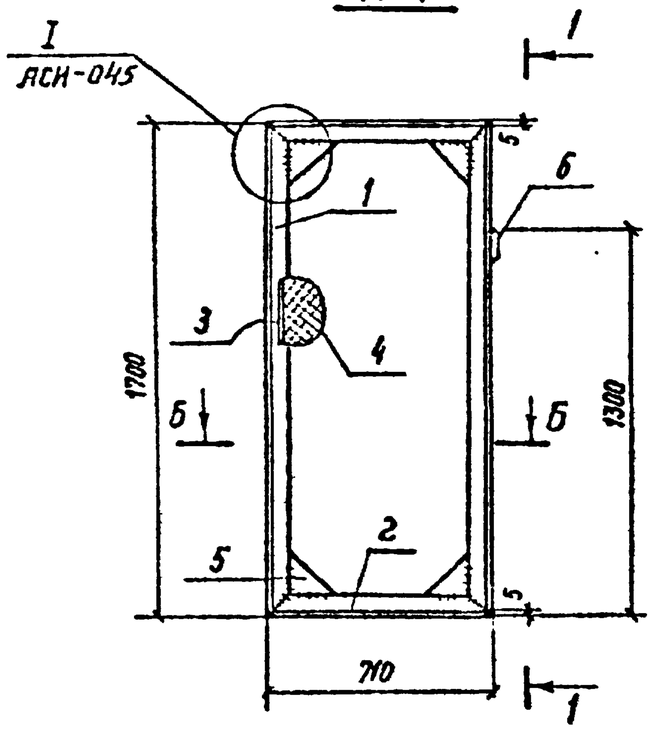

1-1

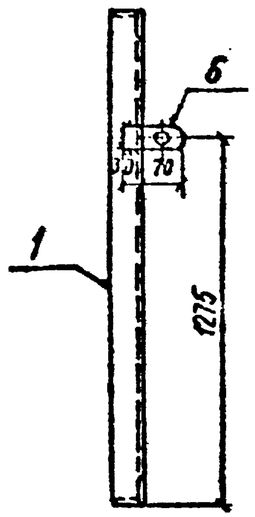

Формат	Зона	Поз.	Обозначение	Наименование	Кол.	Примечание
				Детали		
Б1		1	АСИ-108 - 25	Уголок $\frac{50\times50\times5\ ГОСТ\ 8509-72^*}{Ст\ 3\ ГОСТ\ 535-79^*}$ ℓ=1690	2	6.4кг
Б1		2	- 26	То же ℓ=700	2	2.9кг
Б1		3	-128 - 04	ФБА1 ГОСТ 5781-82 ℓ=4800	1	1.1кг
Б1		4	—	Сетка $\frac{№95\times3}{ГОСТ\ 5336-67^*}$ S=1.1	1	30кг
Б1		5	-135-01	Полоса $\frac{6\times150\ ГОСТ\ 103-76}{Ст\ 3\ ГОСТ\ 535-79^*}$ ℓ=150	4	0.53кг
Б1		6	-137-01	Полоса $\frac{4\times50\ ГОСТ\ 103-76}{Ст\ 3\ ГОСТ\ 535-79^*}$ ℓ=100	1	0.16кг

Все сварные швы Kf=5мм

Поз. 6

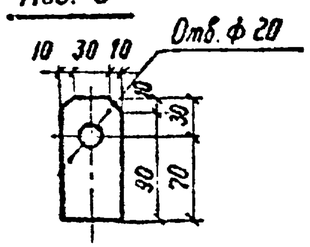

Н.контр	Крайнев		
Нач отд.	Доненский		11.06.84
ГИП	Одинцов		11.06.84
ГИП стр	Парфенов		11.06.84
Гл спец.	Ковалев		11.06.84
Рук.гр	Шленова		11.06.84
Пров.	Смирнова		11.06.84
Инженер	Панкратьева		11.06.84

407-03-376.85 АСИ-049

Калитка К-1

Стадия	Масса	Масштаб
РП	25,4	1:20
Лист	Листов 1	

ЭНЕРГОСЕТЬПРОЕКТ
Северо-Западное отделение
Ленинград

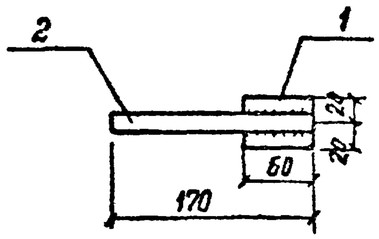

Сварные швы $в_ш$ = 8 мм
$h_ш$ = 4 мм

Формат	Зона	Поз.	Обозначение	Наименование	Кол.	Примечание
				Детали		
Б4		1	АСИ - 141	Полоса 10×40 ГОСТ 103-76 ℓ=60	1	1,88кг
Б4		2	- 142	ф14АI ГОСТ 5781-82 ℓ=170	1	0,21кг

Н. контр.	Ковалев		11.06.84
Нач отд	Романский		11.06.84
ГИП	Одинцов		11.06.84
Гип стр.	Порфенов		11.06.84
Гл спец	Ковалев		11.06.84
Рук гр.	Шленова		11.06.84
Провер.	Смирнова		11.06.84
Инженер	Панкратьева		11.06.84

407-03-376.85 АСИ-050

Марка Т-1

Стадия	Масса	Масштаб
РП	2,2	1:5

Лист | Листов 1

ЭНЕРГОСЕТЬПРОЕКТ
Севера - Западное отделение
Ленинград

Формат А4

Типовые проектные решения

Взам. инв. №

Подпись и дата

Инв. № подл.

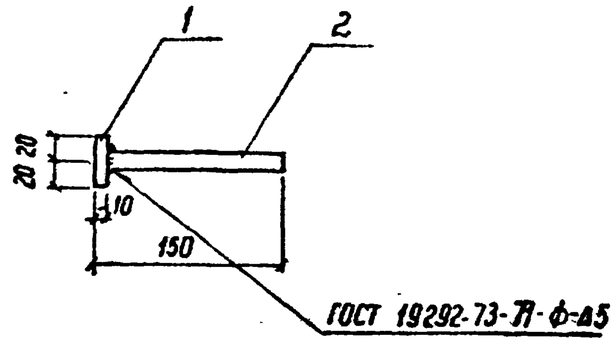

Формат	Зона	Поз.	Обозначение	Наименование	Кол.	Примечание
				Детали		
Б4		1	АСИ - 141	Полоса 10×40 ГОСТ 103-76 ℓ=60	1	1,88кг
Б4		2	- 142-01	ф14АI ГОСТ 5781-82 ℓ=140	1	0,17кг

Н. контр.	Ковалев		11.06.84
Нач отд	Романский		11.06.84
ГИП	Одинцов		11.06.84
Гип стр.	Порфенов		11.06.84
Гл спец	Ковалев		11.06.84
Рук гр.	Шленова		11.06.84
Провер.	Смирнова		11.06.84
Инженер	Панкратьева		11.06.84

407-03-376.85 АСИ-051

Марка Т-2

Стадия	Масса	Масштаб
РП	2,1	1:5

Лист | Листов 1

ЭНЕРГОСЕТЬПРОЕКТ
Севера - Западное отделение
Ленинград

Альбом III

12611тм-т3-36

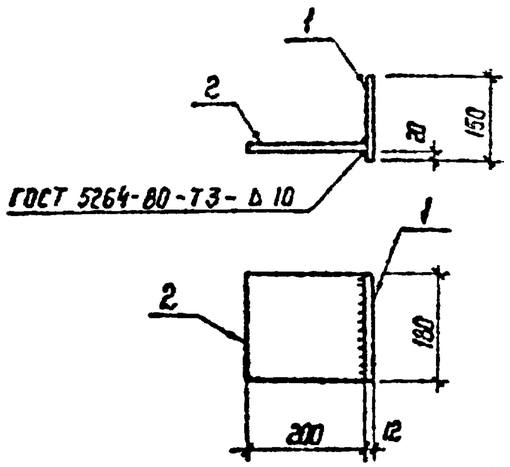

Формат	Зона	Поз.	Обозначение	Наименование	Кол.	Примечание
				Детали		
Б4		1	АСИ-143	Полоса $\frac{12\times150\ ГОСТ\ 103-76}{Ст\ 3\ ГОСТ\ 535-79^*}$ ℓ=180	1	2,54 кг
Б4		2	-144	Полоса $\frac{16\times160\ ГОСТ\ 103-76}{Ст\ 3\ ГОСТ\ 535-79^*}$ ℓ=200	1	4,52 кг
					—	

Н. контр.	Ковалев		11.06.84
Нач. отд.	Романский		11.06.84
ГИП	Одиноков		11.06.84
ГИП стр	Порфенов		11.06.84
Гл. спец	Ковалев		11.06.84
Рук. гр	Шленова		11.06.84
Проверил	Смирнова		11.06.84
Инженер	Панкратьева		11.06.84

407-03-376.85 АСИ-052

Марка Т-3

Стадия	Масса	Масштаб
РП	7,2	1:10
Лист	Листов 1	

ЭНЕРГОСЕТЬПРОЕКТ
Северо-Западное отделение
Ленинград

Инв. N подл. | Подпись и дата | Взам. инв. N

Формат А4

Типовые проектные решения

Альбом III

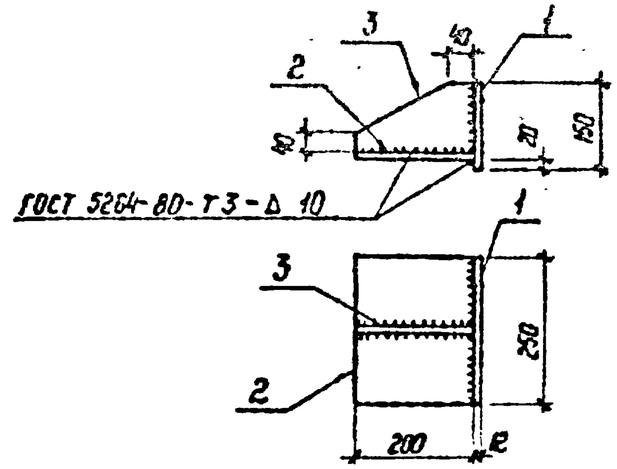

Формат	Зона	Поз.	Обозначение	Наименование	Кол.	Примечание
				Детали		
Б4		1	АСИ-143-01	Полоса $\frac{12\times150\ ГОСТ\ 103-76}{Ст\ 3\ ГОСТ\ 535-79^*}$ ℓ=250	1	3,53 кг
Б4		2	-145	Полоса $\frac{16\times200\ ГОСТ\ 103-76}{Ст\ 3\ ГОСТ\ 535-79^*}$ ℓ=250	1	6,3 кг
Б4		3	-146	Полоса $\frac{8\times114\ ГОСТ\ 103-76}{Ст\ 3\ ГОСТ\ 535-79^*}$ ℓ=200	1	1,06 кг

Н. контр.	Ковалев		11.06.84
Нач. отд.	Романский		11.06.84
ГИП	Одиноков		11.06.84
ГИП стр	Порфенов		11.06.84
Гл. спец	Ковалев		11.06.84
Рук. гр	Шленова		11.06.84
Проверил	Смирнова		11.06.84
Инженер	Панкратьева		11.06.84

407-03-376.85 АСИ-053

Марка Т-4

Стадия	Масса	Масштаб
РП	11,1	1:10
Лист	Листов 1	

ЭНЕРГОСЕТЬПРОЕКТ
Северо-Западное отделение
Ленинград

Инв. N подл. | Подпись и дата | Взам. инв. N

Копир. Нач.

Формат А4

Альбом III

Типовые проектные решения

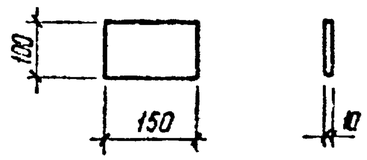

Н. контр.	Ковалев		11.06.84
Нач. отд.	Роменский		11.06.84
ГИП	Одинцов		11.06.84
ГИП стр.	Парфенов		11.06.84
Гл. спец.	Ковалев		11.06.84
Рук. гр.	Шленова		11.06.84
Проверил	Смирнова		11.06.84
Инженер	Панкратьева		11.06.84

АСИ-054

Марка Т-5

Стадия	Масса	Масштаб
Р	1,2	1:10
Лист	Листов 1	

Полоса $\frac{10 \times 100 \text{ ГОСТ } 103\text{-}76}{\text{Ст } 3 \text{ ГОСТ } 535\text{-}79^*}$

ЭНЕРГОСЕТЬПРОЕКТ
Северо-Западное отделение
Ленинград

Формат А5

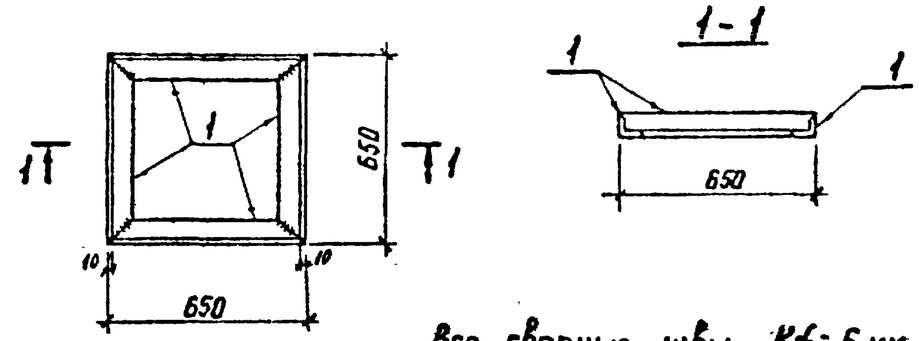

Все сварные швы Kf=6 мм

Формат	Зона	Поз.	Обозначение	Наименование	Кол.	Примечание
				Детали		
Б4		1	АСИ-136-03	Уголок $\frac{75 \times 75 \times 8 \text{ ГОСТ } 8509\text{-}72^*}{\text{Ст } 3 \text{ ГОСТ } 535\text{-}79^*}$ ℓ=530	4	5,7 кг
					—	

Альбом III

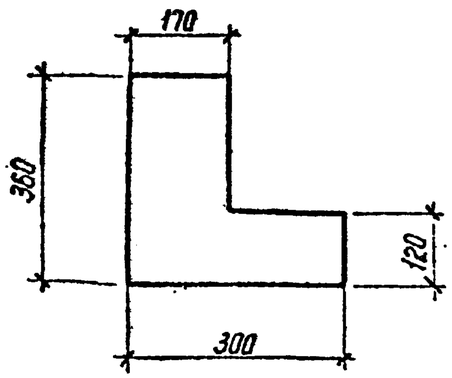

Н. контр.	Ковалев		11.06.84
Нач. отд.	Роменский		11.06.84
ГИП	Одинцов		11.06.84
ГИП стр.	Парфенов		11.06.84
Гл. спец.	Ковалев		11.06.84
Рук. гр.	Шленова		11.06.84
Проверил	Смирнова		11.06.84
Инженер	Панкратьева		11.06.84

407-03-376.85 АСИ-055

Марка Т-7

Стадия	Масса	Масштаб
РП	4,8	1:10
Лист	Листов 1	

Полоса $\frac{8 \times 300 \text{ ГОСТ } 82\text{-}70^*}{\text{Ст } 3 \text{ ГОСТ } 14637\text{-}79}$

ЭНЕРГОСЕТЬПРОЕКТ
Северо-Западное отделение
Ленинград

Копир №

Формат А5

Н. контр.	Ковалев		11.06.84
Нач. отд.	Роменский		11.06.84
ГИП	Одинцов		11.06.84
ГИП стр.	Парфенов		11.06.84
Гл. спец.	Ковалев		11.06.84
Рук. гр.	Шленова		11.06.84
Проверил	Смирнова		11.06.84
Инженер	Панкратьева		11.06.84

407-03-376.85 АСИ-056

Марка Т-6

Стадия	Масса	Масштаб
РП	5,8	1:20
Лист	Листов 1	

ЭНЕРГОСЕТЬПРОЕКТ
Северо-Западное отделение
Ленинград

Копир №

Формат А4

Инв. № подл. | Подпись и дата | Взам. инв. №

12511тм-т3-37

Альбом III

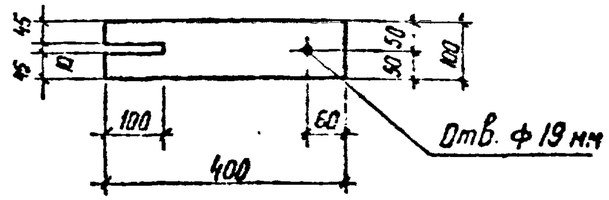

Н. контр.	Ковалев		11.06.84	АСИ-057		
Нач. отд.	Романский		11.06.84	Марка Т-8	Стадия	Масса	Масштаб
ГИП	Одинцов		11.06.84		Р	3,1	1:10
ГИП стр.	Порфенов		11.06.84				
Гл. спец.	Ковалев		11.06.84		Лист	Листов 1
Рук. гр.	Шленова		11.06.84			
Проверил	Смирнова		11.06.84	Полоса 10×100 ГОСТ 103-76 / Ст 3 ГОСТ 535-79*	ЭНЕРГОСЕТЬПРОЕКТ Северо-Западное отделение Ленинград	
Инженер	Панкратьева		11.06.84			

Формат А5

Альбом III

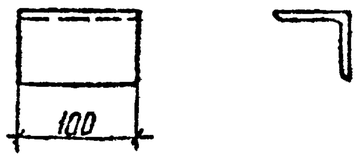

Н. контр.	Ковалев		11.06.84	407-03-376.85 АСИ-058		
Нач. отд.	Романский		11.06.84	Марка Т-13	Стадия	Масса	Масштаб
ГИП	Одинцов		11.06.84		РП	0,48	1:5
ГИП стр.	Порфенов		11.06.84				
Гл. спец.	Ковалев		11.06.84		Лист	Листов 1
Рук. гр.	Шленова		11.06.84			
Проверил	Смирнова		11.06.84	Уголок 63×63×5 ГОСТ 8509-72* / Ст 3 ГОСТ 535-79*	ЭНЕРГОСЕТЬПРОЕКТ Северо-Западное отделение Ленинград	
Инженер	Панкратьева		11.06.84			

Формат А5

Типовые проектные решения

Альбом III

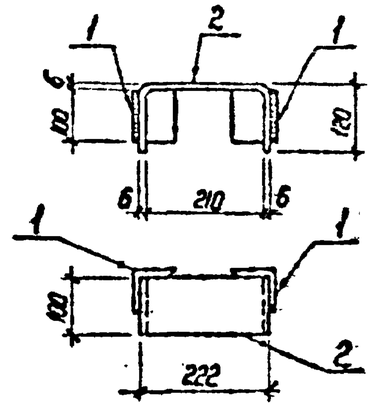

Все сварные швы $K_f = 6$ мм

Развертка поз. 2

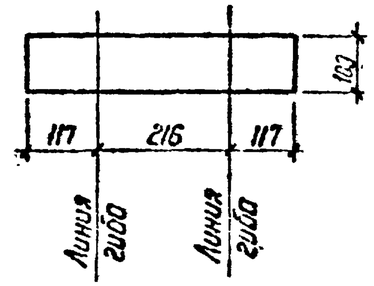

Формат	Зона	Поз.	Обозначение	Наименование	Кол.	Примечание
				Детали		
Б4		1	АСИ-129-02	Уголок 75×75×6 ГОСТ 8509-72* / Ст 3 ГОСТ 535-79* ℓ=100	2	0,7 кг
Б4		2	-134-01	Полоса 6×100 ГОСТ 103-76 / Ст 3 ГОСТ 535-79* ℓ=450	1	2,1 кг

Н. контр.	Ковалев		11.06.84	407-03-376.85 АСИ-059		
Нач. отд.	Романский		11.06.84	Марка Т-9	Стадия	Масса	Масштаб
ГИП	Одинцов		11.06.84		РП	3,6	1:10
ГИП стр.	Порфенов		11.06.84				
Гл. спец.	Ковалев		11.06.84		Лист	Листов 1
Рук. гр.	Шленова		11.06.84			
Проверил	Смирнова		11.06.84		ЭНЕРГОСЕТЬПРОЕКТ Северо-Западное отделение Ленинград	
Инженер	Панкратьева		11.06.84			

Инв. № подл. | Подпись и дата | Взам. инв. №

Копировал

Формат А4

12611ТМ-Т3-39

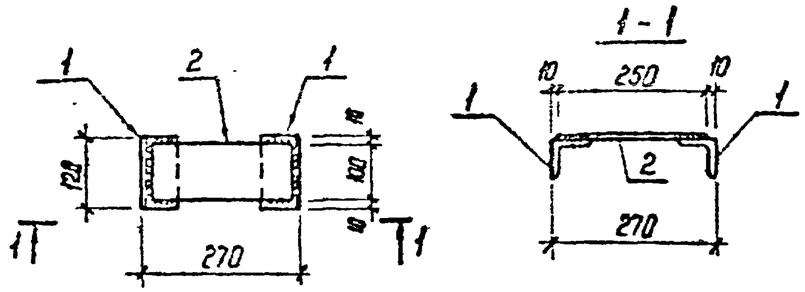

Все сварные швы Kf = 6 мм

Формат	Зона	Поз.	Обозначение	Наименование	Кол.	Примечание
				Детали		
Б4		1	АСИ-101-04	Уголок $\frac{63\times63\times5\ ГОСТ\ 8509-72^*}{Ст\ 3\ ГОСТ\ 535-79^*}$ ℓ=120	2	0,6 кг
Б4		2	-147	Полоса $\frac{10\times100\ ГОСТ\ 103-76}{Ст\ 3\ ГОСТ\ 535-79^*}$ ℓ=250	1	2,0 кг
					—	—

Альбом III

Н. контр.	Ковалев			407-03-376.85 АСИ-060
Нач. отд.	Романский		11.06.84	Марка Т-10
ГИП	Одинцов		11.06.84	Стадия: РП; Масса: 2,6; Масштаб: 1:10
ГИП стр	Парфенов		11.06.84	Лист; Листов 1
Гл. спец.	Ковалев		11.06.84	ЭНЕРГОСЕТЬПРОЕКТ Северо-Западное отделение Ленинград
Рук. гр.	Шленова		11.06.84	
Проверил	Смирнова		11.06.84	
Инженер	Панкратьева		11.06.84	

Копир. № Формат А4

Типовые проектные решения

Инв. № подл. | Подпись и дата | Взам. инв. №

Поз. 1

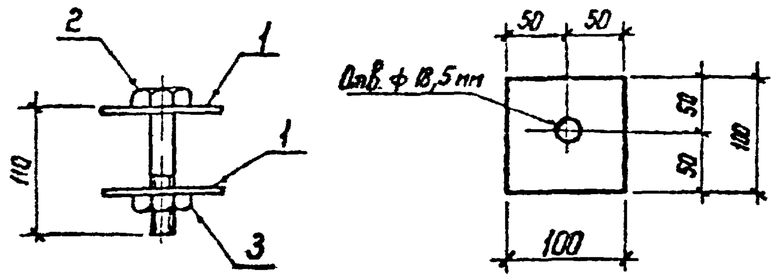

Формат	Зона	Поз.	Обозначение	Наименование	Кол.	Примечание
				Детали		
Б4		1	АСИ-134-02	Полоса $\frac{6\times100\ ГОСТ\ 103-76}{Ст\ 3\ ГОСТ\ 535-79^*}$ ℓ=100	2	0,5 кг
				Стандартные изделия		
		2		Болт М18×110.58 ГОСТ 7798-70*	1	0,3 кг
		3		Гайка М18.5 ГОСТ 5915-70*	1	0,05 кг

Альбом III

Н. контр.	Ковалев		11.06.84	407-03-376.85 АСИ-061
Нач. отд.	Романский		11.06.84	Марка Т-11
ГИП	Одинцов		11.06.84	Стадия: РП; Масса: 1,4; Масштаб: 1:5
ГИП стр	Парфенов		11.06.84	Лист; Листов 1
Гл. спец.	Ковалев		11.06.84	ЭНЕРГОСЕТЬПРОЕКТ Северо-Западное отделение Ленинград
Рук. гр.	Шленова		11.06.84	
Проверил	Смирнова		11.06.84	
Инженер	Панкратьева		11.06.84	

Копир. № Формат А4

Альбом III 12611ТМ-ТЭ-40

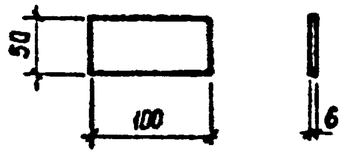

Н. контр.	Ковалев		11.05.84	407-03-376.85 АСИ-062		
Нач. отд.	Роменский		11.05.84	Марка Т-12	Стадия	Масса	Масштаб
ГИП	Одинцов		11.05.84		РП	0,2	1:5
ГИП стр.	Парфенов		11.05.84		Лист	Листов 1
Гл. спец.	Ковалев		11.05.84			
Рук. гр.	Шленова		11.05.84			
Проверил	Смирнова		11.05.84	Полоса 6×50 ГОСТ 103-76 / Ст 3 ГОСТ 535-79*	ЭНЕРГОСЕТЬПРОЕКТ Северо-Западное отделение Ленинград	
Инженер	Панкратоева		11.05.84			

Инв. № подл. | Подпись и дата | Взам. инв. №

Типовые проектные решения Альбом III

копировал Анисъ формат А5

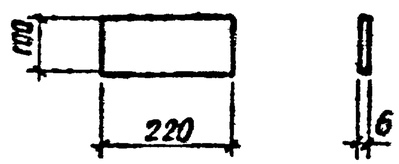

Н. контр.	Ковалев		11.05.84	407-03-376.8 АСИ-064		
Нач. отд.	Роменский		11.05.84	Марка Т-15	Стадия	Масса	Масштаб
ГИП	Одинцов		11.05.84		РП	1,0	1:10
ГИП стр.	Парфенов		11.05.84		Лист	Листов 1
Гл. спец.	Ковалев		11.05.84			
Рук. гр.	Шленова		11.05.84			
Проверил	Смирнова		11.05.84	Полоса 6×100 ГОСТ 103-76 / Ст 3 ГОСТ 535-79*	ЭНЕРГОСЕТЬПРОЕКТ Северо-Западное отделение Ленинград	
Инженер	Панкратоева		11.05.84			

Инв. № подл. | Подпись и дата | Взам. инв. №

копировал Анисъ формат А5

Альбом III

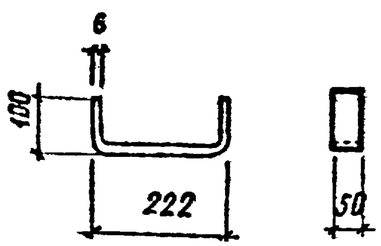

Развертка

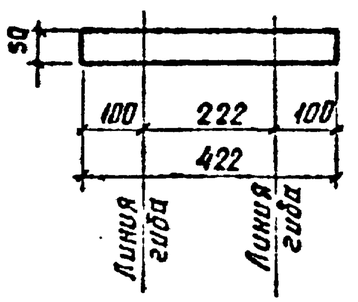

Н. контр.	Ковалев		11.05.84	407-03-376.85 АСИ-063		
Нач. отд.	Роменский		11.05.84	Марка Т-14	Стадия	Масса	Масштаб
ГИП	Одинцов		11.05.84		РП	1,0	1:10
ГИП стр.	Парфенов		11.05.84		Лист	Листов 1
Гл. спец.	Ковалев		11.05.84			
Рук. гр.	Шленова		11.05.84			
Проверил	Смирнова		11.05.84	Полоса 6×50 ГОСТ 103-76 / Ст 3 ГОСТ 535-79*	ЭНЕРГОСЕТЬПРОЕКТ Северо-Западное отделение Ленинград	
Инженер	Панкратоева		11.05.84			

Инв. № подл. | Подпись и дата | Взам. инв. №

копировал Анисъ формат А5