КОМПЛЕКСНАЯ СЕРИЯ 192 ТИПОВЫХ ПРОЕКТОВ КРУПНОПАНЕЛЬНЫХ ЖИЛЫХ И ОБЩЕСТВЕННЫХ ЗДАНИЙ

КБ
ПО ЖЕЛЕЗОБЕТОНУ
ИМ. А.А.ЯКУШЕВА

# ТИПОВОЙ ПРОЕКТ
# 221-1-706.92

# СРЕДНЯЯ ШКОЛА НА 11 КЛАССОВ
## С БАССЕЙНОМ
## /264 УЧАЩИХСЯ/

# АЛЬБОМ 1

АС АРХИТЕКТУРНО-СТРОИТЕЛЬНЫЕ ЧЕРТЕЖИ НИЖЕ ОТМ. 0.000

25443-01

Отпускная цена
на момент реализации
указана в счет-накладной

КОМПЛЕКСНАЯ СЕРИЯ 192 ТИПОВЫХ ПРОЕКТОВ КРУПНОПАНЕЛЬНЫХ ЖИЛЫХ И ОБЩЕСТВЕННЫХ ЗДАНИЙ

# ТИПОВОЙ ПРОЕКТ
## 221-1-706.92
# СРЕДНЯЯ ШКОЛА НА 11 КЛАССОВ
## С БАССЕЙНОМ
# /264 УЧАЩИХСЯ/

АЛЬБОМ 1
ПЕРЕЧЕНЬ АЛЬБОМОВ:

| | | |
|---|---|---|
| АЛЬБОМ 1 | АС | АРХИТЕКТУРНО-СТРОИТЕЛЬНЫЕ ЧЕРТЕЖИ НИЖЕ ОТМ. 0.000 |
| АЛЬБОМ 2 | 1 АС | АРХИТЕКТУРНО-СТРОИТЕЛЬНЫЕ ЧЕРТЕЖИ ВЫШЕ ОТМ. 0.000 |
| | 1 ТХ | ТЕХНОЛОГИЧЕСКИЕ ЧЕРТЕЖИ |
| АЛЬБОМ 3 | ОВ | ОТОПЛЕНИЕ, ВЕНТИЛЯЦИЯ |
| | ВК | ВНУТРЕННИЙ ВОДОПРОВОД И КАНАЛИЗАЦИЯ |
| АЛЬБОМ 4 | ЭС | ЭЛЕКТРОСНАБЖЕНИЕ |
| | СС | СВЯЗЬ И СИГНАЛИЗАЦИЯ |
| | А | АВТОМАТИКА |
| АЛЬБОМ 5 | | ЗАДАНИЕ ЗАВОДАМ ИЗГОТОВИТЕЛЯМ |
| АЛЬБОМ 6 | СО | СПЕЦИФИКАЦИЯ ОБОРУДОВАНИЯ |
| АЛЬБОМ 7 | ВМ | ВЕДОМОСТИ ПОТРЕБНОСТИ В МАТЕРИАЛАХ |
| АЛЬБОМ 8 | С | СМЕТЫ КН. 1.2 |

УТВЕРЖДЕН ГОСКОМАРХСТРОЙ РСФСР
ПРИКАЗ N 108 от 14.04 1989г.

ВВЕДЕНЫ В ДЕЙСТВИЕ
КБ ПО ЖЕЛЕЗОБЕТОНУ
ИМ. А.А. ЯКУШЕВА
ПРИКАЗ № 51 от 31.06.1992г.

РАЗРАБОТАН:
КБ ПО ЖЕЛЕЗОБЕТОНУ
ИМ. А.А. ЯКУШЕВА

НАЧАЛЬНИК КБ В.С. САБУРОВ

ГЛ. КОНСТРУКТОР
ПРОЕКТА А.В. ИВАНОВСКИЙ

Альбом 1


| Лист | Наименование | Стр | Примеч. |
|---|---|---|---|
| | | | |
| 1 | Содержание. Общие данные /начало/ | 2 | |
| 2-9 | Общие данные /продолжение/ | 2-10 | |
| 10 | Общие данные/окончание/ | 11 | |
| | | | |
| 11 | Блок „А" План фундаментов | 12 | |
| 12 | Блок „Б" План фундаментов | 13 | |
| 13 | Блок „В" План фундаментов. Сечения | 14 | |
| 14 | Блок „Б" План цокольных стен | 15 | |
| 15 | Блок „Б" План цокольных стен | 16 | |
| 16 | Блок „В" План цокольных стен<br>Конструкция венткамеры N 3 | 17 | |
| 17 | Блок А и Б Развертки стен | 18 | |
| 18 | Блоки Б и В Развертки стен Конструкция приямка | 19 | |
| 19 | Конструкция воздухозаборной шахты и венткамеры № 1 | 20 | |
| 20 | Конструкция венткамеры № 2 | 21 | |
| 21 | Блок „А" Схема перекрытия над техподпольем | 22 | |
| 22 | Блок „А" Схема перекрытия над техподпольем. /вариант/. | 23 | |
| 23 | Блок „Б" Схема перекрытия над техподпольем | 24 | |
| 24 | Блок „Б" Схема перекрытия над техподпольем/вариант/ | 25 | |
| 25 | Блок „В" Схема перекрытия над техподпольем | 26 | |
| 26 | Вход N1; 2 фрагмент фасада. Сечение I-I | 27 | |
| 27 | Вход N1; 2 /фрагмент плана/ Сечение III-III<br>(вход N 2) Вход N12 фрагмент фасада План, сечение IV-IV. | 28 | |
| 28 | Конструкция входов N1, N2 | 29 | |
| 29 | Вход N 4 фрагмент фасада, плана<br>Вход N 5 фрагмент фасада, плана | 30 | |
| 30 | Конструкции входов N4, N5 и входа в техподполье | 31 | |
| 31 | Вход N 8 фрагмент плана, фасада, сечения | 32 | |
| 32 | Вход N 10, N 11, фрагмент фасада, план<br>Вход N 10. фрагмент фасада, план | 33 | |
| 33 | Конструкции входов N 6 и N 8 | 34 | |
| 34 | Конструкции входов N 10; N 11 | 35 | |
| 35 | Монтажные узлы 1÷14 | 36 | |
| 36 | Сводная спецификация ниже отм 0.000/начало/ | 37 | |

| Лист | Наименование | Стр. | Примеч. |
|---|---|---|---|
| 37<br>38 | Сводная спецификация ниже отм. 0.000<br>/продолжение/ | 38<br>39 | |
| 39 | Сводная спецификация ниже отм. 0.000<br>/окончание/ | 40 | |
| 40 | Блок „Г" План подвала | 41 | |
| 41 | Блок „Г" План фундаментов | 42 | |
| 42 | Блок „Г" План наружных и внутренних стен техподполья | 43 | |
| 43 | Монтажный план колонн техподполья<br>Разрезы 1-1 ÷ 3-3 | 44 | |
| 44 | Монтажный план колонн верхних этажей<br>Разрезы 4-4 ÷ 6-6 | 45 | |
| 45 | Блок „Г" Фрагмент плана техподполья; ведомость перемычек<br>Развертка А-А | 46 | |
| 46 | Блок „Г" Развертка стен по оси „А"<br>Сечения 1-1 – 6-6 | 47 | |
| 47 | Блок „Г" Развертка по осям: 9; 10; А, Г Сечение 7-7 | 48 | |
| 48 | Блок „Г" Развертки стен по осям 7,8,14 Сечения 8-8, 9-9 | 49 | |
| 49 | Блок „Г" Схема перекрытия над техподпольем | 50 | |
| 50 | Блок „Г" Схема перекрытия над техподпольем /вариант/ | 51 | |
| 51 | Блок „Г" План ванны бассейна | 52 | |
| 52 | Блок „Г" План фундаментов под ванну бассейна<br>Сечения 1-1 ÷ 6-6 | 53 | |
| 53 | Блок „Г" Сечения 1-1÷6-6 | 54 | |
| 54 | Блок „Г" Разрезы 1-1÷5-5 | 55 | |
| 55 | Блок „Г" Разрезы 2-2÷4-4; 6-6, 7-7 | 56 | |
| 56 | Блок „Г" Монтажный план перемычек ф-та ванны бассейна | 57 | |
| 57 | Блок „Г" Армирование ванны бассейна | 58 | |
| 58 | Блок „Г" Арматурные сетки С-1÷С-13 | 59 | |
| 59 | Блок „Г" Сечения 8-8; 9-9. Детали М-3; М-4; ИМ-2; ММ-3 | 60 | |
| 60 | Блок „Г" Закладные детали М-1и; М-2и; ММ-1и | 61 | |
| 61 | Блок „Г" Конструкция входа N12 и входа в техподполье | 62 | |
| 62 | Блок „Г" Сводная спецификация ниже отм. 0.000/начало/ | 63 | |
| 63 | Блок „Г" Сводная спецификация ниже отм 0.000/окончание/ | 64 | |


## Ведомость спецификаций

| Лист | Наименование | Примечан |
|---|---|---|
| 36 | Сводная спецификация ниже 0.000 /начало/ | |
| 37÷39 | Сводная спецификация сборных ж/б конструкций и металлических изделий ниже отм. 0.000 /продолжение/ | |
| 62; 63 | Блок „Г" Сводная спецификация ниже отм. 0.000 | |

Типовой проект разработан в соответствии с действующими нормами и правилами предусматривает мероприятия обеспечивающие взрывную и противопожарную безопасность при эксплуатации здания

Главный архитектор проекта: Сергеев Д.Л.

Главный конструктор проекта: Ивановский А.В.

| | | | |
|---|---|---|---|
| Н. контр. | Сергеев | | |
| Зав. отд. | Красновидов | | |
| Гл. арх. пр. | Сергеев | | |
| Гл. кон. пр. | Ивановский | | |
| Вед. арх. | Романова | | |
| Архитек. | Новикова | | |

Привязан:

Инв. №

ТП 221-1-706.92 Альбом 1 АС

Средняя школа на 11 классов с бассейном /264 учащихся/

| Стадия | Лист | Листов |
|---|---|---|
| Р | 1 | |

Общая часть /начало/.

КБ по железобетону им. А.А. Якушева

Инв. № подл. | Подпись и дата | Взам. инв. №

25443-01 3

## Ведомость ссылочных и применяемых документов

| Обозначение | Наименование | Примечание |
|---|---|---|
| | Ссылочные документы: | |
| Серия 1.038.1-1 вып.1 | Перемычки железобетонные для зданий с кирпичными стенами | |
| Серия 2.244-1 вып.6 | Детали полов общественных зданий, примыкания полов | |
| ГОСТ 13580-85 | Плиты железобетонные для ленточных фундаментов | |
| ГОСТ 13579-78 | Блоки бетонные для стен подвала | |
| ГОСТ 530-80 | Кирпич глиняный обыкновенный | |
| ГОСТ 7484-78 | Кирпич облицовочный керамический | |
| ГОСТ 5781-82 | Сталь горячекатанная для армирования железобетонных конструкций | |
| ГОСТ 6727-80 | Проволока из низкоуглеродистой стали холоднотянутая для армирования железобетонных конструкций | |
| ГОСТ 103-76 | Полоса стальная горячекатанная | |
| ГОСТ 8509-86 | Уголки стальные горячекатанные равнополочные | |
| ГОСТ 8717.0-84* ГОСТ 8717.1-84 | Ступени железобетонные и бетонные | |
| ГОСТ 6787-89 | Керамическая плитка | |
| ГОСТ 8242-88 | Доски подоконные деревянные | |
| ГОСТ 24698-81 | Двери деревянные наружные для жилых и общественных зданий | |
| ГОСТ 6629-88 | Двери деревянные, внутренние, для жилых и общественных зданий | |
| ГОСТ 11214-86 | Окна и балконные двери деревянные с двойным остеклением для жилых и общественных зданий | |
| ГОСТ 16289-86 | Окна и балконные двери деревянные с тройным остеклением, для жилых и общественных зданий. | |
| Серия 3.006.1-2-87 | Сборные ж/б каналы и тоннели из лотковых элементов | |

| Обозначение | Наименование | Примечание |
|---|---|---|
| | Прилагаемые документы | |
| 192 КЖ.И.1.1-26<br>192 КЖ.И.1.1-31 | Наружные трехслойные стеновые панели однорядной разрезки на гибких связях. Рабочие чертежи. | |
| 192 КЖ.И.1.2-26 | Наружные трехслойные стеновые панели однорядной разрезки на гибких связях. Арматурные изделия. | |
| 192 КЖ.И.2.1-26 | Внутренние стеновые панели | |
| 192 КЖ.И.2.1-33 | Внутренние стеновые панели | |
| 192 КЖ.И.3.1-28 | Многопустотные панели перекрытий с диаметром пустот 159 мм. | |
| 192 КЖ.И.5.1-15 | Перегородки керамзитобетонные и гипсобетонные. | |
| 192 УАС 1-30 | Монтажные узлы | |
| 192 КМ.И-31 | Металлические изделия | |
| 192 КЖ.И.4.1-33 | Разные железобетонные изделия | |
| 192 КЖСЦ-41<br>192 КЖСЦ-45 | Калькуляция стоимости железобетонных изделий | |
| 192 КЖ.И.8.1-1 | Изделия каркаса | |

## Ведомость объемов ж.б. изделий

| № | Наименование группы элементов конструкций | Код | Кол-во м³ | Примеч. |
|---|---|---|---|---|
| 1 | Наружные стеновые панели | 583100 | 169.20 | |
| 2 | Внутренние стеновые панели | 583200 | 122.40 | |
| 3 | Плиты перекрытий | 584200 | 258.00 | |
| 4 | Перемычки | 582800 | 3.60 | |
| 5 | Плиты фундаментов | 581300 | 228.00 | |
| 6 | Блоки стен подвала | 581100 | 157.00 | |
| 7 | Фундаменты стаканного типа | 581200 | 52.00 | |
| 8 | Колонны | 582100 | 18.00 | |
| 9 | Ригели | 582500 | 28.20 | |
| 10 | Лестницы | 589100 | 18.50 | |
| | Итого сборных ж.б. конструкций | 589999 | 1054.90 | |

### Условные обозначения

1 — Номер узла альбома УАС 1-30

17 / АС-23 — Номер узла / Номер стр. 23 альбом 1

Альбом 1

| | | | |
|---|---|---|---|
| Н.контр. | Сергеев | | |
| Нач.отд. | Красновидов | | |
| Гл.конс. | Ивановский | | |
| Гл.арх. | Сергеев | | |
| Вед.арх. | Романова | | |
| Архитек. | Новикова | | |

Привязан:

Инв. №

т221-1-706.92 Альбом 1 АС

Средняя школа на 11 классов с бассейном (264 учащихся)

| Стадия | Лист | Листов |
|---|---|---|
| | 2 | |

Общие данные продолжение

КБ по железобетону им А.А.Якушева

Взам.инв.№ | Подпись и дата | Инв.№ подл.

25443-01 4

## Общая часть

Проект средней школы на 11 классов /264 учащихся/ с выделенным клубно-спортивным блоком из конструкций серии 192 разработан для строительства в сельской местности для поселков с населением 1500--2000 жителей конструкторским бюро по железобетону им. А.А. Якушева Госстроя РСФСР на основании плана бюджетных работ Госстроя РСФСР на 1988 г и в соответствии с заданием на проектирование, утвержденным Госстроем РСФСР 1988 г. и согласованным Минпросом РСФСР от 06.04.88 №79/26-2 приложением к заданию.

Класс здания - II

Степень долговечности - II

Степень огнестойкости III

Область применения II и III климатические районы, I в климатический подрайон с расчетной зимней температурой -20°С -30°С /основное решение/ -40°С.

Зона влажности - нормальная.

Рельеф участка - ровный, площадка строительства - горизонтальная. Грунты обычные, нескальные, однородные непучинистые, грунтовые воды отсутствуют.

Нормальное давление на грунты основания - С=0.1 L; Е=1.90; М=0.32; R°=0.2 мпз.

Скоростной напор ветра на высоте 10м - 0.98 кПа. Район СССР по скоростному напору ветра - III, для равнинных местностей в условиях открытого или частичного защищенного расположения К=1.35. Вес снегового покрова на 1 м² горизонтальной поверхности земли - 1.00 кПа. Район СССР по весу снегового покрова - III.

Планировочная отметка земли относительно уровня чистого пола, 1 этажа, который принимается за отметку 0.000, принята - 1.1м.

В здании запроектировано техническое подполье для обеспечения разводки коммуникаций и их эксплуатации, а также в связи с расположением там венткамер, теплового пункта и тира на 1-2 стрелковых места.

Здание оборудуется следующими санитарно-техническими системами: отоплением, вентиляцией, холодным и горячим водоснабжением, канализацией, электроснабжением, автоматикой и слаботочными устройствами, в том числе часофикацией и телефонизацией.

Теплоснабжение - от внешнего источника тепла;

Водоснабжение - от наружной водопроводной сети;

Горячее водоснабжение - от наружных сетей;

Канализация - в наружную систему канализации;

Водосток - организованный внутренний с выпуском на рельеф.

Электроснабжение - от городских или поселковых электросетей.

Слаботочные устройства - от внешних сетей.

Проект школы на 11 классов согласован с Министерством просвещения РСФСР письмо от 20.12.86 N 204 и выполнен в соответствии с СН227-82, ВСН 50-86. Состав и площади помещений приняты по приложению к заданию на проектирование, утвержденному Минпросом РСФСР и составленному на основании письма Госстроя РСФСР, Госкомархитектуры и Минпроса СССР N 15-164/8 от 8-12-87г. „О проектировании общеобразовательных школ и профтехучилищ с выделенными блоками клубно-спортивных помещений для использования населением". В проекте предусмотрены меры по экономичному расходованию тепла, электрической энергии и металла в соответствии с постановлением Госстроя СССР N 69 от 20.10.70 и указаниями по разработке новых проектов и корректировке действующих проектов общественных зданий с учетом снижения трудовых и материальных затрат и стоимости строительства.

## Генеральный план.

Схема генерального плана участка школы на 11 классов /264 учащихся/, с выделенным блоком клубно-спортивных помещений для использования населением разработана в соответствии с ВСН 50-86 и подразделяется на следующие функциональные зоны:

- учебно-опытную
- спортивную
- начальной военной подготовки
- зону отдыха
- хозяйственную.

Все зоны разделяются между собой полосой зеленых насаждений.

| | | | |
|---|---|---|---|
| Н. контр | Сергеев | | |
| Нач. отд | Красновидов | | |
| Гл. арх. | Сергеев | | |
| Гл. кон. | Ивановский | | |
| Вед. арх. | Романова | | |
| Арх. | Новикова | | |

Привязан:

Инв. №

Т.П 221-1-706.92 Альбом 1 АС

Средняя школа на 11 классов с бассейном /264 учащихся/

Общие данные /продолжение/

| Стадия | Лист | Листов |
|---|---|---|
| | 3 | |

КБ по железобетону им. А.А. Якушева

Инв. № подл. | Подпись и дата | Взам. инв. №

На территории школы предусмотрено 2 входа:
- со стороны школьного блока - с организацией площади для проведения линеек и общешкольных мероприятий со стороны клубно- спортивного блока. Вход используется населением и может выходить на поселковую площадь с организацией спорт зоны и зоны- отдыха. Со стороны хоззоны предусмотрен въезд и загрузка столовой. Помещения классов и кабинетов ориентированы на восток и юг. Генпланом обеспечен пожарный объезд здания.

Технология.

Технологическая часть средней школы на 11 классов /264 учащихся/ с выделенным клубно-спортивным блоком разработана в соответствии с заданием на проектирование и приложением к заданию с указанием состава и площадей помещений, согласованным минпросом РСФСР.

В составе школы предусмотрены помещения продленного дня и подготовительный класс.

В проекте школы принят односменный режим работы с продолжительностью рабочей недели 36 часов.

В классных помещениях предусматривается зашторивание.

Группонаполняемость - 24 человека.

Состав и количество оборудования в учебных помещениях мастерских и кружковых приняты на основании СНиП IV-13-82, сборник №5.1 „Сметы нормы затрат на оборудование и инвентарь школьных учебных заведений". В комплекте, обеспечивающем выполнение учащимися всех лабораторных и практических работ, предусмотренных программами обучения.

Учебные кабинеты оснащены техническими средствами обучения / Т.С.О/; диапроекторами, эпидиаскопами, графопроекторами, магнитофонами и т.д. обеспечивающими показ прозрачных и непрозрачных предметов, проекцию записей на экран. Проекционная аппаратура питается от сети переменного тока напряжением 220в, потребляемая мощность одним проектором не превышает -0.8 квт. Вся аппаратура ТСО устанавливается на шкафы- подставки в удобных для работы местах.

Столовая на 88 посадочных мест запроектирована для работы на сырье. Состав и площади помещений приняты в соответствии с требованиями ВСН 50-86 „Общеобразовательные школы и школы- интернаты".

Производственные помещения столовой запроектированы с учетом размещения в них комплекта оборудования, работающего на электричестве. Режим работы 2х сменный / 12 часов/ с учетом работы во внеурочное время и обслуживания населения. Столовая выпускает в сутки 2200 блюд. Штат столовой 7 человек.

Актовый зал.

Актовый зал - лекционная аудитория на 100 мест предназначен для проведения торжественных заседаний, конференций. Для показа фильмов и художественной самодеятельности, а также учебных лекций, зал оборудован киноэкраном, который устанавливается на эстраде. При зале имеется артистическая и инвентарная.

Спортивный зал.

Спортивный зал 12х24м предназначен для проведения занятий по общефизической подготовке, тренировок, проведения спортивных игр.

Зал укомплектован оборудованием, позволяющим производить быструю трансформацию зала для проведения занятий по тем или иным видам спорта.

Бассейн.

Бассейн с ванной 12,5х6м и глубиной 1,5-1м предназначен для оздоровительного плавания и занятий групп общей физической подготовки / использование населением во вне урочное время/, а также для обучения неумеющих плавать:
а/ детей старше 14 лет и взрослых / уровень воды 1.25-0.9м/
б/ детей старше 10 до 14 лет /уровень воды 1.15-0.8м/
в/ детей от 6 до 10 лет /уровень воды 0.6-0.85м/

Проведение занятий для школьников предпологается 2 раза в неделю с пребыванием в воде 30 минут.

Режим пребывания для школьников, включающий время на подготовку к занятиям и период после занятий, рекомендован научным отделом ЦНИИЭП учебных зданий по согласованию с институтом гигиены.

Инв. №подл. | Подпись и дата | Взам. инв. №

| | | | |
|---|---|---|---|
| Н.контр. | Сергеев | | |
| Нач.отд. | Красновидов | | |
| Гл.арх. | Сергеев | | |
| Гл.кон. | Ивановский | | |
| Вед.арх | Романова | | |
| Арх. | Новикова | | |

Привязан:

Инв. №

Т.п. 221-1-706.92 Альбом 1 АС

Средняя школа на 11 классов с бассейном / 264 учащихся /

| Стадия | Лист | Листов |
|---|---|---|
| Р | 4 | |

Общие данные / продолжение /

КБ по железобетону им. А.А. Якушева

25443-01 6

В состав помещений бассейна входят две раздевальные с душевыми и санузлами помещения обслуживания и технические помещения.

Единовременная пропускная способность 24 человека в смену. В связи с разными возрастными группами, пользующимися бассейном, с утра в ванне устанавливается уровень /0.6-0.85/м для детей в возрасте от 6 до 10 лет, после окончания занятий устраивается технологический перерыв на 30 минут, после которого устраивается объем уровня воды до 0.8-1.15м. А затем до 0.9-1.25. Школьники занимаются потоками по 24 человека /класс/. Организация занятий школьников может проводиться до 4 часов /с учетом продленного дня/, после 30 минут перерыва уровень воды поднимается до 1-1.4 и может использоваться населением для оздоровительного плавания и занятий групп общей физической подготовки

Строительные решения.

Проект средней школы на 11 классов /264 учащихся/ с выделенным клубно-спортивным блоком предназначен для сельского строительства / поселков с населением 1500-2000 жит./ несет в себе как функции средней общеобразовательной школы, так и клубноспортивные функции по обслуживанию населения в вечернее время и в выходные дни. Обслуживание населения включает в себя: показ кинофильмов; проведение концертов и различных вечеров; кружковых занятий и занятий мастерских общественно-полезного труда; проведение занятий спортивных секций и соревнований. В тоже время: бассейн, спортзал, кружковые помещения, входящие в клубно-спортивный блок, используется школьниками как во время основных занятий так и до 4 часов включая продленный день.

Здание школы функционально зонируется на два блока /зоны/: школьный и клубно-спортивный которые непосредственно соединены между собой и представляют единый объем здания объединенный стропильной кровлей /с наружным организованным водостоком/. Между учебным и клубно-спортивным блоком / со стороны дворового фасада/ организуется декоративный световой дворик в который выходят окна рекреаций младших классов и холлов спортивной зоны, школьный блок 2х этажный, клубно-спортивный 2-3 этажный. Школьный блок включает в себя: школьный вестибюль с гардеробом, кабинетом директора и канцелярией; примыкающими к вестибюлю крыльями младших и старших классов со своими лестницами, поэтажными санузлами и рекреациями.

В крыле младших классов расположены на 1ом этаже: I класс со спальной игровой, рекреацией, кладовой, с.у. /зона I класса имеет отдельный вход/.

и помещением продленного дня II, III, IV классов.

На втором этаже расположены: II; III; IV классы; мастерская /для младших классов/; рекреация и с.у.

В крыле старших классов на первом этаже расположены кабинеты, на втором кабинеты и лаборатории.

На втором этаже в центральной части над вестибюлем расположены: учительская, завуч, комната технического персонала, комната ВЛКСМ и пионерская, комната ученического самоуправления.

В клубно-спортивном блоке на первом этаже расположены: вестибюли с гардеробом; столовая; комбинированная мастерская; мастерская по обработке тканей и кулинарии, кабинет профориентации, бассейн с ванной 12.5х6, спортзал 12х24

На втором этаже: актовый зал с артистической и инвентарной; мастерская общественно-полезного труда, кабинет рисунка и черчения; администрация, медицинские помещения; балкон с местом для зрителей спортзала и бассейна.

На третьем этаже: кружковые помещения, библиотека, класс музыки и пения, кинопроекционная, второй свет актового зала.

| | | | |
|---|---|---|---|
| Н. контр. | Сергеев | | ТП 221-1-706.92 Альбом 1 АС |
| Нач. отд. | Богородский | | Средняя школа на 11 классов с бассейном /264 учащихся/ |
| Гл. арх. | Сергеев | | Стадия: — Лист: 5 Листов: |
| Гл. кон. | Ивановский | | |
| Вед. арх. | Романова | | Общие данные /продолжение/ |
| Арх. | Новикова | | КБ по железобетону им А.А. Якушева |

Привязан:

Инв. №

Инв. № подл. | Подпись и дата | Взам. инв. №

25443-01 7

Альбом 1

Объемно-планировочное решение школы принято из условий разделения на два блока /учебный блок и блок клубно-спортивных помещений/ и обеспечения оптимальной ориентации классов кабинетов и мастерских.

Учебный блок состоит из двух зон – старших и младших классов. В клубно-спортивном блоке помещения чаще используемые в учебное время приближены к школьному блоку. Помещение кружковых и библиотека расположены на 3 этаже в тихой зоне.

Отделка здания.

Проектом предусматривается изготовление наружных стеновых панелей полной заводской готовности, включая отделку наружных поверхностей, руководствуясь при этом инструкцией по отделке фасадных поверхностей наружных стен

Приняты типы отделки: декоративный слой из цветных бетонов или дробленых естественных материалов. /мраморная или гранитная крошка/ возможна облицовка ковровой плиткой. Цоколь облицовывается плиткой типа „кабанчик". Накладные объемные элементы из легкого бетона. Варианты цветового решения: темные стены с светлыми накладными элементами темные накладные элементы на светлом фоне стен.

Внутренняя отделка помещений.

Потолки- расшивка швов.

Затирка, побелка. Стены- окраска силикатной, клеевой красками.

Полы в аудиториях, классах, кабинетах лабораториях, преподавательских медпункте – линолеум, спортивном зале- дощатые /рейка/; вестибюль, гардероб обеденный зал- мозаичные; уборные душевые, умывальные, кухня, моечная кладовые- керамическая плитка

Конструктивная часть.

Задание школы разработано из конструкций 192 серии с продольными и поперечными несущими стенами с шагами несущих стен 6.6; 3.0м. Жесткость зданий обеспечивается совместной пространственной работой стен и дисков перекрытий.

Крепление наружных и внутренних стеновых панелей между собой и с панелями перекрытий осуществляется монтажными связями с последующим замоноличиванием монтажных узлов.

Наружные стены трехслойные с утеплением из пенополистирола.

Внутренние стеновые панели толщиной 150мм из тяжелого бетона.

Перекрытия – монолитные панели перекрытий 220мм, преднапряженные для пролета 3.0м. Кровля- скатная по деревянным стропилам.

Гидроизоляция – горизонтальная изоляция устраивается из 2-х слоев гидроизоляций на мастике по верхней грани цокольных панелей и из цементного раствора состава 1-2. Вертикальная, гидроизоляция выполняется промазкой горячим битумом за 2 раза.

Конструкции зального блока „Г" выполнены в каркасе. За основу принята каркасная серия 1.020-1/83 по которой приняты конструкции колоны и ригелей.

Пролет залов 12м, шаг колонн 6.6м.

Плиты покрытий приняты по серии 192 многопустотные $l$= 6.6м.

Фундаменты под колонны типа „Башмак", с жесткой заделкой колоны, под внутренние стены из фундаментных плит. Стены подвала приняты из блоков стен подвалов. Цокольные стены по серии 192- однослойные, наружные самонесущие с креплением их к колоннам, полосовой разрезки, трехслойные на жестких связях из керамзитобетона.

Внутренние стены- крупнопанельные толщиной 160мм. Балки покрытии сборные железобетонные $l$= 1.2м с паралельными поясами

Пространственная жесткость обеспечивается совместной работой каркаса. Стен жесткости, горизонтальных дисков перекрытий и примыкающими 2х и 3х этажными блоками А, Б и В.

| | | | | | | | | | |
|---|---|---|---|---|---|---|---|---|---|
| Н.контр. | Сергеев | | | Т.П 221-1-706.92 Альбом 1 АС | | | | | |
| Нач.отд. | Красновидов | | | Средняя школа на 11 классов с бассейном /264 учащихся/ | | Стадия | Лист | Листов | |
| Гл.арх. | Сергеев | | | | | | 6 | | |
| Гл.кон. | Ивановский | | | Общие данные /продолжение/ | | КБ по железобетону им. А.А. Якушева | | | |
| Вед.арх. | Романова | | | | | | | | |
| Арх. | Новикова | | | | | | | | |

Привязан:

Инв.№

Инв.№ подл. | Подпись и дата | Взам. инв №

25443-01 8

## ФАСАД

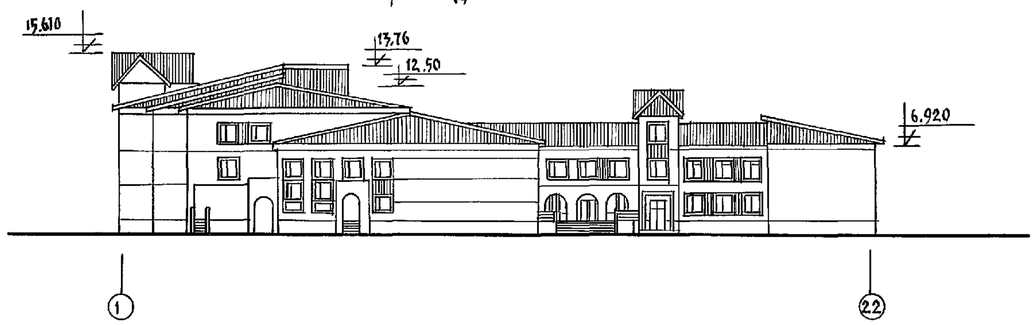


## План второго этажа

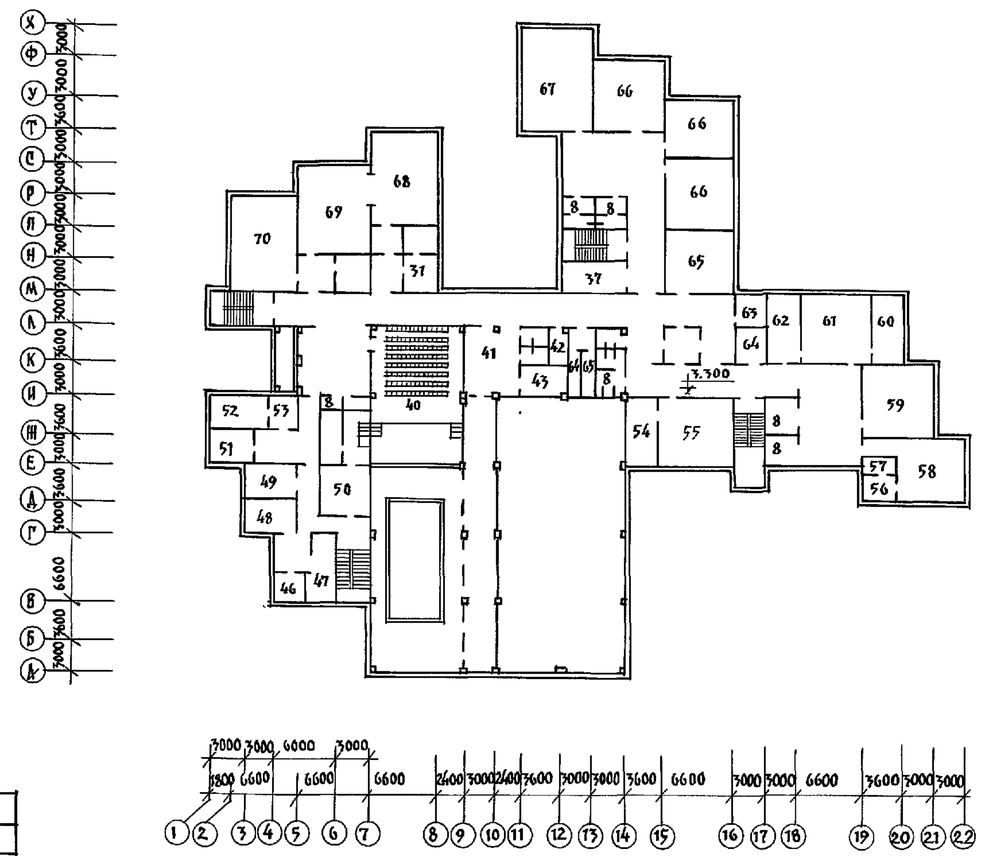


## План первого этажа

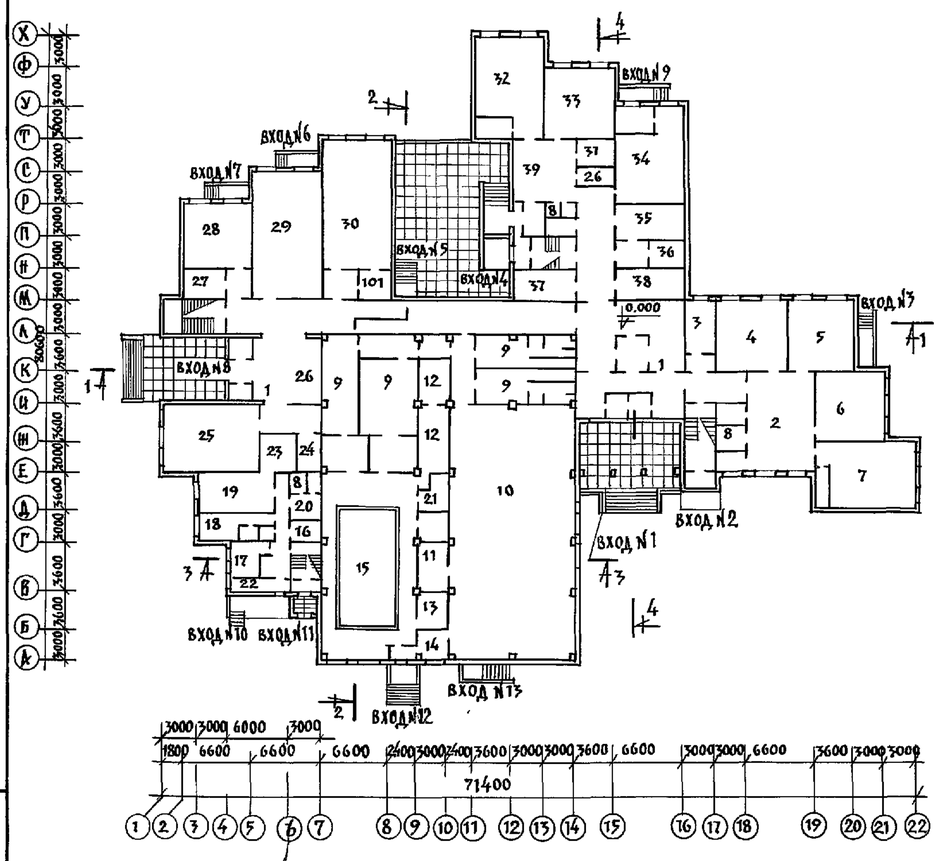


| Основные технико-экономические пок. | | |
|---|---|---|
| Наименование | Ед. изм. | Кол-во |
| Вместимость | | 264 |
| Площадь застройки | м² | 2373.0 |
| Общая площадь | м² | 5618.03 |
| То же на 1 учащ. | м² | 21.3 |
| Нормируемая | м² | 3877.86 |
| Полезная площадь | м² | 4715 15 |
| Строительный объем | м³ | 21451.0 |
| Строительн. объем выше 0.000 | | 18514.0 |
| Строительн. объем ниже 0.000 | м³ | 2937.0 |
| Общая сметная стоимость | тыс.р | 1185.03 / 742.66 |
| В том числе строительно-монтажных работ | тыс.р | 873.63 / 549.59 |
| Стоимость 1 места | руб. | 4488.75 / 2811.36 |
| Стоимость 1 м² пол. пл. стр. монтажных работ | руб. | 188.55 / 116.1 |
| Стоимость 1 м³ норм. | руб | 41.03 / 25.62 |
| Стоимость 1 м² общ. пл. | руб. | 156.57 / 97.33 |

## Разрез 1-1

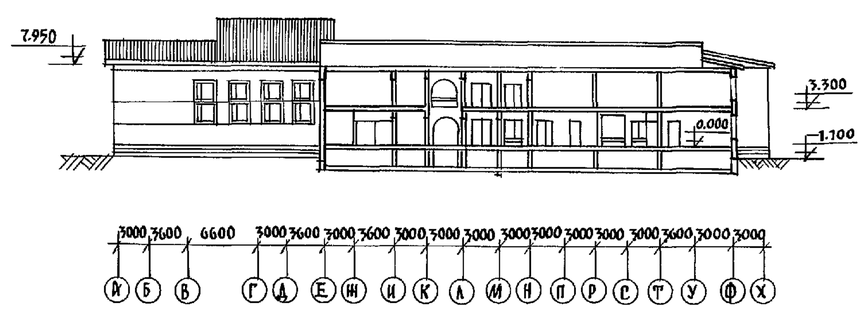


| | | | |
|---|---|---|---|
| Н. контр. | Сергеев | | Т.П. 221-1-706.92 Альбом 1 АС |
| Нач. отд. | Красновидов | | |
| Гл. арх. | Сергеев | | Средняя школа на 11 классов /264 учащихся/ — Стадия: Р; Лист: 7; Листов: |
| Гл. кон. | Ивановский | | |
| Вед. арх. | Романова | | |
| Арх. | Новикова | | Общие данные /продолжение/ |

Привязан:

Инв. №

КБ по железобетону им. А.А. Якушева

25443-01 9

Альбом 1

Инв. № подл. | Подпись и дата | Взам. инв. №

| NN | Экспликация помещений | Площадь |
|---|---|---|
| 1 | Вестибюль | 110.31 |
| 2 | Рекреация | 60.8 |
| 3 | Комната общественных организаций | 11.9 |
| 4 | Кабинет литературы | 42.2 |
| 5 | Кабинет истории | 41.1 |
| 6 | Кабинет математики | 41.5 |
| 7 | Кабинет вычислительной техники | 60.39 |
| 8 | Санузлы | 97.74 |
| 9 | Раздевалки | 75.8 |
| 10 | Спортзал | 312.8 |
| 11 | Снарядная | 27.84 |
| 12 | Инструкторская | 23.1 |
| 12 | Лаборатория по анализу воды | 8.63 |
| 14 | Мед. комната | 9.4 |
| 15 | Бассейн | 172.7 |
| 16 | Кладовая сухих продуктов | 5.08 |
| 17 | Овощной цех | 12.41 |
| 18 | Мясной и рыбный цех | 12.68 |
| 19 | Кухня | 24.18 |
| 20 | Гардероб | 8.35 |
| 21 | Инвентарная | 7.5 |
| 22 | Холодильная камера | 7.13 |
| 23 | Мойка | 16.5 |
| 24 | Кладовая | 8.5 |
| 25 | Обеденный зал | 59.5 |
| 26 | Гардероб | 4.8 |
| 27 | Комната мастера | 11.4 |
| 28 | Кабинет проф. ориентации учащихся | 37.6 |
| 29 | Комбинированная мастерская | 76.2 |
| 30 | Мастерская ткани и кулинария | 75.78 |
| 31 | Кладовая | 8.87 |
| 32 | Спальная, игровая | 41.0 |
| 33 | Класс | 41.47 |
| 34 | Мастерская младших классов | 60.54 |
| 35 | Директор | 18.70 |
| 36 | Канцелярия | 9.1 |
| 37 | Гардероб младших классов | 16.6 |
| 38 | Гардероб старших классов | 18.28 |
| 39 | Рекреация | 34.6 |
| 40 | Актовый зал | 106.86 |
| 41 | Холл | 27.38 |
| 42 | Хоз. помещение | 4.68 |
| 43 | Кладовая уборочн. инвентаря | 12.32 |
| 44 | Радиоузел | 10.1 |
| 45 | Комната тех. персонала | 10.1 |
| 46 | Зубной кабинет | 12.6 |
| 47 | Кабинет физиотерапии | 16.2 |
| 48 | Кабинет врача | 16.86 |
| 49 | Кабинет ученического самоуправ. | 17.40 |
| 50 | Артистическая | 17.44 |
| 51 | Администрация бассейна. | 13.64 |

| NN | Экспликация помещений | |
|---|---|---|
| 52 | Директор | 15.3 |
| 53 | Канцелярия | 10.4 |
| 54 | Лаборатор. физики | 17.40 |
| 55 | Кабинет физики | 46.24 |
| 56 | Инвентарная | 8.00 |
| 57 | Комната хранения оружия | 5.15 |
| 58 | Военный кабинет | 46.54 |
| 59 | Кабинет иностранного языка | 41.47 |
| 60 | Лаборантская химии | 16.42 |
| 61 | Кабинет | 50.75 |
| 62 | Лаборатория биологии | 16.42 |
| 63 | Кабинет завуча | 9.98 |
| 64 | Комната технического персонала | 7.95 |
| 65 | Учительская | 34.00 |
| 66 | Классы | 125.18 |
| 67 | Комната продленного дня | 60.80 |
| 68 | Мастерская общ. полезн. труда | 62.60 |
| 69 | Мастерская общ. полезн. труда | 57.44 |
| 70 | Кабинет рисунка и черчения | 56.93 |
| 71 | Комната рабочих по обслуж. здания | 10.9 |
| 72 | Кабинет организ. внеклассной работы | 20.61 |
| 74 | Помещение для инструментов | 9.19 |
| 75 | Помещение тех. персонала | 12.34 |
| 76 | Класс пения и музыки | 56.13 |
| 77 | Кинофотокружок | 19.10 |
| 78 | Холл | 42.96 |
| 79 | Вестибюль | 12.86 |
| 80 | Гардероб | 5.04 |
| 81 | Помещение охраны | 4.62 |
| 82 | Тренерская | 6.13 |
| 83 | Кладовая хоз. инвентаря и инвентарная | 10.14 |
| 84 | Помещения для хранения боеприпасов | 3.36 |
| 85 | Помещение для хранения оружия | 6.16 |
| 86 | Помещение для выдачи оружия | 5.54 |
| 87 | Помещение для чистки оружия | 9.8 |
| 88 | Кладовая спортинвентаря | 14.67 |
| 89 | Учебный класс | 24.01 |
| 90 | Раздевальная | 17.16 |
| 91 | Ожидальная | 24.6 |
| 92 | Насосная | 39.6 |
| 93 | Санузел | 3.84 |
| 94 | Кинопроекционная | 22.4 |
| 95 | Подсобные помещения | 15.91 |
| 96 | Универсальные кружковые помещен. | 76.25 |
| 97 | Кружок технического творчества | 41.86 |
| 98 | Кладовая | 16.73 |
| 99 | Библиотека | 56.93 |
| 100 | Венткамеры | 10.40 |
| 101 | Электрощитовая | 8.52 |

План 3 этажа

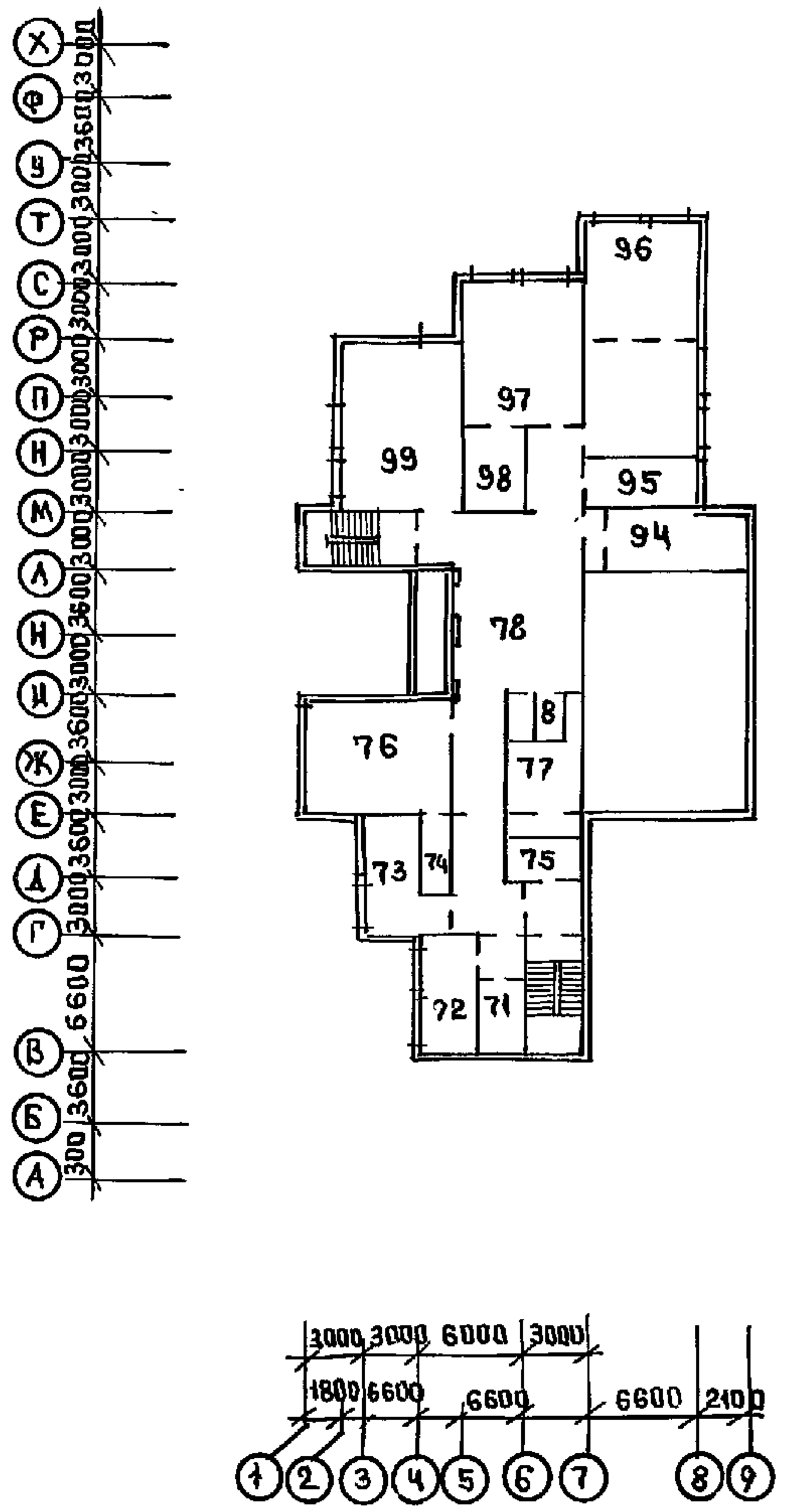

План техподполья

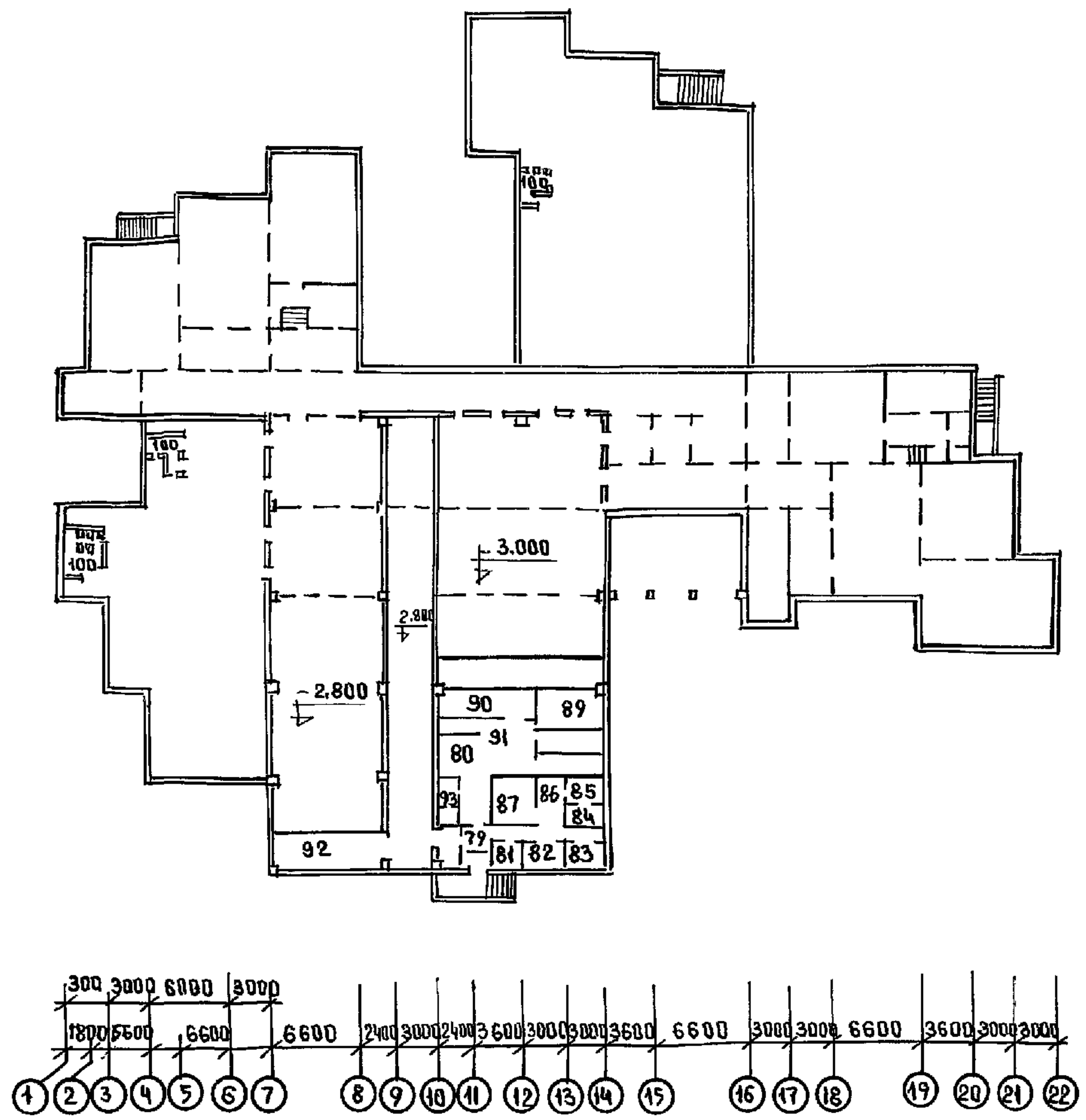

Альбом 1

| Инв. N подл. | Подпись и дата | Взам. инв. N |
|---|---|---|
| | | |

Привязан

Инв. №

| | | |
|---|---|---|
| Н.контр. | Сергеев | |
| Нач.отд. | Красновидов | |
| Гл. арх. | Сергеев | |
| Гл. кон. | Ивановский | |
| Вед. арх. | Романова | |
| Арх. | Новикова | |

Т.П. 221-1-706.92 Альбом 1 АС

Средняя школа на 11 классов с бассейном /264 учащихся/

| Стадия | Лист | Листов |
|---|---|---|
| Р | 8 | |

Общие данные /продолжение/

КБ по железобетону им. А.А. Якушева

## Охрана окружающей среды

При привязке типового проекта и составлении проекта организации строительного производства необходимо осуществлять мероприятия и работы по охране окружающей природной среды, включающие восстановление растительного грунта и рекультивацию земель, предотвращение потерь природных ресурсов, предотвращение или очистку вредных выбросов в водоемы и атмосферу. На территории строящихся объектов не допускается порубка древесно-кустарниковой растительности не предусмотренная документацией по отводу земель. Выпуск воды со строительной площадки непосредственно на склоны без надлежащей защиты от размыва не допускается. Устройство временных дорог и подъездов по территории сельхоз. угодий не допускается.

При производстве строительно-монтажных работ на селитебной территории должны соблюдаться требования по предотвращению запыленности и загазованности воздуха.

Не допускается при уборке отходов и мусора сбрасывать их с этажей здания без применения закрытых лотков и бункеров-накопителей.

Буровые работы на водоносных горизонтах выполняются с учетом предотвращения неорганизованного излива и загрязнения подземных вод. Производственные и бытовые стоки, образующиеся на строительной площадке, должны очищаться и обезвреживаться.

Попутная разработка природных ресурсов допускается только при наличии соответствующей проектной документации, также как и работы по мелиорации земель, созданию прудов и водохранилищ, ликвидации оврагов, балок, болот.

При производстве работ, связанных со сводкой леса и кустарника, строительство необходимо организовать так, чтобы обеспечить оттеснение животного мира за пределы строительной площадки.

## Схема нагрузок на отметке низа цокольных панелей

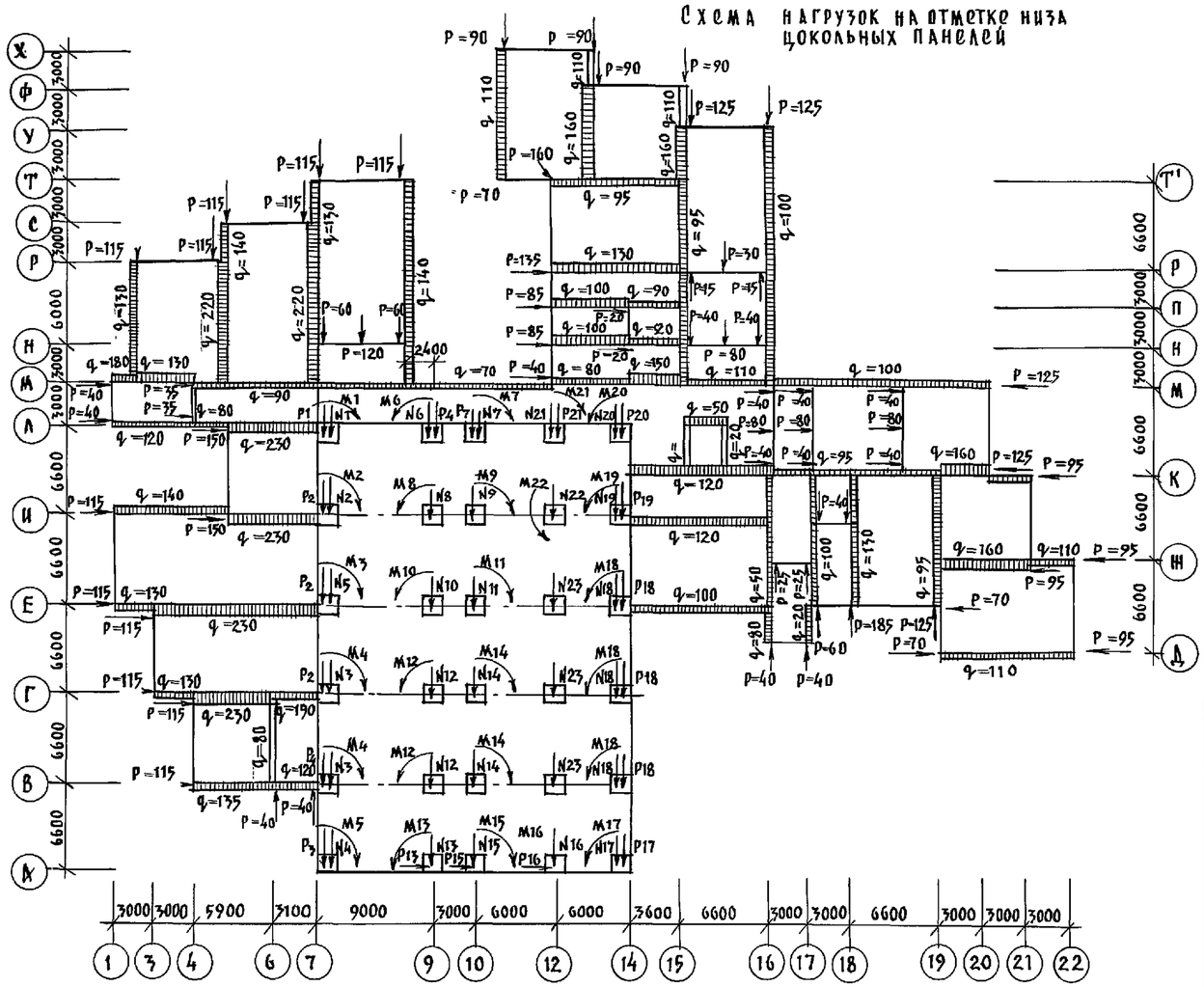


## Таблица нагрузок для блока „Г"

| | | | | | |
|---|---|---|---|---|---|
| N1 = 67.8 тн<br>P1 = 23.04 тн<br>M1 = 5.59 тнм | N2 = 123.6 тн<br>P2 = 31.68 тн<br>M2 = 9.19 тнм | N3 = 92.7 тн<br>P2 = 31.68 тн<br>M4 = 6.10 тнм | N4 = 50.85 тн<br>P3 = 17.28 тн<br>M5 = 3.36 тнм | N5 = 118.65 тн<br>P2 = 31.68 тн<br>M3 = 8.69 тнм | N6 = 86.24 тн<br>P4 = 14.4 тн<br>M6 = 7.18 тнм |
| N7 = 80.3 тн<br>P7 = 14.4 тн<br>M7 = 6.59 тнм | N8 = 199.1 тн<br>M8 = 3.97 тнм | N9 = 180.3 тн<br>M9 = 3.61 тнм | N10 = 215.1 тн<br>M10 = 4.3 тнм | N11 = 178.2 тн<br>M11 = 3.56 тнм | N12 = 120 тн<br>M12 = 2.4 тнм |
| N13 = 64.68 тн<br>P13 = 11.5 тн<br>M13 = 5.32 тнм | N14 = 185.4 тн<br>M14 = 3.7 тнм | N15 = 85 тн<br>P15 = 10 тн<br>M15 = 7.5 тнм | N16 = 10 тн<br>P16 = 15 тн<br>M16 = 0.5 тн | N17 = 66 тн<br>P17 = 18 тн<br>M17 = 4.8 тнм | N18 = 122 тн<br>P18 = 28.8 тн<br>M18 = 9.3 тнм |
| N19 = 66 тн<br>P19 = 30 тн<br>M19 = 3.6 тнм | N20 = 33 тн<br>P20 = 18 тн<br>M20 = 1.5 тнм | N21 = 60 тн<br>P21 = 14.4 тн<br>M21 = 4.56 тнм | N22 = 111 тн<br>M22 = 2.2 тнм | N23 = 45 тн | |

1. Отметка земли принята условно — 1.100.
2. Нагрузки приведены в схеме — нормативные, равномерно-распределенные q в кН/м.п; сосредоточенные P в кН.
3. Собственный вес чердачного перекрытия, включая конструкцию крыши, принят 5.40 кН/м².
4. Снеговая нагрузка принята 1.00 кН/м².
5. Фундаменты под внутренние конструкции блока „Г" условно не показаны.

| | | | |
|---|---|---|---|
| Н.контр. | Сергеев | | |
| Нач.отд. | Красновидов | | |
| Гл.кон. | Ивановский | | |
| Гл.арх. | Сергеев | | |
| Вед.арх. | Романова | | |
| Арх. | Скачкова | | |
| Зав.сект | Белова | | |

Т.П. 221-1-706.92 Альбом 1 АС

Средняя школа на 11 классов /264 учащихся/

| Стадия | Лист | Листов |
|---|---|---|
| Р | 9 | |

Общая часть /продолжение/

КБ по железобетону им. А.А. Якушева

25443-01 11

Альбом 1

Инв.№ подл. | Подпись и дата | Взам.инв.№

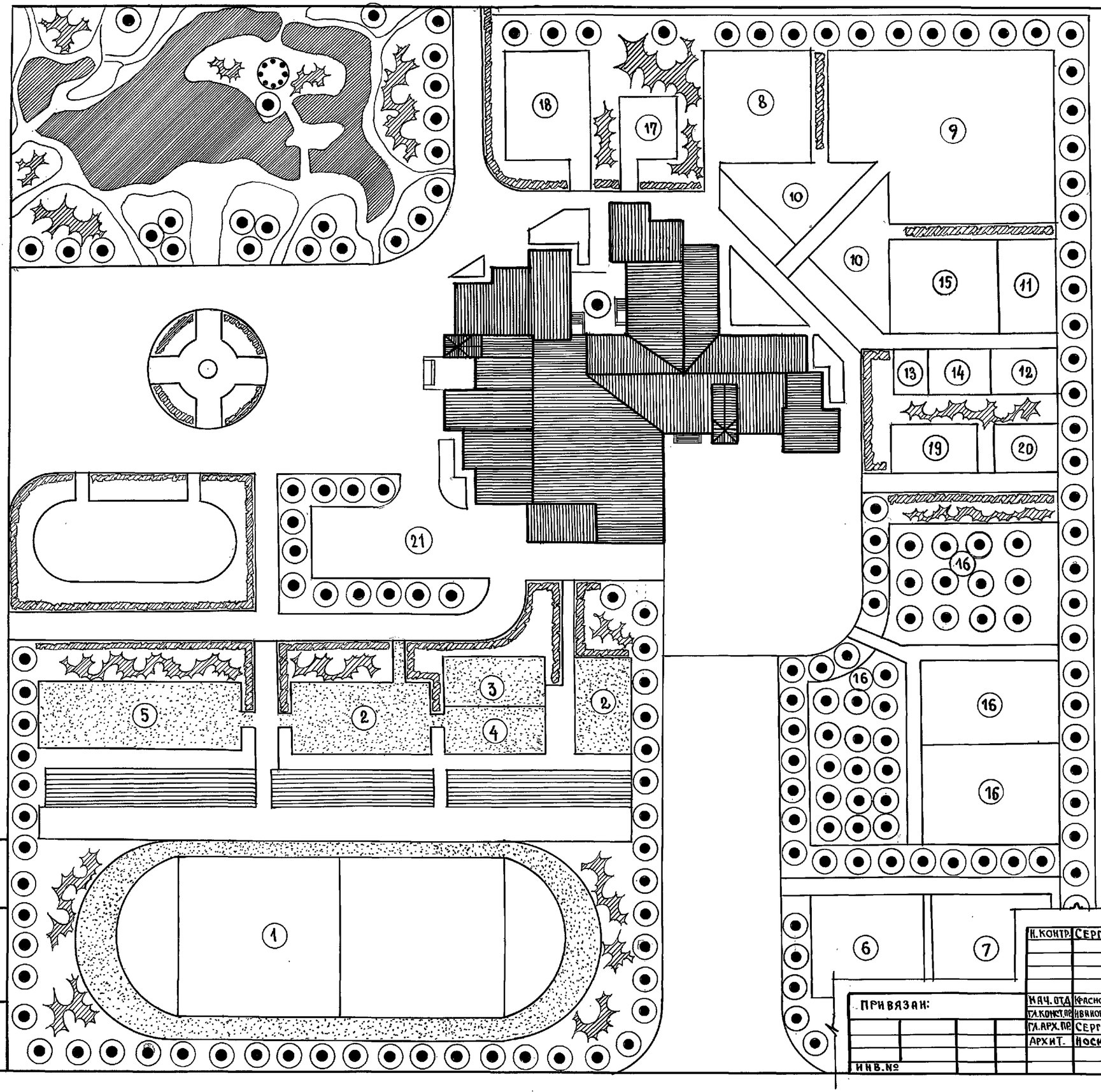


## ЭКСПЛИКАЦИЯ

1. ЗДАНИЕ ШКОЛЫ

### СПОРТИВНАЯ ЗОНА

| | |
|---|---|
| 1. ШКОЛЬНЫЙ СТАДИОН | 4200 м² |
| 2. ПЛОЩАДКИ ДЛЯ ВОЛЕЙБОЛА И БАСКЕТБОЛА | 526 м² |
| 3. ПЛОЩАДКА ДЛЯ ГИМНАСТИКИ I - IV КЛ. | 200 м² |
| 4. ПЛОЩАДКА ДЛЯ ГИМНАСТИКИ V - XI КЛ. | 200 м² |
| 5. ПЛОЩАДКА КОМБИНИРОВАННАЯ | 480 м² |

### НАЧАЛЬНОЙ ВОЕННОЙ ПОДГОТОВКИ

| | |
|---|---|
| 6. УЧ-НЫЙ ГОРОДОК ПО ТАКТИЧЕСКОЙ ПОД-КИ | 500 м² |
| 7. ПОЛОСА ПРЕПЯТСТВИЙ | 500 м² |

### УЧЕБНО-ОПЫТНЫЙ

| | |
|---|---|
| 8 ОТДЕЛ НАЧАЛЬНЫХ КЛАССОВ | 400 м² |
| 9 ОТДЕЛ ПОЛЕВЫХ И ОВОЩНЫХ КУЛЬТУР | 1200 м² |
| 10 ОТДЕЛ ЦВЕТОЧНО-ДЕКОРАТИВН. РАСТЕНИЙ | 400 м² |
| 11 ТЕПЛИЦА | 170 м² |
| 12 МЕТЕОРОЛИЧЕСКАЯ И ГЕОГРАФ. ПЛОЩ. | 100 м² |
| 13 ПЛОЩАДКА ДЛЯ ЗАНЯТИЙ НА ВОЗДУХЕ | 50 м² |
| 14 ЗООЛОГО-ЖИВОТНОВОДЧЕСКИЙ ОТДЕЛ | 100 м² |
| 15 ОТДЕЛ КОЛЕКЦИИ РАСТЕНИЙ | 350 м² |
| 16 ОТДЕЛ ПЛОДОВОГО САДА И ПИТОМНИКА | 2300 м² |

### ЗОНА ОТДЫХА.

| | |
|---|---|
| 17 ПЛОЩАДКА ДЛЯ ПОДВИЖНЫХ ИГР 1 КЛАС. | 100 м² |
| 18 ПЛОЩАДКА ДЛЯ ПОДВИЖНЫХ ИГР II - IV КЛ. | 300 м² |
| 19 ПЛОЩАДКА ДЛЯ ПОДВИЖНЫХ ИГР V - IX КЛ. | 125 м² |
| 20 ПЛОЩАДКА ДЛЯ ТИХОГО ОТДЫХА V - IX КЛ. | 100 м² |

| | |
|---|---|
| 21 ДВОР ХОЗЯЙСТВЕННЫЙ | 500 м² |
| 22 ПЛОЩАДЬ ОЗЕЛЕНЕНИЯ | |
| ОБЩАЯ ПЛОЩАДЬ УЧ-КА ШКОЛЫ | 12781 м² |

АЛЬБОМ 1

ИНВ. № ПОДЛ. | ПОДПИСЬ И ДАТА | ВЗАМ. ИНВ. №

ПРИВЯЗАН:

ИНВ. №

| | | |
|---|---|---|
| Н. КОНТР. | СЕРГЕЕВ | |
| НАЧ. ОТД | КРАСНОВИДОВ | |
| ГЛ. КОНСТ. ПР. | ИВАНОВСКИЙ | |
| ГЛ. АРХ. ПР. | СЕРГЕЕВ | |
| АРХИТ. | НОСКОВА | |

Т.П. 221-1-706.92 АЛЬБОМ 1 АС

СРЕДНЯЯ ШКОЛА НА 11 КЛАССОВ С БАССЕЙНОМ /264 УЧАЩИХСЯ/

ОБЩИЕ ДАННЫЕ /ОКОНЧАНИЕ/

| СТАДИЯ | ЛИСТ | ЛИСТОВ |
|---|---|---|
| Р | 10 | |

ПО ЖЕЛЕЗОБЕТОНУ ИМ. А.А. ЯКУШЕВА

25443-01 12

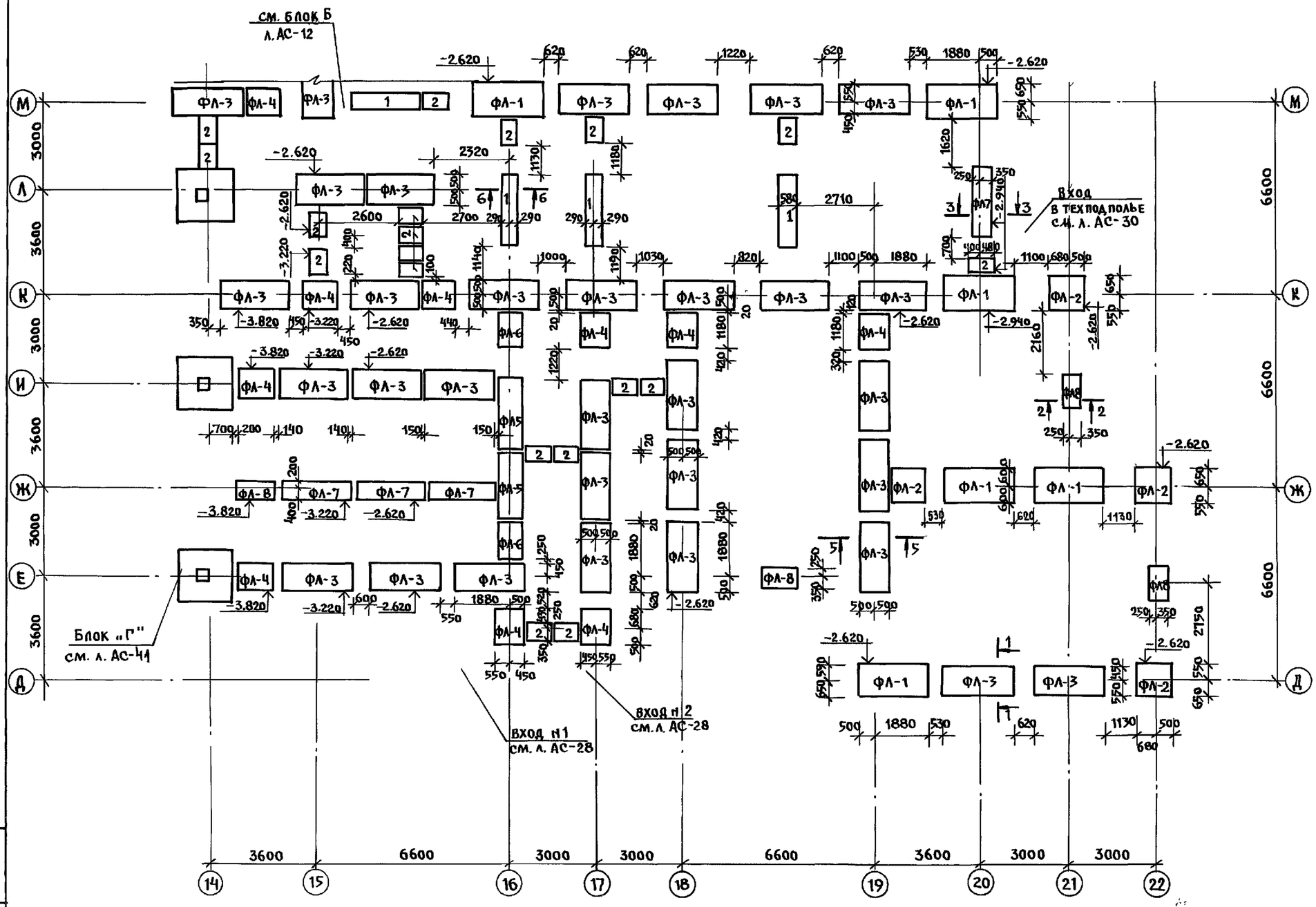


Таблица обозначений

| Марка по проекту | марка по серии |
|---|---|
| ФЛ-1 | ФЛ-12.24-2 |
| ФЛ-2 | ФЛ-12.12-2 |
| ФЛ-3 | ФЛ-10.24-2 |
| ФЛ-4 | ФЛ-10.12-2 |
| ФЛ-5 | ФЛ-8.24-3 |
| ФЛ-6 | ФЛ-8.12-3 |
| ФЛ-7 | ФЛ-6.24-4 |
| ФЛ-8 | ФЛ-6.12-4 |
| 1 | ФБС 24.3.6 т |
| 2 | ФБС 9.3.6 т |
| 3 | ФБС 24.4.6 т |
| 4 | ФБС 9.4.6 т |
| ФЛ-9 | ФЛ-14.24-2 |
| ФЛ-10 | ФЛ-14.12-2 |

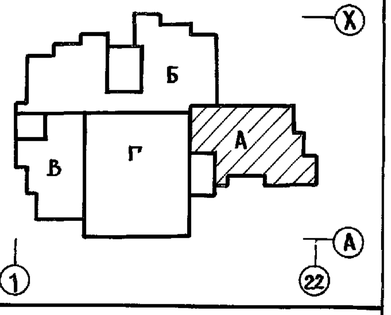


1. Общие примечания см. на листе АС-13
2. План цокольных стен см. на листе АС-14
3. Развертки стен см. на листе АС-17
4. Сечение см. на листе АС-13.

| | | | |
|---|---|---|---|
| Н.контр. | Ивановский | | 221-1-706.92 Альбом 1 АС |
| Нач.отд. | Богородский | | Средняя школа на 11 классов /264 учащихся/ с бассейном |
| Гл.кон.пр. | Ивановский | | Стадия Р · Лист 11 · Листов |
| Зав.сект. | Белова | | Блок „А". План фундаментов |
| Инжен. | Бродецкая | | НИБ по железобетону им. А.А. Якушева |

Привязан:

Инв. №

Инв. № подл. | Подпись и дата | Взам. инв. №

25443-01 13

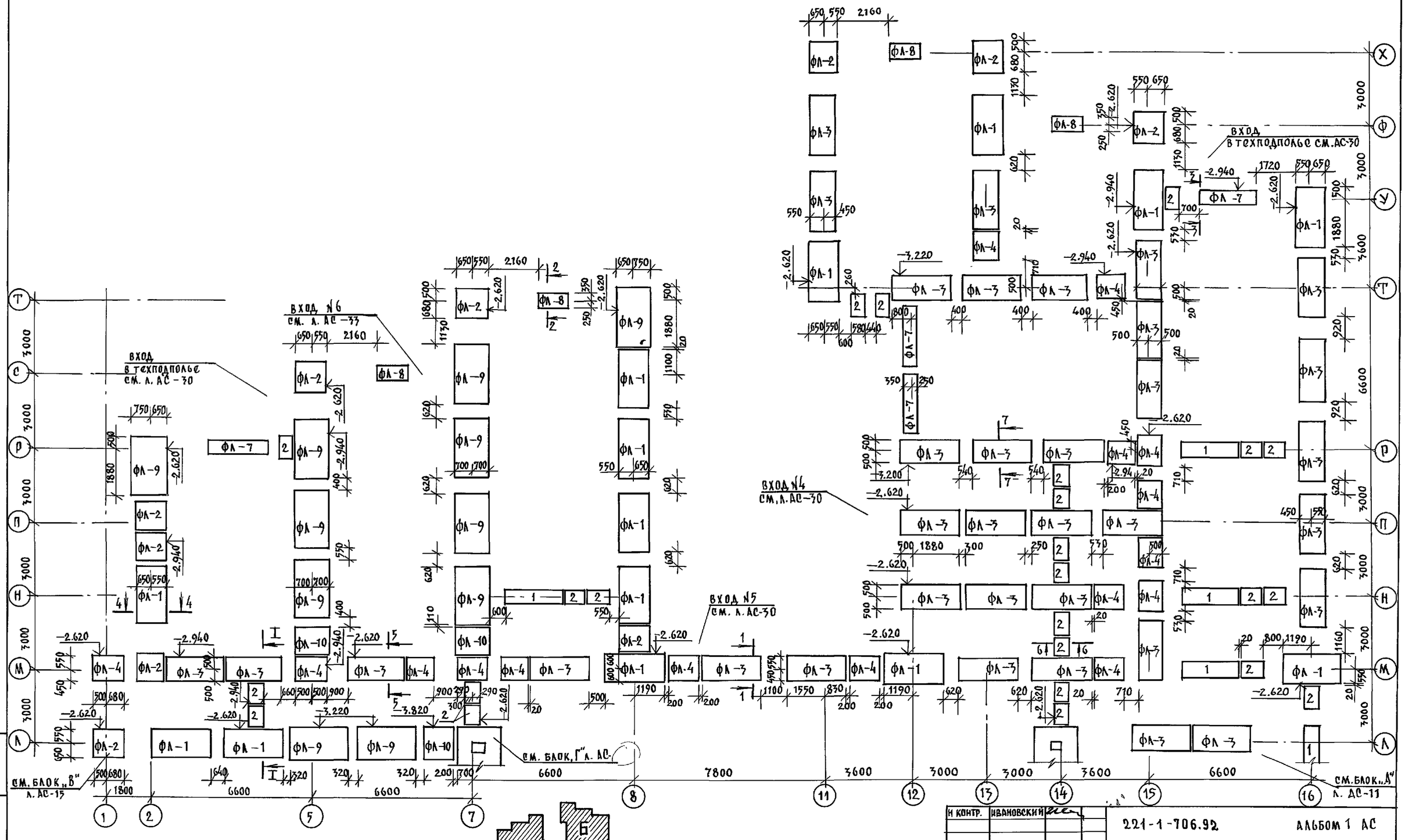


1. Общие примечания см. на листе АС-13.
2. План цокольных стен см. на листе АС-15.
3. Развертки стен см. на л. АС-17; 18.
4. Сечение см. на листе АС-13.

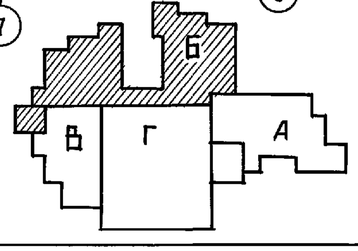


| | | | |
|---|---|---|---|
| Н контр. | Ивановский | | 221-1-706.92 Альбом 1 АС |
| Нач.отд. | Богородский | | Средняя школа на 11 классов /264 учащихся/ |
| Гл.кон.пр. | Ивановский | | Блок „Б" План фундаментов |
| Зав.сект. | Белова | | Стадия: Р; Лист: 12; Листов: |
| Инжен. | Бродецкая | | КБ по железобетону им. А.А.Якушева |

Привязан:

Инв.№

Взам.инв.№ | Подпись и дата | Инв.№ подл.

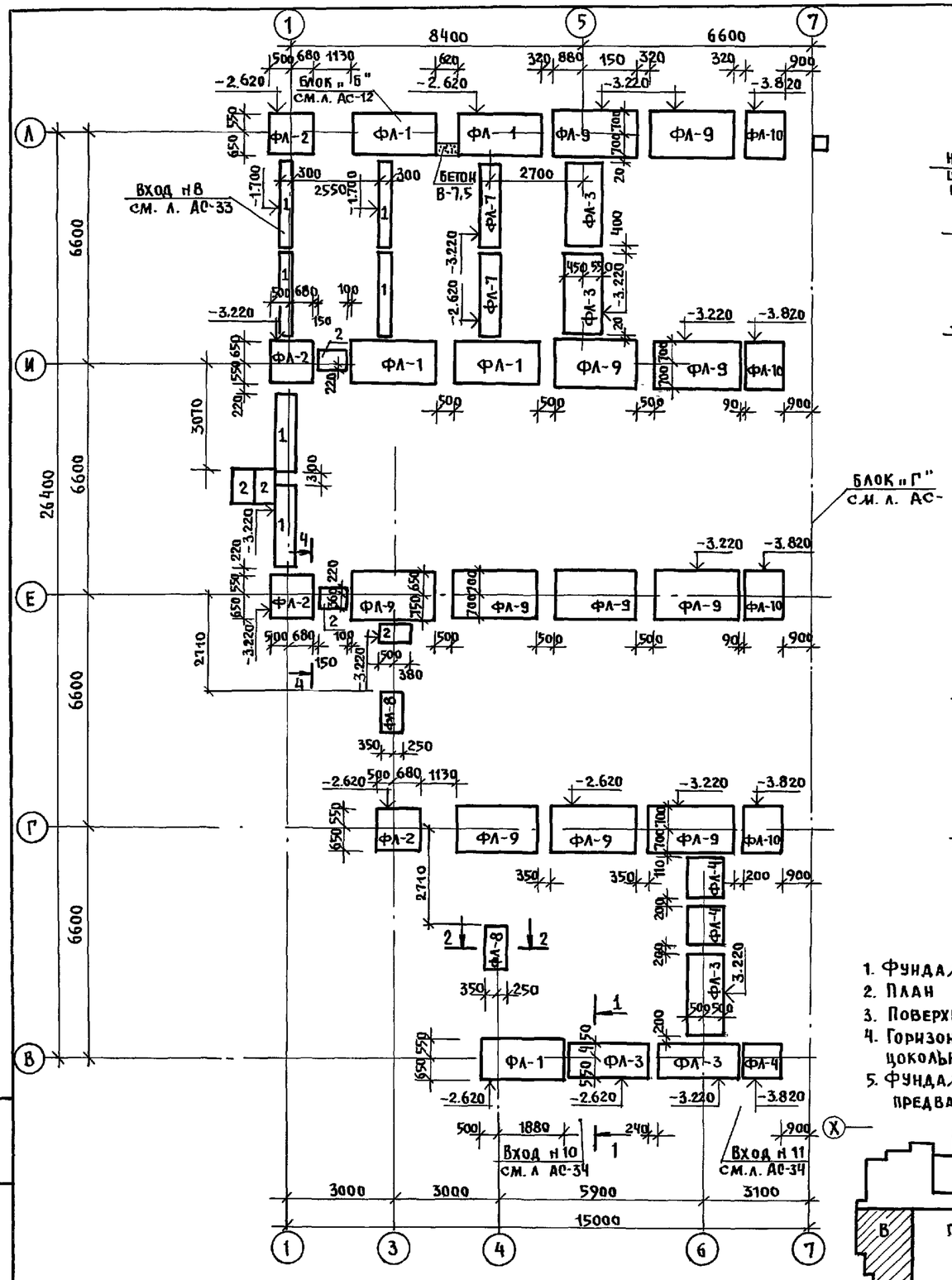


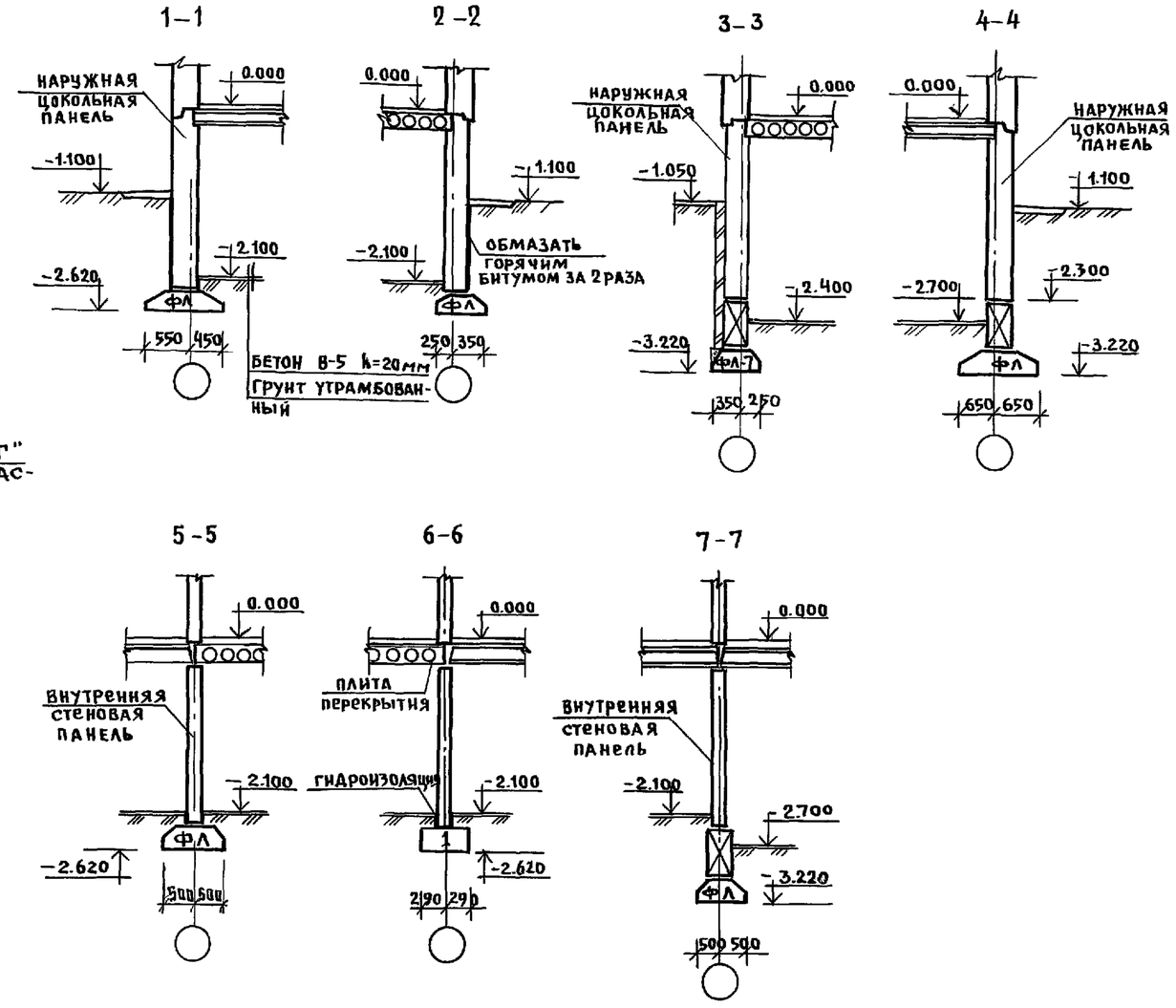


1. Фундаменты запроектированы для условного грунта с расчетным сопротивлением 0.20 МПа.
2. План цокольных стен см. на листе АС-16.
3. Поверхности цокольных стен соприкасающиеся с грунтом, обмазать горячим битумом за 2 раза.
4. Горизонтальная гидроизоляция выполняется из цементного раствора состава 1:2 по верху и низу цокольных панелей.
5. Фундаментные плиты укладываются на выравненное песчаное основание /при песчаных грунтах/ или предварительно уплотненную песчаную подсыпку толщиной 50 мм.
6. Развертки стен см. на листе АС-17.

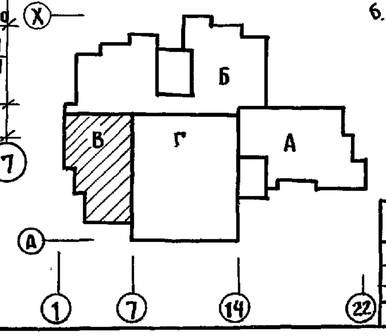


| | | | |
|---|---|---|---|
| Норм. кон. | Ивановский | | 221-1-706.92 Альбом 1 АС |
| Нач. отд. | Богородский | | Средняя школа на 11 классов /264 учащихся/ с бассейном |
| Гл. кон. пр. | Ивановский | | Блок „В" План фундаментов. Сечения |
| Зав. сект. | Белова | | Стадия Р · Лист 13 · Листов |
| Инжен. | Бродецкая | | КБ по железобетону им. А.А. Якушева |

Привязан:

Инв. №

Инв. № подл. | Подпись и дата | Взам. инв. №

25443-01 15

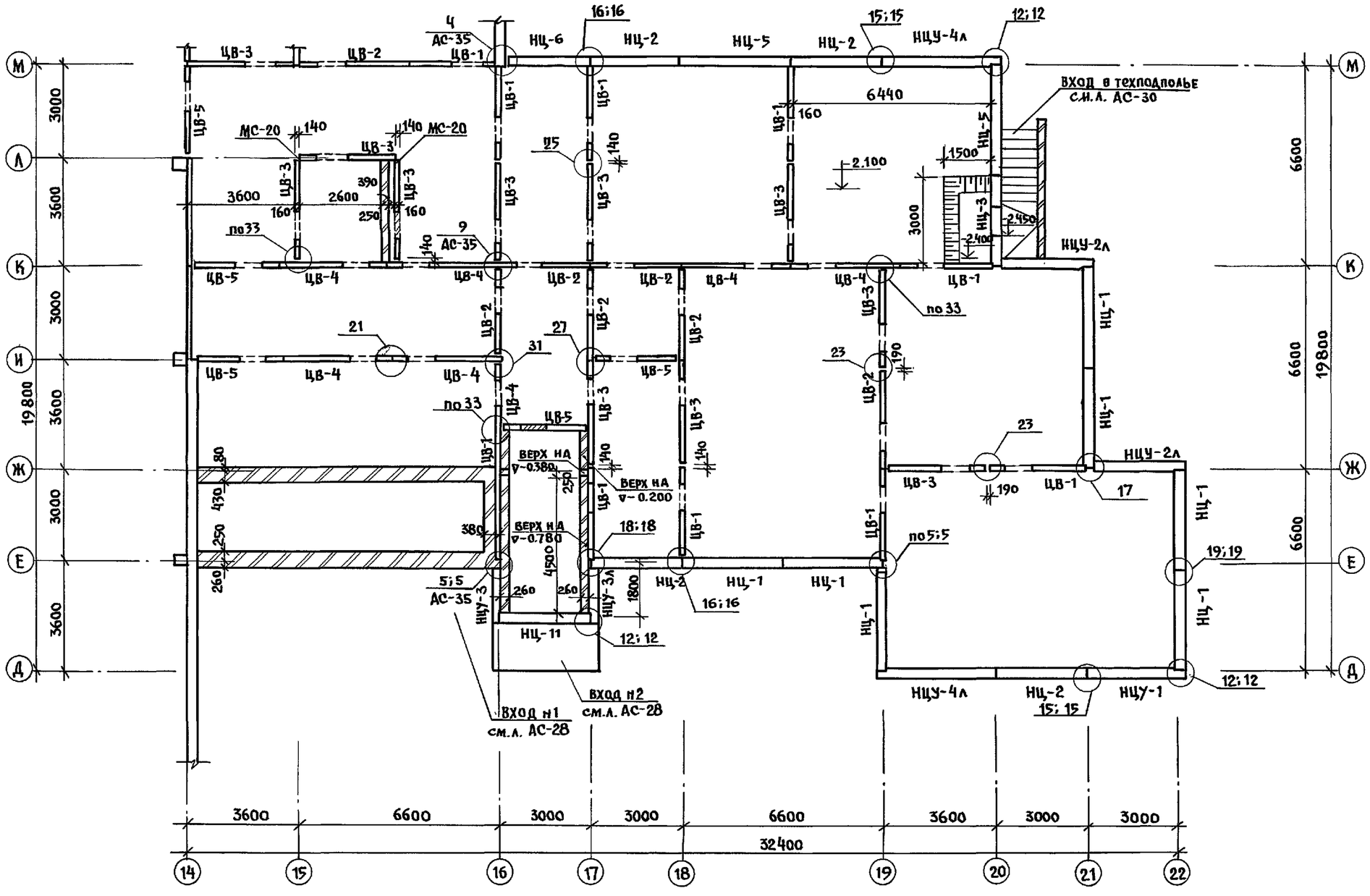


1. План фундаментов см. л. АС-11.
2. Монтажные узлы см. альбом 192 УАС. 1-30
3. Разверткн стен см. на л. АС-17

Таблица обозначений

| Марка по проекту | Марка по серии |
|---|---|
| НЦ-1 | 1НЦ-33.22.3.0-100л |
| НЦ-2 | 1НЦ-30.22.3.0-100л |
| НЦ-3 | 1НЦ-30.22.3.0-100л-1 |
| НЦ-4 | 1ЦЦ-30.22.3.0-100л-2 |
| НЦ-5 | 1НЦ-36.22.3.0-100л |
| НЦУ-1 | 1НЦУ-32.22.3.0-100л |
| НЦУ-1л | 1НЦУ-32.22.3.0-100л-Л |
| НЦУ-2 | 1НЦУ-30.22.3.0-100л |
| НЦУ-2л | 1НЦУ-30.22.3.0-100л-Л |
| НЦУ-3 | 1НЦУ-18.22.3.0-100л |
| НЦУ-3л | 1НЦУ-18.22.3.0-100л-Л |
| НЦУ-4 | 1НЦУ-38.22.3.0-100л |
| НЦУ-4л | 1НЦУ-38.22.3.0-100л-Л |
| НЦ-6 | 1НЦ-27.22.30-100л |
| ЦВ-1 | ПСП-30.20.1.6-150т |
| ЦВ-2 | ПСП-30.20.1.6-150т-1 |
| ЦВ-3 | ПСП-33.20.1.6-150т |
| ЦВ-4 | ПСП-36.20.1.6-150т |
| ЦВ-5 | ПСП-28.20.1.6-150т |
| НЦ-11 | 1НЦ-30.22.3.0-100л-3 |

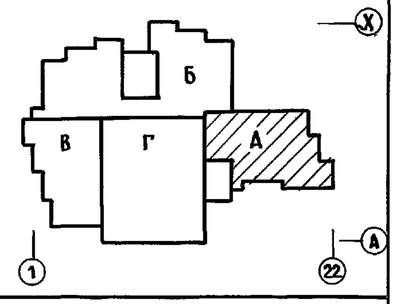


| | | | |
|---|---|---|---|
| Н.контр. | Ивановский | | 221-1-706.92 Альбом 1 АС |
| Нач.отд. | Богородский | | Средняя школа на 11 классов (264 учащихся) с бассейном |
| Гл.кон.пр. | Цедновский | | Блок «А» |
| Зав.сект. | Белова | | План цокольных стен |
| Инжен. | Бродецкая | | |

Привязан:

Инв. №

Стадия: Р | Лист: 14 | Листов:

КБ по железобетону им. А.А. Якушева

Инв. № подл. | Подпись и дата | Взам. инв. №

25443-01 16

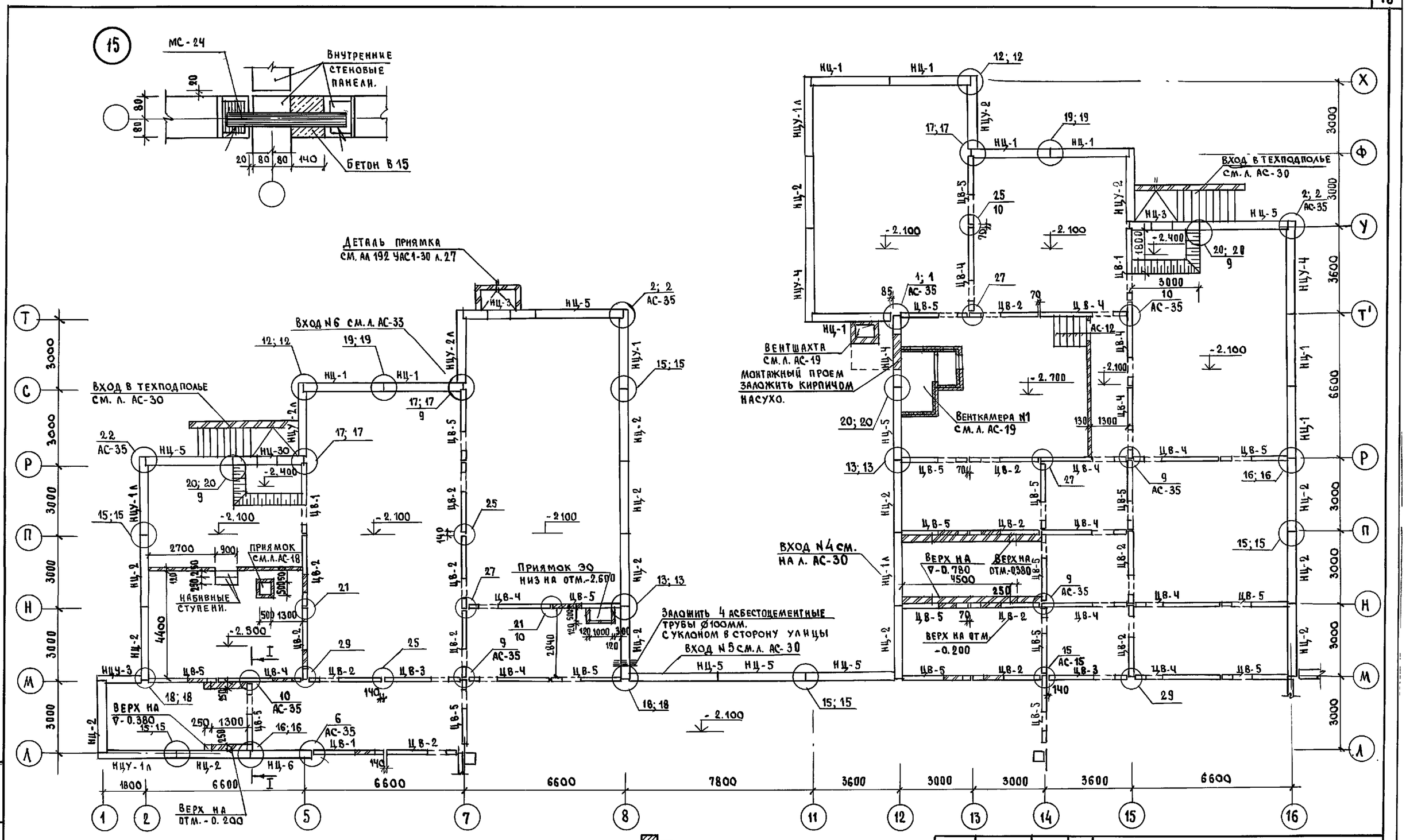


1. Таблицу обозначений см. на л. АС-14
2. Развертки стен см. на л. АС-17; 18
3. Монтажные узлы см. альбом 192 УАС.1-30

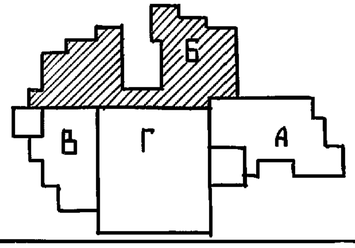


| | | | |
|---|---|---|---|
| Привязан | Нач.отд. | Богородский | |
| | Н.контр. | Ивановский | |
| | Гл.кон.пр. | Ивановский | |
| | Зав.сект. | Белова | |
| Инв.№ | Инжен. | Попова | |

221-1-706.92 Альбом 1. АС

Средняя школа на 11 классов /264 учащихся/ с бассейном

Блок Б. План цокольных стен

| Стадия | Лист | Листов |
|---|---|---|
| Р | 15 | |

КБ по железобетону им. А.А. Якушева

Инв.№подл. | Подпись и дата | Взам.инв.№

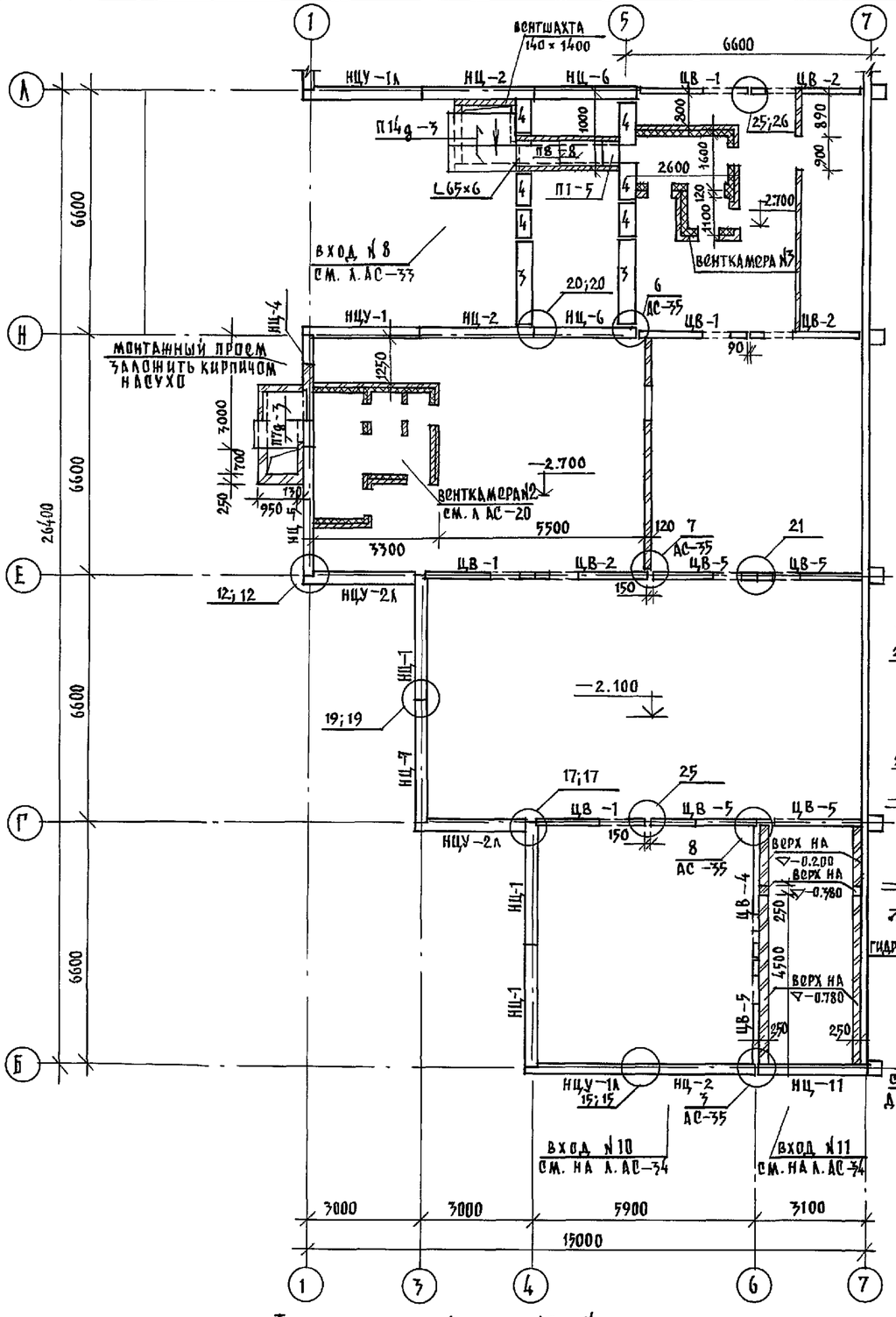


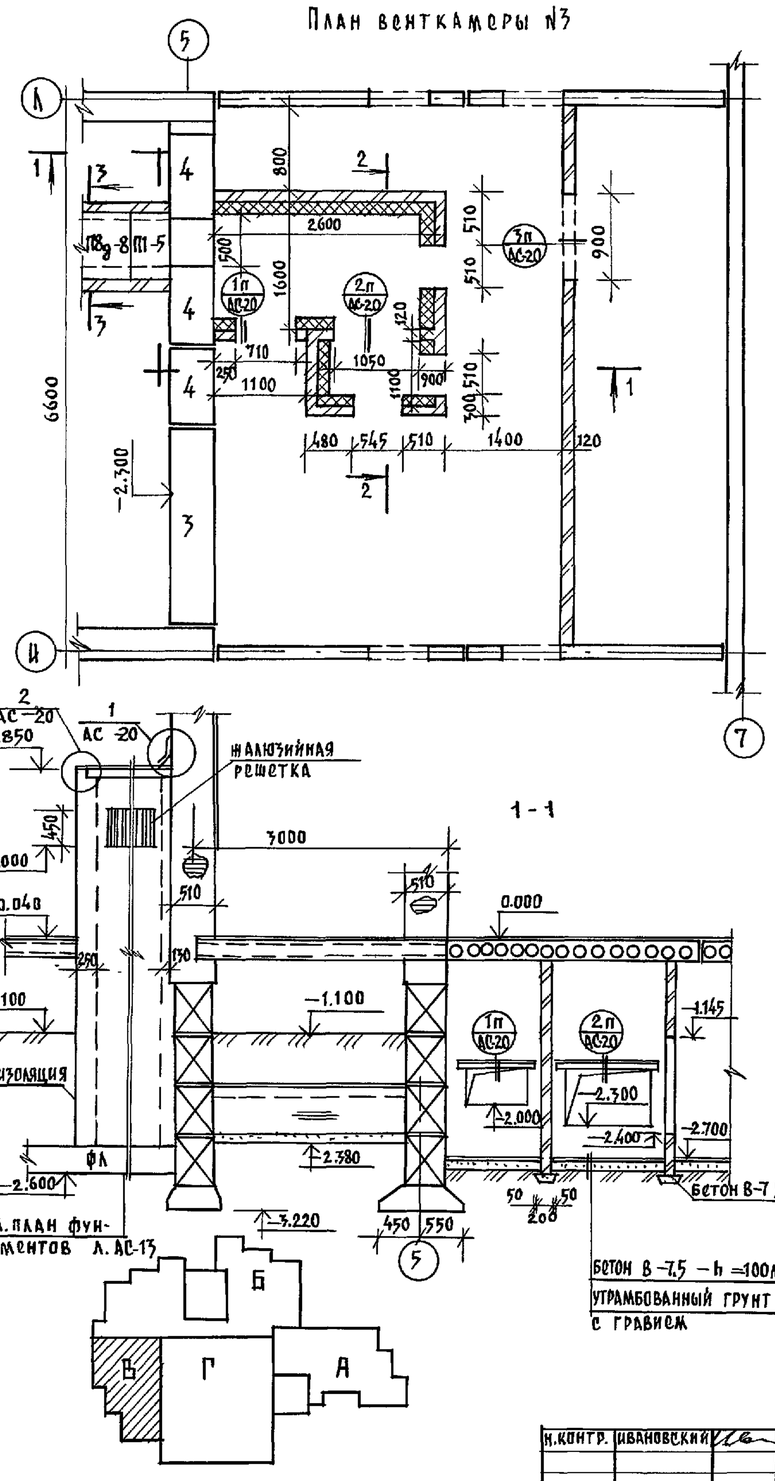


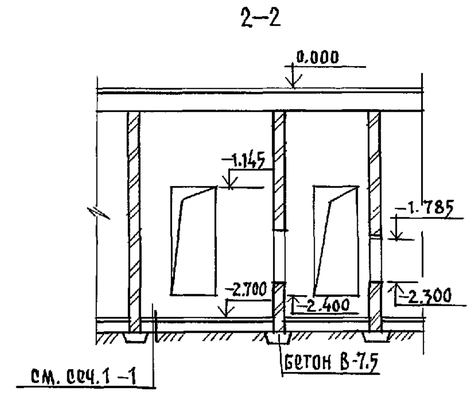


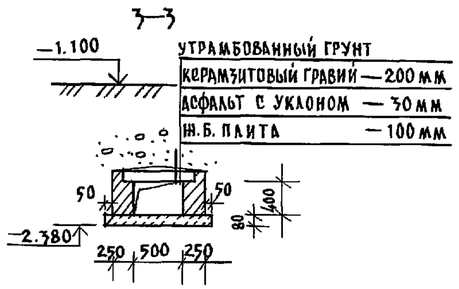





1. Таблицу обозначений см. л. АС—14.
2. Таблицу перемычек см. л. АС—20.
3. Развертки стен см. л. АС—18.
4. Примечания по венткамере см. л. АС—20.
5. Все конструкции соприкасающиеся с грунтом обмазать горячим битумом за 2 раза.

| | | | |
|---|---|---|---|
| Н.контр. | Ивановский | | 221-1-706.92 Альбом 1 АС |
| Нач.отд. | Богородский | | Средняя школа на 11 классов с бассейн./264 учащихся/ |
| Гл.кон.пр. | Ивановский | | Блок „В" план цокольных стен. Конструкция венткамеры №3 |
| Зав.сект. | Белова | | |
| Инженер | Глущенко | | |
| Инженер | Бродецкая | | |

Привязан:

Инв №

| Стадия | Лист | Листов |
|---|---|---|
| Р | 16 | |

КБ по железобетону им. А.А. Якушева

Инв № подл. | Подпись и дата | Взам. инв. №

25443-01 18

Блок „А". Развертка по оси „И"

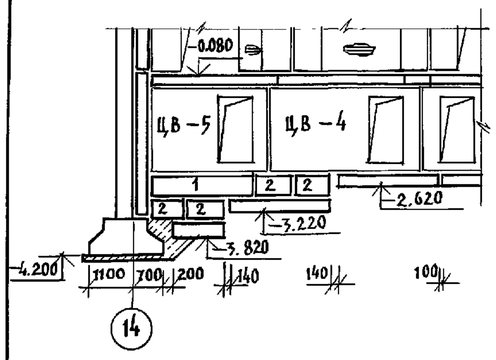


Блок А. Развертка по оси К

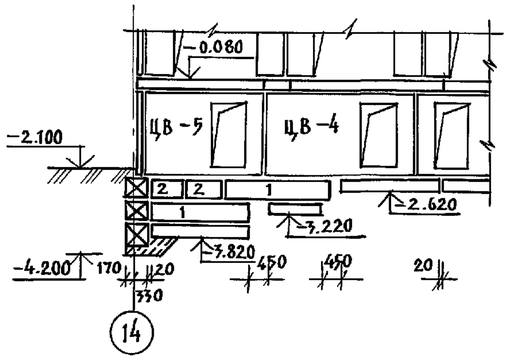


Блок „А". Развертка по оси 15.

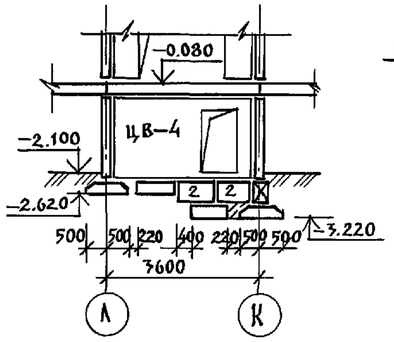


Блок А. Развертка по оси 20

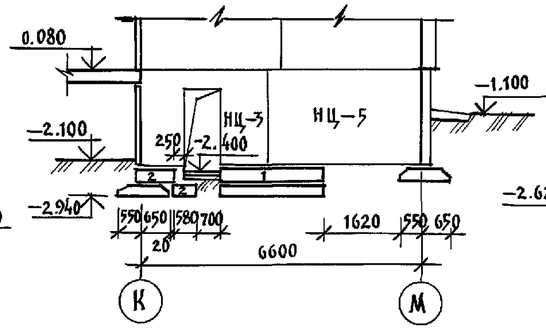


Блок А. Развертка по оси К.

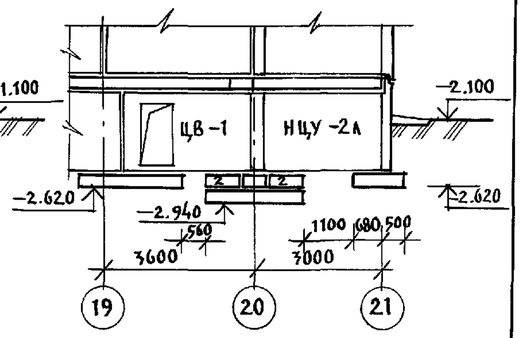


Блок „А". Развертка по оси Е

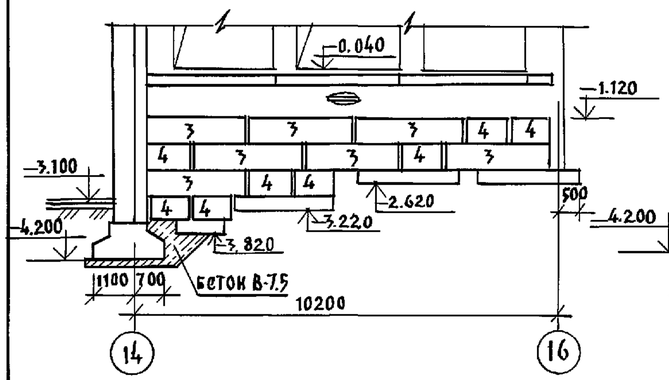


Блок „А". Развертка по оси Ж

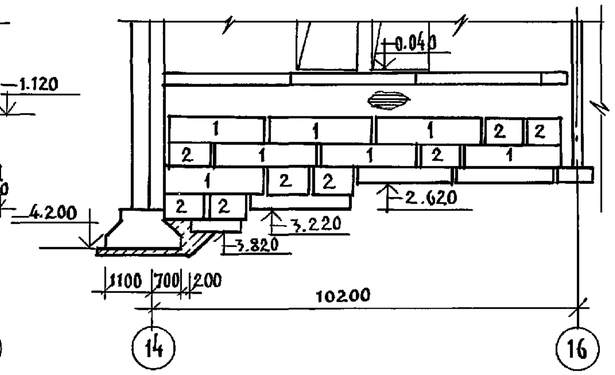


Блок „Б". Развертка по оси Л.

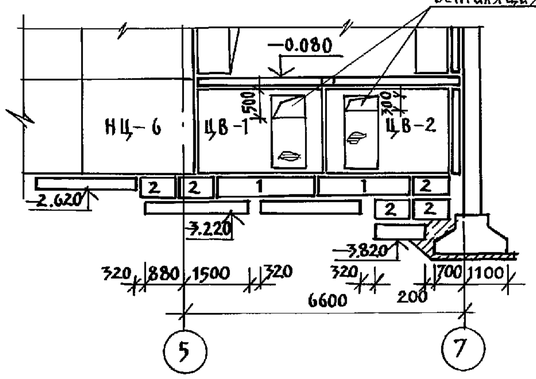


Блок „Б". Развертка по оси 14 (7)

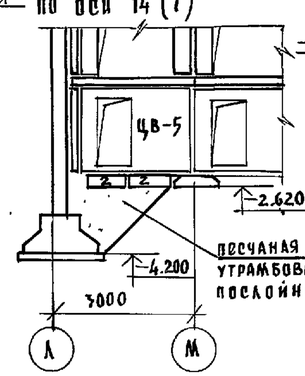


Блок „Б". Развертка I-I

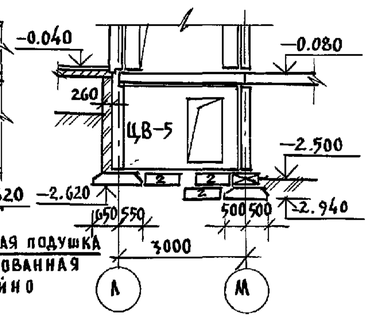


Блок „Б". Развертка по оси М

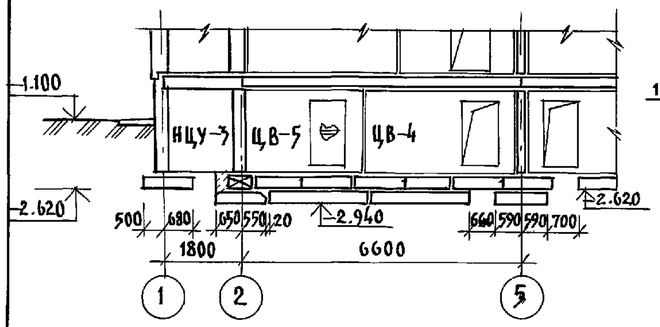


Блок „Б". Развертка по оси 2

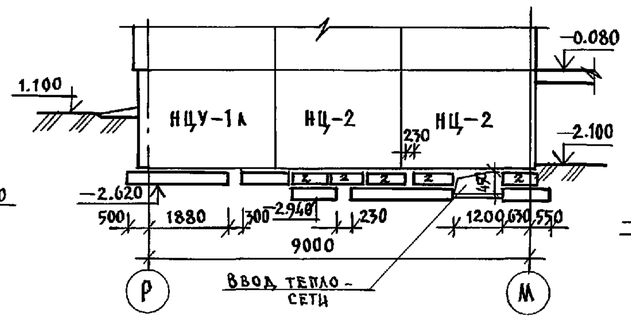


Блок „Б". Развертка по оси 12

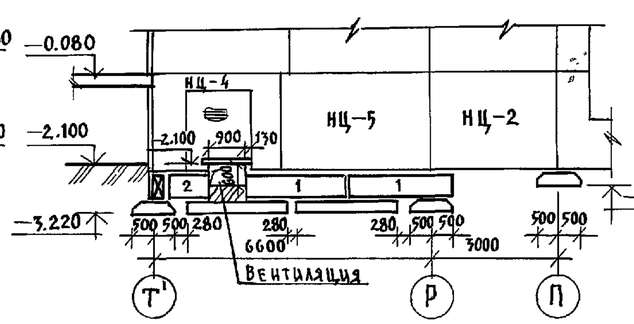


Блок Б Развертка по оси 15

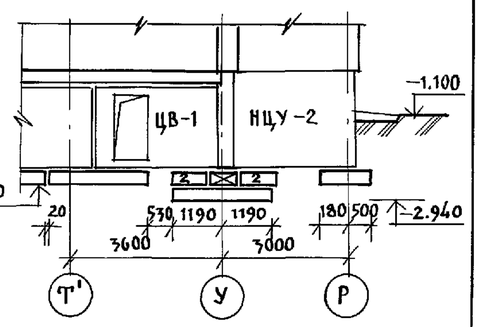


Блок „Б". Развертка по оси 5.

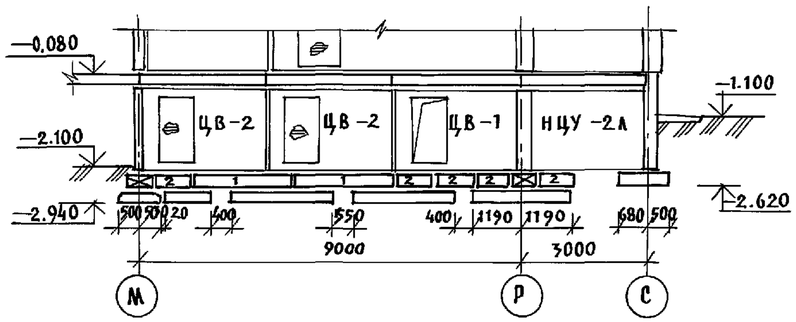


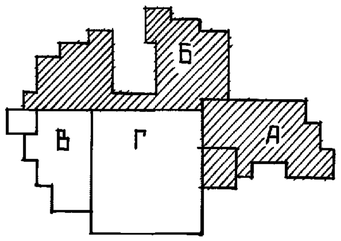


| | | | |
|---|---|---|---|
| Нач. отд. | Богородский | | |
| Н. контр. | Ивановский | | |
| Гл. кон. пр. | Ивановский | | |
| Зав. сект | Белова | | |
| Инженер | Афанасьева | | |

Привязан:

Инв. №

221-1-706.92 Альбом 1 АС

Средняя школа на 11 классов /264 учащихся/ с бассейном

Блоки А и Б
Развертки стен.

| Стадия | Лист | Листов |
|---|---|---|
| Р | 17 | |

КБ по железобетону им. А. А. Якушева

Взам. инв. № | Подпись и дата | Инв. № подл.

Блок Б Развертка по оси Р

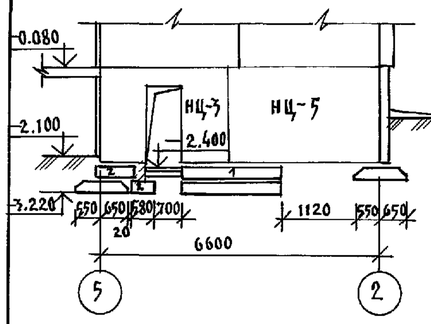


Блок Б. Развертка по оси Р

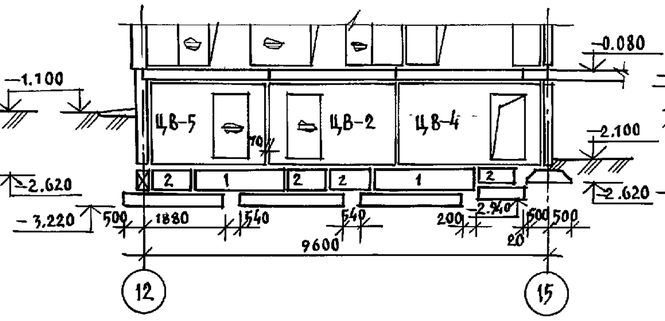


Блок Б. Развертка по оси Т'

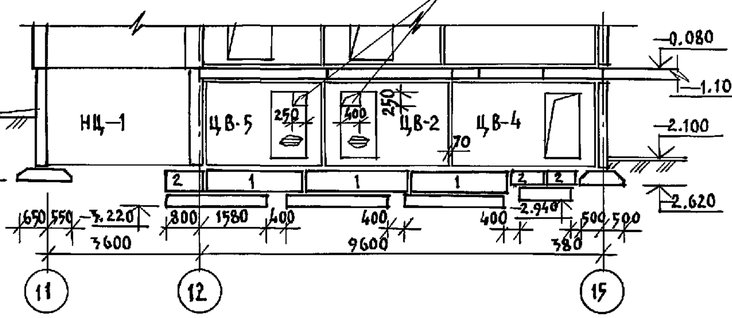


Блок Б. Развертка по оси 9.

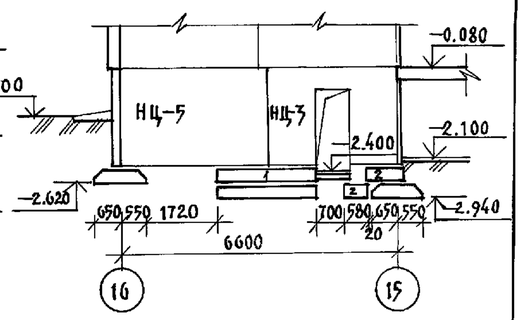


Блок В. Развертка по оси В

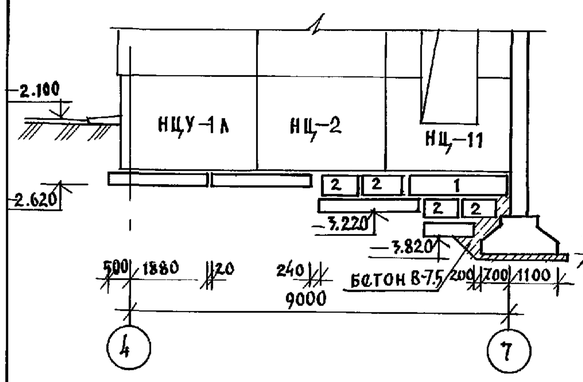


Блок В. Развертка по оси Е

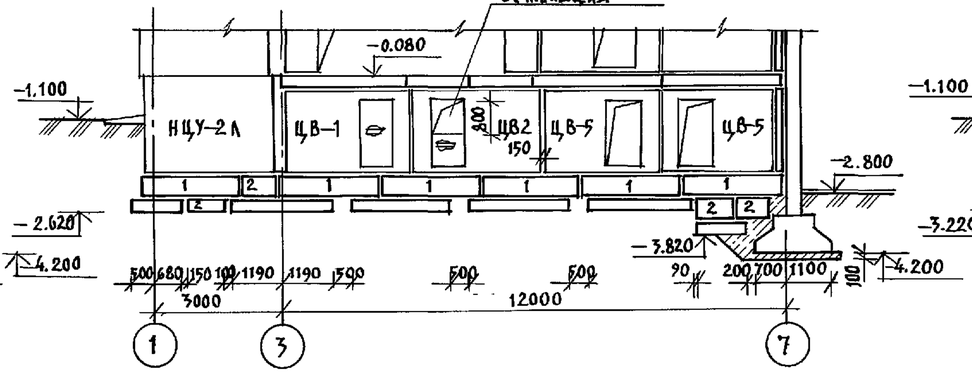


Блок В. Развертка по оси И

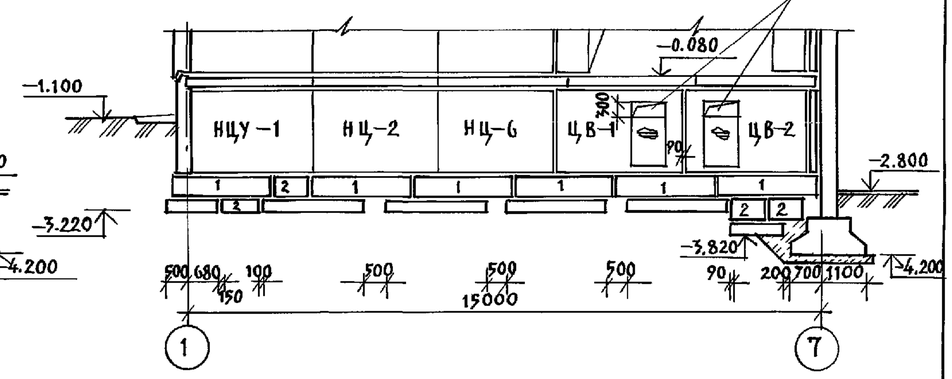


Блок В. Развертка по оси 1

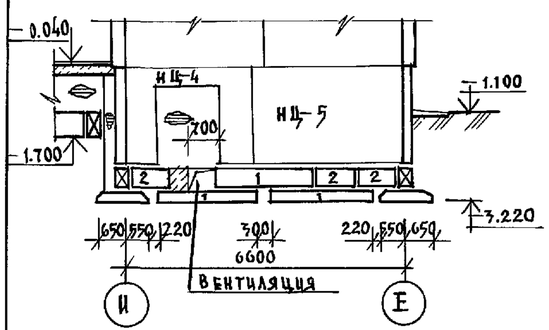


Блок В Развертка по оси 6

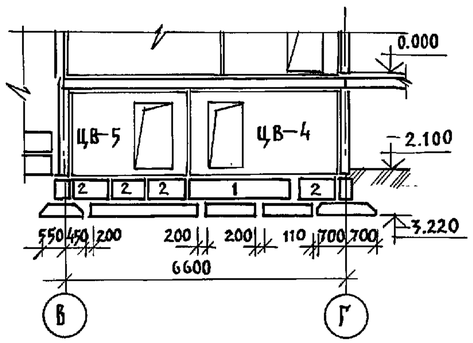


Блок В. Развертка по оси Г.

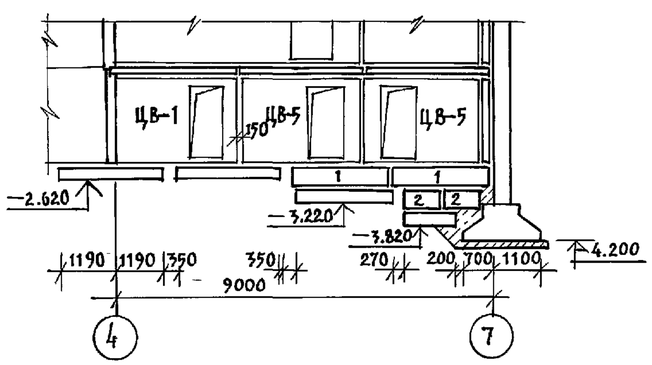


Блок В. Развертка по оси Б

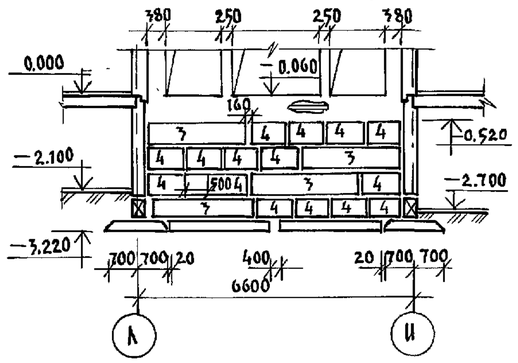


Блок В Развертка по оси 3.

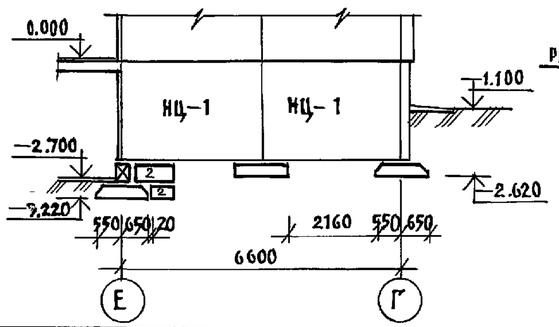


Конструкция приямка

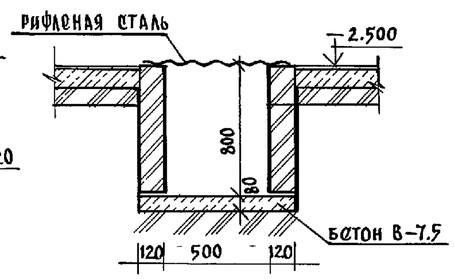


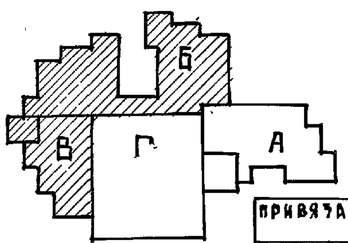


Привязан:

Инв. №

| | | |
|---|---|---|
| Нач.отд. | Богородский | |
| Н.контр. | Ивановский | |
| Гл.кон.пр. | Ивановский | |
| Зав.сект. | Белова | |
| Инженер | Афанасьева | |

221-1-706.92 Альбом 1 АС

Средняя школа на 11 классов /264 учащихся/ с бассейном

Блоки Б и В. Разверткн стен. Конструкция приямка

| Стадия | Лист | Листов |
|---|---|---|
| Р | 18 | |

КБ по железобетону им А.А.Якушова

Инв. № подл. | Подпись и дата | Взам. инв. №

25443-01 20

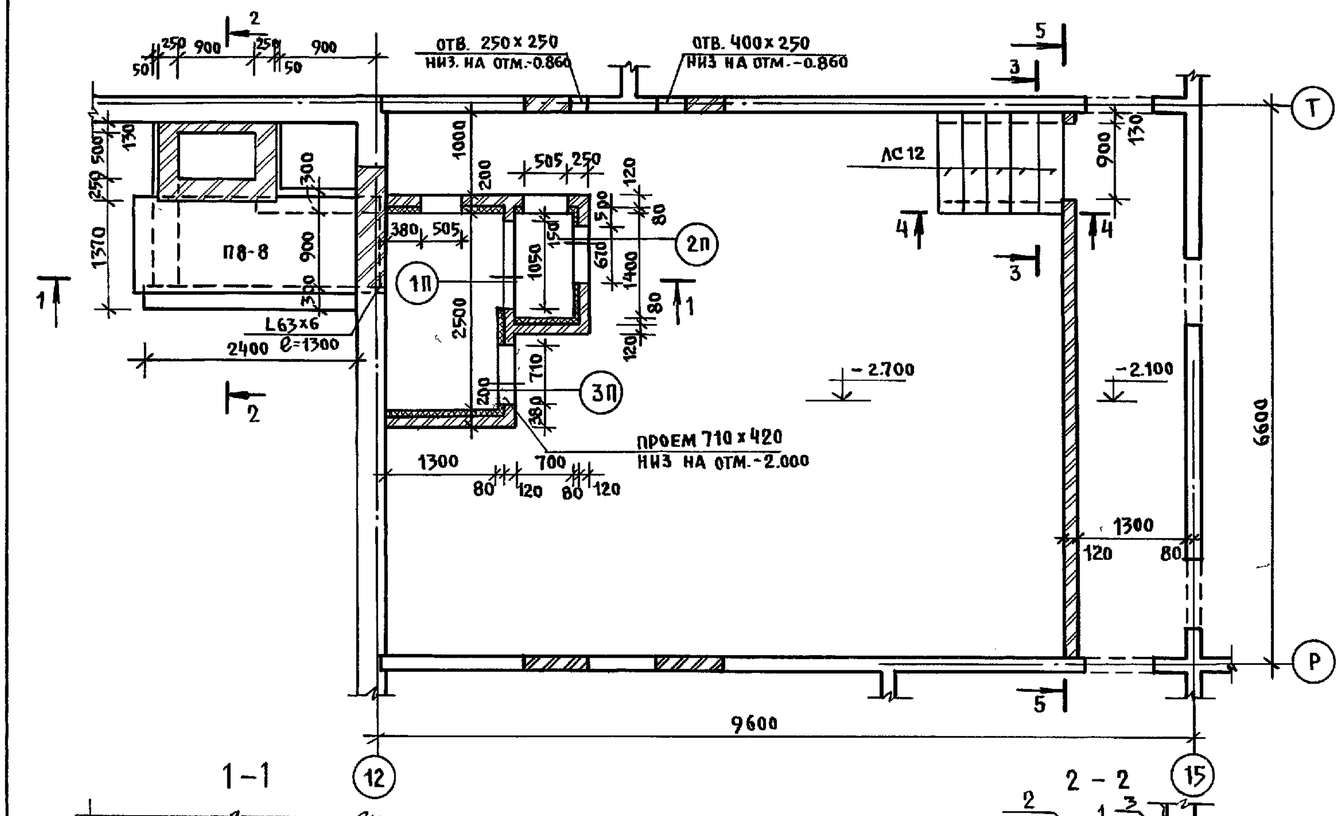


## 3-3

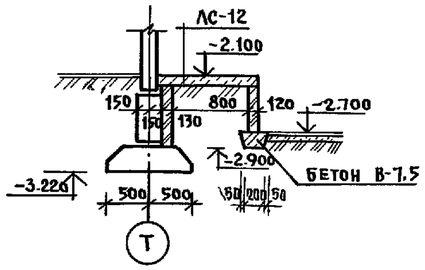


## 4-4

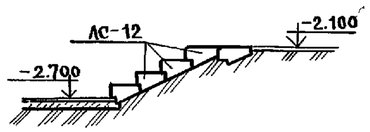


## Ведомость перемычек

| Тип | Схема, сечение | Обозначение |
|---|---|---|
| 1п | -1.640; 1ПБ 13-1 | ПБ-2 |
| 2п | -1.280; 1ПБ10-1 | ПБ-1 |
| 3п | -1.580; 1ПБ10-1 | ПБ-1 |
| 4п | -2.100; 3ПБ18-8п | ПБ-3 |

## Расход древесины на воздухозаборную шахту

| Нн поз | Наименование | Сечен. мм | Кол-во | Объем м³ | Материал |
|---|---|---|---|---|---|
| 1 | Настил из досок | 100x19 | 2.46 м² | 0.047 | сосна |
| 2 | Брус | 60x80 | 1.26 п.м | 0.0060 | —"— |
| 3 | Брус косой | 100x100 | 1.400 м | 0.0070 | —"— |
| | | | | | |

## 1-1

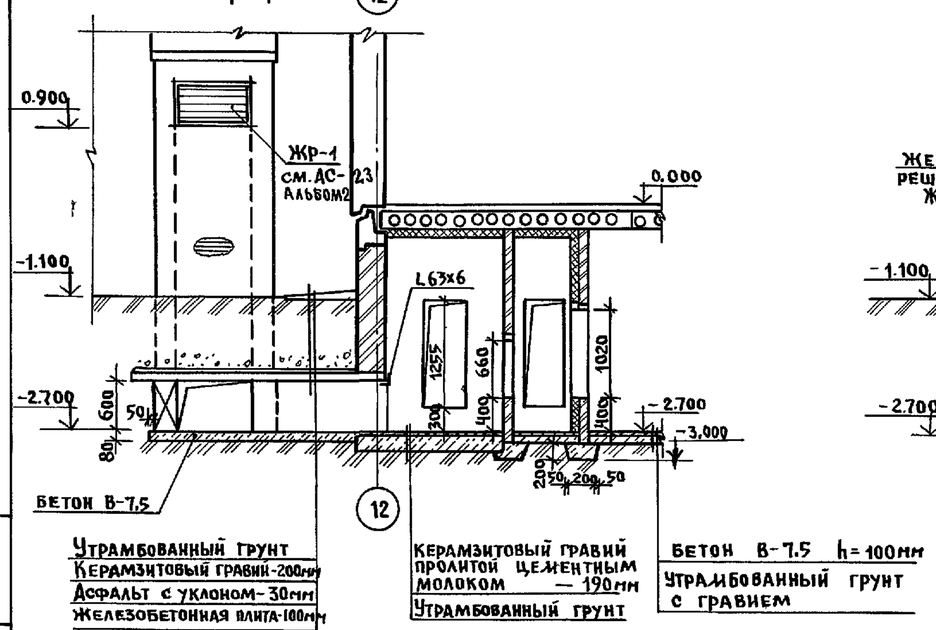


## 2-2

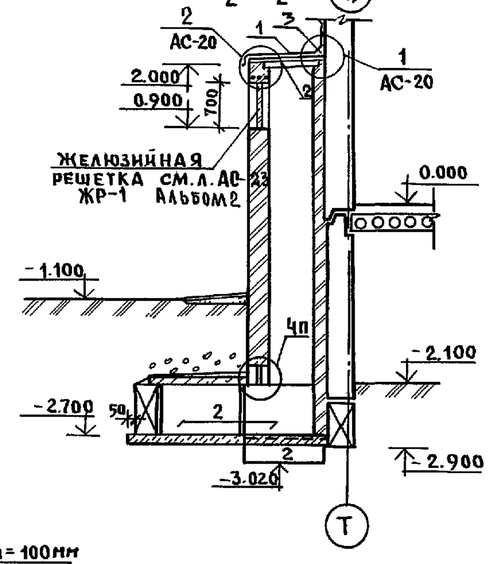


## 5-5

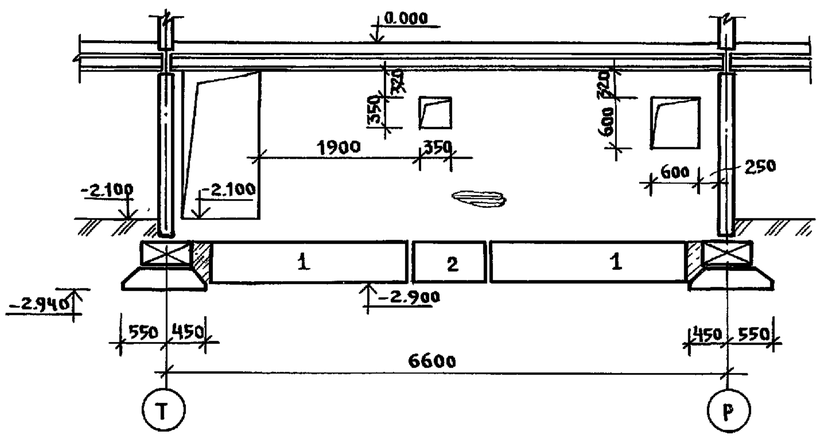


1. Общие примечания см. на листе АС-20
2. Спецификацию изделий см. на л. АС-37

| | | | |
|---|---|---|---|
| Н. контр. | Ивановский | | 221-1-706.92 Альбом 1 АС |
| Нач. отд. | Богородский | | Средняя школа на 11 классов / 264 учащихся / с бассейном |
| Гл. кон. пр. | Ивановский | | Стадия Р, Лист 19, Листов |
| Зав. сект. | Белова | | Конструкция воздухозаборной шахты и венткамеры п1. |
| Инжен. | Афанасьева | | КБ по железобетону им. А.А. Якушева |

Привязан:

Инв. №

Инв. № подл. | Подпись и дата | Взам. инв. №

25443-01 21

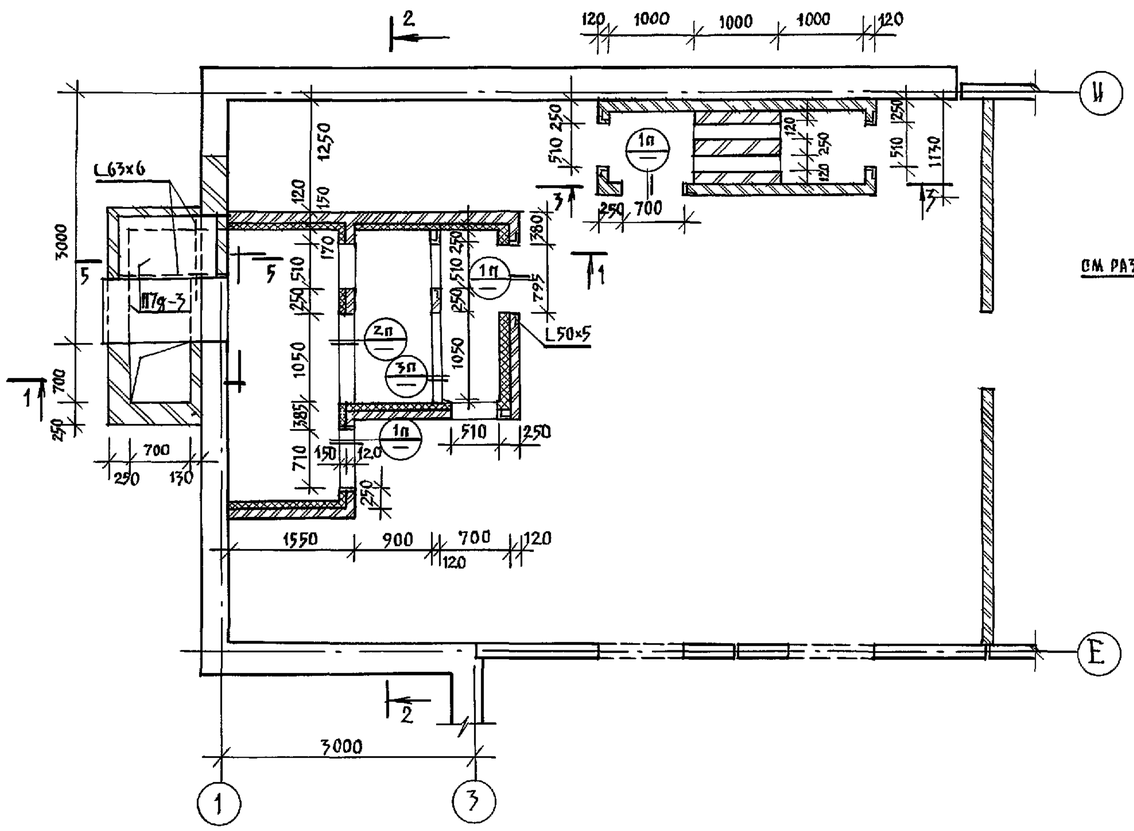


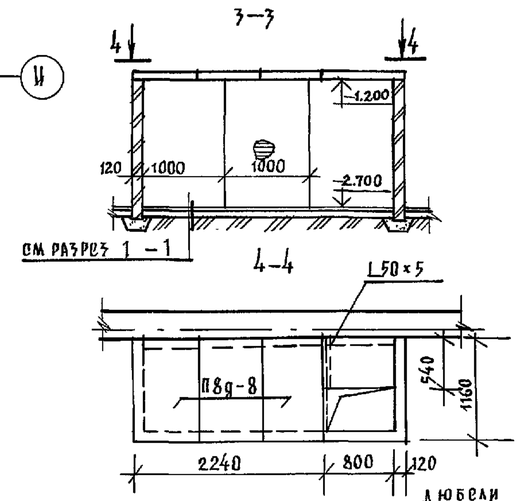


## Таблица перемычек

| тип | схема, сечение | обозначение |
|---|---|---|
| 1п | −1.580 1ПБ10-1 | ПБ-1 |
| 2п | −1.640 1ПБ13-1 | ПБ-2 |
| 3п | −0.500 1ПБ13-1 | ПБ-2 |

## Расход древесины на воздухозаборную шахту

| №№ поз. | наименование | сечен. мм | кол-во | объем м³ | материал |
|---|---|---|---|---|---|
| 1 | настил из досок | 100×19 | — | 0.053 | сосна |
| 2 | брус | 60×80 | 2 | 0.0036 | " |
| 3 | брус косой | 100×100 | 1 | 0.007 | " |
| | | | | | |

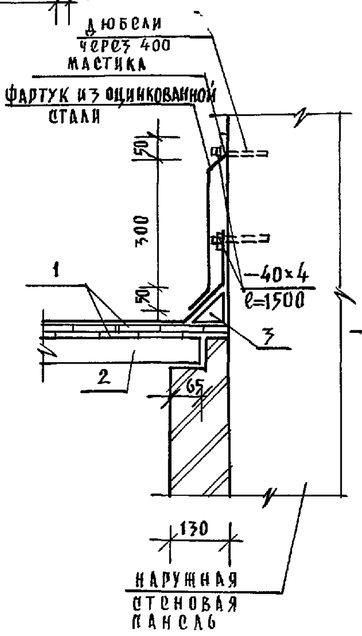


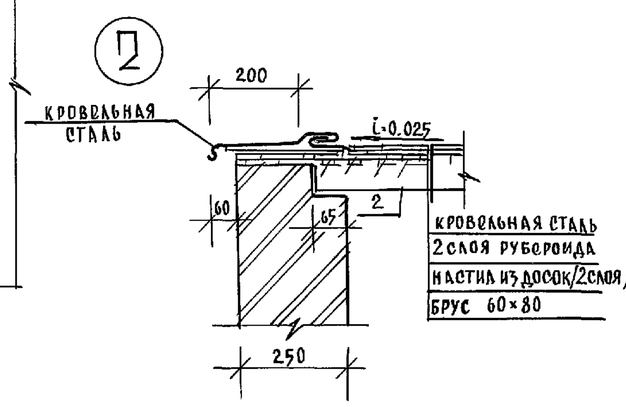


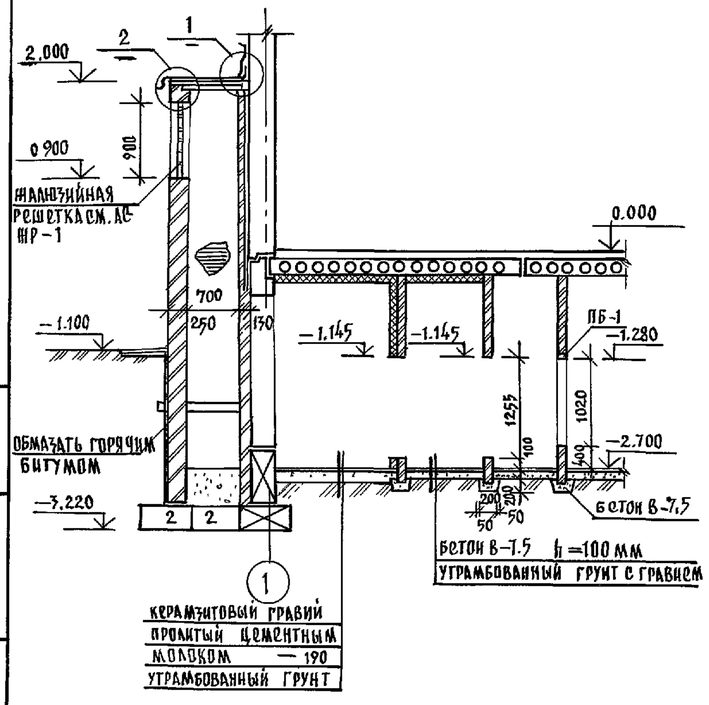


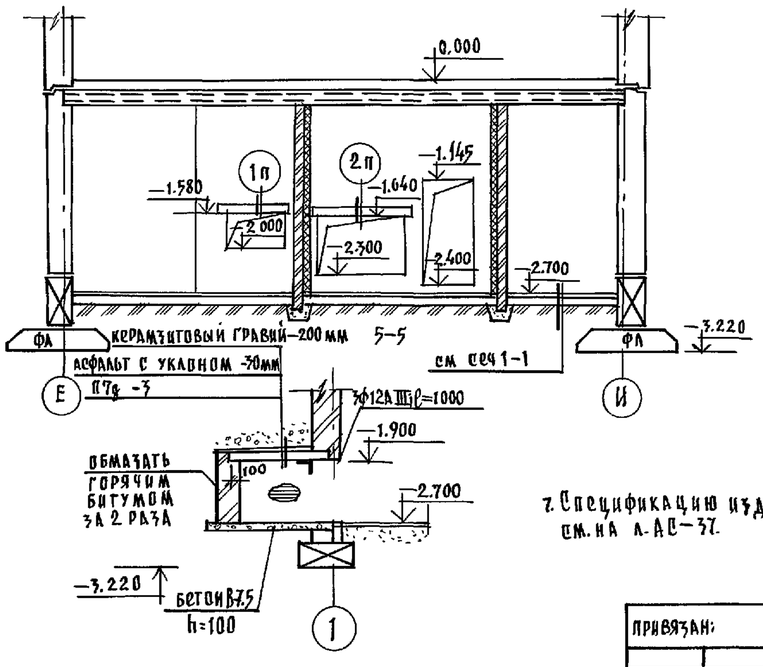


1. Все проемы обрамить L50×5.
2. Стенки венткамеры выполнять из обыкновенного кирпича марки 75 на цементном растворе марки 50.
3. Внутренние поверхности шахты затереть цементным раствором
4. Поверхности кирпичных стен, соприкасающиеся с грунтом, обмазать горячим битумом за 2 раза, предварительно затереть их цементным раствором.
5. Кирпичную кладку вентшахты выполнять из лицевого керамического кирпича по ГОСТ 7484-78 марки 50.
6. Деревянные конструкции подвергнуть глубокой пропитке антипиренами.
7. Спецификацию изделий см. на л. АС-37.

| | | | |
|---|---|---|---|
| Н. контр. | Ивановский | | 221-1-706.92 Альбом 1 АС |
| Нач. отд. | Богородский | | Средняя школа на 11 классов /264 учащихся/ с бассейном |
| Гл. кон. пр | Ивановский | | |
| Зав. сект. | Белова | | Конструкция венткамеры №2 |
| Инженер | Глущенко | | КБ по железобетону им. А.А. Якушева |
| Инженер | Бродецкая | | |

Привязан:

Инв. №

| Стадия | Лист | Листов |
|---|---|---|
| Р | 20 | |

Инв. № подл. | Подпись и дата | Взам. инв. №

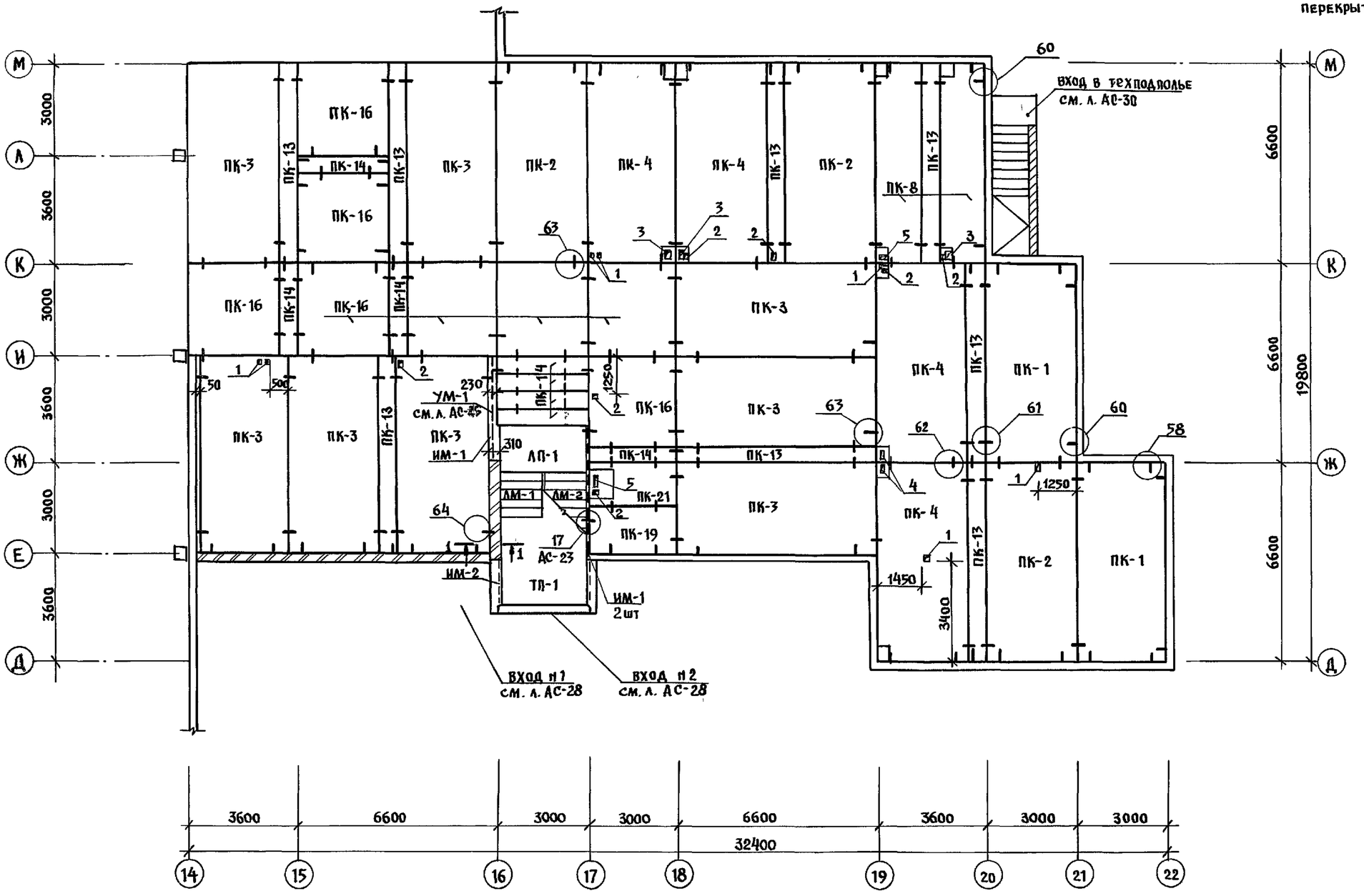


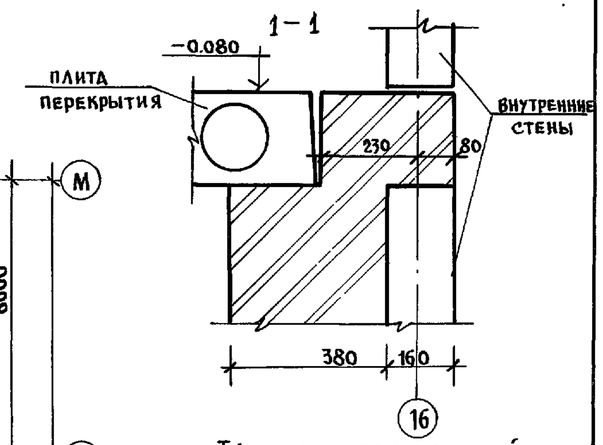


## Таблица обозначений

| Марка по проекту | Марка по серии |
|---|---|
| ПК-21 | ПК6-30.15-3 |
| ПК-1 | ПК5-66.30 |
| ПК-2 | ПК5-66.30-1 |
| ПК-3 | ПК6-66.30-1 |
| ПК-4 | ПК5-66.30-2 |
| ПК-6 | ПК5-66.15-1 |
| ПК-7 | ПК6-66.15-1 |
| ПК-8 | ПК5-66.15-2 |
| ПК-10 | ПК8-66.15-6 |
| ПК-11 | ПК5-66.15-4 |
| ПК-12 | ПК6-66.15-2 |
| ПК-13 | ПК5-66.6 |
| ПК-14 | ПК6-30.6 |
| ПК-15 | ПК6-30.30 |
| ПК-16 | ПК6-30.30-1 |
| ПК-17 | ПК6-30.30-2 |
| ПК-19 | ПК6-30.15-1 |

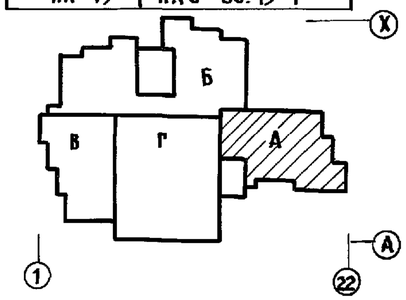


1. Монтаж панелей перекрытия производить с соблюдением требований СНиП 3.03.01-87.
2. Панели перекрытий монтируют по слою свежеуложенного пластичного цементного раствора М-100 толщиной 10мм швы между панелями заделать раствором или бетоном на заполнителе мелкой фракции.
3. Для пропуска коммуникаций следует пробивать отверстия в смонтированных панелях не нарушая целостности ребер.
4. Монтажные узлы см. альбом 192 УАС.1-30 / 60 н узла /.
5. Таблицу отверстий см. на л. АС-23

| | | | |
|---|---|---|---|
| Н.контр. | Ивановский | | |
| Нач.отд. | Богородский | | |
| Гл.кон.пр. | Ивановский | | |
| Зав.сек. | Белова | | |
| Инжен. | Бродецкая | | |

Привязан:

Инв.№

221-1-706.92 Альбом 1 АС

Средняя школа на 11 классов /264 учащихся/ с бассейном

Блок "А"
Схема перекрытия над техподпольем. Шаг 3,0 м

| Стадия | Лист | Листов |
|---|---|---|
| Р | 21 | |

КГБ по железобетону им. А.А. Якушева

Инв.№ подл. | Подпись и дата | Взам. инв.№

25443-01 23

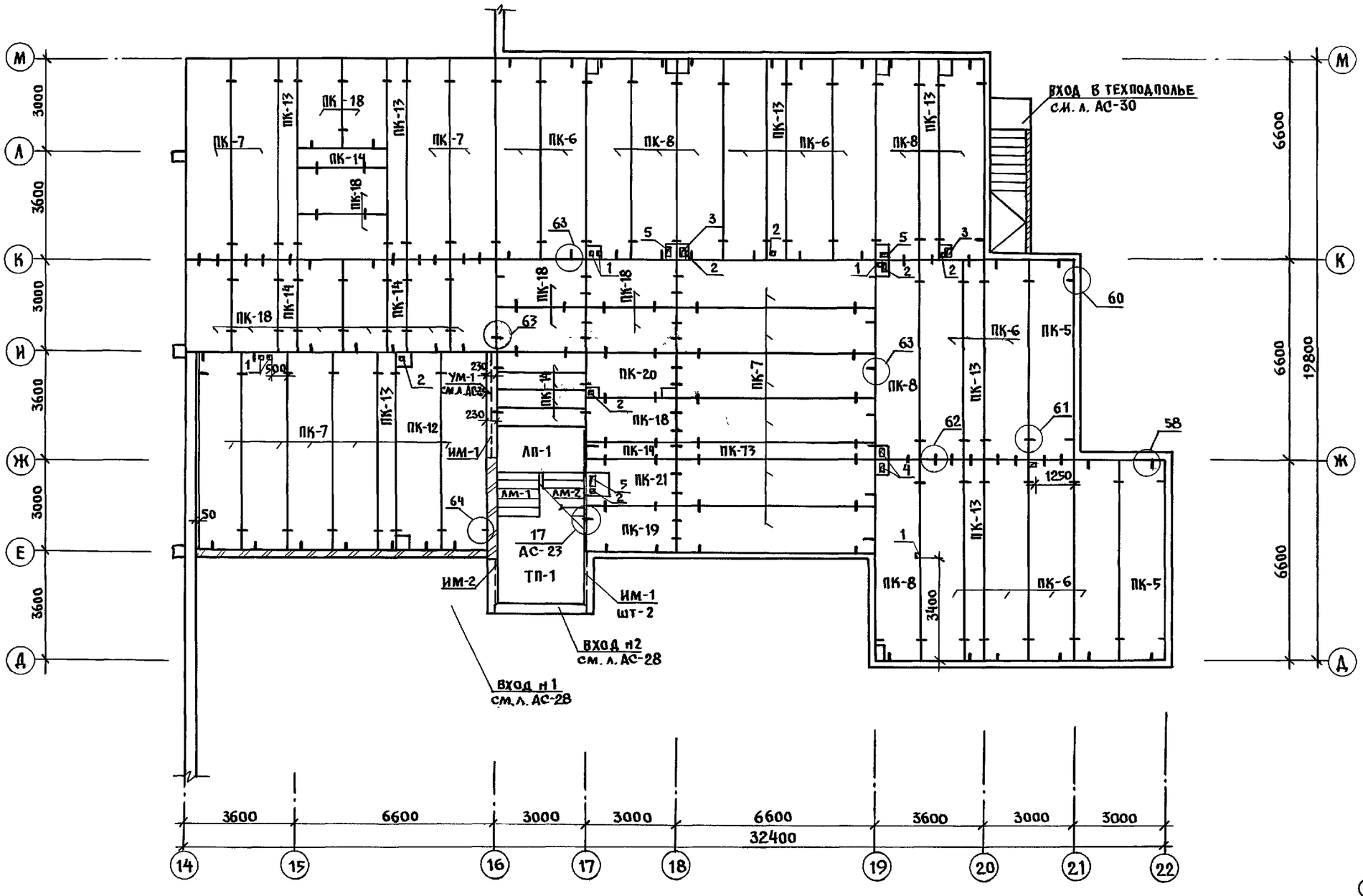


## Таблица обозначений

| Марка по проекту | Марка по серии |
|---|---|
| ПК-6 | ПК5-66.15-1 |
| ПК-7 | ПК6-66.15-1 |
| ПК-8 | ПК5-66.15-2 |
| ПК-10 | ПК8-66.15-6 |
| ПК-12 | ПК6-66.15-2 |
| ПК-13 | ПК5-66.6 |
| ПК-14 | ПК6-30.6 |
| ПК-5 | ПК5-66.15 |
| ПК-18 | ПК6-30.15 |
| ПК-19 | ПК6-30.15-1 |
| ПК-20 | ПК6-30.15-2 |
| ПК-21 | ПК6-30.15-3 |
| ПК-11 | ПК5-66.15-4 |
| | |

## Таблица отверстий

| Н отв. | Габариты | Назначение |
|---|---|---|
| 1 | 100×150 | Вентиляция |
| 2 | 150×150 | —"— |
| 3 | 250×250 | —"— |
| 4 | 150×250 | —"— |
| 5 | 350×200 | —"— |
| 8 | 800×500 | —"— |
| 11 | 150×400 | Электрика |

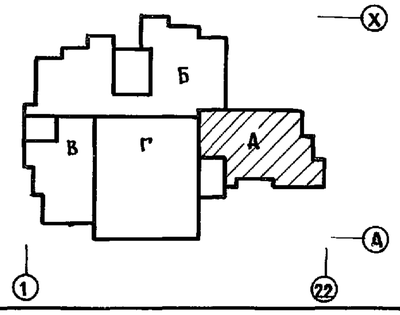


1. Монтаж панелей перекрытия производить с соблюдением требований СНиП 3.03.01-87.
2. Панели перекрытия монтируют по слою свежеуложенного пластичного цементного раствора М-100 толщиной 10 мм. Швы между панелями заделать раствором или бетоном на заполнителе мелкой фракции.
3. Для пропуска коммуникаций следует пробивать отверстия в смонтированных панелях, не нарушая целостности ребер.
4. Монтажные узлы см. альбом 192 УАС. 1-30.

| | | | |
|---|---|---|---|
| Н.контр. | Ивановский | | |
| Нач.отд. | Богородский | | |
| Гл.конс. | Ивановский | | |
| Зав.сек. | Белова | | |
| Инжен. | Бродецкая | | |

Привязан:

Инв. №

221-1-706.92 Альбом 1 АС

Средняя школа на 11 классов (264 учащихся) с бассейном

Блок „А"

Схема перекрытия над техподпольем / вар. шир. 1.5 м

| Стадия | Лист | Листов |
|---|---|---|
| Р | 22 | |

КБ по железобетону им. А.А. Якушева

Инв. № подл. | Подпись и дата | Взам. инв. №

25443-01 24

16

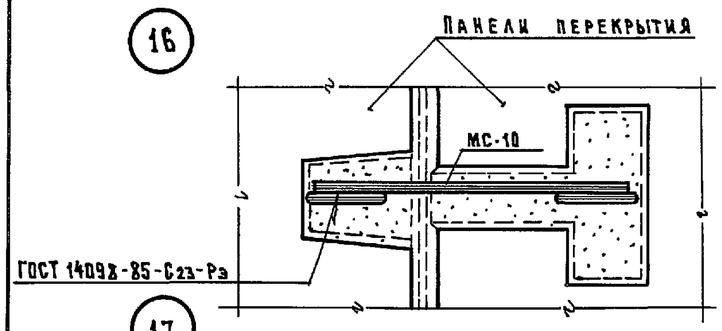


17

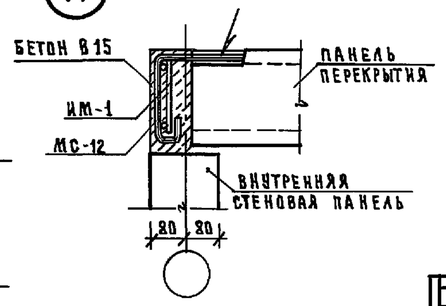


## Таблица отверстий

| № отв. | Габариты | Назначение |
|---|---|---|
| 1 | 100×150 | Вентиляция |
| 2 | 150×150 | —— " —— |
| 3 | 250×250 | —— " —— |
| 4 | 150×250 | —— " —— |
| 5 | 350×250 | Вентиляция; ВК |
| 6 | 800×500 | Вентиляция |
| 11 | 150×400 | Электрика |

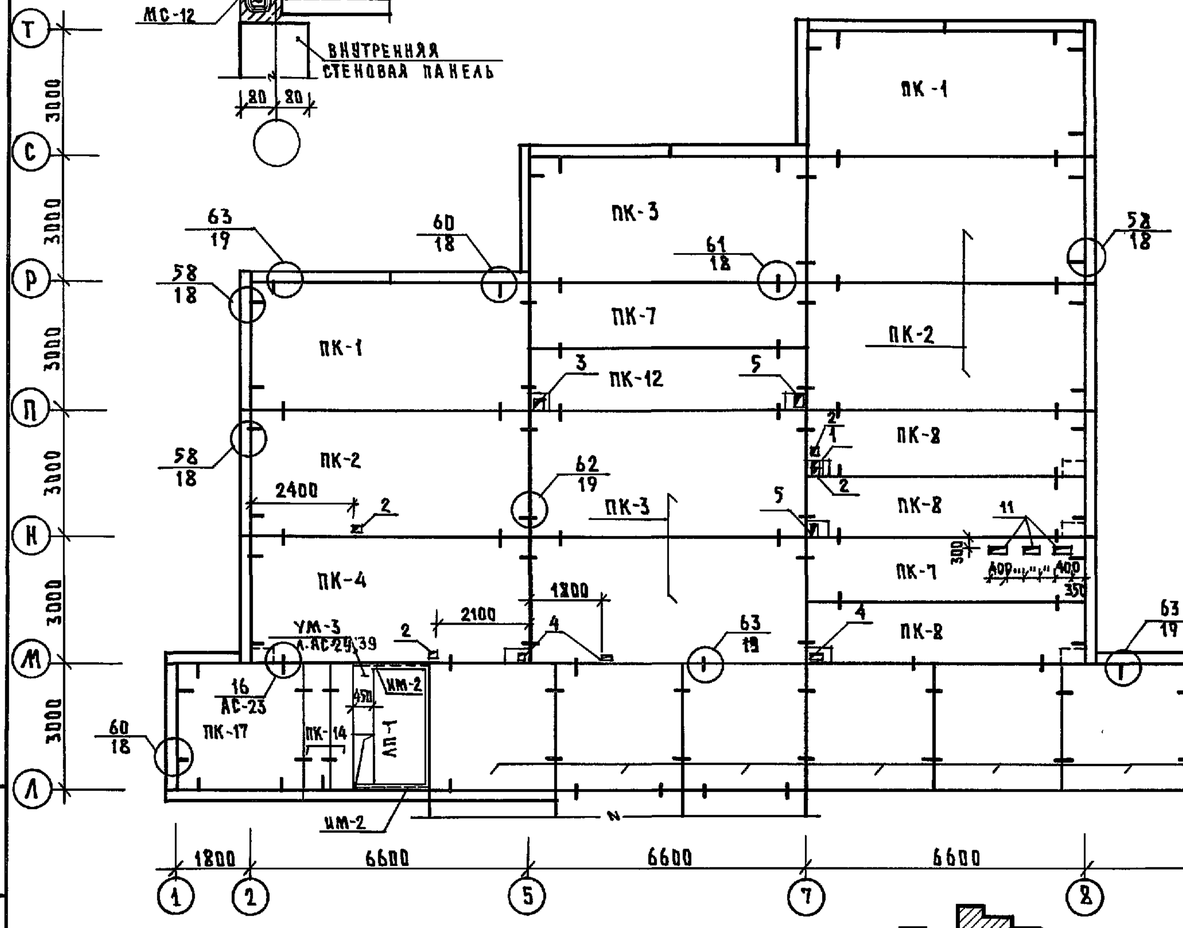


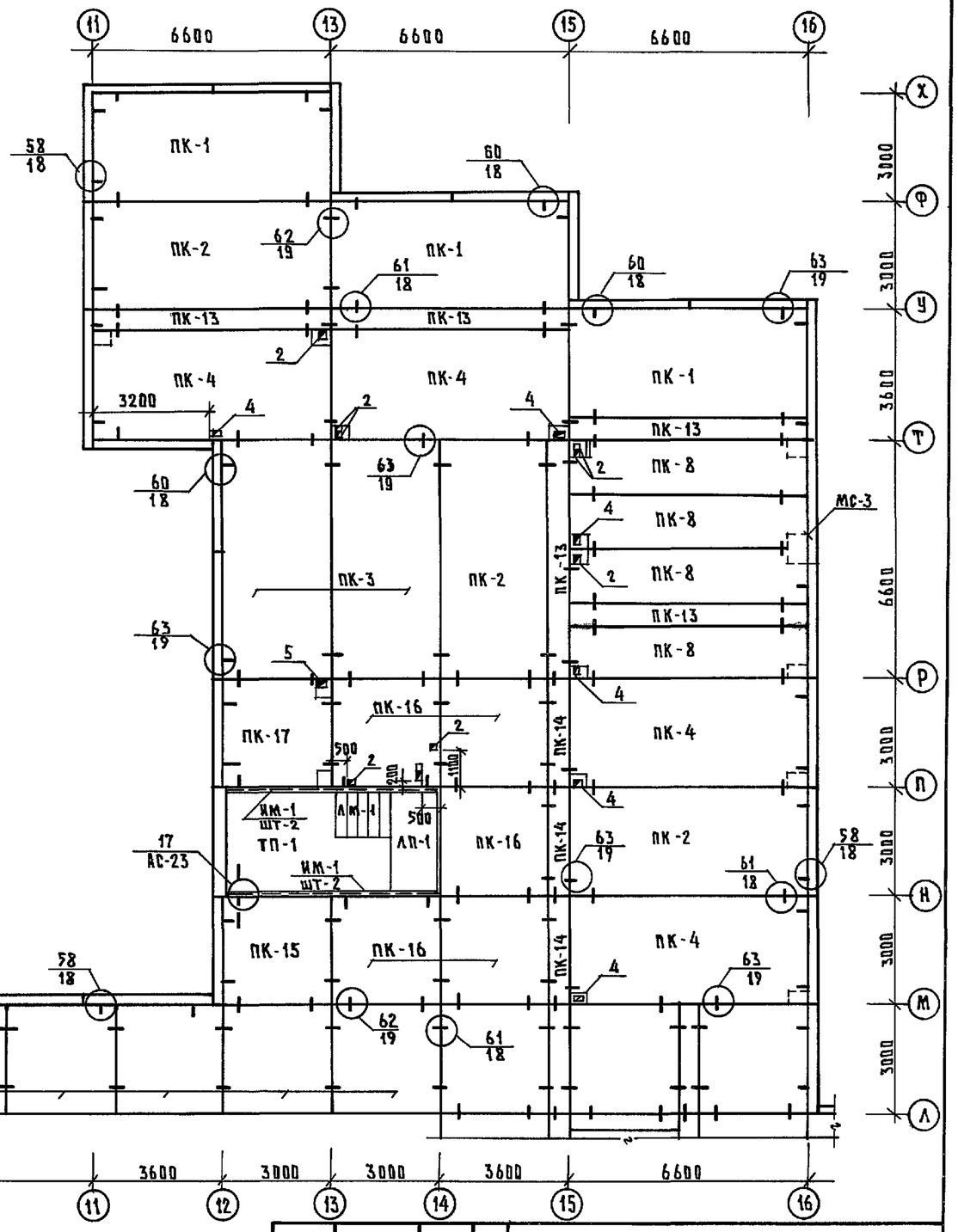


1. Общие примечания см. на л. АС-21
2. Таблицу обозначений см. на л. АС-21
3. Монтажные узлы см. 192УАС.1-30 – 60/18 N узла / N стр.

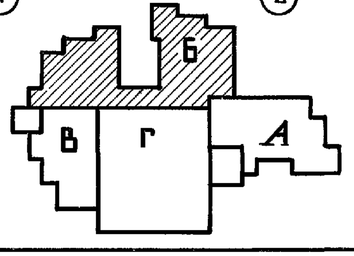


| | | | |
|---|---|---|---|
| Привязан: | Нач.отд. | Богородский | |
| | Н.контр. | Ивановский | |
| | Гл.кон.пр | Ивановский | |
| | Зав.сект. | Белова | |
| | Инженер. | Попова | |
| Инв.№ | | | |

221-1-706.92 Альбом 1 АС

Средняя школа на 11 классов /264 учащихся/ с бассейном

| Стадия | Лист | Листов |
|---|---|---|
| Р | 23 | |

Блок Б
Схема перекрытия над техподпольем щир.3м

КБ по железобетону им. А.А. Якушева

Инв.№ подл. | Подпись и дата | Взам. инв.№

25443-01 25

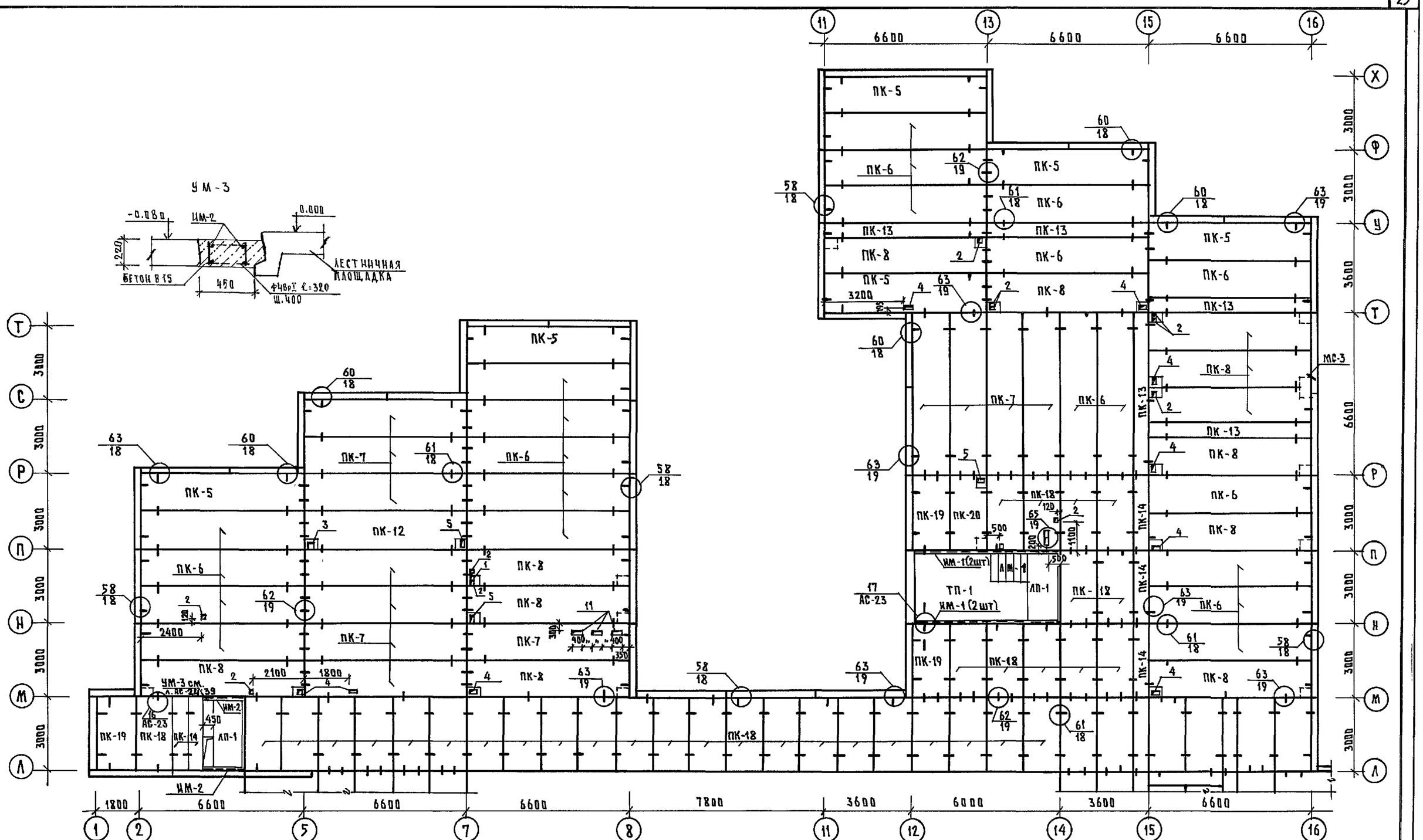


1. Общие примечания см. на л. АС-22
2. Таблицы обозначения и отверстий см. на л. АС-22
3. Монтажные узлы см. 192 УАС-1-30 - 58/18 №узла / №стр.

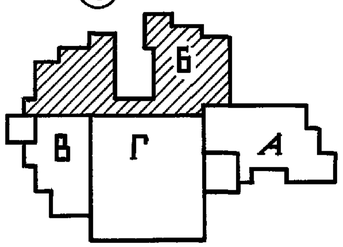


| | | | |
|---|---|---|---|
| Н.контр. | Ивановский | | |
| Нач.отд. | Богородский | | |
| Гл.кон.пр. | Ивановский | | |
| Зав.сект. | Белова | | |
| Инжен. | Попова | | |

Привязан:

Инв.№

221-1-706.92 Альбом 1 АС

Средняя школа на 11 классов /264 учащихся/ с бассейном

| Стадия | Лист | Листов |
|---|---|---|
| Р | 24 | |

Блок Б
Схема перекрытия над техподпольем / Вар/шир 1.5 м

КБ по железобетону им. А.А. Якушева

Инв.№ подл. | Подпись и дата | Взам.инв.№

25443-01 26

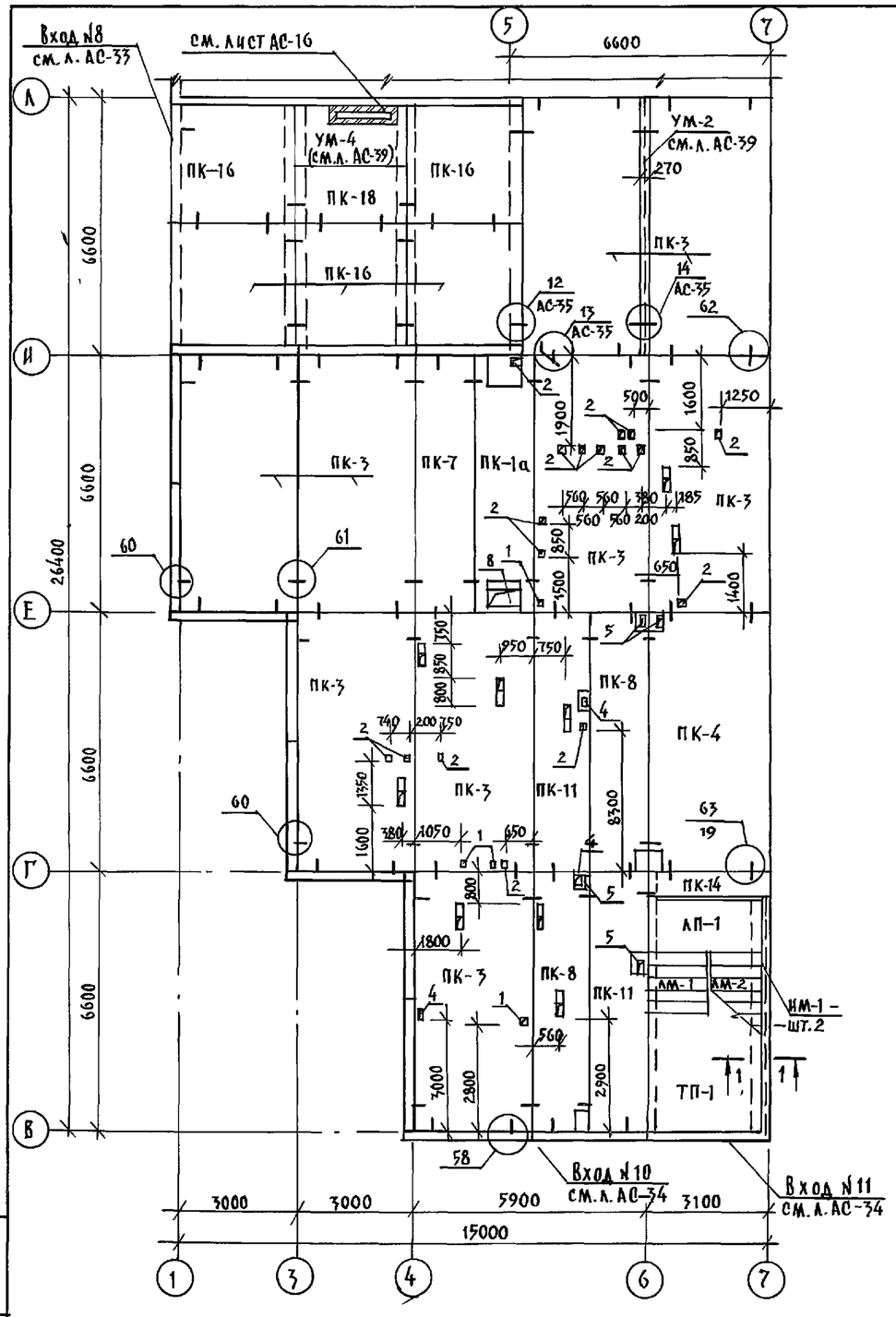


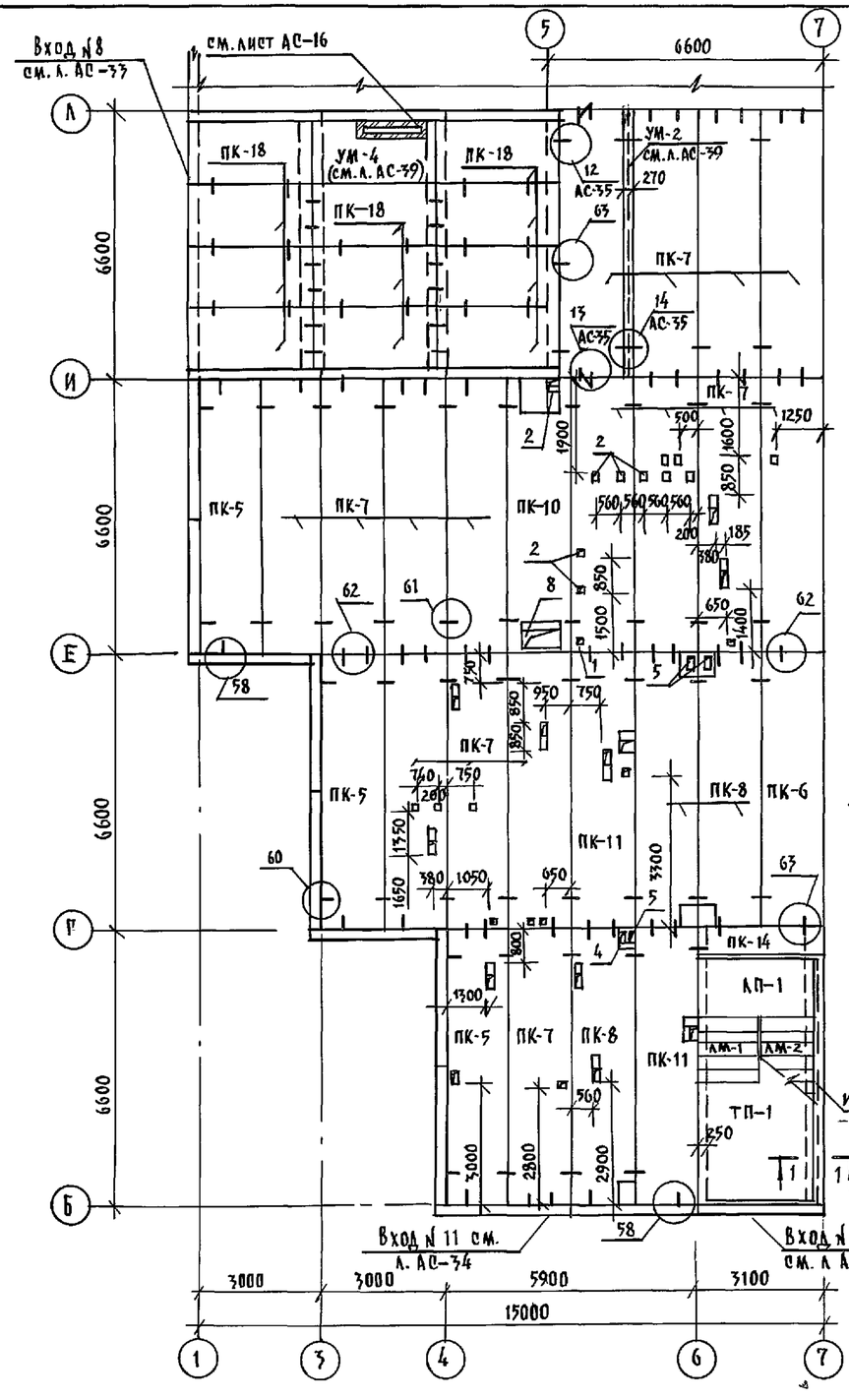


Монолитный участок УМ-2 / УМ-1 /

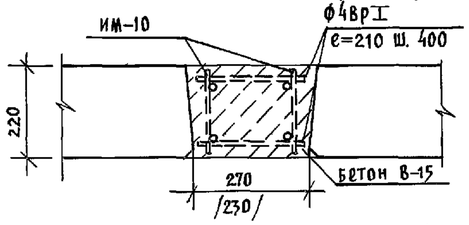


Монолитный участок УМ-4

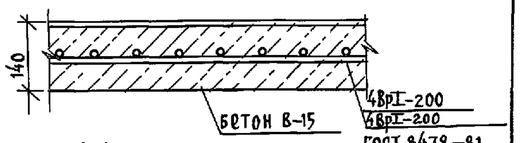


1-1

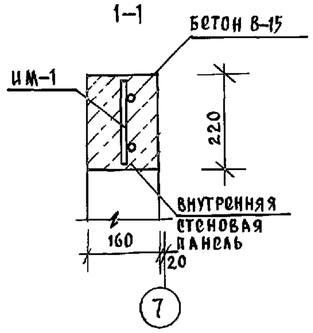


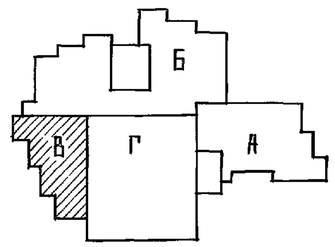


1. Примечания таблицы обозначения и отверстий см. на л. АС-21; 23.
2. Спецификацию на монолитные участки см. на л. АС-39.

| | | | |
|---|---|---|---|
| Н.контр. | Ивановский | | 221-1-706.92 Альбом 1 АС |
| Привязан: | | | |
| Нач.отд. | Богородский | | Средняя школа на 11 классов /264 учащихся/ с бассейном |
| Гл.кон.пр. | Ивановский | | |
| Зав.сект. | Белова | | Блок „В". Схемы перекрытия над техподпольем. |
| Инженер | Гаущенко | | |
| Инженер | Бродецкая | | |
| Инв.№ | | | |

| Стадия | Лист | Листов |
|---|---|---|
| Р | 25 | |

КБ по железобетону им. А.А. Якушева

Инв. № подл. | Подпись и дата | Взам. инв. №

25443-01 27

Альбом 1

Сечение II-II

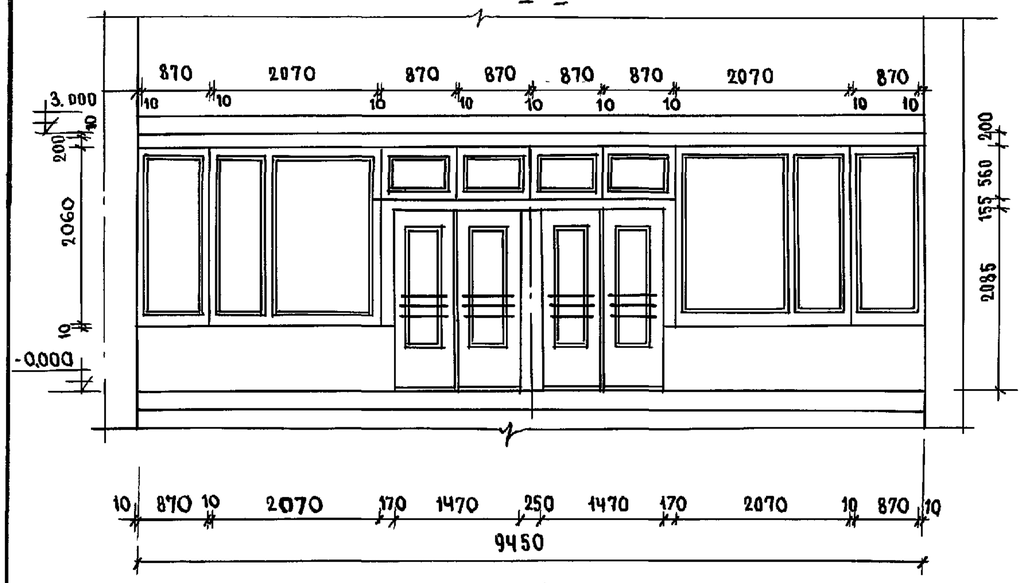


Вход N1, 2 /Фрагмент фасада/

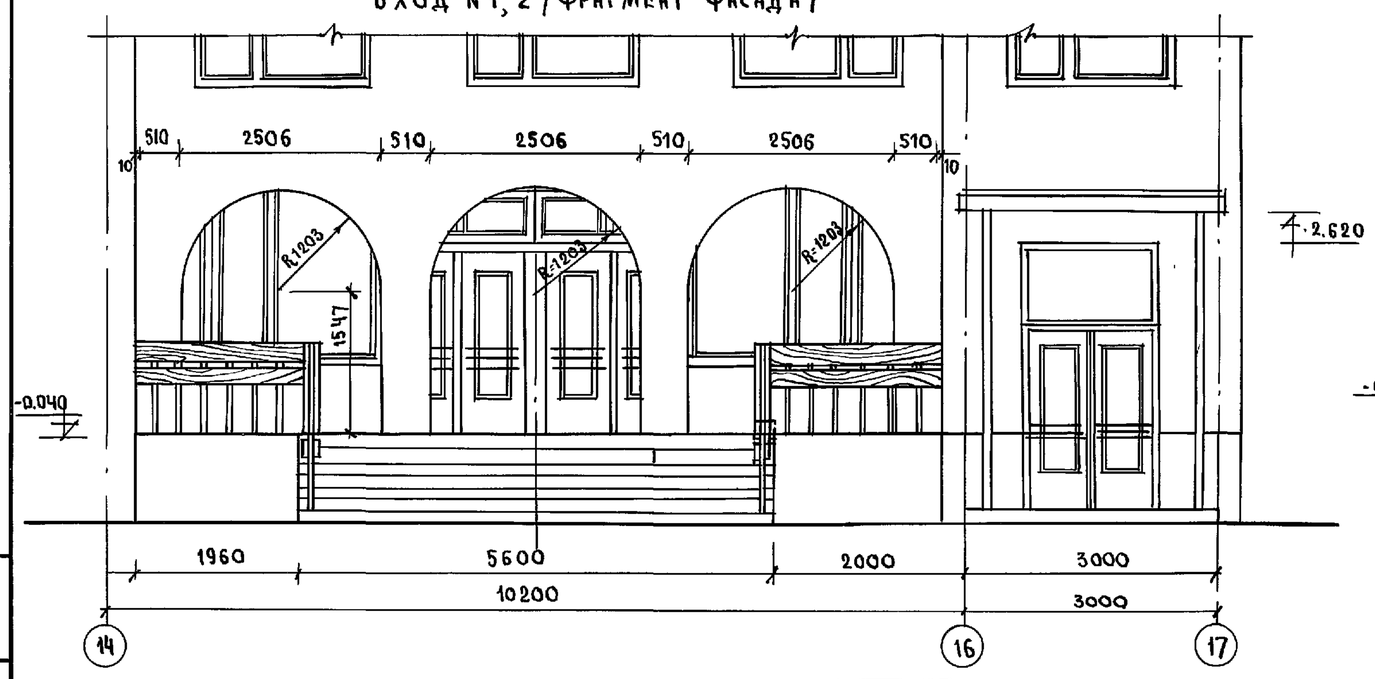


Конструкцию входов см. лист АС-28

Кирпичную кладку входов вести из обыкновенного кирпича марки 75 на цементном растворе марки „50" с последующим оштукатуриванием и окраской под цвет и фактуру панели.

Вариант - из лицевого керамического кирпича по ГОСТ 7484-78 марки „50" с расшивкой швов.

Сечение I-I

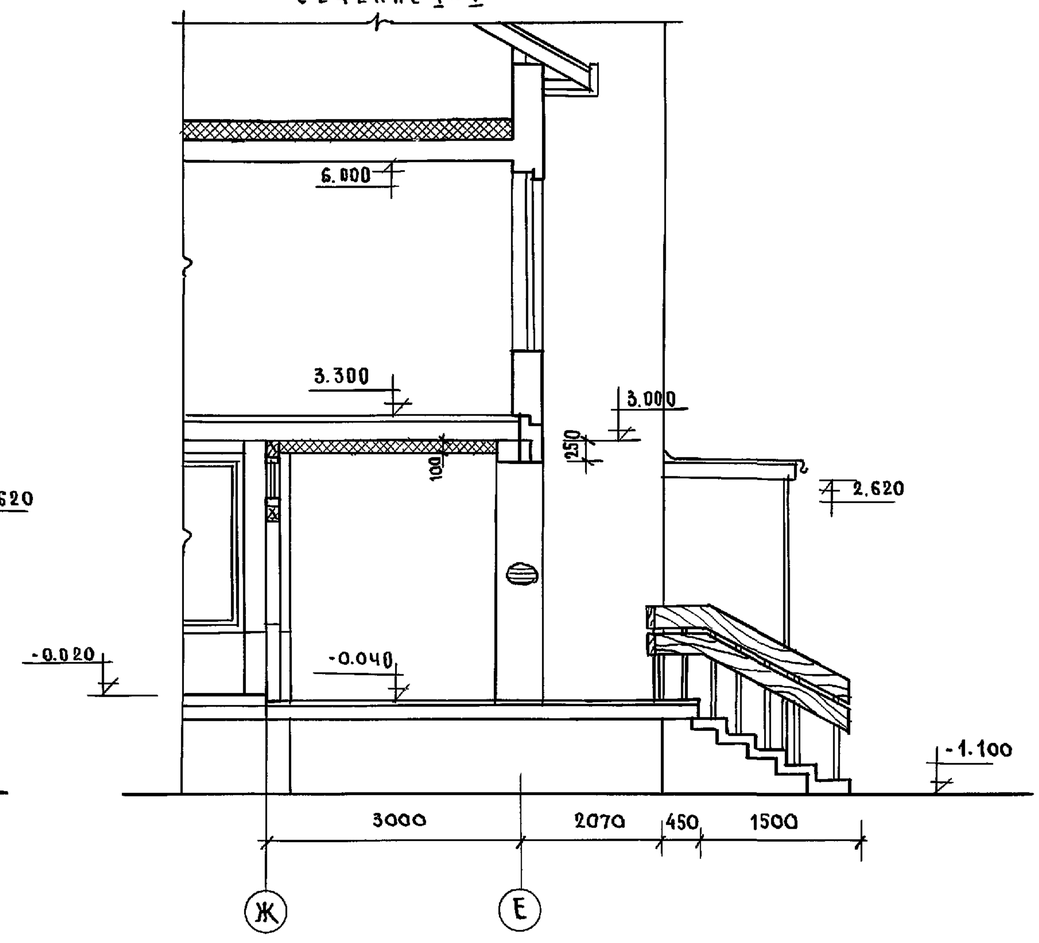


| Спецификация древесины на вход N 4 | | | | | | | |
|---|---|---|---|---|---|---|---|
| Поз. | Наименование | Размеры | | | Кол-во | Ед. измер | Расход матер. |
| | | l | b | h | | | |
| 1 | Доска. | 20000 | 200 | 15 | 20000 | $м^3$ | 0.06 |

| | | | |
|---|---|---|---|
| Н.контр. | Сергеев | | |
| Нач.отд | Красновидов | | |
| Гл.арх. | Сергеев | | |
| Гл.констр. | Ивановский | | |
| Вед.арх. | Романова | | |

Привязан:

Инв. №

Т.П. 221-1-706.92 Альбом 1 АС

Средняя школа на 11 классов /264 учащихся/ с бассейном

| Стадия | Лист | Листов |
|---|---|---|
| Р | 26 | |

Вход N1; 2. Фрагмент фасада Сечение I-I.

КБ по железобетону им. А.А. Якушева

Инв. № подл. | Подпись и дата | Взам. инв. №

25443-01 28

Альбом 1

Вход N 1;2/фрагмент плана/

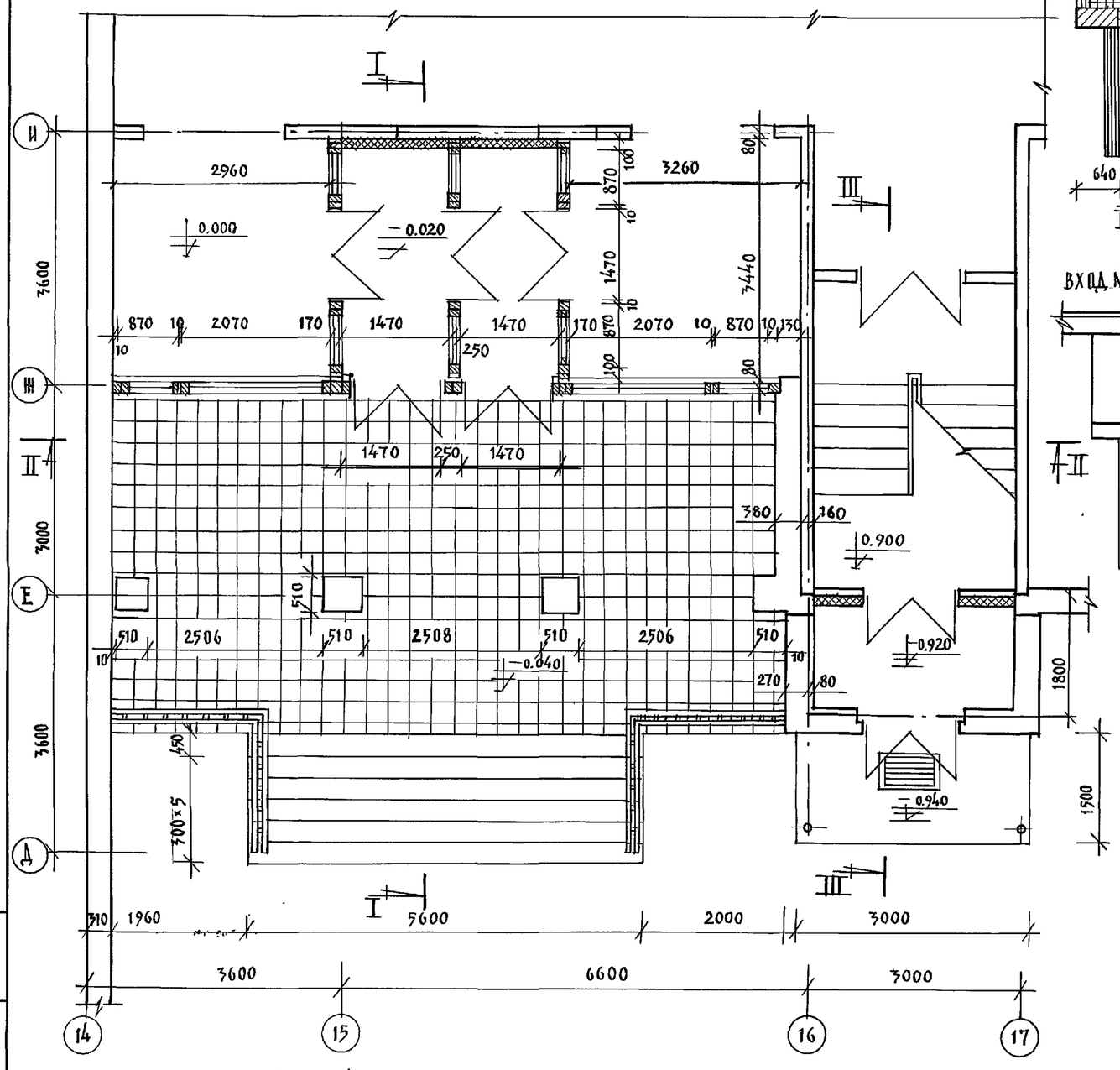


Вход N12/фрагмент плана/

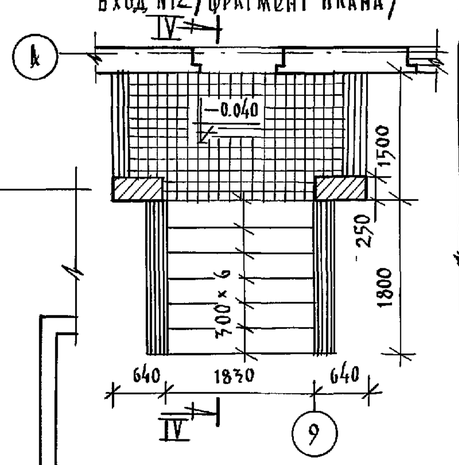


Вход N12/план кровли/

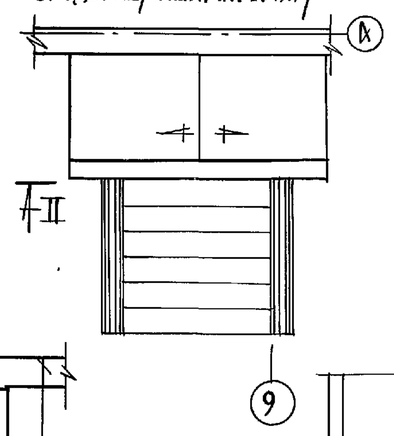


Вход N 12 /фрагмент фасада/

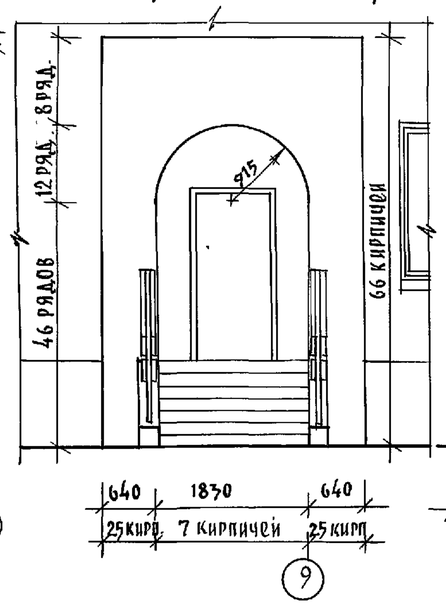


Расход древесины на ограждение входа N12; 0.04 м³

Сечение IV-IV

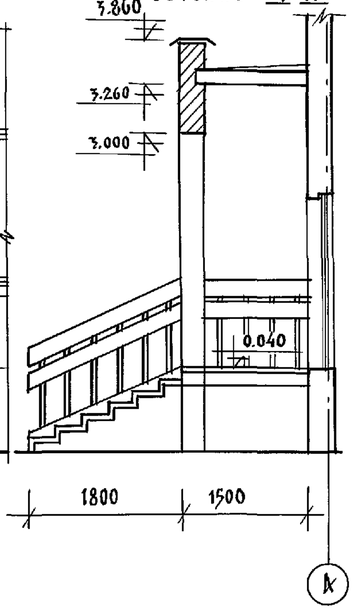


Сечение III-III /вход N2/

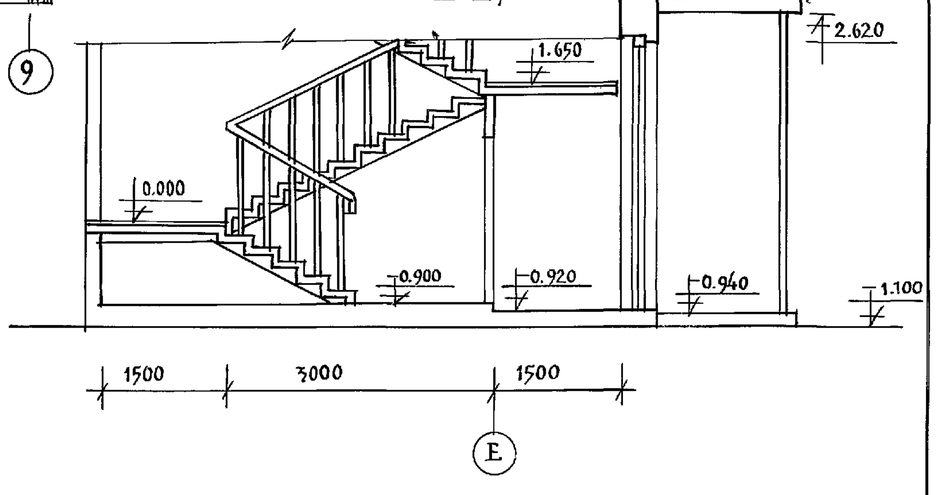


Данный лист см. совместно с листом АС-28.

| | | | |
|---|---|---|---|
| Н.контр. | Сергеев | | |
| Нач.отд. | Красновидов | | |
| Гл.арх.пр. | Сергеев | | |
| Гл.кон.пр | Ивановский | | |
| Вед.арх. | Романова | | |

Привязан:

Инв. №

Инв.№ подл. | Подпись и дата | Взам. инв. №

т.п. 221-1-706.92 Альбом 1 АС

Средняя школа на 11 классов /264 учащихся/

| Стадия | Лист | Листов |
|---|---|---|
| Р | 27 | |

Вход N 1;2/фрагмент плана/ Сечение III-III. Вход N2. Вход N12: план кровли; вход N12 фрагмент фасада/плана, сечение IV-IV

КБ по железобетону им. А.А.Якушева

25443-01 29

## ПЛАН ВХОДОВ N1; N2

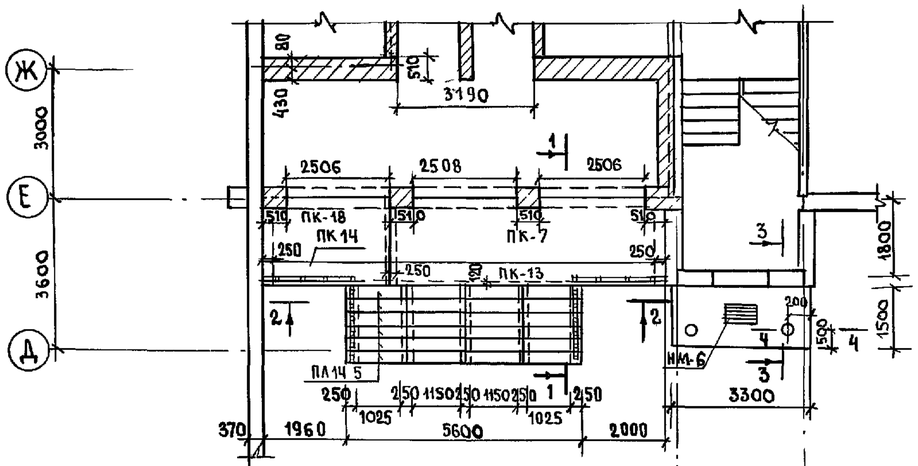


## ПЛАН ФУНДАМЕНТОВ ВХОДОВ

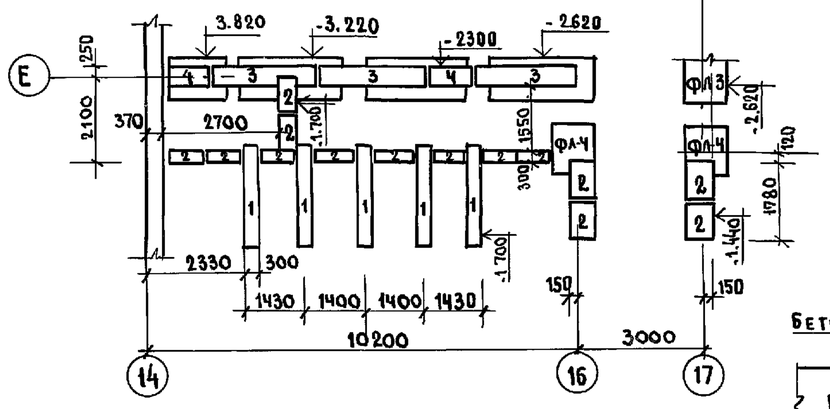


## 1-1

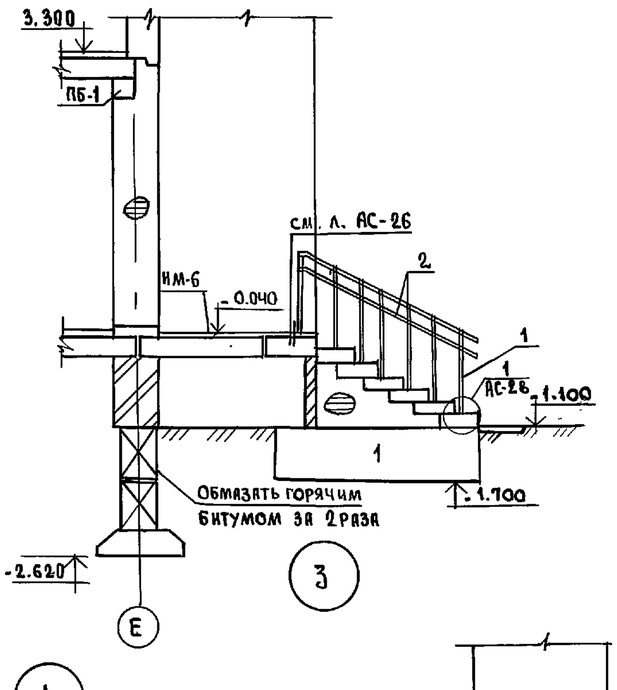


## 3-3

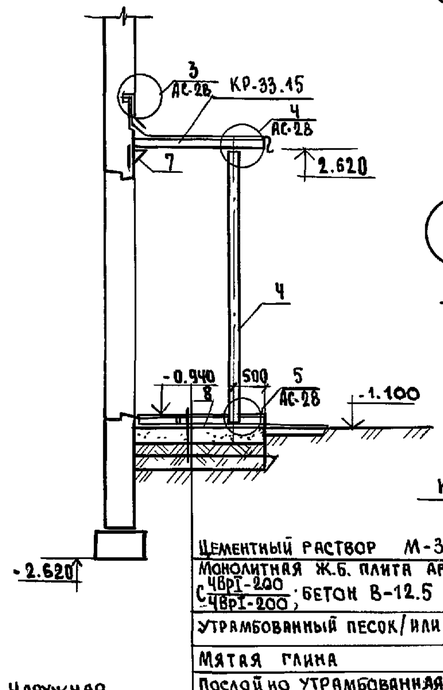


## 4-4

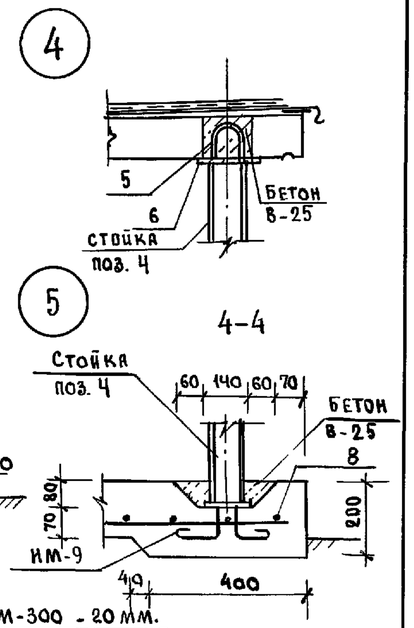


| | |
|---|---|
| Цементный раствор М-300 - 20 мм. | |
| Монолитная ж.б. плита армированная с ЧВРI-200 ; ЧВРI-200 ; бетон В-12.5 — 130 мм. | |
| Утрамбованный песок/или щебень/ | |
| Мятая глина | |
| Послойно утрамбованная песчаная подушка | |
| Утрамбованный грунт | |

Наружная стеновая панель

## 2-2

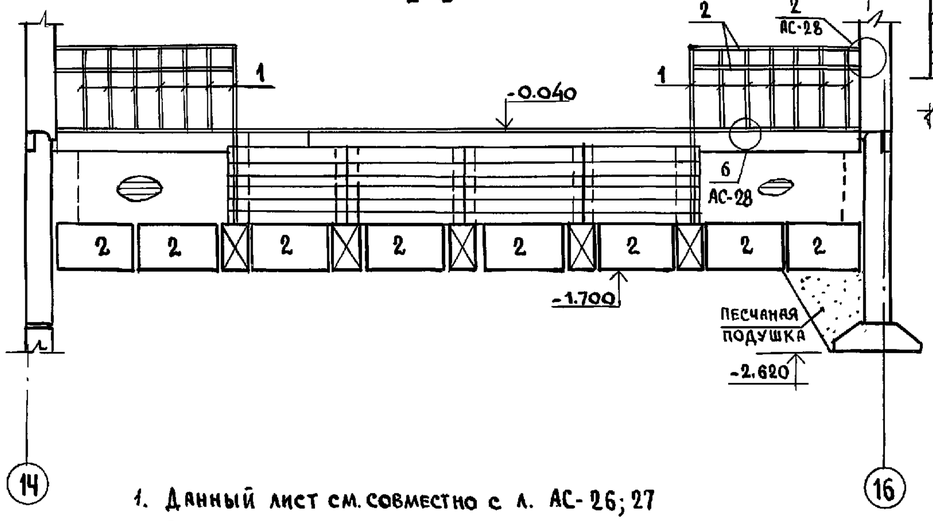


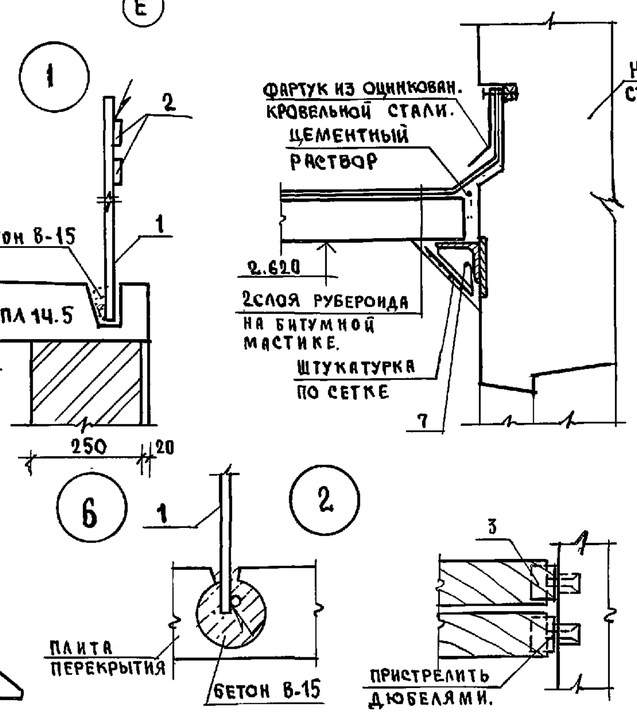


| NN поз. | Обозначение | Наименование | Кол. шт. | Масса кг. 1 шт. | Примечан |
|---|---|---|---|---|---|
| | | Вход N 1 | | | |
| 1 | Гост 2581-88 | □20х20; ℓ=1150 | 26 | 3.01 | |
| 2 | Гост 103-76 | -40х4; ℓ=16 п.м. | — | 20.16 | |
| 3 | Гост 8509-86 | L56х36; ℓ=150 | 4 | 0.42 | |
| | | | | | |
| | | Вход N 2 | | | |
| 4 | Гост 3262-75 | тр. 90; ℓ=3.64 п.м. | 2 | 36.0 | |
| 5 | Гост 5781-82* | Ø10 АI; ℓ=800 | 2 | 0.13 | |
| 6 | Гост 103-76 | -140х8; ℓ=140 | 2 | 1.23 | |
| 7 | 192 КМ.И-31 стр. 11 | ИМ-4 | 4 | 1.15 | |

1. Данный лист см. совместно с л. АС-26; 27
2. Все конструкции соприкасающиеся с грунтом обмазать горячим битумом за 2 раза.

| | | |
|---|---|---|
| Н.контр. | Ивановский | |
| Нач.отд | Богородский | |
| Гл.кон.пр | Ивановский | |
| Зав.сект | Белова | |
| Инженер | Бродецкая | |

Привязан:

Инв. №

221-1-706.92 Альбом 1 АС

Средняя школа на 11 классов / 264 учащихся / с бассейном

| Стадия | Лист | Листов |
|---|---|---|
| Р | 28 | |

Конструкции входов N 1; N 2

ЦНИИЭП по железобетону им. А.А. Якушева

Инв. № подл. | Подпись и дата | Взам. инв. №

25443-01 30

Альбом 1

Вход N5 фрагмент фасада

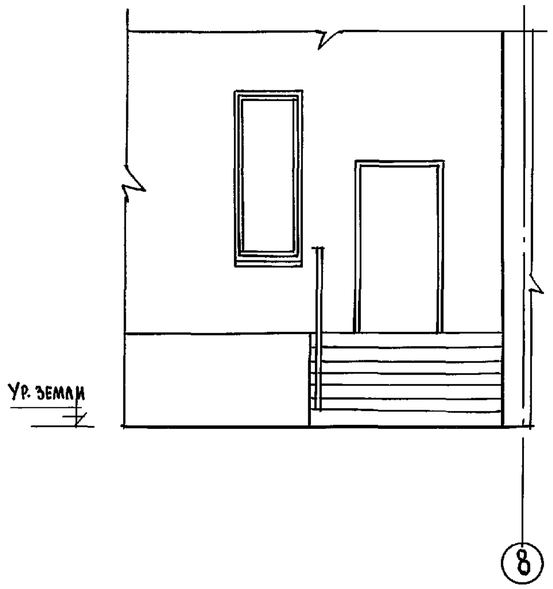


Сечение I-I

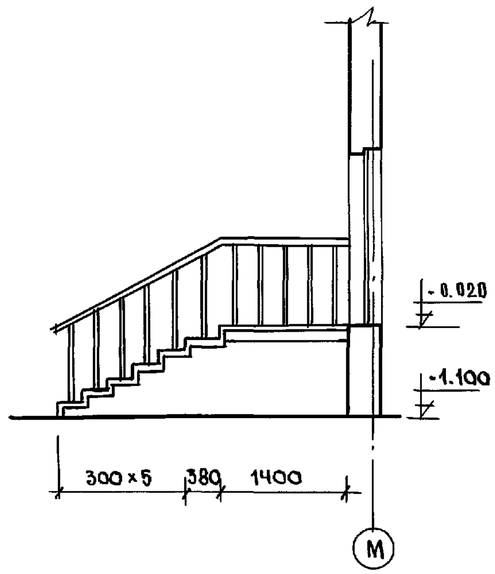


Вход N4 фрагмент фасада в осях „С"-„Н" по оси III-III

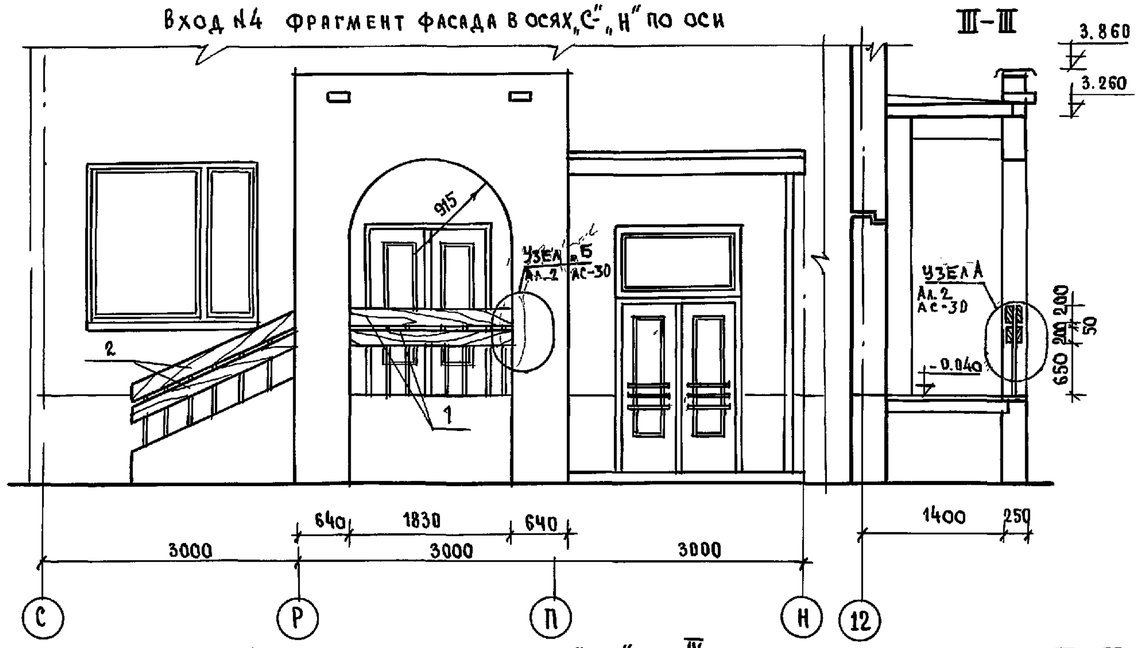


Вход N5 фрагмент плана I

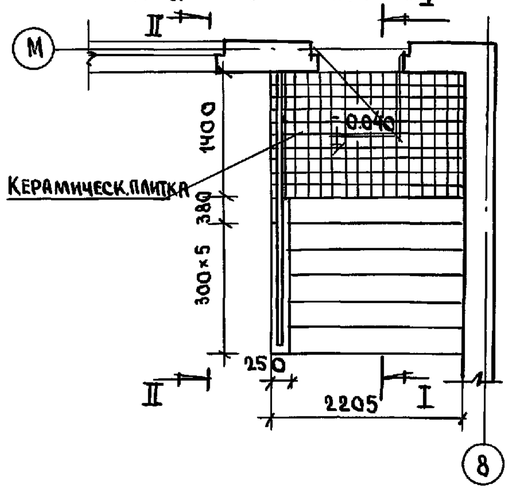


Вид II-II

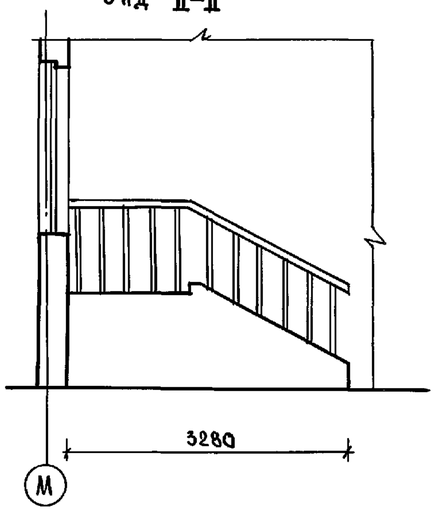


Вход N4 фрагмент плана в осях „С"-„Н"

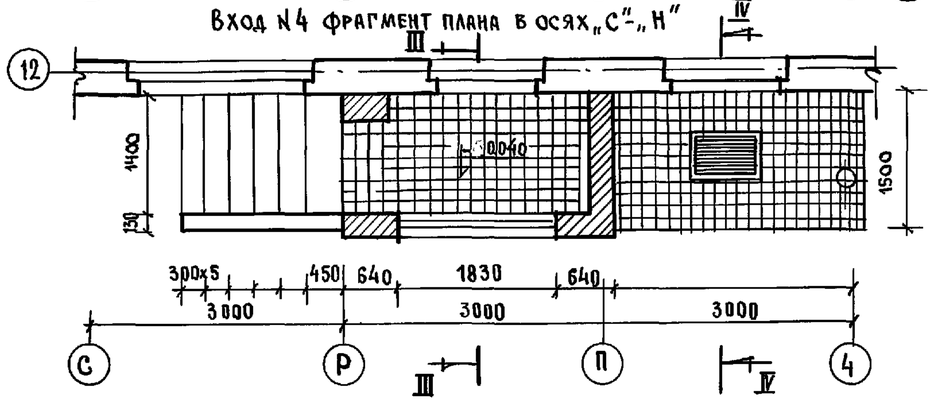


IV-IV

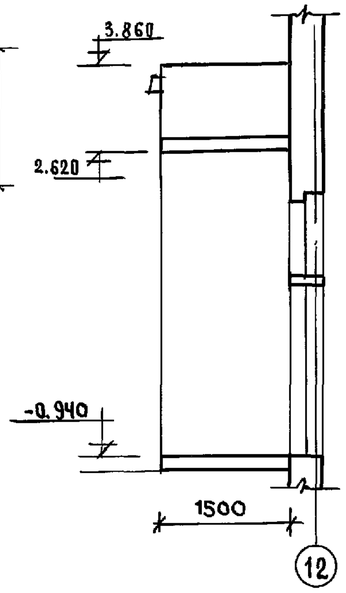


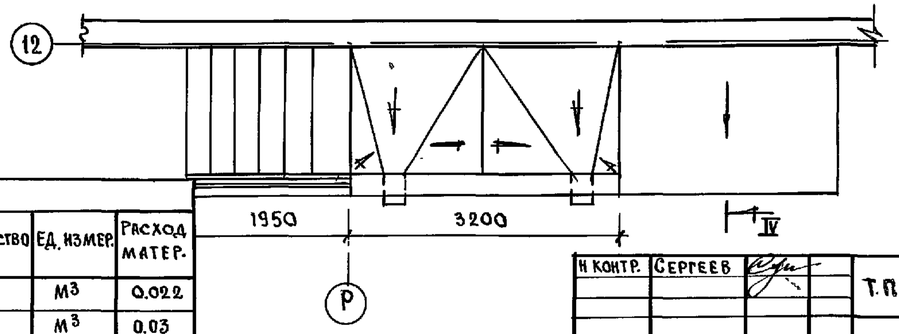


Конструкции входов см. лист АС-30
Кирпичную кладку входов вести из обыкновенного кирпича марки „75" на цементном растворе марки 50 с последующим оштукатуриванием и окраской под цвет и фактуру панели
Вариант из лицевого керамического кирпича по ГОСТ 7484-78 марки „50" с расшивкой швов.

Спецификация древесины на вход N4

| Поз. | Наименование | Размеры мм. | | | Количество | Ед. измер. | Расход матер. |
|---|---|---|---|---|---|---|---|
| | | e | в | h | | | |
| 1 | Доска | 1830 | 200 | 15 | 4 | $м^3$ | 0.022 |
| 2 | Доска | 2000 | 200 | 15 | 4 | $м^3$ | 0.03 |
| | | | | | Итого: | $м^3$ | 0.052 |

Узлы крепления ограждения входов N см. лист АС-30 альбом 2

| | | | |
|---|---|---|---|
| Н. контр. | Сергеев | | Т.П 221-1-706.92 Альбом 1АС |
| Нач. отд. | Красновидов | | Средняя школа на 11 классов /264 учащихся/ с бассейном |
| Гл. арх. пр. | Сергеев | | Стадия Р, Лист 29, Листов |
| Гл. кон. пр. | Ивановский | | Вход N4. Фрагмент фасада, плана |
| Вед. арх. | Романова | | Вход N5. Фрагмент фасада, плана |
| | | | КПО Железобетону им. А.А. Якушева |

Привязан:

Инв. №

Взам. инв. № | Подпись и дата | Инв. № подл.

25443-01 31

План входа № 5

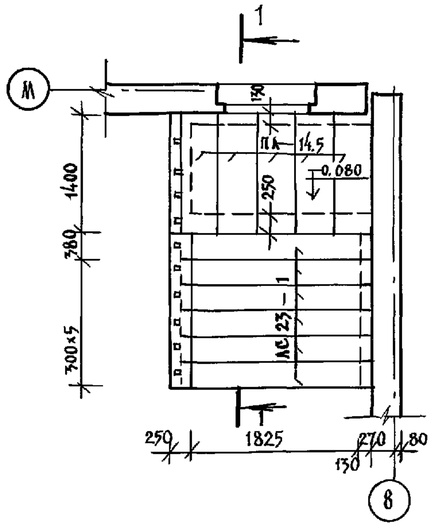


1—1

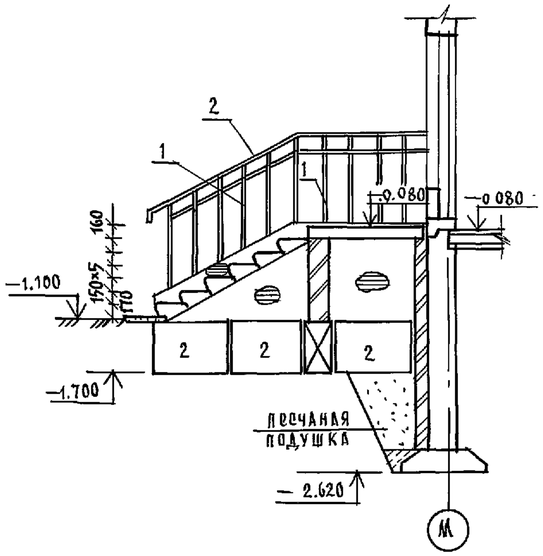


План входа № 4

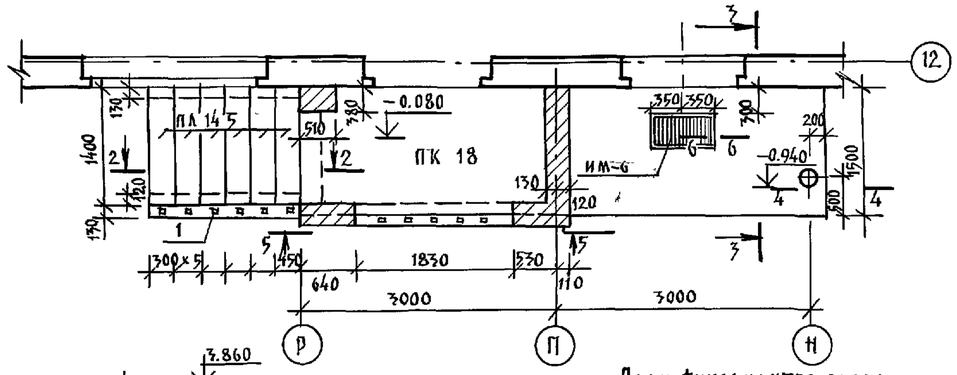


План козырька входа № 4

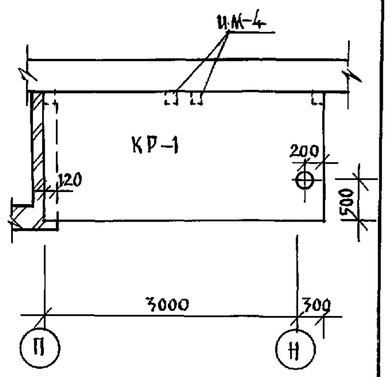


План фундаментов входа

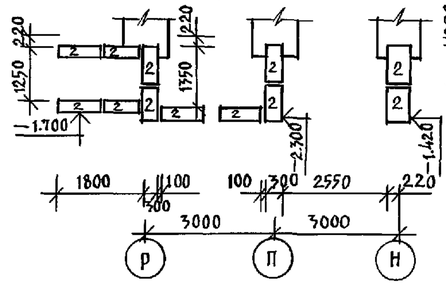


2—2

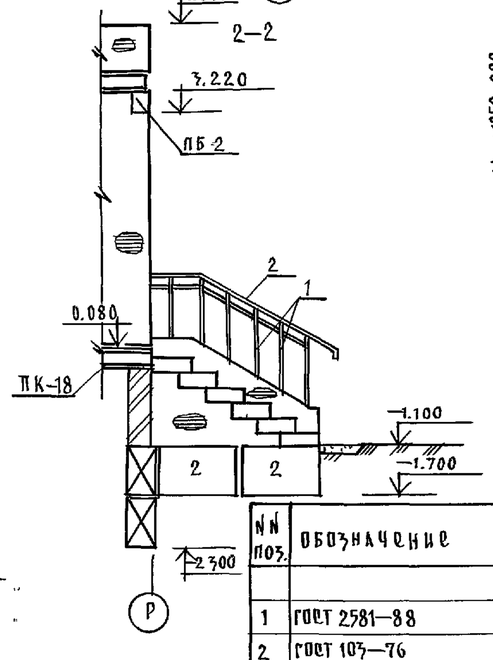


5—5

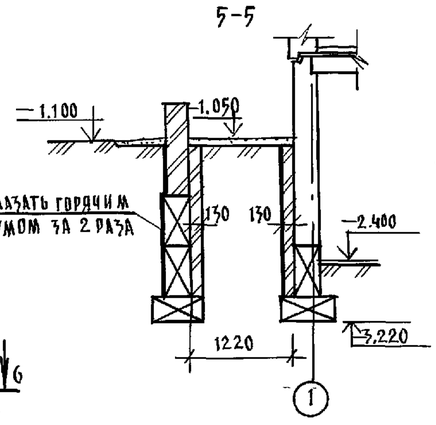


5—5

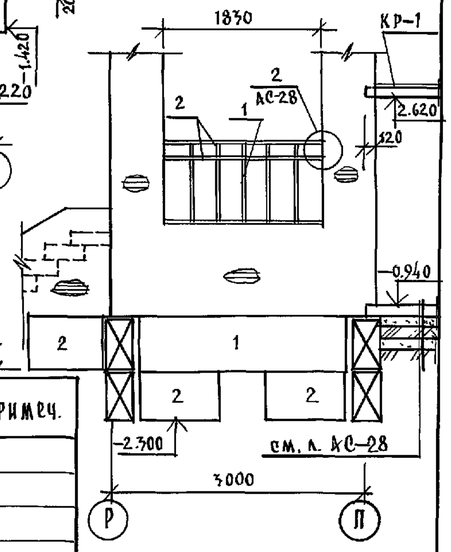


6—6

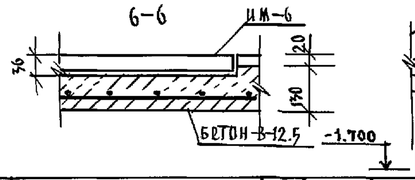


План входа в техподполье

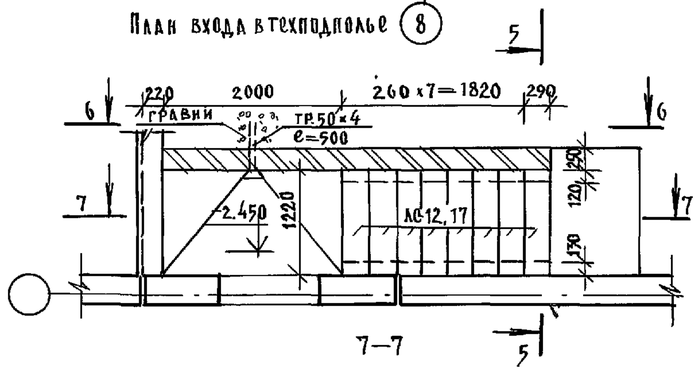


7—7

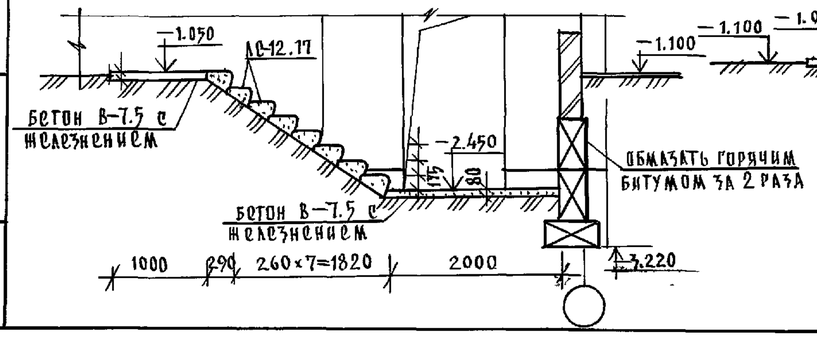


6—6

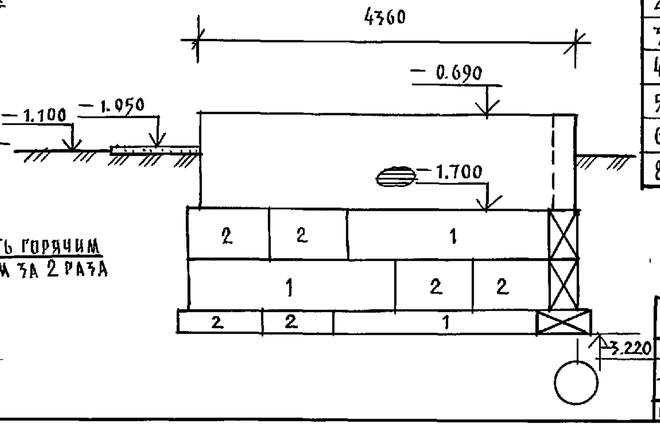


| N N поз. | Обозначение | Наименование | Кол. шт. | Масса кг 1 шт. | Примеч. |
|---|---|---|---|---|---|
| | | Вход № 5 | | | |
| 1 | ГОСТ 2581—88 | □20×20; ℓ=1.15 м | 10 | 3.01 | |
| 2 | ГОСТ 103—76 | —40×4; ℓ=7.0 п.м. | — | 8.83 | |
| 3 | ГОСТ 8509—86 | L56×36; ℓ=150 мм | 2 | 0.42 | |
| | | Вход № 4 | | | |
| 1 | ГОСТ 2581—88 | □20×20; ℓ=1.15 п.м. | 11 | 8.01 | |
| 2 | ГОСТ 103—76 | —40×4; ℓ=7.8 п.м. | — | 9.83 | |
| 3 | ГОСТ 8509—86 | L56×36; ℓ=150 мм | 6 | 0.42 | |
| 4 | ГОСТ 3262—75 | Тр. 90; ℓ=3.64 п.м. | 1 | 36.0 | |
| 5 | ГОСТ 5781—82* | ⌀10АI; ℓ=800 мм | 2 | 0.13 | |
| 6 | ГОСТ 103—76 | —140×8; ℓ=140 мм | 2 | 1.23 | |
| 8 | 192 КМ.И-31 стр. 11 | ИМ-4 | 4 | 1.15 | |

1. Данный лист смотреть совместно с листом АС-29.
2. Конструкцию входа № 4 на отм -0.94, сечения 3-3÷4-4, узлы см. л. АС-28
3. Спецификацию изделий см. на л. АС-37; 38.

| | | |
|---|---|---|
| Н.контр. | Ивановский | |
| Нач.отд. | Богородский | |
| Гл.кон.пр. | Ивановский | |
| Зав.сек. | Белова | |
| Инженер. | Попова | |
| Инженер. | Бродецкая | |

Привязан:

Инв. №

221-1-706.92 Альбом 1 АС

Средняя школа на 11 классов с бассейном/264 учащихся/

Конструкции входов № 4; № 5 и входа в техподполье

| Стадия | Лист | Листов |
|---|---|---|
| Р | 30 | |

КБ по железобетону им. А.А. Якушева

Инв. № подл. | Подпись и дата | Взам. инв. №

25443-01 32

АЛЬБОМ 1

## ВХОД №8 ФРАГМЕНТ ПЛАНА

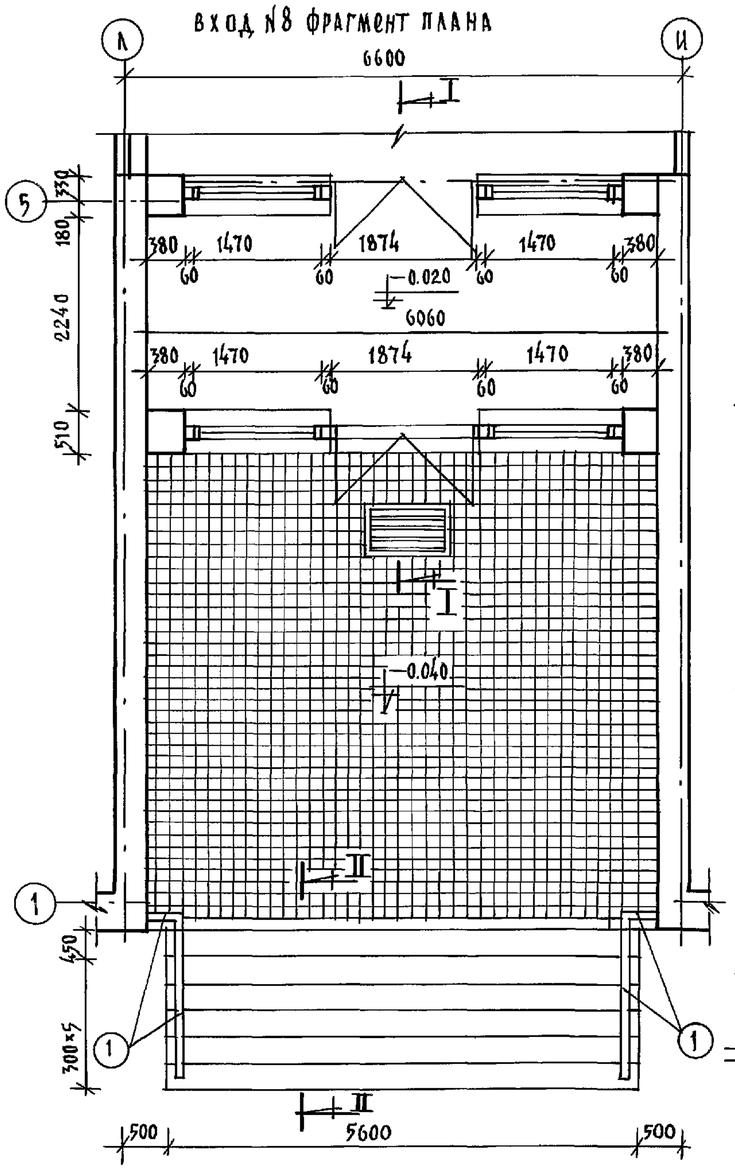


## ВХОД №8 ФРАГМЕНТ ФАСАДА

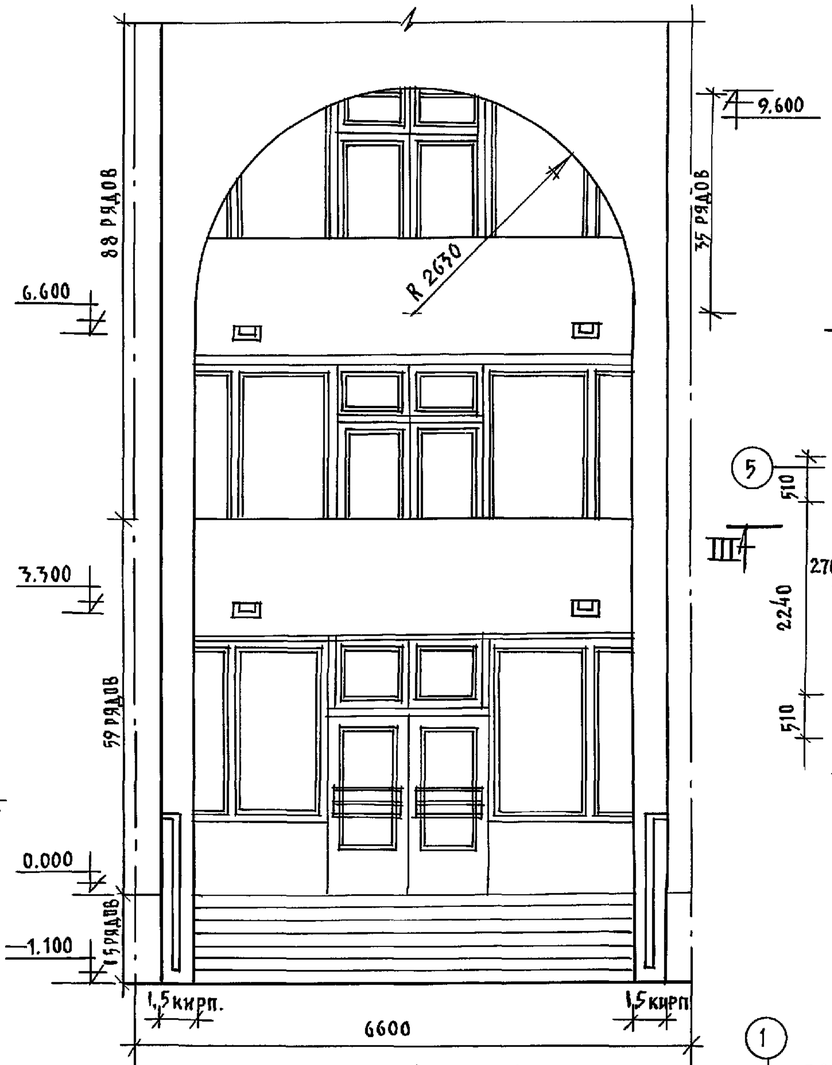


## СЕЧЕНИЕ III-III

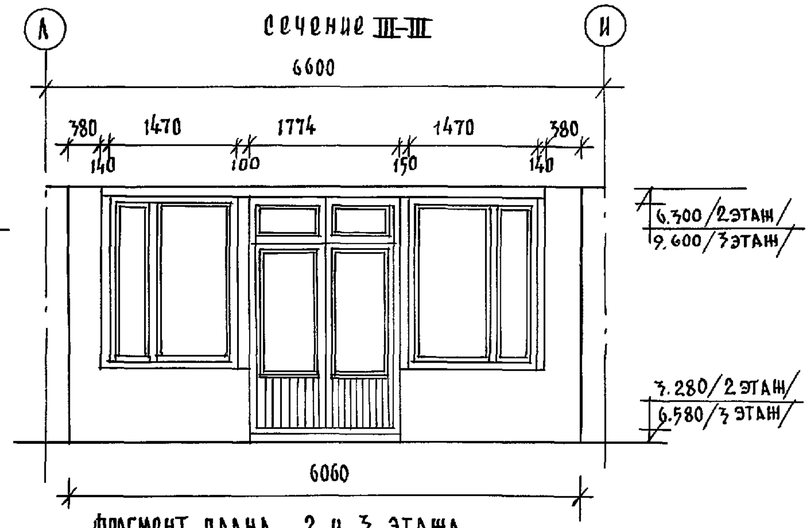


## ФРАГМЕНТ ПЛАНА 2 И 3 ЭТАЖА

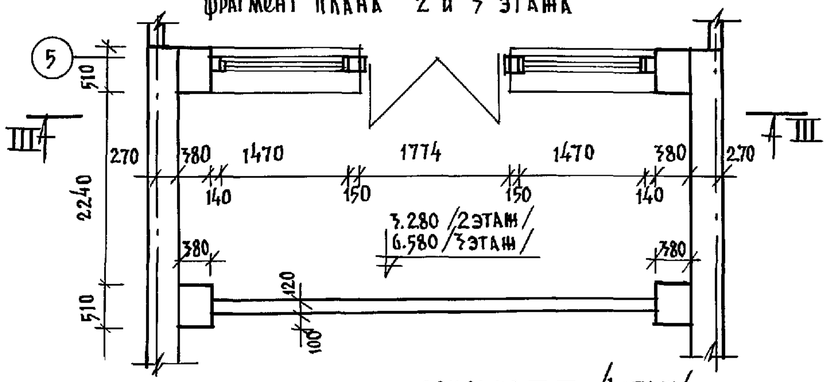


| КЕРАМИЧЕСКИЕ ПЛИТКИ |
|---|
| ПРОСЛОЙКА И ЗАПОЛНЕНИЕ ШВОВ ИЗ ЦЕМЕНТНО-ПЕСЧАНОГО РАСТ. М150 |
| СТЯЖКА ИЗ ЦЕМЕНТНО-ПЕСЧАН. РАСТВОРА МАРКИ 150 |
| ГИДРОИЗОЛЯЦИОННЫЙ СЛОЙ |
| СТЯЖКИ ИЗ ЦЕМ.-ПЕСЧ. РАСТВОРА |
| ЖЕЛЕЗОБЕТОННАЯ ПЛИТА ПЕРЕКРЫТ. |
| УТЕПЛИТЕЛЬ |

## СЕЧЕНИЕ I-I /1 ЭТАЖ/

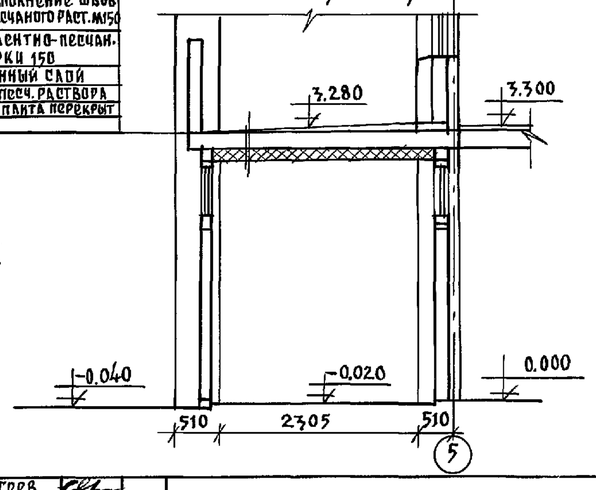


## СЕЧЕНИЕ I-I /3 ЭТАЖ/

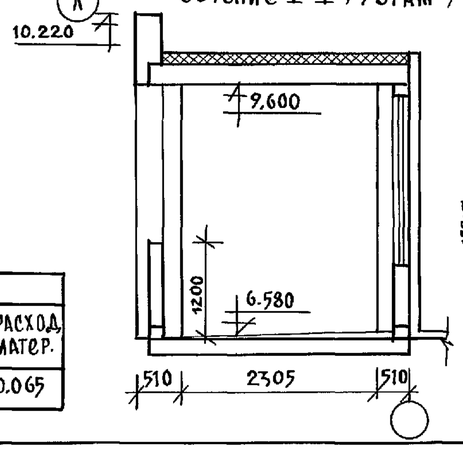


## СЕЧЕНИЕ II-II

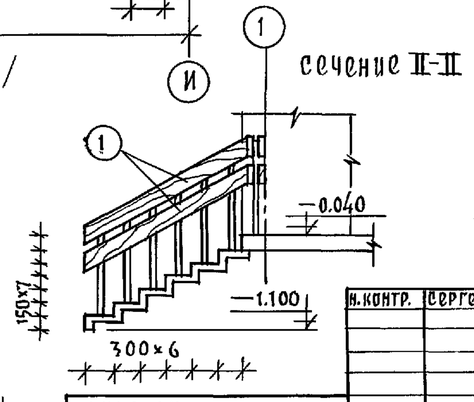


Конструкцию входа №8 см. лист АС-33.

Кирпичную кладку входа вести из обыкновенного кирпича марки „75" на цементном растворе марки „50" с последующим оштукатуриванием и окраской под цвет и фактуру панели.

Вариант – из лицевого керамического кирпича по ГОСТ 7484 –78 марки „50" с расшивкой швов.

| СПЕЦИФИКАЦИЯ ДРЕВЕСИНЫ НА ВХОД № 8 | | | | | | | |
|---|---|---|---|---|---|---|---|
| ПОЗ. | НАИМЕНОВАНИЕ | РАЗМЕРЫ ММ | | | КОЛИЧ. П.М. | ЕД. ИЗМЕР. | РАСХОД МАТЕР. |
| | | l | b | h | | | |
| 1 | ДОСКА | 21600 | 200 | 15 | 21600 | $м^3$ | 0.065 |

| | | | |
|---|---|---|---|
| Н. КОНТР. | СЕРГЕЕВ | | |
| НАЧ. ОТД. | КРАСНОВАДОВ | | |
| ГЛ. АРХ. | СЕРГЕЕВ | | |
| ГЛ. КОНСТ. | ИВАНОВСКИЙ | | |
| ВЕД. АРХ. | РОМАНОВА | | |

ПРИВЯЗАН:

ИНВ. №

ИНВ. № ПОДЛ. | ПОДПИСЬ И ДАТА | ВЗАМ. ИНВ. №

т.п. 221-1-706.92 АЛЬБОМ 1 АС

СРЕДНЯЯ ШКОЛА НА 11 КЛАССОВ /264 УЧАЩИХСЯ/

| СТАДИЯ | ЛИСТ | ЛИСТОВ |
|---|---|---|
| Р | 31 | |

ВХОД №8. ФРАГМЕНТ ПЛАНА, ФАСАДА, СЕЧЕНИЯ

КБ ПО ЖЕЛЕЗОБЕТОНУ им. А.А. Якушева

25443-01 33

Альбом 1

## Фрагмент фасада. Вход №10

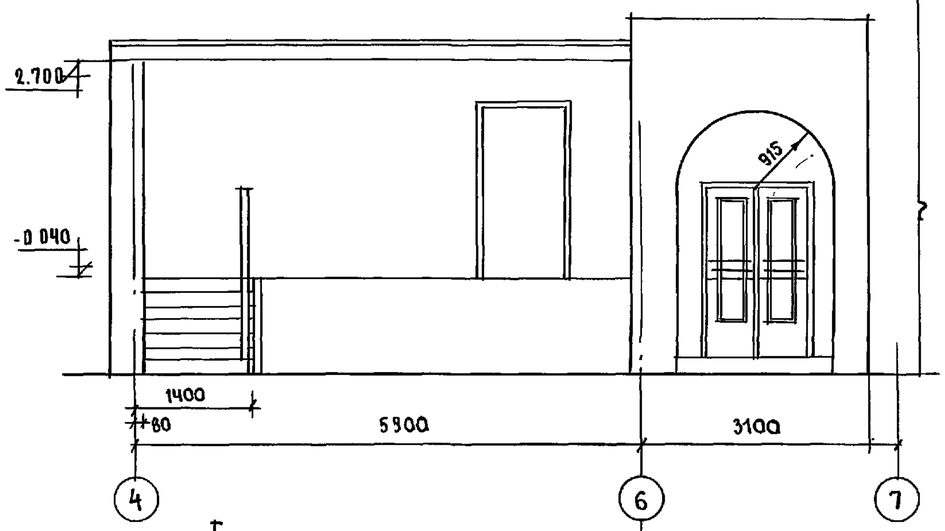


## Вход N 11

## Фрагмент фасада. Вход №6

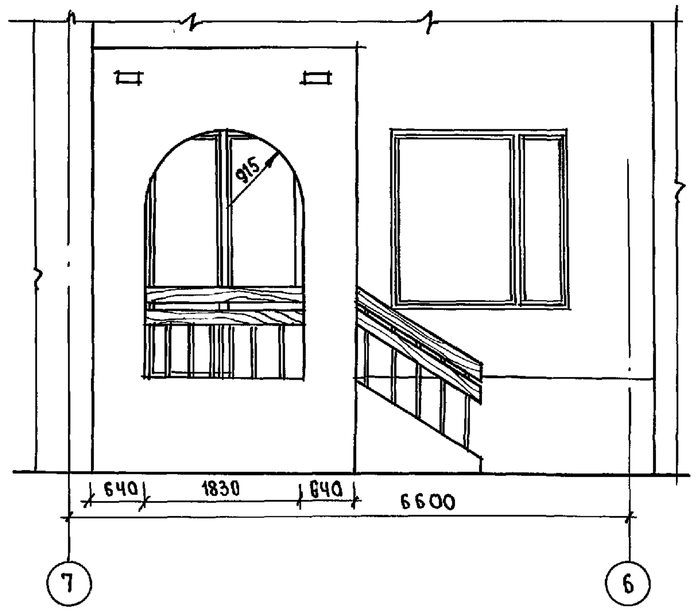


## III - III

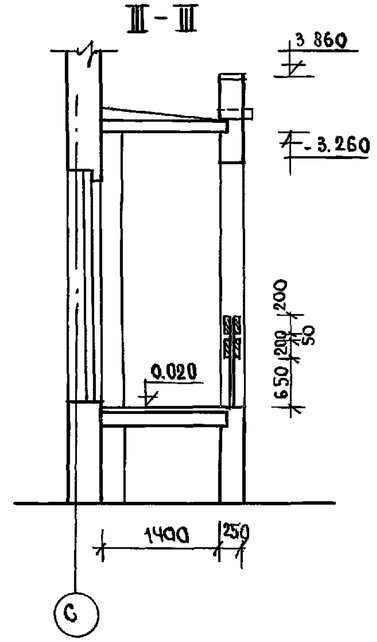


## Фрагмент плана, Вход N10

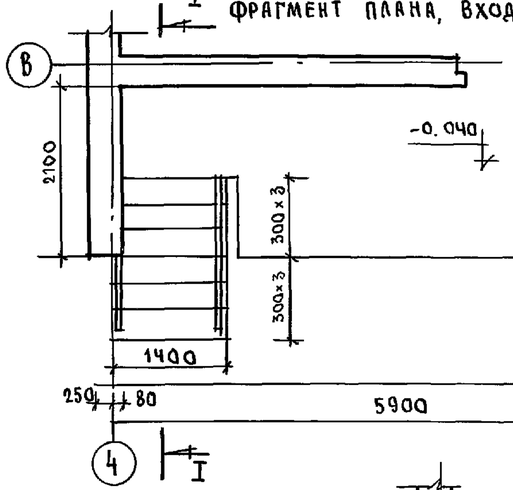


## Вход N 11

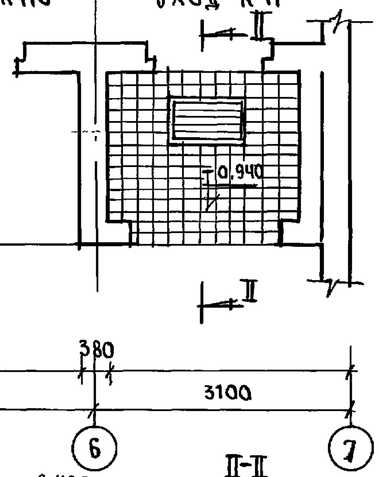


## Фрагмент плана. Вход N 6

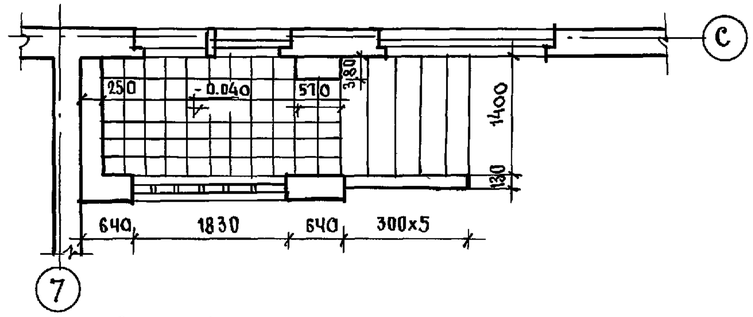


## IV-IV

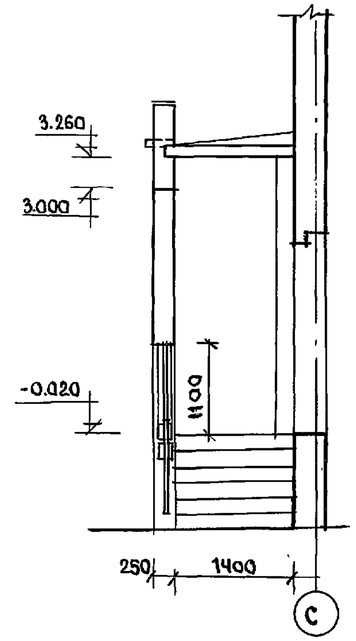


## Вход N6. План кровли

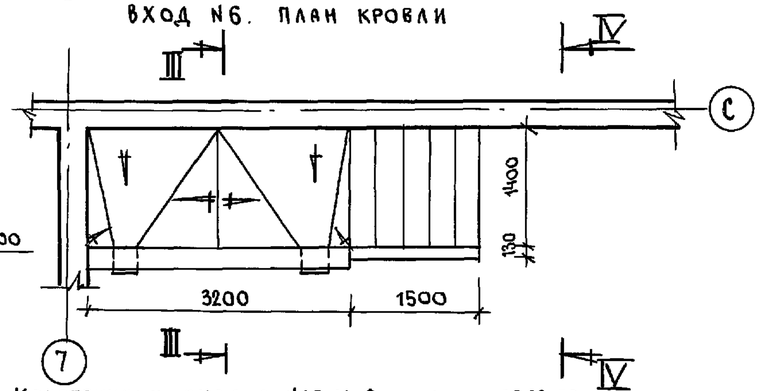


## I-I

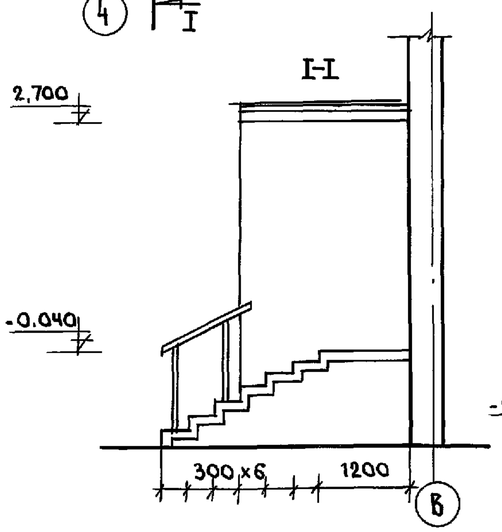


## II-II

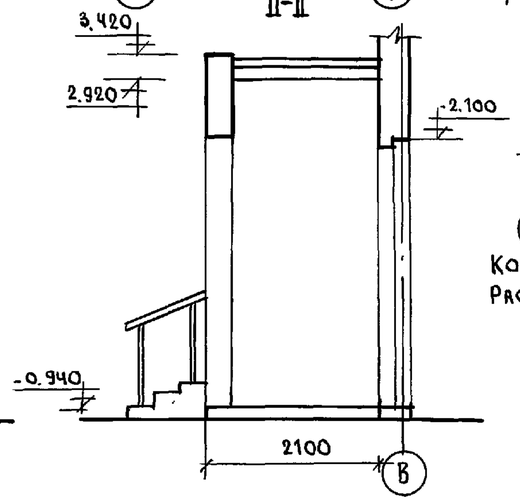


Конструкции входов N10, 11, 6 см. листы АС-33, АС34
Расход древесины входа N6 - 0.52м³

| | | | |
|---|---|---|---|
| Н.контр. | Сергеев | | |
| Нач.отд. | Красновидов | | |
| Гл.арх. | Сергеев | | |
| Вед.арх | Романова | | |
| Архит | Новикова | | |

Привязан:

Инв№

Т.П. 221-1-706.92 Альбом 1АС

Средняя школа на 11 классов /264 учащихся/ с бассейном

| Стадия | Лист | Листов |
|---|---|---|
| Р | 32 | |

Вход N 10, 11. Фрагмент фасада, план. Вход N6 Фрагмент фасада. План.

КБ по железобетону им. А.А. Якушева

Инв. № подл. | Подпись и дата | Взам. инв. №

## Фрагмент входа №8

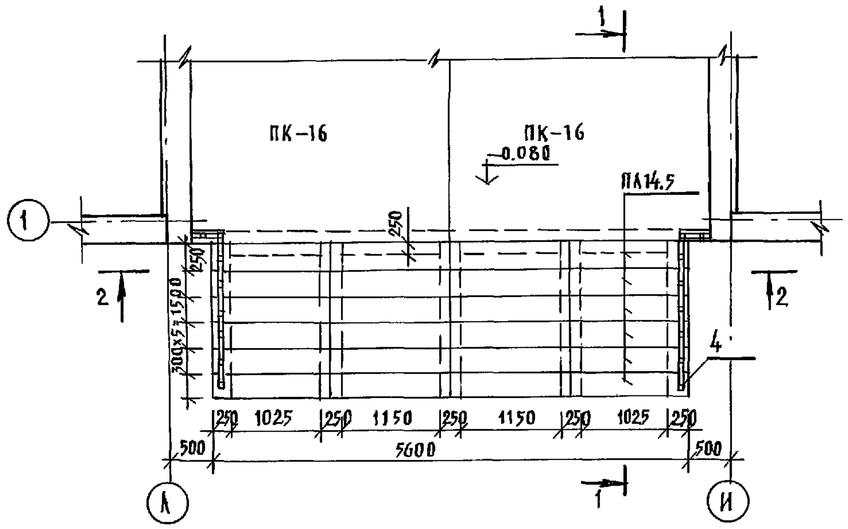


## План фундаментов входа №8

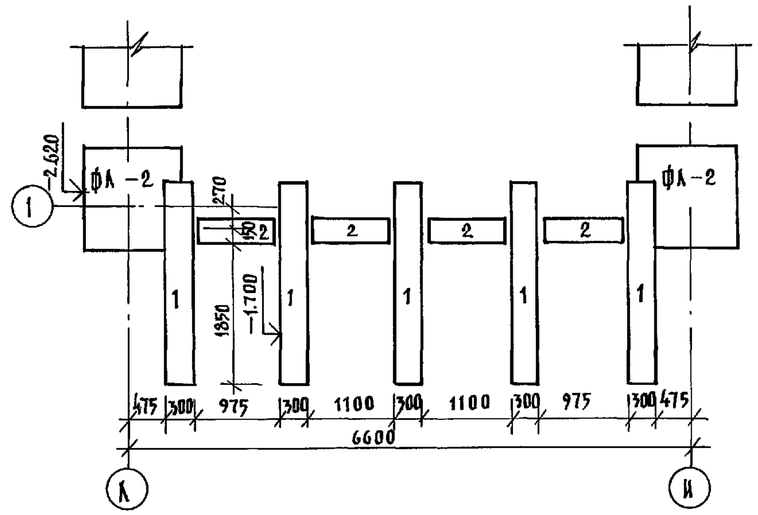


## План входа №6

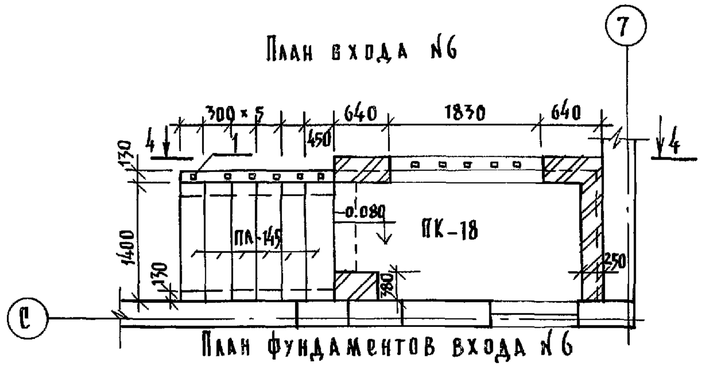


## План фундаментов входа №6

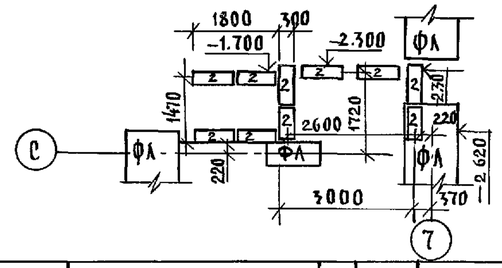


## 1–1

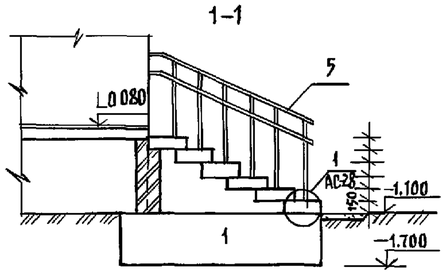


## 6

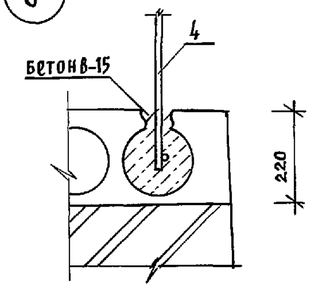


## 2–2

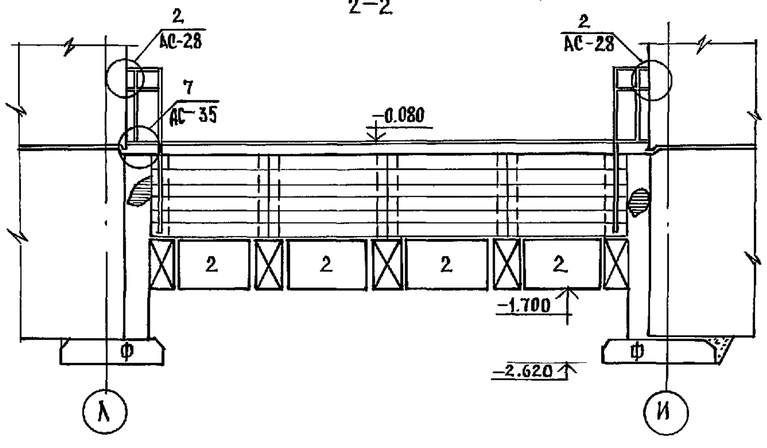


## 4–4

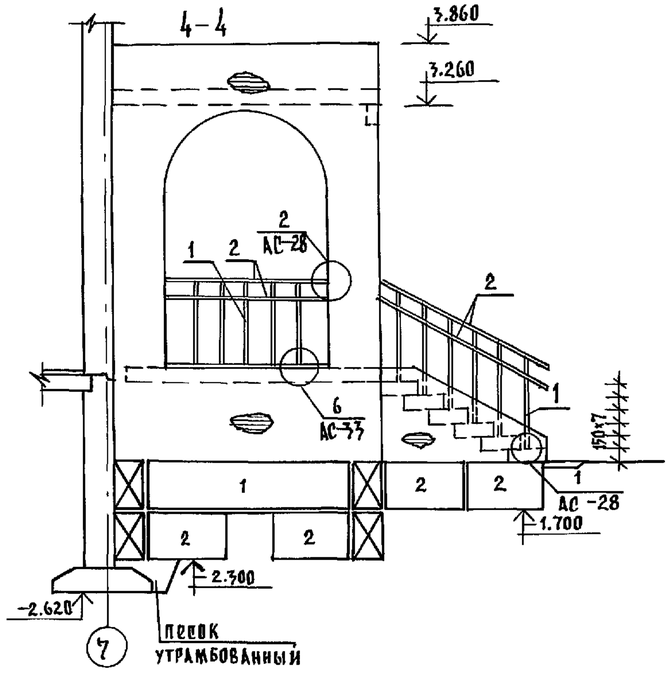


| NN поз. | обозначение | наименование | кол. шт. | масса кг 1 шт. | примечан. |
|---|---|---|---|---|---|
| | | вход №8 | | | |
| 4 | ГОСТ 2581-88 | □20×20; ℓ=1.15 п.м. | 16 | 3.01 | |
| 5 | ГОСТ 103-76 | -40×4; ℓ=15 п.м. | — | 18.90 | |
| 3 | ГОСТ 8509-86 | L 56×36; ℓ=150 мм | 4 | 0.42 | |
| | | | | | |
| | | вход №6 | | | |
| 1 | ГОСТ 2581-88 | □20×20; ℓ=1.15 п.м. | 11 | 3.01 | |
| 2 | ГОСТ 103-76 | -40×4; ℓ=8 п.м. | — | 10.08 | |
| 3 | ГОСТ 8509-86 | L56×36; ℓ=150 мм | 6 | 0.42 | |

1. Данный лист см. совместно с л. АС-31; 32.
2. Поз. 3 см. на узле 2 л. АС-28
3. Все конструкции соприкасающиеся с грунтом обмазать горячим битумом за 2 раза
4. Спецификацию изделия см. на л. АС-37.

| | | | |
|---|---|---|---|
| Н. контр. | Ивановский | | 221-1-706.92 Альбом 1 АС |
| Нач. отд. | Богородский | | Средняя школа на 11 классов с бассейном /264 учащихся/ |
| Гл. кон. пр. | Ивановский | | Конструкции входов №8 и №6 |
| Зав. сект. | Белова | | |
| Инжен. | Бродецкая | | |

Привязан:

Инв №

| Стадия | Лист | Листов |
|---|---|---|
| Р | 33 | |

КБ по железобетону им. А.А. Якушева

Инв. № подл. | Подпись и дата | Взам. инв. №

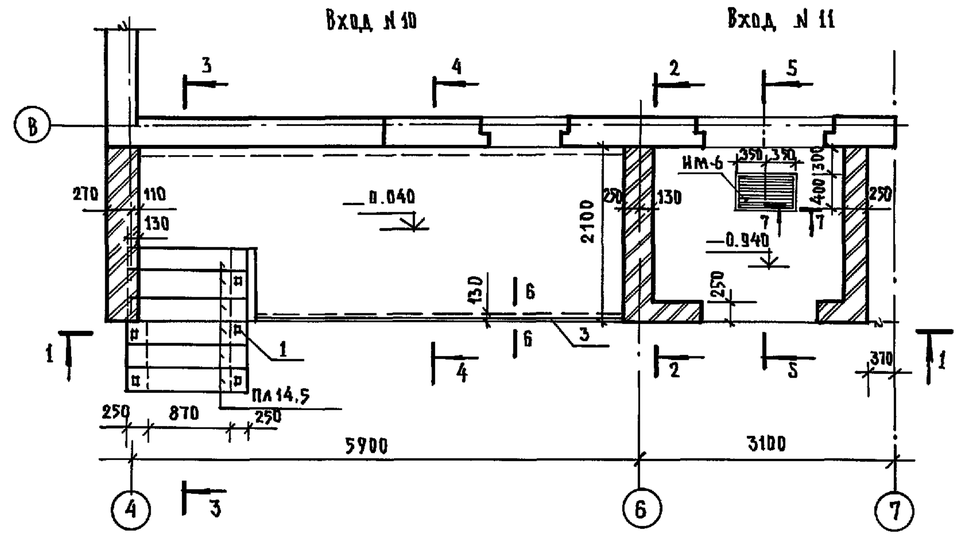


План фундаментов входа

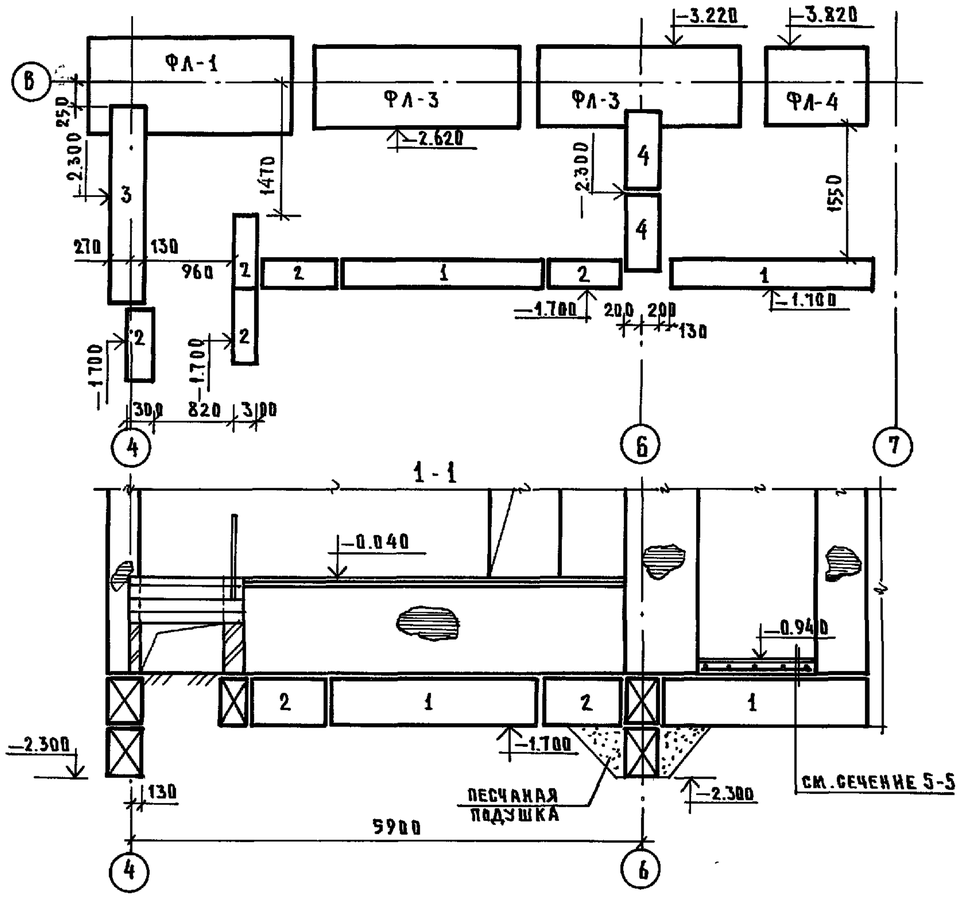


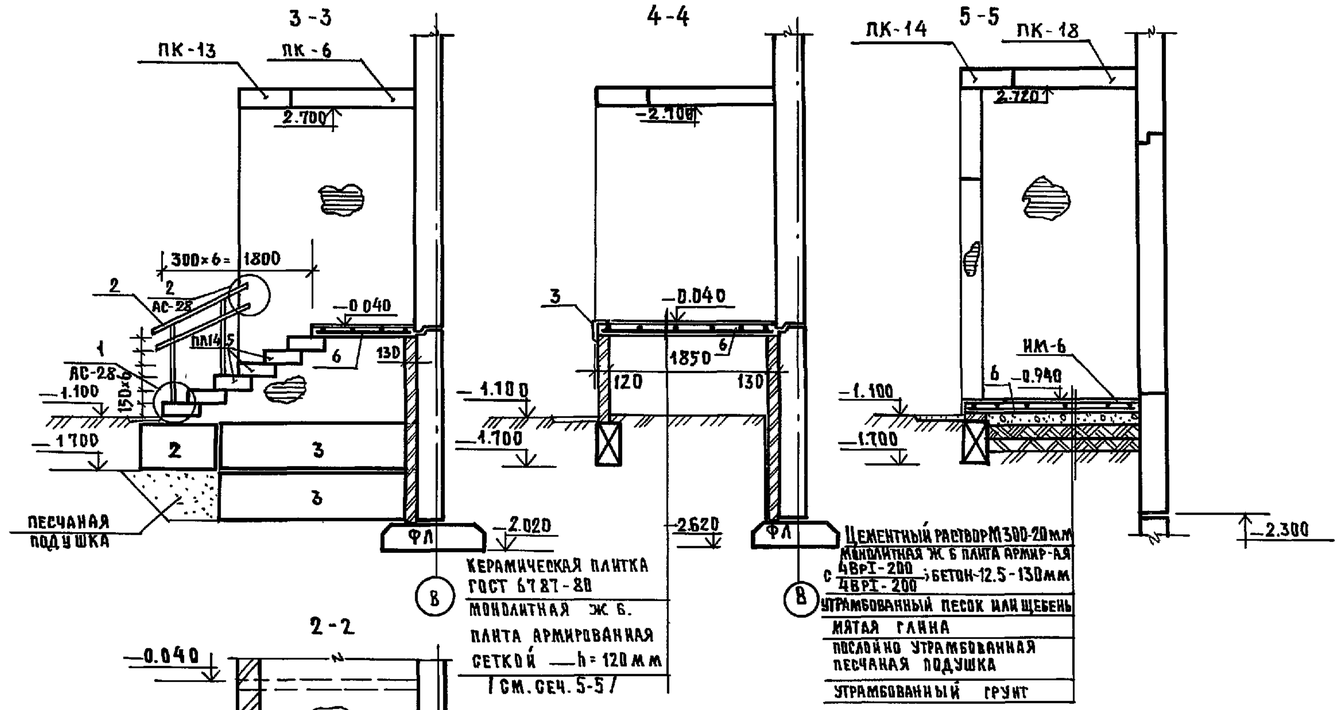


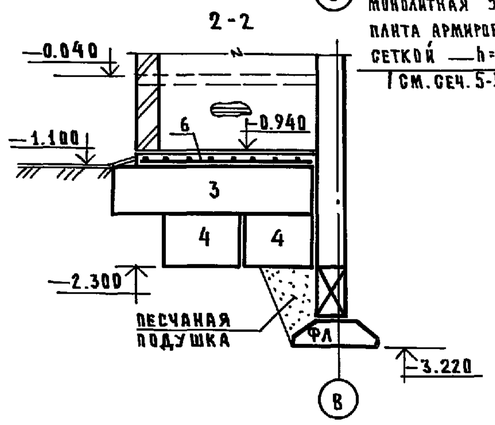


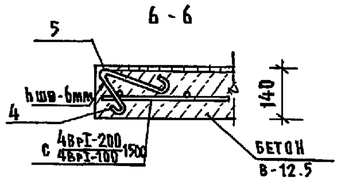


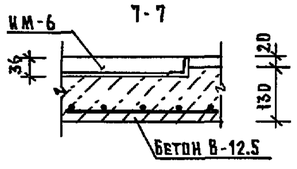


| NN поз. | Обозначение | Наименование | Кол. шт. | Масса кг 1 шт. | Примечан. |
|---|---|---|---|---|---|
| | | Вход N 10 | | | |
| 1 | ГОСТ 2581-88 | □20×20; ℓ= 1150 | 5 | 3.01кг | |
| 2 | ГОСТ 103-76 | –40×4; ℓ= 3.5 п.м | — | 4.41кг | |
| 3 | —— " —— | ∟56×36; ℓ= 150 | 2 | 0.42кг | |

1. Данный лист см. совместно с листами АС-32
2. Все конструкции соприкасающиеся с грунтом обмазать горячим битумом за 2 раза.
3. Поз.3 см. на узле 2 л. АС-28.
4. Спецификацию монолитных железобетонных конструкций см. на листе АС-39.

| | | | |
|---|---|---|---|
| Н.контр. | Ивановский | | 221-1-706.92 Альбом 1 АС |
| Нач.отд. | Богородский | | Средняя школа на 11 классов /264 учащихся/ с бассейном |
| Гл.кон.пр. | Ивановский | | Конструкции входов N10; N11 |
| Зав.сект. | Белова | | Стадия Р; Лист 34; Листов |
| Инжен. | Глущенко | | КБ по железобетону им. А.А. Якушева |
| Инжен. | Бродецкая | | |

Привязан:

Инв. №

Инв.N подл. | Подпись и дата | Взам.инв.№

25443-01 36

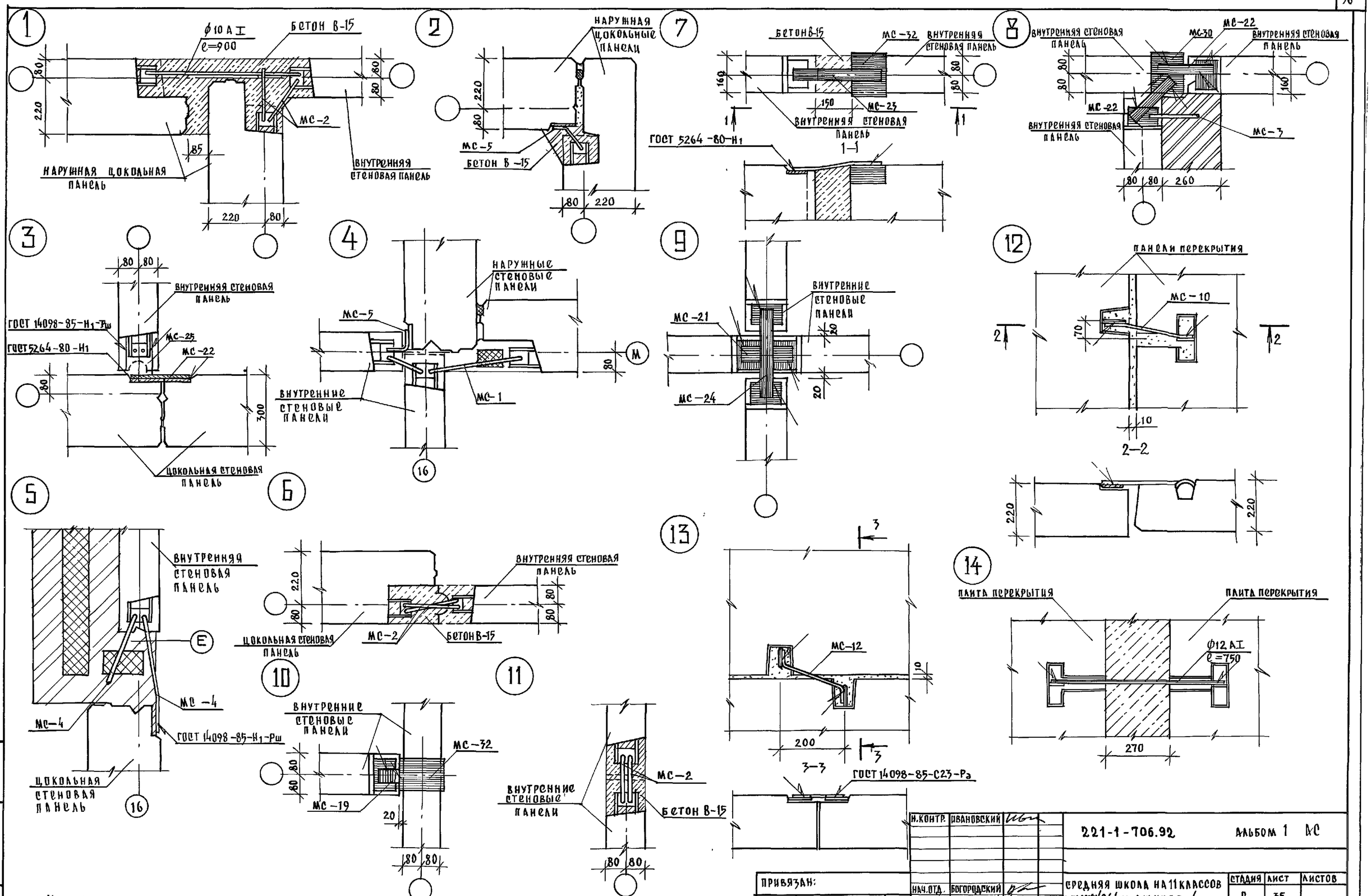


1. Указания по выполнению узлов см. в альбоме 192 УАС.1-30.

| | | | | | | |
|---|---|---|---|---|---|---|
| Н.контр. | Ивановский | | 221-1-706.92 | Альбом 1 | | |
| Привязан: | | | Средняя школа на 11 классов с бассейном /264 учащихся/ | Стадия | Лист | Листов |
| | | | | Р | 35 | |
| Нач.отд. | Богородский | | Монтажные узлы 1÷14 | КБ по железобетону им. А.А. Якушева | | |
| Гл.кон.пр. | Ивановский | | | | | |
| Зав.сек. | Белова | | | | | |
| Инженер | Глущенко | | | | | |
| Инв № | | | | | | |

Инв.№подл. | Подпись и дата | Взам.инв.№

25443-01 37

| Позиц. обозн. | Обозначение | Наименование | Кол-во шт. на блок А | Б | В | | Общ. кол-во | Масса ед. т. | Примеч. |
|---|---|---|---|---|---|---|---|---|---|
| | | **Фундаменты** | | | | | | | |
| 1 | ГОСТ 13579-78 | ФБС 24.3.6-Т | 3 | 4 | 2 | | 9 | 0.97 | |
| 2 | " | ФБС 9.3.6-Т | 16 | 21 | 3 | | 40 | 0.35 | |
| ФЛ-1 | ГОСТ 13580-85 | ФЛ-12.24-2 | 6 | 13 | 3 | | 22 | 1.63 | |
| ФЛ-2 | ——"—— | ФЛ-12.12-2 | 4 | 10 | 3 | | 17 | 0.78 | |
| ФЛ-3 | ——"—— | ФЛ-12.24-2 | 30 | 33 | 5 | | 68 | 1.38 | |
| ФЛ-4 | ——"—— | ФЛ-10.12-2 | 3 | 16 | 3 | | 28 | 0.65 | |
| ФЛ-5 | ——"—— | ФЛ-8 24-3 | 2 | — | — | | 2 | 1.15 | |
| ФЛ-6 | ——"—— | ФЛ-8.12-3 | 2 | — | — | | 2 | 0.55 | |
| ФЛ-7 | ——"—— | ФЛ-6.24-4 | 4 | 4 | 2 | | 10 | 0.93 | |
| ФЛ-8 | ——"—— | ФЛ-6.12-4 | 4 | 4 | 2 | | 10 | 0.45 | |
| ФЛ-9 | ——"—— | ФЛ-14.24-2 | — | 11 | 9 | | 20 | 1.90 | |
| ФЛ-10 | ——"—— | ФЛ-14.12-2 | — | 3 | 3 | | 6 | 0.91 | |
| | | **Наружные стены** | | | | | | | |
| НЦ-1 | 192 КЖ.И. 1.1-26 стр.52 | 1НЦ-33.22.3.0-100Л | 7 | 9 | 4 | | 20 | 3.12 | |
| НЦ-2 | ——"—— стр.53 | 1НЦ-30.22.3.0-100Л | 4 | 14 | 2 | | 20 | 2.82 | |
| НЦ-3 | ——"—— стр.55 | 1НЦ-30.22.3.0-100Л-1 | 1 | 3 | — | | 4 | 2.10 | |
| НЦ-4 | ——"—— стр.56 | 1НЦ-30.22.3.0-100Л-2 | | 1 | 1 | | 2 | 1.59 | |
| НЦ-5 | ——"—— стр.51 | 1НЦ-36.22.3.0-100Л | 2 | 7 | 1 | | 10 | 3.42 | |
| НЦ-6 | ——"—— стр.54 | 1НЦ-27.22.3.0-100Л | 1 | 1 | 1 | | 3 | 2.52 | |
| НЦ-11 | 192 КЖ.И. 1.1-31 стр.30 | 1НЦ-30.22.3.0-100Л-3 | 1 | 1 | 1 | | 3 | 2.26 | |
| НЦУ-1 | 192 КЖ.И.1.1-26 стр.57 | 1НЦУ-32.22.3.0-100Л | 1 | 1 | 1 | | 3 | 3.01 | |
| НЦУ-1Л | ——"—— стр.57 | 1НЦУ-32.22.3.0-100Л-Л | — | 3 | 1 | | 4 | 3.01 | |
| НЦУ-2 | ——"—— стр.58 | 1НЦУ-30.22.3.0-100Л | — | 2 | — | | 2 | 2.80 | |
| НЦУ-2Л | ——"—— стр.58 | 1НЦУ-30.22.3.0-100Л-Л | 2 | 2 | 2 | | 6 | 2.80 | |
| НЦУ-3 | ——"—— стр.59 | 1НЦУ-18.22.3.0-100Л | 1 | 1 | — | | 2 | 1.58 | |
| НЦУ-3Л | ——"—— стр.59 | 1НЦУ-18.22.3.0-100Л-Л | 1 | — | — | | 1 | 1.58 | |
| НЦУ-4 | 192 КЖ.И.1.1-31 стр.32 | 1НЦУ-38.22.3.0-100Л | — | 2 | — | | 2 | 3.57 | |
| НЦУ-4Л | ——"—— стр.32 | 1НЦУ-38.22.3.0-100Л-Л | 2 | — | — | | 2 | 3.57 | |
| 1 | ГОСТ 13579-78 | ФБС 24.3.6-Т | 8 | 4 | 6 | | 18 | 0.97 | |
| 2 | ——"—— | ФБС 9.3.6-Т | 10 | 12 | 10 | | 32 | 0.35 | |
| 3 | ——"—— | ФБС 24.4.6-Т | 7 | — | 4 | | 11 | 1.30 | |
| 4 | ——"—— | ФБС 9.4.6-Т | 8 | — | 15 | | 23 | 0.47 | |

| Позиц. обознач. | Обозначение | Наименование | Кол-во шт. на блок А | Б | В | | Общ. кол-во | Масса ед. т. | Примеч. |
|---|---|---|---|---|---|---|---|---|---|
| | | **Внутренние стены** | | | | | | | |
| ЦВ-1 | 192 КЖ.И.21-33 стр.25 | ПСП-30.20.1.6-150Т | 9 | 3 | 3 | | 15 | 1.85 | |
| ЦВ-2 | ——"—— стр.26 | ПСП-30.20.1.6-150Т-1 | 6 | 14 | 2 | | 22 | 1.85 | |
| ЦВ-3 | ——"—— стр.24 | ПСП-33.20.1.6-150Т | 10 | 2 | — | | 12 | 2.13 | |
| ЦВ-4 | ——"—— стр.23 | ПСП-36.20.1.6-150Т | 7 | 13 | 1 | | 21 | 2.32 | |
| ЦВ-5 | ——"—— стр 27 | ПСП-28.20.1.6-150Т | 4 | 20 | 5 | | 29 | 1.78 | |
| 1 | ГОСТ 13579-78 | ФБС-24.3.6-Т | 3 | 12 | 11 | | 26 | 0.97 | |
| 2 | ——"—— | ФБС-9.3.6-Т | 9 | 16 | 10 | | 35 | 0.35 | |
| | | **Перекрытия шир. 3.0 м.** | | | | | | | |
| ПК-1 | 192 КЖ.И.3.1-28 стр.7 | ПК5-66.30 | 2 | 5 | — | | 7 | 6.13 | |
| ПК-2 | ——"—— стр.9 | ПК5-66.30-1 | 3 | 6 | — | | 9 | 6.13 | |
| ПК-3 | ——"—— стр.8 | ПК6-66 30-1 | 8 | 5 | 9 | | 22 | 6.13 | |
| ПК-4 | ——"—— стр.10 | ПК5-66.30-2 | 4 | 5 | 1 | | 10 | 6.05 | |
| ПК-7 | ——"—— стр.11 | ПК6-66.15-1 | — | 2 | 1 | | 3 | 3.00 | |
| ПК-8 | ——"—— стр.12 | ПК5-66.15-2 | 2 | 7 | 2 | | 11 | 2.90 | |
| ПК-10 | 192 КЖ.И.4.1-33 стр.7 | ПК8-66.15-6 | — | — | 1 | | 1 | 3.25 | |
| ПК-12 | ——"—— стр.6 | ПК6-66.15-2 | — | 1 | — | | 1 | 3.00 | |
| ПК-13 | 192 КЖ.И.3.1-28 стр.20 | ПК5-66.6 | 8 | 5 | — | | 13 | 1.45 | |
| ПК-14 | ——"—— стр.20 | ПК6-30.6 | 8 | 5 | 1 | | 14 | 0.68 | |
| ПК-15 | ——"—— стр.16 | ПК6-30.30 | — | 1 | — | | 1 | 2.85 | |
| ПК-16 | ——"—— стр.16 | ПК6-30.30-1 | 6 | 16 | — | | 24 | 2.85 | |
| ПК-11 | ——"—— стр.14 | ПК5-66.15-4 | — | — | 2 | | 2 | 2.95 | |
| ПК-17 | ——"—— стр.17 | ПК6-30.30-2 | — | 2 | — | | 2 | 2.75 | |
| ПК-19 | ——"—— стр.18 | ПК6-30.15-1 | 1 | — | — | | 1 | 1.50 | |
| ПК-21 | ——"—— стр.19 | ПК6-30.15-3 | 1 | — | — | | 1 | 1.625 | |
| | | **Перекрытия /вариант/ шир. 1.5 м** | | | | | | | |
| ПК-6 | 192 КЖ.И.3.1-28 стр.11 | ПК5-66.15-1 | 11 | 21 | 1 | | 33 | 3.00 | |
| ПК-7 | ——"—— стр.11 | ПК6-66.15-1 | 15 | 12 | 16 | | 43 | 3.00 | |
| ПК-8 | ——"—— стр.12 | ПК5-66.15-2 | 7 | 12 | 3 | | 22 | 2.90 | |
| ПК-10 | 192 КЖ.И.4.1-33 стр.7 | ПК8-66.15-6 | — | — | 1 | | 1 | 3.25 | |
| ПК-12 | ——"—— стр.6 | ПК6-66.15-2 | 1 | 1 | — | | 2 | 2.90 | |
| ПК-13 | 192 КЖ.И.3.1-28 стр.20 | ПК5-66.6 | 8 | 5 | — | | 13 | 1.45 | |
| ПК-14 | ——"—— стр.20 | ПК6-30.6 | 8 | 5 | 1 | | 14 | 0.68 | |
| ПК-20 | ——"—— стр.19 | ПК6-30.15-2 | 1 | 1 | — | | 2 | 2.85 | |

Инв. № подл. | Подпись и дата | Взам. инв. №

Привязан:

Инв. №

| | | |
|---|---|---|
| Н. контр. | Ивановский | |
| Нач. отд. | Богородский | |
| Гл. кон. пр. | Ивановский | |
| Зав. сект. | Белова | |
| Инжен. | Бродецкая | |

221-1-706.92 Альбом 1 АС

Средняя школа на 11 классов с бассейном /264 учащихся/

Сводная спецификация ниже отм. 0.000 /начало/

| Стадия | Лист | Листов |
|---|---|---|
| Р | 36 | |

КБ по железобетону им А.А. Якушева

| Поз. обозн. | Обозначение | Наименование | Кол-во шт. на блок А | Б | В | | Общ. кол-во | Масса ед. т | Примечан |
|---|---|---|---|---|---|---|---|---|---|
| ПК-18 | 192 КЖ.И.3.1-28 стр. 18 | ПК 6-30.15 | 15 | 34 | — | | 49 | 1.50 | |
| ПК-19 | —"— стр. 18 | ПК 6-30.15-1 | 1 | 3 | — | | 4 | 1.50 | |
| ПК-21 | —"— стр. 19 | ПК 6-30.15-3 | 1 | — | — | | 1 | 1.425 | |
| ПК-11 | —"— стр. 14 | ПК5-66.15-4 | — | — | 2 | | 2 | 2.95 | |
| ПК-5 | —"— стр. 11 | ПК5-66.15 | 2 | 6 | 3 | | 11 | 3.00 | |
| | | | | | | | | | |
| | | | | | | | | | |
| | | Лестницы | | | | | | | |
| ЛП-1 | 192 КЖ.И.4.1-33 стр. 8 | ЛП-28.15 | 1 | 2 | 1 | | 4 | 2.065 | |
| ТП-1 | —"— стр. 12 | ТП-28.45 | 1 | 1 | 1 | | 3 | 4.825 | |
| ЛМ-1 | —"— стр. 11 | ЛМ-9.13 | 1 | 1 | 1 | | 3 | 1.01 | |
| ЛМ-1 | —"— стр. 13 | ЛН-13.3 | 5 | 5 | 5 | | 15 | 0.042 | |
| | | | | | | | | | |
| | | | | | | | | | |
| | | Венткамера N 1 | | | | | | | |
| ПБ-1 | Серия 1.038.1-1 вып. 1 | 1ПБ10-1 | — | 2 | — | | 2 | 0.020 | |
| ПБ-2 | —"— | 1ПБ13-1 | — | 1 | — | | 1 | 0.025 | |
| ПБ-3 | —"— | 3ПБ18-8п | — | 2 | — | | 2 | 0.119 | |
| 1 | ГОСТ 13579-78 | ФБС 24.3.6-т | — | 2 | — | | 2 | 0.37 | |
| 2 | —"— | ФБС 9.3.6-Т | — | 1 | — | | 1 | 0.35 | |
| АС12 | ГОСТ 8717.0-84 | АС 12 | — | 5 | — | | 5 | 0.128 | |
| ПВ-8 | Серия 3.006.1-2.87 | ПВ-8 | — | 1 | — | | 1 | 0.87 | |
| | | | | | | | | | |
| | | | | | | | | | |
| | | Венткамера N 2 | | | | | | | |
| ПБ-1 | Серия 1.038.1-1 вып. 1 | 1ПБ10-1 | — | — | 3 | | 3 | 0.020 | |
| ПБ-2 | —"— | 1ПБ13-1 | — | — | 2 | | 2 | 0.025 | |
| ПВд-8 | Серия 3.006.1-2.87 | ПВд-8 | — | — | 3 | | 3 | 0.21 | |
| ПТд-3 | —"— | ПТд-3 | — | — | 2 | | 2 | 0.15 | |
| 2 | ГОСТ 13579-78 | ФБС 9.3.6-Т | — | — | 2 | | 2 | 0.35 | |
| | | | | | | | | | |
| | | | | | | | | | |
| | | Венткамера N 3 | | | | | | | |
| ПБ-2 | Серия 1.038.1-1 вып. 1 | 1ПБ13-1 | — | — | 2 | | 2 | 0.025 | |
| ПТд-3 | Серия 3.006.1-2.87 | ПТд-3 | — | — | 2 | | 2 | 0.31 | |
| ПВд-8 | —"— | ПВд-8 | — | — | 2 | | 2 | 0.21 | |
| П1-5 | —"— | П1-5 | — | — | 1 | | 1 | 0.04 | |
| | | | | | | | | | |

| Поз. обозн. | Обозначение | Наименование | Кол-во шт. на блок А | Б | В | Г | Общ. кол-во | Масса ед. кг. | Примеч |
|---|---|---|---|---|---|---|---|---|---|
| | | Вход N 1 | | | | | | | |
| ПК-9 | 192 КЖ.И.3.1-28 стр. 11 | ПК6.66.15-1 | 1 | — | — | | 1 | 3.00 | |
| ПК-13 | —"— стр. 20 | ПК 5-66.6 | 1 | — | — | | 1 | 1.45 | |
| ПК-14 | —"— стр. 20 | ПК 6-30.6 | 1 | — | — | | 1 | 0.68 | |
| ПК-18 | " стр. 18 | ПК6-30.15 | 1 | — | — | | 1 | 1.50 | |
| ПК-145 | —"— стр. 21 | ПЛ-14.5 | 24 | — | — | | 24 | 0.216 | |
| 1 | ГОСТ 13579-78 | ФБС 24.3.6-Т | 5 | — | — | | 5 | 0.97 | |
| 2 | —"— | ФБС 9.3.6-Т | 10 | — | — | | 10 | 0.35 | |
| | | | | | | | | | |
| | | Вход N2 | | | | | | | |
| 2 | ГОСТ 13579-78 | ФБС 9.3.6-Т | 4 | — | — | | 4 | 0.35 | |
| | | | | | | | | | |
| | | Вход N4 | | | | | | | |
| ПЛ-14.5 | 192 КЖ.И.3.1-28 стр. 21 | ПЛ-14.5 | — | 6 | — | | 6 | 0.216 | |
| ПК-18 | —"— стр. 18 | ПК6-30.15 | — | 1 | — | | 1 | 1.50 | |
| 2 | ГОСТ 13579-78 | ФБС 9.3.6-Т | | 16 | | | 16 | 0.35 | |
| 1 | —"— | ФБС 24.3.6-Т | — | 1 | — | | 1 | 0.97 | |
| | | | | | | | | | |
| | | Вход N5 | | | | | | | |
| ПЛ-14.5 | 192 КЖ.И.3.1-28 стр. 21 | ПЛ 14.5 | — | 5 | — | | 5 | 0.216 | |
| АС13-1 | ГОСТ 8717.0-84 | АС 13-1 | — | 6 | — | | 6 | 0.243 | |
| 1 | ГОСТ 13579-78 | ФБС-24.3.6-Т | — | 1 | — | | 1 | 0.97 | |
| 2 | —"— | ФБС-9.3.6-Т | — | 5 | — | | 5 | 0.35 | |
| | | | | | | | | | |
| | | Вход N6 | | | | | | | |
| ПЛ4-5 | 192 КЖ.И.3.1-28 стр. 21 | ПЛ-14.5 | — | 6 | — | | 6 | 0.216 | |
| ПК-18 | —"— стр. 18 | ПК 6-30.15 | — | 1 | — | | 1 | 1.50 | |
| 1 | ГОСТ 13579-78 | ФБС 24.3.6-Т | — | 1 | — | | 1 | 0.97 | |
| 2 | —"— | ФБС 9.3.6-Т | — | 10 | — | | 10 | 0.35 | |
| | | | | | | | | | |
| | | Входы N 10; 11 | | | | | | | |
| ПЛ14-5 | 192 КЖ.И.3.1-28 стр. 21 | ПЛ 14.5 | — | — | 6 | | 8 | 0.216 | |
| 1 | ГОСТ 13579-78 | ФБС 24.3.6-Т | — | — | 2 | | 2 | 0.97 | |
| 2 | —"— | ФБС 9.3.6-Т | — | — | 5 | | 5 | 0.35 | |
| 3 | —"— | ФБС 24.4.6-Т | — | — | 2 | | 2 | 1.30 | |
| 4 | —"— | ФБС 9.4.6-Т | — | — | 4 | | 4 | 0.47 | |
| | | Вход N 8 | | | | | | | |
| ПЛ-14.5 | 192 КЖ.И.3.1-28 стр. 21 | ПЛ-14.5 | — | — | 24 | — | 24 | 0.216 | |

Инв. № подл. | Подпись и дата | Взам. инв. №

Привязан:

Инв. №

| | | |
|---|---|---|
| Н. контр. | Ивановский | |
| Нач. отд. | Богородский | |
| Гл. кон. пр. | Ивановский | |
| Зав. сек. | Белова | |
| Инженер | Глущенко | |

221-1-706.92 Альбом 1 АС

Средняя школа на 11 классов /264 учащихся/ с бассейном

| Стадия | Лист | Листов |
|---|---|---|
| Р | 37 | |

Сводная спецификация ниже отм. 0.000 /продолжение/

КБ по железобетону им. А.А. Якушева

| Поз. обозн. | Обозначение | Наименование | Кол-во шт. на блок А | Б | В | Г | Общ. кол-во | Масса ед. т | Примеч. |
|---|---|---|---|---|---|---|---|---|---|
| 1 | ГОСТ 13579-78 | ФБС 24.3.6-Т | — | — | 5 | | 5 | 0.97 | |
| 2 | —"— | ФБС 9.3.6-Т | — | — | 4 | | 4 | 0.35 | |
| ПК-16 | 192 КЖ.И.3.1-28 стр.16 | ПК 6-30.30-1 | — | — | 5/— | | 5/— | 2.35 | при шир. 3м / шир. вар-т 2.5м |
| ПК-18 | —"— стр.16 | ПК 6-30.15 | — | — | 1/11 | | 1/11 | 1.50 | при шир 3.6м / шир. вар-т 2.5м |
| | | | | | | | | | |
| | | Входы в техподполье №3; 7; 9 | | | | | | | |
| АС12.17 | ГОСТ 8717.0-84 | АС 12.17 | 8 | 16 | — | | 24 | 0.128 | |
| 1 | ГОСТ 13579-78 | ФБС 24.3.6-Т | 3 | 16 | — | | 19 | 0.97 | |
| 2 | —"— | ФБС 9.3.6-Т | 8 | 16 | — | | 24 | 0.35 | |
| | | | | | | | | | |
| | | | | | | | | | |
| | | | | | | | | | |
| | | | | | | | | | |
| | | | | | | | | | |
| | Сводная спецификация монтажных связей и металлоконструкций | | | | | | | | |
| | | Монтажные связи | | | | | | Масса кг | |
| | | наружных стен | | | | | | | |
| МС-1 | 192 КМ.И-31 стр.4 | МС-1 | 14 | 22 | 12 | | 42 | 0.50 | |
| МС-2 | —"— стр.4 | МС-2 | 26 | 40 | 6 | | 72 | 0.28 | |
| МС-3 | —"— стр.4 | МС-3 | 33 | 43 | 27 | | 103 | 0.24 | |
| МС-4 | —"— стр.4 | МС-4 | 4 | 8 | 4 | | 16 | 0.58 | |
| МС-5 | —"— стр.4 | МС-5 | 38 | 71 | 13 | | 109 | 0.22 | |
| МС-18 | —"— стр.6 | МС-18 | 2 | 6 | — | | 8 | 0.72 | |
| МС-21 | —"— стр.6 | МС-21 | 8 | 28 | 4 | | 40 | 0.47 | |
| МС-31 | —"— стр.9 | МС-31 | 1 | — | — | | 1 | 2.38 | |
| МС-25 | —"— стр.6 | МС-25 | — | 10 | 2 | | 12 | 0.71 | |
| МС-8 | —"— стр.4 | МС-8 | — | 6 | — | | 6 | 0.10 | |
| ф10АI | | ф10АI; ГОСТ 5781-82*, ℓ=900 | — | 2 | — | | 2 | 0.56 | |
| | | | | | | | | | |
| | | Внутренних стен | | | | | | | |
| МС-19 | 192 КМ.И-31 стр.6 | МС-19 | 5 | 4 | — | | 9 | 0.24 | |
| МС-21 | —"— стр.6 | МС-21 | 12 | 21 | 3 | | 37 | 0.47 | |
| МС-22 | —"— стр.6 | МС-22 | 6 | 4 | 2 | | 12 | 0.59 | |
| МС-23 | —"— стр.6 | МС-22 | 4 | 7 | 8 | | 19 | 0.71 | |
| МС-24 | —"— стр.6 | МС-24 | 5 | 8 | — | | 13 | 0.54 | |
| МС-32 | —"— стр.9 | МС-32 | 5 | 2 | 2 | | 8 | 2.58 | |
| МС-3 | —"— стр.4 | МС-3 | — | — | 1 | | 1 | 0.24 | |
| | | Перекрытий шириной 3000 | | | | | | | |
| МС-1 | 192 КМ.И-31 стр.4 | МС-1 | 12 | 19 | 2 | 3 | 36 | 0.50 | |
| МС-8 | —"— стр.4 | МС-8 | 8 | 19 | 2 | 3 | 32 | 0.10 | |
| МС-11 | —"— стр.4 | МС-11 | 27 | 50 | 13 | — | 90 | 0.22 | |
| МС-12 | —"— стр.4 | МС-12 | 74 | 112 | 30 | | 216 | 0.44 | |
| МС-10 | стр.4 | МС-10 | — | 1 | 2 | — | 3 | 0.20 | |
| ф12АI | | ф12АI; ГОСТ 5781-82*, ℓ=750 | — | — | 2 | — | 2 | 0.66 | |
| ИМ-1 | 192 КМ.И-31 стр.10 | ИМ-1 | 2 | 4 | 2 | — | 8 | 1.49 | |

| Поз обозн. | Обозначение | Наименование | Кол-во шт. на блок А | Б | В | Г | Общ. кол-во | Масса ед. кг | Примеч. |
|---|---|---|---|---|---|---|---|---|---|
| ИМ-2 | 192 КМ.И-31 стр.10 | ИМ-2 | 1 | 2 | — | — | 3 | 0.98 | |
| | | | | | | | | | |
| | | Перекрытия шириной 1490 / вариант / | | | | | | | |
| МС-1 | 192 КМ.И-31 стр.4 | МС-1 | 32 | 19 | 3 | — | 54 | 0.50 | |
| МС-8 | стр.4 | МС-8 | 24 | 19 | 3 | — | 46 | 0.10 | |
| МС-10 | стр.4 | МС-10 | — | 1 | 2 | — | 3 | 0.20 | |
| МС-12 | стр.4 | МС-12 | 24 | 198 | 61 | — | 283 | 0.44 | |
| МС-11 | —"— стр.4 | МС-11 | 42 | 98 | 40 | — | 180 | 0.22 | |
| ф12АI | | ф12АI ГОСТ 5781-82*, ℓ=750 | — | — | 2 | | 2 | 0.66 | |
| ИМ-1 | 192 КМ.И-31 стр.10 | ИМ-1 | 2 | 4 | 2 | — | 8 | 1.49 | |
| ИМ-2 | —"— стр.10 | ИМ-2 | 1 | 2 | — | — | 3 | 0.98 | |
| | | Металлоконструкции | | | | | | | |
| | | Ограждения лестницы | | | | | | | |
| ОЛ-1 | Альбом 2 л.53 | ОЛ-1 | 1 | 1 | 1 | — | 3 | 43.01 | |
| | | Решетки для вытирания ног | | | | | | | |
| ИМ-6 | 192 КМ.И-31 стр.12 | ИМ-6 | 2 | 1 | 2 | — | | 12.11 | |
| | | | | | | | | | |
| | | Венткамеры №1 | | | | | | | |
| 10АI | ГОСТ 5781-82* | 10АI; ℓ=116 п.м | — | 1 | — | — | | 71.57 | |
| L50x5 | ГОСТ 8509-86 | L50x5; ℓ=13.65 п.м | — | 1 | — | — | | 51.46 | |
| ф12АI | ГОСТ 5781-82* | ф12АI; ℓ=0.4 п.м | — | 10 | — | — | | 0.36 | |
| ф12АI | —"— | ф12АI; ℓ=0.32 п.м | — | 48 | — | — | | 0.28 | |
| L63x6 | ГОСТ 8509-86 | L63x6; ℓ=1.30 п.м | — | 1 | — | — | | 7.44 | |
| | | Венткамеры №2 | | | | | | | |
| L50x5 | ГОСТ 8509-86 | L50x5; ℓ=2.5 п.м. | — | — | 1 | — | 1 | 94.25 | |
| ф12АI | ГОСТ 5781-82* | ф12АI; ℓ=0.4 п.м. | — | — | 20 | — | 20 | 0.36 | |
| ф12АI | —"— | ℓ=0.32 п.м | — | — | 45 | — | 45 | 0.28 | |
| ф10АI | —"— | ф10АI; ℓ=126.5 п.м. | — | — | 1 | — | 1 | 78.05 | |
| L63x6 | ГОСТ 8509-86 | L63x6; ℓ=2.5 п.м. | — | — | 1 | — | 1 | 14.30 | |
| | | Венткамеры №3 | | | | | | | |
| L50x5 | ГОСТ 8509-86 | L50x5; ℓ=10.25 п.м | — | — | 1 | — | 1 | 52.64 | |
| ф12АI | ГОСТ 5781-82* | ф12АI; ℓ=0.4 п.м | — | — | 14 | — | 14 | 0.36 | |
| ф12АI | —"— | ℓ=0.32 п.м | — | — | 17 | — | 17 | 0.28 | |
| ф10АI | —"— | ф10АI; ℓ=50.0 п.м | — | — | 1 | — | 1 | 30.85 | |
| L63x6 | ГОСТ 8509-86 | L63x6; ℓ=1.5 п.м | — | — | 1 | — | 1 | 8.58 | |
| | | | | | | | | | |
| | | Приямка | | | | | | | |
| — | 192 УАС.1-30 стр.32 | — | — | 1 | — | — | 1 | 52.32 | |
| | | Входа №1 | | | | | | | |
| — | Альбом 1 л. АС-28 | — | 1 | — | — | — | 1 | 100.10 | |

| | | |
|---|---|---|
| Н. контр. | Ивановский | |
| Нач. отд. | Богородский | |
| Гл. кон. пр. | Ивановский | |
| Зав. сект. | Белова | |
| Инженер | Глущенко | |

Привязан:

Инв. №

221-1-706.92 Альбом 1 АС

Средняя школа на 11 классов с бассейн / 264 учащихся /

| Стадия | Лист | Листов |
|---|---|---|
| Р | 38 | |

Сводная спецификация ниже отм. 0.000 / продолжение /

КБ по железобетону им А.А. Якушева

Инв. № подл. | Подпись и дата | Взам. инв. №

| Поз. обознач. | Обозначение | Наименование | Кол-во шт А | Б | В | Общ. кол-во | Масса ед. кг. | Примеч. |
|---|---|---|---|---|---|---|---|---|
| | | Входа №2 | | | | | | |
| | Альбом 1 л. АС-28 | — | 1 | — | — | 1 | 79.32 | |
| | | Входа №4 | | | | | | |
| | Альбом 1 л АС-30 | — | — | 1 | — | 1 | 84.18 | |
| | | Входа №5 | | | | | | |
| | Альбом 1 л. АС-30 | — | — | 1 | — | 1 | 39.77 | |
| | | Входа №6 | | | | | | |
| | Альбом 1 л. АС-33 | — | — | 1 | — | 1 | 45.71 | |
| | | | | | | | | |
| | | Входа №8 | | | | | | |
| | Альбом 1 л. АС-33 | — | — | — | 1 | 1 | 68.74 | |
| | | | | | | | | |
| | | Входа №10 | | | | | | |
| | Альбом 1 л АС-34 | — | — | — | 1 | 1 | 19.88 | |
| | | Крепления венткоробов | | | | | | |
| ф8АI | Гост 5781-82* | ф8АI; ℓ=270 | 100 | 118 | 66 | 284 | 0.11 | |
| -4х60 | Гост 103-76* | -4х60; ' | 45.5 | 63.5 | 34.3 | 143.30 | 1.88 | |

Спецификация монолитных железобетонных конструкций

| | | | Обозначение | Наименование | Кол. шт. | Примеч. |
|---|---|---|---|---|---|---|
| | | | | Вход №2 | | |
| | | | | Сборочные единицы | | |
| Б/ч | | 8 | Альбом 1 л. АС-28 | $C\frac{4ВрI-200}{4ВрI-100}$-144; ℓ=3.00м | — | 4.32кг |
| | | | | Гост 8478-81 | | |
| А3 | | 9 | Альбом 2 л. АС-53 | Закладная деталь ИМ-9 | 2 | 1.71кг |
| | | | | Материалы | | |
| | | | | Тяжелый бетон В-12.5 | — | 0.74м³ |
| | | | | Вход №4 | | |
| | | | | Сборочные единицы | | |
| Б/ч | | 8 | Альбом 1 л.АС-30 | $C\frac{4ВI-200}{4ВрI-200}$ 1.440; ℓ=3.0м | — | 4.32кг |
| | | | | Гост 8478-81 | | |
| А3 | | 9 | Альбом 2 л. АС-53 | Закладная деталь ИМ-9 | 1 | 1.71кг |
| | | | | Материалы | | |
| | | | | Тяжелый бетон В-12.5 | — | 0.70м³ |
| | | | | Вход №10 | | |
| | | | | Сборочные единицы | | |
| Б/ч | | 6 | Альбом 1 л. АС-34 | $C\frac{4ВрI-200}{4ВрI-100}$ 1500' ℓ=8.40м | — | 20.50кг |
| | | | | Гост 8478-81 | | |
| Б/ч | | 5 | | L63х6; ℓ=45м Гост 8509-86 | — | 25.74кг |
| Б/ч | | 4 | | ф6АI; ℓ=0.25; Гост 5781-82 | 8 | 0.06кг |
| | | | | Материалы | | |
| | | | | Тяжелый бетон В-12.5 | — | 1.62м³ |
| | | | | Вход №11 | | |
| | | | | Сборочные единицы | | |
| Б/ч | | 6 | Альбом 1 л. АС-34 | $C\frac{4ВрI-200}{4ВрI-200}$ 144; ℓ=4.20м | — | 6.90кг |
| | | | | Гост 8478-81 | | |

| | | | Обозначение | Наименование | Кол. шт. | Примеч. |
|---|---|---|---|---|---|---|
| | | | | Материалы | | |
| | | | | Тяжелый бетон В-12.5 | — | 0.85м³ |
| | | | | УМ-1 | | |
| | | | | Сборочные единицы | | |
| А3 | | | 192 км.и-31 стр.10 | ИМ-1 | 1 | 1.49кг |
| | | | | Материалы | | |
| | | | | Тяжелый бетон В-15 | — | 0.18м³ |
| | | | | УМ-2 | | |
| | | | | Сборочные единицы | | |
| | | | Альбом 2 л. АС-53 | ИМ-10 | 2 | 3.22кг |
| | | | | Материалы | | |
| | | | | Тяжелый бетон В-15 | — | 0.40м³ |
| | | | | УМ-3 | | |
| | | | | Сборочные единицы | | |
| А3 | | | 192 км.и-31 стр.10 | ИМ-2 | 2 | 0.98кг |
| | | | | Материалы | | |
| | | | | Тяжелый бетон В-15 | — | 0.16м³ |
| | | | | УМ-4 /Вход №8/ | | |
| | | | | Сборочные единицы | | |
| | | | Альбом 1 л. АС-25 | $C\frac{4ВрI-200}{4ВрI-100}$ 1500; ℓ=3.0м | — | 7.35кг |
| | | | | Гост 8478-81 | | |
| | | | | Материалы | | |
| | | | | Тяжелый бетон В-15 | — | 0.85м³ |

Выборка металла на монолитные железобетонные конструкции.

| Марка элемента | Арматурные изделия: Арматура класса Вр I, Гост 6727-80*: 4 | Итого | Арматура класса А I, Гост 5781-82*: 6 | 10 | Итого | Заладные изделия: Прокат марки Вст3кп2, Гост 103-76: -140х8 | Итого | Гост 8509-86: L63х8 | Итого | Общий расход, кг. |
|---|---|---|---|---|---|---|---|---|---|---|
| Входы и УМ-4 | 43.28 | 43.28 | 0.36 | 1.44 | 1.80 | 3.69 | 3.69 | 25.74 | 25.74 | 74.51 |
| УМ-1 ÷ УМ-3 | 0.99 | 0.99 | 8.90 | — | 8.90 | — | — | — | — | 9.89 |

| | | | |
|---|---|---|---|
| Н.контр. | Ивановский | | 221-1-706.92 Альбом 1 АС |
| Нач. отд. | Богородский | | Средняя школа на 11 классов с бассейном /264 учащихся/ |
| Гл.кон.пр | Ивановский | | Стадия Р, Лист 39, Листов |
| Зав.сект. | Белова | | Сводная спецификация ниже отм. 0.000/окончание/ |
| Инжен. | Бровецкая | | КБ по железобетону им. А.А. Якушева |

Привязан:

Инв.№

Инв.№ подл. | Подпись и дата | Взам. инв.№

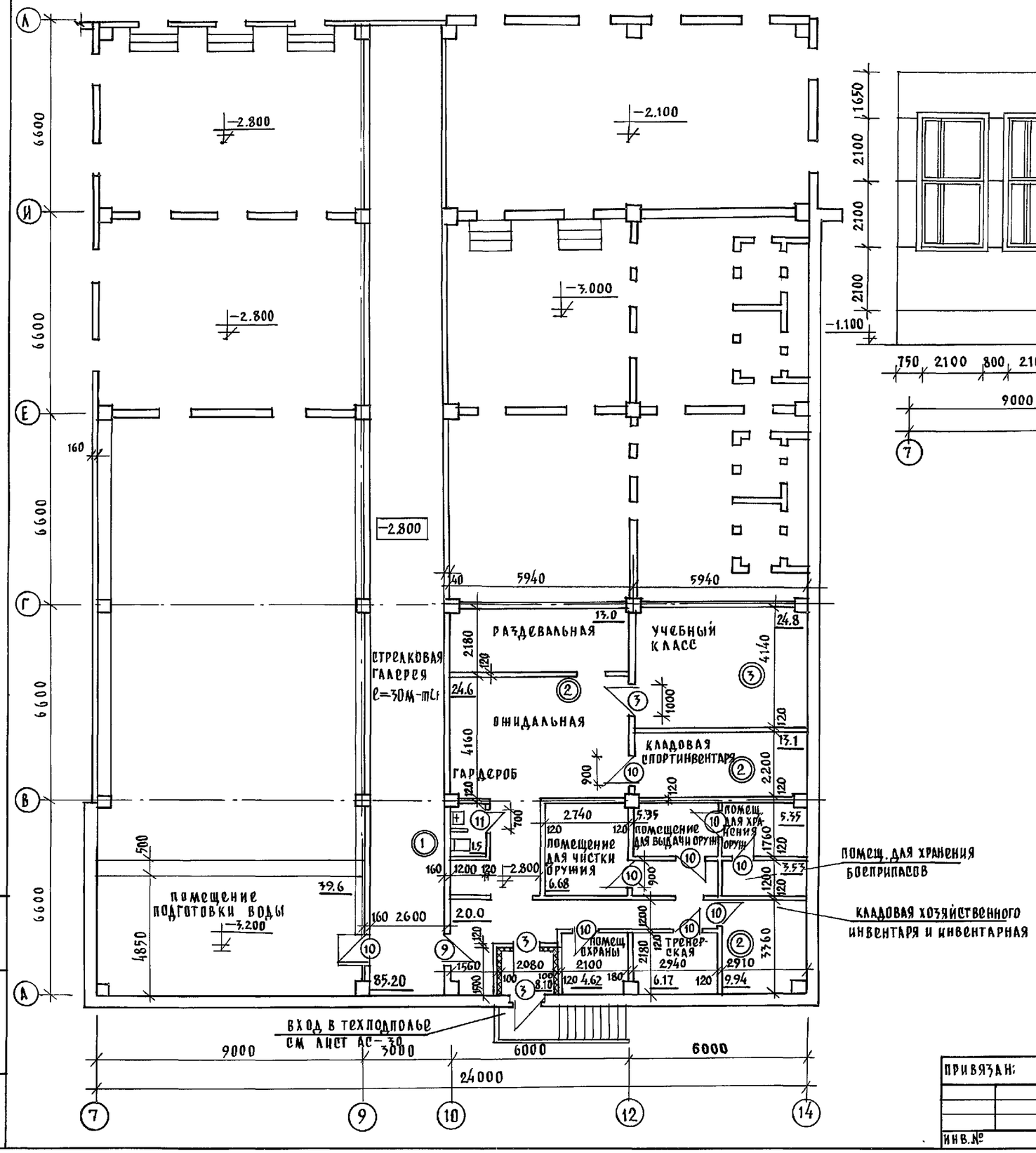


Разверткастены блока „Г" в осях „7"—„14" по оси „А".

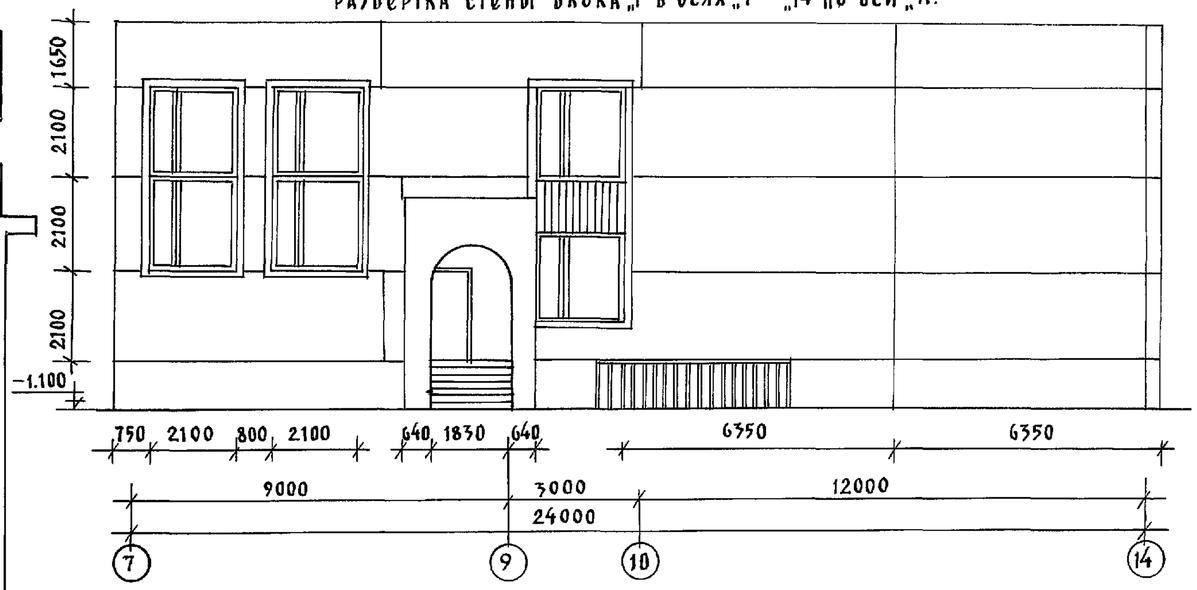


Спецификацию столярных изделий смотреть альбом 2 лист АС-23
Ведомость отделочных работ смотреть альбом 2 лист АС-21.
Узлы и детали полов смотреть альбом 2 лист АС-21; 22.

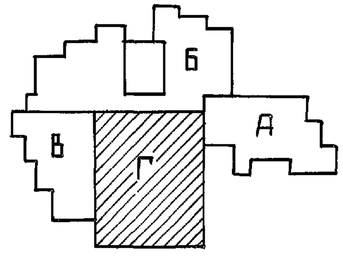


помещ. для хранения боеприпасов

кладовая хозяйственного инвентаря и инвентарная

| | | | |
|---|---|---|---|
| Н.контр. | Сергеев | | Т.п. 221-1-706.92 Альбом 1 АС |
| Нач. отд. | Красновидов | | |
| Гл. арх. пр. | Сергеев | | Средняя школа на 11 классов /264 учащихся/ с бассейном |
| Гл. кон. пр. | Ивановский | | |
| Вед. арх. | Романова | | Блок „Г" План подвала. |
| Арх. | Новикова | | |

| Стадия | Лист | Листов |
|---|---|---|
| Р | 40 | |

КБ по железобетону им. А.А. Якушева

Привязан:

Инв. №

Альбом 1

Инв. № подл. | Подпись и дата | Взам. инв. №

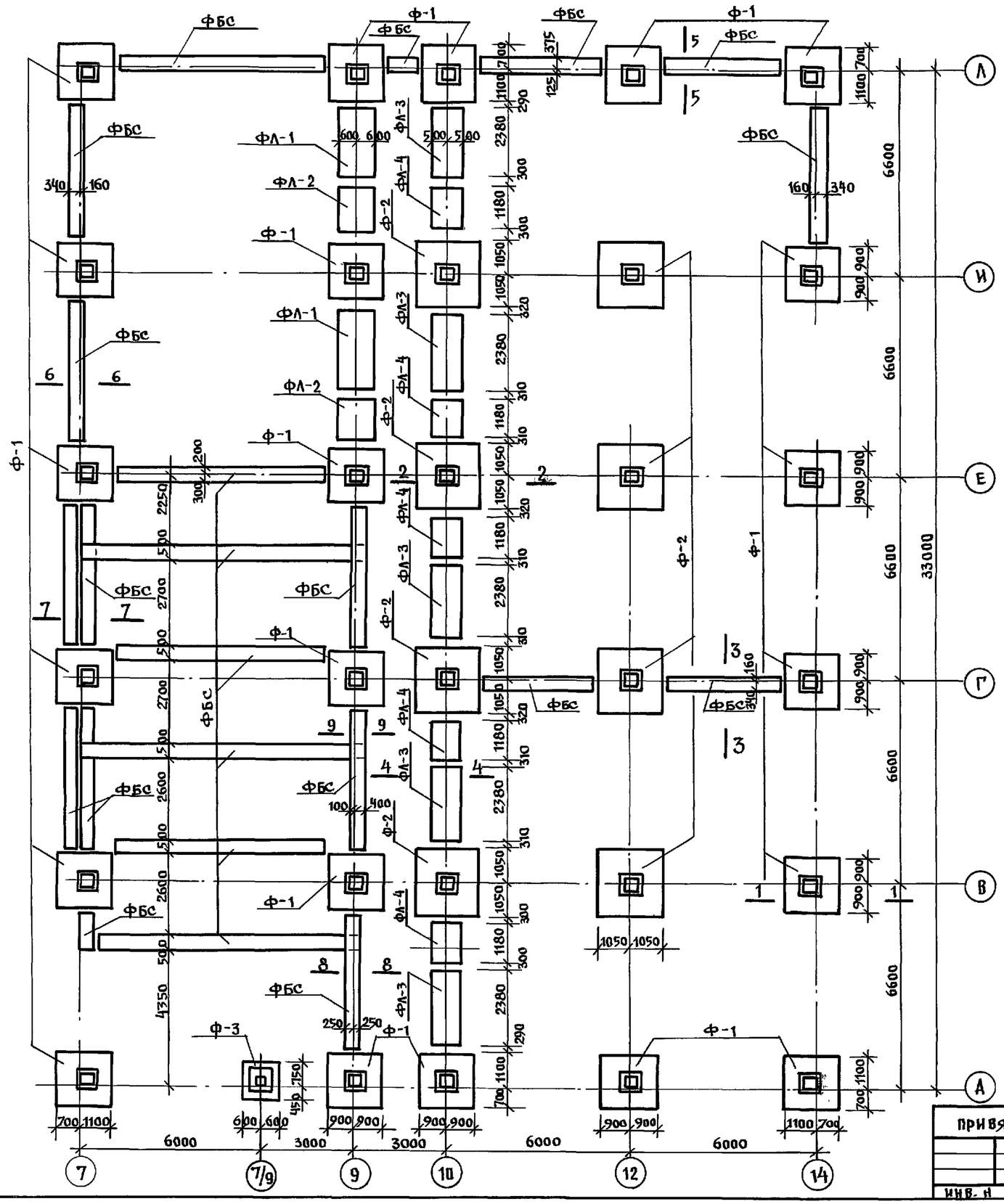


| Марка по проекту | Марка по серии |
|---|---|
| Ф-1 | 2ф18.9-3 |
| Ф-2 | 2ф 21.9-3 |
| ФЛ-1 | ФЛ 12.24-2 |
| ФЛ-2 | ФЛ 12.12-2 |
| ФЛ-3 | ФЛ 10.24-2 |
| ФЛ-4 | ФЛ 10.12-2 |
| 1 | ФБС 24.5.6-Т |
| 2 | ФБС 12.5.6-Т |
| 3 | ФБС 9.5.6-Т |
| 4 | ФБС 24.3.6-Т |
| 5 | ФБС 9.3.6-Т |
| | |
| | |
| | |
| | |
| | |
| | |

Сечения см. на листе АС-46.

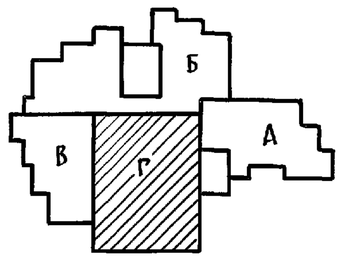


Инв. № подл. | Подпись и дата | Взам. инв. №

Привязан:

Инв. №

| | | | |
|---|---|---|---|
| Н. контр. | Ивановский | | |
| Нач. отд. | Богородский | | |
| Гл. конс. | Ивановский | | |
| Зав. сек. | Иванов | | |
| Вед. кон. | Носкова | | |

221-1-706.92 Альбом 1 АС

Средняя школа на 11 классов / 264 учащихся / с бассейном

Блок „Г"
План фундаментов.

| Стадия | Лист | Листов |
|---|---|---|
| Р | 41 | |

КБ по железобетону им. А.А. Якушева

25443-01 43

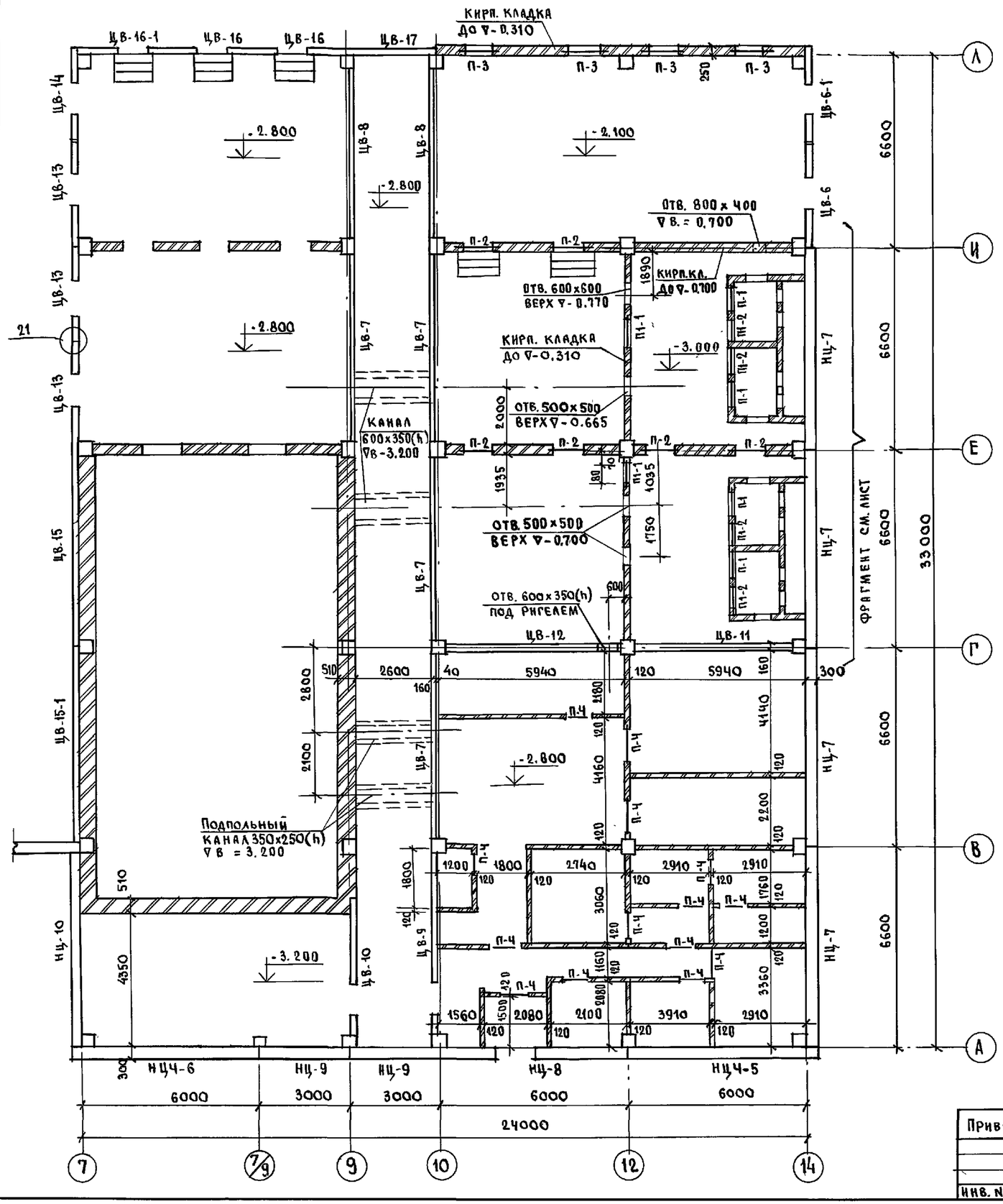


## ТАБЛИЦА ОБОЗНАЧЕНИЯ

| МАРКА ПО ПРОЕКТУ | МАРКА ПО СЕРИИ |
|---|---|
| НЦ-7 | 1 НЦ-66.31.3.0-100 Л |
| НЦ-8 | 1НЦ-60.31.3.0-100 Л |
| НЦ-9 | 1НЦ-30.31.3.0-100 Л |
| НЦ-10 | 1НЦ-63.31.3.0-100Л |
| НЦЧ-5 | 1НЦЧ-64.31 3.0-100 Л |
| НЦЧ-6 | 1НЦУ-64.31.3.0-100Л-1 |
| | |
| ЦВ-6 | ПСП-34.29.1.6-150Т |
| ЦВ 6-1 | ПСП-34.29.1.6-150Т-1 |
| ЦВ-7 | ПСП-62.29.1.6-150Т |
| ЦВ-8 | ПСП-60.29.1.6-150Т |
| ЦВ-9 | ПСП-60.29.1.6-150Т-1 |
| ЦВ-10 | ПСП-45.29.1.6-150Т |
| ЦВ-11 | ПСП-54.25.1.6-150Т |
| ЦВ-12 | ПСП-56.25.1.6-150Т |

| МАРКА ПО ПРОЕКТУ | МАРКА ПО СЕРИИ |
|---|---|
| ЦВ-13 | ПСП-33.29.1.6-150Т |
| ЦВ-14 | ПСП-36.29.1.6-150Т |
| ЦВ-15 | ПСП-66.29.1.6-150Т |
| ЦВ15-1 | ПСП-66.28.1.6-150Т-1 |
| ЦВ-16 | ПСП-30.29.1.6-150Т |
| ЦВ16-1 | ПСП-30.29.1.6-150Т-1 |
| ЦВ-17 | ПСП-30.29.1.6-150Т-2 |
| | |
| | |
| | |
| | |
| | |
| | |
| | |
| | |

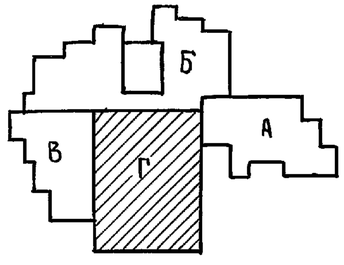


| | | | |
|---|---|---|---|
| Н. КОНТР. | ИВАНОВСКИЙ | | |
| ЗАВ. ОТД. | БОГОРОДСКИЙ | | |
| ГЛ. КОНСТ. | ИВАНОВСКИЙ | | |
| ЗАВ. СЕКТ | ИВАНОВ. | | |
| ВЕД. КОН. | НОСКОВА | | |

Привязан:

Инв. №

221-1-706.92. Альбом 1 АС

СРЕДНЯЯ ШКОЛА НА 11 КЛАССОВ /264 УЧАЩИХСЯ/. С БАССЕЙНОМ

БЛОК „Г"
ПЛАН НАРУЖНЫХ И ВНУТРЕННИХ СТЕН ТЕХПОДПОЛЬЯ.

| СТАДИЯ | ЛИСТ | ЛИСТОВ |
|---|---|---|
| Р. | 42. | |

КБ ПО ЖЕЛЕЗОБЕТОНУ им. А.А. ЯКУШЕВА

Инв. № подл. | Подпись и дата | Взам. инв. №

## Монтажный план колонн техподполья

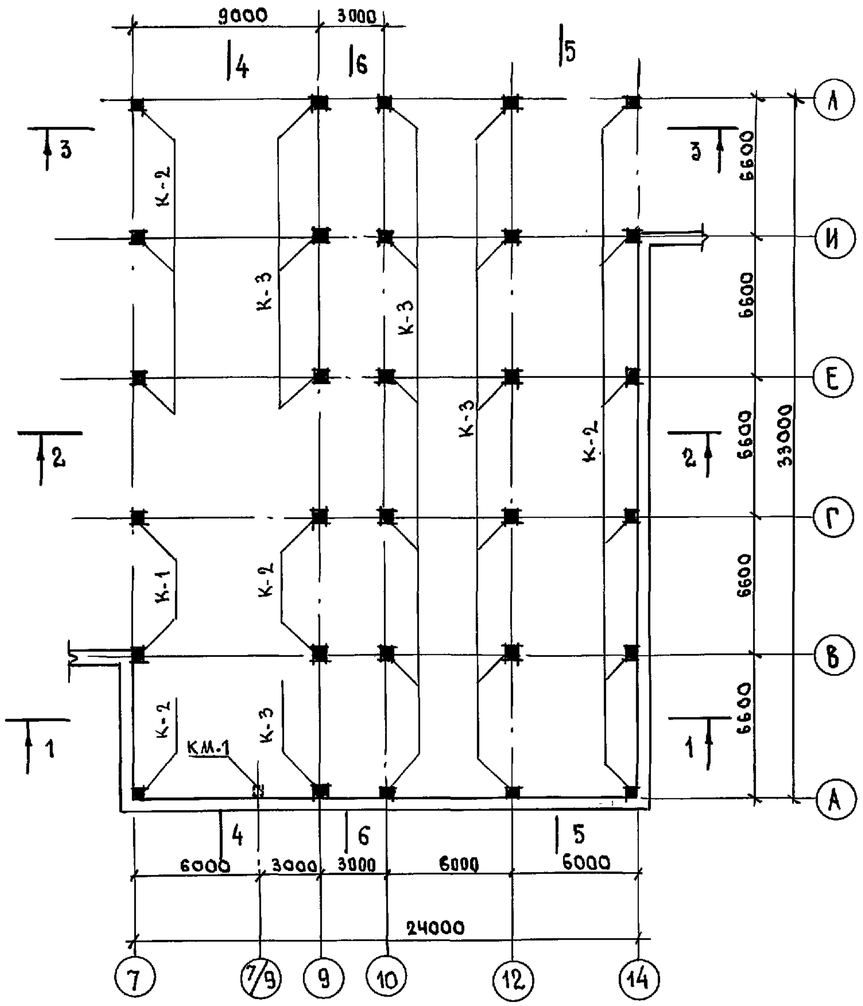


## 1 - 1

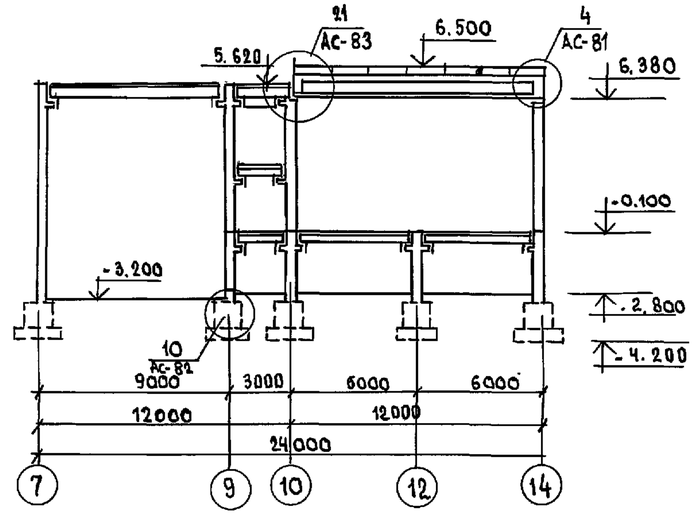


## 2 - 2

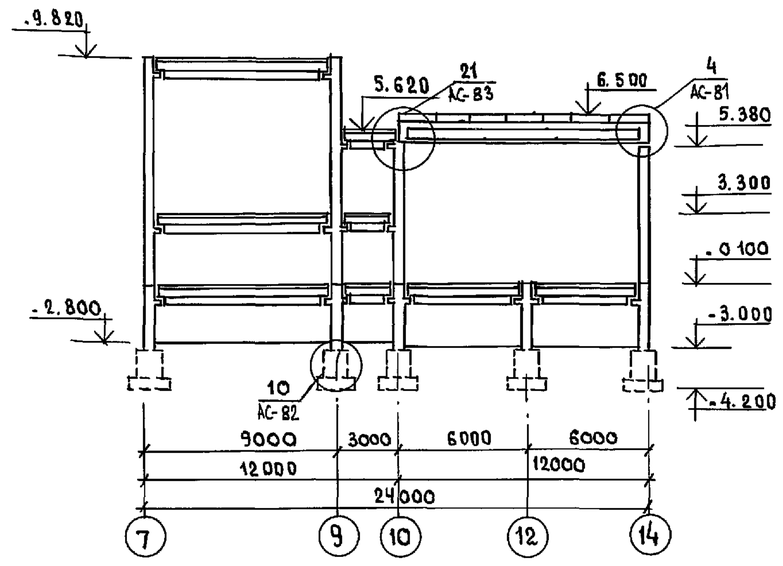


## 3 - 3

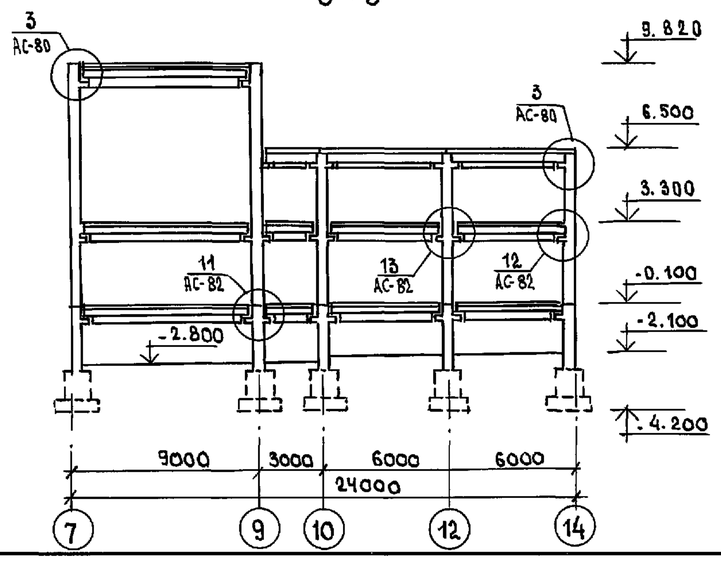


## Таблица обозначений

| Марка по проекту | Марка по серии |
|---|---|
| К-1 | К37.33-0 |
| К-2 | К37.33-1 |
| К-3 | К37.33-2 |
| КМ-1 | |
| | |
| | |

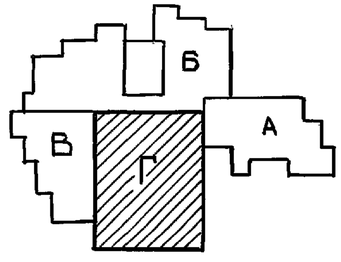


Узлы см. Альбом 2.

| | | | |
|---|---|---|---|
| Привязан: | | | |
| Инв. № | | | |

| | | | |
|---|---|---|---|
| Нач. отд. | Богородский | | |
| Гл. арх. | Сергеев | | |
| Гл. конст. | Ивановский | | |
| Гл. спец. | Иванов | | |
| Исполн. | Носкова | | |

221-1-706.92 Альбом 1 АС

Средняя школа на 11 классов / 264 учащихся / с бассейном

Блок „Г" Монтажный план колонн техподполья. Разрезы 1-1÷3-3

| Стадия | Лист | Листов |
|---|---|---|
| Р | 43 | |

КБ по железобетону им. А.А. Якушева

Инв. № подл. | Подпись и дата | Взам. инв. №

25443-01 45

## Монтажный план колонн верхних этажей

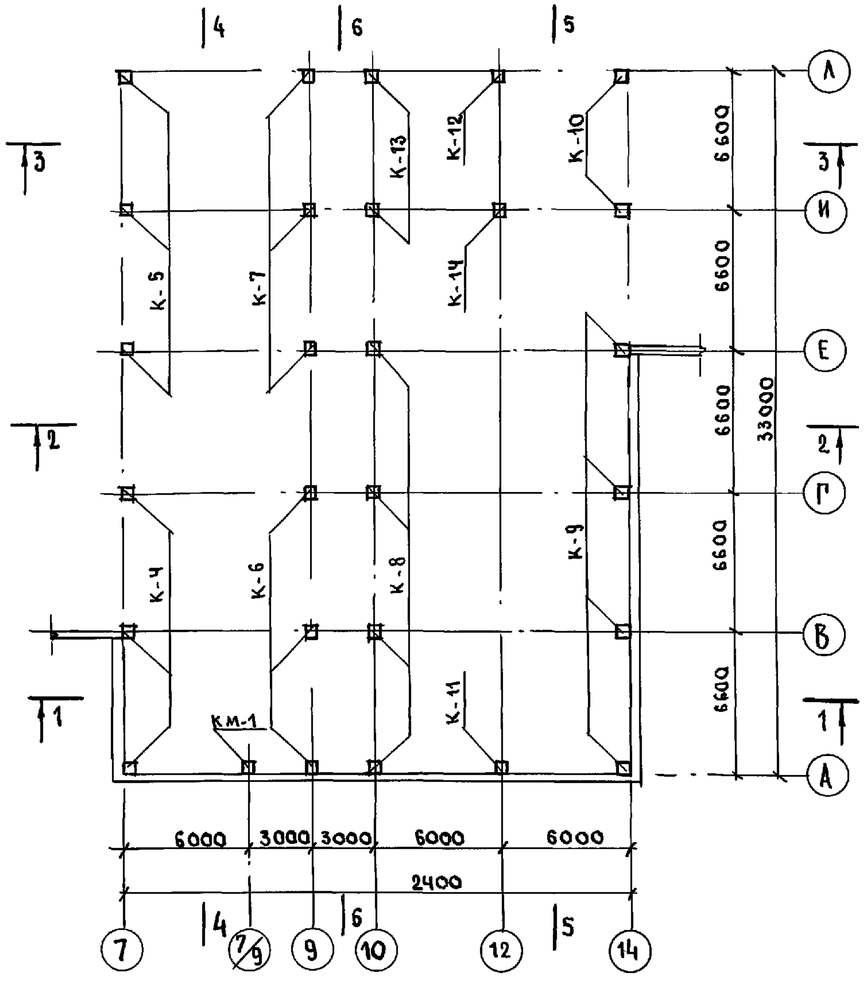


## 4 - 4

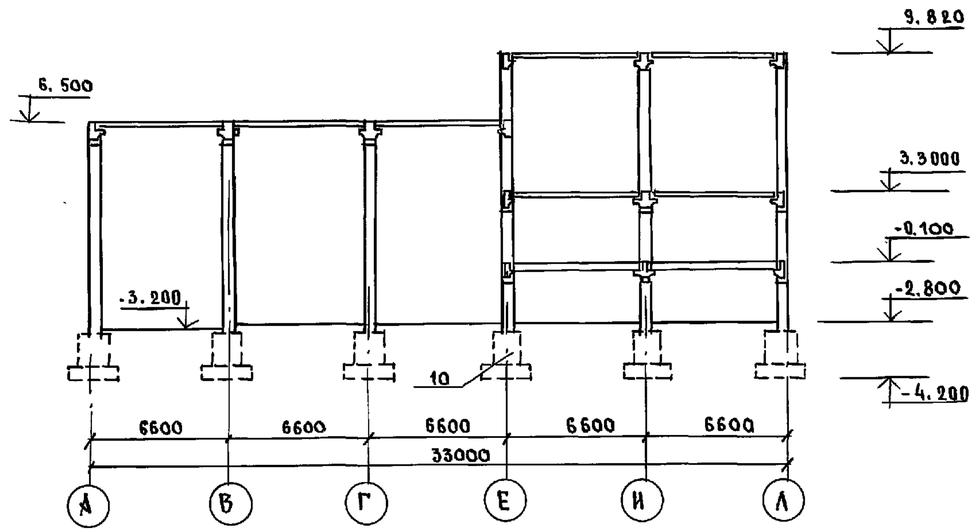


## 5 - 5

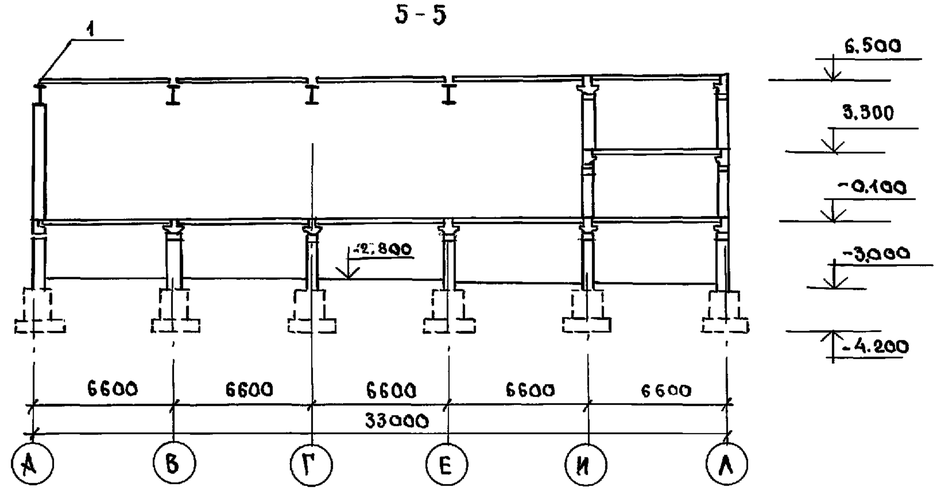


## 6 - 6

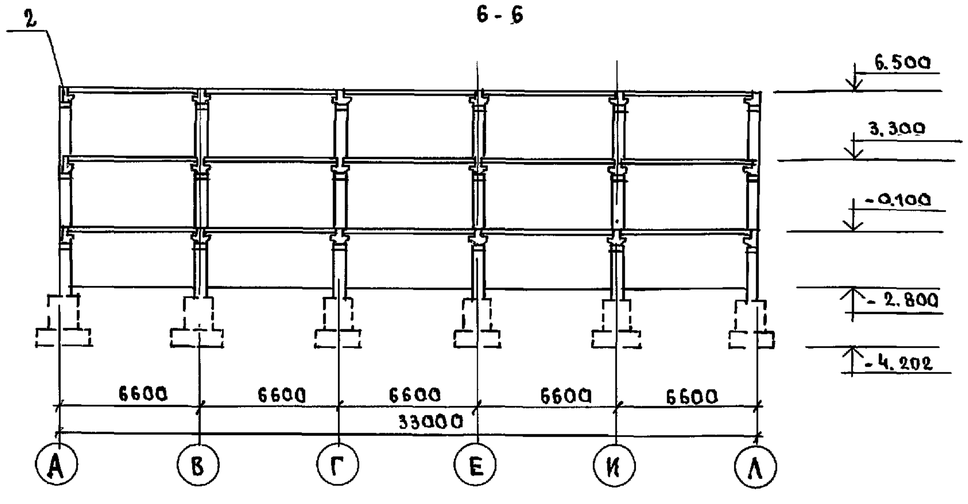


## Таблица обозначений

| Марка по проекту | Марка по серии |
|---|---|
| К-4 | К 66.33-0 |
| К-5 | К 99.33-0 |
| К-6 | К 66.33-1 |
| К-7 | К 99.33-1 |
| К-8 | К 66.33-2 |
| К-9 | К 66.33-3 |
| К-10 | К 66.33-4 |
| К-11 | К 66.33-5 |
| К-12 | К 66.33-6 |
| К-13 | К 66.33-7 |
| К-14 | К 66.33-8 |
| КМ-1 | |
| | |
| | |

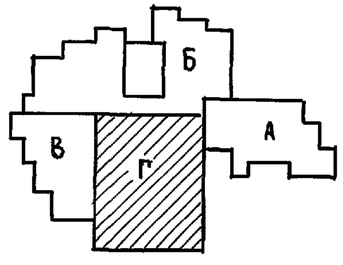


| | | | |
|---|---|---|---|
| Н. контр. | Ивановский | | 221-1-706.92 Альбом 1 АС |
| Нач. отд. | Богородский | | Средняя школа на 111 классов с бассейном /264 учащихся/ |
| Гл. конст. | Ивановский | | Стадия: Р; Лист: 44; Листов: |
| Зав. сект. | Иванов | | «Блок „Г"» Монтажный план колонн верхних этажей. Разрезы 4-4÷6-6 |
| Вед. инж. | Коскова | | КБ по железобетону им. А.А. Якушева |

Привязан:

Инв. №

Инв. № подл. | Подпись и дата | Взам. инв. №

25443-01 46

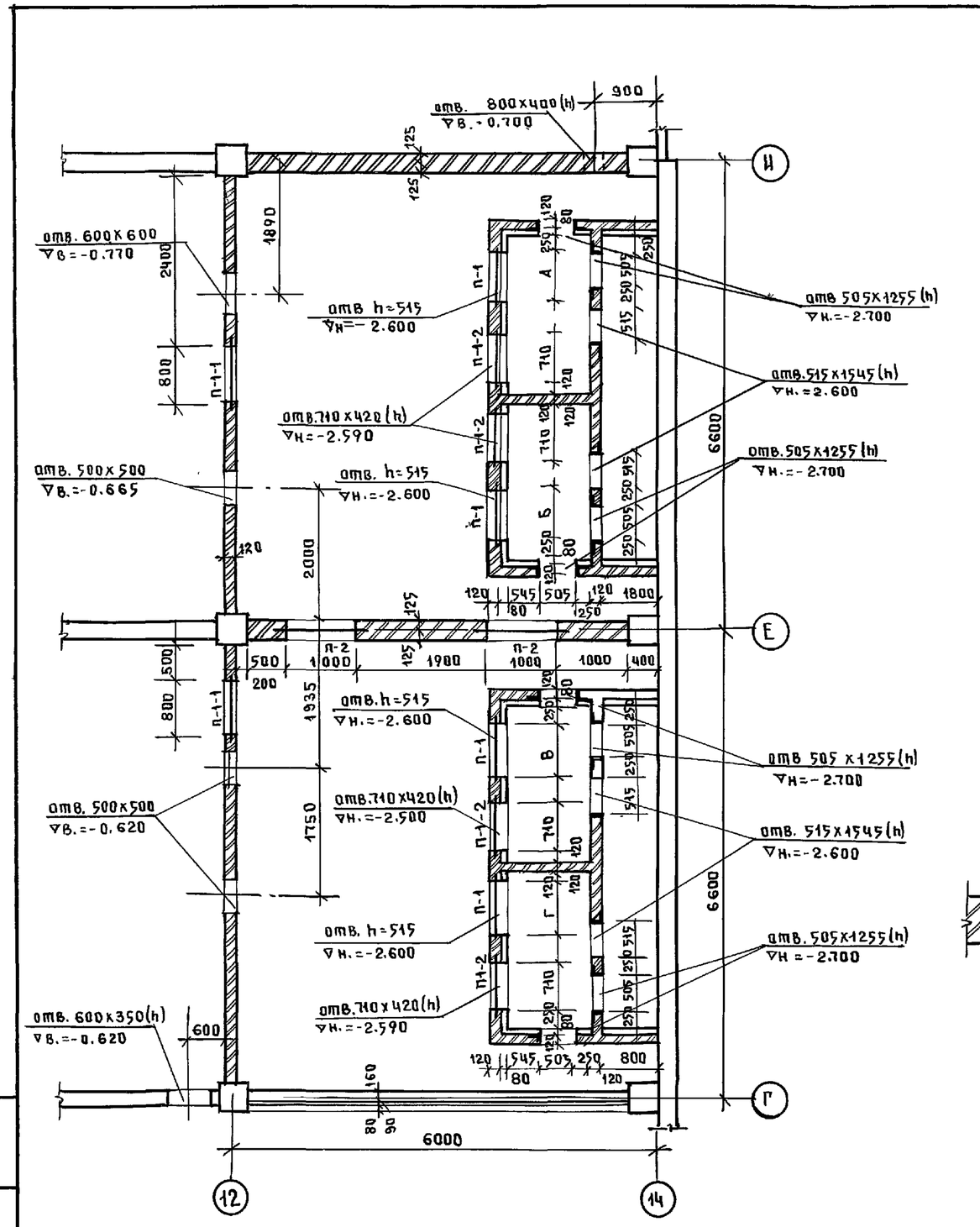


## Ведомость перемычек

| Тип | Схема сечения |
|---|---|
| П-1 (шт.4)<br>П-1-1 (шт.2)<br>П-1-2 (шт.4)<br>П-4 (шт.14) | 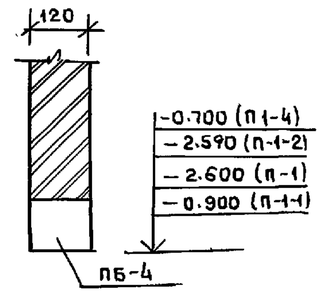  |
| П-2 (шт.6)<br>П-3 (шт.4) | 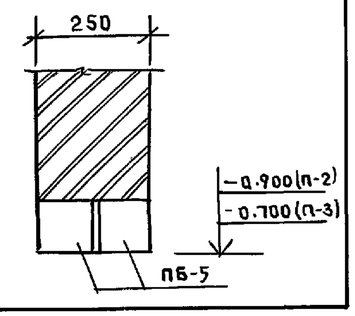  |

| Марка поз. | Обозначение | Наименование | Кол. шт. | Масса т | Примечан. |
|---|---|---|---|---|---|
| ПБ-4 | СЕР.1.038.1-1 вып.1 | 2ПБ13-1 | 1 | 0.054 | |
| ПБ-5 | —— // —— | 2ПБ13-1 | 2 | 0.054 | |
| | | | | | |
| | | | | | |

| | Расчетная t° нар. воздуха °С | | | | |
|---|---|---|---|---|---|
| | -20 | -25 | -30 | -35 | -40 |
| А | 545 | 670 | | 795 | |
| Б | 545 | 670 | | 795 | 670 |
| В | 795 | 670 | | 795 | |
| Г | 545 | 670 | | 795 | |
| | | | | | |

## Развертка „А-А"

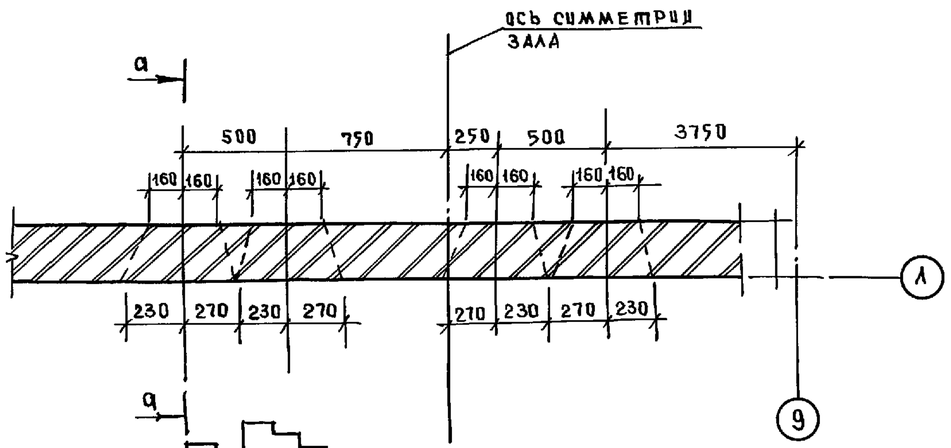


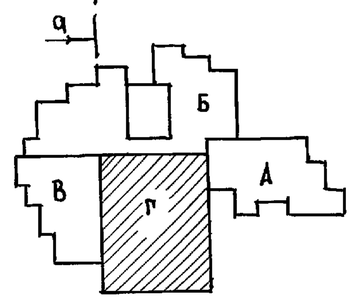


а-а

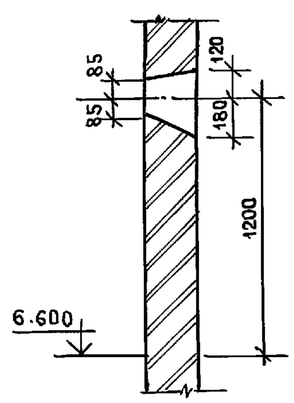


| | | | |
|---|---|---|---|
| Н.контр. | Ивановский | | 221-1-706.92 Альбом 1 АС |
| Зав.пта. | Богородский | | Средняя школа на 11 классов с бассейном /264 учащихся/ |
| Гл.конст. | Ивановский | | Стадия Р, Лист 45, Листов |
| Гл.спец. | Иванов | | Блок „Г" Фрагмент плана техподполья; ведомость перемычек. Развертка А-А. |
| Вед.кон. | Носкова | | КБ по железобетону им. А.А. Якушева |

Привязан

Инв. №

Инв.№ подл. | Подпись и дата | Взам. инв.№

25443-01 47

## Развертка стен в осях 7-14 по оси „Л"

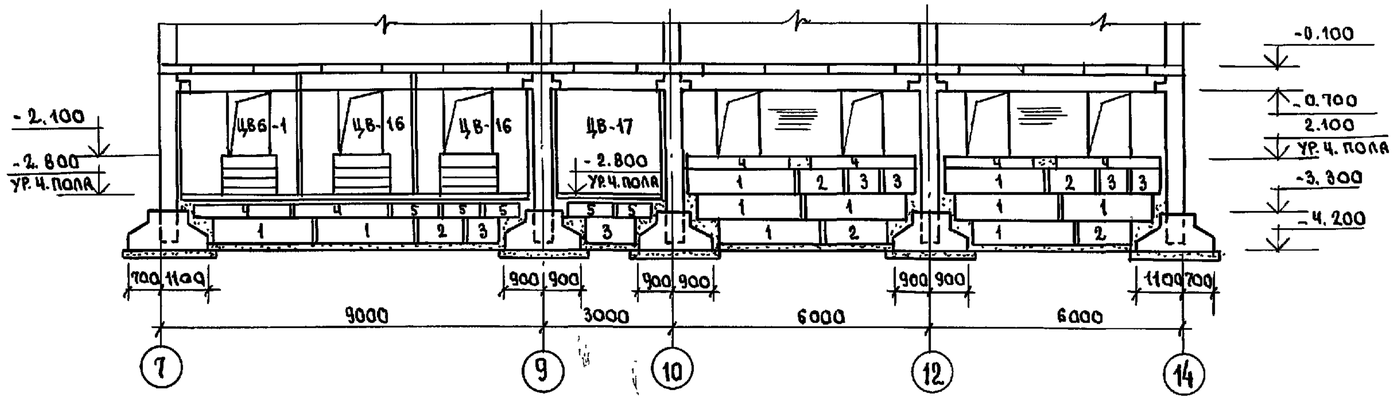


### 1-1

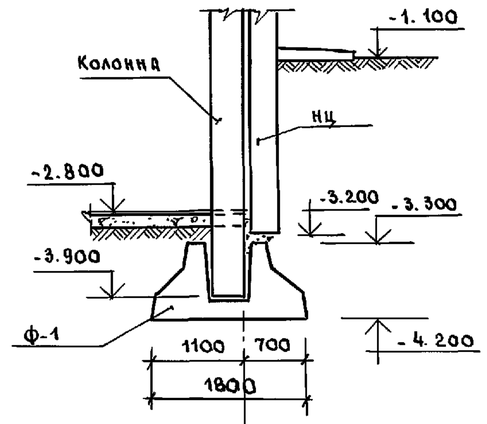


### а-а

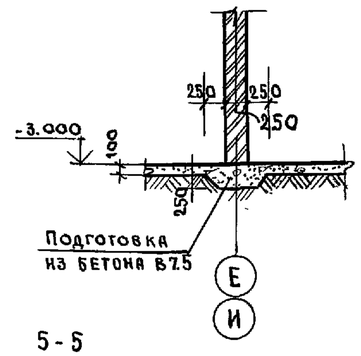


### 2-2

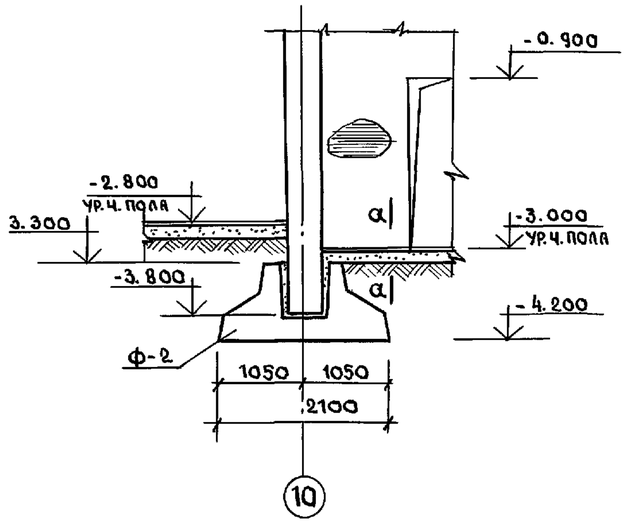


### 3-3

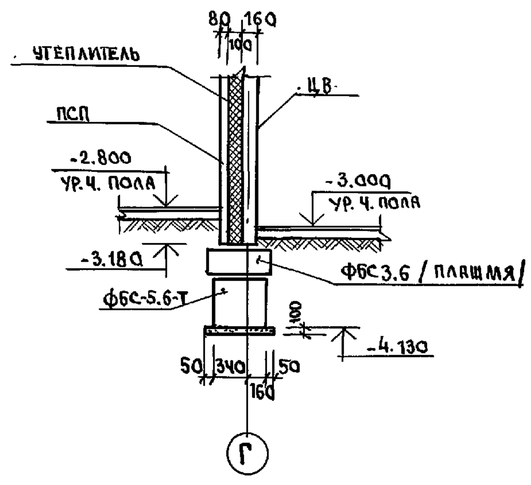


### 4-4

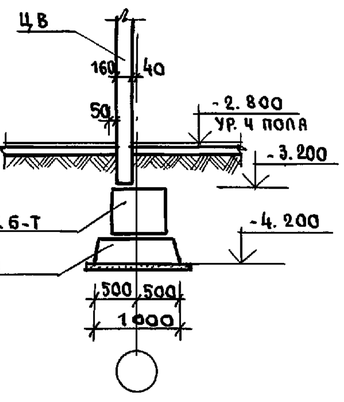


### 5-5

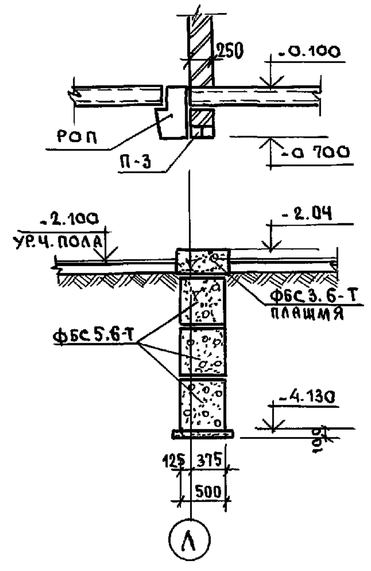


### 6-6

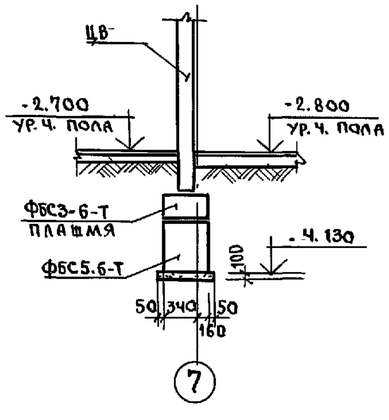


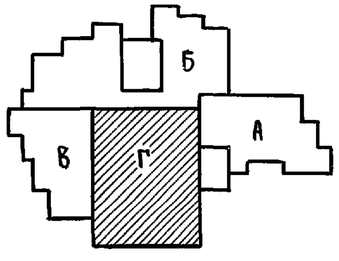


| | | | |
|---|---|---|---|
| Н.контр. | Ивановский | | 221-1-706.92 Альбом 1 АС |
| Нач. отд. | Богородский | | Средняя школа на 11 классов с бассейном/ 264 учащихся/ — Стадия: Р; Лист: 46; Листов: |
| Гл.конст. | Ивановский | | |
| Зав.сект | Иванов | | Блок „Г" Развертка стен по оси „Л" Сечения 1-1 ÷ 6-6. |
| Вед.конс | Носкова | | КБ по железобетону им. А.А. Якушева |

Привязан:

Инв. №

Инв. № подл. | Подпись и дата | Взам. инв. №

25443-01 48

## Развертка стен в осях „Е"-„А" по оси „9"

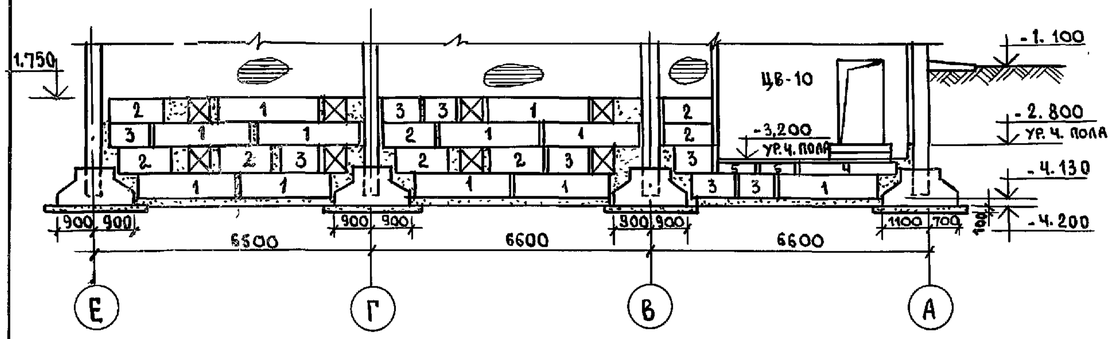


## Развертка стен в осях „7÷14" по оси „Г"(Е)

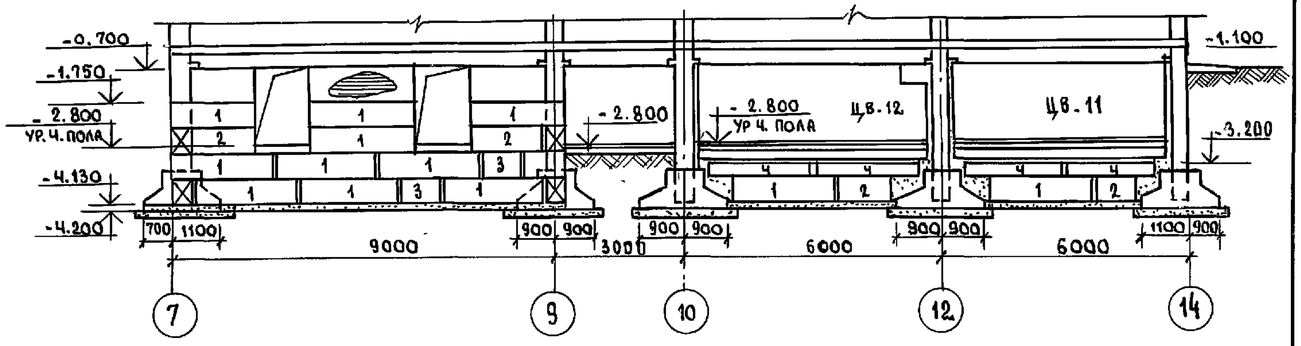


## Развертка стен в осях „А-Л" по оси „10"

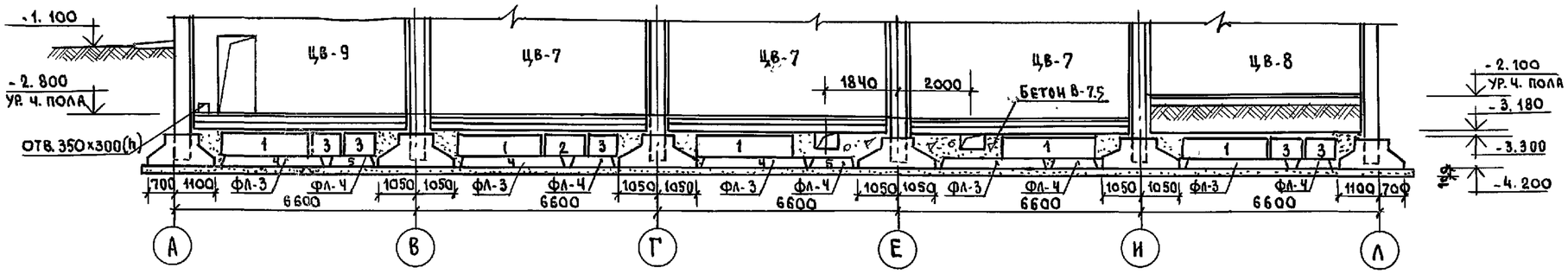


## 7-7

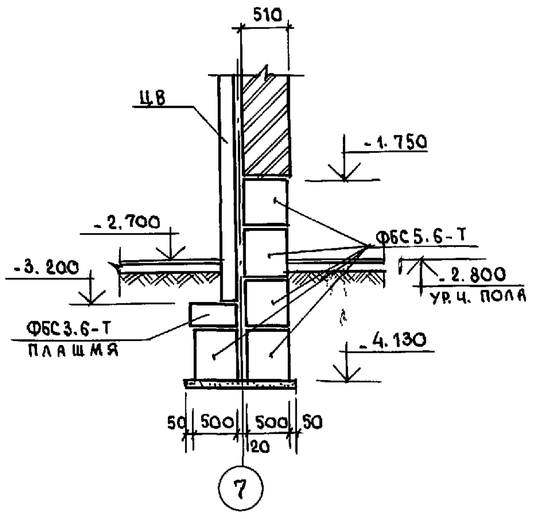


## Развертка стен в осях „7-14" по оси „А"

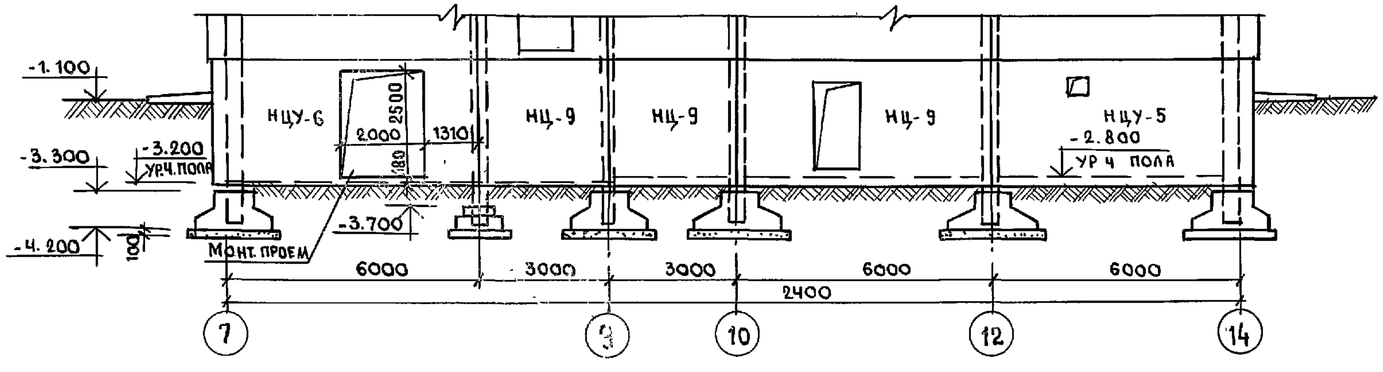


1. Фундаментные плиты; блоки; стаканы укладываются на выравненное песчаное основание/при песчаных грунтах/или предварительно уплотненную песчаную подсыпку.
2. Расход бетона В7.5 – 4.5 м³

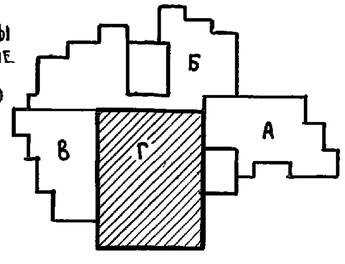


| | | | |
|---|---|---|---|
| Н. контр. | Ивановский | | |
| Нач. отд. | Богородский | | |
| Гл. конст. | Ивановский | | |
| Зав. сект. | Иванов | | |
| Вед. кон. | Носкова | | |

Привязан:

Инв. №

Инв. № подл. | Подпись и дата | Взам. инв. №

221-1-706.92 Альбом 1 АС

Средняя школа на 11 классов /264 учащихся/ с бассейном

Блок „Г" Развертки по осям: 9; 10; „А"; „Г". Сечение 7-7

| Стадия | Лист | Листов |
|---|---|---|
| Р | 47 | |

КБ по железобетону им. А. А. Якушева

## Развертка стен в осях „Л-А" по оси 7

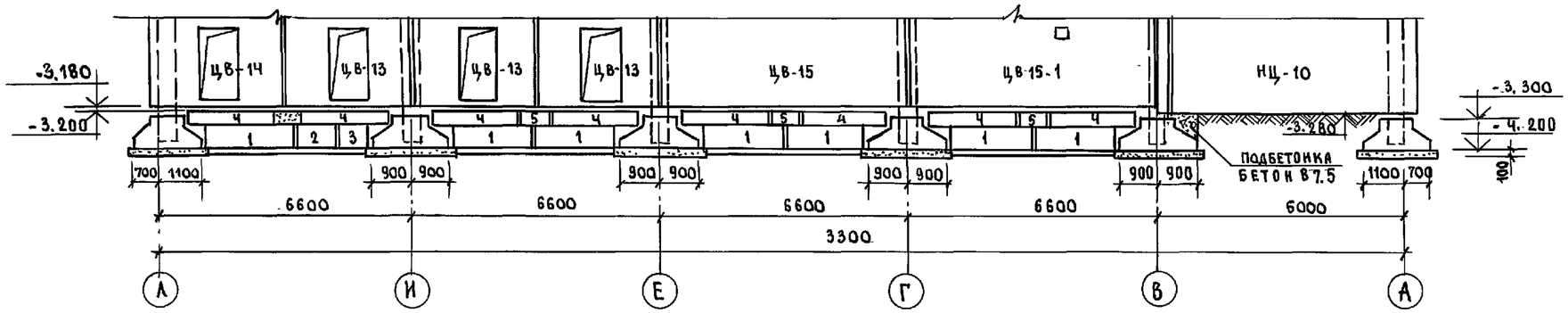


## 8-8

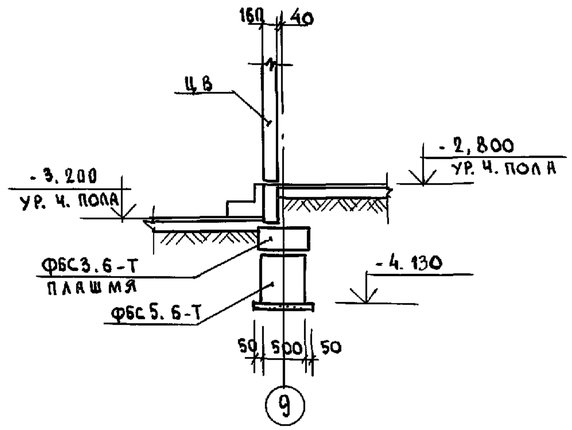


## Развертка стен в осях „А-Л" по оси „14."

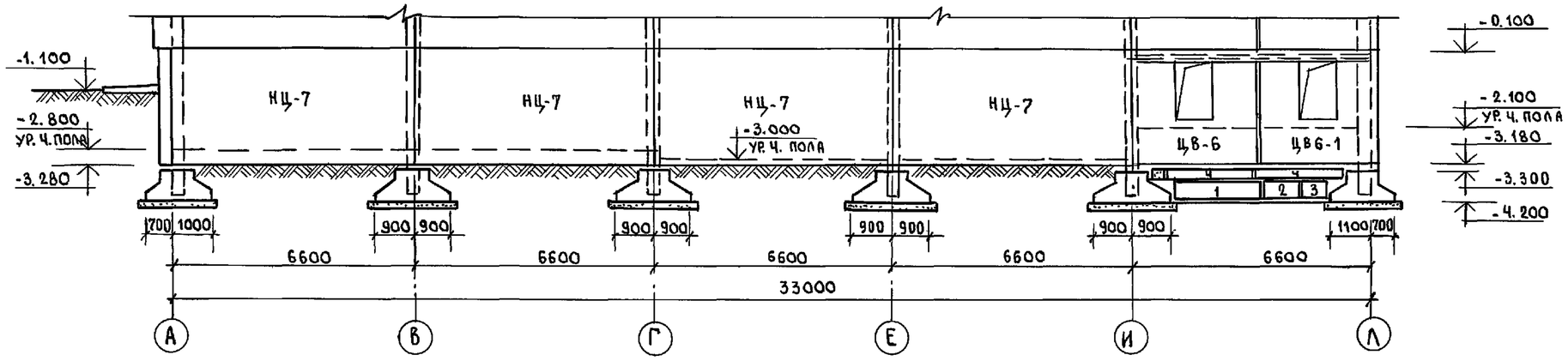


## 9-9

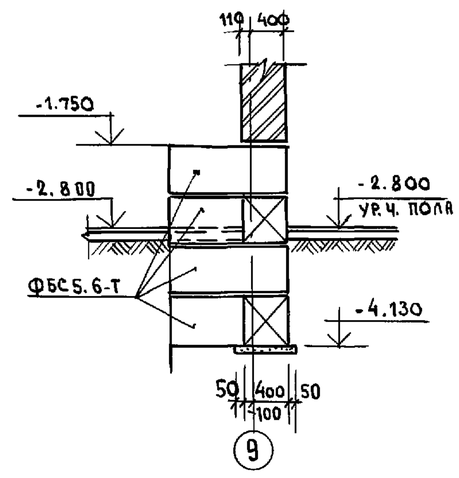


## Развертка стен в осях „Е-Л" по оси „9."

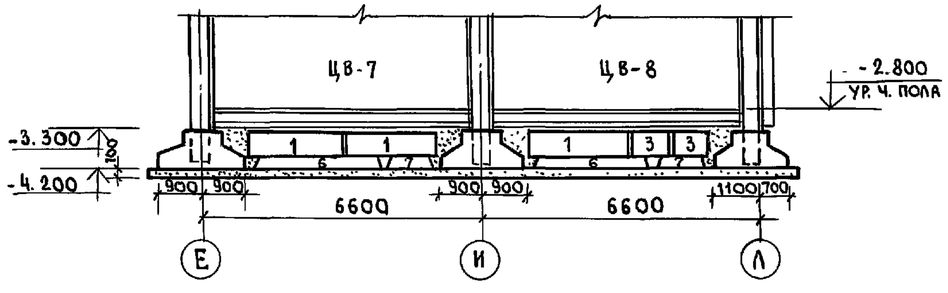


1. Примечания см. на л. АС-47.
2. Расход бетона В-7.5 - 1.30 м³.

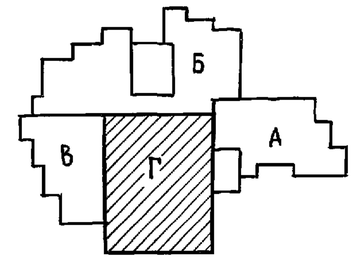


| | | | |
|---|---|---|---|
| Н. контр. | Ивановский | | |
| Нач. отд. | Богородский | | |
| Гл. констр. | Ивановский | | |
| Гл. спец. | Иванов | | |
| Вед. кон. | Коскова | | |

Привязан:

Инв. №

221-1-706.92 Альбом 1 АС

Средняя школа на 11 классов /264 учащихся/ с бассейном

Блок „Г"

Развертки стен по осям 7, 9, 14

Сечения 8-8; 9-9

| Стадия | Лист | Листов |
|---|---|---|
| Р | 48 | |

КБ по железобетону им. А.А. Якушева

Взам. инв. № | Подпись и дата | Инв. № подл.

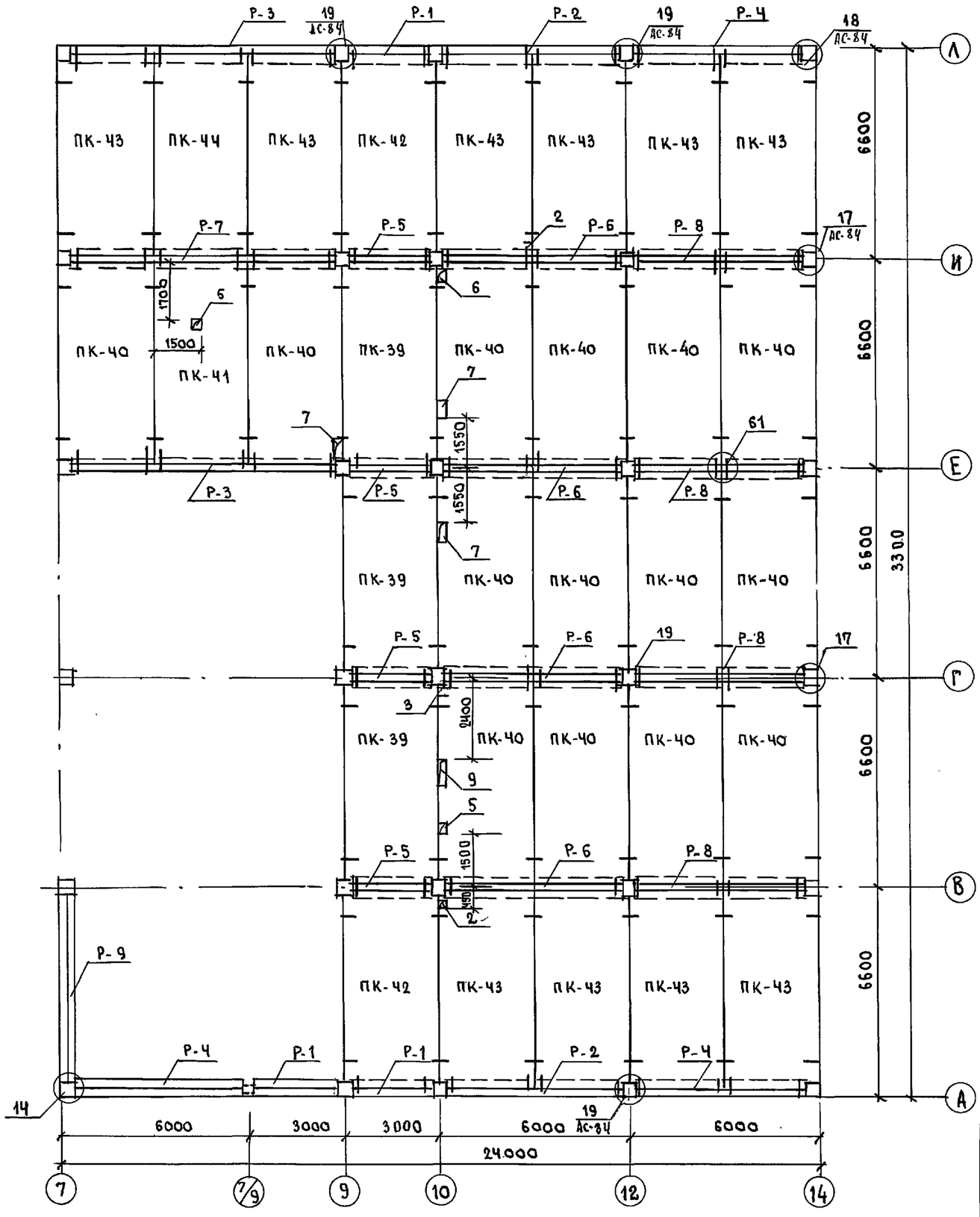


## ТАБЛИЦА ОБОЗНАЧЕНИЙ

| МАРКА ПО ПРОЕКТУ | МАРКА ПО СЕРИИ |
|---|---|
| Р-1 | РОП6.26-60 |
| Р-2 | РОП6.56-60 |
| Р-3 | РОП6-84-90 |
| Р-4 | РОП6-54-60 |
| Р-5 | РДП6.26-60 |
| Р-6 | РДП6.56-60 |
| Р-7 | РДП6-84-90 |
| Р-8 | РДП6.54-60 |
| Р-9 | РОП6.60-60 |
| ПК-39 | ПК6-63.30 |
| ПК-40 | ПК6-63.30-1 |
| ПК-41 | ПК6-63.30-2 |
| ПК-42 | ПК6-61.30 |
| ПК-43 | ПК6-61.30-1 |
| ПК-44 | ПК6-61.30-2 |
| | |

1. Таблицу отверстий см. на л. АС-50.
2. Узлы 17÷19 см. в Альбоме 2.
3. Узел 61 см. 192.УАС.1-30.

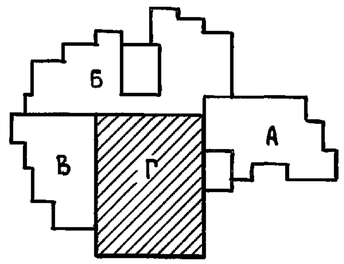


| | | | |
|---|---|---|---|
| Н.контр. | Ивановский | | |
| Нач. отд. | Богородский | | |
| Гл. конст. | Ивановский | | |
| Зав.сект | Иванов | | |
| Разраб. | Носкова | | |

Привязан:

Инв. №

221-1-706.92 Альбом 1 АС

Средняя школа на 11 классов /264 учащихся/ с бассейном

Блок „Г"
Схема перекрытия над техподпольем шир. 3м

| Стадия | Лист | Листов |
|---|---|---|
| Р | 49 | |

КБ по железобетону им. А. А. Якушева

Инв. № подл. | Подпись и дата | Взам. инв. №

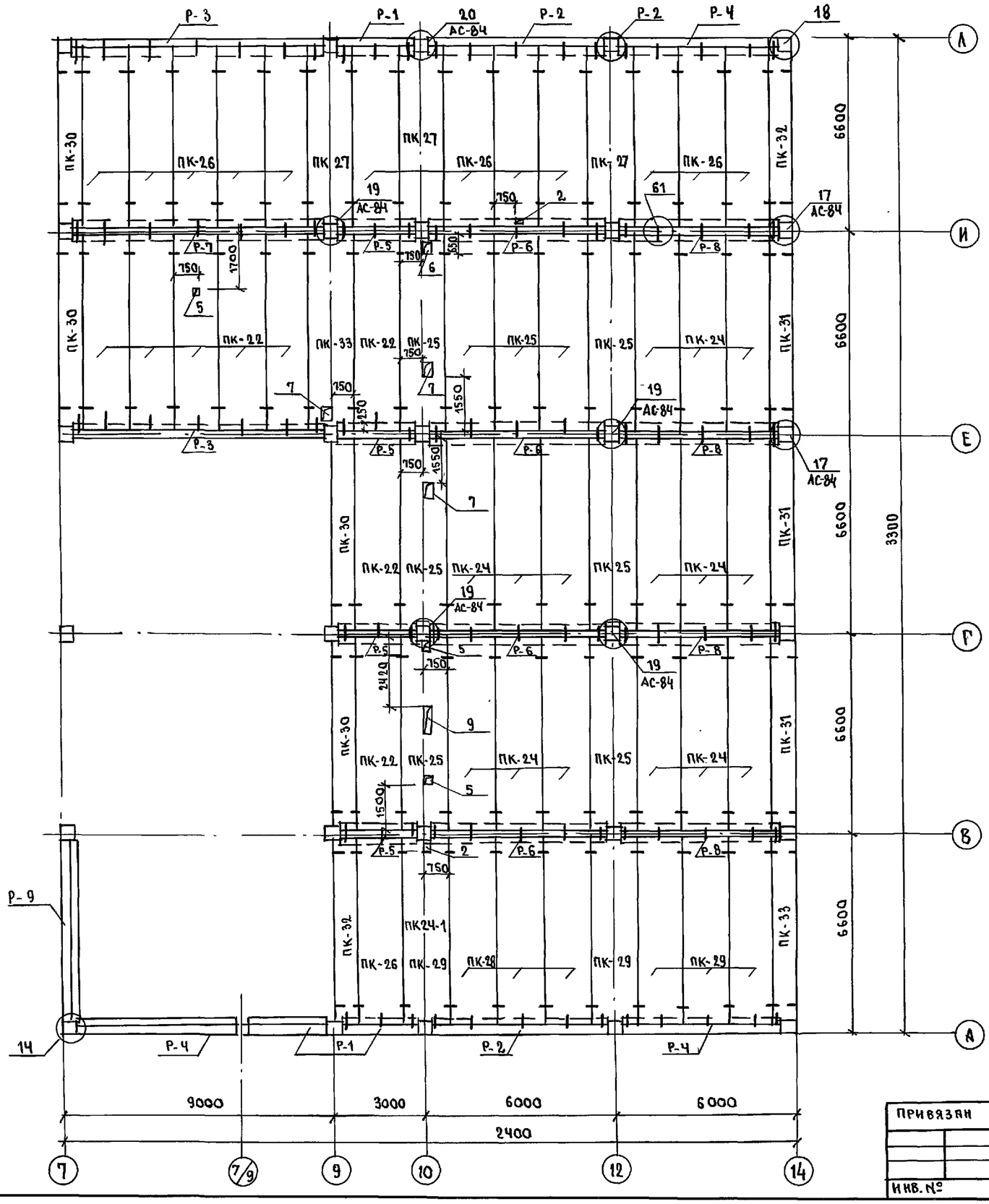


## ТАБЛИЦА ОБОЗНАЧЕНИЙ

| МАРКА ПО ПРОЕКТУ | МАРКА ПО СЕРИИ |
|---|---|
| Р-1 | РОП 6.26-60 |
| Р-2 | РОП 6.56-60 |
| Р-3 | РОП 6.84-90 |
| Р-4 | РОП 6.54-60 |
| Р-5 | РДП 6.26-60 |
| Р-6 | РДП 6.56-60 |
| Р-7 | РДП 6.84-90 |
| Р-8 | РДП 6.54-60 |
| Р-9 | РОП 6.60-60 |

| МАРКА ПО ПРОЕКТУ | МАРКА ПО СЕРИИ |
|---|---|
| ПК-22 | ПК5-63.15 |
| ПК-23 | ПК5-63.15-1 |
| ПК-24 | ПК6-63.15 |
| ПК-25 | ПК6-63.15-1 |
| ПК-26 | ПК5-61.15 |
| ПК-27 | ПК5-61.15-1 |
| ПК-28 | ПК6-61.15 |
| ПК-29 | ПК6-61.15-1 |
| ПК-30 | ПК6-63.7.5 |
| ПК-31 | ПК6-63.7.5 |
| ПК-32 | ПК5-61.7.5 |
| ПК-33 | ПК6-61.7.5 |

## ТАБЛИЦА ОТВЕРСТИЙ

| N ОТВ. | ГАБАРИТЫ | НАЗНАЧЕНИЕ |
|---|---|---|
| 2 | 150 x 150 | ВЕНТИЛЯЦИЯ, ВК |
| 3 | 150 x 250 | ВЕНТИЛЯЦИЯ; ВК |
| 5 | 250 x 250 | ВЕНТИЛЯЦИЯ |
| 6 | 400 x 250 | ВЕНТИЛЯЦИЯ; ВК |
| 7 | 500 x 250 | ВЕНТИЛЯЦИЯ; ВК |
| 9 | 750 x 250 | ВЕНТИЛЯЦИЯ, ВК |

1. УЗЛЫ 17÷20 СМ. АЛЬБОМ 2
2. УЗЕЛ 61 СМ. 192.УАС.1-30

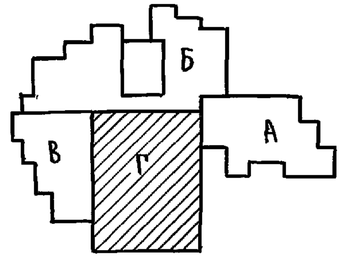


| | | | |
|---|---|---|---|
| Н.КОНТР. | ИВАНОВСКИЙ | | 221-1-706.92 АЛЬБОМ 1 АС |
| ЗАВ.ОТД. | БОГОРОДСКИЙ | | СРЕДНЯЯ ШКОЛА НА 11 КЛАССОВ с БАССЕЙНОМ / 264 УЧАЩИХСЯ |
| ГЛ.КОНСТ. | ИВАНОВСКИЙ | | БЛОК „Г" МОНТАЖНАЯ СХЕМА ПЕРЕКРЫТИЯ НАД ТЕХПОДПОЛЬЕМ, ШИР. 1.5 М /ВАРИАНТ/ |
| ЗАВ.СЕКТ. | ИВАНОВ | | |
| ВЕД.КОНС. | НОСКОВА | | |

| СТАДИЯ | ЛИСТ | ЛИСТОВ |
|---|---|---|
| Р | 50 | |

КБ ПО ЖЕЛЕЗОБЕТОНУ им. А.А.ЯКУШЕВА

ПРИВЯЗАН

ИНВ. №

ИНВ. № ПОДЛ. | ПОДПИСЬ И ДАТА | ВЗАМ. ИНВ. №

## План ванны бассейна

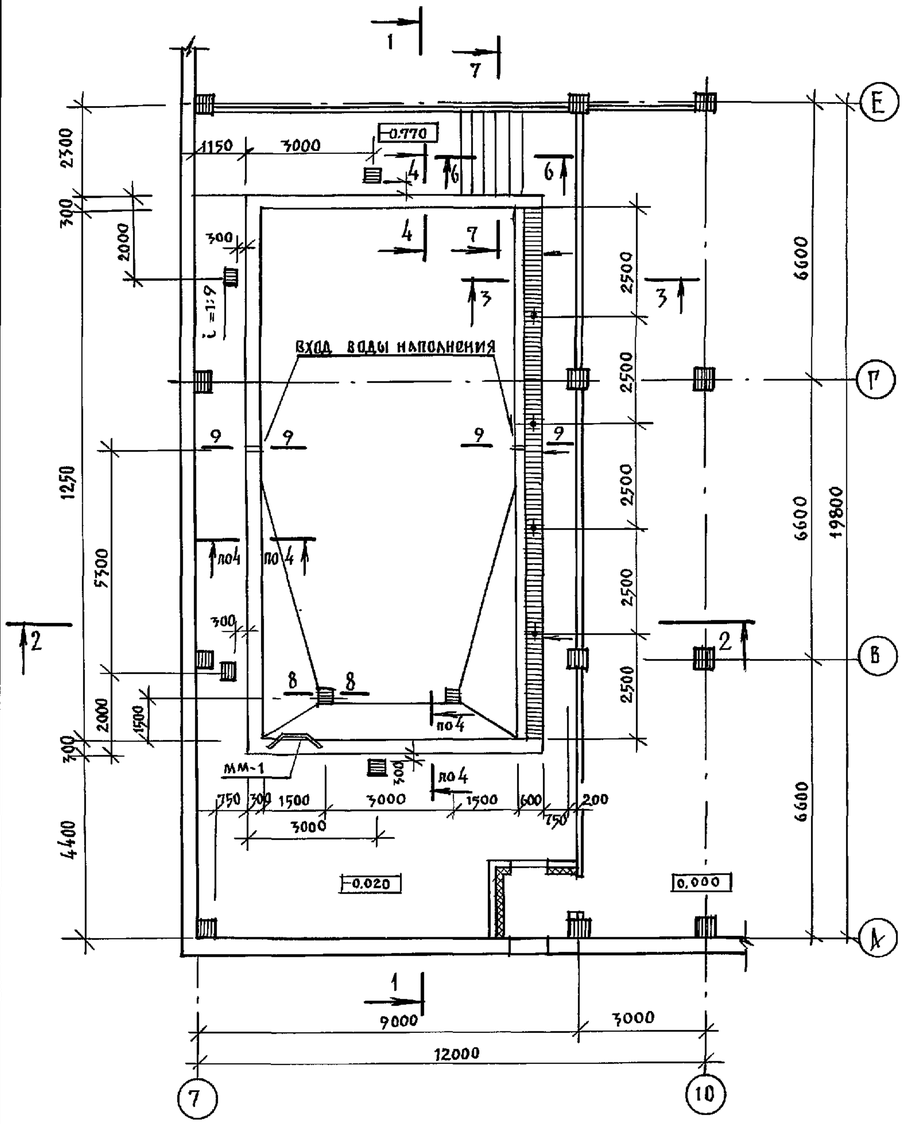


## План перекрытия ванны бассейна

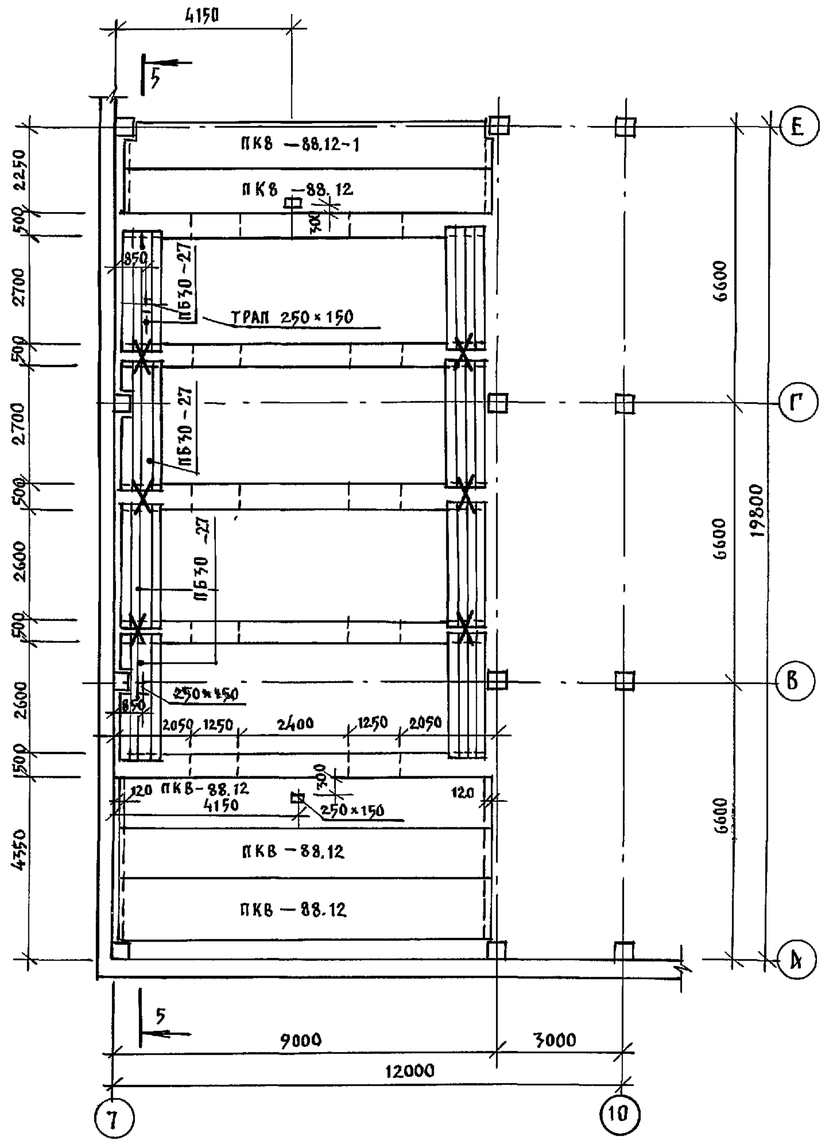


опалубку перед бетонированием.

Для предохранения закладных деталей от смещения они должны быть приварены к горизонтальной и вертикальной арматуре.

9. Сварку арматуры и закладных деталей выполнять в соответствии с требованиями „Инструкции по сварке соединений арматуры и закладных деталей железобетонных конструкций." и ГОСТ 14098-85, ГОСТ 5264-80.

10. Арматурные сетки изготавливать с помощью контактной точечной сварки.

11. Расход материалов на бассейн:

а) бетон гидротехнический М „300", по водонепроницаемости В – 6.

чаша ванны – 20.3 $м^3$

прижимная стенка – 11.2 $м^3$

б) сетка 100/100/3/3 по ГОСТ 12184–66 – 150 кг.

в) сталь рифленая 1000×220×6 ГОСТ 8568–77 – 137.8 кг

г) сталь горячекатанная периодического профиля ф10 А II ГОСТ 5781 –82* – 843 кг.

д) сталь горячекатанная круглая ГОСТ 2590 –88 ф 6 А I – 145 кг; ф 8 А I – 876 кг; ф10 А I – 250 кг

е) сталь квадратная ГОСТ 2591 –88 □ 8×8 – 12.6 кг.

ж) сталь полосовая –50×6 ГОСТ 103–76 – 59 кг.

12. Сечения см. листы АС-53÷АС-55.

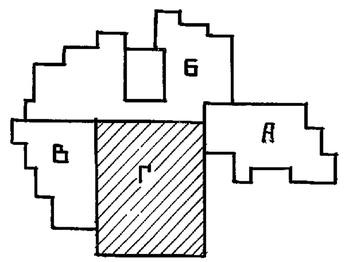


### Примечания:

1. Данный лист смотреть совместно с листами 52 ÷ 57.
2. Бассейн разработан с использованием типовой серии 2.270–1 в. 2.
3. Ванну бассейна, а также защитную стенку и прижимную плиту выполнять из гидротехнического бетона марки „300 В–6
4. До устройства гидроизоляции, железобетонную чашу ванны тщательно обследовать и все обнаруженные раковины тщательно расчистить и заторкретировать бетоном марки „400" на расширяющемся цементе. Железобетонную чашу испытать на водонепроницаемость пробной заливной водой.
5. Оклеечную гидроизоляцию наклеить на ровную огрунтованную битумной мастикой поверхность.
6. Защитное ограждение гидроизоляции стенок ванны удерживается сеткой 100/100/3/3 из проволоки ф 3 В I и стержнями ф 10 А I, расположенными с шагом 500 × 500 мм с наружной стороны сетки.
7. Бетонирование ванны бассейна вести непрерывно в соответствии с требованием СН и П 2.03.01-84
8. Металлические детали (закладные) установить в

| | | | |
|---|---|---|---|
| Привязан: | | | |
| Инв. № | | | |
| Нач. отд. | Богородский | | |
| Гл. арх. | Падерин | | |
| Гл. конс. | Ивановский | | |
| Гл. спец. | Иванов | | |

221-1-706.92 Альбом 1 АС

Средняя школа на 11 классов с бассейн./264 учащихся/

Блок „Г"

План ванны бассейна

| Стадия | Лист | Листов |
|---|---|---|
| Р | 51 | |

КБ по железобетону им. А. А. Якушева

Инв. № подл. | Подпись и дата | Взам. инв. №

25443-01 53

## План фундаментов под ванну бассейна

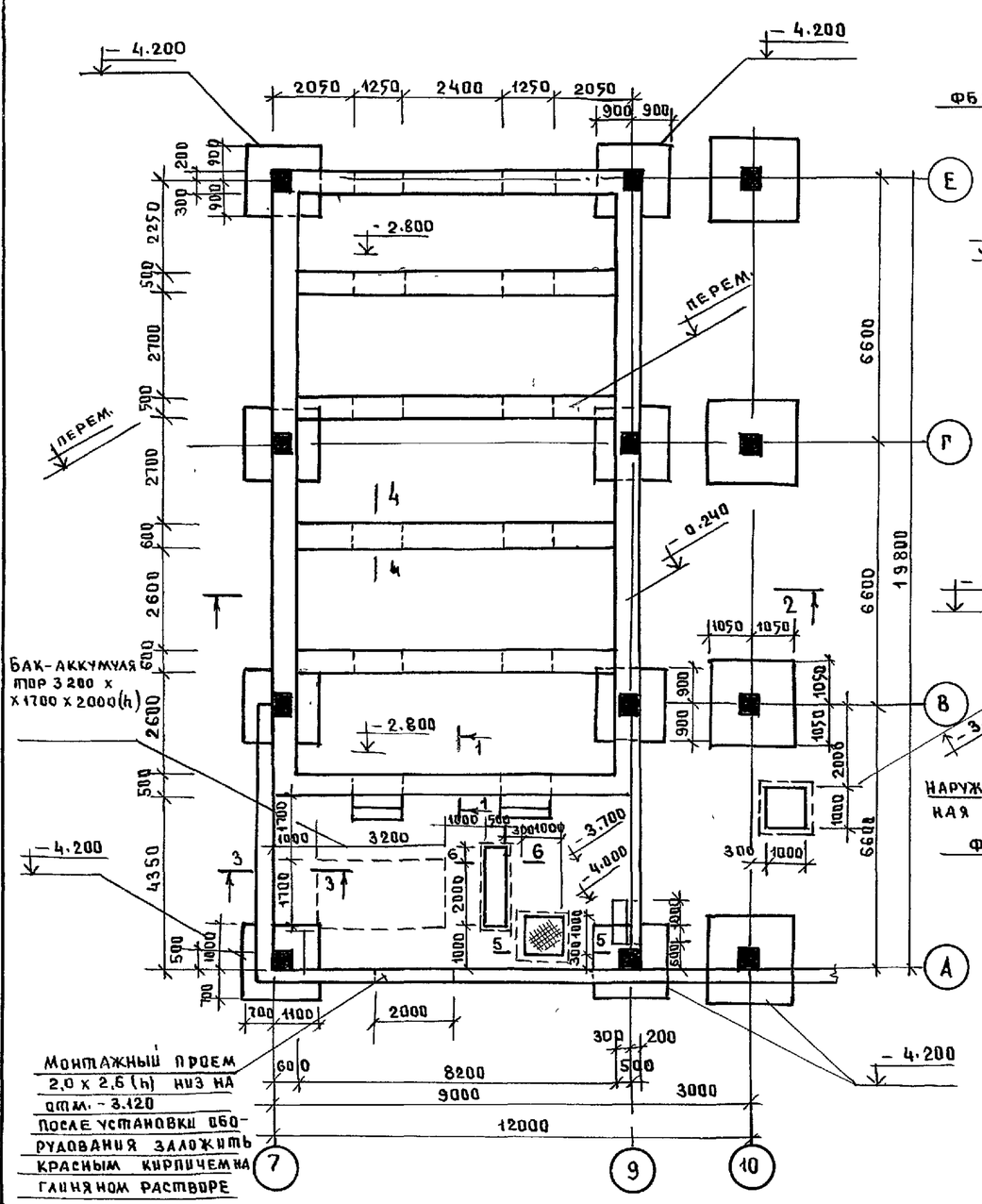


## 1 – 1

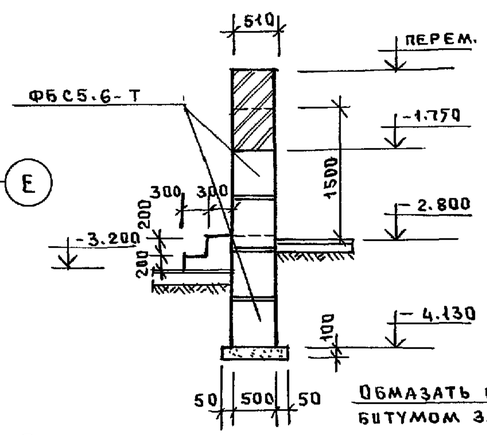


## 2 – 2

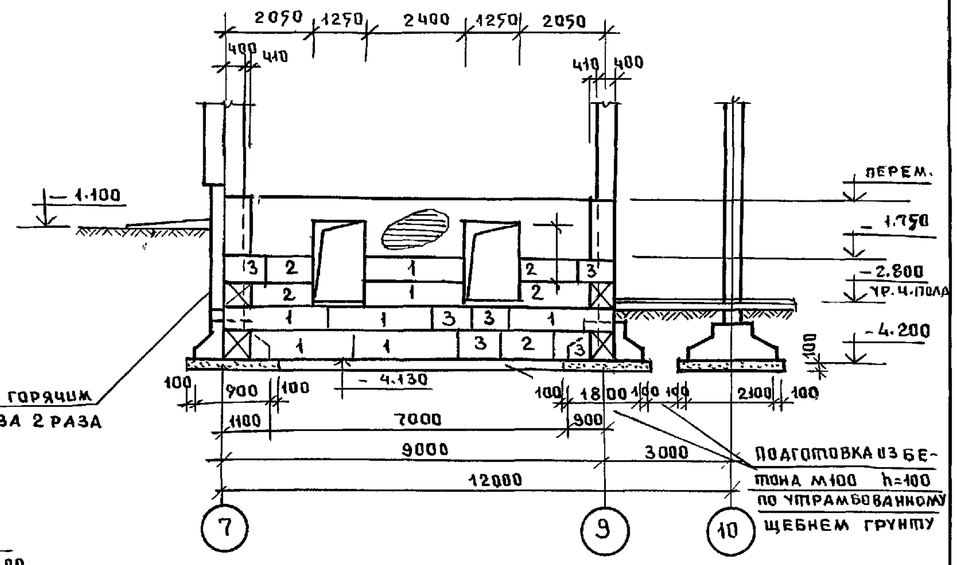


## 3-3

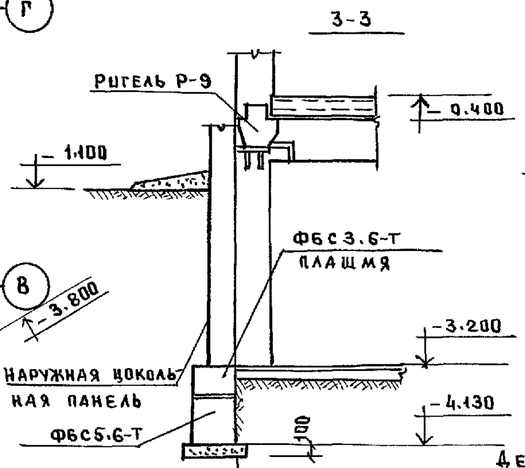


## 4 – 4

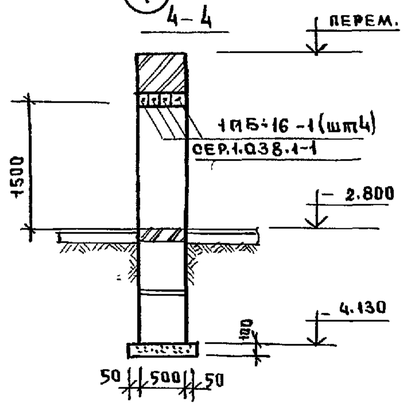


## 5 – 5

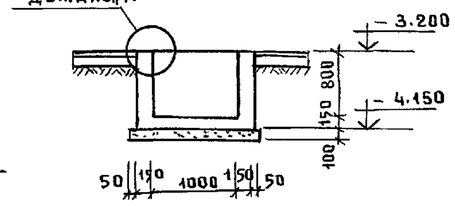


## Деталь „А"

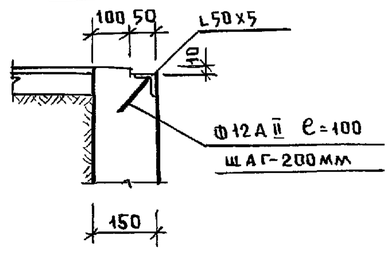


## 6 – 6

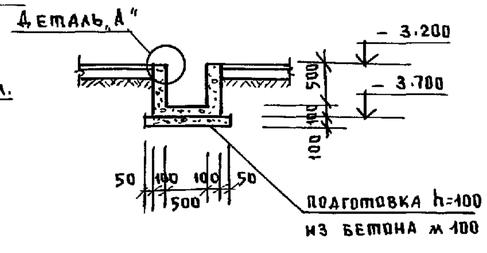


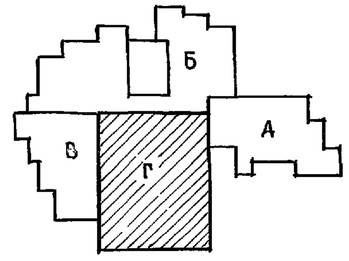


### Примечания

1. Технологические приямки и каналы перекрыть рифленой сталью $\delta = 6$ мм ребрами жесткости из L50x5
Расход рифа стали составляет 3,5 м²
Расход L50x5 – составляет 12,0 м/п

| | | | | | | | |
|---|---|---|---|---|---|---|---|
| Привязан | | | | | 221-1-706.92 | Альбом 1АС | |
| | | | Нач.отд. | Богородский | Средняя школа на 11 классов с бассейном/264 учащихся/ | Стадия | Лист | Листов |
| | | | Гл.арх. | Сергеев | | Р | 52 | |
| | | | Гл.конст. | Ивановский | Блок „Г" План фундаментов под ванну бассейна сеч.1-1 ÷ 6-6 | КБ по железобетону им. А.Д.Якушева | | |
| | | | Гл.спец. | Иванов | | | | |
| Инв.№ | | | | | | | | |

Инв.№ подл. | Подпись и дата | Взам. инв.№

25443-01 54

## 1—1

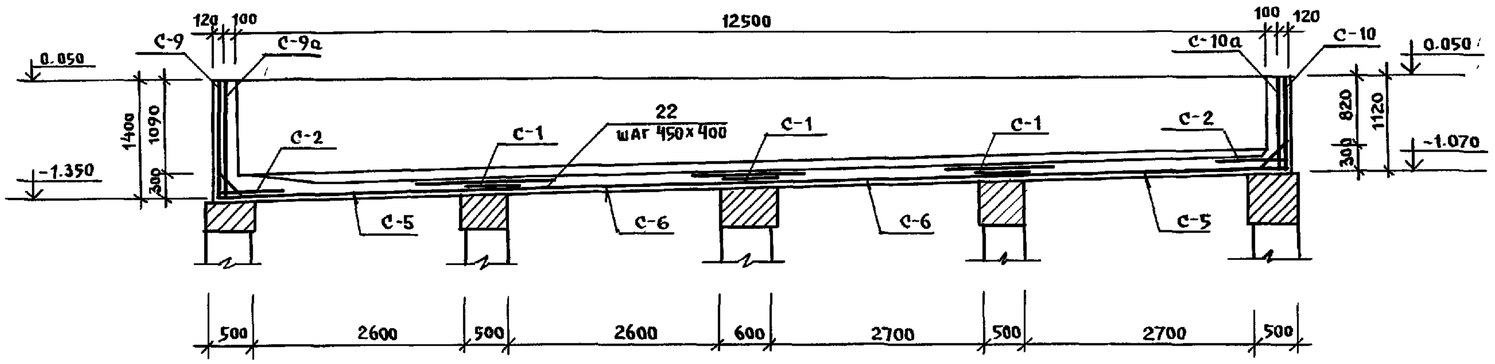


## 5—5

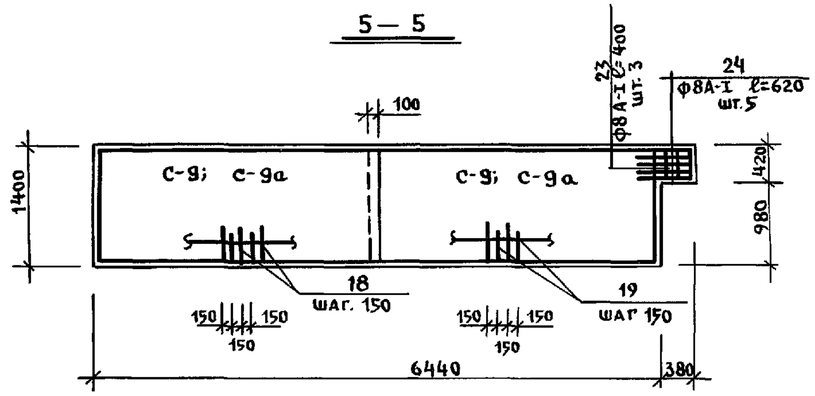


## 2—2

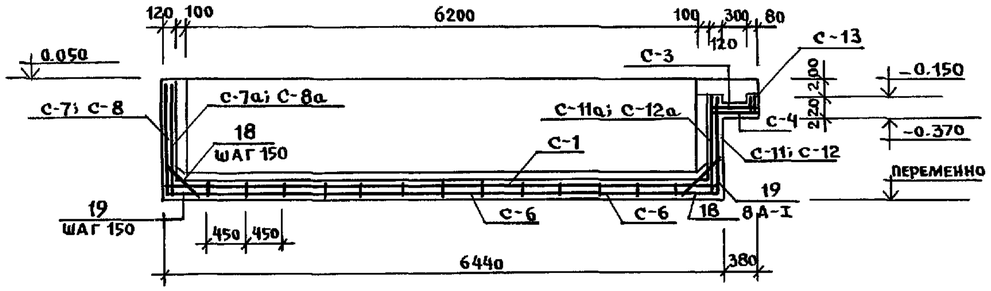


## 6—6

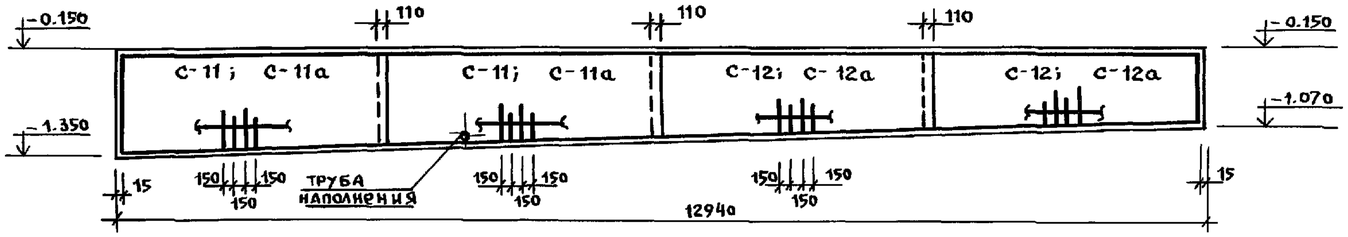


## 3—3

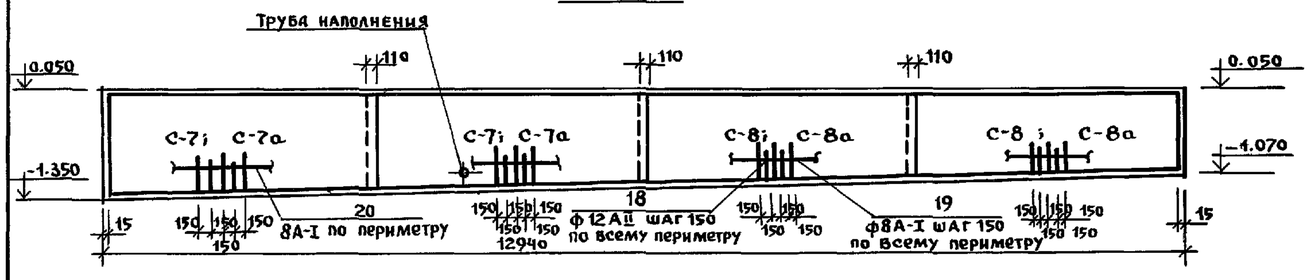


## 4—4

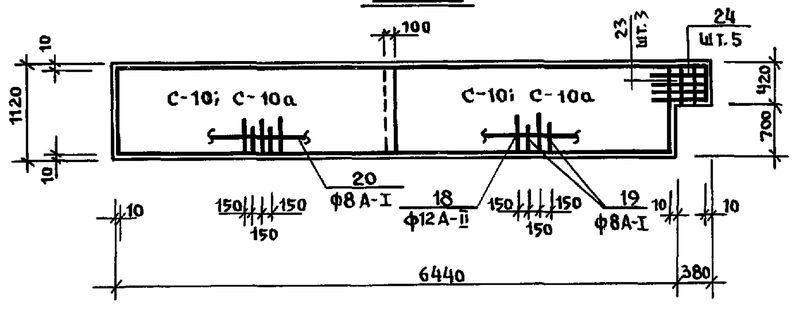


### Примечания

1. Планы раскладки арматурных сеток см. на листе 57.
2. Арматурные сетки см. лист 58

Спецификацию арматуры см. лист 58

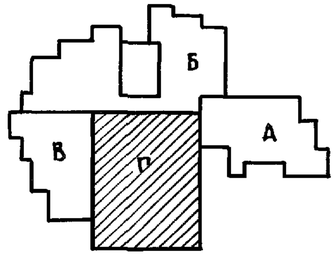


| | | | |
|---|---|---|---|
| Привязан: | | | |
| Инв. № | | | |

| | | | |
|---|---|---|---|
| Нач. отд. | Богородский | | |
| Гл. арх. | Сергеев | | |
| Гл. конс. | Ивановский | | |
| Гл. спец. | Иванов | | |

221-1-706.92 Альбом 1 АС

Средняя школа на 11 классов с бассейном /264 учащихся/

Блок „Г" Сечения 1-1 ÷ 6-6.

| Стадия | Лист | Листов |
|---|---|---|
| Р | 53 | |

КБ по железобетону им. А.А. Якушева

Инв. № подл. | Подпись и дата | Взам. инв. №

## Профиль лотка пенного корытца

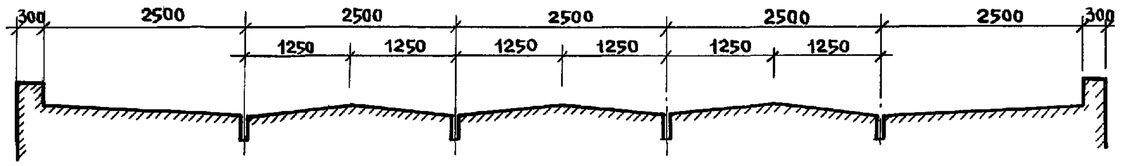


## 1 - 1

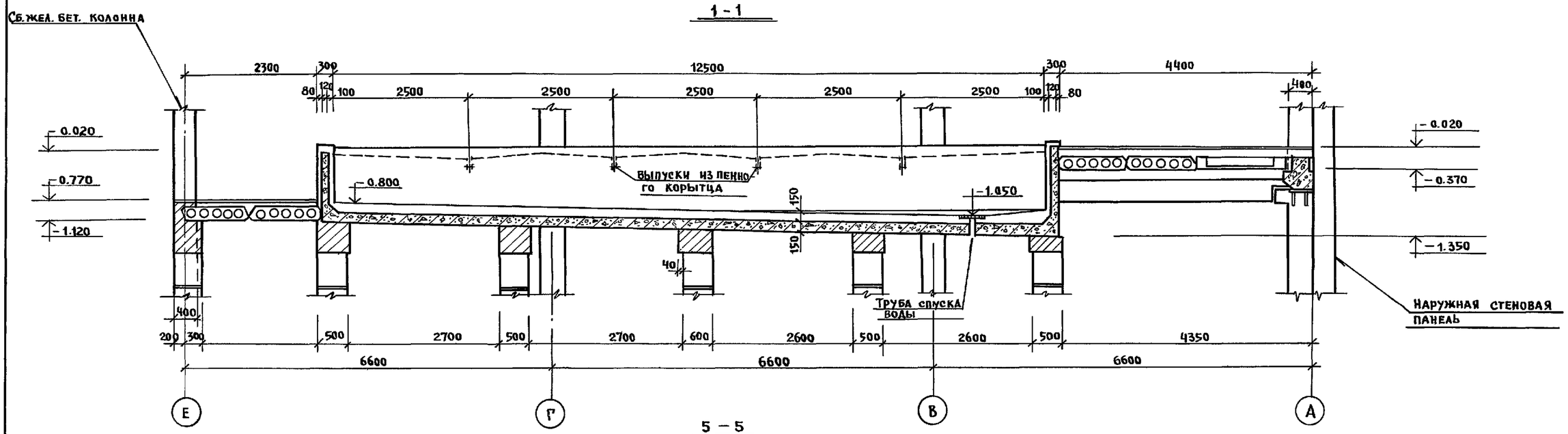


## 5 – 5

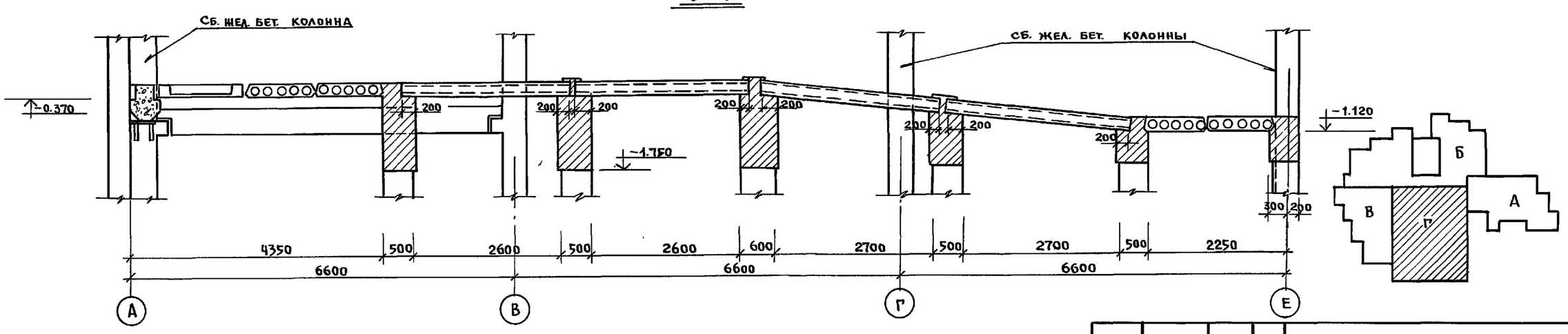


| | | | | | | | | |
|---|---|---|---|---|---|---|---|---|
| | | | | 221-1-706.92 | | Альбом 1 АС | | |
| Привязан: | | | Нач. отд. | Богородский | Средняя школа на 11 классов с бассейном /264 учащихся/ | Стадия | Лист | Листов |
| | | | Гл. арх. | Сергеев | | Р | 54 | |
| | | | Гл. конс. | Ивановский | Блок „Г" Разрезы 1-1; 5-5 | КБ по железобетону им. А. А. Якушева | | |
| | | | Гл. спец. | Иванов | | | | |
| Инв. № | | | | | | | | |

Инв. № подл. | Подпись и дата | Взам. инв. №

25443-01 56

## 2 - 2

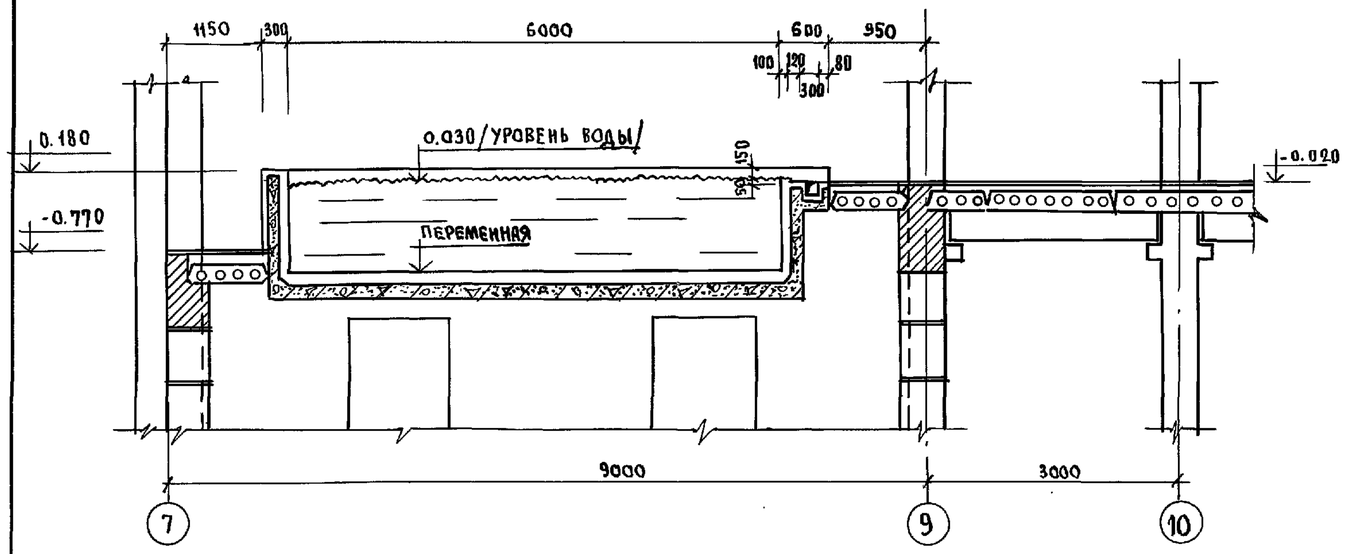


## 4 - 4

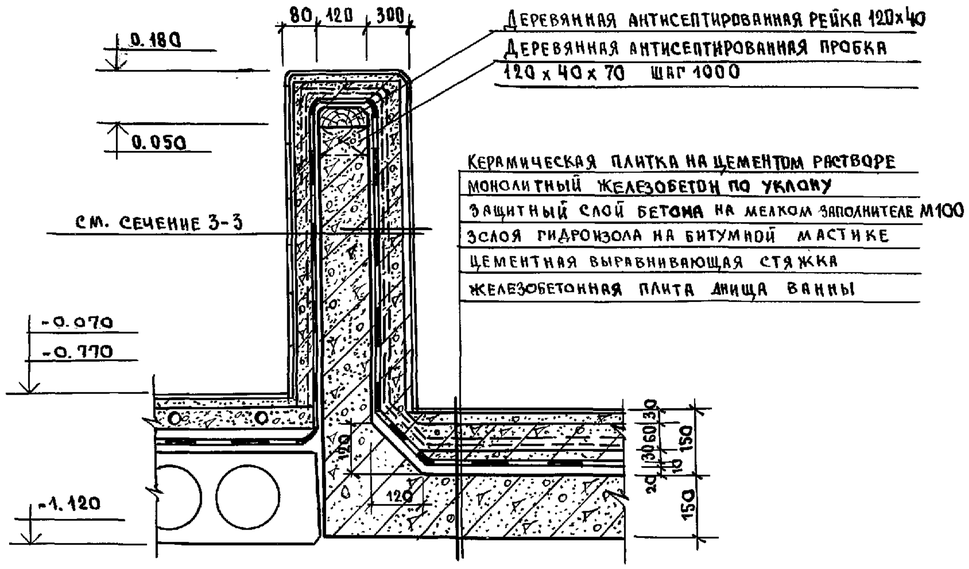


## 3 - 3

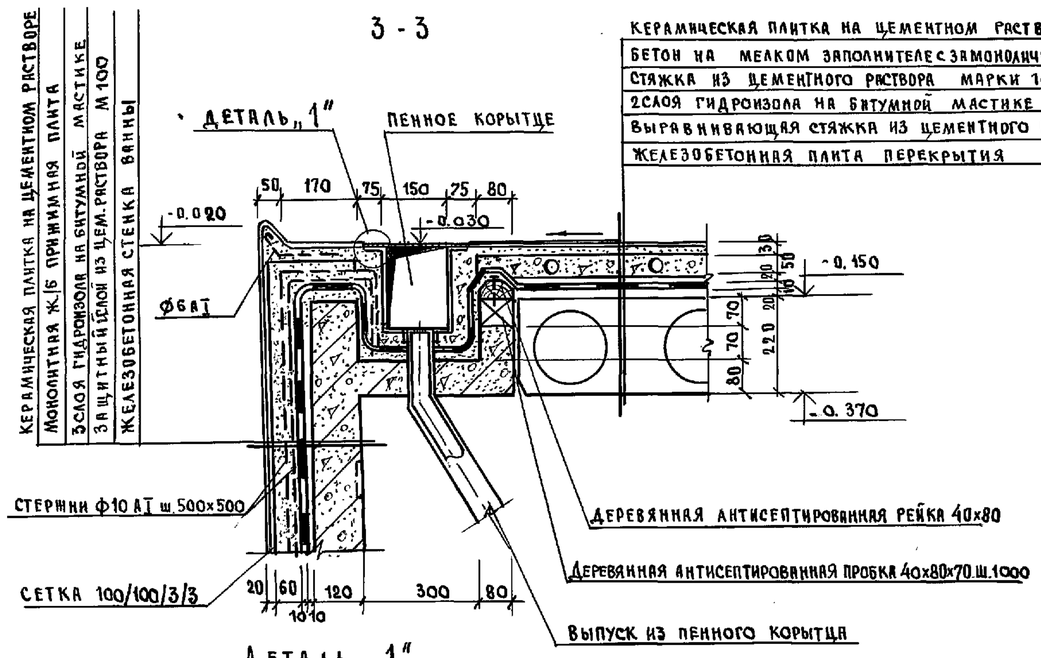


## 6 - 6

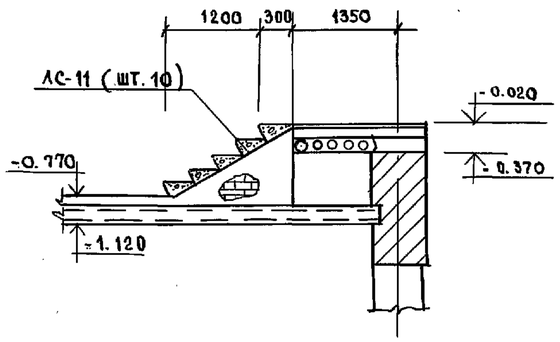


## 7 - 7

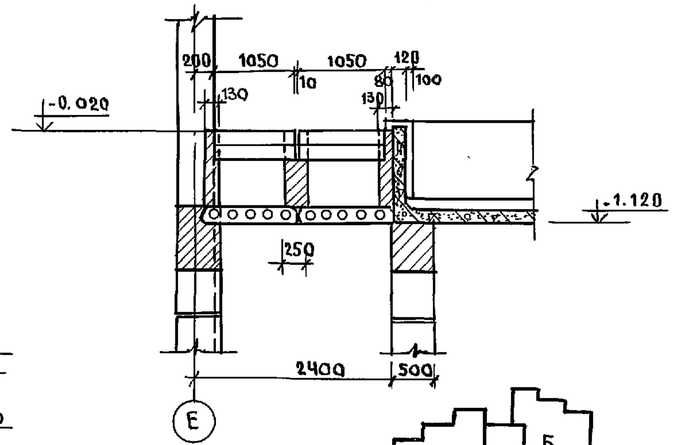


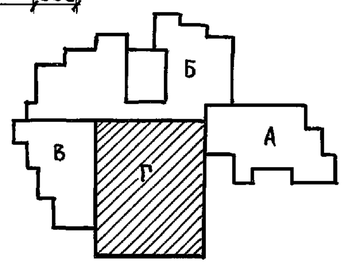


## ДЕТАЛЬ „1"

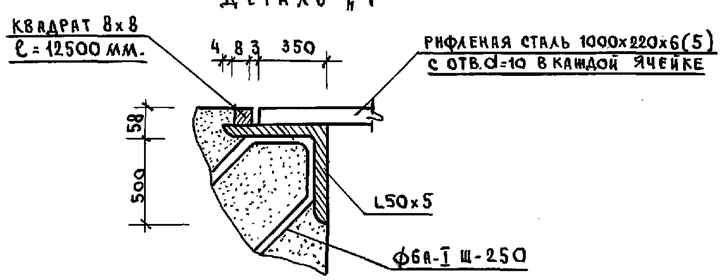


| | | | | | | | |
|---|---|---|---|---|---|---|---|
| ПРИВЯЗАН: | НАЧ. ОТД. | БОГОРОДСКИЙ | | 221-1-706.92 | | АЛЬБОМ 1 АС | |
| | ГЛ. АРХ. | СЕРГЕЕВ | | СРЕДНЯЯ ШКОЛА НА 11 КЛАССОВ С ВАССЕЙНОМ / 264 УЧАЩИХСЯ / | СТАДИЯ | ЛИСТ | ЛИСТОВ |
| | ГЛ. КОНС. | ИВАНОВСКИЙ | | | Р. | 55 | |
| | ГЛ. СПЕЦ. | ИВАНОВ | | БЛОК „Г" РАЗРЕЗЫ 2-2÷4-4; 6-6;7-7 | КБ ПО ЖЕЛЕЗОБЕТОНУ им. А.А. ЯКУШЕВА | | |
| ИНВ. № | | | | | | | |

ИНВ. № ПОДЛ. | ПОДПИСЬ И ДАТА | ВЗАМ. ИНВ. №

## Монтажный план перемычек

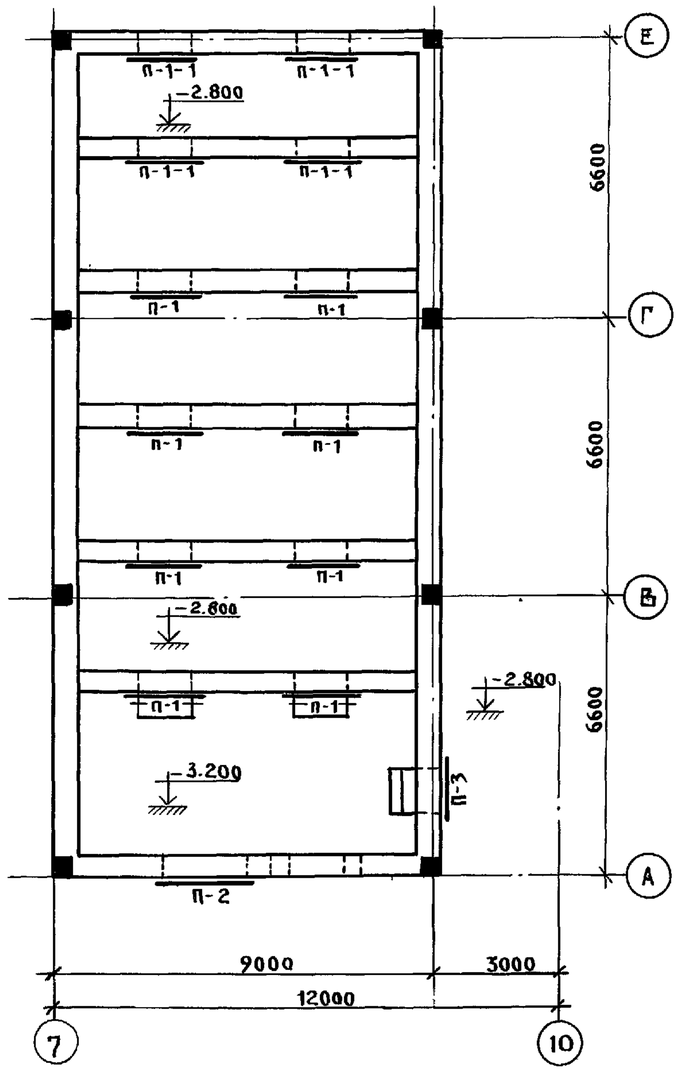


## Ведомость перемычек

| Тип | Схема сечения |
|---|---|
| П-1 (шт.8)<br>П-1-1 (шт.4) | 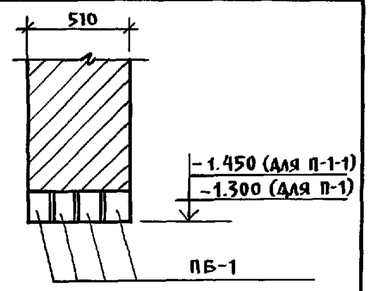  |
| П-2<br>(шт.1) | 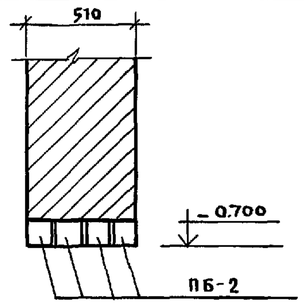  |
| П-3<br>(шт-1) | 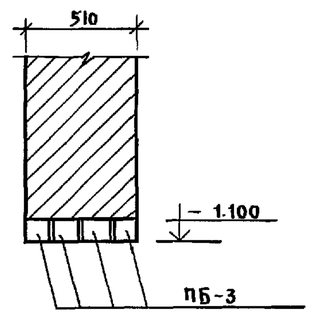  |

| Марка поз. | Обозначение | Наименование | Кол. шт. | Масса т | Примечан. |
|---|---|---|---|---|---|
| ПБ-1 | сер.1.036.1-1 вып.1 | 2ПБ16-2 | 4 | 0.065 | |
| ПБ-2 | —"— | 2ПБ 22-3 | 4 | 0.092 | |
| ПБ-3 | —"— | 2ПБ 13-1 | 4 | 0.054 | |
| | | | | | |

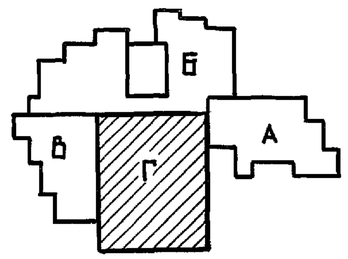


Инв. № подл. | Подпись и дата | Взам. инв. №

Привязан:

Инв. №

| | | |
|---|---|---|
| Нач.отд. | Богородский | |
| Гл.Арх. | Сергеев | |
| Гл.Конст. | Ивановский | |
| Гл.спец. | Иванов | |

221-1-706.92 Альбом 1 АС

Средняя школа на 11 классов с бассейном /264 учащихся/

Блок "Г"
Монтажный план перемычек
ф-та ванны бассейна

| Стадия | Лист | Листов |
|---|---|---|
| Р | 56 | |

КБ по железобетону им. А.А.Якушева

## План верхних сеток ванны бассейна.

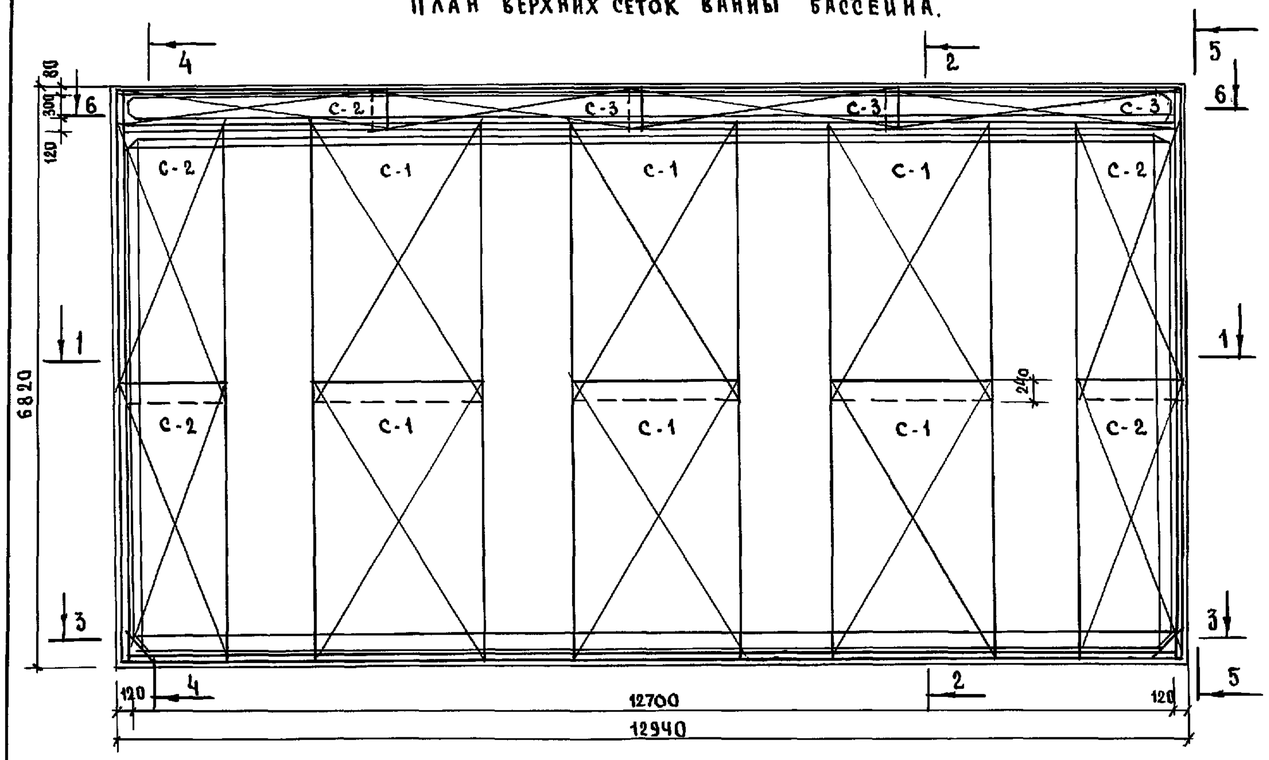


## План нижних сеток ванны бассейна.

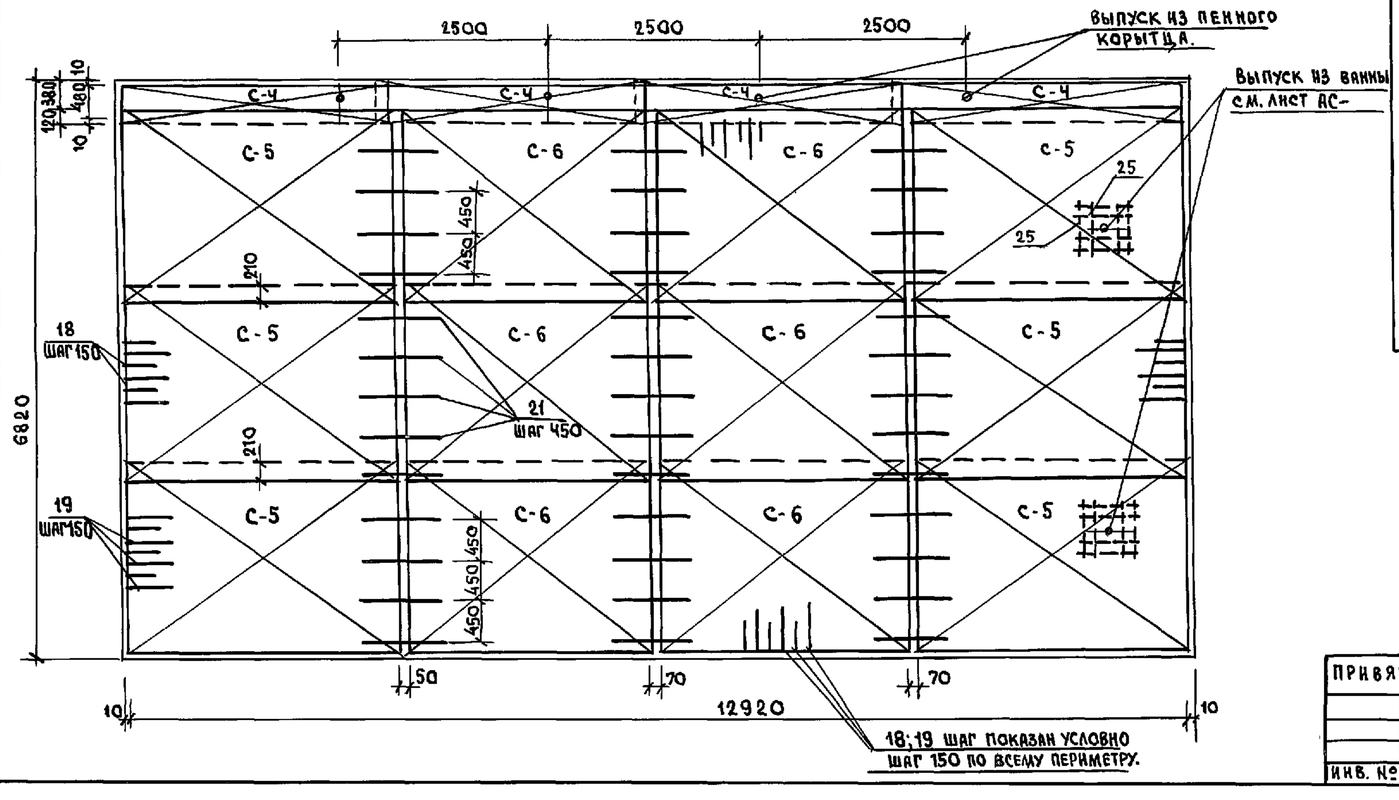


## Спецификация арматуры на 1 элемент

| Марка элемента | Марка каркаса кол-во шт. | №№ поз. | Эскиз | Ф мм. | Длина мм. | Кол-во шт. в каркасе | Кол-во шт в элементе | Общая длина м. | Ф мм | Общая длина м. | Вес кг. |
|---|---|---|---|---|---|---|---|---|---|---|---|
| Ванна бассейна | С-1 | 1 | 3330 | 8А-I | 3330 | 20 | 120 | 399.6 | 8А-I | 4110 | 1624 |
| | шт. 6 | 2 | 1950 | 12А-II | 1950 | 23 | 138 | 258.1 | 12А-II | 1729 | 1536 |
| | С-2 | 3 | 1250 | 12А-II | 1250 | 23 | 92 | 115.0 | | Итого: | 3160 |
| | шт. 4 | 1 | 3330 | 8А-I | 3330 | 14 | 56 | 186.5 | | | |
| | С-3 | 1 | 3350 | 8А-I | 3350 | 3 | 12 | 40.2 | | | |
| | шт. 4 | 4 | 480 | 8А-I | 480 | 34 | 132 | 63.4 | | | |
| | С-4 | 1 | 3350 | 8А-I | 3350 | 6 | 24 | 80.4 | | | |
| | шт. 4 | 5 | 680 | 8А-I | 680 | 34 | 132 | 89.8 | | | |
| | С-5 | 7 | 3250 | 12А-II | 3250 | 16 | 96 | 312.0 | | | |
| | шт. 6 | 8 | 2280 | 8А-I | 2280 | 33 | 198 | 451.5 | | | |
| | С-6 | 9 | 2280 | 8А-I | 2280 | 16 | 96 | 218.9 | | | |
| | шт. 6 | 9 | 3115 | 12А-II | 3115 | 33 | 198 | 613.7 | | | |
| | С-7; С-7а | 14 | 3310 | 8А-I | 3310 | 10 | 40 | 132.4 | | | |
| | шт.2; шт.2 | 11 | 1380 | 8А-I | 1380 | 34 | 132 | 182.2 | | | |
| | С-8; С-8а | 26 | 3310 | 8А-I | 3310 | 10 | 40 | 132.4 | | | |
| | шт2; шт.2 | 12 | 1280 | 8А-I | 1280 | 34 | 132 | 169.0 | | | |
| | С-9; С-9а | 11 | 1380 | 8А-I | 1380 | 33 | 132 | 182.2 | | | |
| | шт.2; шт.2 | 13 | 3260 | 8А-I | 3260 | 9 | 36 | 117.4 | | | |
| | С10; С-10а | 13 | 3260 | 8А-I | 3260 | 8 | 32 | 104.4 | | | |
| | шт.2; шт.2 | 14 | 1100 | 8А-I | 1100 | 33 | 132 | 145.2 | | | |
| | С-11; С-11а | 26 | 3310 | 8А-I | 3310 | 9 | 36 | 119.2 | | | |
| | шт.2; шт.2 | 15 | 1180 | 8А-I | 1180 | 34 | 132 | 155.8 | | | |
| | С-12; С-12а | 26 | 3310 | 8А-I | 3310 | 7 | 28 | 92.7 | | | |
| | шт.2; шт.2 | 16 | 1050 | 8А-I | 1050 | 34 | 132 | 138.6 | | | |
| | С-13 | 26 | 3350 | 8А-I | 3350 | 3 | 12 | 40.2 | | | |
| | шт. 4 | 17 | 200 | 8А-I | 200 | 34 | 132 | 26.4 | | | |
| Отдельные стержни | | 18 | 420 420 240 | 12А-II | 1310 | 256 | 256 | 335.4 | | | |
| | | 19 | 400 500 | 8А-I | 900 | 256 | 256 | 230.4 | | | |
| | | 20 | | 8А-I | 56000 | 2 | 112 п/м | 112.0 | | | |
| | | 21 | 1000 | 12А II | 1000 | 52 | 52 п.м | 52.0 | | | |
| | | 22 | 100 30 | 8А-I | 130 | 2000 | 260 м. | 260.0 | | | |
| | | 23 | 400 | 8А-I | 400 | 6 | 6 | 2.4 | | | |
| | | 24 | 620 | 8А-I | 620 | 10 | 10 | 6.2 | | | |
| | | 25 | 1400 | 12А II | 1400 | 8 | 16 | 32.4 | | | |

### Примечания:

1. Опалубочный чертеж ванны бассейна см. лист 51.
2. Разрезы 1-1 ÷ 6-6 см. на листе 53.
3. Общие примечания по устройству ванны бассейна см. на листе 52.

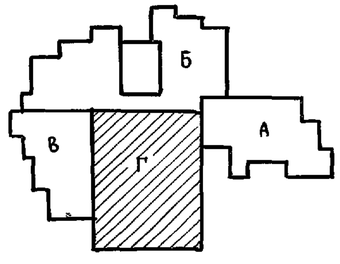


| | | | |
|---|---|---|---|
| Нач. отд. | Богородский | | |
| Гл. арх. | Сергеев | | |
| Гл. конс. | Ивановский | | |
| Гл. спец. | Иванов | | |

Привязан:

Инв. №

221-1-706.92 Альбом 1 АС-

Средняя школа на 11 классов с бассейном /264 учащихся/

Блок „Г"

Армирование ванны бассейна

| Стадия | Лист | Листов |
|---|---|---|
| Р. | 57 | |

КБ по железобетону им. А.А. Якушева

Инв. № подл. | Подпись и дата | Взам. инв. №

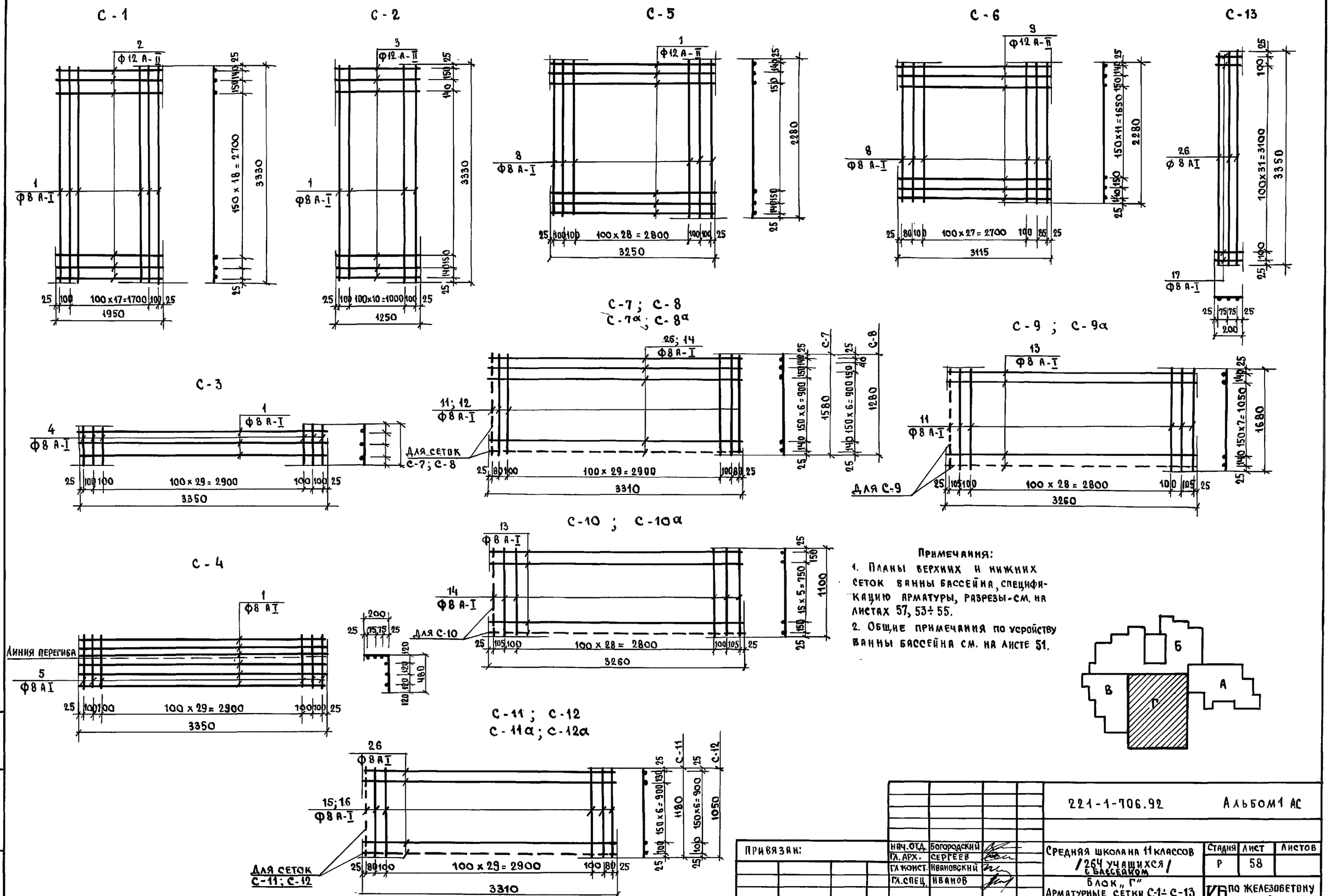


**Примечания:**

1. Планы верхних и нижних сеток ванны бассейна, спецификацию арматуры, разрезы - см. на листах 57, 53÷55.
2. Общие примечания по устройству ванны бассейна см. на листе 51.




| | | | | | | | | |
|---|---|---|---|---|---|---|---|---|
| Привязан: | | | | 221-1-706.92 | | Альбом 1 АС | | |
| | | | Нач.отд. | Богородский | Средняя школа на 11 классов /264 учащихся/ с бассейном | Стадия | Лист | Листов |
| | | | Гл.арх. | Сергеев | | Р | 58 | |
| | | | Гл.конст. | Ивановский | Блок „Г" Арматурные сетки С-1÷С-13 | КБ по железобетону им. А.А. Якушева | | |
| | | | Гл.спец. | Иванов | | | | |
| Инв. № | | | | | | | | |

Инв. № подл. | Подпись и дата | Взам. инв. №

25443-01 60

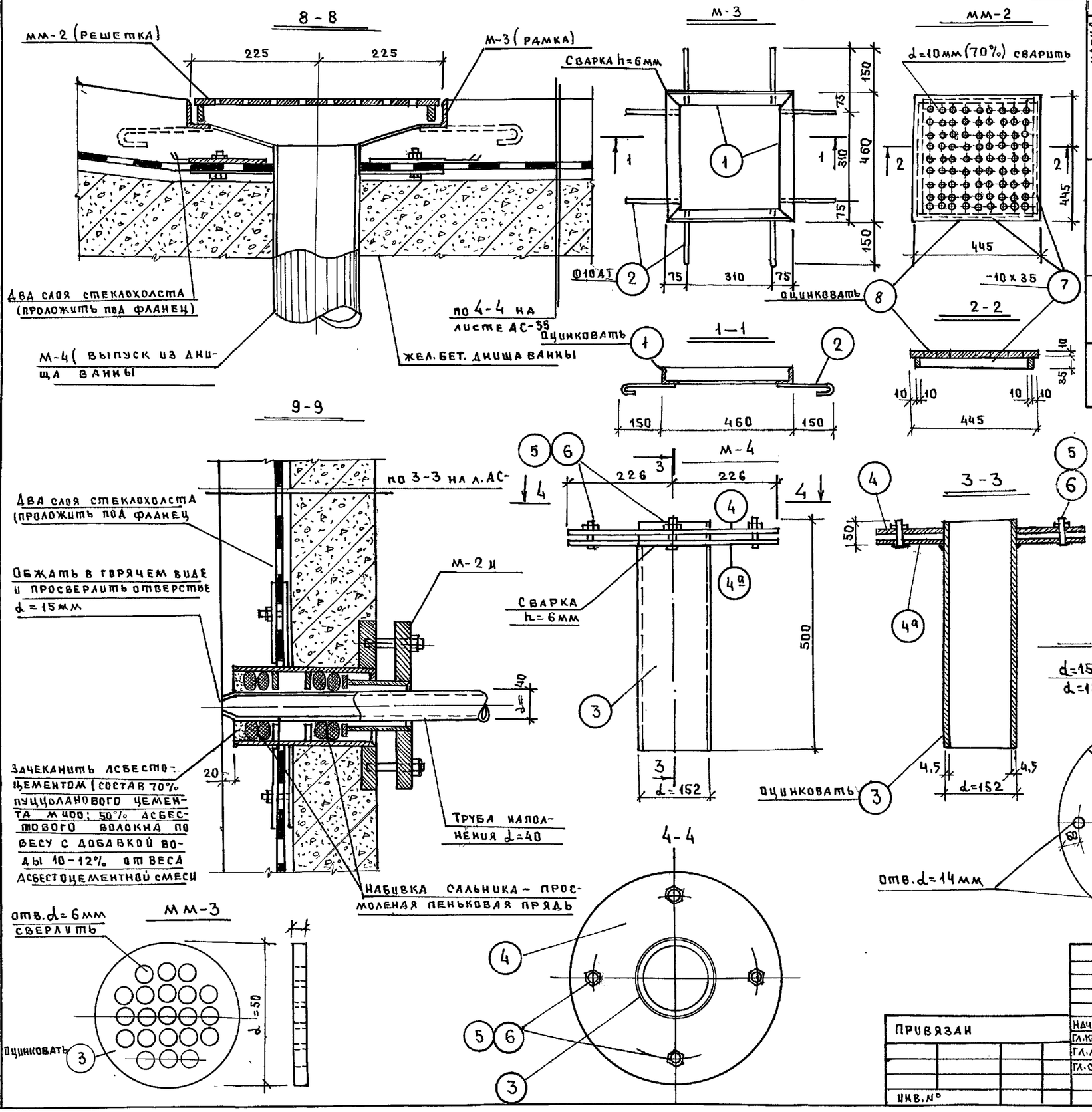


## Спецификация металлических изделий

| Марка эл-та | Поз. | Профиль сечение мм | Длина мм | Кол. шт | Масса ед. кг 1 поз | Всех | Марка | ГОСТ |
|---|---|---|---|---|---|---|---|---|
| 1 | 2 | 3 | 4 | 5 | 6 | 7 | 8 | 9 |
| | 1 | L 50х5 | 460 | 4 | 1.73 | 6.92 | 8.28 | 8509-57 |
| | 2 | Ф10АI | 270 | 8 | 0.17 | 1.36 | | 5781-69* |
| | | | | | | | | |
| | 3 | Труба 152х4.5 | 500 | 1 | 7.30 | 7.30 | 20.90 | 10704-63- |
| | 4;4а | Фланец б=6 | см. черт | 2 | 6.65 | 13.50 | | 6Z-70 |
| | 5 | Болт м12 | 55 | 4 | 0.05 | 0.20 | | 5781-61- |
| | 6 | Гайка м12 | — | — | 0.025 | 0.10 | | 5915-70* |
| | | | | | | | | |
| | 7 | -10х35 | 405 | 4 | 1.12 | 4.48 | 19.53 | 103-57* |
| | 8 | -10х445 | 445 | 1 | 14.85 | 14.85 | | 82-70 |
| | | | | | | | | |
| | 9 | Решетка б=5 | d=50 | 1 | 0.05 | 0.05 | 0.05 | 103-57- |
| | | | | | | | | |
| | | | | | | | | |

### Примечания

1. Торцы труб наполнения входящие в ванну бассейна (см. сеч. 9-9) должны быть покрыты изоляцией, состоящей из грунтовочной покраски (70% нефтяного битума №4 и 80% порошкообразного наполнителя из асбестового волокна или трепела) в случае применения труб из нержавеющей стали изоляция не нужна.
2. Сечения 8-8; 9-9 см. на листе 59.

| | | | |
|---|---|---|---|
| Нач. отд. | Богородский | | |
| Гл. конст. | Ивановский | | |
| Гл. арх. | Сергеев | | |
| Гл. спец. | Иванов | | |

Привязан

Инв. №

221-1-706.92 Альбом 1АС

Средняя школа на 11 классов с бассейном (264 учащихся)

Блок „Г"
Сеч. 8-8, 9-9, Детали м-3; м-4; мм-2; мм-3

| Стадия | Лист | Листов |
|---|---|---|
| Р | 59 | |

КБ по железобетону им. А.А. Якушева

Инв. № подл. | Подпись и дата | Взам. инв. №

25443-01 61

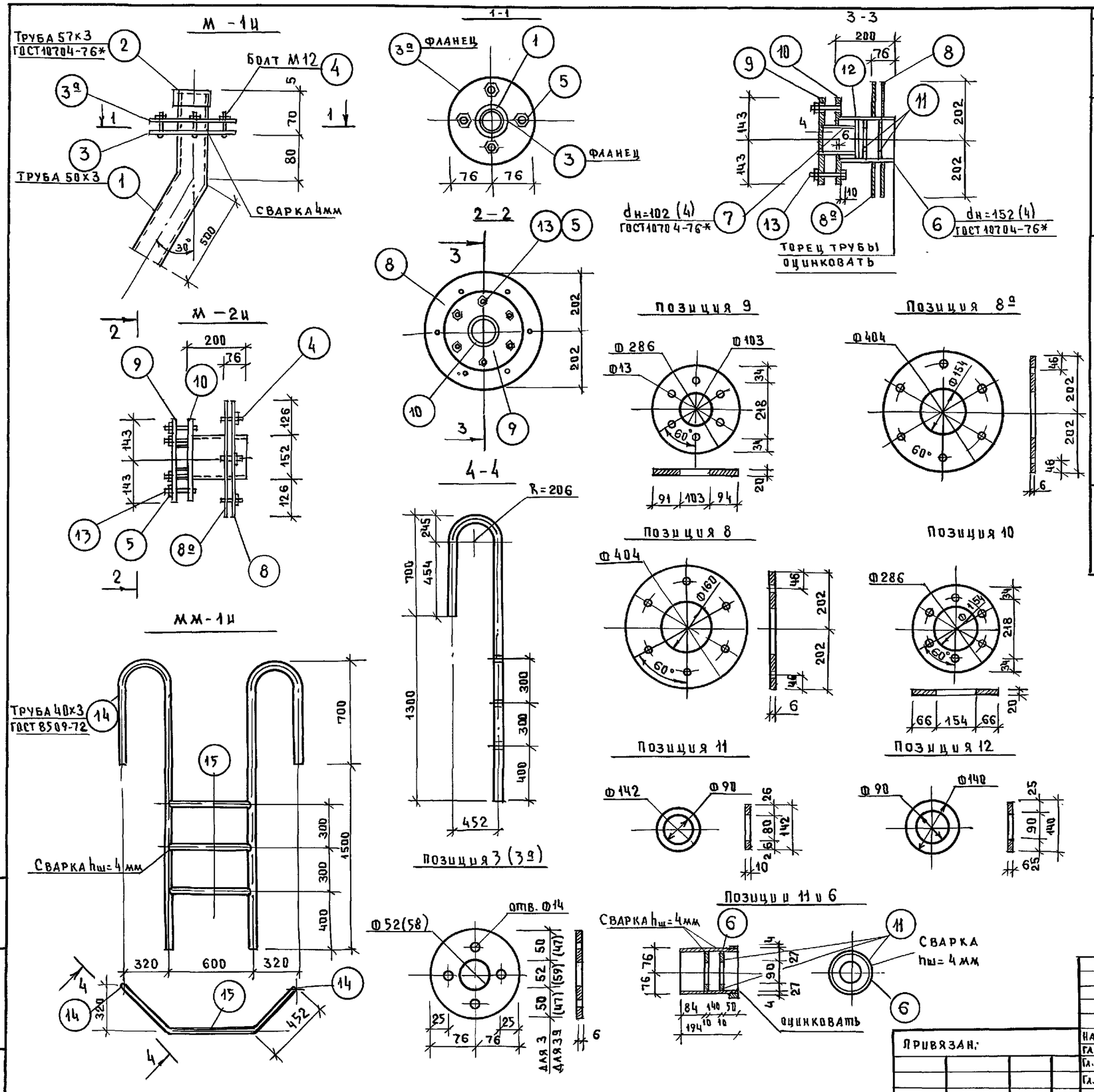


## Спецификация металлических изделий

| Марка эл-та | | Профиль сечение мм | Длина мм | Кол. шт | Масса ед. кг 1 поз. | Масса ед. кг всех | Масса ед. кг марки | ГОСТ |
|---|---|---|---|---|---|---|---|---|
| 1 | 2 | 3 | 4 | 5 | 6 | 7 | 8 | 9 |
| М-1ц / шт 4 | 1 | труба 50х3 | 800 | 1 | 2.80 | 2.800 | 4.66 | 10704-76* |
| | 2 | труба 57х3 | 35 | 1 | 0.14 | 0.140 | | 10704-76* |
| | 3;3а | фланец б=6 | — | 1-1 | 0.71 | 1.420 | | 103-76* |
| | 4 | болт М12 | 55 | 4 | 0.05 | 0.200 | | 3781-75* |
| | 5 | гайка М12 | — | 4 | 0.025 | 0.100 | | 5915-70* |
| | | | | | | | | |
| М-2ц / шт 2 | 6 | труба 152х4 | 194 | 1 | 2.840 | 2.840 | 19.17 | 10704-76* |
| | 7 | труба 102х4 | 110 | 1 | 1.080 | 1.080 | | 10704-76* |
| | 8;8а | фланец б=6 | — | 1-1 | 2.600 | 5.200 | | 82-70 |
| | 9 | фланец б=20 | — | 1 | 4.300 | 4.300 | | 82-70 |
| | 10 | фланец б=20 | — | 1 | 3.600 | 3.600 | | 82-70 |
| | 11 | фланец б=10 | — | 2 | 0.390 | 0.780 | | 103-76* |
| | 12 | фланец б=6 | — | 1 | 0.230 | 0.230 | | 103-76* |
| | 13 | болт М12 | 100 | 6 | 0.09 | 0.540 | | 5781-75* |
| | 4 | болт М12 | 55 | 6 | 0.05 | 0.300 | | 3781-75* |
| | 5 | гайка М12 | — | 12 | 0.025 | 0.300 | | 5915-70* |
| | | | | | | | | |
| ММ-1ц / шт 1 | 14 | труба 40х3 | 2460 | 2 | 6.700 | 13.400 | 18.32 | 8509-72* |
| | 15 | труба 40х3 | 600 | 3 | 1.640 | 4.920 | | 5781-75* |
| | | | | | | | | |
| | | | | | | | | |
| | | | | | | | | |

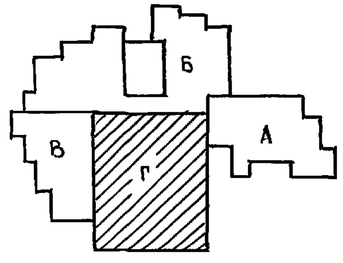


Привязан:

Инв. №

| | | |
|---|---|---|
| Нач.отд. | Богородский | |
| Гл.арх. | Сергеев | |
| Гл.конст. | Цвиловский | |
| Гл.спец. | Иванов | |

221-1-706.92 Альбом 1 АС

Средняя школа на 11 классов с бассейном (264 учащихся)

Блок „Г"
Закладные детали М-1ц, М-2ц, ММ-1ц

| Стадия | Лист | Листов |
|---|---|---|
| Р | 60 | |

КБ по железобетону им. А.А. Якушева

Инв.№ подл. | Подпись и дата | Взам. инв.№

## План входа № 12

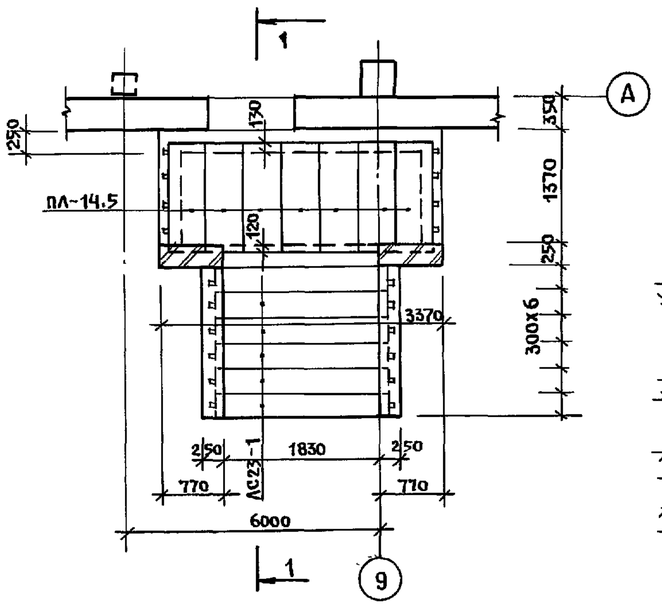


## 1-1

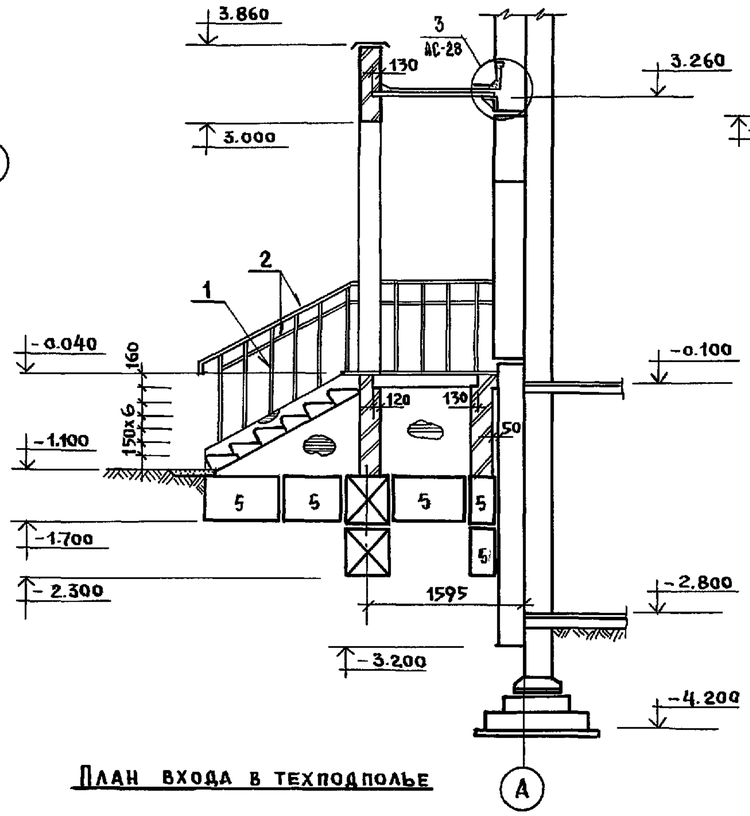


## 2-2

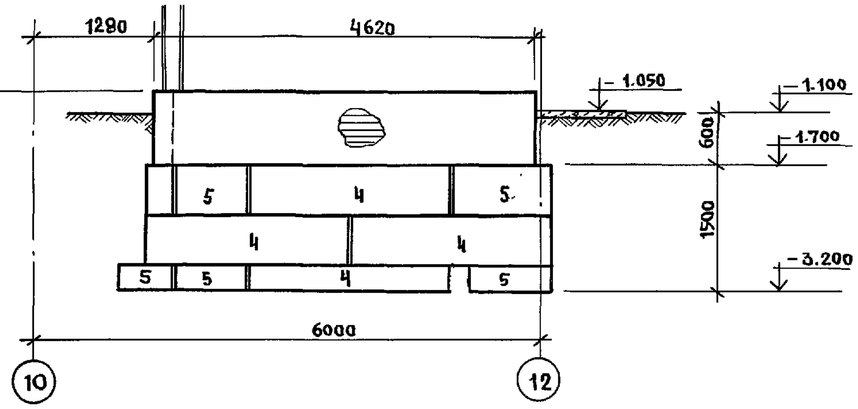


## 3-3

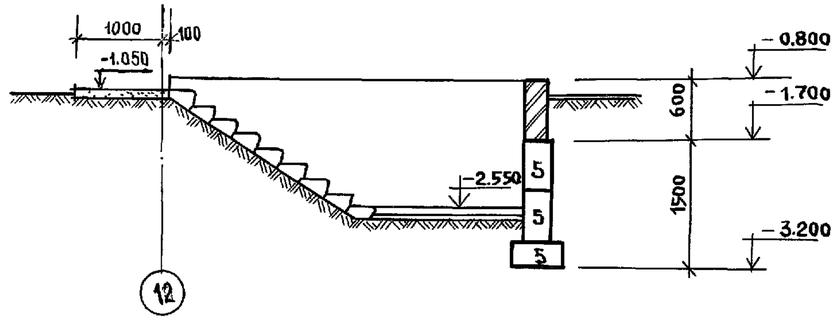


## План фундаментов входа

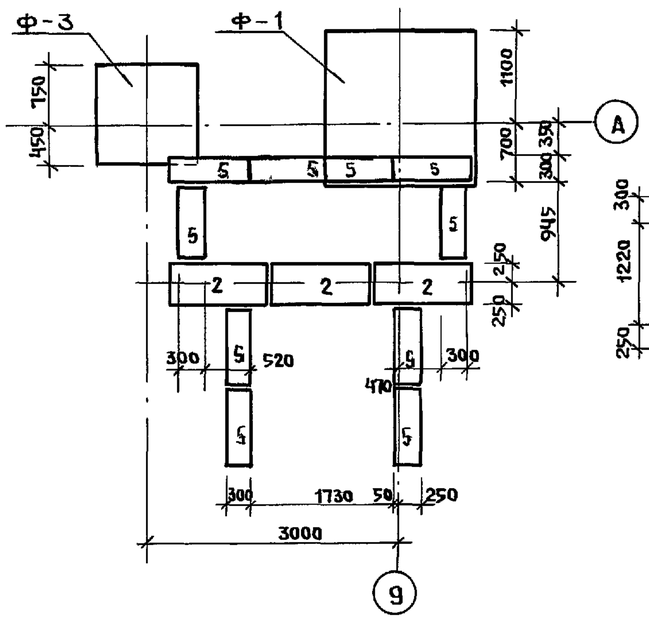


## План входа в техподполье

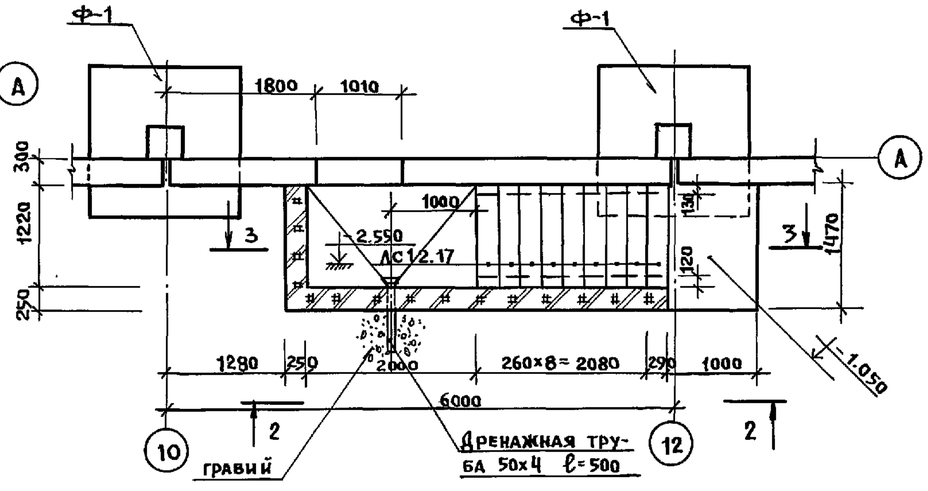


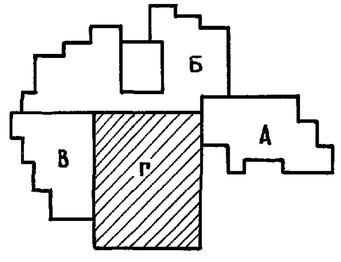


| | | | |
|---|---|---|---|
| Н. контр. | Ивановский | | 221-1-706.92 Альбом 1 АС |
| Зав. отд. | Богородский | | Средняя школа на 11 классов с бассейном /264 учащихся/ |
| Гл. конст. | Ивановский | | Стадия: Р; Лист: 61; Листов: |
| Гл. спец. | Иванов | | Блок "Г" |
| Вед. кон. | Носкова | | Конструкция входа № 12 и входа в техподполье. |
| | | | КБ по железобетону им. А.А. Якушева |

Привязан:

Инв. №

Инв. № подл. | Подпись и дата | Взам. инв. №

25443-01 63

| Позиц. обозн. | Обозначение | Наименование | Кол. шт. Г | | Масса ед. т | Примеч. |
|---|---|---|---|---|---|---|
| | | Фундаменты | | | | |
| 1 | ГОСТ 13579-78 | ФБС 24.5.6-Т | 85 | | 1.63 | |
| 2 | —"— | ФБС 12.5.6-Т | 24 | | 0.79 | |
| 3 | —"— | ФБС 9.5.6-Т | 15 | | 0.59 | |
| 4 | —"— | ФБС 24.3.6-Т | 14 | | 0.97 | |
| 5 | —"— | ФБС 9.3.6-Т | 1 | | 0.35 | |
| | | | | | | |
| Ф-1 | Сер.1.020-1/83 | 2Ф18.9-3 | 22 | | 4.00 | |
| Ф-2 | —"— | 2Ф21.9-3 | 8 | | 5.3 | |
| Ф-3 | —"— | ФМ-1 | 1 | | | |
| ФЛ-1 | ГОСТ 13580-85 | ФЛ 12.24-2 | 2 | | 1.63 | |
| ФЛ-2 | —"— | ФЛ 12.12-2 | 2 | | 0.78 | |
| ФЛ-3 | —"— | ФЛ 10.24-2 | 5 | | 1.38 | |
| ФЛ-4 | —"— | ФЛ 10.12-2 | 5 | | 0.65 | |
| | — — | | | | | |
| | — — | Колонны | | | | |
| К-1 | 192 КЖ.И.8.1-1 | К 37.33-0 | 2 | | 1.46 | |
| К-2 | —"— | К 37.33-1 | 12 | | 1.48 | |
| К-3 | —"— | К 37.33-2 | 16 | | 1.51 | |
| КМ-1 | | | 1 | | 551.4 | |
| | | | | | | |
| | | Ригели | | | | |
| Р-1 | Сер.1.020-1/83 | РОП 6.26-60 | 3 | | 1.45 | |
| Р-2 | —"— | РОП 6.56-60 | 2 | | 3.25 | |
| Р-3 | 192 КЖ.И.8.1-1 | РОП 6.84-90 | 2 | | 5.07 | |
| Р-4 | —"— | РОП 6.54-60 | 3 | | 3.15 | |
| Р-5 | Сер.1.020-1/83 | РДП 6.26-60 | 4 | | 1.65 | |
| Р-6 | —"— | РДП 6.56-60 | 4 | | 3.78 | |
| Р-7 | 192 КЖ.И.8.1-1 | РДП 6.84-90 | 1 | | 5.72 | |
| Р-8 | —"— | РДП 6.54-60 | 4 | | 3.62 | |
| Р-9 | —"— | РОП 6.60-90 | 1 | | 3.97 | |
| | —"— | | | | | |
| | | Наружные стены | | | | |
| НЦ-7 | 192 КЖ.И.8.1-1 | 1НЦ-66.31.3.0-100Л | 4 | | 7.91 | |
| НЦ-8 | —"— | 1НЦ-60.31.3.0-100Л | 1 | | 6.38 | |
| НЦ-9 | —"— | 1НЦ-30.31.3.0-100Л | 2 | | 3.59 | |
| НЦ-10 | —"— | 1НЦ-63.31.3.0-100Л | 1 | | 7.55 | |
| НЦУ-5 | —"— | 1НЦУ-64.31.3.0-100Л | 1 | | 7.58 | |
| НЦУ-6 | —"— | 1НЦУ-64.31.3.0-100Л-1 | 1 | | 5.63 | |
| | | | | | | |
| | | Перемычки | | | | |
| 2ПБ13-1 | Сер.1.038.1-1 вып.1 | 2ПБ13-1 | 48 | | 0.054 | |
| 2ПБ16-2 | —"— | 2ПБ16-2 | 48 | | 0.065 | |
| 2ПБ22-3 | —"— | 2ПБ22-3 | 4 | | 0.092 | |
| | | Внутренние стены | | | | |
| ЦВ-6 | 192 КЖ.И.8.1-1 | ПСП-34.29.1.6-150Т | 1 | | 3.18 | |
| ЦВ-6-1 | —"— | ПСП-34.29.1.6-150Т-1 | 1 | | 3.18 | |

| Позиц. обозн. | Обозначение | Наименование | Кол. шт. Г | | Масса ед. т | Примеч. |
|---|---|---|---|---|---|---|
| ЦВ-7 | 192 КЖ.И.8.1-1 | ПСП-62.29.1.6-150Т | 4 | | 7.07 | |
| ЦВ-8 | —"— | ПСП-60.29.1.6-150Т | 2 | | 6.84 | |
| ЦВ-9 | —"— | ПСП-60.29.1.6-150Т-1 | 1 | | 5.95 | |
| ЦВ-10 | —"— | ПСП-45.29.1.6-150Т | 1 | | 4.27 | |
| ЦВ-11 | —"— | ПСП-54.25.1.6-150Т | 1 | | 5.37 | |
| ЦВ-12 | —"— | ПСП-56.25.1.6-150Т | 1 | | 5.49 | |
| ЦВ-13 | —"— | ПСП-33.29.1.6-150Т | 3 | | 3.13 | |
| ЦВ-14 | —"— | ПСП-36.29.1.6-150Т | 1 | | 3.47 | |
| ЦВ-15 | —"— | ПСП-66.29.1.6-150Т | 1 | | 7.53 | |
| ЦВ-15-1 | —"— | ПСП-66.29.1.6-150Т-1 | 1 | | 7.53 | |
| ЦВ-16 | —"— | ПСП-30.29.1.6-150Т | 2 | | 2.85 | |
| ЦВ16-1 | —"— | ПСП-30.29.1.6-150Т-1 | 1 | | 2.85 | |
| ЦВ-17 | —"— | ПСП-30.29.1.6-150Т-2 | 1 | | 3.42 | |
| | | | | | | |
| | | Перекрытия /вариант/ шир. 1.5м. | | | | |
| ПК-22 | 1.041.1-3 | ПК5-63.15 | 8 | | 2.997 | |
| ПК-23 | —"— | ПК5-63.15-1 | 1 | | 2.997 | |
| ПК-24 | —"— | ПК6-63.15 | 18 | | 2.997 | |
| ПК-25 | —"— | ПК6-63.15-1 | 6 | | 2.997 | |
| ПК-26 | —"— | ПК5-61.15 | 13 | | 2.892 | |
| ПК-27 | —"— | ПК5-61.15-1 | 3 | | 2.892 | |
| ПК-28 | —"— | ПК6-61.15 | 6 | | 2.892 | |
| ПК-29 | —"— | ПК6-61.15-1 | 2 | | 2.892 | |
| ПК-30 | —"— | ПК5-63.7.5 | 3 | | 1.637 | |
| ПК-31 | —"— | ПК6-63.7.5 | 3 | | 1.637 | |
| ПК-32 | —"— | ПК5-61.7.5 | 3 | | 1.582 | |
| ПК-33 | —"— | ПК6-61.7.5 | 1 | | 1.582 | |
| | | | | | | |
| | | Перекрытия шир. 3.0м. | | | | |
| ПК-39 | 1.041.1-3 | ПК6-63.30 | 3 | | 5.585 | |
| ПК-40 | —"— | ПК6-63.30-1 | 14 | | 5.585 | |
| ПК-41 | —"— | ПК6-63.30-2 | 1 | | 5.585 | |
| ПК-42 | —"— | ПК6-61.30 | 2 | | 5.407 | |
| ПК-43 | —"— | ПК6-61.30-1 | 10 | | 5.407 | |
| ПК-44 | —"— | ПК6-61.30-2 | 1 | | 5.407 | |
| | | | | | | |

Инв. № подл. | Подпись и дата | Взам. инв. №

Привязан:

Инв. №

| | | |
|---|---|---|
| Н.контр. | Ивановский | |
| Нач. отд. | Богородский | |
| Гл.конст | Ивановский | |
| Зав.сект | Иванов | |
| Вед.кон | Носкова | |

221-1-706.92 Альбом 1 АС

Средняя школа на 11 классов с бассейном /264 учащихся/ блок „Г"

Сводная спецификация ниже отм. 0.000 /начало/

| Стадия | Лист | Листов |
|---|---|---|
| Р | 62 | |

КБ по железобетону им. А.А. Якушева

| Позиц обозн | Обозначение | Наименование | Кол. шт. Г | | Масса ед. т | Примеч. |
|---|---|---|---|---|---|---|
| | | Бассейн | | | | |
| | | | | | | |
| | | ПК8-88.12 | 4 | | 3.17 | |
| | | ПК8-88.12-1 | 1 | | 3.00 | |
| | | ПБ30.27 | 32 | | | |
| | | Вход в бассейн | | | | |
| | ГОСТ8417.0-84 | АС-11 | 10 | | 0.111 | |
| | | | | | | |
| | Вход N 12 | Вход в техподполье | | | | |
| | 192 КЖ.И.3.1-28 | ПА-14.5 | 7 | | 0.216 | |
| | Гост 8417 0-84 | АС 23-1 | 6 | | 0.243 | |
| | " | АС 12-17 | 9 | | 0.128 | |
| | ГОСТ 13579-78 | | | | | |
| 2 | " | ФБС 12.5.6-Т | 3 | | 0.79 | |
| | | | | | | |
| 4 | " | ФБС 24.3 6-Т | 4 | | 0.97 | |
| 5 | " | ФБС 9.3.6-Т | 21 | | 0.35 | |
| | | | | | | |
| | Монтажные | связи/расход металла/ | | | | |
| | Колонны | | кг | | 28 | |
| | Наружные стены | | " | | 94.8 | |
| | Внутренние стены | | " | | 46.8 | |
| | Перекрытие | | " | | 98.8 | |
| | Стены, днище бассейн | | " | | 3160 | |
| | Трубы, прокат | | " | | 845 | |
| | ф 8 А I | | " | | 1624 | |
| | ф 12 А II | | " | | 1536 | |

Инв № подл | Подпись и дата | Взам. инв. №

Привязан

Инв. №

| | | |
|---|---|---|
| Н. контр. | Ивановский | |
| Нач. отд. | Богородский | |
| Гл. конст | Ивановский | |
| Зав сект | Иванов | |
| Вед. кон. | Носкова | |

221-1-706.92 Альбом 1 АС

Средняя школа на 11 классов /264 учащихся/ с бассейном

Блок „Г"

Сводная спецификация ниже отм 0.000 / окончание /

| Стадия | Лист | Листов |
|---|---|---|
| Р | 63 | |

КБ по железобетону им. А. А. Якушева