ГОСУДАРСТВЕННЫЙ КОМИТЕТ СССР ПО ДЕЛАМ СТРОИТЕЛЬСТВА (ГОССТРОЙ СССР)
ТИПОВАЯ ДОКУМЕНТАЦИЯ НА СТРОИТЕЛЬНЫЕ СИСТЕМЫ И ИЗДЕЛИЯ ЗДАНИЙ И СООРУЖЕНИЙ

СЕРИЯ 3.904-24

ВИБРОИЗОЛИРУЮЩИЕ ОСНОВАНИЯ ДЛЯ НАСОСОВ РАЗЛИЧНЫХ ТИПОВ, ПРИМЕНЯЕМЫХ В САНИТАРНО-ТЕХНИЧЕСКИХ СИСТЕМАХ

ВЫПУСК 1-2

ПЛИТЫ

РАБОЧИЕ ЧЕРТЕЖИ

19933-02
Цена: 1-48

Госстрой СССР
Тбилисский филиал
ЦИТП
Типовой проект /серия/
№ 3-364-24 в.12
Заказ № 1384
Цена 1 руб. 48 коп.
Тираж 5800
Дата 1964

ГОСУДАРСТВЕННЫЙ КОМИТЕТ СССР ПО ДЕЛАМ СТРОИТЕЛЬСТВА (ГОССТРОЙ СССР)
ТИПОВАЯ ДОКУМЕНТАЦИЯ НА СТРОИТЕЛЬНЫЕ СИСТЕМЫ И ИЗДЕЛИЯ ЗДАНИЙ И СООРУЖЕНИЙ

СЕРИЯ 3.904-24

ВИБРОИЗОЛИРУЮЩИЕ ОСНОВАНИЯ ДЛЯ НАСОСОВ РАЗЛИЧНЫХ ТИПОВ ПРИМЕНЯЕМЫХ В САНИТАРНО-ТЕХНИЧЕСКИХ СИСТЕМАХ

ВЫПУСК 1-2

ПЛИТЫ

РАБОЧИЕ ЧЕРТЕЖИ

РАЗРАБОТАНЫ
ГПИ САНТЕХПРОЕКТ

ГЛАВНЫЙ ИНЖЕНЕР
ИНСТИТУТА Ю.И. ШИЛЛЕР

ГЛАВНЫЙ ИНЖЕНЕР
ПРОЕКТА В.А. СПИВАК

УТВЕРЖДЕНЫ
ГОССТРОЕМ СССР
ПРОТОКОЛ № А4-42
от 3 ОКТЯБРЯ 1985г

ВВЕДЕНЫ В ДЕЙСТВИЕ
ГПИ САНТЕХПРОЕКТ с 15 ДЕКАБРЯ 1985г
ПРИКАЗ № 168
27 НОЯБРЯ 1985г

Обозначение	Наименование	Стр.	Примеч.
	Содержание	2	
3.904-24.1-2.00000 ТО	Техническое описание	3	
3.904-24.1-2.00000 ТТ1	Технические требования		
	к изготовлению сборных		
	железобетонных изделий	4	
3.904-24.1-2.00000 ТТ2	Технические требования		
	к изготовлению арматур-		
	ных и закладных изделий	4	
3.904-24.1-2.10000	Плита (ПВ1-ПВ21)	5,6	
3.904-24.1-2.10000 СБ	Плита (ПВ1-ПВ21)		
	Сборочный чертеж	7,8	
3.904-24.1-2.10000 ВС	Плита (ПВ1-ПВ21)	8	
3.904-24.1-2.20000	Плита (ПВ22-ПВ26)	9	
3.904-24.1-2.20000 СБ	Плита (ПВ22-ПВ26)		
	Сборочный чертеж	10,11	
3.904-24.1-2.20000 ВС	Плита (ПВ22-ПВ26)	11	
3.904-24.1-2.30000	Плита (ПВ27-ПВ43)	12,13	
3.904-24.1-2.30000 СБ	Плита (ПВ27-ПВ43)		
	Сборочный чертеж	14,15	
3.904-24.1-2.30000 ВС	Плита (ПВ27-ПВ43)	15	
3.904-24.1-2.40000	Плита (ПВ44-ПВ48)	16	
3.904-24.1-2.40000 СБ	Плита (ПВ44-ПВ-48)		
	Сборочный чертеж	17,18	
3.904-24.1-2.40000 ВС	Плита (ПВ44-ПВ48)	18	
3.904-24.1-2.11000	Каркас пространственный (КП1-КП5)	19	
3.904-24.1-2.12000	Каркас пространственный (КП6-КП11)	20	
3.904-24.1-2.13000	Каркас пространственный (КП12-КП18)	21	
3.904-24.1-2.14000	Каркас пространственный (КП19-КП23)	22	
3.904-24.1-2.10010	Сетка (С1-С7)	23	
3.904-24.1-2.10020	Сетка (С8-С14)	24	
3.904-24.1-2.10030	Сетка (С15-С21)	25	
3.904-24.1-2.10040	Сетка (С22-С27)	26	
3.904-24.1-2.10050	Изделие закладное (МИ1-МИ4)	27	
3.904-24.1-2.10060	Изделие закладное (МИ5-МИ9)	28	
3.904-24.1-2.10070	Изделие закладное (МИ10-МИ14)	29	
3.904-24.1-2.10080	Изделие закладное (МИ15-МИ19)	30	
3.904-24.1-2.10090	Изделие закладное (МИ20-МИ23)	31	
3.904-24.1-2.10100	Изделие закладное (МИ24-МИ27)	32	
3.904-24.1-2.10110	Изделие закладное (МИ28-МИ30)	33	
3.904-24.1-2.10120	Петля (МП1-МП-4)	34	
3.904-24.1-2.00000 ВМ1	Ведомость потребности в		
	стали на плиту	35,36	
3.904-24.1-2.00000 ВМ2	Ведомость потребности в		
	цементе и инертных мате-		
	риалах	37	

Инв. N подл. | Подпись и дата | Взам. инв. N

1. Рабочие чертежи железобетонных плит виброизолирующих оснований насосов, применяемых для сантехнического оборудования, выполнены в соответствии с планом типового проектирования Госстроя СССР на 1983 год.

2. В данном выпуске разработаны рабочие чертежи железобетонных плит виброизолирующих оснований на пружинных амортизаторах для центробежных насосов типа К и КМ, приведенных в выпуске I-1 данной серии.

3. Плиты могут изготавливаться как в заводских условиях так и на месте их установки.

4. Изготовление плит производить с соблюдением условий, приведенных в технических требованиях, на изготовление плит и арматурных и закладных изделий (ТТ1 и ТТ2).

5. При изготовлении плит на месте их установки предусмотреть следующий порядок работ.

5.1. К изготовлению плит приступить только после устройства и приемки пола в местах их установки. На пол уложить пергамин с перепуском полотнищ за габариты плиты на 5-7 см.

5.2. На пергамин устанавливается бортовая опалубка.

5.3. Устанавливаются закладные и арматурные изделия

5.4. Гнезда для анкерных болтов образуются путем установки деревянных пробок. Арматура, попадающая в пределы гнезда, вырезается по месту.

5.5. При достижении бетоном 80% прочности опалубка снимается.

5.6. Производится подъем плиты домкратами. После подъема её в проектное положение, ведется монтаж насосного агрегата. Устанавливаются амортизаторы (без приварки), домкраты опускаются и плита ложится на амортизаторы и временные подставки.

5.7. Проверяется горизонтальность верхней поверхности плиты. Для её достижения амортизаторы могут быть несколько смещены (в пределах закладных деталей).

5.8. Пластины, к которым присоединяются амортизаторы, „прихватывают" к закладным деталям плиты.

6. Поверхность плит окрасить в 2 слоя лакокрасочным покрытием. Состав его принять по окраске закладных изделий.

7. Расчет плит выполнен в соответствии с указаниями глав СНиП II-21-75 и СНиП II-19-79.

				3.904-24.1-2.00008ТО		
Нач.тех.отд.	Финкельштейн			Техническое описание.	Стадия	Масса	Масштаб
Н.контр.	Хохлова				Р	—	
Гл.спец.ТО	Шарова		12.81		Лист	Листов 1	
Нач.стр.отд.	Ерзин				САНТЕХПРОЕКТ		
Ст.инж.	Хохлова						

Инв.№подл. | Подпись и дата | Взам.инв.№

Копировал Фам

Формат А2

1. Плиты выполнять с вибрированием из бетона марок:

по прочности на сжатие М 200
по морозостойкости Мрз 50

2. Изготовление плиты производить с допусками:

по ширине и длине ± 20 мм
по высоте ± 10 мм.

3. Защитный слой для арматурных сеток принят:

для плит высотой 200, 240 мм 35 мм
для плит высотой 120 мм. 15 мм

4. При изготовлении плиты в деревянной опалубке (в построечных условиях) последняя должна быть строганой.

5. В пределах гнезд для анкерных болтов арматуру вырезать.

6. Петли для подъема плит приваривать после освобождения мест приварки от опалубки.

7. При изготовлении плит руководствоваться следующими нормативными документами:

ГОСТ 10268-70* „Бетон тяжелый. Технические требования к заполнителя"
ГОСТ 13015-75 „Изделия железобетонные и бетонные. Общие технические требования."
СНиП III-16-80 „Бетонные и железобетонные конструкции сборные."
СНиП III-4-80 „Техника безопасности в строительстве."

Нач. тех. отд.	Финкельштейн		
Н. контр.	Хохлова		
Гл. спец. т.о	Шарова		
Нач. стр. отд	Ерзин		
Ст. инж.	Хохлова		

3.904-24.1-2.00000 ТТ.1

Технические требования к изготовлению сборных железобетонных изделий.

Стадия	Лист	Листов
Р	1	1

САНТЕХПРОЕКТ

Инв. № подл. | Подпись и дата | Взам. инв. №

Формат 11

1. Плоские сетки изготовлять с помощью контактной точечной сварки. Точечную сварку производить во всех местах пересечений стержней. Сварку производить в соответствии с ГОСТ 14098-68 „Соединения сварные арматуры железобетонных изделий и конструкций. Контактная и ванная сварка. Основные типы и конструктивные элементы."

2. Анкера закладных изделий приваривать дуговой сваркой втавр под слоем флюса по ГОСТ 19292-73 „Соединения сварные элементов закладных деталей сборных ж.-б. конструкций. Контактная и автоматическая сварка плавлением. Основные типы и конструктивные элементы" и ручной дуговой фланцевыми швами сваркой. Сварку втавр под слоем флюса можно заменить на дуговую многокольцевыми швами.

3. Сварку арматурных и закладных изделий производить в соответствии с указаниями СН-393-78 „Инструкции по сварке соединений арматуры и закладных деталей железобетонных конструкций."

4. Пространственные каркасы изготовить путем соединения плоских сеток отдельными стержнями, которые привариваются к стержням сеток с помощью сварочных клещей.

5. Нижнюю и верхнюю закладные рамы соединить между собою путем приварки соединительных стержней, анкерующие стержни их прихватить" к стержням сеток.

6. Арматурные и закладные изделия должны отвечать требованиям ГОСТ 10922-75 „Арматурные изделия и закладные детали сварные для железобетонных конструкций. Технические требования и методы испытаний."

7. Сварку производить электродами Э-42 по ГОСТ 9467-75

8. Для арматурных изделий и анкеров закладных изделий принята сталь кл. А-III марки 25Г2С, для петель - кл. А-I марки ВСт3пс2, для закладных деталей - прокатная сталь кл. С38/23 марки ВСт3сп5.

9. Закладные изделия (поверхности, не закладываемые в бетон) должны быть защищены в 2 слоя лакокрасочным покрытием I группы по табл. 48* СНиП II-28-73* „Защита строительных конструкций от коррозии."

10. В случае отсутствия сварочного оборудования сетки и каркасы выполнять вязаными.

Нач. тех. отд	Финкельштейн		
Н. контр.	Хохлова		
Гл. спец. т.о	Шарова		12.83
Нач. стр. отд	Ерзин		
Ст. инж.	Хохлова		

3.904-24.1-2. 00000 ТТ2

Технические требования к изготовлению арматурных и закладных изделий

Стадия	Лист	Листов
Р	1	1

САНТЕХПРОЕКТ

Инв. № подл. | Подпись и дата | Взам. инв. №

Копировал

Формат 11

Формат	Зона	Поз.	Обозначение	Наименование	Количество на исполнение 3.904-24.1-2.10000-							Примечание
					—	-01	-02	-03	-04	-05	-06	
				Документация								
11			3 904-24.1-2.00000ТТ1	Технические требования								
				к изготовлению сборных								
				ж б изделий								
12			3.904-24.1-2.10000 ВС	Ведомость расхода стали								
12			3.904-24.1-2.10000СБ	Сборочный чертеж								
				Сборочные единицы								
12			3.904-24.1-2.11000	Каркас пространственный КП1	1							8,7 кг
12			3.904-24.1-2.12000	КП6		1						6,9 кг
12			3.904-24.1-2.11000-01	КП2			1					8,8 кг
12			3.904-24.1-2.13000	КП12				1				12,5 кг
12			3 904-24.1-2. 13000-01	КП13					1	1		16,1 кг
12			3.904-24.1-2.12000-01	КП7							1	15,1 кг
12			3.904-24.1-2.10050	Изделие закладное МИ1	2							13,0 кг
12			3.904-24.1-2.10050-01	МИ2		2						13,4 кг
12			3.904-24.1-2.10050-02	МИ3			2					13,6 кг
12			3.904-24.1-2.10050-03	МИ4				2				16,0 кг
12			3.904-24.1-2.10050-04	МИ5					2	2		19,4 кг
12			3.904-24.1-2.10050-05	МИ6							2	18,4 кг
12			3.904-24.1-2.10110	МИ28	1	1	1					1,3 кг
12			3.904-24.1-2.10110-01	МИ29				1				1,7 кг
12			3.904-24.1-2.10110-02	МИ30					1	1	1	2,5 кг
12			3.904-24.1-2.10120-01	Петля МП1	4	4	4	4	4	4	4	0,2 кг
				Детали								
64			3.904-24.1-2.10001	ФВАIII ГОСТ5781-82; ℓ=170	12	12	12	14	16	16	16	0,1 кг
				Материалы								
				Бетон марки 200	0,12	0,13	0,13	0,18	0,25	0,25	0,24	м³

Серия 3.904-24 Выпуск 1-2

Инв. № подл. | Подпись и дата | Взам. инв. №

Нач. тех. от.	Финкельштейн	
Н. контр.	Хохлова	
Гл. спец. ТО	Шарова	-84
Нач. стр. от.	Ерзин	
Ст. инж.	Хохлова	

3.904-24.1-2.10000

Плита (ПВ1 - ПВ21)

Стадия	Лист	Листов
	1	2

САНТЕХПРОЕКТ

Копировал

Формат 12

Формат	Зона	Поз.	Обозначение	Наименование	Количество на исполнение 3.904-24.1-2.10000- -07	-08	-09	-10	-11	-12	-13	-14	-15	-16	-17	-18	-19	-20	Примечание
				Документация															
11			3.904-24.1-2.00000 ТТ1	Технические требования к изготовлению сборных ж.-б. изделий															
11			3.904-24.1-2.10000 ВС	Ведомость расхода стали															
12			3.904-24.1-2.10000 СБ	Сборочный чертеж															
				Сборочные единицы															
12		7	3.904-24.1-2.13000-02	Каркас пространственный КП14	1	1		1	1										20,7 кг
12		8	3.904-24.1-2.12000-02	КП8			1												22,2 кг
12		9	3.904-24.1-2.11000-02	КП3						1									18,7 кг
12		10	3.904-24.1-2.14000	КП19							1	1							29,5 кг
12		11	3.904-24.1-2.14000-01	КП20									1	1	1	1	1	1	34,0 кг
12		18	3.904-24.1-2.10060-02	Изделие закладное МИ7	2	2		2	2										21,8 кг
12		19	3.904-24.1-2.10060-03	МИ8			1												22,2 кг
12		20	3.904-24.1-2.10060-04	МИ9						2									21,2 кг
12		21	3.904-24.1-2.10070	МИ10							2	2							28,2 кг
12		22	3.904-24.1-2.10070-01	МИ11									2	2	2	2	2	2	31,0 кг
12		24	3.904-24.1-2.10110-01	МИ29							1	1							1,7 кг
12		25	3.904-24.1-2.10110-02	МИ30	1	1	1	1	1	1			1	1	1	1		1	2,5 кг
12		27	3.904-24.1-2.10120	Петля МП1	4	4	4	4	4	4									0,2 кг
12		28	3.904-24.1-2.10120-01	МП2							4	4	4	4	4	4	4	4	0,4 кг
				Детали															
64		26	3.904-24.1-2.10001	ФВ А III ГОСТ 5781-82, ℓ=170	16	16	16	16	16	16	22	22	24	24	24	24	24	24	0,1 кг
				Материалы															
				Бетон марки 200	0,34	0,34	0,35	0,34	0,34	0,31	0,44	0,44	0,54	0,54	0,54	0,54	0,54	0,54	м3

Серия 3.904-24

Инв. N подл. | Подпись и дата | Взам. инв. N

Серия 3.904-24 Выпуск 1-2

План

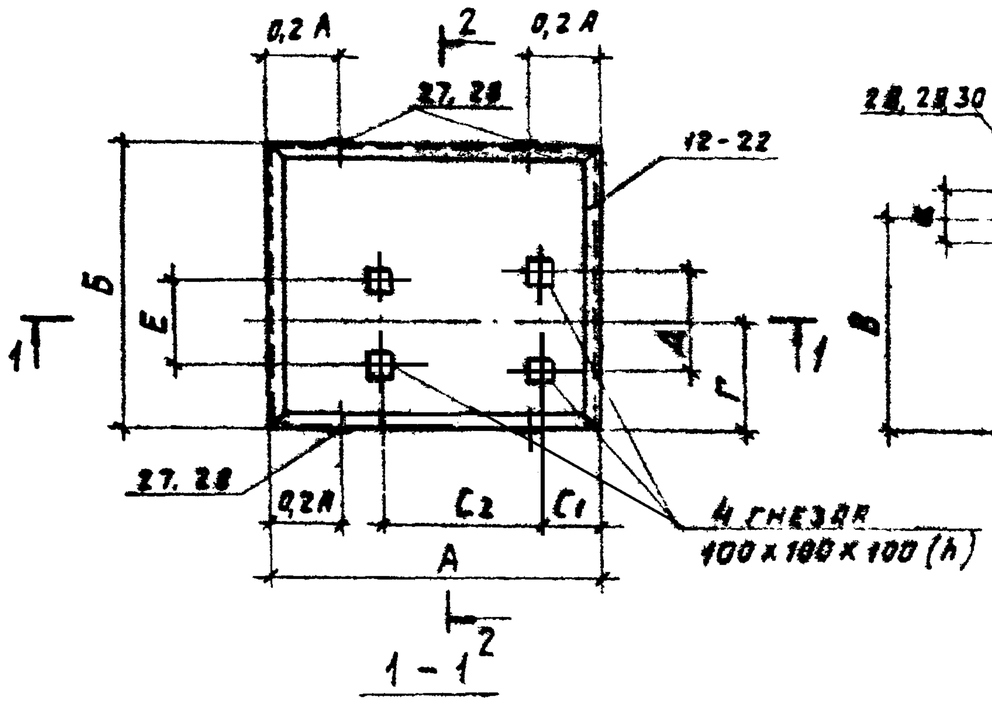

1 - 1

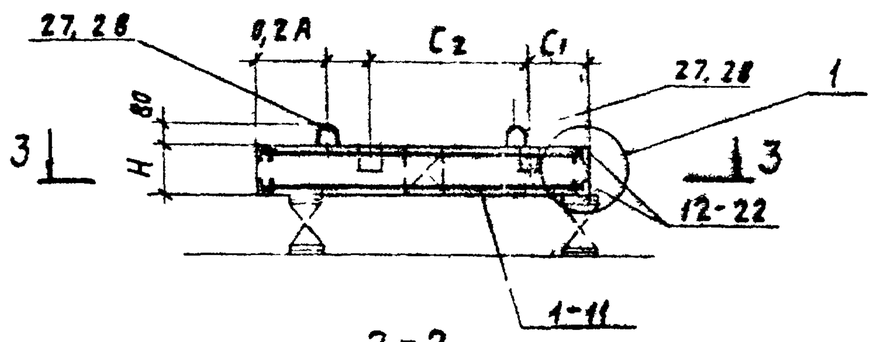

2 - 2

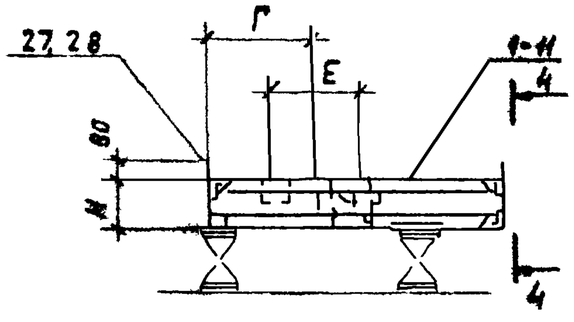

3 - 3

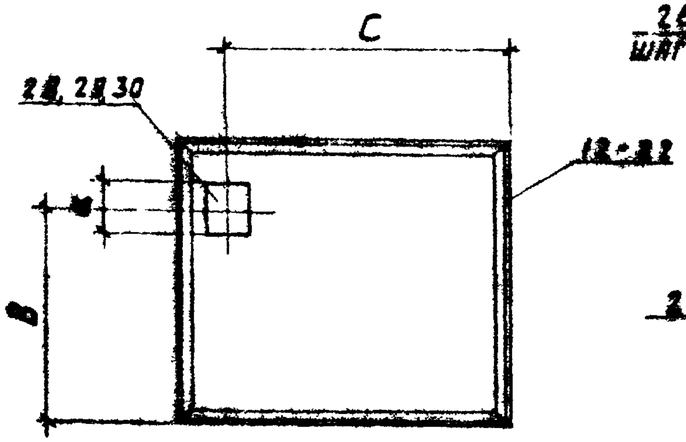

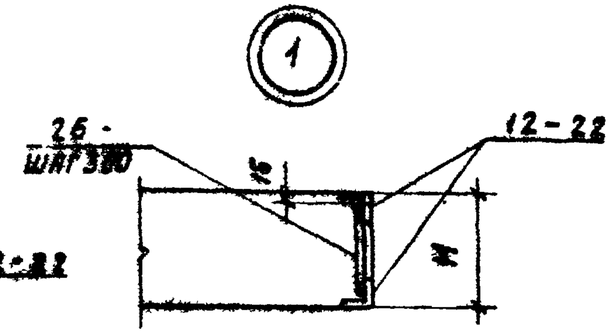

4 - 4

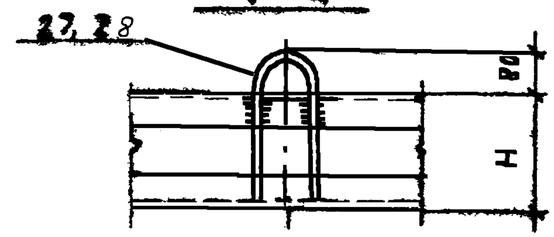

Обозначение	Марка	Масса, кг	Обозначение	Марка	Масса, кг
3.904-24.1-2.10000	ПВ 1	300,0	-11	ПВ 12	950,0
	ПВ 2	325,0	-12	ПВ 13	775,0
-02	ПВ 3	325,0	-13	ПВ 14	1100,0
-03	ПВ 4	450,0	-14	ПВ 15	1102,0
-04	ПВ 5	625,0	-15	ПВ 16	1350,0
-05	ПВ 6	625,0	-16	ПВ 17	1350,0
-06	ПВ 7	600,0	-17	ПВ 18	1350,0
-07	ПВ 8	650,0	-18	ПВ 19	1350,0
-08	ПВ 9	850,0	-19	ПВ 20	1350,0
-09	ПВ 10	875,0	-20	ПВ 21	1350,0
-10	ПВ 11	850,0			

1. В узле 1 арматура и анкера рамок условно не показаны.
2. В закладной детали поз. 28, 29, 30 (см. 3-3) буквой „а" обозначен её больший размер.

Нач. тех. от.	Фельдшерман	
Н. контр.	Хохлова	
Гл. спец.	Шарова	
Нач. стат.	Ерзин	
Ст. инж.	Хохлова	

3.904-24.1-2.10000 СБ

Плита (ПВ1 — ПВ21). Сборочный чертеж.

Стадия	Масса	Масштаб
Лист	Листов 1	

САНТЕХПРОЕКТ

Согласовано: Нач. констр. отд. Сливак

Инв. № подл. | Подпись и дата | Взам. инв. №

Копировал: Формат 12

Таблица исполнений 3.904-24.1-2.10000

Обозначение	Марка	Размеры, мм А	Б	В	Г	Д	Е	а	С	C_1	C_2	Н
3.204-24.1-2.10000	ПВ1	800	750	500	230	215	210	160	630	150	308	200
—01	ПВ2	900	700	530	200	215	210	160	670	117	308	200
—02	ПВ3	800	800	560	200	257	210	160	665	147	358	200
—03	ПВ4	1000	900	710	330	290	250	180	895	165	413	200
—04	ПВ5	1400	900	585	330	420	420	220	1185	260	650	200
—05	ПВ6	1400	900	675	330	400	400	220	1075	250	580	200
—06	ПВ7	1250	950	700	330	250	290	220	1055	165	413	200
—07	ПВ8	1400	1200	870	450	420	420	220	1210	250	650	200
—08	ПВ9	1400	1200	890	450	400	400	220	1225	250	580	200
—09	ПВ10	1450	1200	880	450	430	430	220	1190	250	680	200
—10	ПВ11	1400	1200	990	450	420	420	220	1205	250	650	200
—11	ПВ12	1400	1200	980	450	490	490	220	1175	300	750	200
—12	ПВ13	1400	1100	990	450	490	490	220	1230	330	750	200
—13	ПВ14	2450	900	240	450	420	420	180	2085	250	650	200
—14	ПВ15	2450	900	240	450	400	400	180	2125	250	580	200
—15	ПВ16	2700	1000	240	500	430	430	220	2325	250	680	200
—16	ПВ17	2700	1000	240	500	420	420	220	2325	250	650	200
—17	ПВ18	2700	1000	240	500	430	430	220	2305	250	680	200
—18	ПВ19	2700	1000	240	500	420	420	220	2305	250	650	200
—19	ПВ20	2700	1000	240	500	490	490	220	2275	300	750	200
—20	ПВ21	2700	1000	240	500	430	430	220	2275	300	680	200

Инв. № подл. | Подпись и дата | Взам. инв. №

3.904-24.1-2.10000 СБ

Лист 2

Копировал: Ф-4а

Формат Н

Ведомость расхода стали на элемент, кг

Марка	Изделия арматурные: Арматура класса А-III ГОСТ 5781-82 ф8		Всего	Изделия закладные: Арматура класса А-III ГОСТ 5781-82 ф8		Арматура класса А-I ГОСТ 5781-82 ф8	ф10	Итого	Прокат марки ВСт3сп5 ГОСТ 3508-72 L50x5	ГОСТ 88-70 δ=8		Всего	Общий расход
ПВ1	8,7		8,7	4,1		0,8		4,9	23,2	1,2		29,3	38,0
ПВ2	6,9		6,9	4,1		0,8		4,9	24,0	1,2		30,1	37,0
ПВ3	8,8		8,8	4,5		0,8		5,3	24,0	1,2		30,5	39,3
ПВ-4	12,5		12,5	4,8		0,8		5,6	28,8	1,6		38,0	50,5
ПВ-5	15,1		16,1	5,3		0,8		6,6	34,8	2,4		43,8	59,9
ПВ6	16,1		16,1	5,8		0,8		6,6	34,8	2,4		43,8	59,9
ПВ7	15,1		15,1	5,4		0,8		6,2	33,2	2,4		41,8	56,9
ПВ8	20,7		20,7	6,2		0,8		7,0	39,2	2,4		48,6	69,3
ПВ9	20,7		20,7	6,2		0,8		7,0	39,2	2,4		48,6	69,3
ПВ10	22,2		22,2	6,2		0,8		7,0	40,0	2,4		49,4	71,6
ПВ11	20,7		20,7	6,2		0,8		7,0	39,2	2,4		48,6	69,3
ПВ12	20,7		20,7	6,2		0,8		7,0	39,2	2,4		48,6	69,3
ПВ13	18,7		18,7	6,2		0,8		7,0	38,0	2,4		47,4	66,1
ПВ14	29,5		29,5	8,4			1,6	10,0	50,4	1,6		62,0	91,5
ПВ15	29,5		29,5	8,4			1,6	10,0	50,4	1,6		62,0	91,5
ПВ16	34,0		34,0	8,6			1,6	10,2	56,0	2,4		68,6	102,6
ПВ17	34,0		34,0	8,6			1,6	10,2	56,0	2,4		68,6	102,6
ПВ18	34,0		34,0	8,6			1,6	10,2	56,0	2,4		68,6	102,6
ПВ19	34,0		34,0	8,6			1,6	10,2	56,0	2,4		68,6	102,6
ПВ20	34,0		34,0	8,6			1,6	10,2	56,0	2,4		68,6	102,6
ПВ21	34,0		34,0	8,6			1,6	10,2	56,0	2,4		68,6	102,6

Инв. № подл. | Подпись и дата | Взам. инв. №

Нач. тех. отд.	Финкельштейн	
Н. контр.	Хохлова	
Гл. спец.	Шярова	
Нач. стр. от.	Ерзин	
Ст. инж.	Хохлова	

3.904-24.1-2.10000 ВС

Плита (ПВ1 — ПВ21)

Стадия	Лист	Листов
		1

САНТЕХПРОЕКТ

Копировал: Ф-4

Формат 11

Серия 3.904-24 Выпуск 1-2

Формат	Зона	Поз.	Обозначение	Наименование	Количество на исполнение 3.904-24.1-2.20000- —	-01	-02	-03	-04	Примечание
				ДОКУМЕНТАЦИЯ						
11			3.904-24.1-2.00000 ТТ1	Технические требования						
				к изготовлению сборных						
				ж.б. элементов						
11			3.904-24.1-2.20000 ВС	Ведомость расхода стали						
			3.904-24.1-2.20000 СБ	Сборочный чертеж						
				СБОРОЧНЫЕ ЕДИНИЦЫ						
12		29	3.904-24.1-2.13000-03	Каркас пространственный КП 15			1	1		12,8кг
12		30	3.904-24.1-2 11000-03	КП 4					1	13,3кг
12		31	3.904-24.1-2 10020-04	Сетка С12	2					4,0кг
12		32	3.904-24.1-2.10020-05	С13		2				5,8кг
12		33	3.904-24.1-2 10020	Изделие закладное МИ 15	1					33,2кг
12		34	3.904-24.1-2.10080-01	МИ 16		1				41,6кг
12		35	3.904-24.1-2.10090	МИ 20			2	2		16,4кг
12		36	3.904-2А.1-2.10090-01	МИ 21					2	19,8кг
12		23	3.904-24.1-2.10110	МИ 28	1	1	1			1,3кг
12		24	3.904-24.1-2.10110-01	МИ 29				1	1	1,7кг
12		27	3.904-24.1-2.10120	Петля МП 1			4	4		0,2кг
12		37	3.904-24.1-2.10120-02	МП 3	4	4				0,1кг
12		38	3.904-24.1-2.10120-03	МП 4					4	0,3кг
				ДЕТАЛИ						
БЧ		26	3.904-24.1-2.10001	⌀8АIII ГОСТ 5781-82; ℓ=170			12	12		0,1кг
БЧ		39	3.904-24.1-2.10002	ℓ=100	16	16				0,1кг
БЧ		40	3.904-24.1-2.10003	ℓ=210					16	0,04кг
				МАТЕРИАЛЫ						
				Бетон марки 200	0,12	0,12	0,19	0,19	0,32	м³

Взам. инв. № | Подпись и дата | Инв. № подл.

Нач.т отд	Финкельштейн	
Норм.конт	Хохлова	
Гл.спец.т.о	Шарова	
Нач строт	Ервин	
Ст.инж.	Хохлова	

3.904-24.1-2.20000

Плита (ПВ 22 – ПВ 26)

Стадия	Лист	Листов
		1

САНТЕХПРОЕКТ

Копировал: Крайлина Формат: 12

Серия 3.904-24 Выпуск 1-2

План

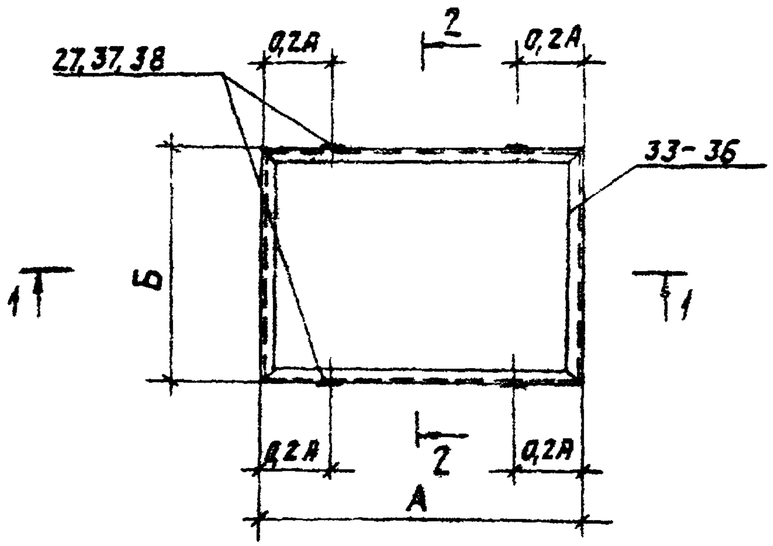

1-1 (ПВ24-ПВ26)

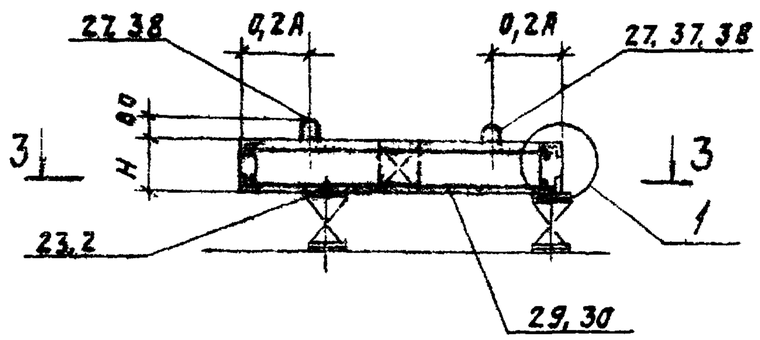

2-2 (ПВ24-ПВ26)

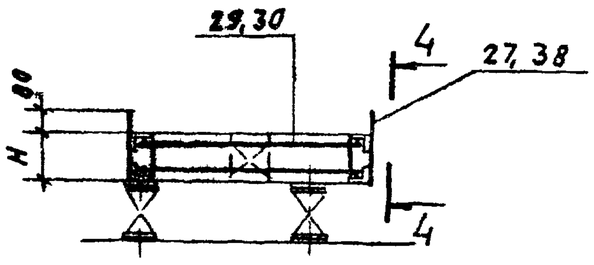

3-3

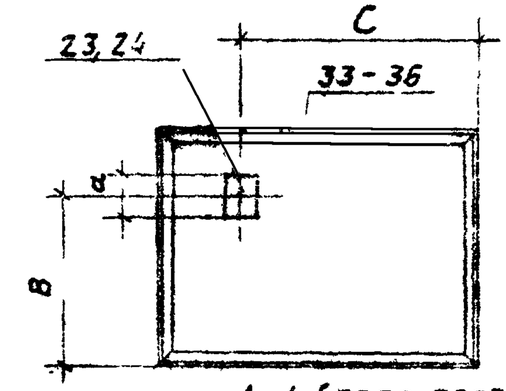

1-1 (ПВ22, ПВ23)

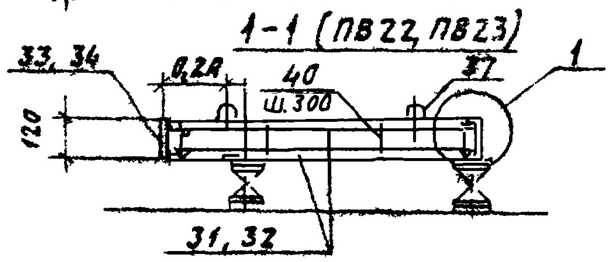

1

Для П26

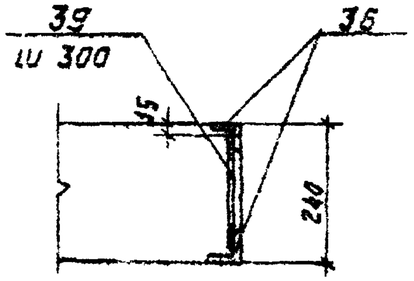

Для П24, П25

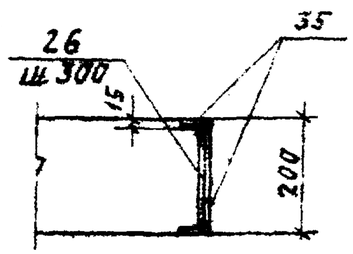

Для П22, П23

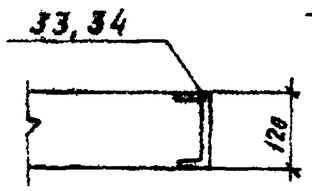

4-4

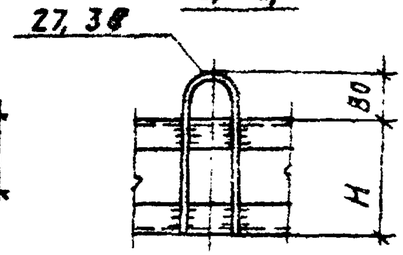

1. В узле 1 арматура и анкера рамок условно не показаны.
2. В закладной детали поз. 23,24 (см. 3-3) буквой а обозначен её больший размер.
3. Петля поз. 37 к закладной раме поз. 33,34 привариваются по типу поз. 27,38 (см. 4-4)

Обозначение	Марка	Масса, кг
3.904-24.1-2.20000	ПВ22	300,0
—01	ПВ23	300,0
—02	ПВ24	475,0
—03	ПВ25	475,0
—04	ПВ26	800,0

Нач.тех.от.	Рихельштейн		
Н.контр.	Хохлова		
Гл.спец.	Шарова		
Нач.стр.ст.	Ерзин		
Ст.инж.	Хохлова		

3.904-24.1-2.20000 СБ

Плита (ПВ22 - ПВ26). Сборочный чертеж.

Стадия	Масса	Масштаб

Лист 1 | Листов 2

САНТЕХПРОЕКТ

Нач.КМ | Взам.инв.№ | Подпись и дата | Инв.№ подл.

Копировал: | Формат 12

Серия 3.904-24 Выпуск 1-2

Таблица исполнений 3.904-24.1-2.20000

Обозначение	Марка	Размеры в мм					
		А	Б	В	а	С	Н
3.904-24.1-2.20000	ПВ 22	850	750	520	160	700	120
— 01	ПВ 23	1100	900	475	160	710	120
— 02	ПВ 24	1000	950	575	160	715	200
— 03	ПВ 25	1000	950	610	180	650	200
— 04	ПВ 26	1350	1000	680	180	1010	240

3.904-24.1-2.20000 СБ

Лист 2

Инв.№ подл. | Подпись и дата | Взам. инв.№

Формат А4

Ведомость расхода стали на элемент, кг

Марка	Изделия арматурные			Изделия закладные									Общий расход
	Арматура класса А-III ГОСТ 5781-82		Всего	Арматура класса А-III ГОСТ 5781-82		Арматура класса А-I ГОСТ 5781-82		Итого	Прокат марки ВСт3 сп5 ГОСТ 8240-72	ГОСТ 8509-72	ГОСТ 82-70	Всего	
	ф8			ф8		ф6	ф8		[12	L50x5	б=8		
ПВ 22	8,0		8,0	0,7		0,4		1,1	33,2		1,2	35,5	43,5
ПВ 23	11,6		11,6	0,7		0,4		1,1	41,6		1,2	43,9	55,5
ПВ 24	12,8		12,8	5,1			0,8	5,9		29,6	1,2	36,7	49,5
ПВ 25	12,8		12,8	5,2			0,8	6,0		29,6	1,6	37,2	50,0
ПВ 26	13,3		13,3	5,8			1,2	7,0		35,6	1,2	43,8	57,1

Инв.№ подл. | Подпись и дата | Взам. инв.№

Нач.тех.от	Финкельштейн		
Гл.спец.	Шарова		1977
Н.контр.	Хохлова		
Нач.стр.от	Ерзин		
Ст.инж.	Хохлова		

3.904-24.1-2.20000 ВС

Плита (ПВ22-ПВ26)

Стадия	Лист	Листов
		1

САНТЕХПРОЕКТ

Копировал:

Формат А

Формат	Зона	Поз.	Обозначение	Наименование	Количество на исполнение 3.904-24.1-2.30000 —	-01	-02	-03	-04	-05	-06	-07	-08	Примечание
				Документация										
11			3.904-24.1-2 00000 ТТ1	Технические требования										
				к изготовлению сборных										
				ж.б. изделий.										
12			3.904-24.1-2.30000 ВС	Ведомость расхода стали										
12			3.904-24.1-2.30000 СБ	Сборочный чертеж										
				Сборочные единицы										
12		10	3.904-24.1-2.14000	Каркас пространственный КП19						1	1			29,5 кг
12		41	3.904-24.1-2.13000-04	КП16	1									9,1 кг
12		42	3.904-24.1-2.13000-05	КП17		1								11,2 кг
12		43	3.904-24.1-2.13000-06	КП18			1		1					14,9 кг
12		44	3.904-24.1-2.14000-02	КП21				1						25,9 кг
12		45	3.904-24.1-2.14000-03	КП22								1	1	23,3 кг
12		21	3.904-24.1-2.10070	Изделие закладное МН10						2	2			28,2 кг
12		49	3.904-24.1-2.10070-02	МН12								2	2	29,0 кг
12		50	3.904-24.1-2.10070-03	МН13				2						26,0 кг
12		52	3.904-24.1-2.10090-02	МН22	2									13,6 кг
12		53	3.904-24.1-2.10090-03	МН23		2			2					15,6 кг
12		54	3.904-24.1-2.10050-02	МН17			2							46,8 кг
12		27	3.904-24.1-2.10120	Петля МП1	4	4	4		4					0,2 кг
12		28	3.904-24.1-2.10120-01	МП2				4		4	4	4	4	0,4 кг
				Детали										
54		26	3.904-24.1-2 10001	⌀8А-III ГОСТ 5781-82; ℓ=170	12	14	14	22	14	22	22	24	24	0,1 кг
				Материалы										
				Бетон марки 200	0,12	0,16	0,23	0,40	0,23	0,44	0,44	0,46	0,46	м3

Инв. № подл. | Подпись и дата | Взам. инв. №

Нач. тех. отд.	Рижельштейн		
Н. контр.	Хохлова		
Гл. спец. т.о	Шарова		1984 г
Нач. стр. от.	Сразин		
Ст. инж.	Хохлова		

3.904-24.1-2.30000

Плита (ПВ 27 - ПВ 43)

Стадия	Лист	Листов
	1	2

САНТЕХПРОЕКТ

Копировал: Ф-

Формат 12

Выпуск 1-2

Серия 3.904-24

Формат	Зона	Поз.	Обозначение	Наименование	Количество на исполнение 3.904-24.1-2.30000 -09	-10	-11	-12	-13	-14	-15	-16			Примечание
				Документация											
11			3.904-24.1-2.00000 ТТ1	Технические требования											
				к изготовлению сборных ж.б. изделий											
12			3.904-24.1-2.30000 ВС	Ведомость расхода стали											
12			3.904-24.1-2.30000 СБ	Сборочный чертеж											
				Сборочные единицы											
12			3.904-24.1-2.12000-03	Каркас пространственный КП9	1	1									22,4 кг
12			3.904-24.1-2.12000-04	КП10			1	1							26,2 кг
12			3.904-24.1-2.14000-04	КП23					1	1	1	1			29,8 кг
12			3.904-24.1-2.10070-04	Изделие закладное МИ14					2	2	2	2			26,6 кг
12			3.904-24.1-2.10100	МИ24	2	2									18,8 кг
12			3.904-24.1-2.10100-01	МИ25			2	2							21,2 кг
12			3.904-24.1-2.10120-01	Петля МП2	4	4	4	4	4	4	4	4			0,4 кг
				Детали											
64			3.904-24.1-2.10001	ФВАIII ГОСТ 5781-82; ℓ=170	16	16	20	20	22	22	22	22			0,1 кг
				Материалы											
				Бетон марки 200	0,36	0,36	0,42	0,42	0,48	0,48	0,48	0,48			м3

Инв.N подл. | Подпись и дата | Взам. инв.N

Копировал: Ток Формат 12

Серия 3.904-24 Выпуск 1-2

План

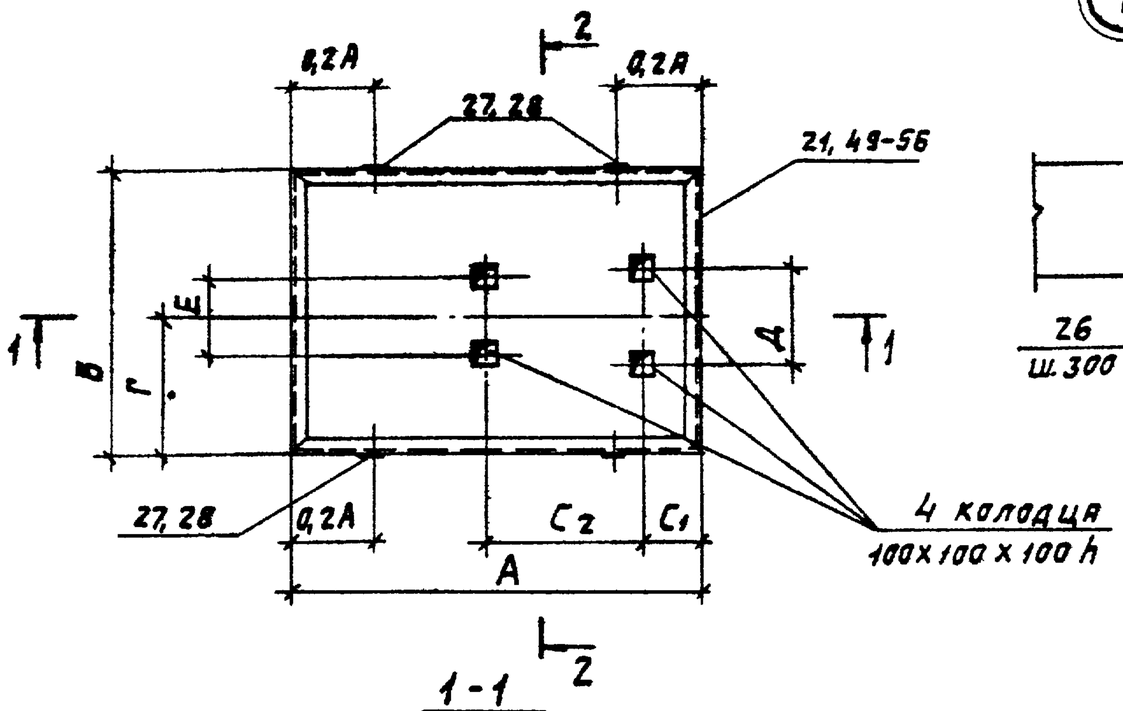

1-1

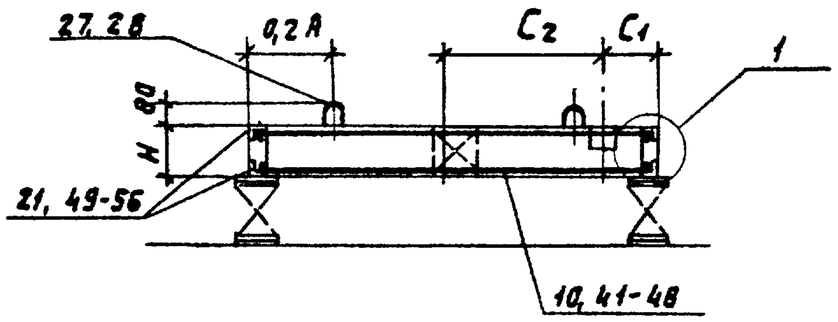

2-2

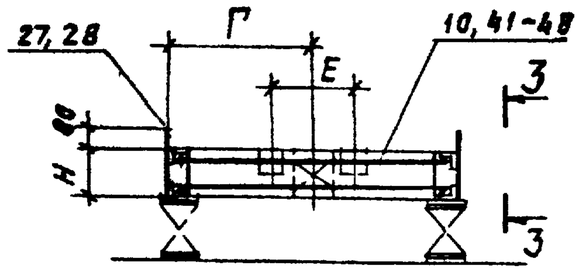

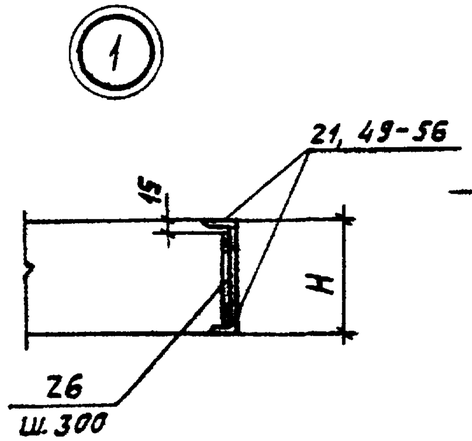

3-3

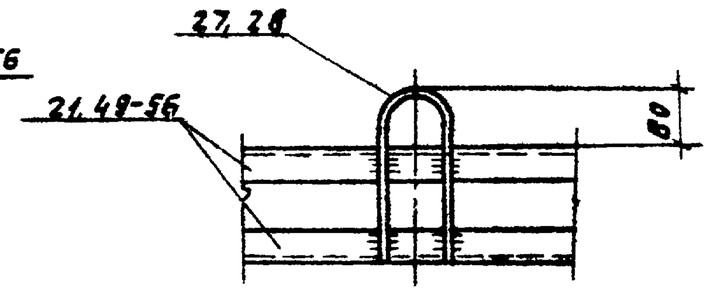

Обозначение	Марка	Масса, кг	Обозначение	Марка	Масса, кг
3.904-24.1-2.30000	ПВ27	300,0	—09	ПВ36	900,0
—01	ПВ28	400,0	—10	ПВ37	900,0
—02	ПВ29	575,0	—11	ПВ38	1050,0
—03	ПВ30	1000,0	—12	ПВ39	1050,0
—04	ПВ31	575,0	—13	ПВ40	1200,0
—05	ПВ32	1100,0	—14	ПВ41	1200,0
—06	ПВ33	1100,0	—15	ПВ42	1200,0
—07	ПВ34	1150,0	—16	ПВ43	1200,0
—08	ПВ35	1150,0			

1. В узле 1 арматура и анкера рамок условно не показаны.

Нач.тех.от.	Финкельштейн		3.904-24.1-2.30000 СБ
Н-контр.	Хохлова		Плита (ПВ27-ПВ43). Сборочный чертеж.
Гл.спец.т-о	Шарова		Стадия / Масса / Масштаб
Нач.стр.от.	Ерзин		Лист 1 / Листов 2
Ст.инж.	Хохлова		САНТЕХПРОЕКТ

Инв.№подл. | Подпись и дата | Взам.инв.№ | Нач.конструктора | Согласовано

Копировал: Да

Формат 12

Выпуск 1-2

Серия 3.904-24

Геометрические размеры плит

Обозначение	Марка	Размеры в мм							
		А	Б	Г	Д	Е	C_1	C_2	Н
3.904-24.1-2.30000	ПВ 27	1000	600	300	215	210	140	308	200
— 01	ПВ 28	1300	600	300	257	210	140	337	200
— 02	ПВ 29	1600	750	375	325	250	165	413	200
— 03	ПВ 30	2200	900	450	420	420	260	650	200
— 04	ПВ 31	1500	750	375	325	250	165	413	200
— 05	ПВ 32	2450	900	450	420	420	250	650	200
— 06	ПВ 33	2450	900	450	400	400	250	580	200
— 07	ПВ 34	2550	900	450	430	430	250	680	200
— 08	ПВ 35	2550	900	450	490	490	250	750	200
— 09	ПВ 36	1500	1200	600	420	420	250	650	200
— 10	ПВ 37	1500	1200	600	400	400	250	650	200
— 11	ПВ 38	1750	1200	600	430	430	250	680	200
— 12	ПВ 39	1750	1200	600	420	420	250	650	200
— 13	ПВ 40	2000	1200	600	430	430	250	680	200
— 14	ПВ 41	2000	1200	600	420	420	250	650	200
— 15	ПВ 42	2000	1200	600	490	490	300	750	200
— 16	ПВ 43	2000	1200	600	430	430	300	680	200

Инв. N подл. | Подпись и дата | Взам. инв. N

3.904-24.1-2.30000 СБ

Лист 2

Формат 11

Ведомость расхода стали на элемент, кг

Марка	Изделия арматурные: Арматура класса А-III ГОСТ 5781-82 ф8		Всего	Изделия закладные: Арматура класса А-III ГОСТ 5781-82 ф8		Арматура класса А-I ГОСТ 5781-82 ф8	Арматура класса А-I ГОСТ 5781-82 ф10	Итого	Прокат марки ВСт3кп5 ГОСТ 8240-72 С12	Прокат марки ВСт3кп5 ГОСТ 8509-72 L50x5		Всего	Общий расход
ПВ 27	9,1		9,1	4,0		0,8		4,8		24,4		29,2	38,3
ПВ 28	11,2		11,2	4,6		0,8		5,4		28,0		33,4	44,6
ПВ 29	14,9		14,9			0,8		0,8	46,8			47,6	62,5
ПВ 30	25,9		25,9	7,4			1,6	9,0		46,8		55,8	81,7
ПВ 31	14,9		14,9	4,6		0,8		5,4		28,0		33,4	48,3
ПВ 32	29,5		29,5	8,2			1,6	9,8		50,4		60,2	89,7
ПВ 33	29,5		29,5	8,2			1,6	9,8		50,4		60,2	89,7
ПВ 34	23,3		23,3	8,4			1,6	10,0		52,0		62,0	85,3
ПВ 35	23,3		23,3	8,4			1,6	10,0		52,0		62,0	85,3
ПВ 36	22,4		22,4	5,2			1,6	6,8		34,0		40,8	63,2
ПВ 37	22,4		22,4	5,2			1,6	6,8		34,0		40,8	63,2
ПВ 38	26,2		26,2	6,8			1,6	8,4		37,6		46,0	72,2
ПВ 39	26,2		26,2	6,8			1,6	8,4		37,6		46,0	72,2
ПВ 40	29,8		29,8	7,4			1,6	9,0		48,0		57,0	86,8
ПВ 41	29,8		29,8	7,4			1,6	9,0		48,0		57,0	86,8
ПВ 42	29,8		29,8	7,4			1,6	9,0		48,0		57,0	86,8
ПВ 43	29,8		29,8	7,4			1,6	9,0		48,0		57,0	86,8

Инв. N подл. | Подпись и дата | Взам. инв. N

Нач. тех. от	Финкельштейн	
Гл. спец.	Шарова	
Н. контр.	Хохлова	
Нач. стр. от.	Ерзин	
Ст. инж.	Хохлова	

3.904-24.1-2.30000 ВС

Плита (ПВ27 - ПВ43)

Стадия	Лист	Листов
Р		1

Сантехпроект

Копировал:

Формат 12

Формат	Зона	Поз.	Обозначение	Наименование	Количество на исполнение 3.904-24.1-2.40000 —	-01	-02	-03	-04		Примечание
				Документация							
11			3.904-24.1-2. 00000ТТ1	Технические требования к изготовлению сборных ж.б. изделий							
11			3 904-24 1-2.40000 ВС	Ведомость расхода стали							
12			3 904-24 1-2.40000 СБ	Сборочный чертеж							
				Сборочные единицы							
12		57	3. 904-24 1-2 11000-04	Каркас пространственный КП5				1			25,8 кг
12		58	3. 904-24.1-2. 12000-05	КП11					1		17,7 кг
12		59	3. 904-24. 1-2. 10030-06	Сетка С21			2				10,3 кг
12		60	3. 904-24. 1-2. 10040-02	С24	2						3,5 кг
12		61	3. 904-24 1-2. 10040-03	С25		2					3,6 кг
12		54	3 904-24. 1-2. 10080-02	Изделие закладное МИ17			1				46,8 кг
12		62	3. 904-24. 1-2. 10080-03	МИ18	1						32,4 кг
12		63	3. 904-24 1-2. 10080-04	МИ19		1					33,4 кг
12		64	3. 904-24 1-2. 10100-02	МИ26				2			17,0 кг
12		65	3. 904-24 1-2.10100-03	МИ27					2		20,2 кг
12		27	3. 904-24.1-2.10120	Деталь МП1				4	4		0,2 кг
12		37	3. 904-24. 1-2. 10120-02	МП3	4	4	4				0,1 кг
				Детали							
54		26	3. 904-24 .1-2. 10001	ф8А-III ГОСТ 5781-82; ℓ=170				16	16		0,1 кг
54		40	3. 904-24. 1-2. 10002	ℓ=100	16	16	16				0,04 кг
				Материалы							
				Бетон марки 200	0,07	0,07	0,14	0,20	0,28		м3

Серия 3.904-24 Выпуск 1-2

Инв. N подл. | Подпись и дата | Взам. инв. N

Нач. тех. от	Финкельштейн		1984
Норм.-конт.	Хохлова		
Гл. спец. т.о.	Шарова		1984
Нач. стр. от	Ерзин		
Ст. инж.	Хохлова		

3.904-24.1-2. 40000

Плита (ПВ44 - 48)

Стадия	Лист	Листов
		1

САНТЕХПРОЕКТ

Серия 3.904-24 Выпуск 1-2

План

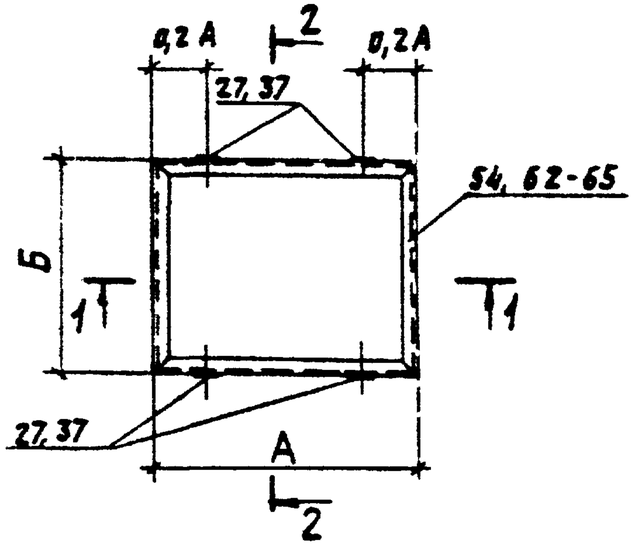

1

для ПВ47, ПВ48

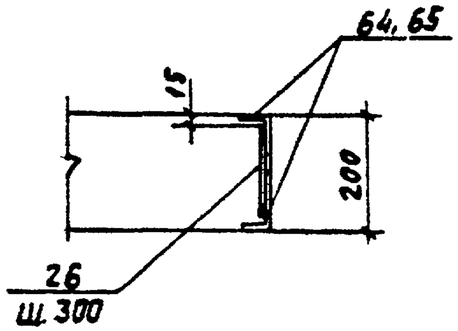

для ПВ44-ПВ46

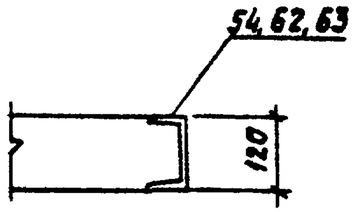

3-3

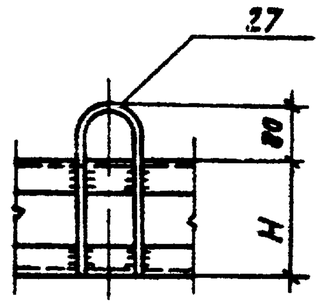

Обозначение	Марка	Масса кг
3.904-24.1-2.40000	ПВ44	175,0
—01	ПВ45	175,0
—02	ПВ46	350,0
—03	ПВ47	500,0
—04	ПВ48	700,0

1-1
для ПВ47, ПВ48

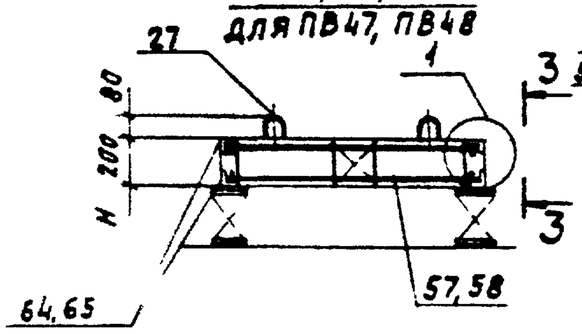

1-1
для ПВ44-ПВ46

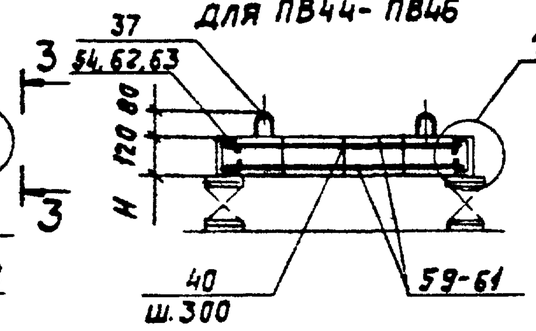

1. В узле 1 арматура и анкера рамок условно не показаны.
2. Петля поз. 37 к закладной раме поз.54,62,63 приваривается по типу поз. 27 (см. 3-3).

2-2
для ПВ47, ПВ48

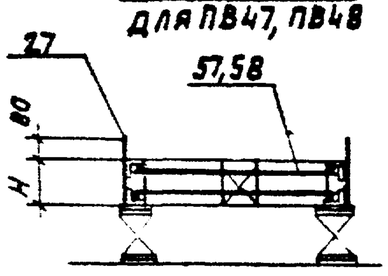

2-2
для ПВ44-ПВ46

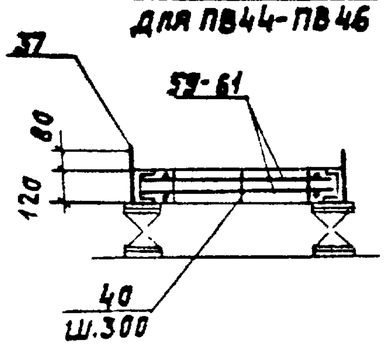

Нач.тех.от	Фижельштейн		
Н.контр.	Хохлова		
Гл.спец.т.о	Шарова		
Нач.стр.от	Ерзин		
Ст.инж.	Хохлова		

3.904-24.1-2.40000 С.Б

Плита (ПВ44 - ПВ48). Сборочный чертеж.

Стадия	Масса	Масштаб
Лист 1	Листов 4	

САНТЕХПРОЕКТ

Согласовано: Нач.к.стр.отд. Спивак

Инв.№ подл. | Подпись и дата | Взам.инв.№

Копировал: Дж

Формат 12

Таблица исполнений 3.904-24.1-2.40000

Обозначение	Марка	Размеры в мм		
		А	Б	Н
3.904-24.1-2.40000	ПВ 44	900	650	120
-01	ПВ 45	950	650	120
-02	ПВ 46	1500	750	120
-03	ПВ 47	1300	750	200
-04	ПВ 48	1450	950	200

Ведомость расхода стали на элемент, кг

Марка	Изделия арматурные			Изделия закладные								Общий расход
	Арматура класса А-III ГОСТ 5781-82		Всего	Арматура класса А-III ГОСТ 5781-82		Арматура класса А-I ГОСТ 5781-82		Итого	Прокат марки Вст3сп5 ГОСТ 8240-72	ГОСТ 8509-72	Всего	
	ф8			ф8		ф6	ф8		С12	L50x5		
ПВ 44	7,0		7,0	0,6		0,4		1,0	32,4		33,4	40,4
ПВ 45	7,2		7,2	0,6		0,4		1,0	33,4		34,4	41,6
ПВ 46	20,6		20,6	0,6		0,4		1,0	46,8		47,8	68,4
ПВ 47	25,8		25,8	4,8			0,8	5,6		30,8	36,4	62,2
ПВ 48	17,7		17,7	5,6			0,8	6,4		36,4	42,8	60,5

Серия 3.904-24 Выпуск 1-2

Инв. N подл. | Подпись и дата | Взам. инв. N

Инж. тех. от.	Финкельшт.		
Н. контр.	Хохлова		
Гл. спец. то	Шарова		87.
Нач. стр. от.	Ерзин		
Ст. инж.	Хохлова		

3.904-24.1-2.40000 СБ

Лист 2

3.904-24.1-2.40000 ВС

Плита (ПВ44-ПВ48)

Стадия	Лист	Листов
		1

САНТЕХПРОЕКТ

Формат 11

Копировал:

Формат 11

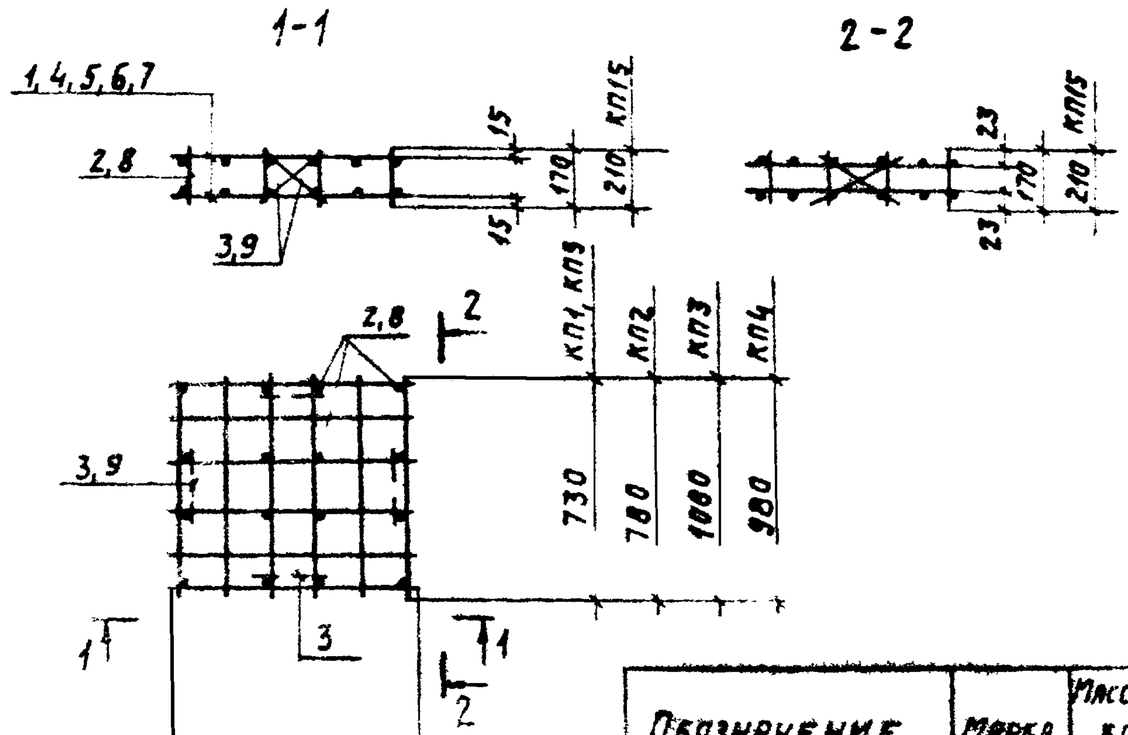

КП1 КП2	780
КП3	1380
КП5	1280
КП4	1330

Обозначение	Марка	Масса, кг
3.904-24.1-2.11000	КП1	8,7
—01	КП2	8,8
—02	КП3	18,7
—03	КП4	13,3
—04	КП5	25,8

Формат	Зона	Поз.	Обозначение	Наименование	Кол.	Примеч.
				Документация		
11			3.904-24 1-2.00000 ТТ2	Технические требования к изготовлению арматурных и закладных изделий		
				Детали		
Б4		2	3.904-24 1-2.11001	ФВАШ ГОСТ 5781-82, ℓ=170	16	0,07 кг
Б4		3	—01	ℓ=280	8	0,11 кг
			Переменные данные для исполнений:			
				3.904-24.1-2.11000		КП1
				Сборочные единицы		
12		1	3.904-24 1-2.10010	Сетка С1	2	3,65 кг
12				3.904-24.1-2.11000-01		КП2
				Сборочные единицы		
12		4	10010-02	Сетка С3	2	3,72 кг
				3.904-24.1-2.11000-02		КП3
				Сборочные единицы		
12		5	10020-01	Сетка С9	2	8,06 кг
				3.904-24.1-2.11000-04		КП5
				Сборочные единицы		
12		6	10040	Сетка С22	2	12,23 кг
				3.904-24.1-2.11000-03		КП4
				Сборочные единицы		
12		7	3.904-24.1-2.10030	Сетка С15	2	5,34 кг
				Детали		
Б4		8	3.904-24.1-2.11001-02	ФВАШ ГОСТ 5781-82, ℓ=210	16	0,08
Б4		9	—03	ℓ=300	8	0,12

Нач.тех.от	Финкельштейн		1984
Норм-конт	Хохлова		
Гл.спец.т.о.	Шарова		1984
Нач.стр.от	Ерзин		
Ст.инж	Хохлова		

3.904-24.1-2.11000

Каркас пространственный (КП1-КП5)

Стадия	Масса	Масштаб
Р	см. табл.	б/м
Лист 1	Листов 1	

САНТЕХПРОЕКТ

Инв.№ подл. | Подпись и дата | Взам. инв.№

Копировал: Формат А2

Выпуск 1-2

3.904-24

1-1

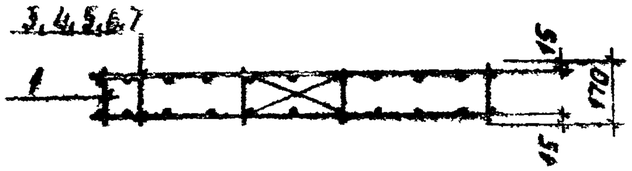

2-2

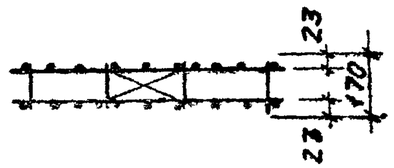

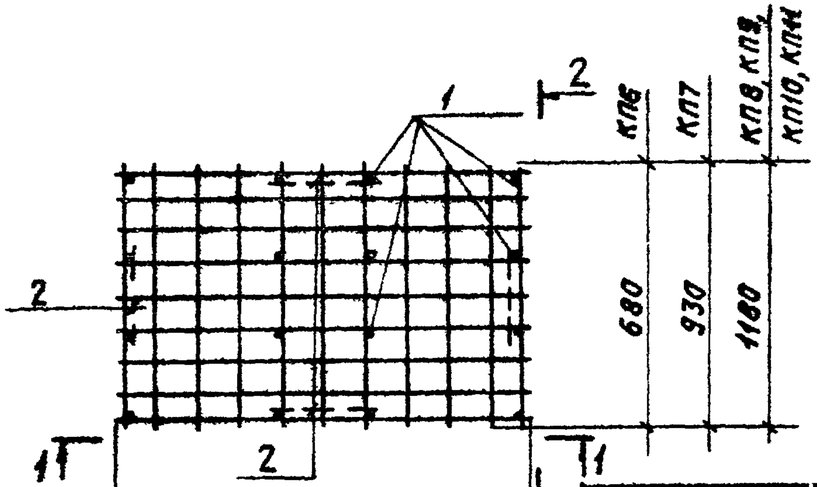

КП6	880
КП7	1230
КП8	1430
КП9, КП11	1480
КП10	1730

Обозначение	Марка	Масса, кг
3.904-24.1-2.12000	КП6	6,9
—01	КП7	15,1
—02	КП8	22,2
—03	КП9	22,4
—04	КП10	26,2
—05	КП11	17,7

Формат	Зона	Поз.	Обозначение	Наименование	Кол.	Примеч.
				Документация		
И			3.904-24.1-2.00000ТТ2	Технические требования к изготовлению арматурных и закладных изделий		
				Детали		
Б4		1	3.904-24.1-2.12001	⌀8 AIII ГОСТ 5781-82; ℓ=170	16	0,07кг
Б4		2	—01	ℓ=420	8	0,16кг
			Переменные данные для исполнений			
				3.904-24.1-2.12000		КП6
				Сборочные единицы		
12		3	3.904-24.1-2.10010-01	Сетка С2	2	2,58кг
				3.904-24.1-2.12000-01		КП7
				Сборочные единицы		
12		4	10010-05	Сетка С6	2	6,69кг
				3.904-24.1-2.12000-02		КП8
				Сборочные единицы		
12		5	10020	Сетка С8	2	10,20кг
				3.904-24.1-2.12000-03		КП9
				Сборочные единицы		
12		6	10030-06	Сетка С21	2	10,34кг
				3.904-24.1-2.12000-04		КП10
				Сборочные единицы		
12		7	10040	Сетка С22	2	12,23кг

Формат	Зона	Поз.	Обозначение	Наименование	Кол.	Примеч.
				3.904-24.1-2.12000-05		КП11
				Сборочные единицы		
12		8	3.904-24.1-2.10040-05	Сетка С27	2	8,00кг

Инв. № подл. | Подпись и дата | Взам. инв. №

Нач. тех. от.	Фингельштейн	
Н. контр.	Хохлова	
Гл. спец. т.о.	Шарова	
Нач. стр. от.	Ерзин	
Ст. инж.	Хохлова	

3.904-24.1-2.12000

Каркас пространственный (КП6 – КП11).

Стадия	Масса	Масштаб
Р	см. табл.	5/м
Лист 1	Листов 1	

САНТЕХПРОЕКТ

Копировал:

Формат 12

Выпуск 1-2

3.904-24

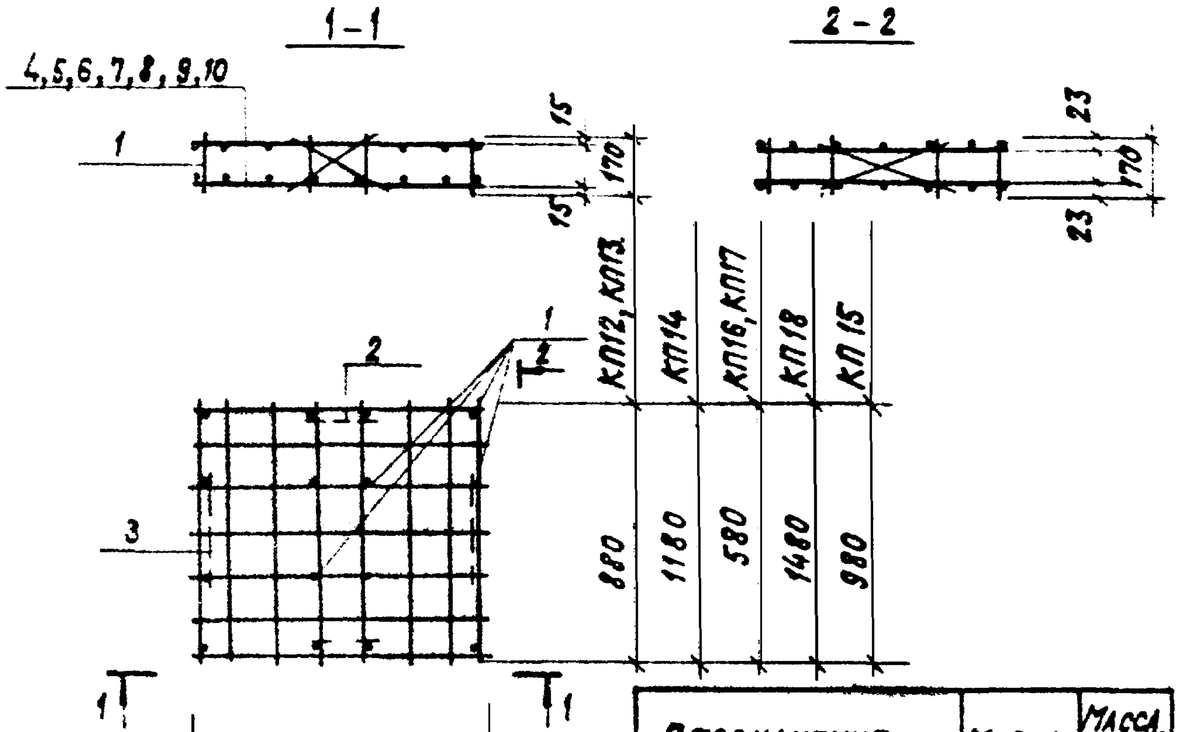

КП12,КП16	980
КП13,КП14	1380
КП17	1280
КП18	730
КП15	930

Обозначение	Марка	Масса, кг
3.904-24.1-2.13000	КП 12	12,5
-01	КП 13	16,1
-02	КП 14	20,7
-03	КП 15	12,8
-04	КП 16	9,1
-05	КП 17	11,2
-06	КП 18	14,9

Формат	Зона	Поз	Обозначение	Наименование	Кол.	Примеч.
				Документация		
11			3.904-24.1-2.00000 ТТ2	Технические требования		
				к изготовлению арматурных		
				и закладных изделий		
				Детали		
54		1	3.904-24.1-2.13001	⌀3АIII ГОСТ 5781-82, ℓ=170	16	0,03кг
54		2	-02	ℓ=280	4	0,11кг
54		3	-03	ℓ=420	4	0,16кг
			Переменные	данные		
				3.904-24.1-2.13000		К12
				Сборочные единицы		
12		4	3.904-24.1-2.10010-03	Сетка С4	2	5,46кг
				3.904-24.1-2.13000-01		КП13
				Сборочные единицы		
12		5	10010-04	Сетка С5	2	7,28кг
				3.904-24.1-2.13000-02		КП14
				Сборочные единицы		
12		6	10010-06	Сетка С7	2	9,56кг
				3.904-24.1-2.13000-03		КП15
				Сборочные единицы		
12		7	10020-06	Сетка С14	2	5,62кг
				3.904-24.1-2.13000-04		КП16
				Сборочные единицы		
12		8	10030-01	Сетка С16	2	3,76кг
				3.904-24.1-2.13000-05		КП17
				Сборочные единицы		
12		9	3.904-241-2.10030-02	Сетка С17	2	4,83кг
				3.904-24.1-2.13000-06		КП18
				Сборочные единицы		
12		10	10030-03	Сетка С18	2	6,68кг

Инв. Подл. | Подпись и дата | Взам. инв.

Нач.тех.отд.	Финкельштейн		
Норм.контр.	Хохлова		
Гл.спец.т.а	Шарова		
Нач.стр.отд.	Ерзин		
Ст. инж.	Хохлова		

3.904-24.1-2.13000

Каркас пространственный (КП12 - КП18)

Стадия	Масса	Масштаб
Р	см. табл.	5/м

Лист 1 Листов 1

САНТЕХПРОЕКТ

Копировал: Крапанина

Формат 12

Выпуск 1-2

Серия 3.904-24

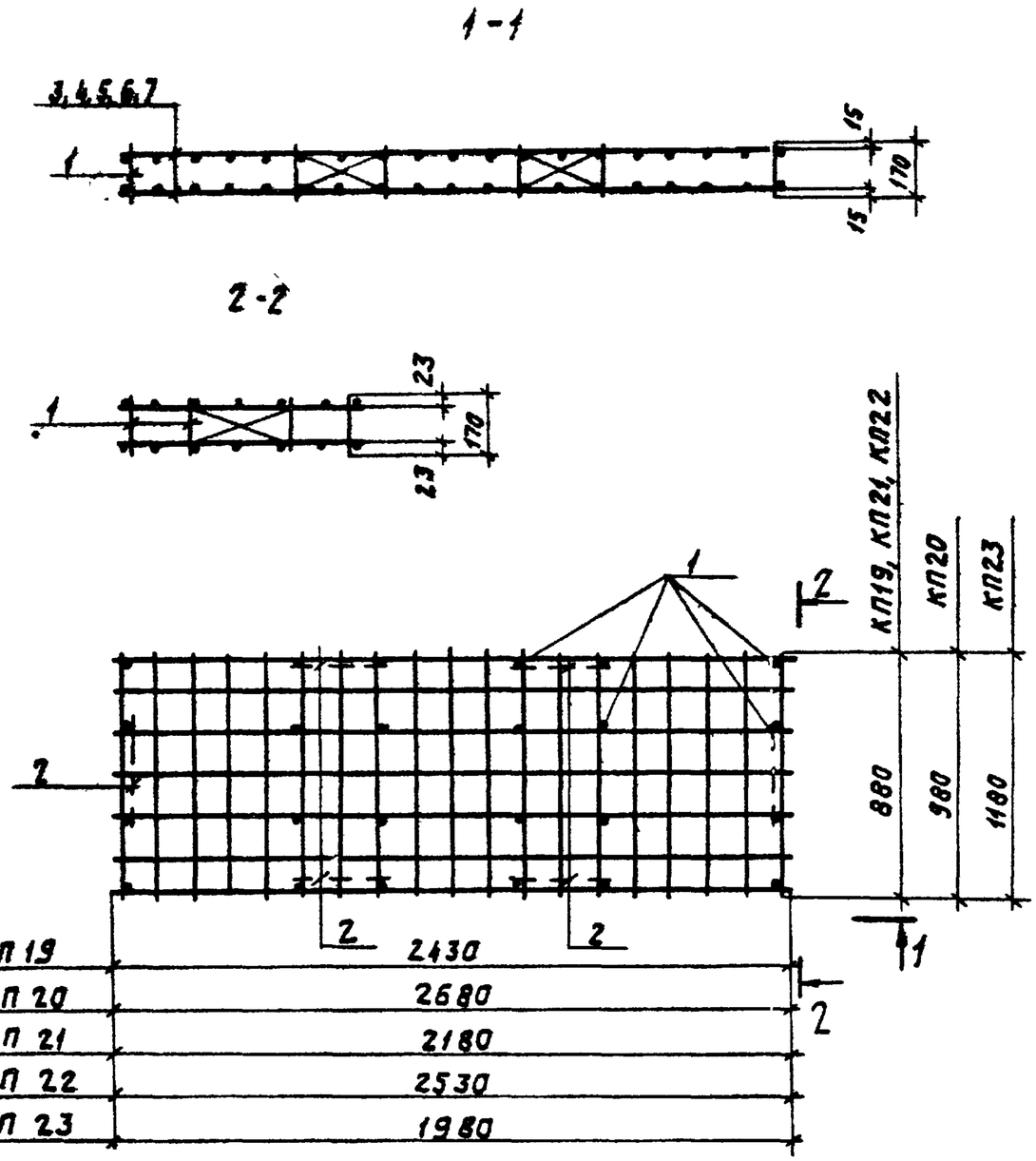

Формат	Зона	Поз.	Обозначение	Наименование	Кол.	Примеч.
				Документация		
11			3.904-24.1-2.00000ТТ2	Технические требования		
				к изготовлению арматурных		
				и закладных изделий		
				Детали		
Б4		1	3.904-24.1-2.14001	ФВАIII ГОСТ 5781-82, ℓ=170	24	0,03 кг
Б4		2	-01	ℓ=420	12	0,16 кг
			Переменные	данные		
				3.904-24.1-2.14000		КП 19
				Сборочные единицы		
12		3.	3.904-24.1-2.10020-02	Сетка С10	2	13,44 кг
				3.904-24.1-2.14000-01		КП 20
				Сборочные единицы		
12		4	3.904-24.1-2.10020-03	Сетка С11	2	15,69 кг
				3.904-24.1-2.14000-02		КП 21
				Сборочные единицы		
12		5	3.904-24.1-2.10030-04	Сетка С19	2	11,64 кг
				3.904-24.1-2.14000-03		КП 22
				Сборочные единицы		
12		6	3.904-24.1-2.10030-06	Сетка С21	2	10,34 кг
				3.904-24.1-2.14000-04		КП 23
				Сборочные единицы		
12		7	3.904-24.1-2.10040-01	Сетка С23	2	13,60 кг

Обозначение	Марка	Масса, кг
3.904-24.1-2.14000	КП 19	29,5
-01	КП 20	34,0
-02	КП 21	25,9
-03	КП 22	23,3
-04	КП 23	29,8

Нач.тех.от.	Финкельштейн	
Н.контр.	Хохлова	
Гл.спец.	Шарова	
Нач.стр.от.	Ерзин	
Ст.инж.	Хохлова	

3.904-24.1-2.14000

Каркас пространственный (КП-19-КП23)

Стадия	Масса	Масштаб
Лист 1	Листов 1	

САНТЕХПРОЕКТ

Инв.№ подл. | Подпись и дата | Взам. инв.№

Копировал

Формат 12

Выпуск 1-2

3.904-24

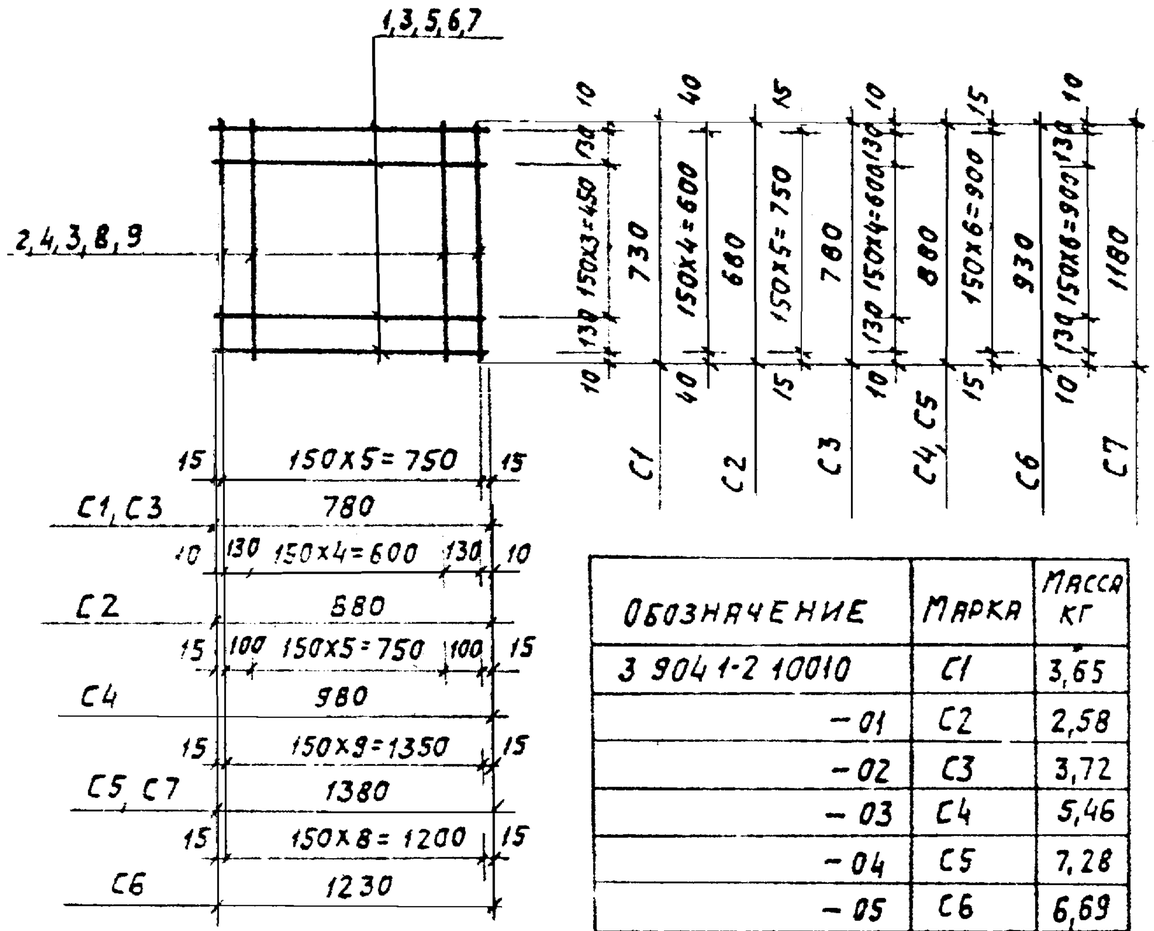

Обозначение	Марка	Масса кг
3.904.1-2.10010	C1	3,65
-01	C2	2,58
-02	C3	3,72
-03	C4	5,46
-04	C5	7,28
-05	C6	6,69
-06	C7	9,56

Формат	Зона	Поз.	Обозначение	Наименование	Кол.	Примеч.
				Документация		
11			3.904-24.1-2.00000 ТТ2	Технические требования к изготовлению арматурных и закладных изделий		
				Переменные данные для исполнений:		
				3.904-24.1-2.10010		C1
				Детали		
Б4		1	3.904-24.1-2.10011	ф8 AIII ГОСТ 5781-82, ℓ=780	6	0,31
Б4		2	-01	ℓ=730	6	0,29
				3.904-24.1-2.10010-01		C2
				Детали		
Б4		3	10011-02	ф8 AIII, ГОСТ 5781-82, ℓ=880	5	0,35
Б4		4	-03	ℓ=680	7	0,12
				3.904-24.1-2.10010-02		C3
				Детали		
Б4		3	10011-02	ф8 AIII ГОСТ 5781-82, ℓ=780	12	0,31
				3.904-24.1-2.10010-03		C4
				Детали		
Б4		5	10011-04	ф8 AIII ГОСТ 5781-82, ℓ=980	7	0,38
Б4		3	-02	ℓ=880	8	0,35
				3.904-24.1-2.10010-04		C5
				Детали		
Б4		6	10011-05	ф8 AIII ГОСТ 5781-82, ℓ=1380	7	0,54
Б4		3	-02	ℓ=880	10	0,35

Формат	Зона	Поз.	Обозначение	Наименование	Кол.	Примеч.
				3.904-24.1-2.10010-05		C6
				Детали		
Б4		7	10011-06	ф8 AIII ГОСТ 5781-82; ℓ=1230	7	0,48
Б4		8	-07	ℓ=930	9	0,37
				3.904-24.1-2.10010-06		C7
				Детали		
Б4		6	10011-05	ф8 AIII ГОСТ 5781-82, ℓ=1380	9	0,54
Б4		9	-08	ℓ=1180	10	0,47

Взам. инв. N | Подпись и дата | Инв. N подл.

Нач. тех. ст.	Финкельштейн		
Н. контр.	Хохлова		
Гл. спец. ТО	Шарова		
Нач. стр. ф.	Ерзин		
Ст. инж.	Хохлова		

3.904-24.1-2.10010

Сетка арматурная (C1-C7)

Стадия	Масса	Масштаб
Р	См. табл.	5/м
Лист 1	Листов 1	

САНТЕХПРОЕКТ

Копировал: Фа.

Формат 12

Выпуск 1-2

3.904-24

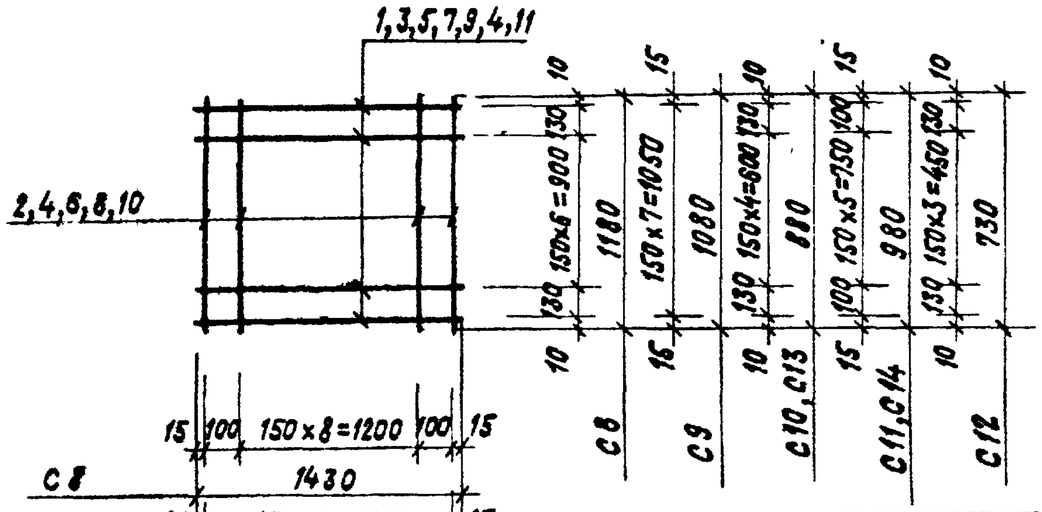

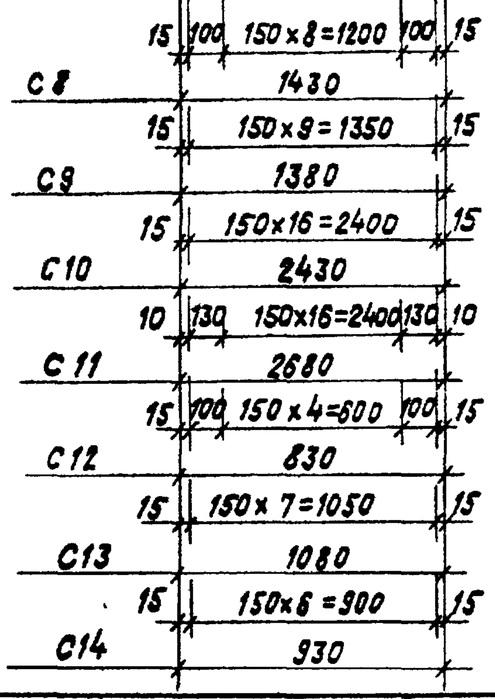

Обозначение	Марка	Масса, кг
3.904-24.1-2.10020	C8	10,20
-01	C9	8,66
-02	C10	13,44
-03	C11	15,69
-04	C12	3,99
-05	C13	5,81
-06	C14	5,62

Формат	Зона	Поз.	Обозначение	Наименование	Кол.	Примеч.
				Документация		
11			3.904-24.1-2.00000ТТ2	Технические требования к изготовлению арматурных и закладных изделий		
				Переменные данные для исполнений:		
				3.904-24.1-2.10020.		C8
				Детали		
Б4		1	3.904-24.1-2. 10021	ф8АIII ГОСТ 5781-82, ℓ=1430	9	0,56
Б4		2	10021-01	ℓ=1180	11	0,47
				3.904-24.1-2.10020-01		C9
				Детали		
Б4		3	10021-02	ф8АIII ГОСТ 5781-82, ℓ=1380	8	0,54
Б4		4	-03	ℓ=1080	10	0,43
				3.904-24.1-2.10020-02		C10
				Детали		
Б4		5	10021-04	ф8АIII ГОСТ 5781-82, ℓ=2430	7	0,96
Б4		6	-05	ℓ=880	17	0,35
				3.904-24.1-2.10020-03		C11
				Детали		
Б4		7	10021-06	ф8АIII ГОСТ 5781-82, ℓ=2680	8	1,06
Б4		8	-07	ℓ=980	19	0,38
				3.904-24.1-2.10020-04		C12
				Детали		
Б4		9	10021-08	ф8АIII ГОСТ 5781-82, ℓ=830	6	0,33
Б4		10	-09	ℓ=730	7	0,29
				3.904-24.1-2.10020-05		C13
				Детали		
Б4	4	4	10021-03	ф8АIII ГОСТ 5781-82, ℓ=1080	7	0,43
Б4		6	-05	ℓ=880	8	0,35
				3.904-24.1-2.10020-06		C14
				Детали		
Б4		8	10021-07	ф8АIII ГОСТ 5781-82, ℓ=980	7	0,38
Б4		11	-10	ℓ=930	8	0,37

Инв. N подл. | Подпись и дата | Взам. инв. N

Нач. тех. отд.	Финкельштейн		
Норм. контр.	Хохлова		
Гл. спец. т.о.	Шарова		
Нач. стр. отд.	Ерзин		
Ст. инж.	Хохлова		

3.904-24.1-2.10020

Сетка арматурная (C8 - C14)

Стадия	Масса	Масштаб
Р	см. табл.	5/м
Лист 1	Листов 1	

САНТЕХПРОЕКТ

Копировал: Крайлина

Формат 12

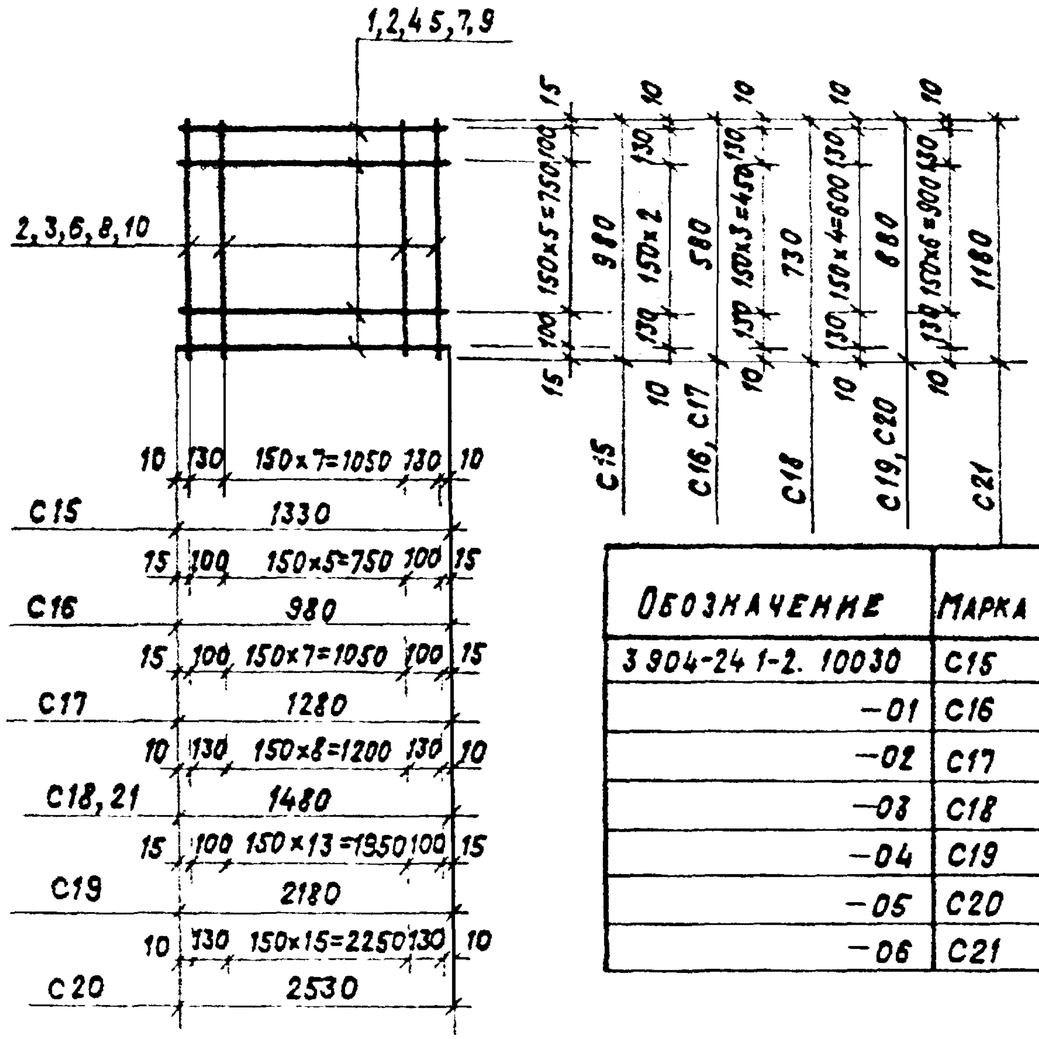

Обозначение	Марка	Масса, кг
3.904-24.1-2.10030	C15	5,54
-01	C16	3,76
-02	C17	4,83
-03	C18	6,68
-04	C19	11,64
-05	C20	13,30
-06	C21	10,34

Формат	Зона	Поз.	Обозначение	Наименование	Кол.	Примеч.
				Документация		
11			3.904-24.1-2.00000 ТТ2	Технические требования к изготовлению арматурных и закладных изделий		
				Переменные данные для исполнений:		
				3.904-24.1-2.10030		C15
				Деталь		
Б4		1	3.904-24.1-2.10031	ф8АIII ГОСТ 5781-82, ℓ=1330	8	0,52
Б4		2	10031-01	ℓ=980	10	0,38
				3.904-24.1-2.10030-01		C16
				Деталь		
Б4		2	10031-01	ф8АIII ГОСТ 5781-82, ℓ=980	5	0,38
Б4		3	-02	ℓ=580	8	0,23
				3.904-24.1-2.10030-02		C17
				Деталь		
Б4		4	10031-02	ф8АIII ГОСТ 5781-82, ℓ=1280	5	0,50
Б4		3	-01	ℓ=580	10	0,23
				3.904-24.1-2.10030-03		C18
				Деталь		
Б4		5	10031-03	ф8АIII ГОСТ 5781-82, ℓ=1480	6	0,58
Б4		6	-04	ℓ=730	11	0,29
				3.904-24.1-2.10030-04		C19
				Деталь		
Б4		7	10031-05	ф8АIII ГОСТ 5781-82, ℓ=2180	7	0,86
Б4		8	06	ℓ=880	16	0,35

Формат	Зона	Поз.	Обозначение	Наименование	Кол.	Примеч.
				3.904-24.1-2.10030-05		C20
				Деталь		
Б4		9	10031-07	ф8АIII ГОСТ 5781-82, ℓ=2530	7	1,00
Б4		8	-06	ℓ=880	18	0,35
				3.904-24.1-2.10030-06		C21
				Деталь		
Б4		5	10031-03	ф8АIII ГОСТ 5781-82, ℓ=1480	9	0,58
Б4		10	-08	ℓ=1180	11	0,47

Взам. инв. N | Подпись и дата | Инв. N подл.

Нач. тех. отд.	Финкельштейн		
Норм. контр.	Хохлова		
Гл. спец. т.о.	Шарова		
Нач. стр. отд.	Ерзин		
Ст. инж.	Хохлова		

3.904-24.1-2.10030

Сетка арматурная (С15-С21)

Стадия	Масса	Масштаб
Р	см. табл.	5/м

Лист 1 | Листов 1

САНТЕХПРОЕКТ

Копировал: Крамарина Формат

Выпуск 1-2

3.904-24

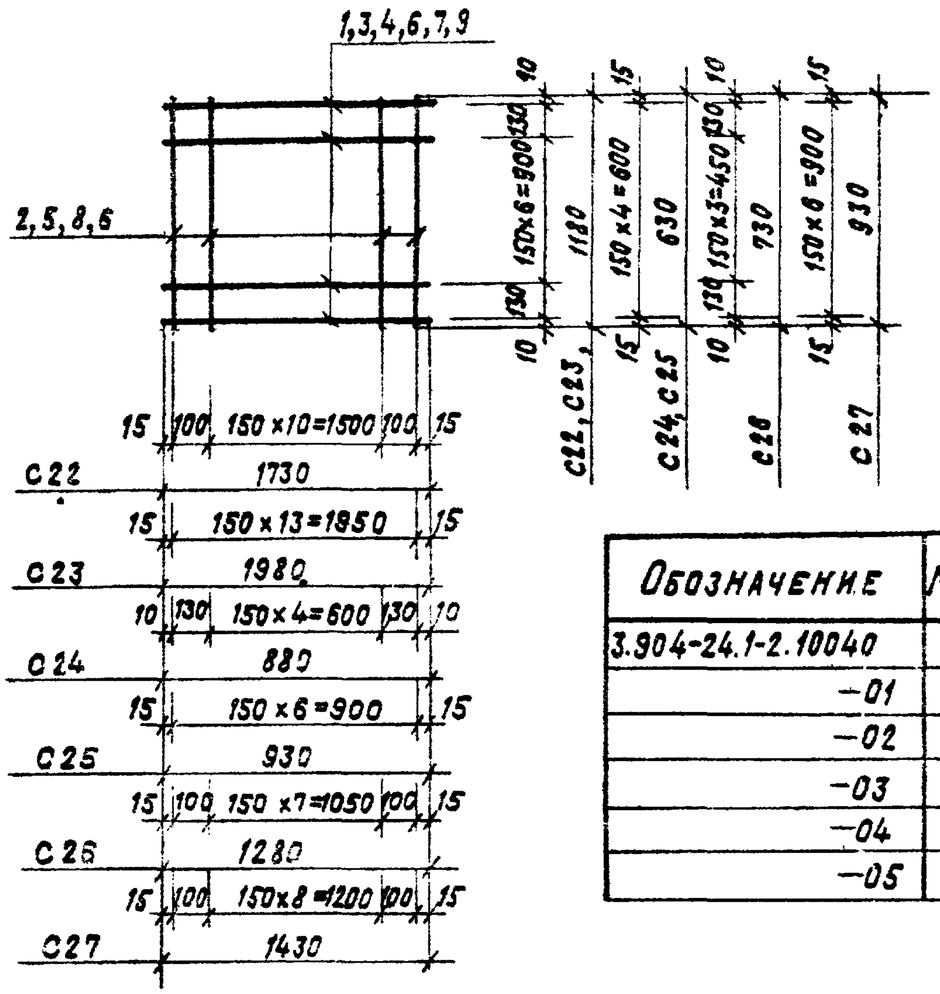

Обозначение	Марка	Масса, кг
3.904-24.1-2.10040	C22	12,23
-01	C23	13,60
-02	C24	3,50
-03	C25	3,60
-04	C26	5,90
-05	C27	7,99

Формат	Зона	Поз.	Обозначение	Наименование	Кол.	Примеч.
				Документация		
11			3.904-24.1-2.00000-ТТ2	Технические требования к изготовлению арматурных и закладных изделий		
				Переменные данные для исполнений:		
				3.904-24.1-2.10040		C22
				Детали		
54		1	3.904-24.1-2.10041	ф8АIII ГОСТ 5781-82, ℓ=1730	9	0,68
54		2	10041-01	ℓ=1180	13	0,47
				3.904-24.1-2.10040-01		C23
				Детали		
54		3	10041-02	ф8АIII ГОСТ 5781-82, ℓ=1980	9	0,78
54		2	-01	ℓ=1180	14	0,47
				3.904-24.1-2.10040-02		C24
				Детали		
54		4	10041-03	ф8АIII ГОСТ 5781-82, ℓ=880	5	0,35
54		5	-04	ℓ=630	7	0,25
				3.904-24.1-2.10040-03		C25
				Детали		
54		6	10041-05	ф8АIII ГОСТ 5781-82, ℓ=930	5	0,37
54		5	-04	ℓ=630	7	0,25
				3.904-24.1-2.10040-04		C26
				Детали		
54		7	10041-06	ф8АIII ГОСТ 5781-82, ℓ=1280	6	0,50
54		8	-07	ℓ=730	10	0,29
				3.904-24.1-2.10040-05		C27
				Детали		
54		9	10041-08	ф8АIII ГОСТ 5781-82, ℓ=1430	7	0,56
54		6	-05	ℓ=930	11	0,37

Инв. № подл. | Подпись и дата | Взам. инв. №

Нач. тех. отд.	Винкельштейн	
Норм. контр.	Хохлова	
Гл. спец. т.о.	Шарова	
Нач. стр. отд.	Ерзин	
Ст. инж.	Хохлова	

3.904-24.1-2.10040

Сетка арматурная (С22 - С27)

Стадия	Масса	Масштаб
Р	см. табл.	5/м
Лист 1	Листов 1	

САНТЕХПРОЕКТ

Копировал: Крамина

Формат 12

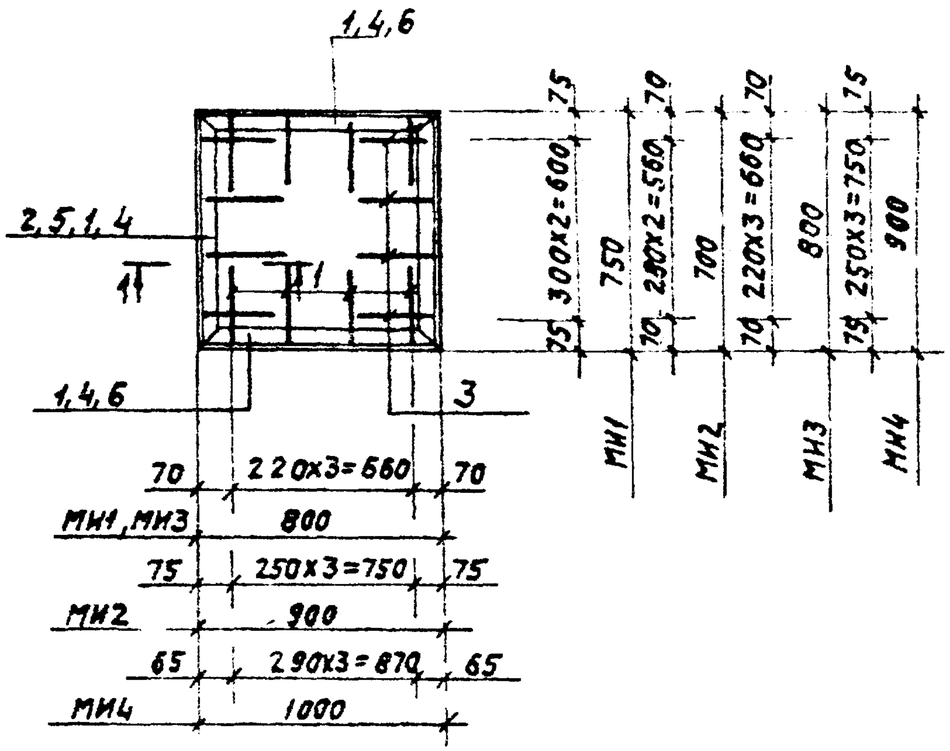

1-1

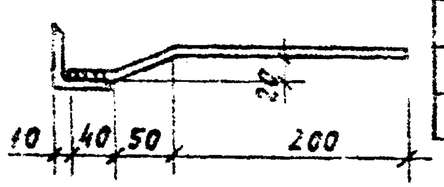

Обозначение	Марка	Масса кг
3.904-24.1-2.10050	МИ1	13,0
— 01	МИ2	13,4
— 02	МИ3	13,6
— 03	МИ4	16,0

Формат	Зона	Поз.	Обозначение	Наименование	Кол.	Примеч.
				Документация		
11			3.904-24.1-2.00000ТТ2	Технические требования к изготовлению арматурных и закладных изделий		
			Переменные данные	для исполнений:		
				3.904-24.1-2.10050		МИ1
				Детали		
Б4		1	3.904-24.1-2.10051	L50x5 ГОСТ 8509-72, ℓ=800	2	3,0
Б4		2	— 01	L50x5 ГОСТ 8509-72, ℓ=750	2	2,8
Б4		3	10052	⌀8АIII ГОСТ 5781-82, ℓ=300	14	0,1
				3.904-24.1-2.10050-01		МИ2
				Детали		
Б4		4	10051-02	L50x5 ГОСТ 8509-72, ℓ=900	2	3,4
Б4		5	— 03	L50x5 ГОСТ 8509-72; ℓ=700	2	2,6
Б4		3	10052	⌀8АIII ГОСТ 5781-82; ℓ=300	14	0,1
				3.904-24.1-2.10050-02		МИ3
				Детали		
Б4		1	10051	L50x5 ГОСТ 8509-72; ℓ=800	4	3,0
Б4		3	10052	⌀8АIII ГОСТ 5781-82; ℓ=300	16	0,1
				3.904-24.1-2.10050-03		МИ4
				Детали		
Б4		6	10051-04	L50x5 ГОСТ 8509-72; ℓ=1000	2	3,8
Б4		4	— 02	L50x5 ГОСТ 8509-72; ℓ=900	2	3,4
Б4		3	10052	⌀8АIII ГОСТ 5781-82; ℓ=300	16	0,1

Нач.тех.отд.	Фичкельштейн	
Н.контр.	Хохлова	
Гл.спец.отд.	Шарова	
Нач.отд.	Ерзин	
Ст.инж.	Хохлова	

3.904-24.1-2.10050

Изделия закладные. МИ1 — МИ4

Стадия	Масса	Масштаб
Р	см. табл.	б/м
Лист 1	Листов 1	

САНТЕХПРОЕКТ

Инв.№ подл. | Подпись и дата | Взам. инв.№

Копировал:

Формат 12

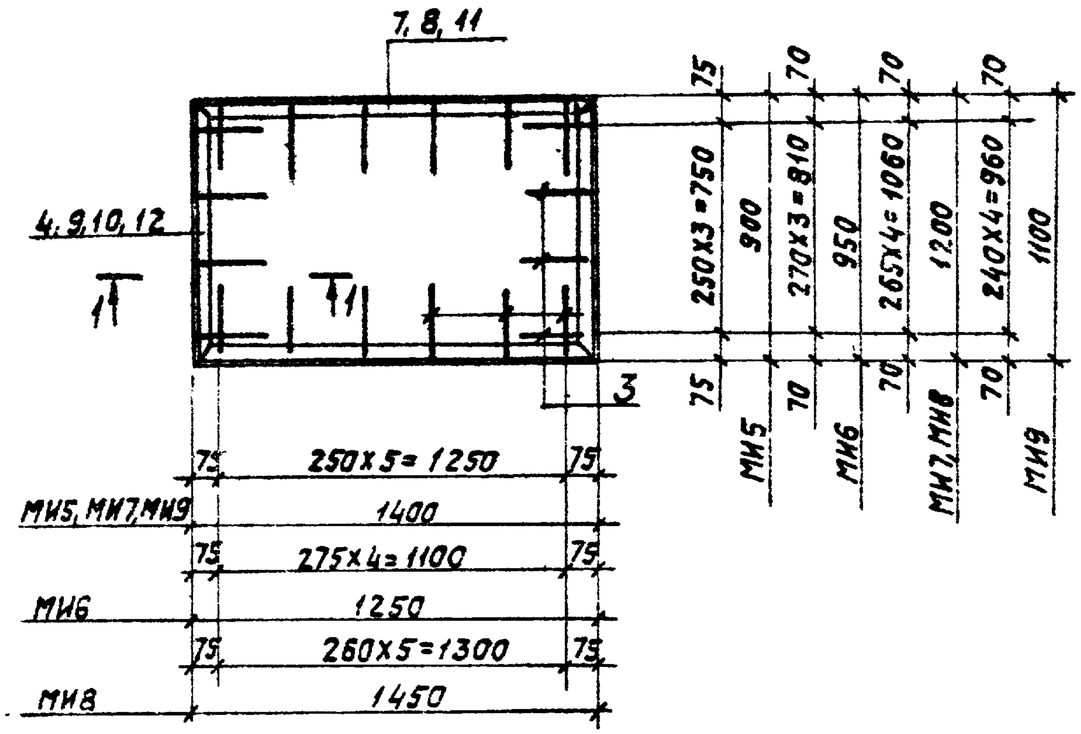

1 — 1

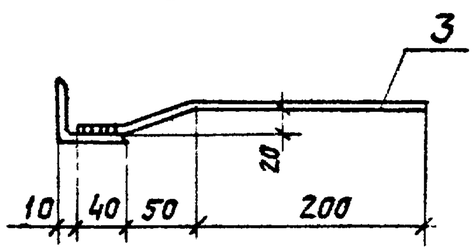

Обозначение	Марка	Масса кг
3.904-24.1-2.10060	МИ5	19,4
—01	МИ6	18,4
—02	МИ7	21,8
—03	МИ8	22,2
—04	МИ9	21,2

Формат	Зона	Поз.	Обозначение	Наименование	кол.	Примеч.
				Документация		
11			3.904-24.1-2.00000 ТТ2	Технические требования к изготовлению арматурных и закладных изделий		
				Переменные данные для исполнений:		
				3.904-24.1-2.10060		МИ5
				Детали		
Б4		7	3.904-2.1-2 10061	L50x5 ГОСТ 8509-72, ℓ=1400	2	5,3
Б4		4	10051-02	L50x5 ГОСТ 8509-72, ℓ=900	2	3,4
Б4		3	10052	⌀8АIII ГОСТ 5781-82, ℓ=300	20	0,1
				3.904-24.1-2.10060-01		МИ6
				Детали		
Б4		8	10061-01	L50x5 ГОСТ 8509-72, ℓ=1250	2	4,7
Б4		9	-02	L50x5 ГОСТ 8509-72, ℓ=950	2	3,6
Б4		3	10052	⌀8АIII ГОСТ 5781-82, ℓ=300	18	0,1
				3.904-24.1-2.10060-02		МИ7
				Детали		
Б4		10	10061-03	L50x5 ГОСТ 8509-72, ℓ=1200	2	4,5
Б4		7	10061	L50x5 ГОСТ 8509-72, ℓ=1400	2	5,3
Б4		3	10052	⌀8АIII ГОСТ 5781-82, ℓ=300	22	0,1
				3.904-24.1-2.10060-03		МИ8
				Детали		
Б4		11	10061-04	L50x5 ГОСТ 8509-72, ℓ=1450	2	5,5
Б4		10	-03	L50x5 ГОСТ 8509-72, ℓ=1200	2	4,5
Б4		3	10052	⌀8АIII ГОСТ 5781-82, ℓ=300	22	0,1

Формат	Зона	Поз.	Обозначение	Наименование	кол.	Примеч.
				3.904-24.1-2.10060-04		МИ9
				Детали		
Б4		12	10061-05	L50x5 ГОСТ 8509-72, ℓ=1100	2	4,2
Б4		7	10061	L50x5 ГОСТ 8509-72, ℓ=1400	2	5,3
Б4		3	10052	⌀8АIII ГОСТ 5781-82, ℓ=300	22	0,1

Нач.тех.от.	Финкельштейн	
Н.контр.	Хохлова	
Гл.спец.т.о.	Шарова	
Нач.стр.от.	Ерзин	
Ст.инж.	Хохлова	

3.904-24.1-2 10060

Изделие закладное (МИ5 - МИ9)

Стадия	Масса	Масштаб
Р	см. табл.	5/м
Лист 1	Листов 1	

САНТЕХПРОЕКТ

Инв.№ подл. | Подпись и дата | Взам. инв.№

Копировал: Формат 12

Выпуск 1-2

3.904-24

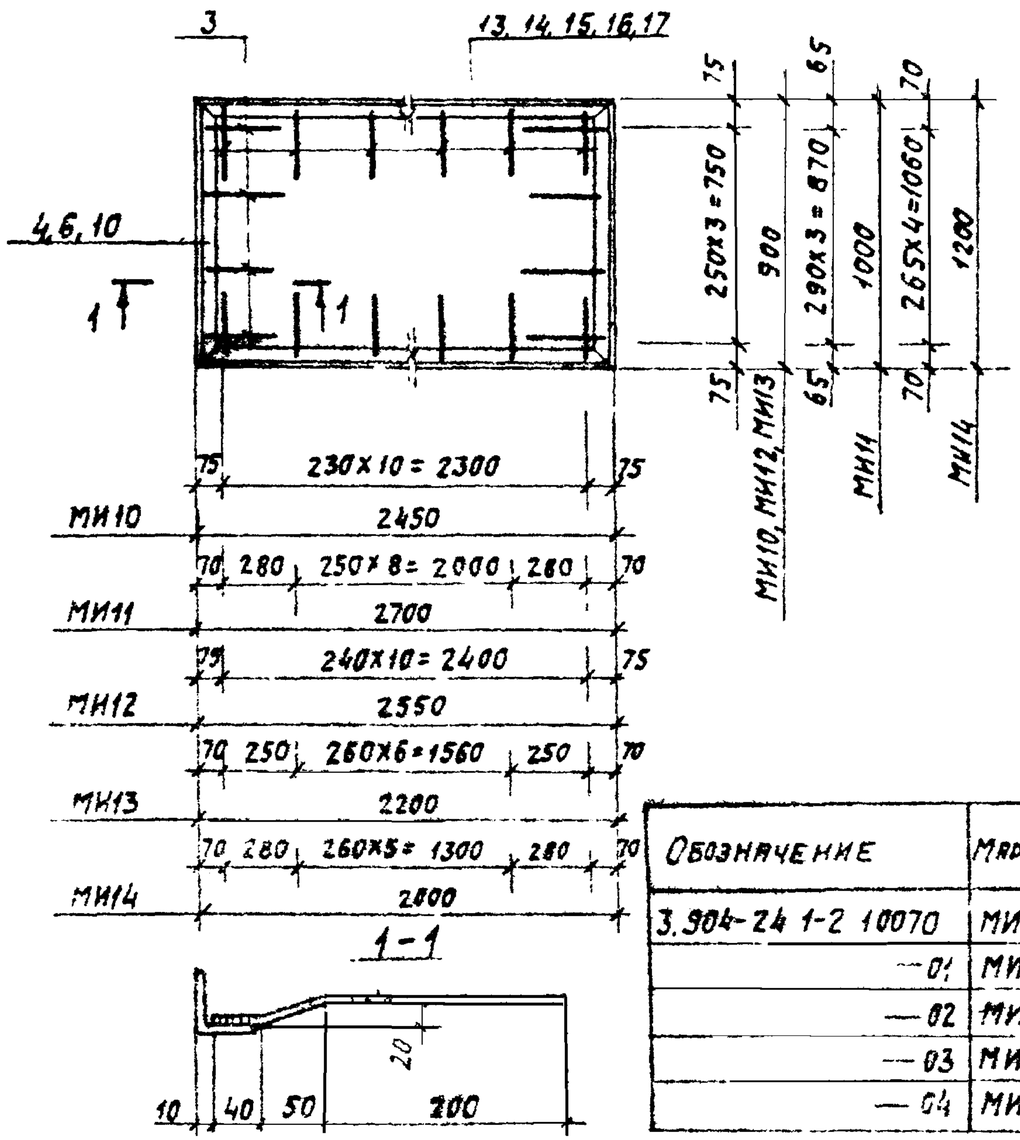

Обозначение	Марка	Масса, кг
3.904-24 1-2 10070	МИ10	28,2
—01	МИ11	31,0
—02	МИ12	29,0
—03	МИ13	26,0
—04	МИ14	26,6

Формат	Зона	Поз.	Обозначение	Наименование	кол.	Примеч.
				3.904-24.1.2.10070-04		МИ14
				Детали		
Б4		17	10071-03	L50x5 ГОСТ 8509-72, ℓ=2000	2	7,5
Б4		10	10061-03	L50x5 ГОСТ 8509-72, ℓ=1200	2	4,5
Б4		3	10052	⌀8 AIII ГОСТ 5781-82, ℓ=300	26	0,1

Формат	Зона	Поз.	Обозначение	Наименование	кол.	Примеч.
				Документация		
11			3.904-24.1-2.00000ТТ2	Технические требования к изготовлению арматурных и закладных изделий		
				Переменные данные для исполнений:		
				3.904-24.1.2.10070		МИ10
				Детали		
Б4		13	3.904-24.1-2 10071	L50x5 ГОСТ 8509-72, ℓ=2450	2	9,2
Б4		4	10051-02	L50x5 ГОСТ 8509-72, ℓ=900	2	3,4
Б4		3	10052	⌀8 AIII ГОСТ 5781		0,1
				3.904-24.1-2.10070-01		МИ11
				Детали		
Б4		14	10071-01	L50x5 ГОСТ 8509-72, ℓ=2700	2	10,2
Б4		6	10051-04	L50x5 ГОСТ 8509-72 ℓ=1000	2	3,8
Б4		3	10052	⌀8 AIII ГОСТ 5781-82, ℓ=300		0,1
				3.904-24.1-2.10070-02		МИ12
				Детали		
Б4		15	10071-02	L50x5 ГОСТ 8509-72, ℓ=2550	2	9,6
Б4		4	10051-02	L50x5 ГОСТ 8509-72, ℓ=900	2	3,4
Б4		3	10052	⌀8 AIII ГОСТ 5781-82, ℓ=300	30	0,1
				3.904-24.1-2.10070-03		МИ13
				Детали		
Б4		16	10071-03	L50x5 ГОСТ 8509-72, ℓ=2200	2	8,3
Б4		4	10051-02	L50x5 ГОСТ 8509-72, ℓ=900		3,4
Б4		3	10052	⌀8 AIII ГОСТ 5781-82 ℓ=300	26	0,1

Нач. тех. отд.	Фичкельштейн	
Н. контр.	Хохлова	
Гл. спец.	Шарова	
Нач. ср. от.	Ерзин	
Ст. инж.	Хохлова	

3.904-24.1-2.10070

Изделие закладное (МИ10 – МИ14)

Стадия	Масса	Масштаб
Р	см. табл.	б/м
Лист	Листов	

САНТЕХПРОЕКТ

Инв. № подл. | Подпись и дата | Взам. инв. №

Копировал:

Формат 12

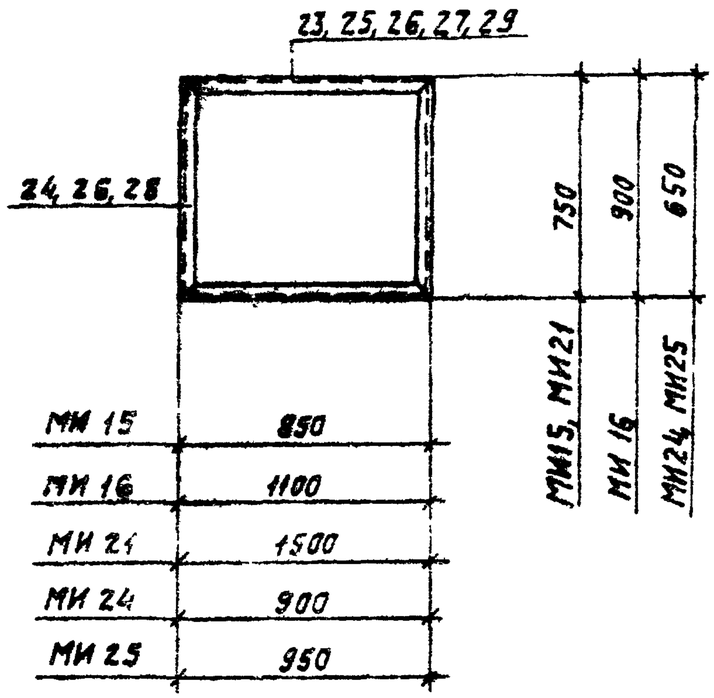

Обозначение	Марка	Масса, кг
3.904-24.1-2.10080	МИ15	33,2
— 01	МИ16	41,6
— 02	МИ17	46,8
— 03	МИ18	32,4
— 04	МИ19	33,4

Формат	Зона	Поз.	Обозначение	Наименование	Кол.	Примеч.
				Документация		
11			3.904-24.1-2.00000ТТ2	Технические требования к изготовлению арматурных и закладных изделий		
				Переменные данные для исполнений		
				3.904-24.1-2.10080		МИ15
				Детали		
Б4		23	3.904-24.1-2.10081	С12 ГОСТ 8240-72; ℓ=850	2	8,8 кг
Б4		24	10081-01	ℓ=750	2	7,8 кг
				3.904-24.1-2.10080-01		МИ16
				Детали		
Б4		25	10081-02	С12 ГОСТ 8240-72; ℓ=1100	2	11,4 кг
Б4		26	10081-03	ℓ=900	2	9,4 кг
				3.904-24.1-2.10080-02		МИ17
				Детали		
Б4		27	10081-04	С12 ГОСТ 8240-72; ℓ=1500	2	15,5 кг
Б4		24	10081-01	ℓ=750	2	7,8 кг
				3.904-24.1-2.10080-03		МИ18
				Детали		
Б4		26	10081-03	С12 ГОСТ 8240-72; ℓ=900	2	9,4 кг
Б4		28	10081-05	ℓ=650	2	6,8 кг
				3.904-24.1-2.10080-04		МИ19
				Детали		
Б4		29	10081-06	С12 ГОСТ 8240-72; ℓ=950	2	9,9 кг
Б4		28	10081-05	ℓ=650	2	6,8 кг

Нач.тех.отд.	Финкельшт		
Норм.контр.	Хохлова		
Гл.спец.т.д.	Шарова		
Нач.стр.отд.	Ерзин		
Ст. инж.	Хохлова		

3.904-24.1-2.10080

Изделие закладное (МИ15 – МИ19)

Стадия	Масса	Масштаб
Р	см. табл.	5/м
Лист 1	Листов 1	

САНТЕХПРОЕКТ

Инв. № подл. | Подпись и дата | Взам. инв. №

Копировал

Формат 12

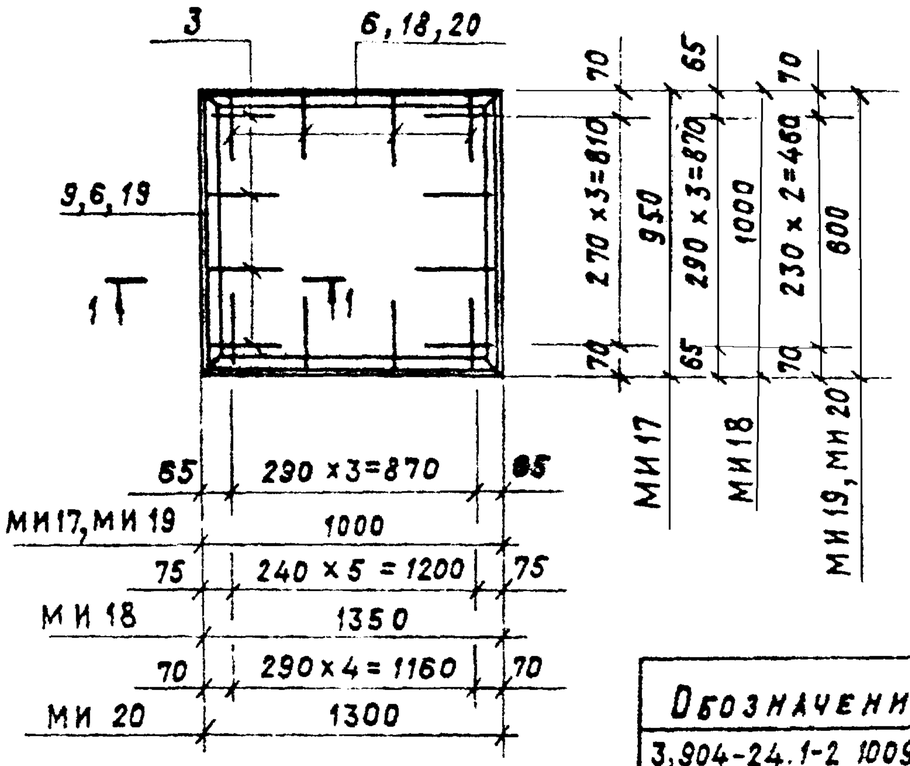

1 – 1

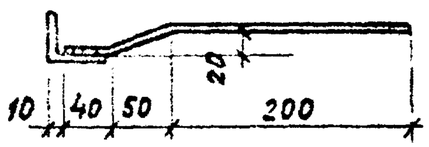

Обозначение	Марка	Масса, кг
3,904-24.1-2 10090	МИ17	16,4
–01	МИ18	19,8
–02	МИ19	13,6
–03	МИ20	15,6

Формат	Зона	Поз.	Обозначение	Наименование	Кол.	Примеч.
				Документация		
11			3.904-24 1-2.00000 ТТ2	Технические требования к изготовлению арматурных и закладных изделий		
				Переменные данные для исполнений		
				3.904-24.1-2.10090		МИ 20
				Детали		
Б4		6	3 904-24 1-2.10051-04	L50x5 ГОСТ 8509-72, ℓ=1000	2	3,8
Б4		9	10061-02	L50x5 ГОСТ 8509-72; ℓ=950	2	3,6
Б4		3	10052	ф 8 А III ГОСТ 5781-82, ℓ=300	16	0,1
				3.904-24.1-2. 10090-01		МИ 21
				Детали		
Б4		18	10091	L50x5 ГОСТ 8509-72; ℓ=1350	2	5,1
Б4		6	10051-04	L50x5 ГОСТ 8509-72; ℓ=1000	2	3,8
Б4		3	10052	ф 8 А III ГОСТ 5781-82; ℓ=300	20	0,1
				3.904-24.1-2. 10090-02		МИ 22
				Детали		
Б4		6	10051-04	L50x5 ГОСТ 8509-72; ℓ=1000	2	3,8
Б4		19	10091-01	L50x5 ГОСТ 8509-72, ℓ=600	2	2,3
Б4		3	10052	ф 8 А III, ГОСТ 5781-82; ℓ=300	14	0,1
				3.904-24.1-2. 10090-03		МИ 23
				Детали		
Б4		20	10091-02	L50x5 ГОСТ 8509-72; ℓ=1300	2	4,9
Б4		19	10091-01	L50x5 ГОСТ 8509-72; ℓ=600	2	2,1
Б4		3	10052	ф 8 А III ГОСТ 5781-82; ℓ=300	16	0,1

Нач.т.отд.	Финкельштейн	
Н.контр.	Хохлова	
Гл.спец.т.с.	Шарова	
Нач.стр.от.	Ерзин	
Ст.инж.	Хохлова	

3.904-24.1-2.10090

Изделие закладное (МИ20 – МИ 23).

Стадия	Масса	Масштаб
Р	см. табл.	5/м

Лист 1 Листов 1

Сантехпроект

Инв. N подл. | Подпись и дата | Взам. инв. N

Выпуск 1-2

3.904-24

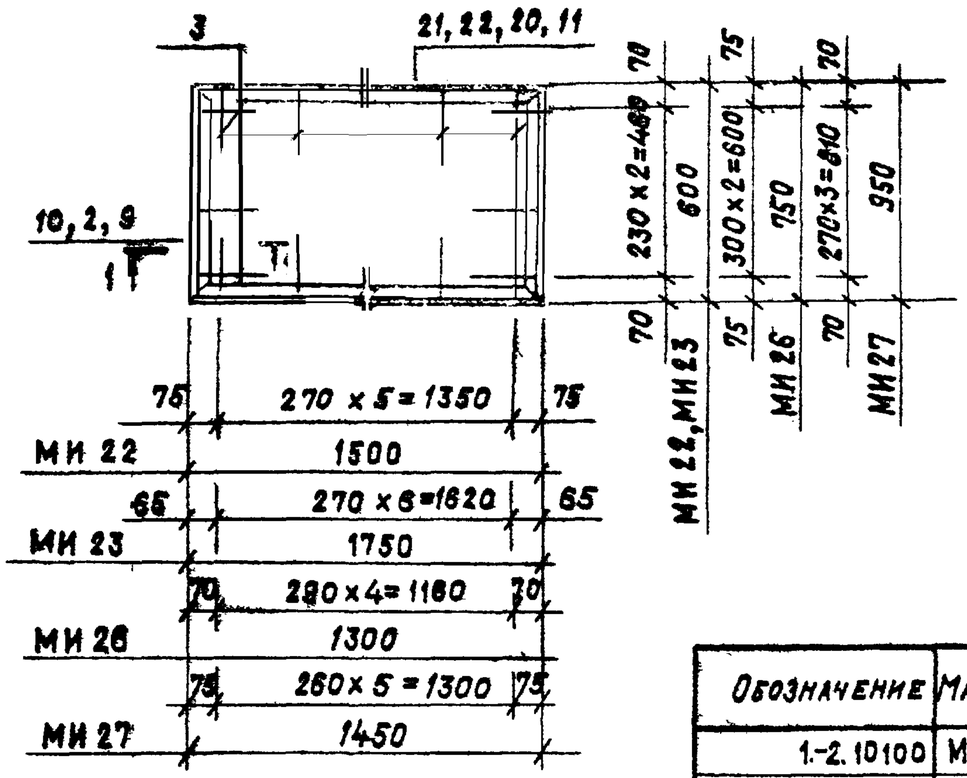

Обозначение	Марка	Масса, кг
1-2.10100	МИ 24	18,8
-01	МИ 25	21,2
-02	МИ 26	17,0
-03	МИ 27	20,2

1 - 1

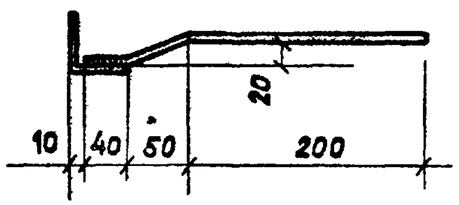

Формат	Зона	Поз.	Обозначение	Наименование	Кол.	Примеч.
				Документация		
11			3.904-24.1-2.00000 ТТ2	Технические требования к изготовлению арматурных и закладных изделий		
			Переменные данные	для исполнений:		
				3.904-24.1-2. 10100		МИ 24
				Детали		
Б4		21	3.904-24 1-2. 10100	L50x5 ГОСТ 8509-72; ℓ=1500	2	5,7
Б4		10	10061-03	L50x5 ГОСТ 8509-72; ℓ=1200	2	2,8
Б4		3	10052	ф8А III ГОСТ 5781-82; ℓ=300	18	0,1
				3.904-24.1-2. 10100-01		МИ 25
				Детали		
Б4		22	10100-01	L50x5 ГОСТ 8509-72; ℓ=1750	2	6,6
Б4		10	10061-03	L50x5 ГОСТ 8509-72; ℓ=1200	2	2,8
Б4		3	10052	ф8А III ГОСТ 5781-82; ℓ=300	24	0,1
				3.904-24.1-2. 10100-02		МИ 26
				Детали		
Б4		20	10091-02	L50x5 ГОСТ 8509-72; ℓ=1300	2	4,9
Б4		2	10051-01	L50x5 ГОСТ 8509-72; ℓ=750	2	2,8
Б4		3	10052	ф8А III ГОСТ 5781-82; ℓ=300	16	0,1
				3.904-24.1-2. 10100-03		МИ 27
				Детали		
Б4		11	10061-04	L50x5 ГОСТ 8509-72; ℓ=1450	2	5,5
Б4		9	10061-02	L50x5 ГОСТ 8509-72; ℓ=950	2	3,6
Б4		3	10052	ф8А III ГОСТ 5781-82; ℓ=300	20	0,10

Нач.тех.о.	Финкельштейн		
Н.контр.	Хохлова		
Гл.спец.т.о.	Шарова		
Нач.стр.от.	Ерзин		
Ст. инж.	Хохлова		

3.904-24.1-2. 10100

Изделие закладное (МИ 24, МИ 25, МИ 26, МИ 27.)

Стадия	Масса	Масштаб
Р	см. табл.	5/м

Лист 1 Листов 1

САНТЕХПРОЕКТ

Инв.№ подл. | Подпись и дата | Взам. инв.№

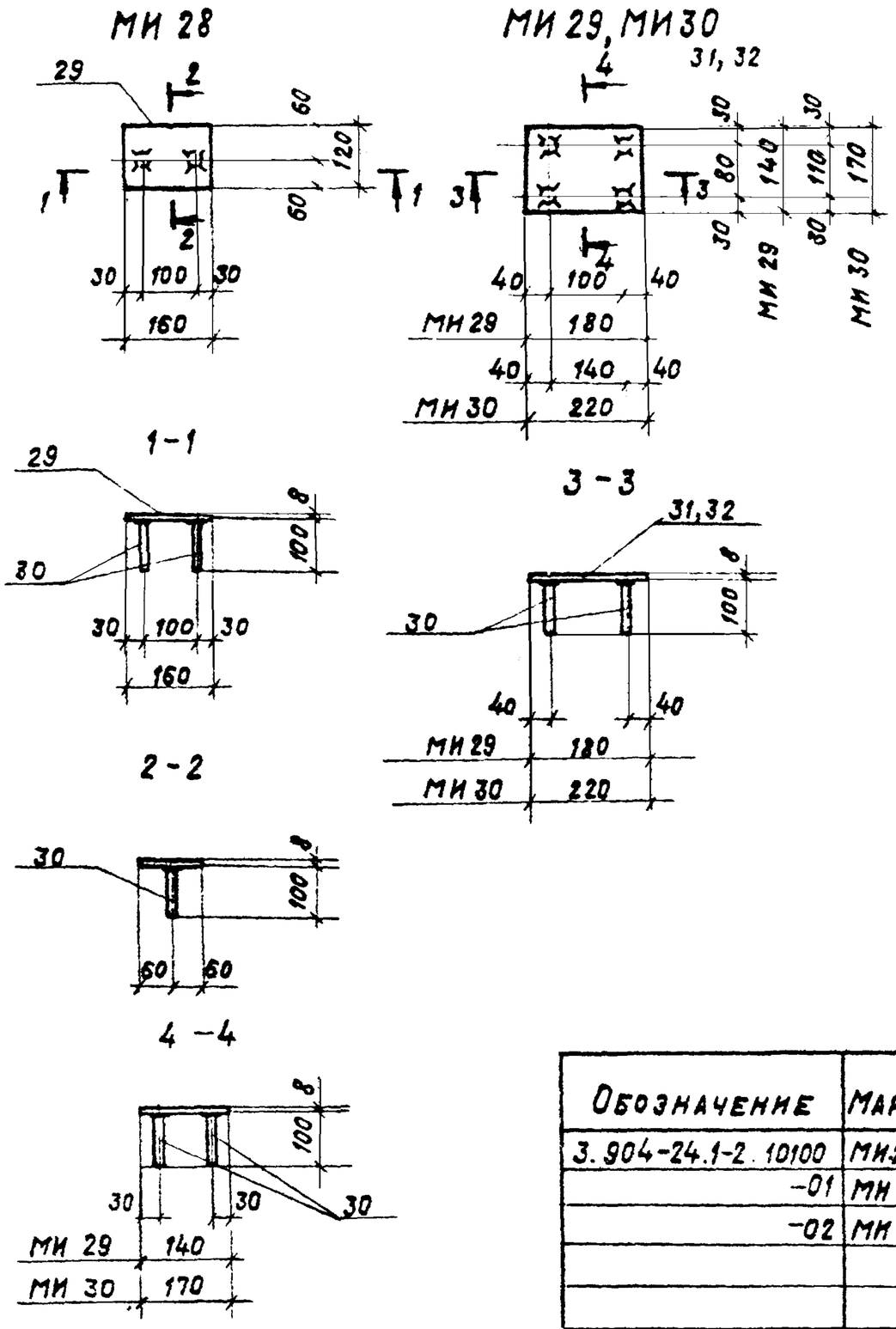

Формат	Зона	Поз.	Обозначение	Наименование	Кол.	Примеч.
				Документация		
11			3 904-24,1-2 00000 ТТ2	Технические требования к изготовлению арматурных и закладных изделий		
				3 904-24.1-2. 10110		МИ28
				Детали		
Б4		29	3 904-24.1-2. 10111	-120×8 ГОСТ 19903-74, ℓ=160	1	1,20кг
Б4		30	10112	ф8АIII ГОСТ 5781-82, ℓ=100	2	0,04кг
				3.904-24.1-2. 10110-01		МИ29
				Детали		
Б4		31	10111-01	-140×8 ГОСТ 19903-74, ℓ=180	1	1,60кг
Б4		30	10112	ф8АIII ГОСТ 5781-82, ℓ=100	4	0,04кг
				3.904-24.1-2. 10110-02		МИ30
				Детали		
Б4		32	10111-02	-170×8 ГОСТ 19903-74, ℓ=220	1	2,40кг
Б4		30	10112	ф8АIII ГОСТ 5781-82, ℓ=100	4	0,04кг

Обозначение	Марка	Масса, кг
3.904-24.1-2. 10100	МИ28	1,3
-01	МИ 29	1,7
-02	МИ 30	2,5

Нач.тех.отд.	Винкельштейн	
Норм.конт.	Хохлова	
Гл.спец.т.о.	Шарова	
Нач.стр.пт.	Ерзин	
Ст.инж.	Хохлова	

3. 904 – 24.1-2. 10110

Изделие закладное (МИ 28 – МИ 30)

Стадия	Масса	Масштаб
Р	см. табл.	1:10
Лист 1	Листов 1	

САНТЕХПРОЕКТ

Инв.№ подл. | Подпись и дата | Взам. инв.№

Выпуск 1-2

3.904-24

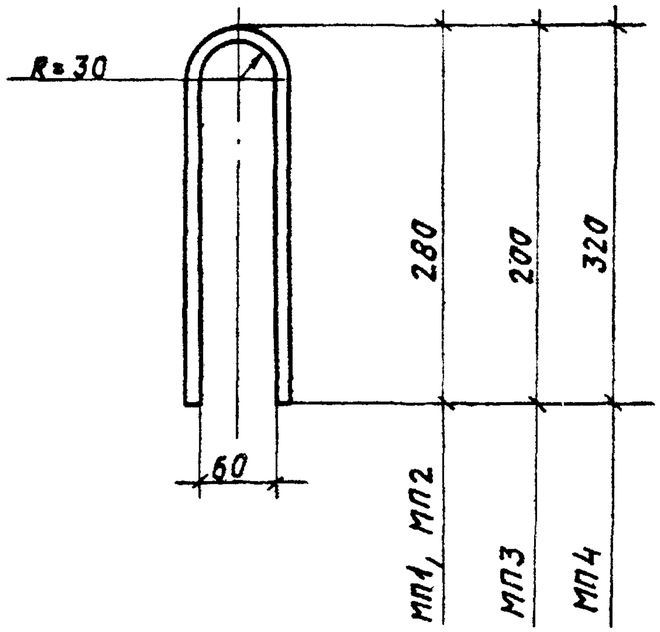

Обозначение	Марка	Масса, кг
3.904-24.1-2.10120	МП1	0,20
—01	МП2	0,40
—02	МП3	0,10
—03	МП4	0,30

Формат	Зона	Поз	Обозначение	Наименование	кол.	Примеч.
				Документация		
11			3.904-24.1-2.00000ТТ2	Технические требования к изготовлению арматурных и закладных изделий		
			Переменные данные	для исполнений:		
				3.904-24.1-2.10120		МП1
				Детали		
		33		ф8АI ГОСТ5781-82; ℓ=590	1	0,20 кг
				3.904-24.1-2.10120-01		МП2
				Детали		
		34		ф10АI ГОСТ5781-82, ℓ=590	1	0,40 кг
				3.904-24.1-2.10120-02		МП3
				Детали		
		35		ф6АI ГОСТ5781-82; ℓ=430	1	0,10 кг
				3.904-24.1-2.10120-03		МП4
				Детали		
		36		ф8АI ГОСТ5781-82, ℓ=670	1	0,30 кг

Нач.тех.от.	Финкельштейн		
Н.контр.	Хохлова		
Гл.спец.т.о	Шарова		
Нач.стр.от.	Ерзин		
Ст. инж.	Хохлова		

3.904-24.1-2.10120

Петля (МП1 – МП4)

Стадия	Масса	Масштаб
Лист	Листов 1	

САНТЕХПРОЕКТ

Инв.№ подл. | Подпись и дата | Взам. инв.№

Копировал

Формат 12

Марка изделия	Код изделия	Сортовой прокат обыкновен. качества, кг: Сталь арматурная класса А-I — по серии	с уч $K_{отх}=1,01$	Сталь арматурная класса А-III 093005 — по серии	с уч $K_{отх}=1,01$	Всего 093000 — по серии	с уч $K_{отх}=1,01$	Сталь сортовая конструкционная, кг 095100 — по серии	с уч $K_{отх}=1,01$	Прокат листовой рядовой, кг 087100 — по серии	с уч $K_{отх}=1,01$	Сталь в натуральной массе, кг: Итого — по серии	с уч $K_{отх}=1,01$	В т.ч. по укрупненному сортаменту: Сталь крупносортная 095100	Сталь мелкосортная, 093300	Катанка 093400	Толстолистовая сталь (б > 4мм) 087100	Сталь приведенная, кг: К стали класса А I	К стали с пределом текучести 225 МПа (23 кг/см²)	Всего
ПВ 1		0,8	0,8	12,8	12,9	13,6	13,7	23,2	23,4	1,2	1,2	38,0	38,3	23,4		13,7	1,2	20,0	24,6	44,6
ПВ 2		0,8	0,8	11,0	11,1	11,8	11,9	24,0	24,2	1,2	1,2	37,0	37,3	24,2		11,9	1,2	17,3	25,4	42,7
ПВ 3		0,8	0,8	13,3	13,4	14,1	14,2	24,0	24,2	1,2	1,2	39,3	39,6	24,2		14,2	1,2	20,8	25,4	46,2
ПВ 4		0,8	0,8	17,3	17,5	18,1	18,3	28,8	29,1	1,6	1,6	48,5	49,0	29,1		18,3	1,6	26,8	30,7	57,5
ПВ 5		0,8	0,8	21,9	22,1	22,7	22,9	34,8	35,1	2,4	2,4	59,9	60,4	35,1		22,9	2,4	33,7	37,5	71,2
ПВ 6		0,8	0,8	21,9	22,1	22,7	22,9	34,8	35,1	2,4	2,4	59,9	60,4	35,1		22,9	2,4	33,7	37,5	71,2
ПВ 7		0,8	0,8	20,5	20,7	21,3	21,5	33,2	33,5	2,4	2,4	56,9	57,4	33,5		21,5	2,4	31,6	35,9	67,5
ПВ 8		0,8	0,8	26,9	27,2	27,7	28,0	39,2	39,6	2,4	2,4	69,3	70,0	39,6		28,0	2,4	41,3	42,0	83,3
ПВ 9		0,8	0,8	26,9	27,2	27,7	28,0	39,2	39,6	2,4	2,4	69,3	70,0	39,6		28,0	2,4	41,3	42,0	83,3
ПВ 10		0,8	0,8	28,4	28,7	29,2	29,5	40,0	40,4	2,4	2,4	71,6	72,3	40,4		29,5	2,4	43,6	42,8	86,4
ПВ 11		0,8	0,8	26,9	27,2	27,7	28,0	39,2	39,6	2,4	2,4	69,3	70,0	39,6		28,0	2,4	41,3	42,0	83,3
ПВ 12		0,8	0,8	26,9	27,2	27,7	28,0	39,2	39,6	2,4	2,4	69,3	70,0	39,6		28,0	2,4	41,8	42,0	83,3
ПВ 13		0,8	0,8	24,9	25,1	25,7	25,9	38,0	38,4	2,4	2,4	66,1	66,7	38,4		25,9	2,4	38,2	40,8	79,0
ПВ 14		1,6	1,6	37,9	38,3	39,5	39,9	50,4	50,9	1,6	1,6	91,5	92,4	50,9	1,6	38,3	1,6	58,7	52,5	111,2
ПВ 15		1,6	1,6	37,9	38,3	39,5	39,9	50,4	50,9	1,6	1,6	91,5	92,4	50,9	1,6	38,3	1,6	58,7	52,5	111,2
ПВ 16		1,6	1,6	42,6	43,0	44,2	44,6	56,0	56,6	2,4	2,4	102,6	103,6	56,6	1,6	43,0	2,4	65,7	59,0	124,7
ПВ 17		1,6	1,6	42,6	43,0	44,2	44,6	56,0	56,6	2,4	2,4	102,6	103,6	56,6	1,6	43,0	2,4	65,7	59,0	124,7
ПВ 18		1,6	1,6	42,6	43,0	44,2	44,6	56,0	56,6	2,4	2,4	102,6	103,6	56,6	1,6	43,0	2,4	65,7	59,0	124,7
ПВ 19		1,6	1,6	42,6	43,0	44,2	44,6	56,0	56,6	2,4	2,4	102,6	103,6	56,6	1,6	43,0	2,4	65,7	59,0	124,7
ПВ 20		1,6	1,6	42,6	43,0	44,2	44,6	56,0	56,6	2,4	2,4	102,6	103,6	56,6	1,6	43,0	2,4	65,7	59,0	124,7
ПВ 21		1,6	1,6	42,6	43,0	44,2	44,6	56,0	56,6	2,4	2,4	102,6	103,6	56,6	1,6	43,0	2,4	65,7	59,0	124,7

1. Сталь по укрупненному сортаменту принята с учетом отходов в количестве 1% ($K_{отх.}=1,01$).
2. Коэффициент приведения стали класса А III по ГОСТ 5781-82 к стали класса А-I принят $K_{пр.}=1,49$.
3. Коэффициенты $K_{отх.}$ и $K_{пр.}$ приняты в соответствии с „Методическими указаниями по определению потребности в материалах, конструкциях и деталях в составе проектной документации на строительство".

Нач.т.отд.	Финкельштейн	
Норм.контр.	Хохлова	
Гл.спец.отд.	Шарова	
Нач.стр.пт.	Ерзин	
Ст. инж.	Хохлова	

3.904-24.1-2.10000 ВМ 1

Ведомость потребности в стали на панту

Стадия	Лист	Листов
	1	2

САНТЕХПРОЕКТ

Серия 3.904-24 Выпуск 1-2

Инв.№ подл. | Подпись и дата | Взам. инв.№

Копировал: Крайлина Формат: А2

Марка изделия	Код изделия	Сортовой прокат обыкновен качества, кг: Сталь арматурная класса А I — По серии	С уч. $K_{отх}$=1,01	Сталь арматурная класса А III 093005 По серии	С уч. $K_{отх}$=1,01	Всего 093000 По серии	С уч. $K_{отх}$=1,01	Сталь сортовая конструкционная кг 095100 По серии	С уч. $K_{отх}$=1,01	Прокат листовой рядовой, кг 097100 По серии	С уч. $K_{отх}$=1,01	Сталь в натуральной массе, кг: Итого По серии	С учетом $K_{отх}$=1,01	В т.ч. по укрупненному сортаменту: Сталь крупносортная 095100	Сталь мелкосортная 095300	Катанка 095400	Толстолистовая сталь (δ>4мм) 097100	Сталь приведенная: К стали класса А I	К стали с пределом текучести 225 МПа (23 кгс/мм²)	Всего
ПВ 22		0,4	0,4	8,7	8,8	9,1	9,2	33,2	33,5	1,2	1,2	43,5	43,9	33,5		9,2	1,2	13,5	37,7	51,2
ПВ 23		0,4	0,4	12,3	12,4	12,7	12,8	41,6	42,0	1,2	1,2	55,5	56,0	42,0		12,8	1,2	18,9	43,2	62,1
ПВ 24		0,8	0,8	17,9	18,1	18,7	18,9	29,6	29,9	1,2	1,2	49,5	50,0	29,9		18,9	1,2	27,8	31,1	58,9
ПВ 25		0,8	0,8	18,0	18,2	18,8	19,0	29,6	29,9	1,6	1,6	50,0	50,5	29,9		19,0	1,6	27,9	31,5	59,4
ПВ 26		1,2	1,2	19,1	19,3	20,3	20,5	35,6	36,0	1,2	1,2	57,1	57,7	36,0		20,5	1,2	30,0	37,2	67,2
ПВ 27		0,8	0,8	13,1	13,2	13,9	14,0	24,4	24,6			38,3	38,6	24,6		14,0		20,5	24,6	45,1
ПВ 28		0,8	0,8	15,8	16,0	16,6	16,8	28,0	28,3			44,6	45,1	28,3		16,8		24,6	28,3	52,9
ПВ 29		1,6	1,6	14,9	15,0	16,5	16,6	46,8	47,3			63,3	63,9	47,3		16,6		24,0	47,3	71,3
ПВ 30		0,8	0,8	33,3	33,5	34,1	34,3	46,8	47,3			80,9	81,6	47,3	0,8	33,5		50,7	47,3	98,0
ПВ 31		1,6	1,6	19,5	19,7	21,1	21,3	28,0	28,3			49,1	49,6	28,3		21,3		31,0	28,3	59,3
ПВ 32		1,6	1,6	37,7	38,1	39,3	39,7	50,4	50,9			89,7	90,6	50,9	1,6	38,1		58,4	50,9	109,3
ПВ 33		1,6	1,6	37,7	38,1	39,3	39,7	50,4	50,9			89,7	90,6	50,9	1,6	38,1		58,4	50,9	109,3
ПВ 34		1,6	1,6	31,7	32,0	33,3	33,6	52,0	52,5			85,3	86,1	52,5	1,6	32,0		49,3	52,5	101,8
ПВ 35		1,6	1,6	31,7	32,0	33,3	33,6	52,0	52,5			85,3	86,1	52,5	1,6	32,0		49,3	52,5	101,8
ПВ 36		1,6	1,6	29,6	29,9	31,2	31,5	34,0	34,3			65,2	65,8	34,3	1,6	29,9		46,2	34,3	80,5
ПВ 37		1,6	1,6	27,6	27,9	29,2	29,5	34,0	34,3			63,2	63,8	34,3	1,6	27,9		43,4	34,3	77,7
ПВ 38		1,6	1,6	33,0	33,3	34,6	34,9	37,6	38,0			72,2	72,9	38,0	1,6	33,3		50,8	38,0	88,8
ПВ 39		1,6	1,6	33,0	33,3	34,6	34,9	37,6	38,0			72,2	72,9	38,0	1,6	33,3		50,8	38,0	88,8
ПВ 40		1,6	1,6	37,2	37,6	38,8	39,2	48,0	48,5			86,8	87,7	48,5	1,6	37,6		57,6	48,5	106,1
ПВ 41		1,6	1,6	37,2	37,6	38,8	39,2	48,0	48,5			86,8	87,7	48,5	1,6	37,6		57,6	48,5	106,1
ПВ 42		1,6	1,6	37,2	37,6	38,8	39,2	48,0	48,5			86,8	87,7	48,5	1,6	37,6		57,6	48,5	106,1
ПВ 43		1,6	1,6	37,2	37,6	38,8	39,2	48,0	48,5			86,8	87,7	48,5	1,6	37,6		57,6	48,5	106,1
ПВ 44		0,4	0,4	7,6	7,7	8,0	8,1	32,4	32,7			40,4	40,8	32,7		8,1		11,9	32,7	44,6
ПВ 45		0,4	0,4	7,8	7,9	8,2	8,3	33,4	33,7			41,6	42,0	33,7		8,3		12,2	33,7	45,9
ПВ 46		0,4	0,4	21,2	21,4	21,6	21,8	46,8	47,3			68,4	69,1	47,3		21,8		32,3	47,3	79,6
ПВ 47		0,8	0,8	30,6	30,9	31,4	31,7	30,8	31,1			62,2	62,8	31,1		31,7		46,8	31,1	77,9
ПВ 48		0,8	0,8	23,3	23,5	24,1	24,3	36,4	35,8			60,5	61,1	36,8		24,3		35,8	36,8	72,6

Выпуск 1-2

Серия 3.904-24

Инв. № подл. | Подпись и дата | Взам. инв. №

Копировал: Крамина Формат 12

Марка изделия	Код изделия	Бетон: марка по прочности на сжатие	Бетон: расход, м³ тяжелый	Цемент, т: марка, код 400 573112: колич	Цемент: с учет. Котх.=1,006	Коэффициент приведения к М400	Итого приведенного к цементу М400	Инертные заполнители: наименование, код, расход, м³: гравий 571120 Кин=0,8	Инертные: песок 571140 Кин=0,6	Марка изделия	Код изделия	Бетон: марка по прочности на сжатие	Бетон: расход, м³ тяжелый	Цемент: марка 400 573112: колич.	Цемент: с учет. Котх.=1,006	Коэффициент приведения к М400	Итого приведенного к цементу М400	Инертные заполнители: наименование, код, расход, м³: гравий 571120 Кин=0,8	Инертные: песок 571140 Кин=0,6
ПВ1		200	0,12	0,035	0,035		0,035	0,028	0,021	ПВ25		200	0,19	0,056	0,056		0,056	0,044	0,033
ПВ2		200	0,13	0,038	0,038		0,038	0,030	0,022	ПВ26		200	0,32	0,094	0,094		0,094	0,075	0,056
ПВ3		200	0,13	0,038	0,038		0,038	0,030	0,022	ПВ27		200	0,12	0,035	0,035		0,035	0,028	0,021.
ПВ4		200	0,18	0,053	0,053		0,053	0,042	0,031	ПВ28		200	0,16	0,047	0,047		0,047	0,037	0,028
ПВ5		200	0,25	0,073	0,073		0,073	0,058	0,043	ПВ29		200	0,23	0,067	0,067		0,067	0,053	0,040
ПВ6		200	0,25	0,073	0,073		0,073	0,058	0,043	ПВ30		200	0,40	0,118	0,118		0,118	0,094	0,070
ПВ7		200	0,24	0,070	0,070		0,070	0,056	0,042	ПВ31		200	0,23	0,067	0,067		0,067	0,053	0,040
ПВ8		200	0,34	0,100	0,100		0,100	0,080	0,060	ПВ32		200	0,44	0,129	0,129		0,129	0,103	0,077
ПВ9		200	0,34	0,100	0,100		0,100	0,080	0,060	ПВ33		200	0,44	0,129	0,129		0,129	0,103	0,077
ПВ10		200	0,35	0,103	0,103		0,103	0,082	0,061	ПВ34		200	0,46	0,135	0,135		0,135	0,108	0,081
ПВ11		200	0,34	0,100	0,100		0,100	0,080	0,060	ПВ35		200	0,46	0,135	0,135		0,135	0,108	0,081
ПВ12		200	0,34	0,100	0,100		0,100	0,080	0,060	ПВ36		200	0,36	0,106	0,106		0,106	0,084	0,063
ПВ13		200	0,31	0,091	0,091		0,091	0,072	0,054	ПВ37		200	0,36	0,106	0,106		0,106	0,084	0,063
ПВ14		200	0,44	0,129	0,129		0,129	0,103	0,077	ПВ38		200	0,42	0,123	0,123		0,123	0,098	0,073
ПВ15		200	0,44	0,129	0,129		0,129	0,103	0,077	ПВ39		200	0,42	1,123	0,123		0,123	0,098	0,073
ПВ16		200	0,54	1,59	1,60		1,60	1,280	0,960	ПВ40		200	0,48	0,141	0,141		0,141	0,112	0,084
ПВ17		200	0,54	1,59	1,60		1,60	1,280	0,960	ПВ41		200	0,48	0,141	0,141		0,141	0,112	0,084
ПВ18		200	0,54	1,59	1,60		1,60	1,280	0,960	ПВ42		200	0,48	0,141	0,141		0,141	0,112	0,084
ПВ19		200	0,54	1,59	1,60		1,60	1,280	0,960	ПВ43		200	0,48	0,141	0,141		0,141	0,112	0,084
ПВ20		200	0,54	1,59	1,60		1,60	1,280	0,960	ПВ44		200	0,07	0,020	0,020		0,020	0,016	0,012
ПВ21		200	0,54	1,59	1,60		1,60	1,280	0,960	ПВ45		200	0,07	0,020	0,020		0,020	0,016	0,012
ПВ22		200	0,12	0,035	0,035		0,035	0,028	0,021	ПВ46		200	0,14	0,040	0,040		0,040	0,032	0,024
ПВ23		200	0,12	0,035	0,035		0,035	0,028	0,021	ПВ47		200	0,20	0,059	0,059		0,059	0,047	0,035
ПВ24		200	0,19	0,056	0,056		0,056	0,044	0,033	ПВ48		200	0,28	0,082	0,082		0,082	0,065	0,049

Норма расхода портландцемента М400 на 1м³ тяжелого бетона М200 принята по аналогии со сборной плитой перекрытия сплошного сечения в количестве 0,295т. в соответствии с „Методическими указаниями по определению потребности в материалах, конструкциях и деталях в составе проектной документации на строительство."

Нач.тех.отд.	Финкельштейн	
Норм.конт.	Хохлова	
Гл.спец.т.о.	Шарова	
Нач.стр.ст.	Ерзин	
Ст.инж.	Хохлова	

3.904-24.1-2.10000 ВМ2

Ведомость потребности в цементе и инертных материалах на плиту.

Стадия	Лист	Листов
		1

САНТЕХПРОЕКТ

Выпуск 1-2

Серия 3.904-24

Взам. инв. N | Подпись и дата | Инв. N подл.

Копировал Мельникова

Формат 12