РОСКОЛХОЗСТРОЙОБЪЕДИНЕНИЕ
ВОЛОГОДСКИЙ ФИЛИАЛ ИНСТИТУТА
ЯРОСЛАВ ЦМПИ

ШИФР 11-110-85

ОДНОЭТАЖНЫЙ ОДНОКВАРТИРНЫЙ 3х КОМНАТНЫЙ ЖИЛОЙ ДОМ

СО СТЕНАМИ ИЗ МОНОЛИТНОГО КЕРАМЗИТОБЕТОНА ТИП 1

АЛЬБОМ II

КОНСТРУКЦИИ ЗАВОДСКОГО ИЗГОТОВЛЕНИЯ и ДЕТАЛИ

ВОЛОГДА 1985

№ пп	Марка листа	Наименование	стр	Примечан
1	КЖ-1	Панели ЦТУп-49.12.45-1(1л), ЦРп-45.12.45-1	2	
		опалубочные чертежи		
2	КЖ-2	Панель ЦРП-45.12.45-1. Армирование	3	
3	КЖ-3	Панель ЦТу-49.12.45-1(1л) Армирование	4	
4	КЖ-4	Плита перекрытия ПК-63.15.6„а" и 4„а"	5	
5	КЖ-5	Плита перекрытия ПП-1	6	
6	КЖ-6	Панель перекрытия: ПК-63.15-11а		
		ПК-63.15.11б, ПК-30.15-1а	7	
7	КЖ-7	Перегородки: ПП-10и, ПП-20и, ПП-5и,		
		ПП-42-1и, ПП-12и, ПСЖ-3и, ПСЖ-1и, ПП-19и		
		ПП-24Ж, ПП40-3и, ПП-52и. Опалубочные		
		чертежи	8	
8	КЖ-8	Лестничный марш ЛМ-38. Армирование	9	
9	КЖ-9	— " — Спецификация	10	
10	КЖ-10	Лестничный марш. Опалубочный чертеж	11	
11	КЖ-11	Колодец выгреба К-2	12	
12	КЖ-12	Колодец выгреба. Плита покрытия ПВК-1	13	
13	КЖ-13	Панель крыши АК-4и и АК-4и-1	14	
14	КД-1	Щит стропильный ДИ-1	15	
15	КД-2	Подстропильная ферма ДИ-3. ДИ-4	16	
16	КД-3	Узлы подстропильной фермы. Спецификация	17	
17	КД-4	Крышка люка ЦД-1. Окно туалета	18	
		ОР-0.6-0.6, окно подвала ОР-0.4-0.3		
18	КМ-1	Сетки С1÷С8. Спецификация арматуры.	19	

				Шифр 11-110-85		
НАН ОТД	Викторов И			Одноэтажный одноквартирный, 3х комнатный жилой дом	Стадия	Лист	Листов
ГИП	Соколов Н				РП	1	
ГЛ СПЕЦ	Иванов В						
РУК ГР	Смелов В			Содержание альбома	Вологодский Ф-1 Ярослав ЦМПИ	
ИНЖ	Смелов В					

Фасад панели ЦТУп-49.12.45-1

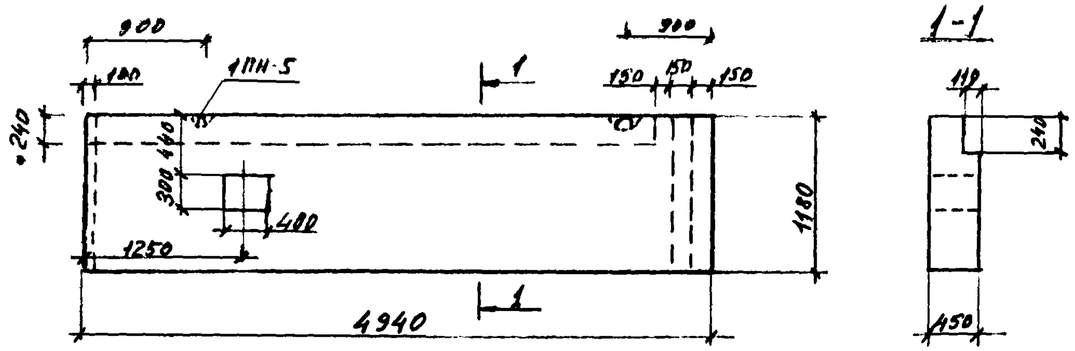

Фасад панели ЦТУп-49.12.45-1л

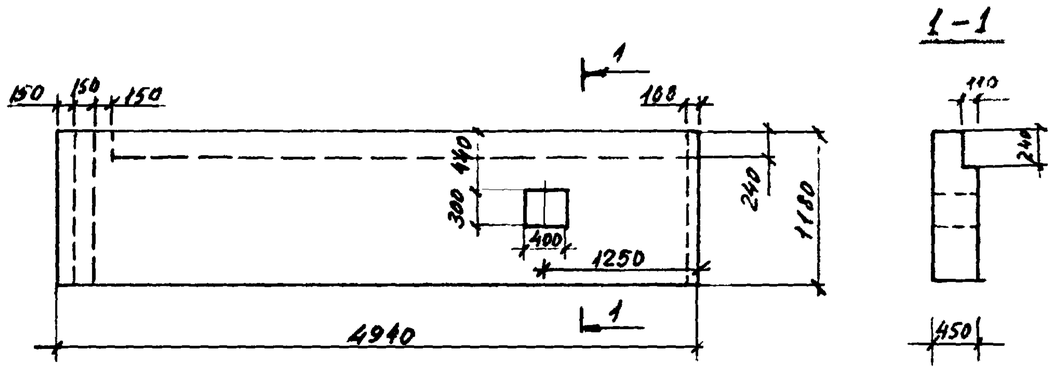

Вид с внутренней стороны

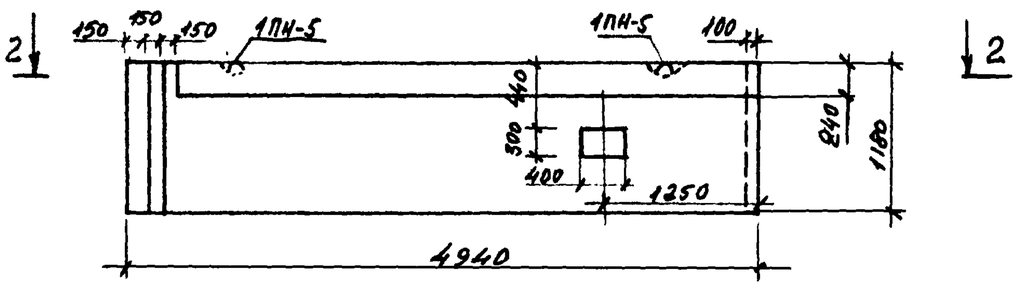

Фасад панели ЦРп-45.12.45-1

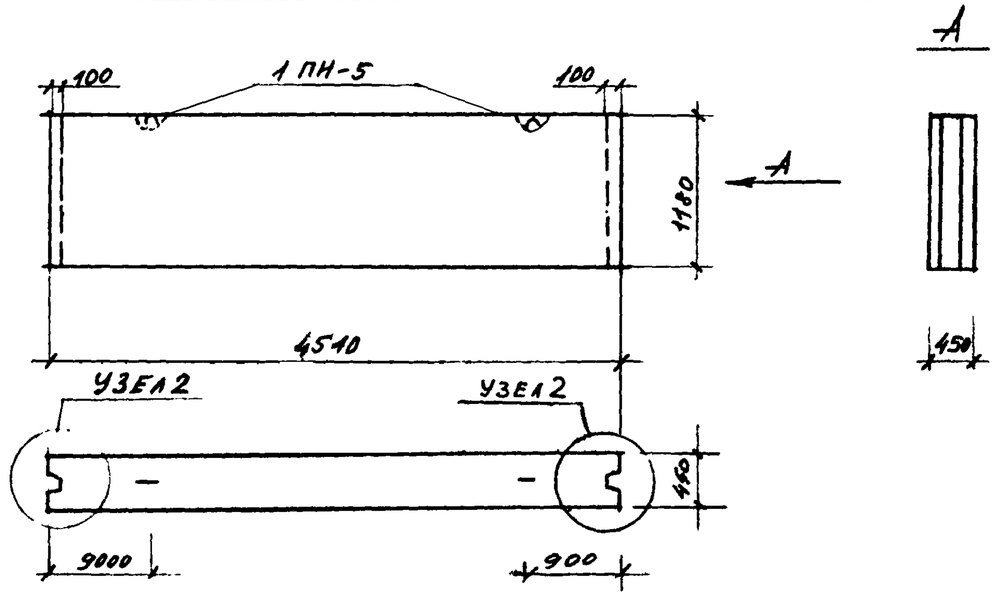

2-2

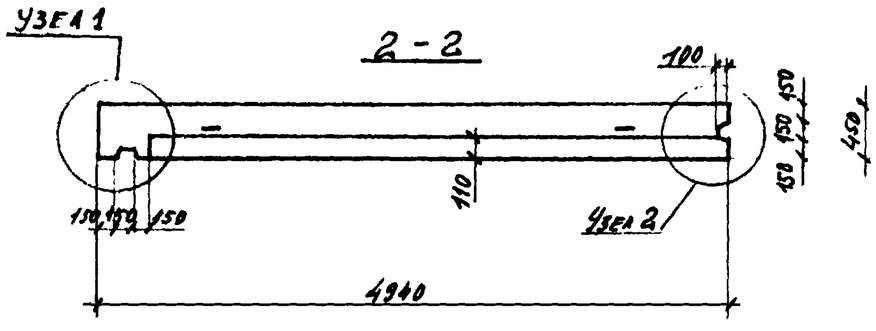

Узлы № 1 и 2

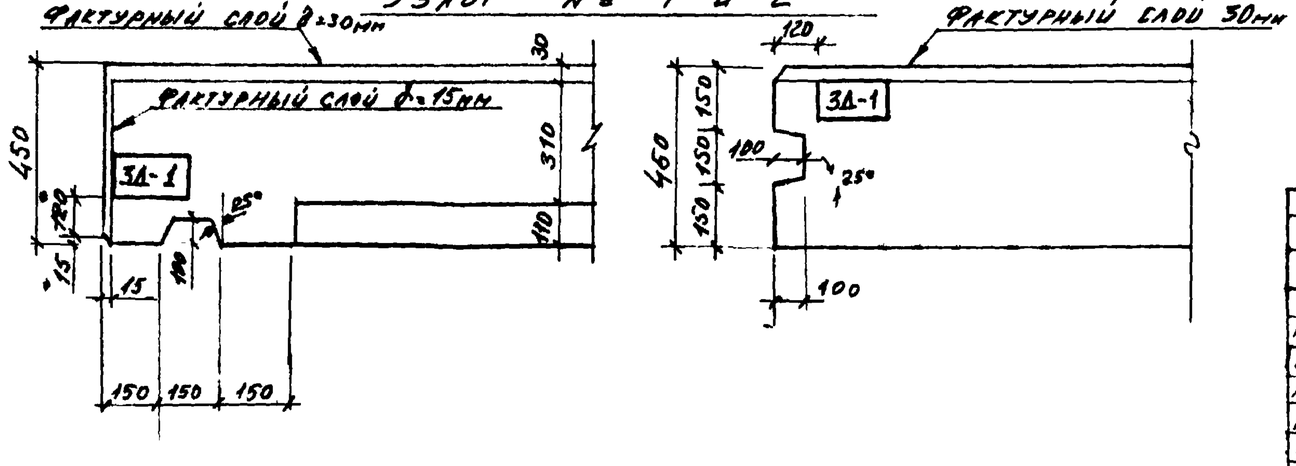

Нач. отд	Викторов В.Е.			
ГИП	Соколов В.Ю.			
Гл спец	Иванов В.И.			
Рук гр	Смелов В.В.		4.04	
Инж.	Смелов В.В.		4.04	

Шифр 11-110-85 КЖ

Одноэтажный одноквартирный 3-х комнатный жилой дом

Панели ЦТУп-49.12.45-1(1л) ЦРп-45.12.45-1 Опалубочные чертежи

Стад	Лист	Листов
РП	1	

Филиал института Ярославгражданпроект

Панель ЦРп-45.12.45-1

Д5ЦРп-45.12.45-1

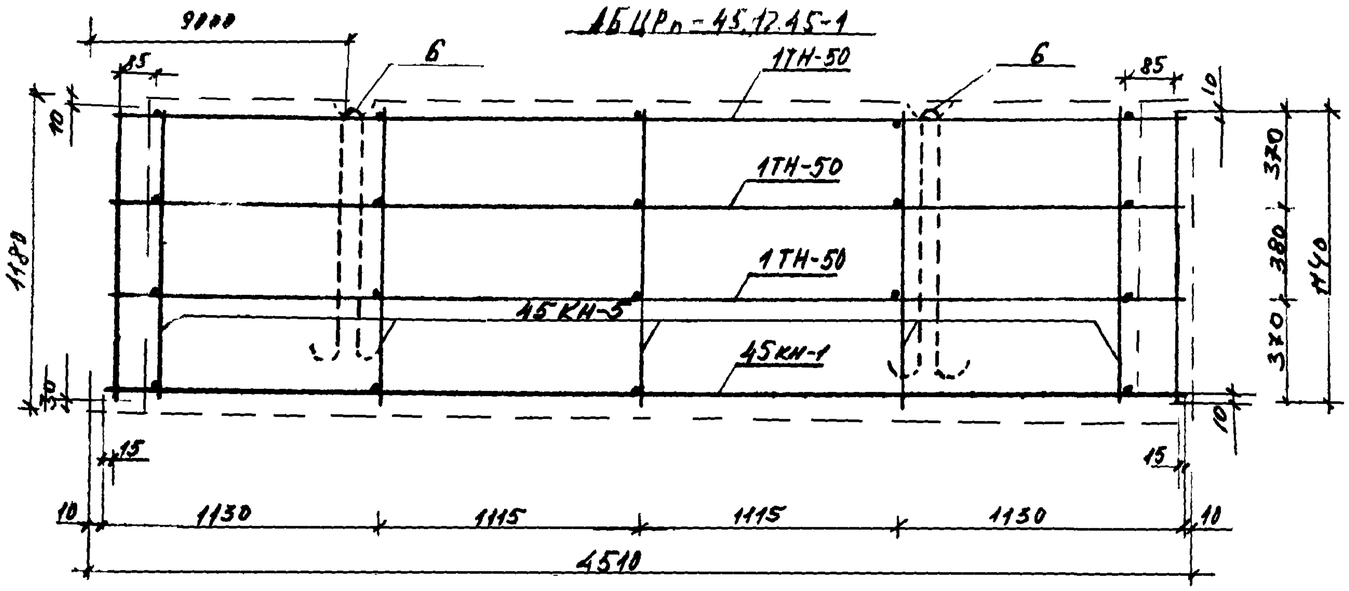

45 КН-1

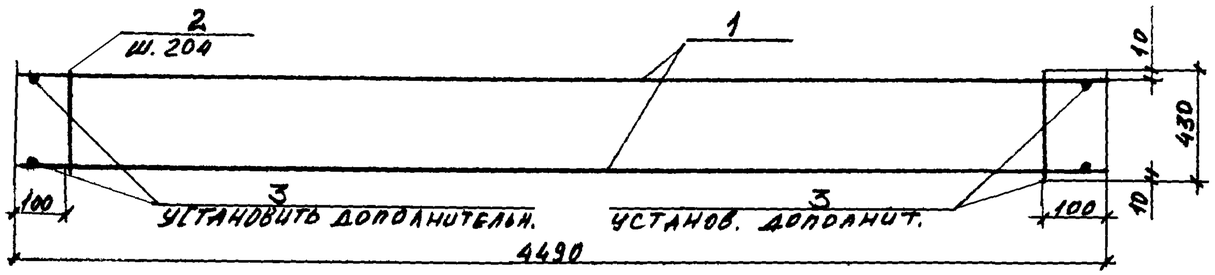

45 КН-5

5 шт

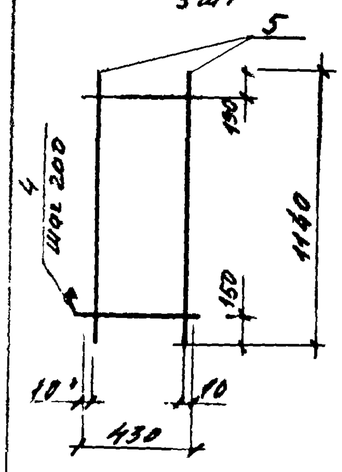

1ПН-5

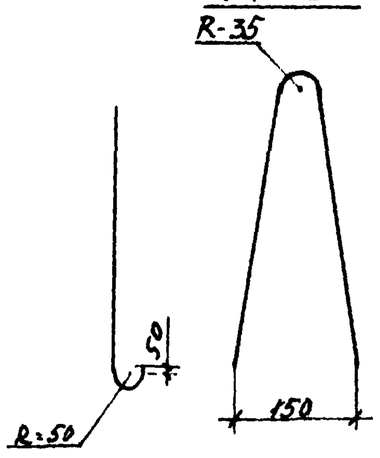

3Д-1

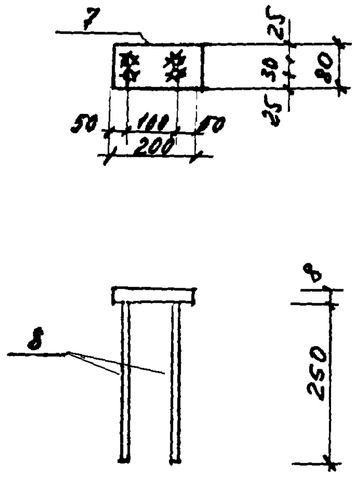

Спецификация стали

Марка детали	№№ поз	Сечение	Длина мм	Класс стали	К-во шт.	Общая длина м	Общий вес кг	Вес марки кг	К-во марок	Общий вес кг
45КН-1	1	10	4490	А-III	2	8.98	5.5	6.89	1	6.89
	2	5	430	В-I	21	9.03	1.39			
1ТН-50	—	6	4490	А-I	6	26.94	1.48	1.48	6	1.48
45КН-5	4	5	430	В-I	6	2.58	0.41	0.77	5	3.85
	5	5	1140	В-I	2	2.28	0.36			
Отдельн. стержни	3	4	1140	В-I	4	4.56	0.45	0.45	3	0.45
1ПН-5	6	18	2000	А-II	2	4.0	4.0	8.0	2	8.0
3Д-1	7	-80×8	200		1		1.26	1.88	2	3.76
	8	10А III	250	А-III	4	1.00	0.62			
									Итого	24.43

Характеристика панели ЦРП-45.12.45-1

Марка изделия			ЦРп-45.12.45-1
Толщина изделия		мм	450
Объём бетона		м3	2.21
Объём фактурн. слоя		м²	0.16
Масса при легком бетоне объемной массой	1300	кг	3080
	1100		2610
Расход металла		кг	24.43
Площадь	Панель брутто	м2	5.32
	Проемов	—	—
	Панель нетто	м2	5.32

Примечание: 1 Панель разработана на основании серии 135 и 10 р 10.1-2-1
2 Данный лист см совместно КЖ-3

Нач отд	Викторов И		
ГИП	Соколов Н		
Гл спец	Иванов В.И.		
Рук груп	Смелов В		5.04.
Инженер	Смелов В		5.04.

Шифр 11-110-85 КЖ

Одноэтажный однокварт. 3-х комнатный жилой дом

Стад	Лист	Листов
РП	2	

Панель ЦРП-45.12.45-1 Армирование. Спецификации Характеристика

Вологодский филиал института Ярославгипрострой

Панель ЦТУп-49.12.45-1 Армотурный блок АБЦТу-49.12.45-1

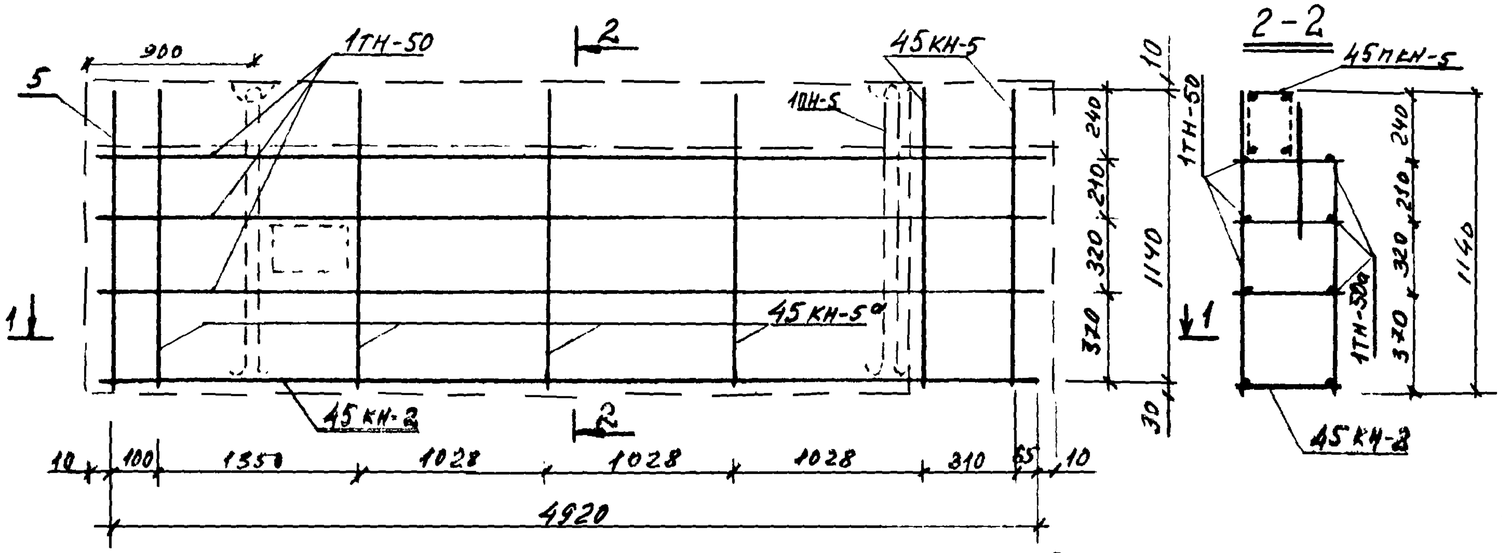

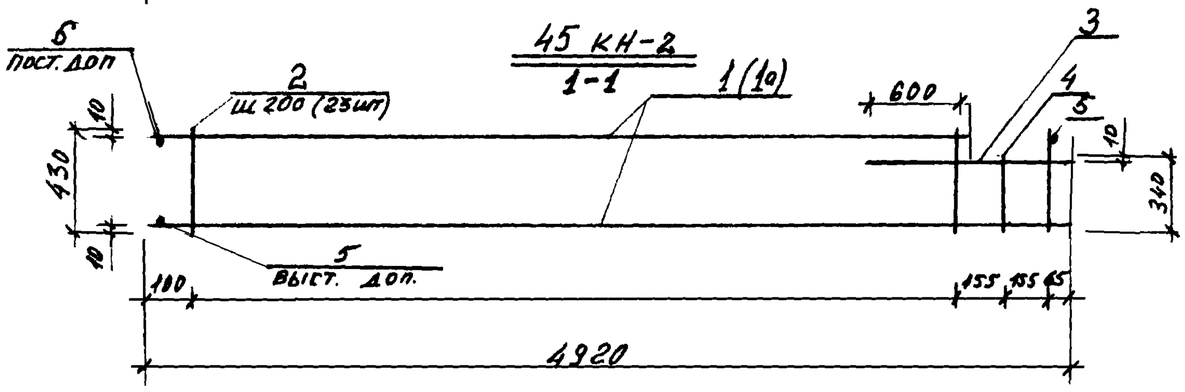

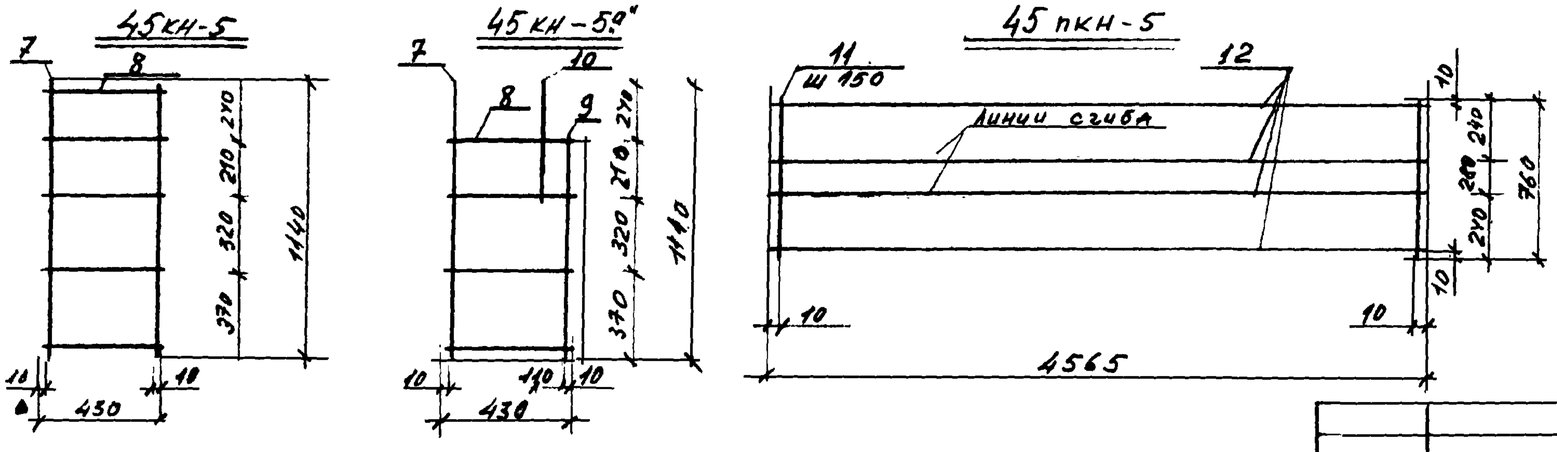

Спецификация стали

Марка детали	№ поз	Сечение	Длина мм	Класс стали	К-во шт	Общая длина м	Общий вес марки кг	Итого	шт	Общий вес кг
								32.36		
45КН-2	1	12	4920 4555	А-III	4	9.475	9.36	11.89	1	11.89
	2	5	430	В-I	23	9.89	1.52			
	3	12	975	А-III	1	0.9	0.96			
	4	5	340	В-I	1	0.34	0.05			
45КН-5	7	5	1140	В-I	2	2.24	0.34	0.59	2	1.18
	8	4	450	В-I	5	2.25	0.35			
45КН-5а	7	5	1140	В-I	1	1.14	0.18	0.77	4	3.08
	8	4	430	В-I	4	1.72	0.17			
	9	5	900	В-I	1	0.9	0.14			
	10	5	450	В-I	1	1.8	0.88			
45ПКН-5	11	4	760	В-I	31	23.51	2.33	4.14	1	4.14
	12	4	4565	В-I	4	18.25	1.81			
1ПКН-5	2 шт	18	2000	А-II	2	4.0	4.0	8.0	2	8.0
Отдельн стержни	5	4	1140	В-I	2	2.28	0.23	0.31		0.31
	6	4	900	В-I	1	0.9	0.09			
ЗД-1	Смотр	-20×8	200		1		1.96	1.88	2	3.76
	КЖ-2	10А-III	250	А-III	4	1.00	0.62			

Характеристика панели ЦТу-49.12.45-1(1а)

Марка изделия			ЦТУ-49.12.45-1(1а)
Толщина изделия		мм	450
Объем бетона		м3	2.42
Объём фактурн слоя		м3	0.18
Масса при γ керамз	1300	кг	3340
	1100	кг	2830
Расход металла		кг	32.36
Площадь	Панель брутто	м2	5.83
	проемов	м2	0.12
	панель нетто	м2	5.71

Примечания: 1 Панель ЦТу-49-12.45-1а армируется теми же каркасами, что и ЦТу-49.12.45-1 в зеркальном изображении
2 Данный лист смотри совместно с КЖ-3÷4

				Шифр 11-110-85 КЖ		
Нач отд	Викторов И					
ГИП	Соколов Н			Одноэтажный одно-квартирный 3-х комнатный жилой дом	Стад	Лист	Листов
Гл спец	Иванов В				РП	3	
Рук гр	Смелов В		8.04.				
Инж	Смелов В		8.04	Панель ЦТу-49.12.45-1 Армирование. Спецификация характеристик	Вологодский ф-л ин-та Ярославгипрострой	

Плита перекрытия ПК-63.15-6а"

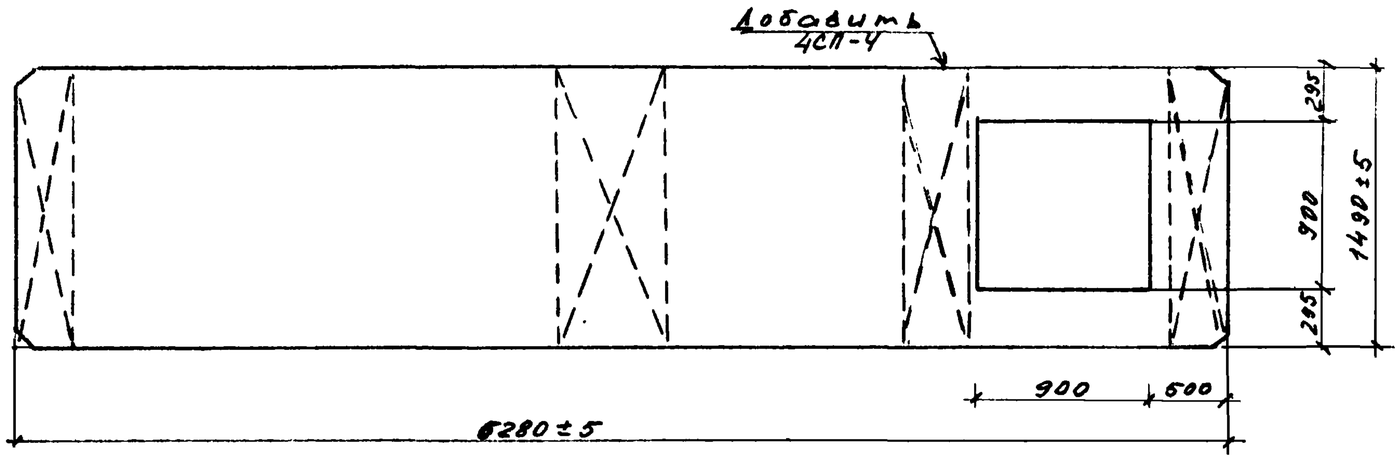

Схема сетки 4СП-1

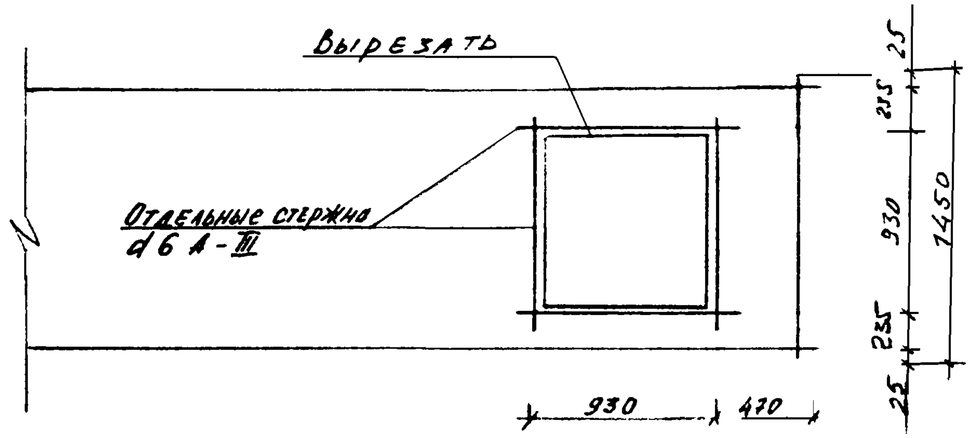

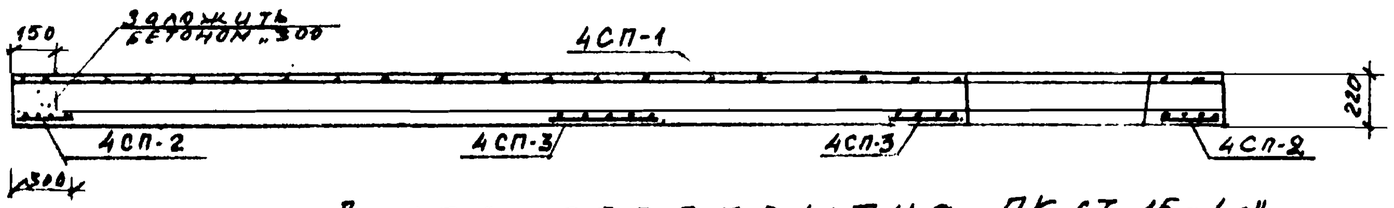

Схема сетки 4СП-1а"

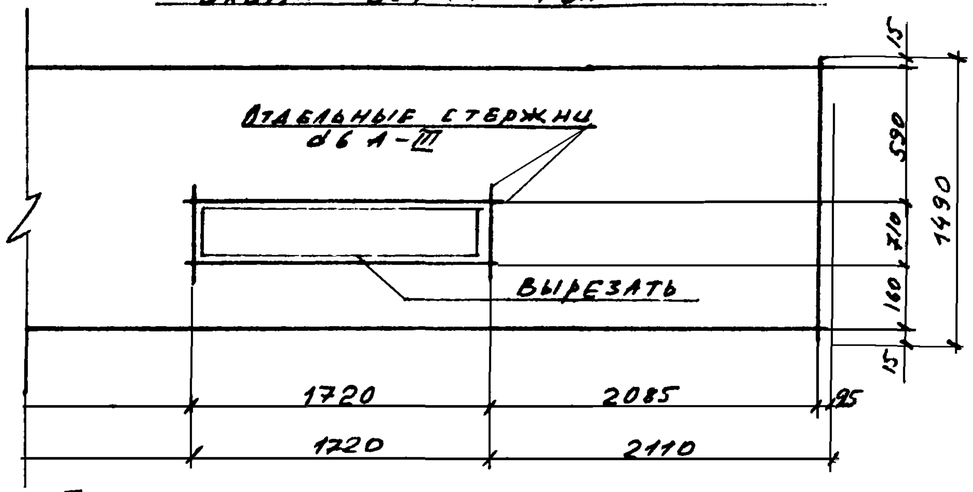

Плита перекрытия ПК-63.15-4а"

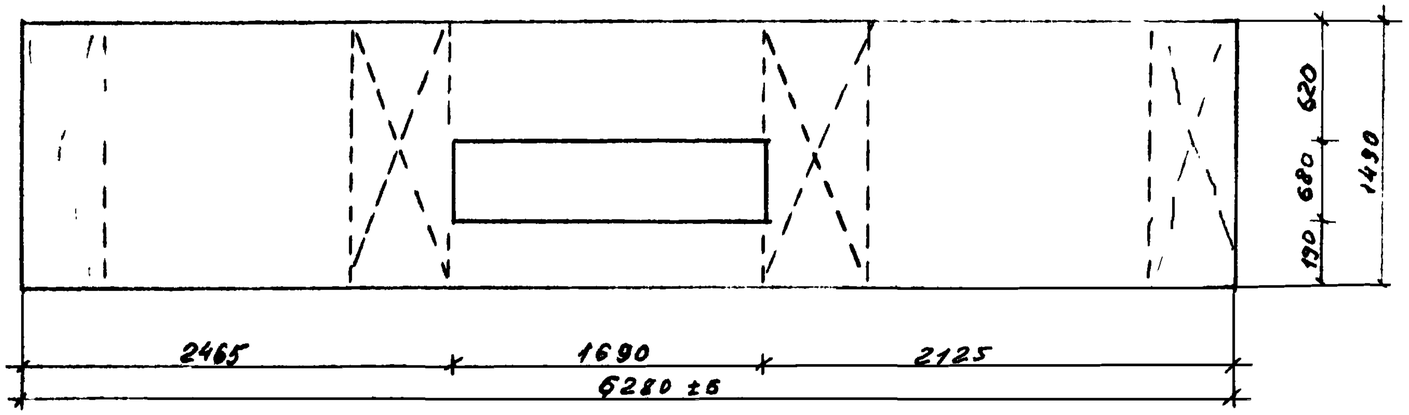

Примечание плиты ПК-63-15-6а" и ПК-63-15-4а" выполнить по серии 135 р 10.3-1-4 лист 9 и лист 8. Отверстия обрамить отдельными стержнями d6 А-III

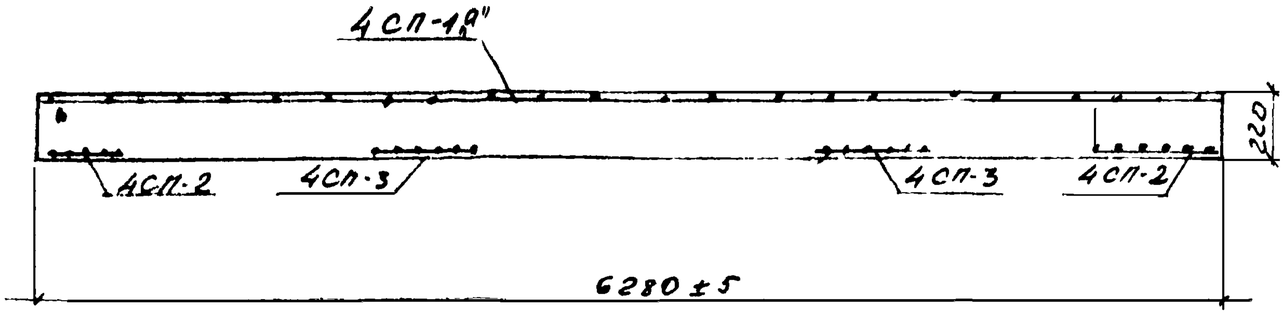

				Шифр 11-110-85 КЖ			
Нач отд	Викторов И			Одноэтажный одноквартирный 3-х комнатный жилой дом	Тад.	Лист	Листов
Гип	Соколов Н				КП	4	
Гл спец	Иванов И						
Рук гр	Смелов В		29.05	Плита перекрытия ПК-63.15.6а" ПК-63.15.4а"	Вологодский филиал Ярославцмпи		
Инж	Смелов В		29.05				

Плита ПП-1 (ПП-1)

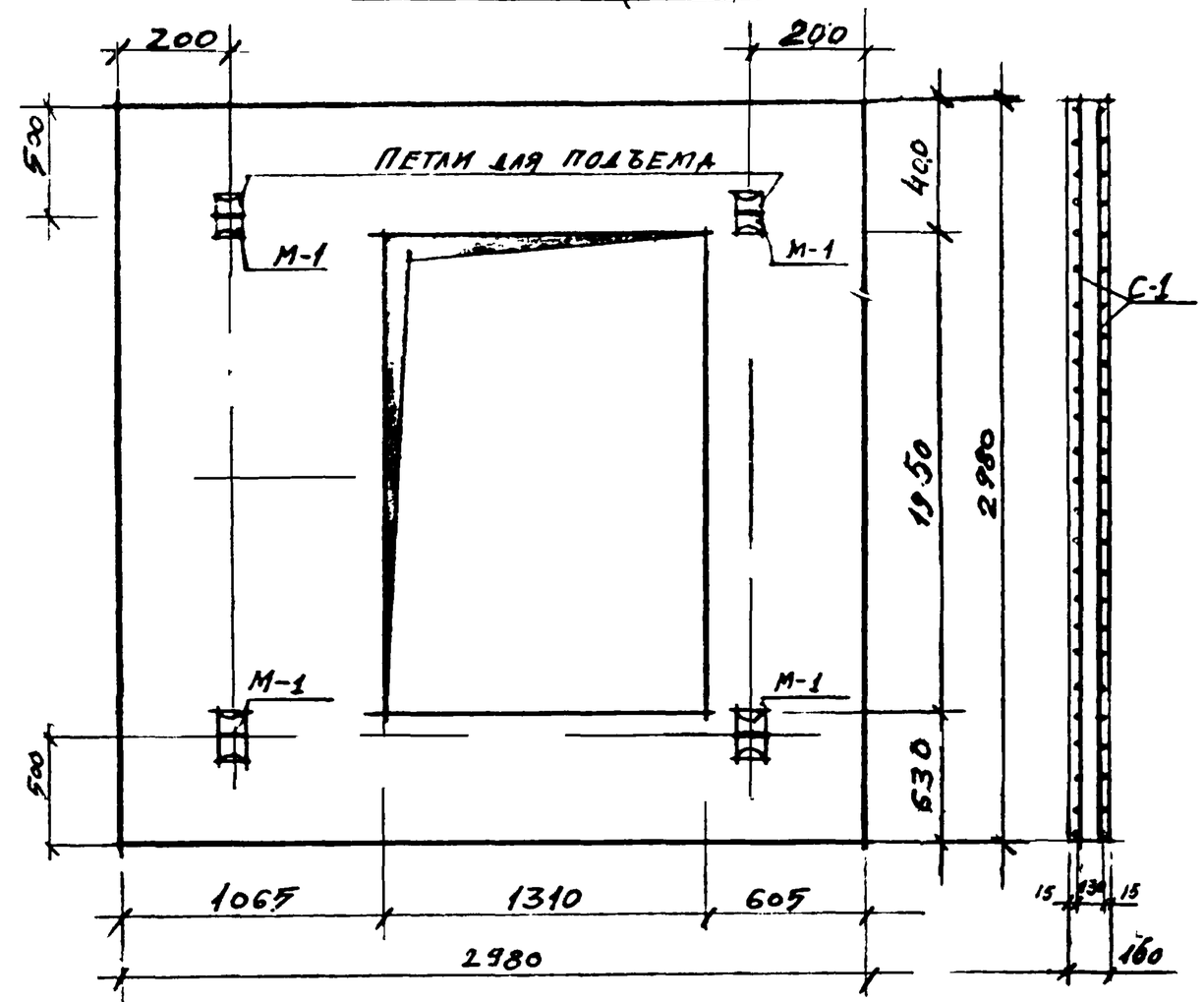

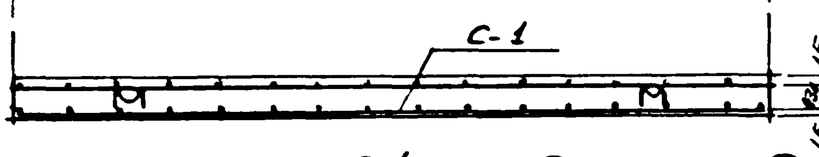

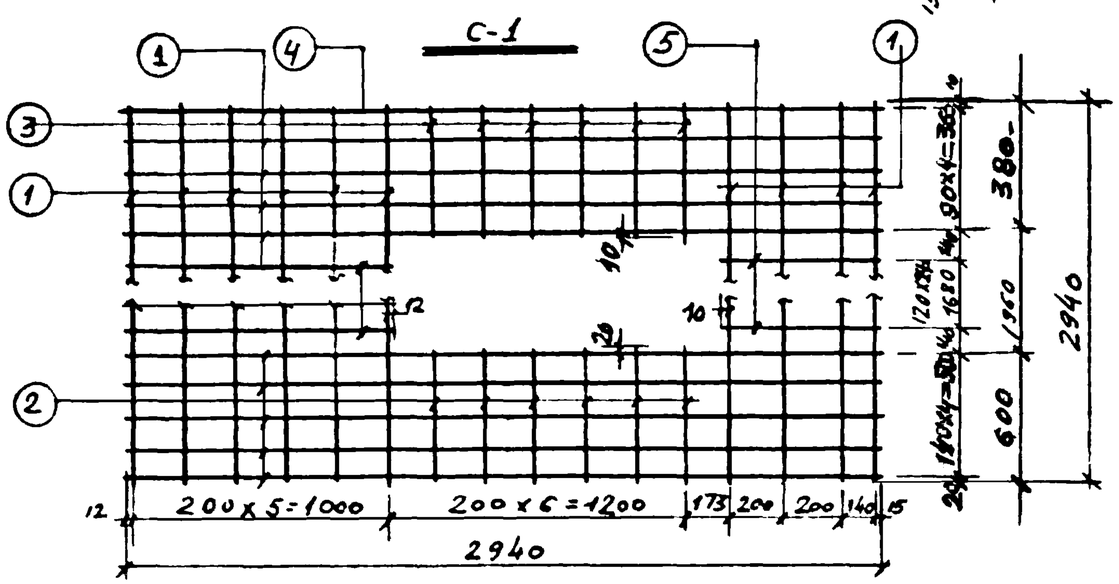

Спецификация стали

Марка изделия	N поз	Сечен	Длина мм	Класс стали	К-во шт.	Выборка стали: сеч.	класс стали	общая дл. м	вес кг	вес марки кг.
С-1	1	ф8	2940	AI	20	ф8	AI	59,0	23,5	35,7
	2	ф8	500	AI	6			3,0	1,2	
	3	ф8	495	AI	6			3,0	1,2	
	4	ф8	1024	AI	15			16,0	6,4	
	5	ф8	565	AI	15			8,5	3,4	
М-1		ф12	1000	AI	4	ф12	AI	4,0	3,65	3,65

Выборка стали		
Диаметры и классы стали	ф8 AI	ф12 AI
Длина м	179,0	4,0
Вес кг	71,4	3,65
ГОСТ	5781-61	

Спецификация стальных элементов				
Марка	К-во шт	Вес кг: 1эл-та	Общий	
С-1	2	35,7	71,4	
М-1	4	0,91	3,65	
Итого			75,05	

Петля М-1

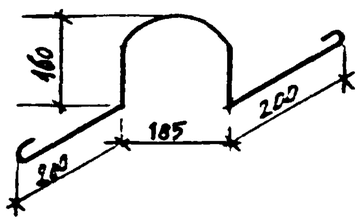

Характеристика изделия		
Вес	кг	2600
Объем бетона	м3	1,04
Вес стали	кг	75,05
Расход стали на 1м² изделия	кг	12,5
Расход стали на 1м³ бетона	кг	72,0
Марка бетона		200
Кубиковая прочность бетона при его обжатии	кг/см²	140

Примечания

1. Плита армируется сварными сетками с арматурой кл. AI.
2. Отгибы петли М-1 при установке запустить под сетку С-1

Нач. отд.	Викторов			
Гип	Соколов			
Гл. спец.	Иванов			
Рук. гр.	Смелов			
Вед. инж.	Пеймер			3.1.88

Шифр 11-110-85 КЖ

Одноэтажный одноквартирный 3-х-комнатный жилой дом

Плита перекрытия ПП-1

Стад	Лист	Листов
РП	5	

Вологодский филиал Ярославцивилпроект

План панели ПК-63.15-11а

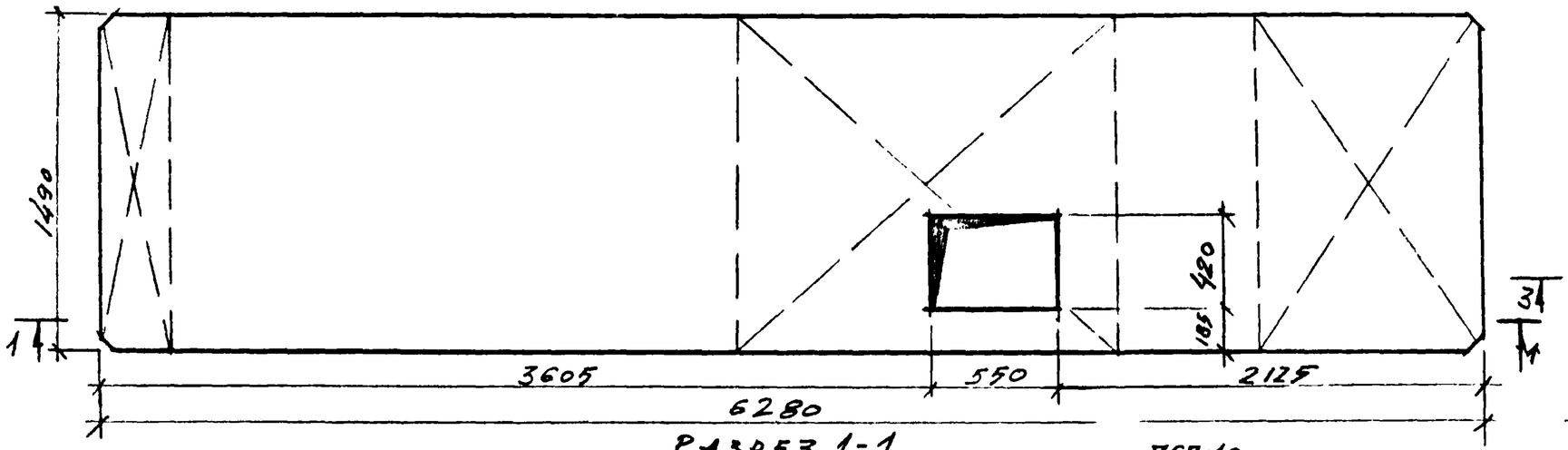

Разрез 1-1

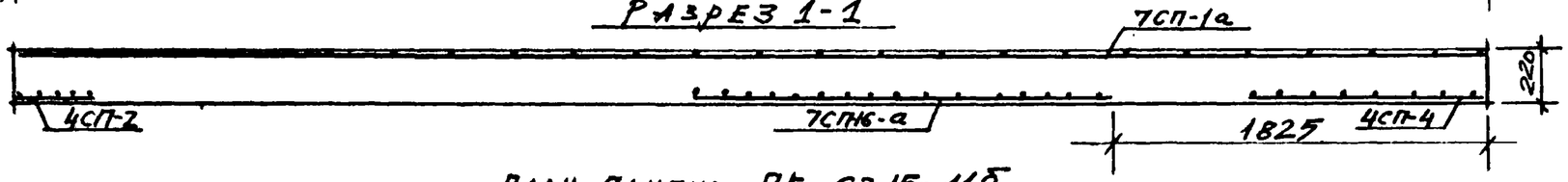

План панели ПК-30.15-1а

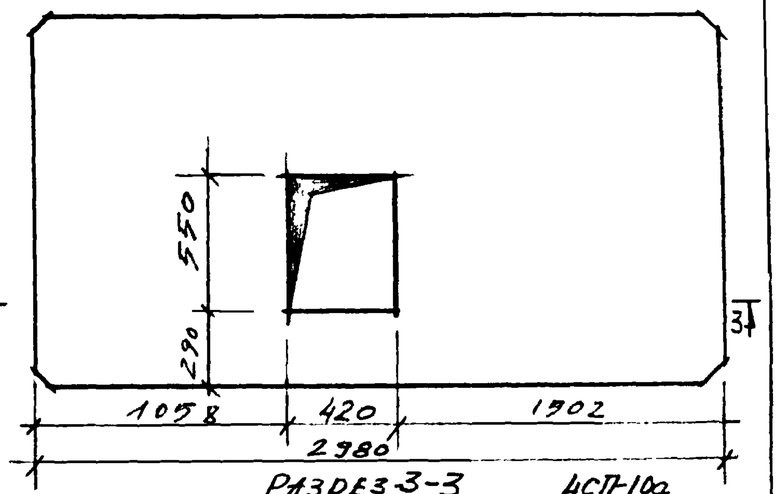

Разрез 3-3

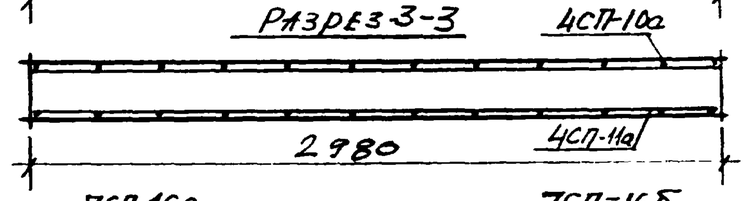

План панели ПК-63.15-11б

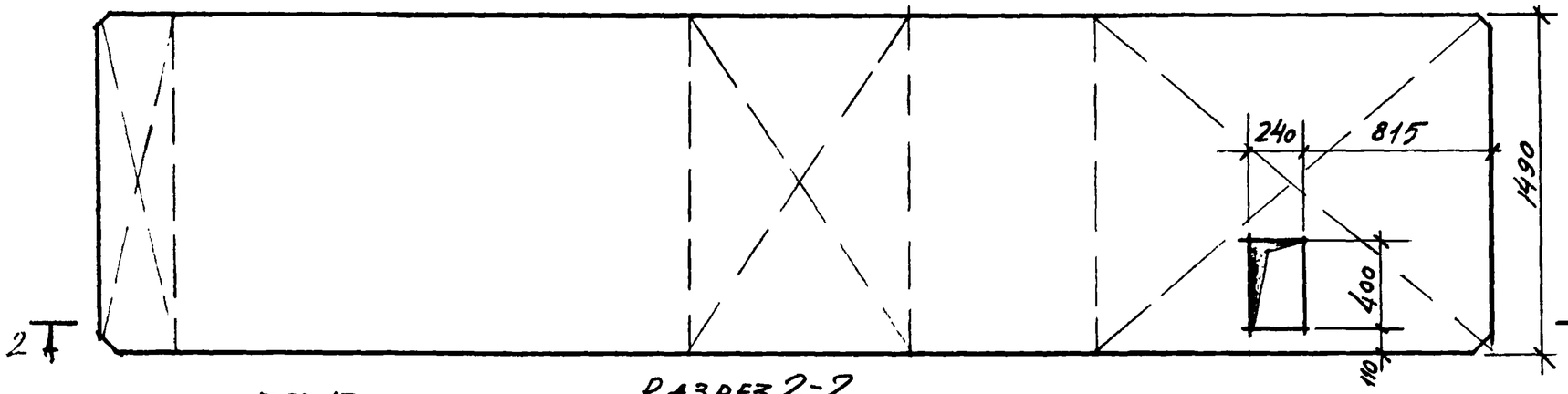

Разрез 2-2

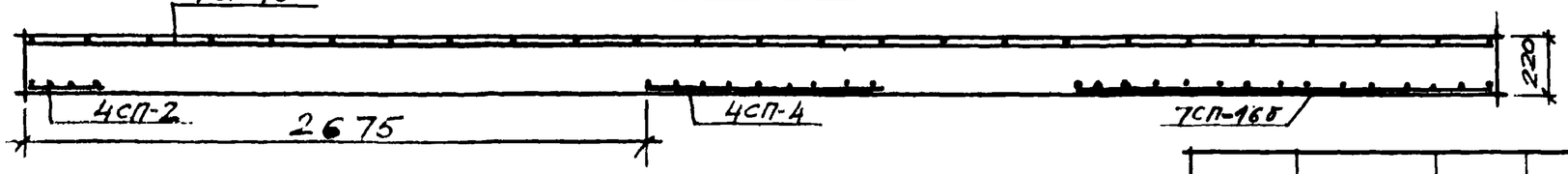

7СП-16а

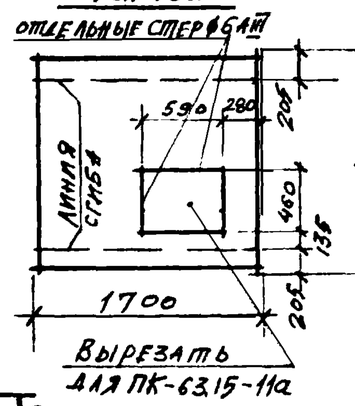

7СП-16б

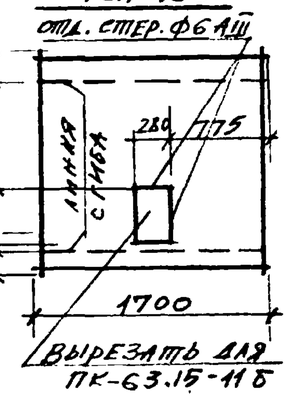

Примечания

1. Панели ПК-63.15-11а, ПК-63.15-11б выполнить по типу панели ПК-63.15-11-см.сер.1.135.410.р.10.3.1-7 л.2
2. Панель ПК-30.15-1а выполнить по типу панели ПК-30.15-1 сер.1.135 р.10.3-1-4 лист 13.
3. Панели отличаются от серийных только размерами и расположением отверстий.

7СП-1а, 7СП-1б

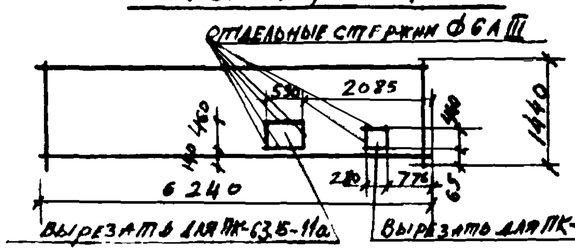

4СП-10а

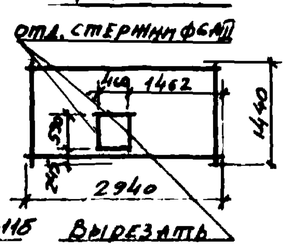

4СП-11а

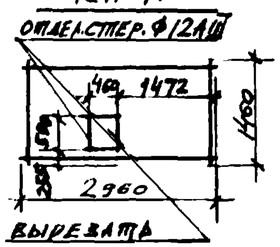

Нач. отд.	Викторов		
ГИП	Соколов		
Гл. спец.	Иванов		
Рук. гр.	Смелов		
Вед. инж.	Пеймер		12.85

Шифр 11-110-85 КЖ

Одноэтажный однокварт-ирный 3х-комнатный жилой дом.

Стадия	Лист	Листов
РП	6	

Панели перекрытия ПК-63.15-11а, ПК-63.15-11б, ПК-30.15-1а

Вологодский филиал ин-та. Ярославцмпи

ПП-10и

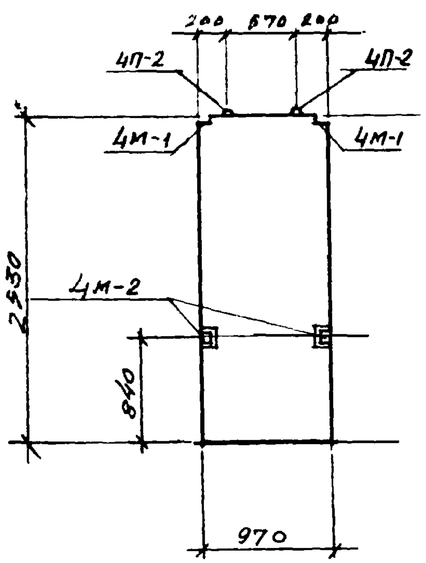

ПП-20и

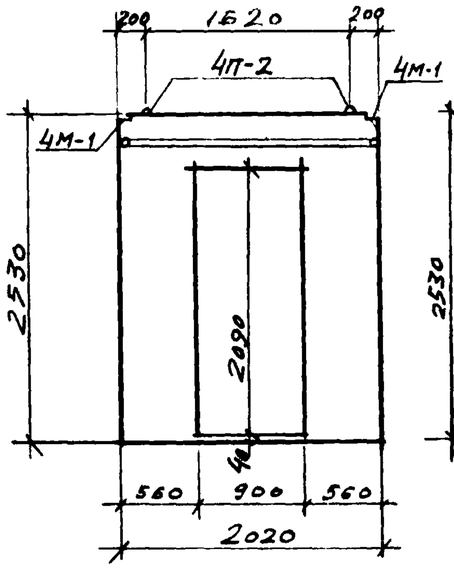

ПП5и

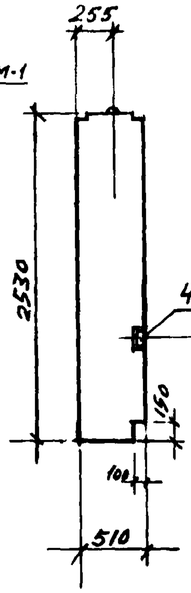

ПП47-1и

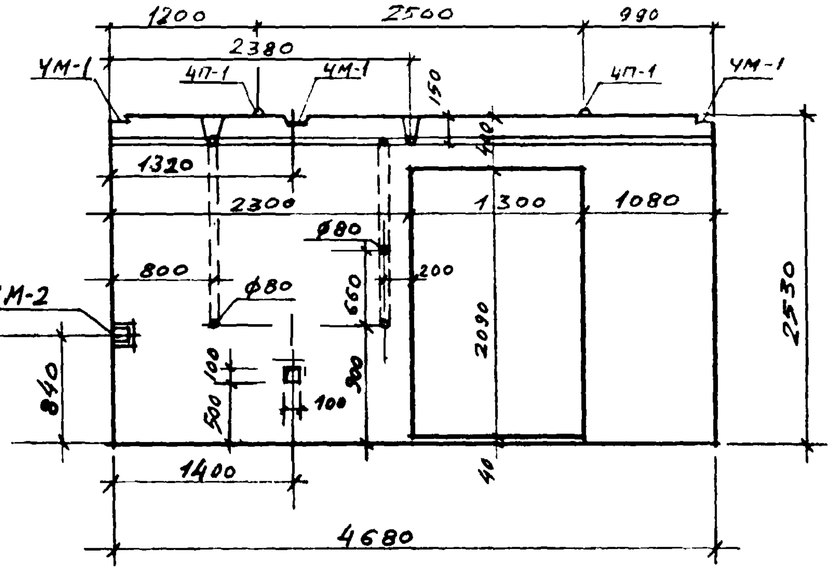

ПП-17и

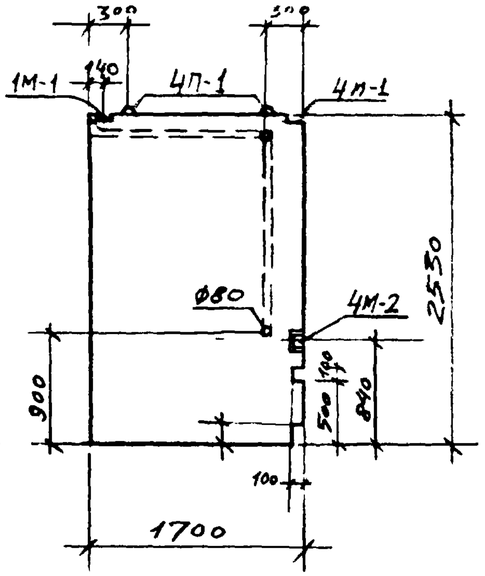

ПСЖ-3и

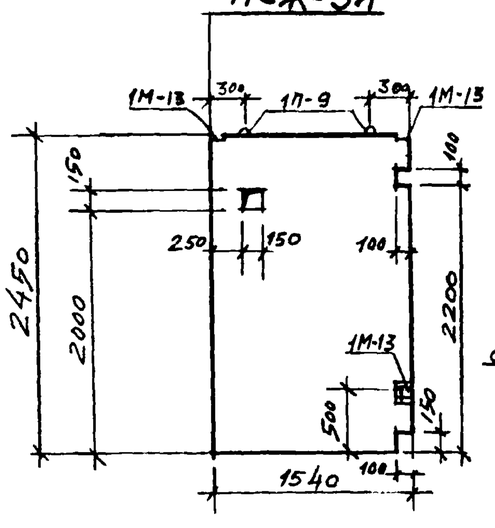

ПСЖ-1и

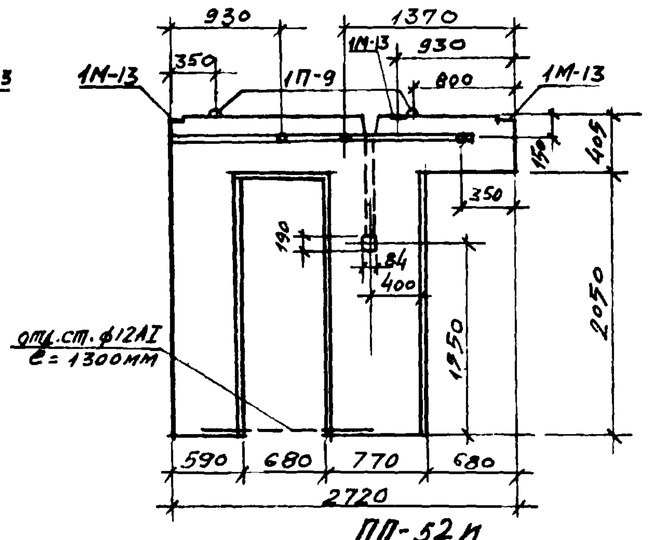

ПП-19и

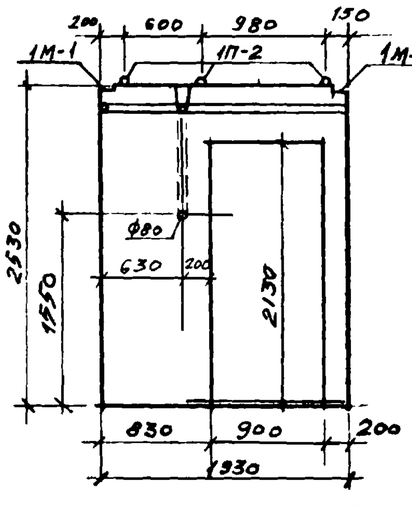

ПП-24Эи

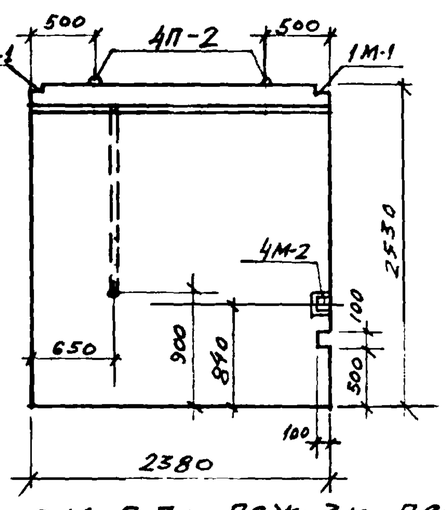

ПП40-3и

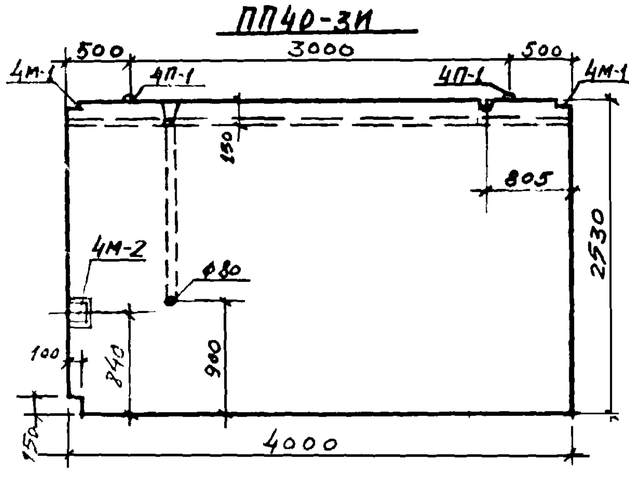

ПП-52и

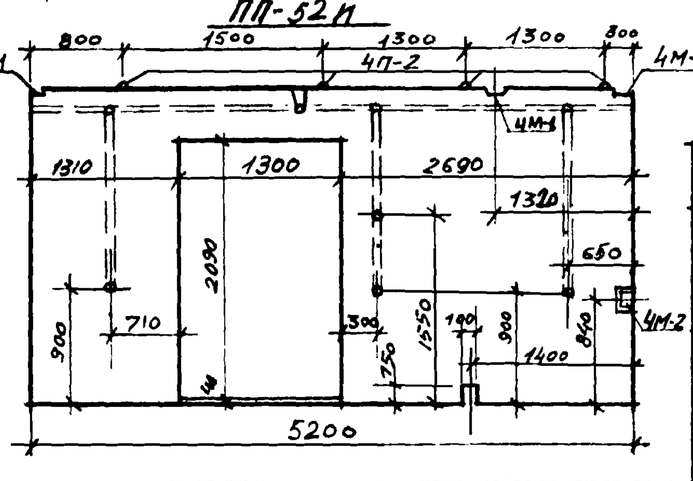

ПРИМЕЧАНИЯ

1. НА ЛИСТЕ ДАНЫ ОПАЛУБОЧНЫЕ ЧЕРТЕЖИ ПЕРЕГОРОДОК. ХАРАКТЕРИСТИКИ ИЗДЕЛИЙ, СПЕЦИФИКАЦИЮ МЕТАЛЛА СМ. СЛЕДУЮЩИЕ РАЗДЕЛЫ СЕРИИ 135 ЧАСТИ 10: ПП-10и — р. 10.5-4; ПП-20и, ПП47-1и, ПП40-3и — р. 12.1-35; ПП-24Эи, ПП-52и — р 10.5-7; ПСЖ-3и, ПСЖ-1и — р 10.4.1-1 (ТОЛЩИНУ ПЕРЕГОРОДОК ПСЖ-3и, ПСЖ-1и УВЕЛИЧИТЬ ДО 80мм) ПП5и, ПП-17и, ПП-19и — р. 10.5-1

ШИФР 11-110-85
КЖ

Нач. отд.	Викторов		
ГИП	Соколов		
Гл. спец.	Иванов		
Рук. гр	Смелов		
Вед. инж.	Пеймер		16.11

Одноэтажный однокварти рный 3х-комнатный жилой дом.

Перегородки ПП-10и, ПП-20и, ПП5и, ПП-47-1и; ПП17и, ПСЖ-3и, ПСЖ-1и, ПП-19и, ПП-24Эи, ПП-40-3и, ПП-52и (опалубочные чертежи).

Стадия	Лист	Листов
РП	7	

Вологодский филиал ин-та „Ярославгражданпроект"

Вид по 1-1

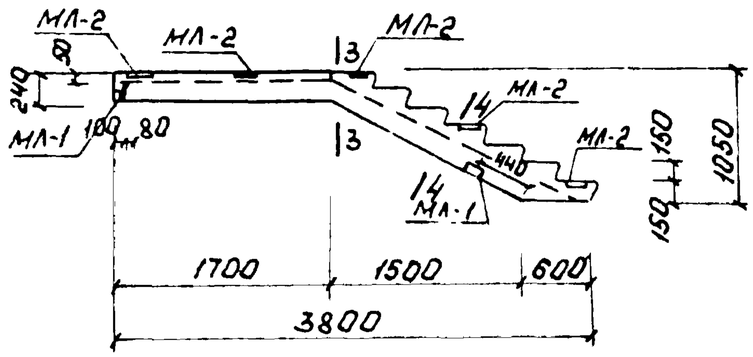

2-2

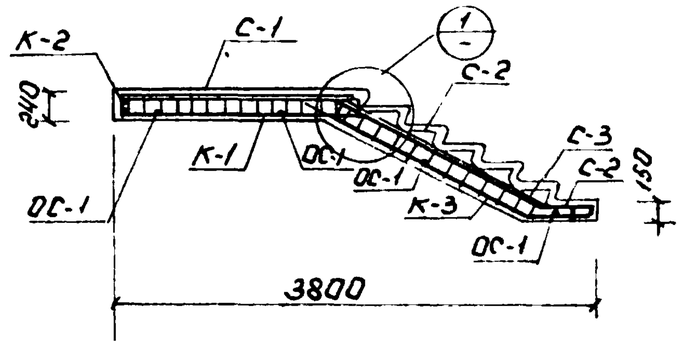

Лестничный марш ЛМ-38

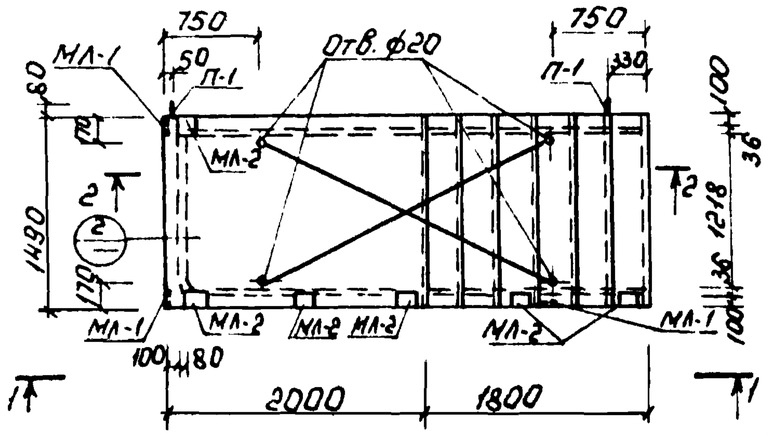

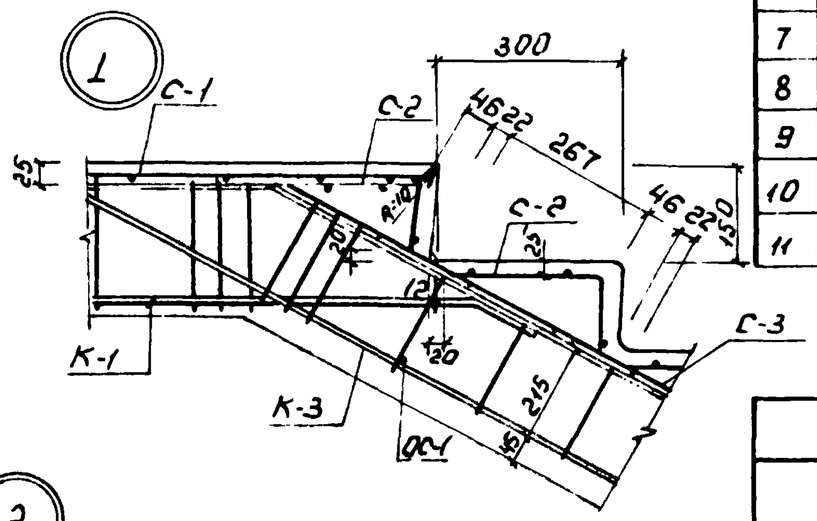

3-3

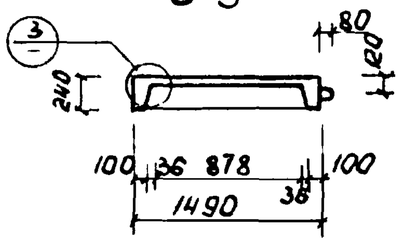

4-4

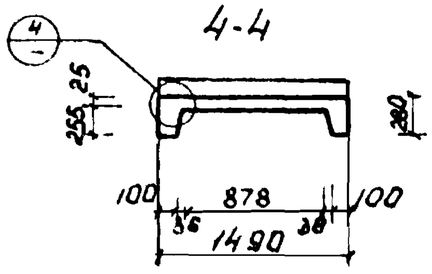

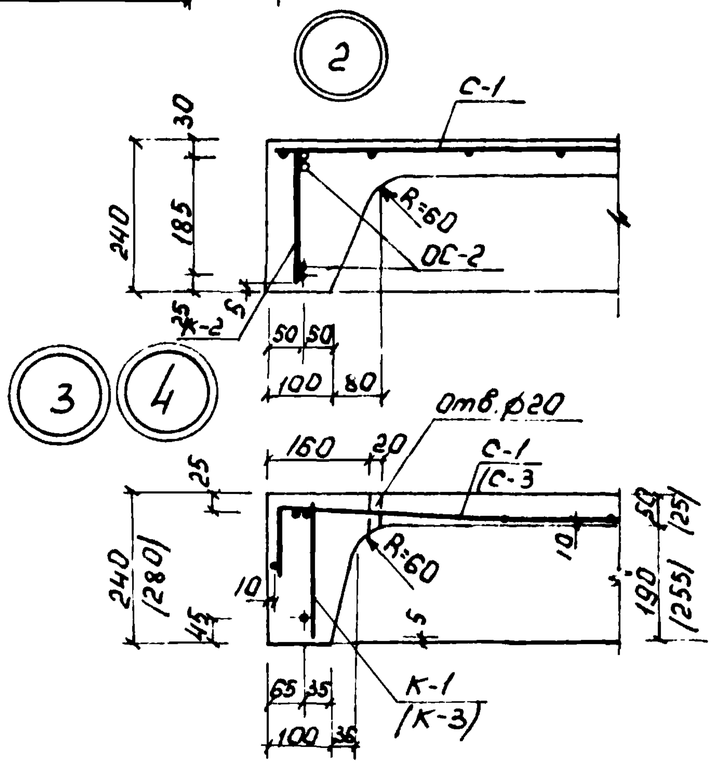

Спецификация арматурных изделий

№ пп	Марка изделия	Кол. шт.	Вес, кг: одного изделия	Вес, кг: всех изделий	Итого
1	К-1	2	6.52	13.04	63.97
2	К-2	1	2.54	2.54	
3	К-3	2	7.7	15.4	
4	С-1	1	4.78	4.78	
5	С-2	7	0.85	5.95	
6	С-3	1	4.78	4.78	
7	МЛ-1	9	0.84	2.52	
8	МЛ-2	6	1.61	9.66	
9	ОС-1	8	0.04	0.32	
10	ОС-2	4	0.8	3.2	
11	П-1	2	0.89	1.78	

Характеристика изделия

Наименование	Ед. изм.	ЛМ-38
Вес изделия	кг	176.2
Объем бетона М300	м3	0.70
Расход металла	кг	63.97

Примечания:

1. Арматурные изделия см. лист КЖ-12 и
2. В скобках указаны данные для узла 4.

Нач отд	Викторов		Шифр 11-110-85 КЖ	
Гл спец	Иванов		Одноэтажный одноквартирный 5-комнатный жилой дом	Стадия: Р.П; Лист: 8; Листов:
Рук гр	Смелов		Лестничный марш ЛМ-38 Армирование	Ярославль ЦМПИ Вологодский филиал
ИИЖ	Смелов			

Копир: св

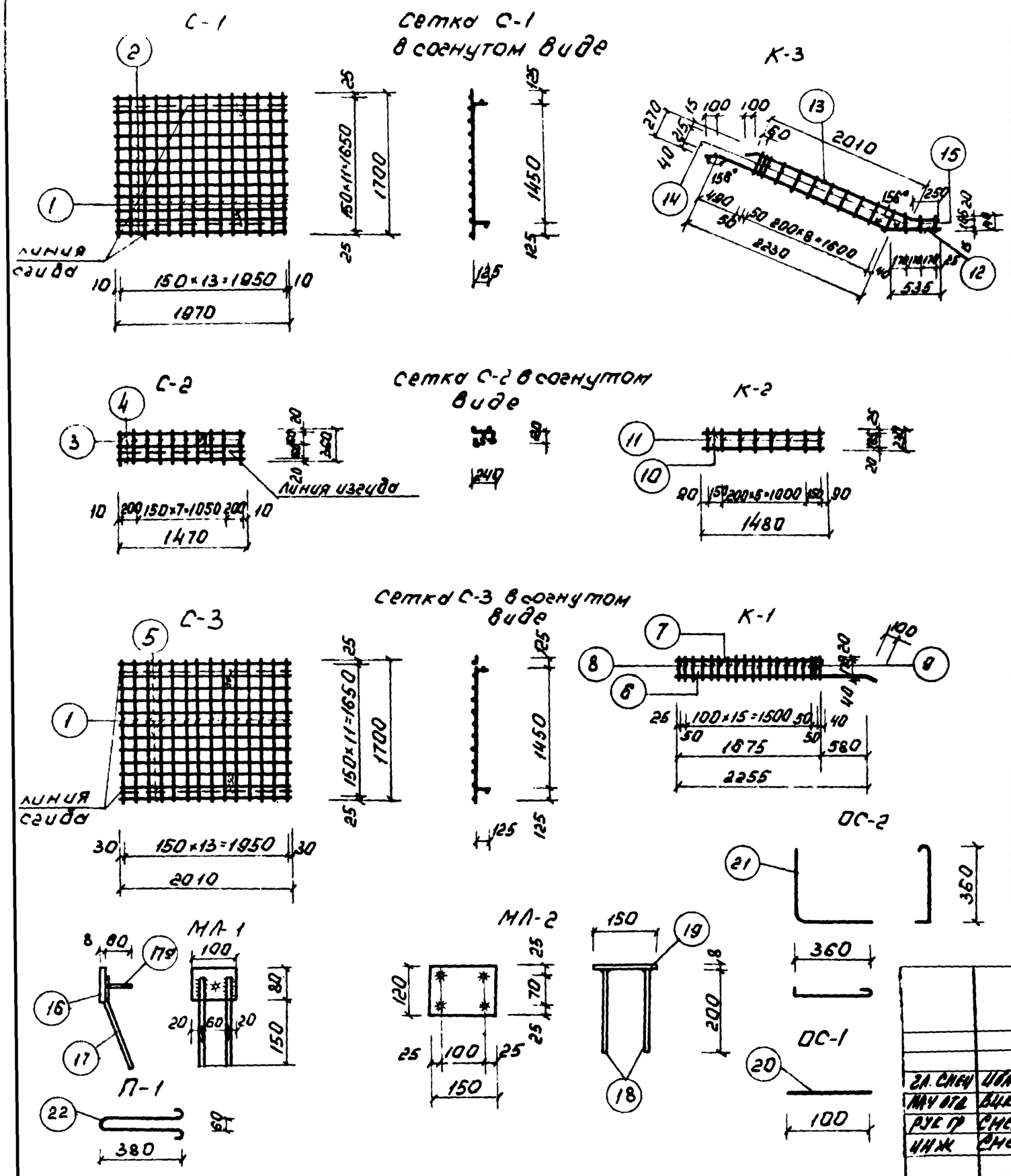

Спецификация арматуры

Марка изделия	№ поз.	Сечения	Длина мм	Вес 1 позиц. кг	К-во шт	Общая длина м	Общий вес, кг	Вес марки, кг
С-1	1	ф4В-I	1700	0.17	14	23.8	2.38	4.78
	2	ф4В-I	1970	0.20	12	23.64	2.4	
С-2	3	ф4В-I	360	0.04	10	3.6	0.4	0.85
	4	ф4В-I	1470	0.15	3	4.41	0.45	
С-3	1	ф4В-I	1700	0.17	14	23.8	2.38	4.78
	5	ф4В-I	2010	0.20	12	24.12	2.4	
К-1	6	ф18А-II	2355	4.71	1	2.36	4.71	6.52
	7	ф10А-II	1675	1.03	1	1.68	1.03	
	8	ф6А-I	230	0.05	2	0.46	0.1	
	9	ф5В-I	230	0.04	17	3.91	0.68	
К-2	10	ф10А-II	1480	0.91	2	2.96	1.82	2.54
	11	ф8А-I	230	0.09	8	1.84	0.72	
К-3	12	ф18А-II	2865	5.72	1	2.87	5.72	7.7
	13	ф10А-II	2360	1.46	1	2.36	1.46	
	14	ф5В-I	270	0.04	12	3.24	0.48	
	15	ф5В-I	140	0.02	2	0.28	0.04	
МЛ-1	16	-80×8	100	0.50	1	0.1	0.50	0.84
	17	ф8А-II	210	0.16	2	0.42	0.32	
	17а	ф8А-II	60	0.02	1	0.06	0.02	
МЛ-2	18	ф10А-II	200	0.12	4	0.8	0.48	1.61
	19	-120×8	150	1.13	1	0.15	1.13	
ОС-1	20	ф8А-I	100	0.04	1	0.1	0.04	0.04
ОС-2	21	ф12А-I	900	0.8	1	0.9	0.8	0.8
П-1	22	ф12А-I	1000	0.89	1	1.0	0.89	0.89

Гл. спец.	Иванов		
Нач. отд.	Викторов		
Рук. гр.	Смелов В.		
Инж.	Смелов В.		

Шифр 11-110 85 КЖ

Одноэтажный однокварт. 3-х комнатный жилой дом

Лестничный марш ЛМ-38 Спецификация

Стадия	Лист	Листов
Р.П	9	

Ярославль ЦМПИ Вологодский филиал

Лестничный марш ЛМ-38а

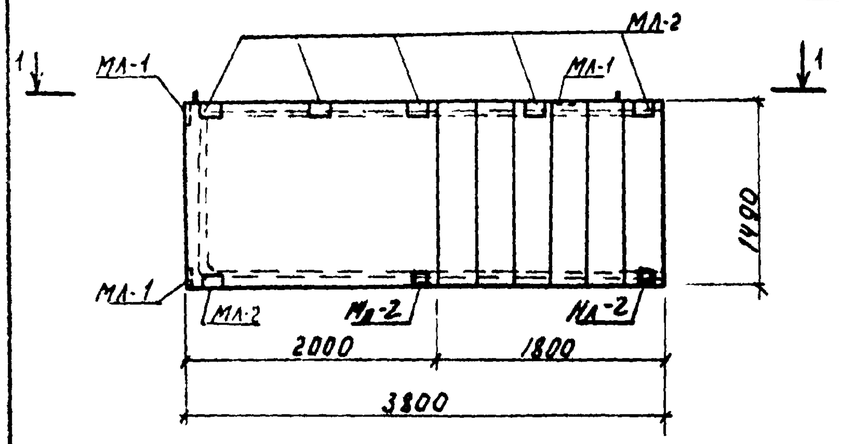

Вид по 1-1

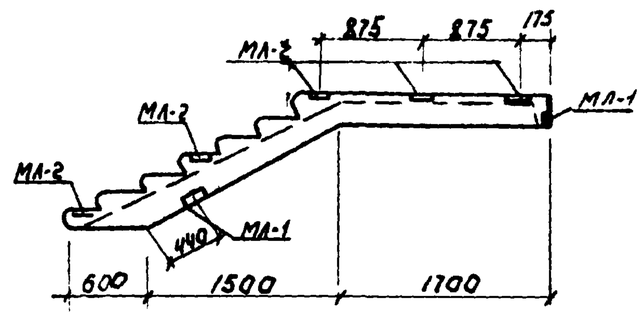

Лестничный марш ЛМ-38б

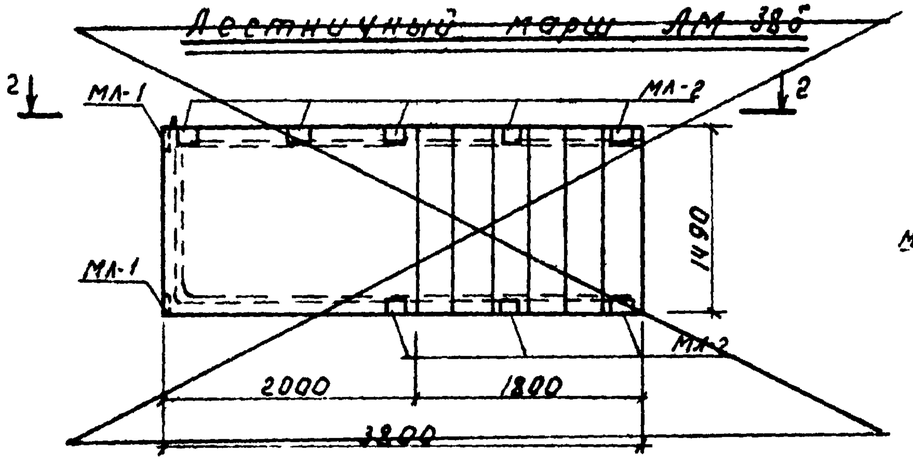

Вид по 2-2

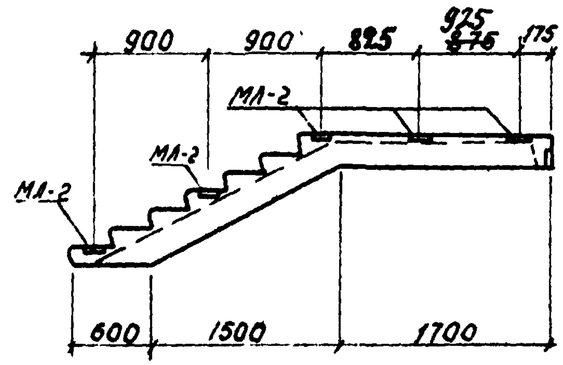

Лестничный марш ЛМ-38в

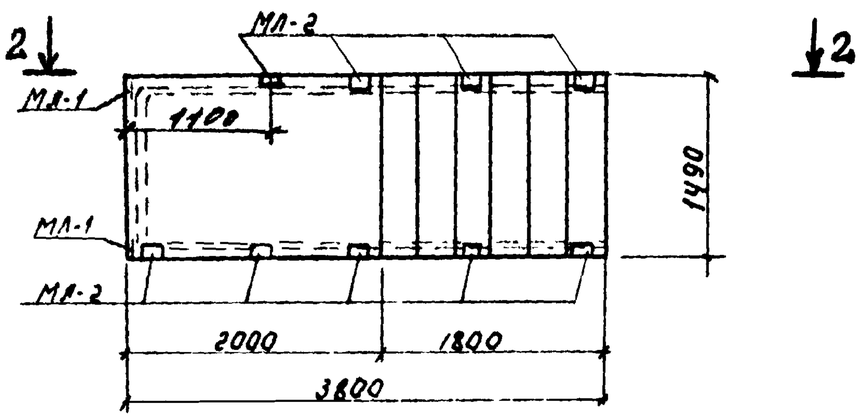

Спецификация закладных элементов

Марка изделия	Марка элемента	кол. шт	Вес, кг 1 элемента	Вес, кг всех
ЛМ-38а	МЛ-1	3	0.84	2.52
	МЛ-2	8	1.61	12.88
~~ЛМ-38б~~	~~МЛ-1~~	~~2~~	~~0.84~~	~~1.68~~
	~~МЛ-2~~	~~8~~	~~1.61~~	~~12.88~~
ЛМ-38в	МЛ-1	2	0.84	1.68
	МЛ-2	8	1.61	12.88

Характеристика изделий

Наименование		ЛМ-38а	ЛМ-38б	ЛМ-38в
Вес изделия	кг	1762	1762	1762
Объем бетона	м³	0.70	0.70	0.70
Расход металла	кг	62.38	66.35	66.35
Марка бетона		300	300	300

Примечания:

1. Данный лист смотри совместно с листом КЖ ~~11а~~ 8; ~~12а~~ 9
2. Лестничные марши, вычерченные на данном листе, отличаются от лестничного марша ЛМ-38 расположением закладных элементов.

				шифр 11-110-85 КЖ		
Гл.спец.	Иванов			Одноэтажный одноквартирный 3-х комнатный жилой дом.	Стадия	Лист	Листов
Нач.отд.	Викторова				Р.П.	10	
Рук.гр.	Семенов			Лестничные марши ЛМ-38а, ЛМ-38в	Ярославль ЦМПИ Вологодский филиал		
Инж.	Семенов						

КОЛОДЕЦ ВЫГРЕБА К-2

утверждаю
Главный инженер „Облмежколхозстройобъединения"
/подпись/ /Бороухин А.С./
„26" 07 1982 г.

1-1

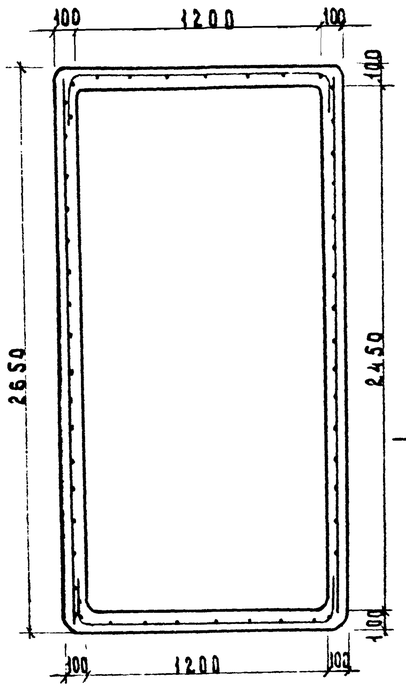

С-1 (2 шт)

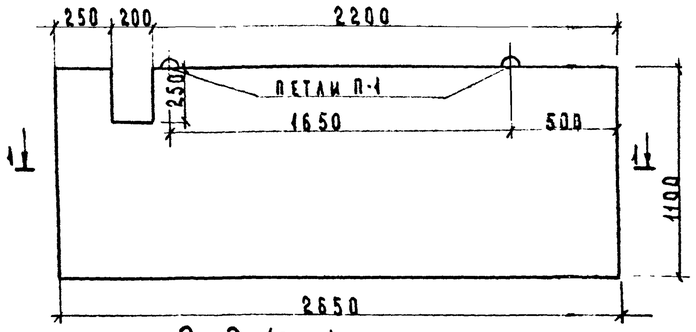

С-2 (2 шт)

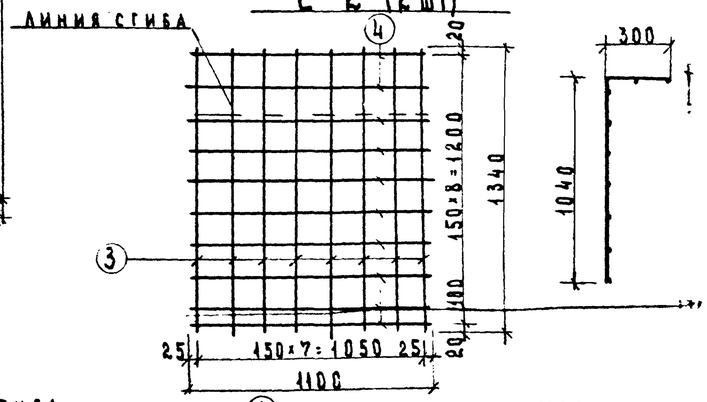

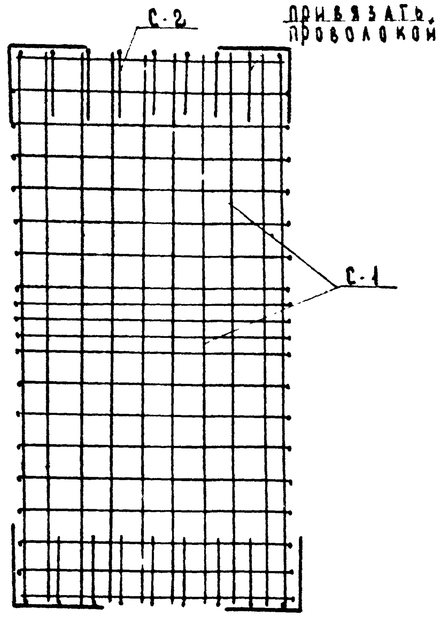

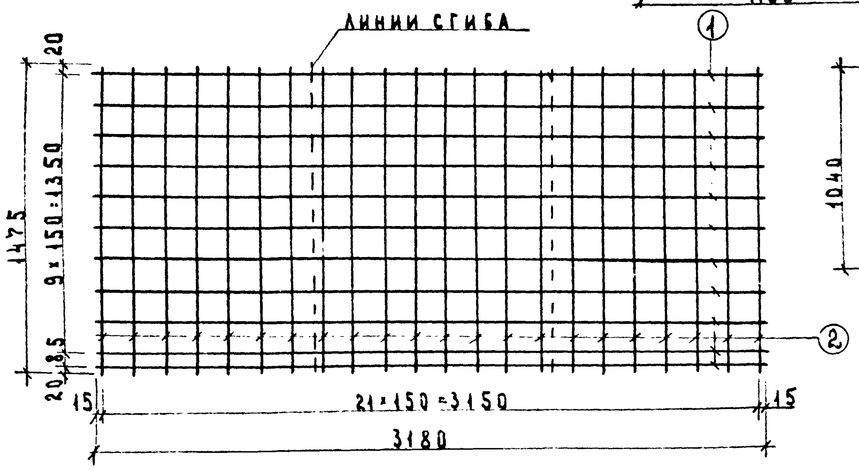

П-1

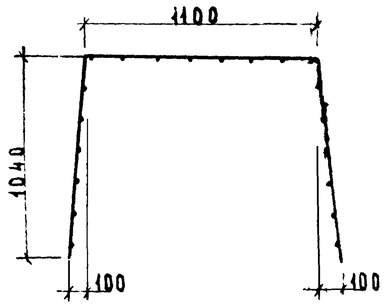

СПЕЦИФИКАЦИЯ СТАЛИ

МАРКА	№ поз.	СТАЛЬ	ДЛИНА мм.	КОЛ-ВО шт.	ОБЩАЯ ДЛИНА м	ВЕС, КГ. ПОЗИЦИИ	ВЕС, КГ. ОБЩИЙ
С-1 (2 шт)	1	ФБАІІІ	3180	11	34.99	0.70	7.7
	2	ФБАІІІ	1475	22	32.45	0.33	7.26
С-2 (2 шт)	3	ФБАІІІ	1100	8	8.8	0.24	1.92
	4	ФБАІІІ	1300	10	13	0.29	2.9
ОТД. СТЕРЖ	5	Ф8АІІІ	700	12	8.4	0.28	3.36
П-1	6	Ф12АІ	1040	4	4.0	0.89	3.56

ОТДЕЛЬНЫЕ СТЕРЖНИ

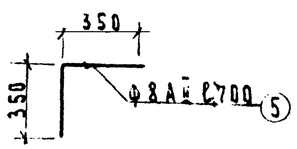

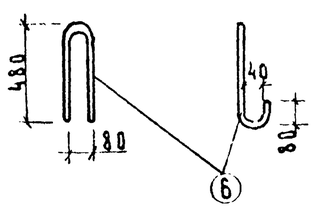

ХАРАКТЕРИСТИКА ИЗДЕЛИЯ

ВЕС ИЗДЕЛИЯ	кг	26.50
ОБ'ЕМ БЕТОНА	$м^3$	1.06
ВЕС СТАЛИ	кг	46.48
МАРКА БЕТОНА		200

ШИФР 11-110-85
КЖ

Гл. инж.	Орсичев	п/п	КОЛОДЕЦ ВЫГРЕБА К-2	ЛИСТ	ДАТА
Зам. гл. технолога	Козлов В.Н.	п/п		11	21.07.82
Технолог	Шашерина	п/п			

Свекла Павел

ПЛИТА ПОКРЫТИЯ ПВК-1

Утверждаю:
Главный инженер „Облмежколхозстройоб'единения" /подпись/
Бороухин А.С.

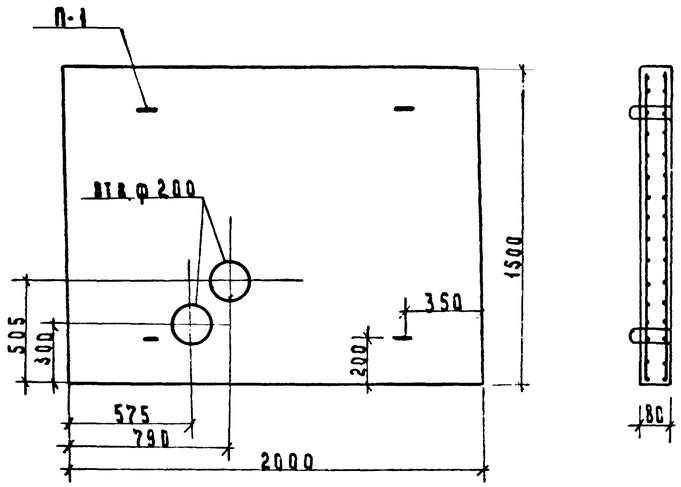

С-1 (2 шт)

Характеристика изделия	Ед. измер.	ПВК-1
Вес изделия	кг	600
Объем бетона	$м^3$	0.24
Вес стали	кг	29.70
Вес стали на 1 $м^3$ бетона	кг	123.7
Марка бетона по прочности	$кг/см^2$	200

Спецификация стали

Марка	N поз.	Сталь	Длина мм	Количество шт.	Общая длина м	Вес, кг. позиции	Вес, кг. общий
С-1 (2шт)	1	ФБАII	1960	20	39.2	0.44	8.8
	2	ФБАII	1480	15	22.2	0.33	4.95
1	3	Ф10АI	880	4	3.52	0.55	2.20

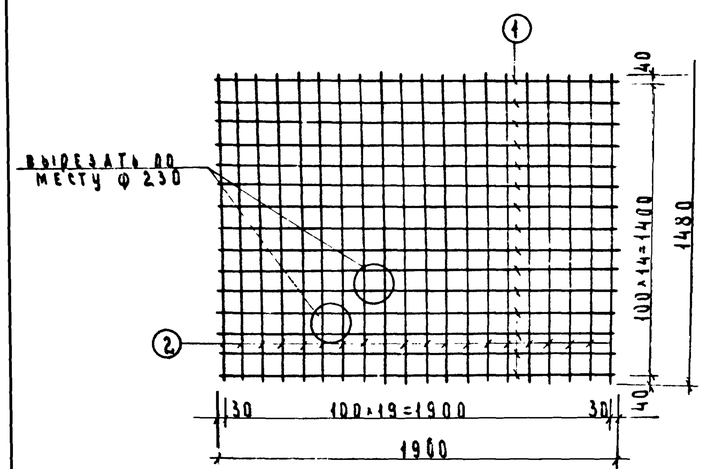

П-1

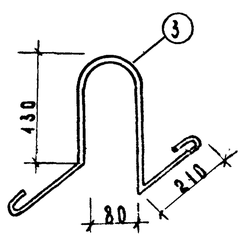

				ШИФР 11-110-85 КЖ	
Гл. инжен.	Орсичев В.В.	п/п	Плита покрытия ПВК-1	Лист	Дата
Зам. гл. технолога	Козлов В.Н.	п/п		12	2.08.1982г
Технолог	Шашерина	п/п			

Панель крыши АК-4и

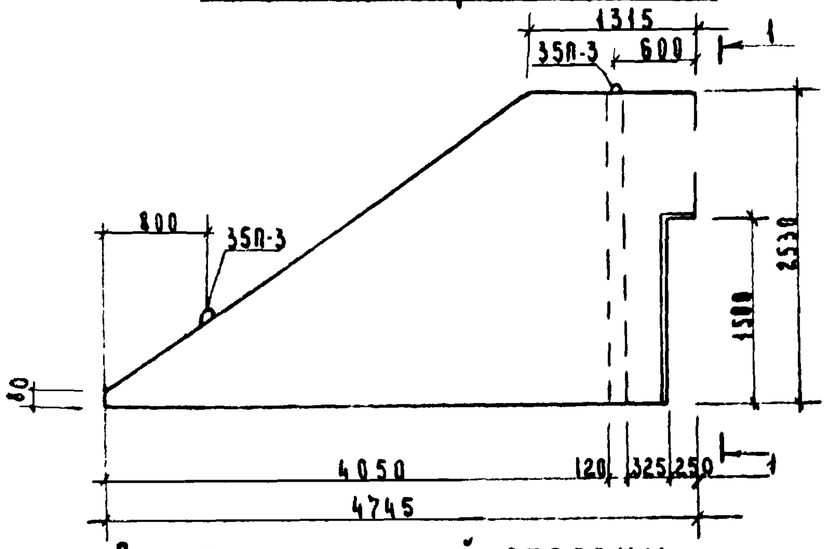

1-1

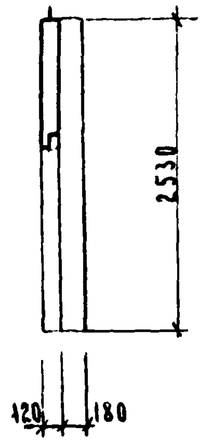

Панель крыши АК-4и-1

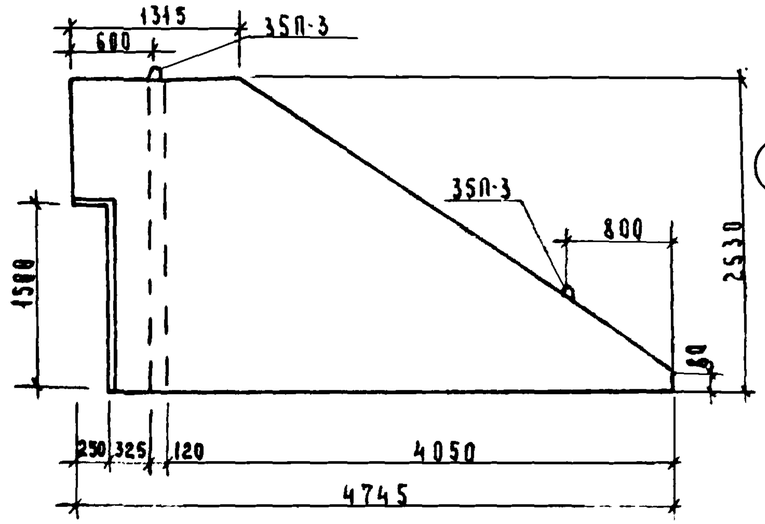

Каркас 35к-22и

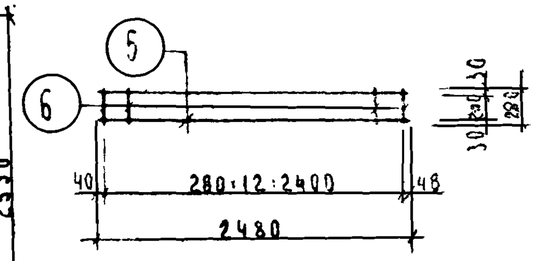

Вид с внутренней стороны

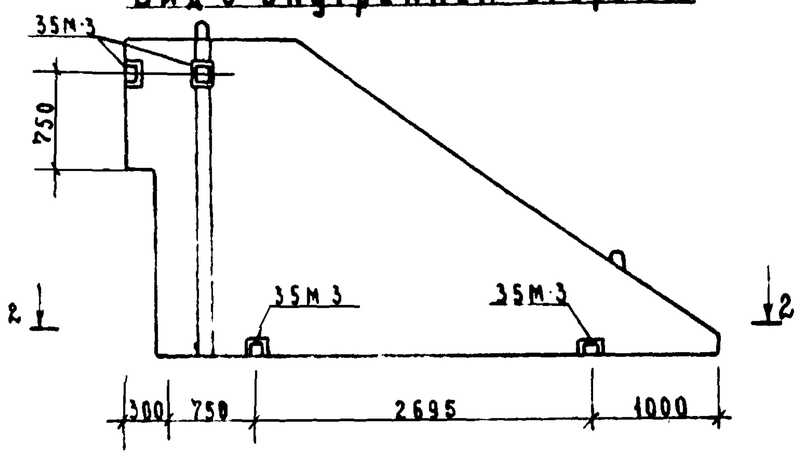

2-2

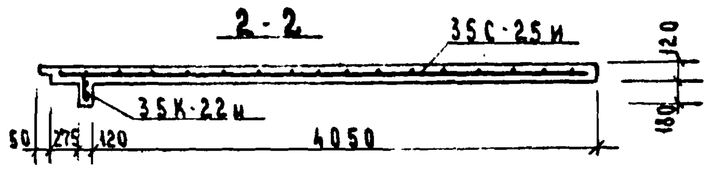

Сетка 35С-25и

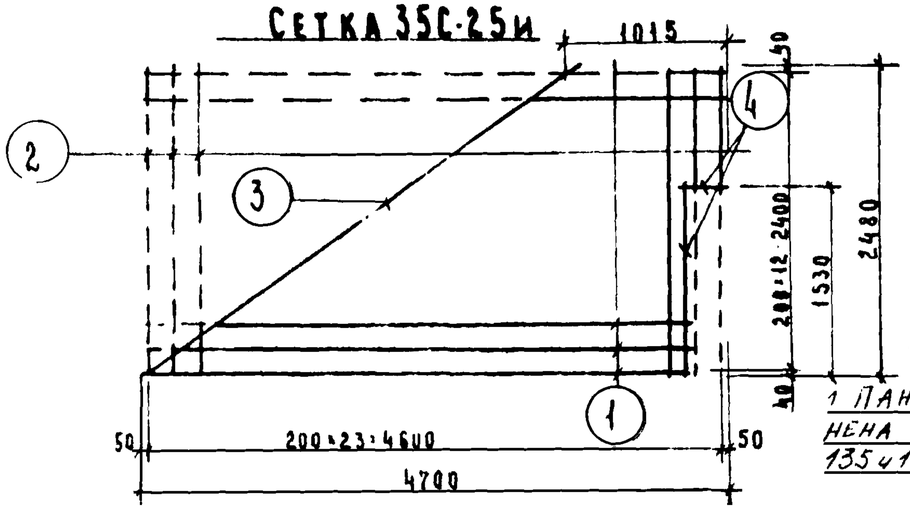

Спецификация стали на арматурные изделия

Марка	№ поз.	Сечение	Длина эл-та, мм	Вес 1 элемента	Кол.	Общая длина	Вес всех элементов	Вес марки
35С-25и	1	Ф5 В-I	4700	0.72	13	61.1	9.36	19.56
	2	Ф5 В-I	2480	0.38	24	59.52	9.12	
	3	Ф5 В-I	4300	0.66	1	4.3	0.66	
	4	Ф6 А-III	-	-	-	1.85	0.42	
35К-22и	5	Ф10 А-II	2480	1.53	2	4.96	3.06	3.45
	6	Ф4 В-I	260	0.03	13	3.38	0.39	

Спецификация арматурных изделий

Наименован.	Марка	Кол.	Вес 1 изделия кг.	Вес всех изделий кг	Вес марки кг.	Обозначение
АК-4и АК-4и-1	35С-25и	1	19.56	19.56	28.95	Данный лист
	35К-22и	1	3.45	3.45		— и —
	35П-3	2	0.49	0.98		С.135 ч.10 р.10.12-1-35 л.35
	35М-3	4	1.09	4.36		— и —

Характеристика изделия

Наименование		АК-4и АК-4и-1
Масса	кг.	6.510
Об'ем керамзитобетона	$м^3$	0,946
Масса стали	кг	28,95
Марка бетона		100

шифр 11-110-25

Примечание:

1 Панель крыши выполнена согласно серии 135и10 р 10.12-1-35

Нач отд	Виноградов	
Гип	Соколов Н	
Гл спец	Иванов	
Рук гр	Смелов В	
Инж	Смелов В	

Одноэтажный одноквартирный 3-х комнатный жилой дом

Стадия	Лист	Листов
Р.П	13	

Панель фронтона АК-4и АК-4и-1

Ярославль ЦИПИ Вологодский филиал

Щит стропильный ДИ-1

2.2

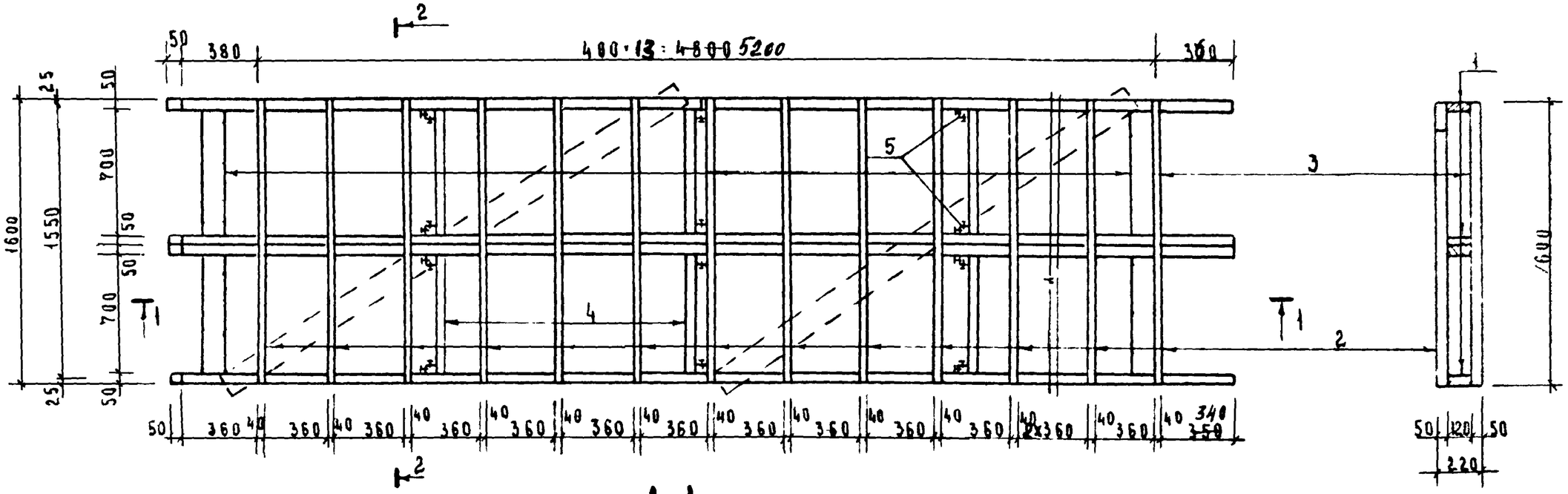

1-1

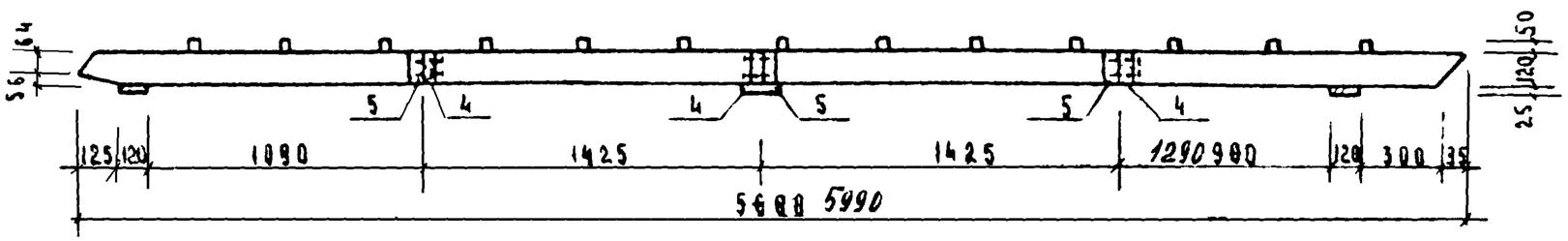

Марка эл-та	Поз.	Сечен. мм.	Длина мм	Кол.	Об'ем м³	Общ. об'ем м³
ДИ-1	1	50×120	5990 ~~5600~~	4	0.144 ~~0.134~~	0.268
	2	40×50	1600	14 ~~13~~	0.045	
	3	25×120	1600	3	0.014	
	4	50×120	700	6	0.025	
	5	50×50	120	12	0.04	
	6	Гвоздь Ø3.5 мм				1.07 кг.

Примечания:

1. Щиты выполнять из древесины хвойных пород с влажностью не более 25%.
2. Все деревянные элементы щита должны быть антисептированы и покрыты огнезащитным составом в соответствии с действующими инструкциями.
3. Временные раскосы 25×125, показанные пунктиром после установки щитов убрать.
4. Соединение элементов осуществляется на гвоздях.

Нач отд	Викторов		
Гл спец	Иванов		
Рук гр	Семенов		
Инж	Кропунин		

шифр 11-116 ВГ
КР

Одноэтажный одноквартирный 3-х комнатный жилой дом

Стадия	Лист	Листов
Р.П	1	

Щит стропильный ДИ-1

Ярославл ЦМПИ Вологодский филиал

Подстропильная ферма ДИ-3 (ДИ-4)

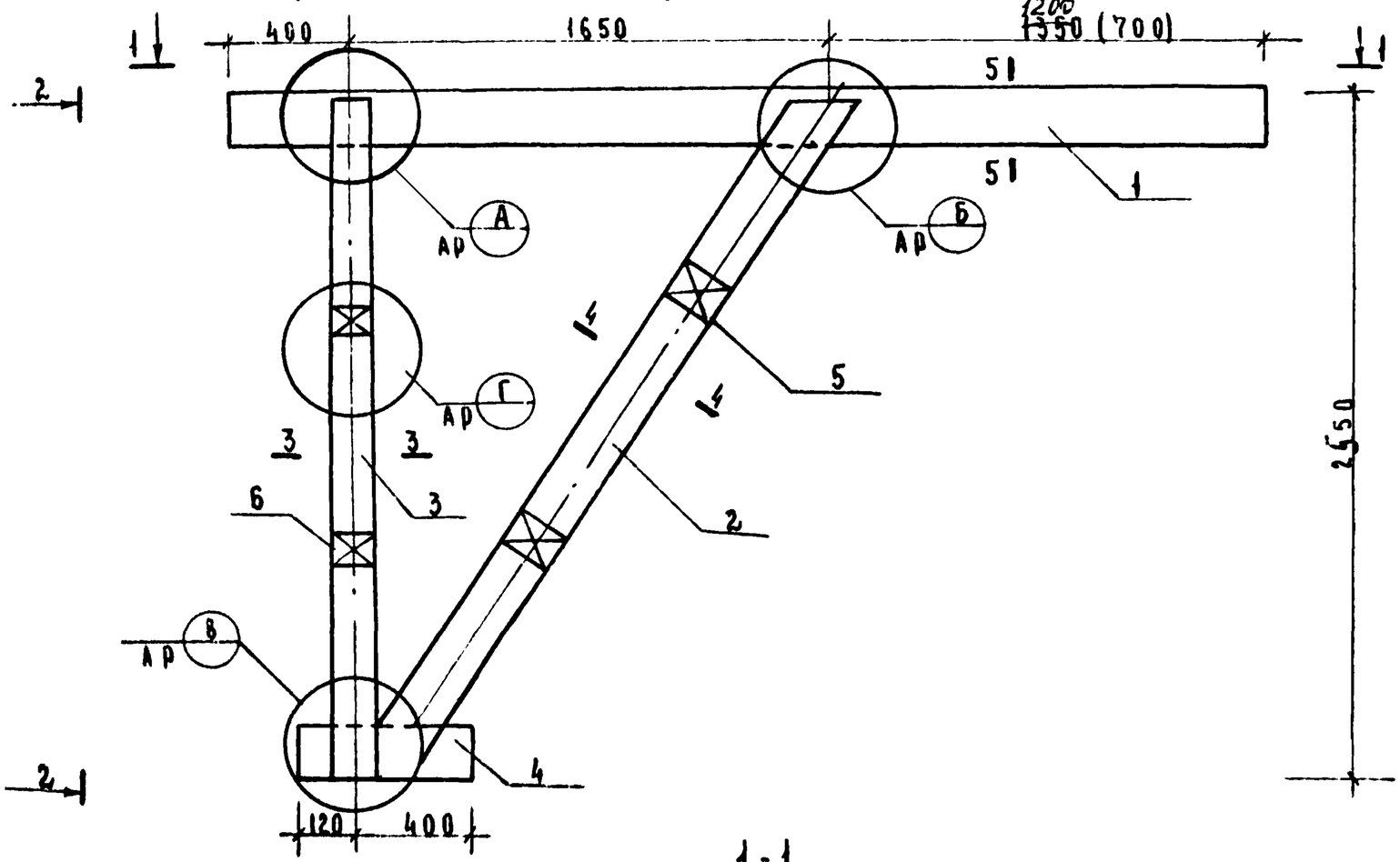

2-2

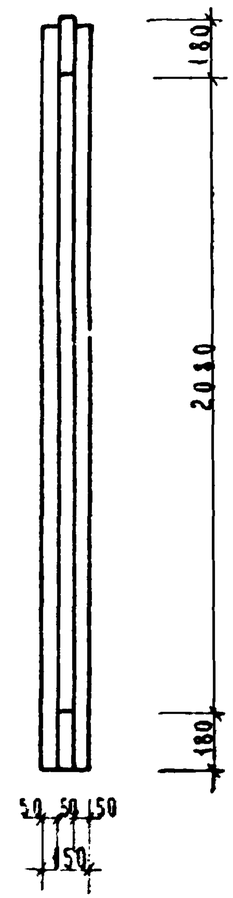

1-1

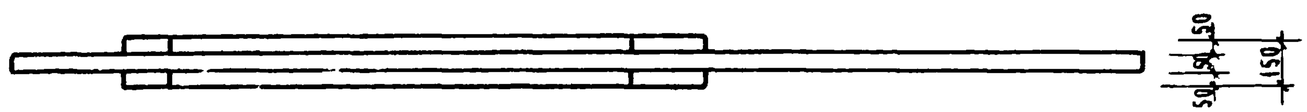

3-3

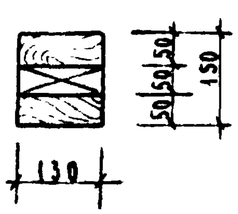

4-4

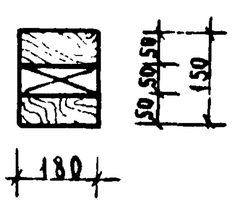

5-5

Примечания:

1. Все элементы заготовок фермы выполнять из древесины хвойных пород с влажностью не более 25%
2. Все деревянные элементы фермы должны быть антисептированы покрыты огнезащитным составом в соотв. с действующими инструкциями
3. Спецификация древесины, детали узлов фермы даны на листе КД-4.
4. Соединения элементов фермы выполняются на гвоздях ф5, l=150 мм.

				Шифр 11-110-85 КД		
				Одноэтажный одноквартирный 3х комнатный жилой дом	Стадия	Лист	Листов
					Р.П	2	
Нач отд	Викторов			Подстропильная ферма ДИ-3, ДИ-4	Ярославль ЦИПИ Вологодский филиал	
Гл спец	Иванов					
Рук гр	Смелов					
Инж	Смелов					

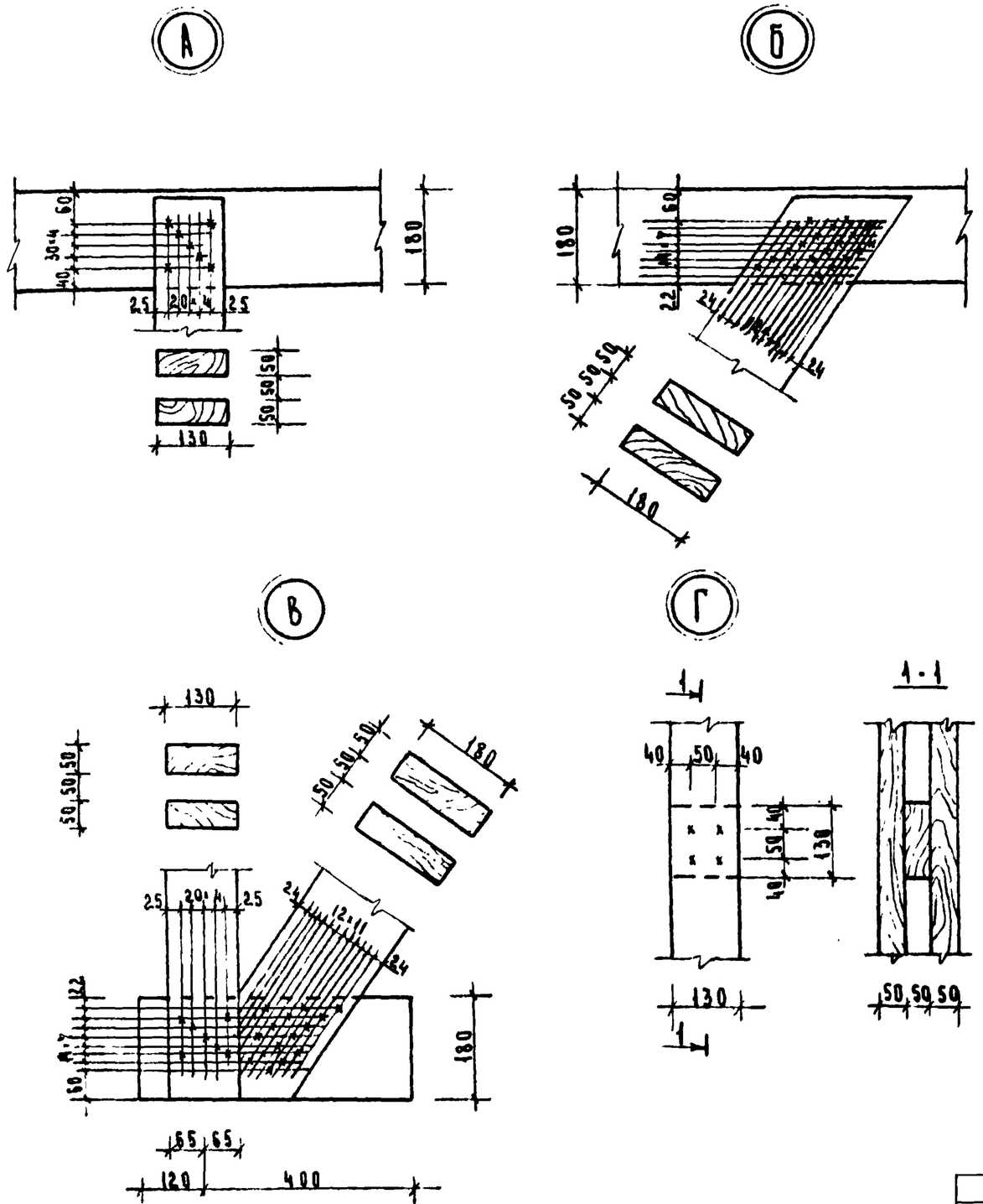

Спецификация древесины на 1 элемент ДИ-3 (ДИ-4)

Наимен. изделия	Поз.	Эскиз	Сечение, мм.	Длина, мм	Общий об'ем м3
Верхний пояс	1	3480 (2750)	50×180	3400 (2750)	0.031 (0.025)
Раскос	2	150, 120, 100, 80, 65, 2600	50×180	2800	0.050
Стойка	3	2430	50×130	2430	0.031
Нижний пояс	4	520	50×180	520	0.005
Прокладки	5		50×180	180	0.003
	6		50×130	130	0.002

				Шифр 11-188-85 КД		
Нач отд	Викторов			Одноэтажный, одноквартирный 3-х комнатный жилой дом	Стадия	Лист	Листов
Гл. спец	Иванов				Р. Л.	3	
Рук гр	Смирнов			Узлы подстропильной фермы. Спецификация древесины	Ярославль ЦМПИ Вологодский филиал	
Инж	Смирнов					

Крышка люка ИД-1

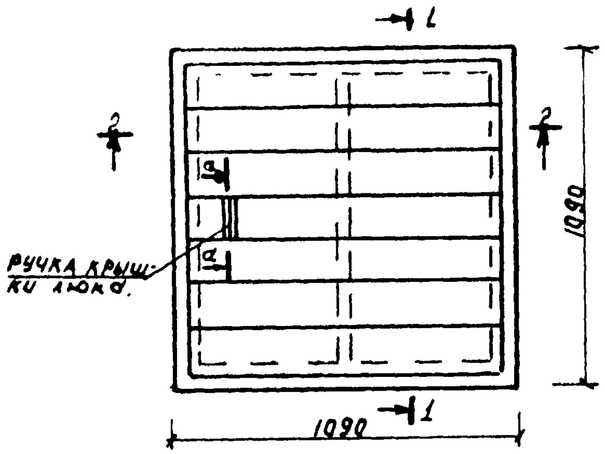

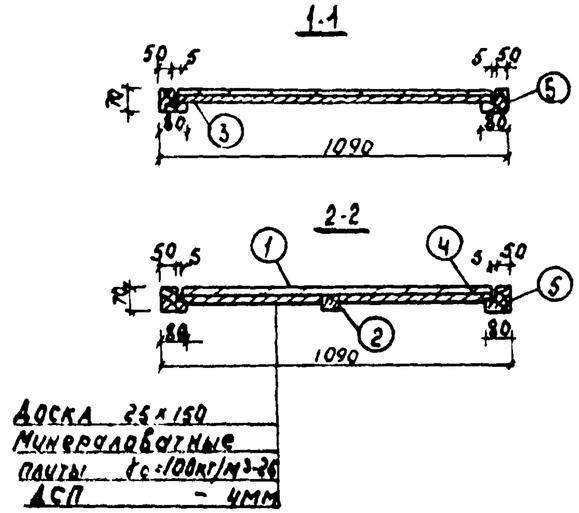

ОР-0.6-0.6

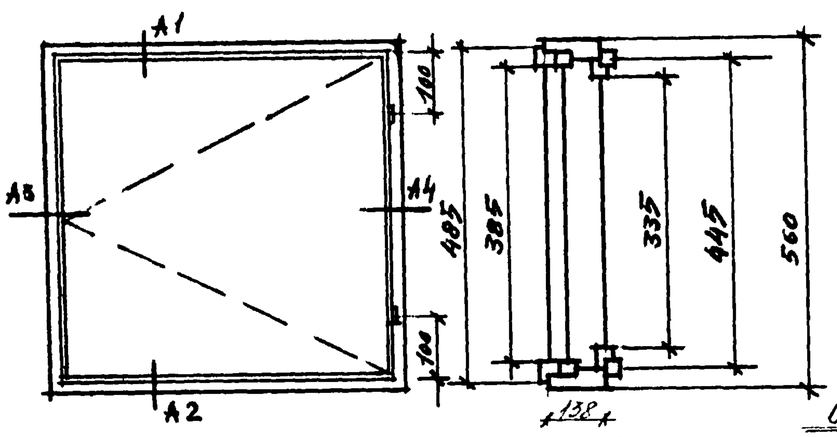

ОР-0.4-0.3

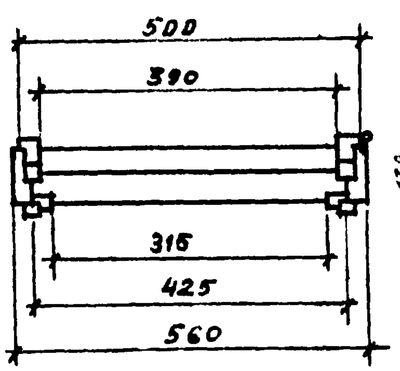

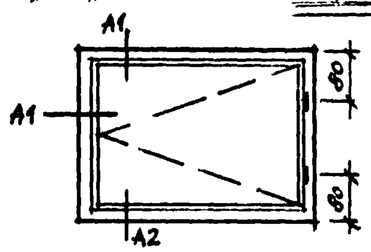

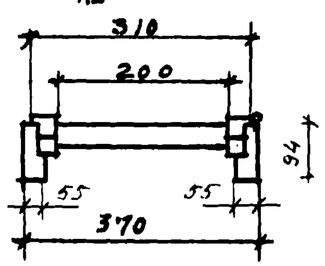

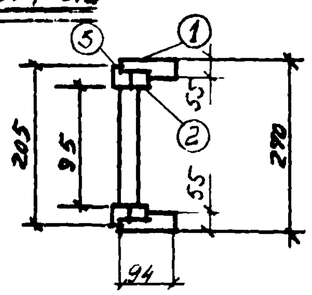

Спецификация на 1 изделие ИД-1

Поз	Наименование	Сечен мм	Длина м	Объем м3
1	Доска	150×25	6.86	0.025
2	Брусок	50×60	0.93	0.008
3	Доска	80×25	1.96	0.004
4	Доска	80×25	1.86	0.004
5	Брусок	80×70	4.36	0.024
	Итого:			0.060
	На 1 изделие ОР-04-03			
1	Брусок	94×55	1.28	0.007
2	Брусок	55×42	1.28	0.005
3	Брусок	55×42	1.28	0.003
	Итого			0.013
	На 1 изделие ОР-06-0.6			
1	Брусок	55×45	5.22	0.033
2	Брусок	94×55	0.87	0.005
3	Брусок	74×44	0.87	0.003
	Итого:			0.041

Примечание: 1 ОР-0.6-0.6 и ОР-0.4-0.3 выполнить согласно ГОСТ 16289-80, ГОСТ 11214-78

Нач отд	Викторович		
Гип	Соколов Н.Д.		
Гл спец	Иванов В.		
Рук гр	Смелов В.		
Инж	Смелов В.		

Шифр 11-110-85 КД

Одноэтажный одноквартирный 3-комнатный жилой дом

Стад	Лист	Листов
РП	4	

Крышка люка ИД-1
Окно туалета ОР-0.6-0.6
Окно подвала ОР-04-0.3

Вологодский филиал Ярославгипрострой

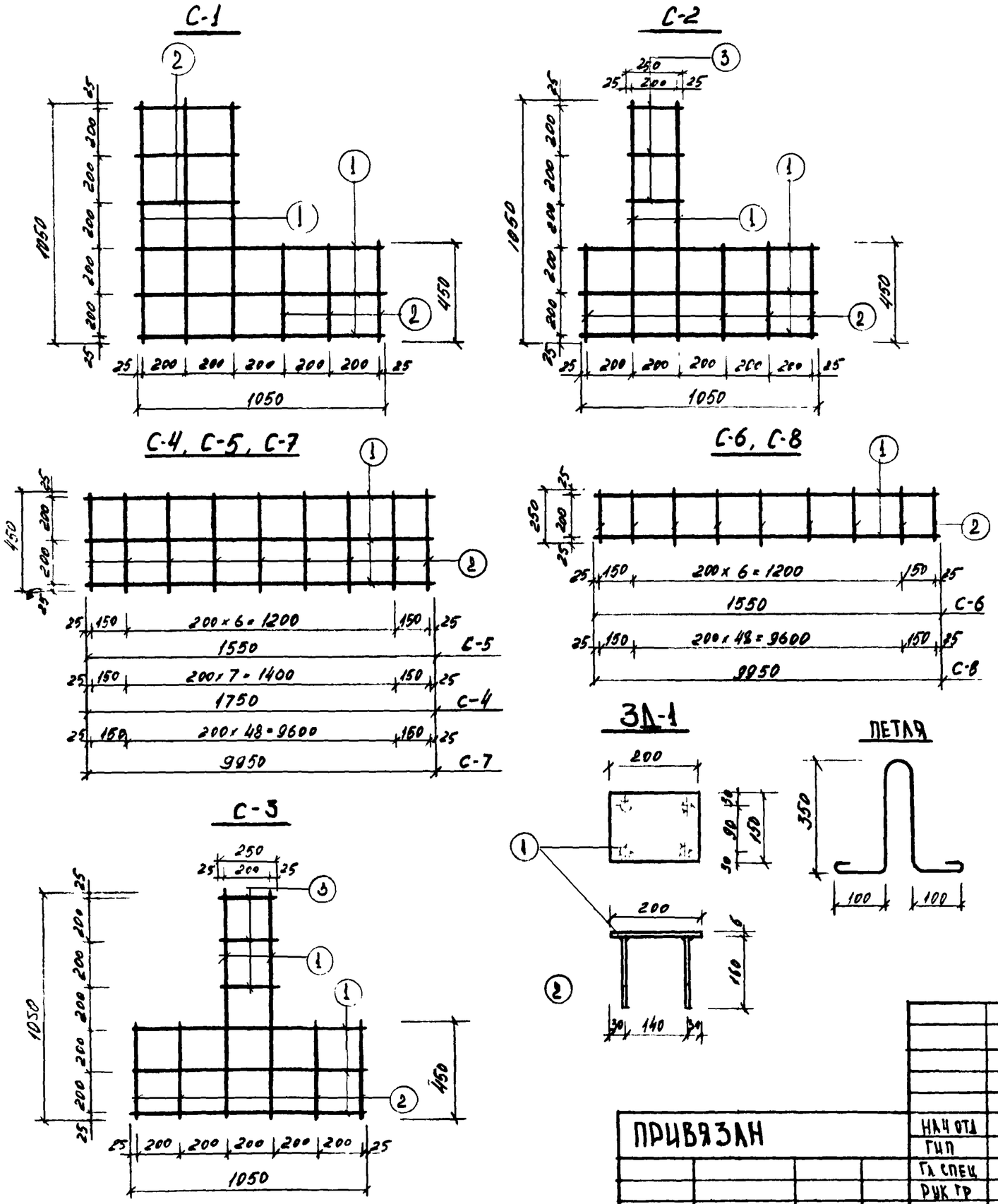

СПЕЦИФИКАЦИЯ АРМАТУРЫ НА 1 ЭЛЕМЕНТ

МАРКА	ПОЗ	⌀ ИЛИ № ПО СОРТАМ	ДЛИНА ММ	КОЛ	ОБЩАЯ ДЛИНА М	ВЕС КГ ПОЗ	ВЕС КГ МАРКИ
С-1	1	10 АII	1050	6	6.3	3.89	4,49
	2	6 АI	450	6	2.7	0.6	
С-2	1	10 АII	1050	5	5,25	3,24	3.81
	2	6 АI	450	4	1.80	0.4	
	3	6 АI	250	3	0.75	0.17	
С-3	1	10 АII	1050	5	5,25	3,24	3.81
	2	6 АI	450	4	1.80	0.4	
	3	6 АI	250	3	0.75	0.17	
С-4	1	10 АII	1750	3	5,25	3,24	4.24
	2	6 АI	450	10	4.5	1.0	
С-5	1	10 АII	1550	3	4.65	2.87	3,77
	2	6 АI	450	9	4.05	0.90	
С-6	1	10 АII	1550	3	4.65	2.87	3,37
	2	6 АI	250	9	2.25	0.50	
С-7	1	10 АII	9950	3	29.85	18.42	23.52
	2	6 АI	450	51	22.95	5.10	
С-8	1	10 АII	9950	3	29.85	18.42	21.25
	2	6 АI	250	51	12.75	2,83	
3Д-1	1	150 × 6	200	1		1.41	1.54
	2	8 АIII	160	2	0.32	0.13	
ПЕТЛЯ		8 АI	950	1	0,95	0,38	0.38

ПРИМЕЧАНИЯ:

1. Данный лист см совместно с листом АС-13
2. Сварку производить электродами Э-42 по ГОСТ 9467-75 высота катета шва не более толщины свариваемых деталей

ПРИВЯЗАН

Инв №

Нач отд	Викторов	
ГИП	Соколов	
Гл спец	Иванов	
Рук гр	Смелов	
Инж	Крокин	

ШИФР II-110-85 КМ

Одноэтажный однокв. 3х комнатный жилой дом

Сетки С1÷С-8
Спецификация арматуры

Стадия	Лист	Листов
РП	1	

Вологодский филиал Ярославл ЦИПП