РСФСР

РОСКОЛХОЗСТРОЙОБЪЕДИНЕНИЕ

ВОЛОГОДСКИЙ ОБЛМЕЖКОЛХОЗСТРОЙ

Проектный институт „ВОЛОГДАСЕЛЬПРОЕКТ"

ШИФР 11-92-82

ХОЗЯЙСТВЕННЫЕ ПОСТРОЙКИ

С МАКСИМАЛЬНЫМ НАБОРОМ ПОМЕЩЕНИЙ

СОСТАВ

АЛЬБОМ I — АРХИТЕКТУРНО-СТРОИТЕЛЬНЫЕ
ЭЛЕКТРОТЕХНИЧЕСКИЕ ЧЕРТЕЖИ

АЛЬБОМ II — СМЕТЫ

АЛЬБОМ I

ЯНВАРЬ 1982 г

Разработан
проектным институтом
„ВОЛОГДАСЕЛЬПРОЕКТ"

Наименование листа	Марка листа	№№ страниц
Содержание		1
Пояснительная записка		2
Спецификация		3
Фасады План	АС-1	4
План перекрытия стропил. Разрез Спецификации	АС-2	5
План фундаментов. Экспликация полов	АС-3	6
Крышка люка. Узлы Каркас фронтона	АС-4	7
Жиклеверник. Деталь вентиляционного короба	АС-5	8
Столярные изделия ИД-1, ИД-2	АС-6	9
Столярные изделия ИД-3, ИД-4	АС-7	10
Варианты трансформации. Блокировка хозпостроек	АС-8	11
Блоки стен СБ-23.12.3; СБ-23.12.3а; СБ-23.12.3б; СБ-15.12.3; СБ-23.6.3а (СБ-23.6-3б)	АС-9	12
План перекрытия. Узлы. Развертка стены.	АС-10	13
Сетки С-1÷С-5. Спецификации	АС-11	14
Вариант сблокированных хозпостроек. Фасады. План.	АС-12	15
План перекрытия. Разрез 1-1. Спецификация. Узлы.	АС-13	16
План стропил. План полов. Спецификация древесины металла.	АС-14	17
План фундаментов. Сечения.	АС-15	18

Наименование листа	Марка листа	№№ страниц
Электроосвещение Пояснения к проекту. Спецификация	ЭО-01	19
Электроосвещение Расчетная схема.	ЭО-02	20

Гл.инж.пр.	Васильев		2.09.82
Нач.отд.	Погозин		
Гл.спец.	Полугин		
Исполн.	Боронова		6.09.82
Контр.	Кузнецова		6.09.82

Шифр 11-92-82

Хозпостройка с максимальным набором помещений из сборных железобетонных конструкций

Содержание альбома

Стадия	Лист	Листов
РП	I	3

Институт „Вологодсельпроект"

Формат А

ПОЯСНИТЕЛЬНАЯ ЗАПИСКА

Общая часть

Проект предназначен для строительства в поселках сельской местности Вологодской области с расчетной температурой наружного воздуха -35°, нормативной снеговой нагрузкой - 150 кг/м² нормативным скоростным напором ветра - 27 кг/м². Вариант хозпостроек со стенами из керамзитобетона разработан на основании задания Вологодского объединения „Облмежколхозстроя"

Архитектурно - планировочная часть

В составе проекта разработан:
тип I - хозпостройка с максимальным набором помещений

Состав и площади помещений приняты в соответствии с дополнениями к требованиям СНиП II-Л. 1-71* от 9 июня 1978 года и Рекомендации по проектированию серии типовых проектов сельских жилых домов.

Хозпостройка состоит из помещений для скота и птицы, мастерской, навеса для топлива, т-амбура. Чердачное помещение отводится под хранение грубых кормов

При хозпостройках предусмотрены выгульные дворы и площадки для компоста.

В хозпостройках учтена возможность перераспределения площадей в зависимости от изменения вида и количества скота

Конструктивная часть

Фундаменты - малозаглубленные столбчатые из сборных бетонных блоков и железобетонных фундаментных плит по серии 1.112-5 ГОСТ 13579-78. Подушка под фундаментные плиты - толщиной 300мм из крупнозернистого песка. Пазухи траншеи заполняются непучинистым материалом с послойным его уплотнением. Ширина пазух на уровне подошвы фундамента не менее 200 мм.

Цоколь - из железобетонных цокольных панелей (бетон тяжелый М150) По поверхности цоколя устраивается гидроизоляция из цементно-песчаного раствора М50 С наружной стороны устраивается гаш-ошлеёночная отмостка шириной 700мм.

Стены - наружные и внутренние из керамзитобетонных блоков, изготовленных в заводских условиях, бетон применяется М50, гравий керамзитовый по ГОСТ 9759-76 Максимальный объемный вес керамзитобетона высушенного для постоянного веса должен быть 900 кг/м³ Стеновые блоки с наружной стороны оштукатуриваются слоем цементного раствора по 2.0см.

Соединение блоков между собой производится на сварке при помощи соединительных элементов МС-1 Толщина швов между блоками должна составлять 10-20 мм.

Металлические соединительные детали необходимо защищать от коррозии лакокрасочными покрытиями согласно СНиП II-28-73 „Защита строительных конструкций от коррозии".

Заполнение горизонтальных и вертикальных швов наружных стен осуществляется легким раствором М50 с применением прокладок из просмоленной пакли и герметизирующих мастик (УМС - 50).

Оконный и дверные блоки - должны монтироваться в соответствии с указаниями СНиП III - 19-76.

Стыки внутренних стен заполняются цементным раствором М50. Толщина наружных и внутренних стен 200 мм. Блоки устанавливаются на горизонтальную выравненную постель из раствора.

Полы в помещениях для коровы, телки и свиньи деревянные; в остальных - глиноземитные.

Перегородки - каркасные деревянные. Столярные изделия - оконные и дверные блоки - индивидуальные.

Чердачное перекрытие - железобетонные многопустотные панели толщиной 220мм.

Утеплитель - керамзит толщиной 10см.

Примечание: Хозяйственные постройки разработаны на основании проекта шифр 11-62-80

				Шифр 11-92-82		
Нач. отд.	Пронин			Хозпостройка с макс. набором помещений из керамзитобетонных конструкций. Пояснительная записка	Стадия	Лист	Листов
Гл. спец.	Зарядов				РС	1	3
Рук. гр.	Кучко				Институт Вологодсельпроект		
Разраб.	Заикина						
Норм.	Иванова						

Формат А2

Марка элемента	Обозначение	Наименование	Кол-во	Масса ед. т.	Примечание
	Изделия бетонные и железобетонные				
ФЛ6.12-4	серия 1.112-5, в 4	Плита фундамента	6(9)	0.52	
ФБС12.4.3-Т	ГОСТ 13579-78	Блок бетонный	1(2)	0.31	
ФБС8.3.6-Т	— " —	Блок бетонный	6(12)	0.35	
ЦП-4	т.п. 183-115-51/73, ал. II	Цокольная панель	6(10)	1.16	см. п.4, прим. АС-3
1ПР38-15-12-22	серия 1.138-10 в.1	Перемычка	6(12)	0.100	
П48-15	1-141-1, вып. 5	Плита перекрытия	4(8)	2.25	
П48-15*	см. прим. п.1	— " —	1*(2)	2.25	
	Изделия керамзитобетонные				
СБ-23.12.3	АС-9, 11	Блок стены	14(28)	0.730	
СБ-23.12.3а	— " —	— " —	2(4)	0.719	
СБ-23.12.3б	— " —	— " —	2(4)	0.719	
СБ-15.12.3	— " —	— " —	1(2)	0.482	
СБ-23.6.3а	— " —	— " —	1(2)	0.356	
СБ-23.6.3б	— " —	— " —	1(2)	0.356	
	Изделия асбестовые				
ИД1	Альб. I АС-6	Дверь входная утеплен	2(4)	0.44 м³	
ИД-1А	— " —	— " —	1(2)	0.135 м³	
ИД-2	— " —	Дверь дощатая решетчат	3(6)	0.048 м³	
ИД-3	Альб. I АС-7	Окно	1(2)	0.065 м³	
ИД-4	— " —	Дверь чердачная жалюзийная	1(2)	0.049 м³	
АСС	серия 1.135-1 ал. V	Дверь сарайная	1(2)		

Поз. обозначение	Обозначение	Наименование	Кол-во	Масса ед. т	Примеч.
	АС-2	Стропила ф 180 ℓ=5400	11(22)		
	— " —	Стропила навеса ф 160 ℓ=2500	6(12)		
	— " —	Прогон ф 160 ℓ=7200	1(2)		
	— " —	Кобылка 44×94 ℓ=800	16(22)		
	— " —	Стойка ф 100	54.0(80.5)		
	— " —	Мауэрлат ф 160, ℓ=7200	2(3)		
	— " —	Подшивка 16×100, м²	35.4(35.6)		
	— " —	Обрешетка 50×50	154(308)		
	— " —	Стропила тамбура ф 160, ℓ=2200	4(8)		
	— " —	Прогон ф 160, ℓ=3800	1(2)		
	— " —	Прогон ф 160, ℓ=2500	2(4)		
	— " —	Подкос, ф 100 ℓ=2000	4(4)		
	— " —	Подкос, ф 150 ℓ=2000	(6)		
	Изделия металлические				
		Скоба, ф 12 АI	20(42)	0.0005	
		Анкер ф 5, ℓ=860	4(8)	0.0001	
	АС-10	Анкер А-1 ф 12 А-I ℓ=650	4(10)	0.00023	
	"	Анкер А-2 ф 12 А-I ℓ=900	4(6)	0.00032	
	АС-10 МС-1	Пластина 40×4, ℓ=400	28(46)	0.0001	
	Изделия из прочих материалов				
УВ 6-1750	ГОСТ 16233-77	Листы асбестоцем	40(80)		

Примечания

1. Плита П48-15* выполнена по типу плиты ПК-63.15.16 серии 1.35 с укорочением на 1500 мм
2. Стеновые керамзитобетонные блоки изготовляются в опалубке стеновых панелей ПСА. Опалубочные чертежи и армирование блоков см. листы АС-9, АС-11.
3. Количество в скобках дано для варианта сблокированных хозпостроек.

				Шифр 11-92-82		
Гл. инж. пр.	Васильев		7.09.92	Хозпостройка с максимальным набором помещений из керамзитобетонных конструкций	Стад. РП	Лист Ш	Листов 3
Гл. спец.	Иванов					
Нач. отд.	Рогозин			Спецификация	Институт Вологодсельпроек	
Гл. сп. отд.	Полугин		7.09.92			
Исполн.	Воронова		07.09.92			

Копир. Кузнецова

Формат 2

Фасад в осях 1-2

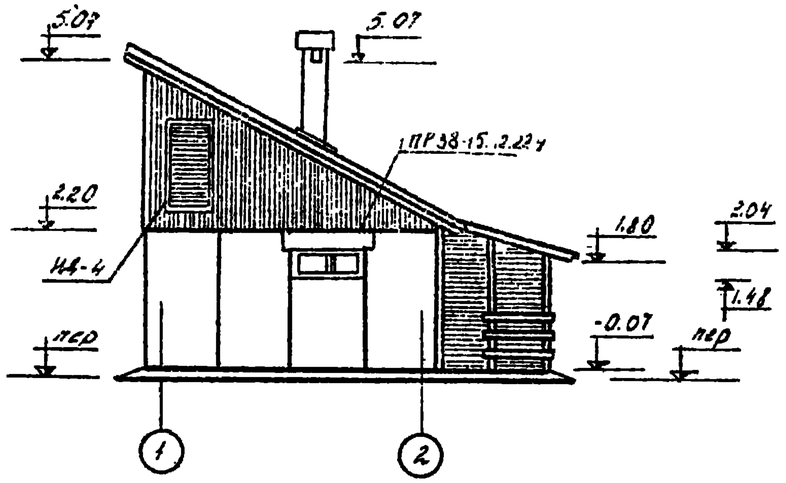

Фасад в осях А-В

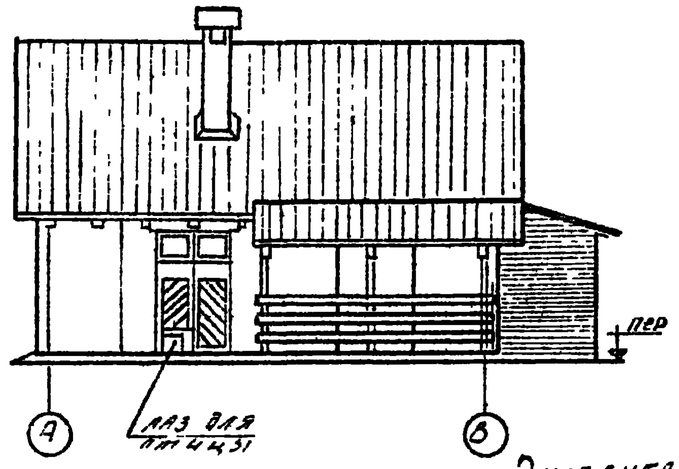

Фасад в осях 2-1

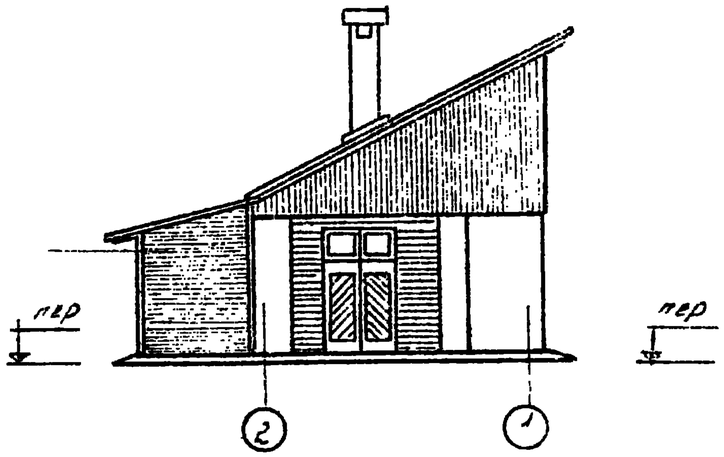

План

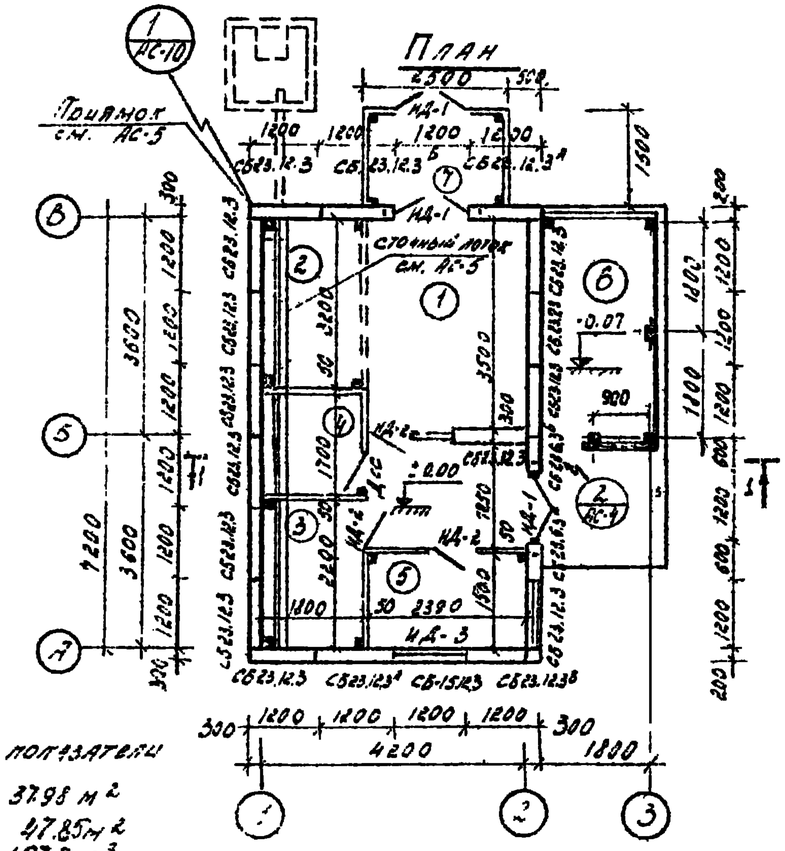

Экспликация помещений

NN обозн.	Наименование	Площ. м²
1	Помещение для поросят	8.44
2	Помещение для телят	4.96
3	Помещение для свиньи	3.41
4	Помещение для птицы	2.72
5	Мастерская	3.59
6	Навес для топлива	6.46
7	Тамбур	3.75

Примечания:

1. Ведомость см совместно с листами АС-2, АС-3
2. Экспликацию полов см. лист АС-3
3. Спецификацию столярных и железобетонных изделий см. на листе АС-2; АС-3
4. Перегородки дощатые решётчатые высотой в помещении для птиц - 2.26 м, в остальных - 1.5
5. Над оконным и дверным проемом по оси „В", „2", „А" уложить перемычки 1ПР38-15.12.22ч на высоту 2.16
6. Стропила изготовляются из двухкантного бруса ф180мм. Шаг стропил принять 750мм
7. Плиты перекрытия укладываются на выравнивающий слой из раствора М-50
8. Примечания по изготовлению стропил см лист АС-11.
9. Вентиляционную трубу ф150 уложить в зазор между цокольными панелями

Технико-экономические показатели

Общая площадь	37.98 м²
Площадь застройки	47.85 м²
Строительный объем	107.8 м³
Сметная стоимость	

Согласовано

Зам. гл. инж. Жаков

Гл. архит. Ушаков

Инв. № подл. | Подпись и дата | Взам. инв. №

				Шифр 11-92-82-АС			
Нач. отд.	Пронин			Хозпостройка с максимальным набором помещений из терлитобетонных конструкций	Стадия	Лист	Листов
Гл. спец.	Зародов				РП	1	15
Гл. арх.	Ушаков			Фасады. План	Институт „Волгоагросельпроект"		
Рук. гр.	Гичко						
Разработ.	Зайцева		06.82				

Тип: СП СБ Формат 12

Разрез 1-1

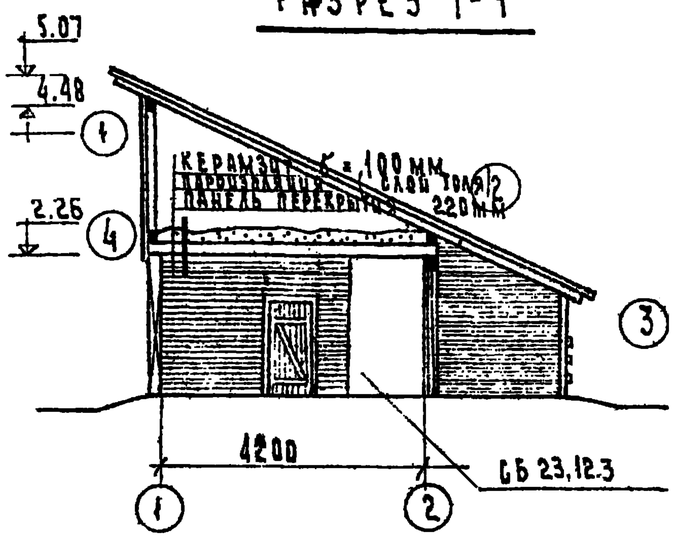

План стропил

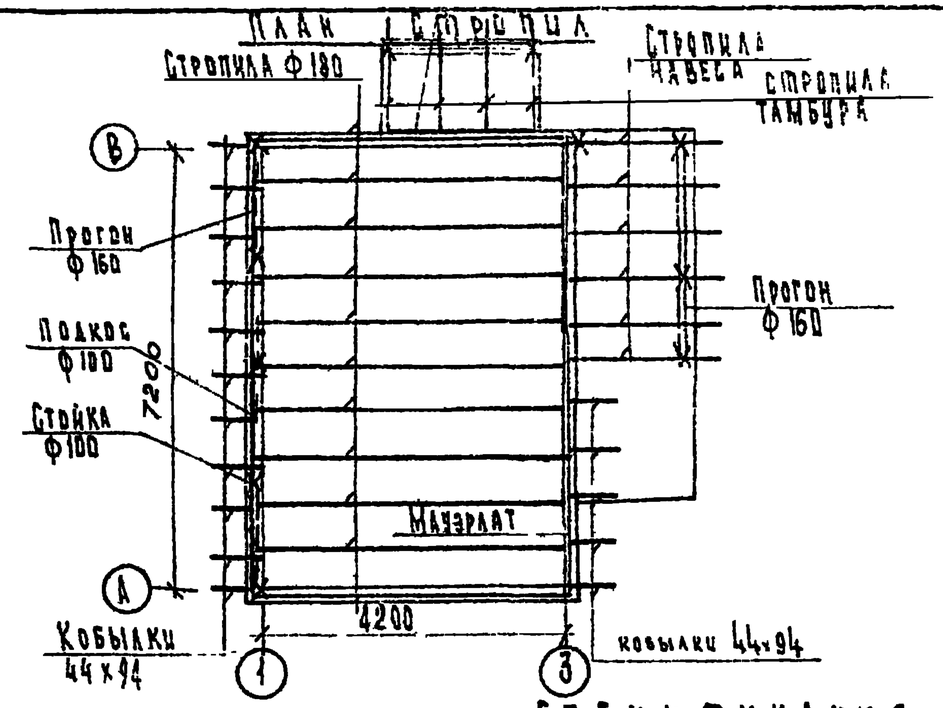

Спецификация железобетонных и керамзитобетонных изделий

Марка элемента	Наименование элемента	Размеры мм			Кол-во
СБ-23.12.3	Блок стены	300	2290	1180	13
СБ-23.12.3а	—"—	300	2290	1180	2
СБ-23.12.3б	—"—	300	2290	1180	2
СБ-15.12.3	—"—	300	1510	1180	1
СБ-23.6.3а	—"—	300	2290	580	1
СБ-23.6.3б	—"—	300	2290	580	1
П 48.15	Панель перекрытия	220	1490	4780	4
П 48.15	—"—	220	1490	4780	1
1ПР38-15.12.22	Перемычка	120	220	1550	6

Спецификация столярных изделий

	Наименование	Сечение	Длина	Ед. изм.	Кол-во
	Стропила	ф180	5400	шт	11
	Стропила навеса	ф160	2500	"	6
	Прогон	ф160	—	п.м.	16.0
	Кобылка	44х94	860	шт.	16
	Стойка	ф100	—	п.м.	54.0
	Мауэрлат	ф160	7600	шт.	2
	Подшивка	16х100	—	м²	17.8
	Обрешетка				
	Стропила тамбура	ф160	2200	шт	4

Выборка металлических изделий

Наименование	Диаметр, мм	Кол-во шт.	Расход стали в кг на единицу	Расход стали в кг всего
Анкер	12 А-I	4	0.58	2.32
Анкер А-2	12А-I	4	0.8	3.2
МС-1 Пластина	-40х4	28	0.1	2.8

Примечание

1. Данный лист см. совместно с листом АС-1.
2. Общие положения см на АС-1
3. План перекрытия см. лист АС-10.

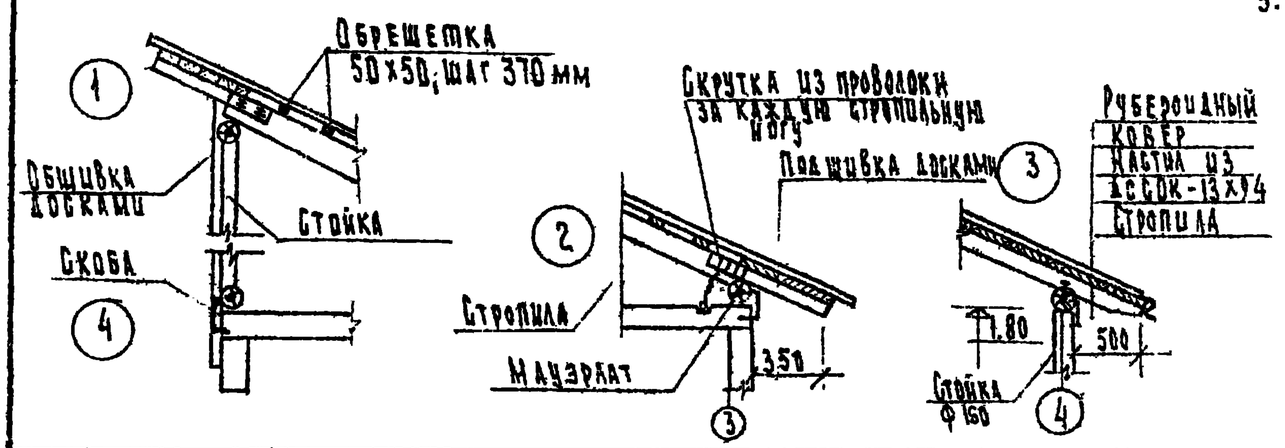

Нач. отд.	Пронин		
Гл. спец.	Зародов		
Рук. гр.	Кичко		
Разраб.	Зайкина		

Шифр И-92-82 АС

Хозпристройка с максимальным набором помещений из керамзитобетонных конструк.

Стадия	Лист	Листов
РП	2	15

Планы перекрытия, стропил, разрез. Спецификации

Институт „Вологдагражданпроект"

Копир Полотова Сверка

План фундаментов.

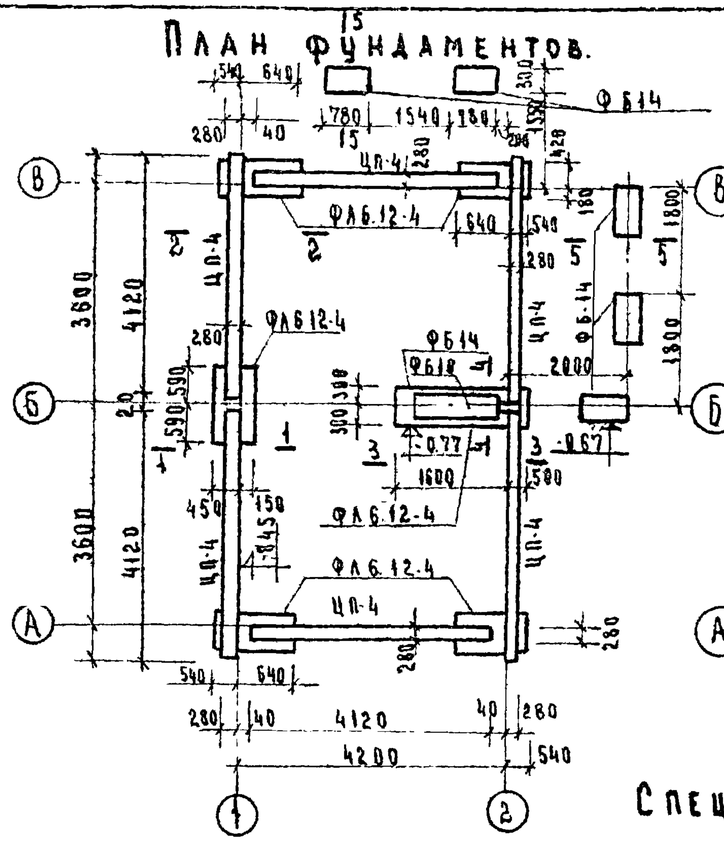

План полов

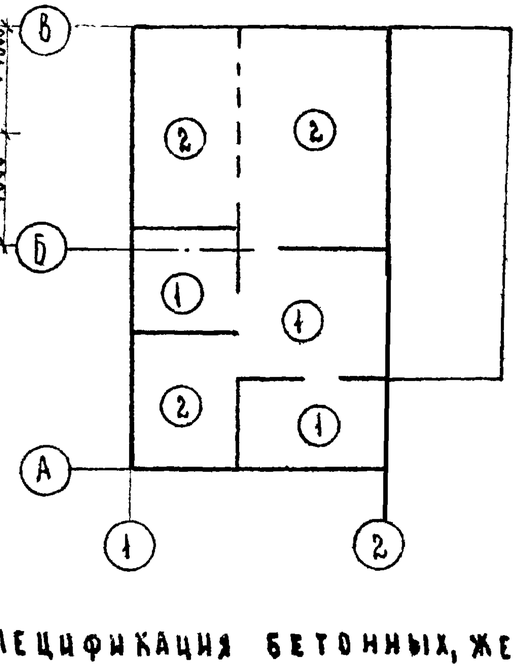

Экспликация полов.

Тип по проек	Конструкция пола	Материал слоя	Толщ слоя мм	Дополнительные указания
1		Уплотненная глина Уплотненный со щебнем грунт	200	
2		Доска Лаги из ф 140 Уплотненная глина Уплотненный щебнем грунт	40 60 200	

Примечания:

1. Фундаменты расчитаны согласно положениям. Рекомендаций по проектированию, расчету и устройству оснований и фундаментов сельскохозяйственных зданий на пучинистых грунтах, разработанных ЦНИИЭП сельстроем (Москва, 1979).
2. Грунты основания приняты слабопучинистыми и практически непучинистыми с расчетной глубиной промерзан. не более 2м
3. Фундаменты запроектированы малозагубленные столбчатые из сборных бетонных блоков и железобетонных фундаментных плит по серии 1.112-5 в.4 и ГОСТ 13579-78.
4. Цокольную панель ЦП-4 изготовить из бетона М-150 с объемным весом 2400 кг/м³. Геометрические размеры и армирование принять как для керамзитобетонной панели ЦП-4. по альб. II Т. пр. (83-115-51/73.
5. За отметку ±0.00 принят уровень чистого пола см. лист ГТ-3 проекта привязки
6. Гидроизоляцию выполнить из цементно-песч. раствора
7. Для крепления стоек навеса к монтажным петлям блока использовать анкеры ф 5, ℓ=860 - 4шт, общ. весом 0.53кг.
8. Угловые планировочные отметки см. лист ГТ-3 проекта привязки.

Спецификация бетонных, железобетонных элементов.

Марка по проект	Наименование	Кол. во	Масса ед (т)	Примеч.
ЦП-4	Цокольная панель ЦП-4	6	1.16	см. п. 4 примеч.
Ф Б-14	Блоки бетонные ФБС 8.3.6-т	6	0.35	
	Плита для ленточн. фунд.			
ФЛ 6.12-4	—"— ФЛ 6 12-4	6	0.32	
Ф Б 10	Блоки бетонные ФБС 12.4.3-т	1	0.31	

1-1

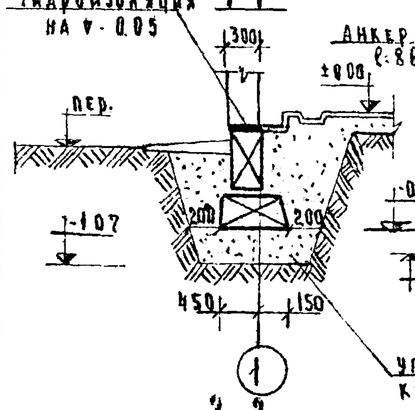

5-5

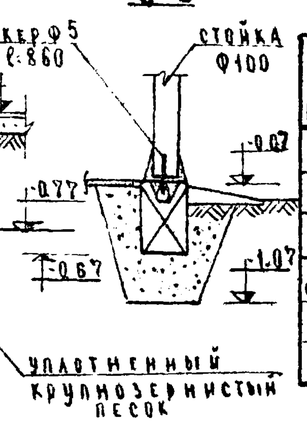

2-2

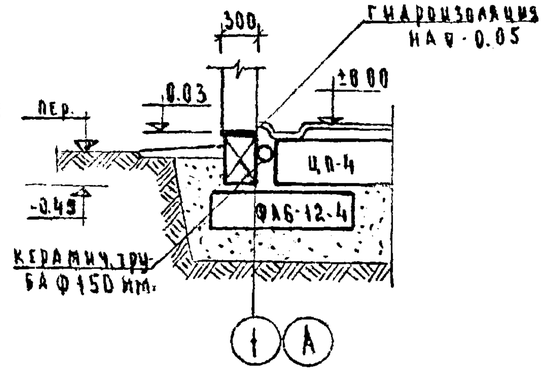

3-3

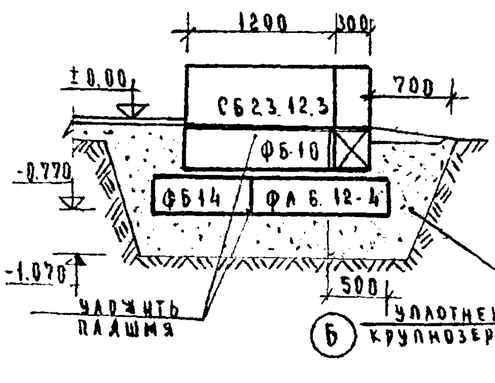

4-4

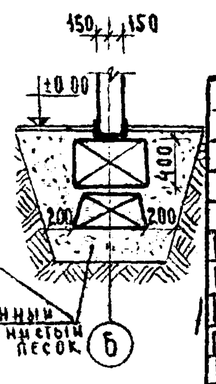

Гл. инж. пр	Басильев		7.09.82	Хозпостройка с максимальным набором помещений из керамзито-бетонных конструкций.	Стад	Лист	Листов
Гл. спец	Иванов				РП	3	15
Нач. отд	Рогозин			План фундаментов. Экспликация полов.	Институт „Вологдасельпроект"		
Гл. спец. от	Полугин		7.09.82				
Исп.	Воронова		07.09.82				
Копир.	Кузнецова		4.9.82				

Шифр 11-92-82-АС

СВ:

Формат 12

Крышка люка

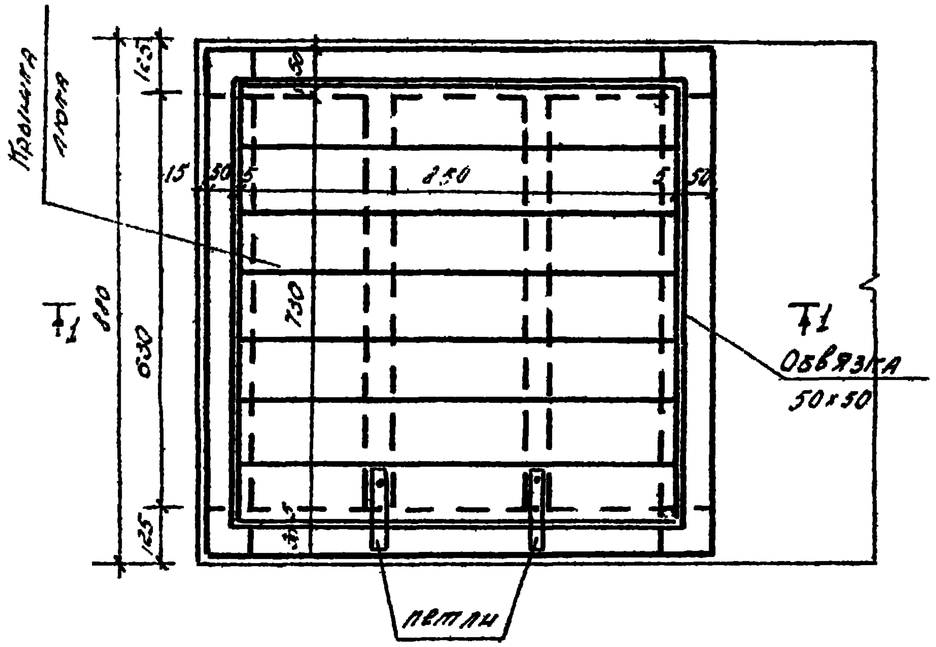

Схема каркаса по оси „1"

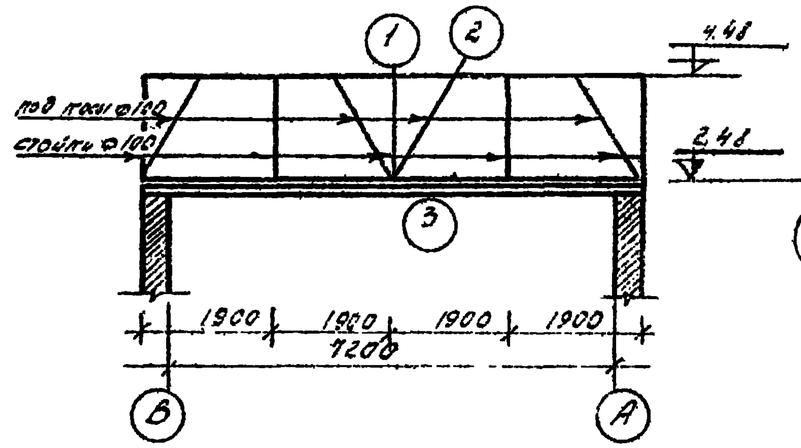

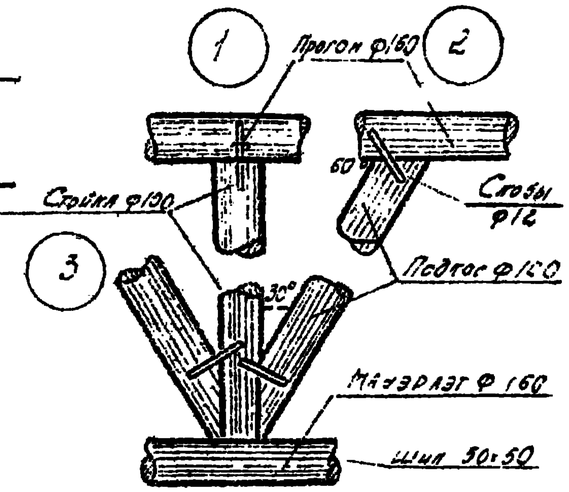

Примечания:

1. Для крепления элементов каркаса использовать металлические строительные скобы ф 12 мм - 13 скоб общим весом 7 кг

1-1

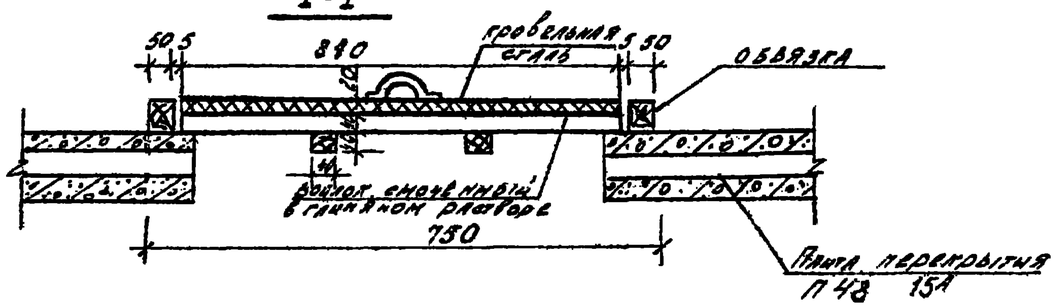

Нач. отд	Пронин			Шифр 11-92-82 - АС
Рук. гр	Пичко			
Разраб.	Зайцева		06.88 г.	Хозпостройка с максимальным набором помещений из керамзитобетонных конструкций — Стадия: РП; Лист: 4; Листов: 15
				Крышка люка, детали каркаса фронтона — Институт Белгорсельпроект

Жижесборник

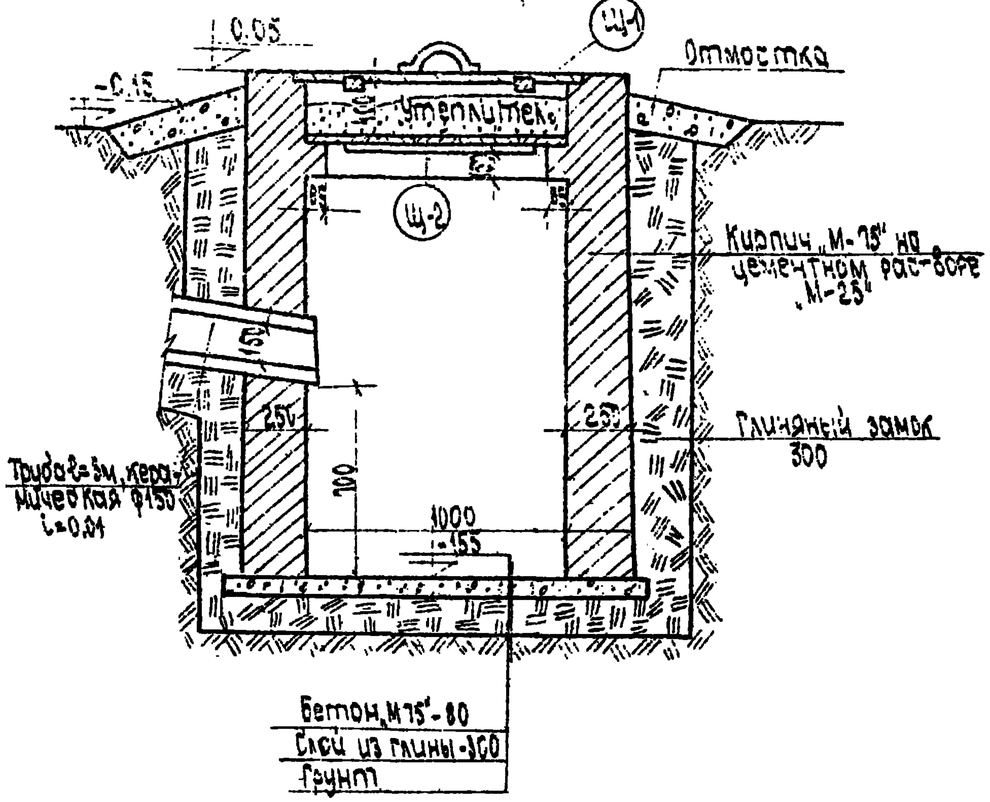

Деталь вентиляционного короба

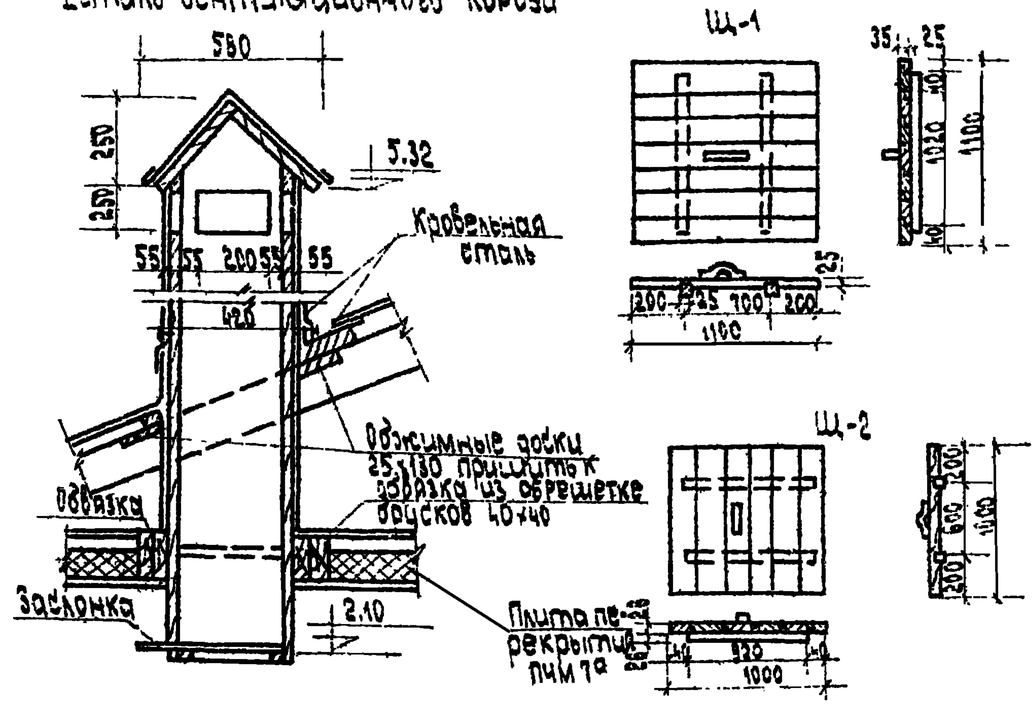

Детали сточного лотка

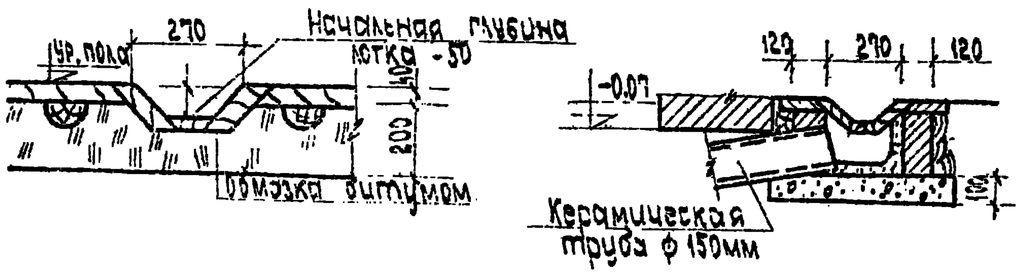

Примечания

1. Стены жижесборника выкладывать из глиняного обыкновенного кирпича „М-75" /ГОСТ 530-71/ на цементном растворе „М-50"
2. С наружной стороны жижесборник изолируется жирной мятой глиной с плотной утрамбовкой
3. Крышки люка изготовляются из досок.
4. Стены и бетонный пол жижесборника покрываются изнутри слоем цементной штукатурки состава 1:2 с последующим железнением.

				Шифр 11-92-82 – АС		
				Хозпостройка с максимальным набором помещений	Стадия	Лист	Листов
					РП	5	15
Нач.отд.	Пронин			Жижесборник, деталь вентиляционного короба	институт Вологодагражданпроект	
Рук.гр.	Кичко					
Разраб.	Зайкина		06.03.82			

Кат. Гос. Инсп.

НД-1, НД-1

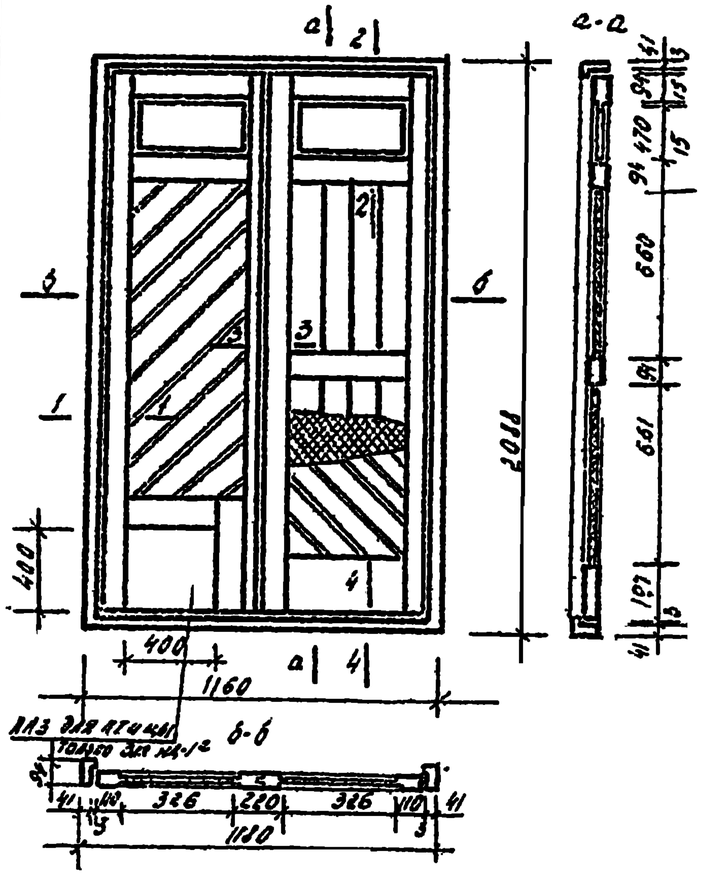

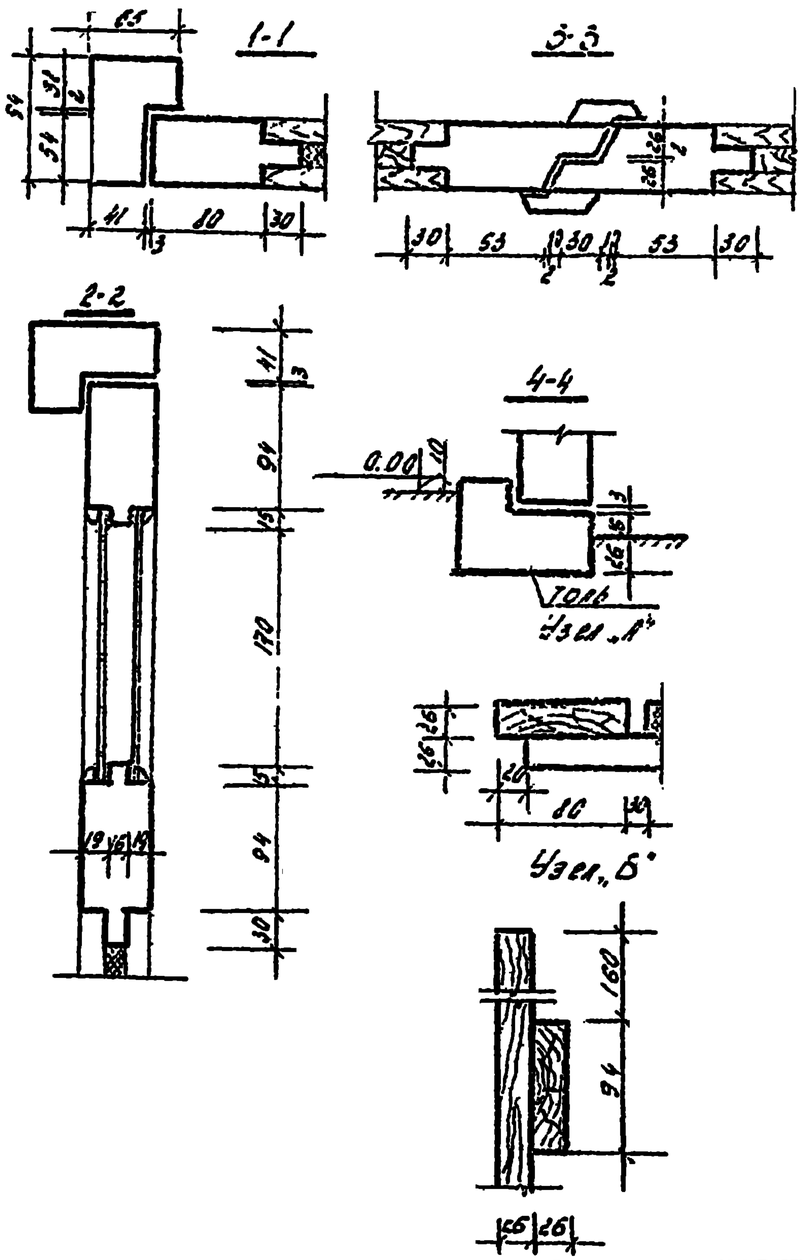

НД-2

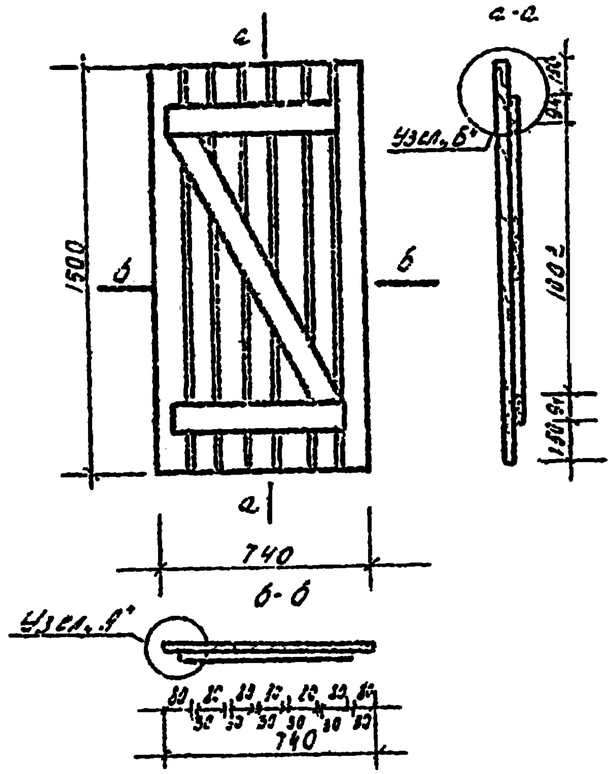

Спецификация на 1 изделие НД-2

1. Древесина коробки	0.046 м³
2. Древесина полотна	0.076 м³
3. Древесина обшивки	0.022 м³
4. Минеральная вата или строительный войлок 6×6	1.12 м²
5. Петли ПНК 100 ГОСТ 5088-72	4 шт
6. Замок звеньевой ГОСТ 5089-78	1 шт
7. Ручки РФСП ГОСТ 5087-72	2 шт
8. Остекление дверное ГОСТ 5054-72	2 шт
9. Стекло оконное ГОСТ 111-78 3.85×195 ст	4 шт

Спецификация на 1 изделие

1. Древесина полотна	0.048 м³
2. Петли ПНК 110 ГОСТ 5088-72	2 шт
3. Ручки-скобы РС 100 ГОСТ 5087-72	2 шт
4. Проволока	1 пара

Примечания

1. Открывание дверей (левое или правое), наличие и вид ворота указываются в спецификации к проекту.
2. Приборы на чертеже условно не показаны.
3. Уточнённая спецификация приборов указывается в спецификации к заказу на поставку дверных блоков

Шифр 11-92-82-АС				
Хозпостройка с наружными размерами помещений	Стадия	Лист	Листов	
	РП	6	15	
Столярные изделия НД-1, НД-2	Институт „Белгорсельпроект"			
Нач.отд. Пронин				
Рук.гр. Пачко				
Разраб. Зачкина			06.82	

Нач. Сектора С.Б. Формат 11

ИД-4

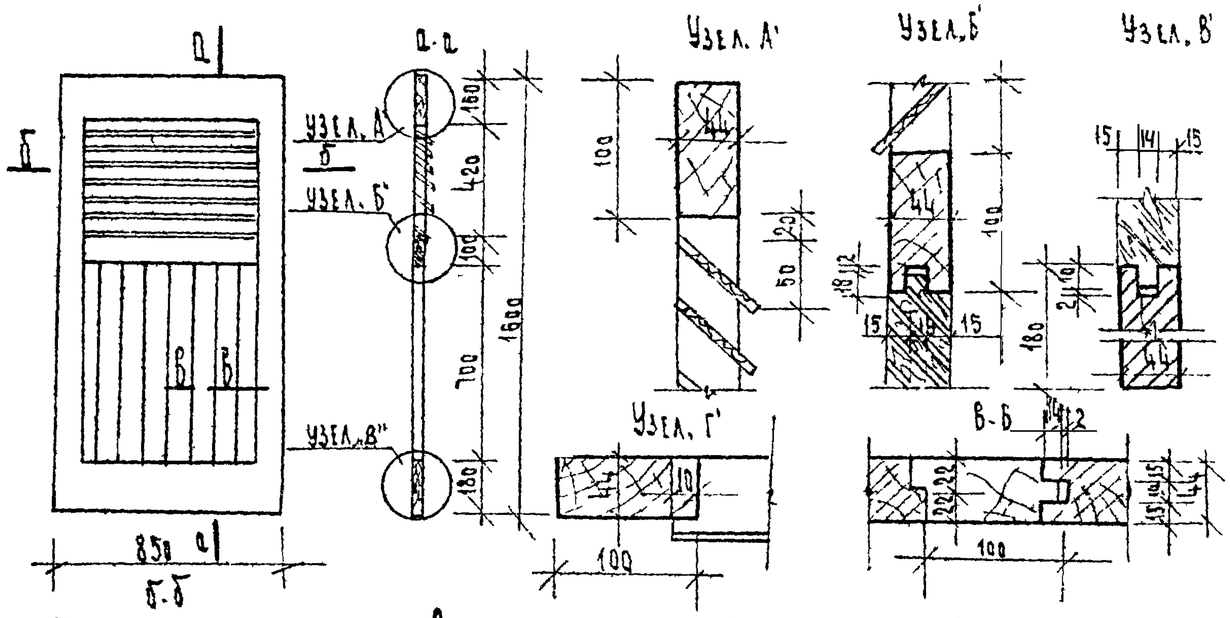

ИД-3

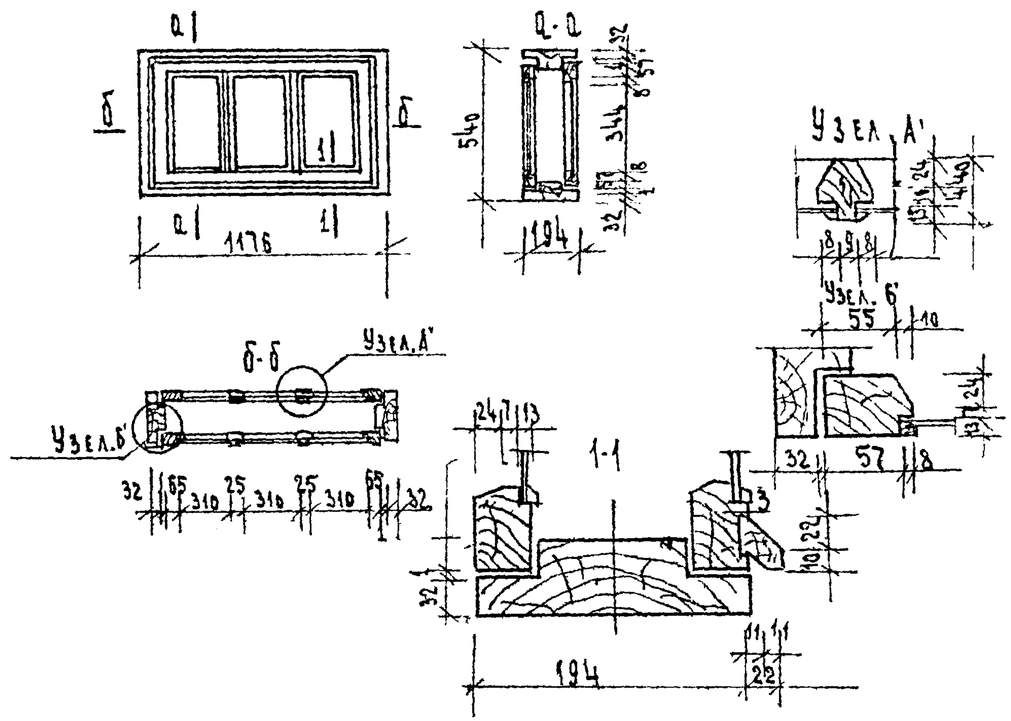

Спецификация на 1 изделие ИД-4

1. Древесина полотна 0.049 м³
2. Петли ПНЦ 110 ГОСТ 5088-72 2 шт.
3. Ручки-скобы РС 100 ОСТ 5084-72 2 шт.

Спецификация на 1 изделие

1. Древесина коробки 0.036 м³
2. Древесина переплетов 0.029 м³
3. Стекло оконное ГОСТ 111-78 320×360×3 6 шт
4. Количество в скобках дано для варианта сблокированных хозпостроек

Примечания

1. Открывание дверей (левое или правое) указывается в спецификации к проекту
2. Приборы на чертеже условно не показаны.
3. Уточненная спецификация приборов указывается в спецификации к заказу на поставку дверных блоков.

Спецификация столярных изделий

Марка	Наименование	Размеры, мм	Кол-во шт	ГОСТ альбом
ИД-1	Дверь входная утепленная дощатая	1160×2088×94	2(4)	Альб I, АС-6
ИД-1А	—"—	1160×2088×94	1(2)	—"—
ИД-2	Дверь дощатая решетчатая	760×1500×26	3(6)	—"—
ДСС	Дверь сарайная	760×1800×86	1(2)	Серия 1.135-1 альб II
ИД-3	Окно	1176×540×194	1(2)	Альб. I л. АС-7
ИД-4	Дверь чердачная жалюзийная	850×1600×44	1(2)	—"—

Шифр 11-92-82 — АС				
Хозпостройка с максимальным набором помещений из керамзитобетонных конструкций			Стадия	Лист	Листов
			РП	7	15
Нач. отд.	Пронин		Столярные изделия ИД-3; ИД-4	Институт „Вологдаселькомпроект"	
Рук. гр.	Кичко				
Разраб.	Заикина	06.08.82			
Копир.	Иванова				

Варианты трансформации помещений

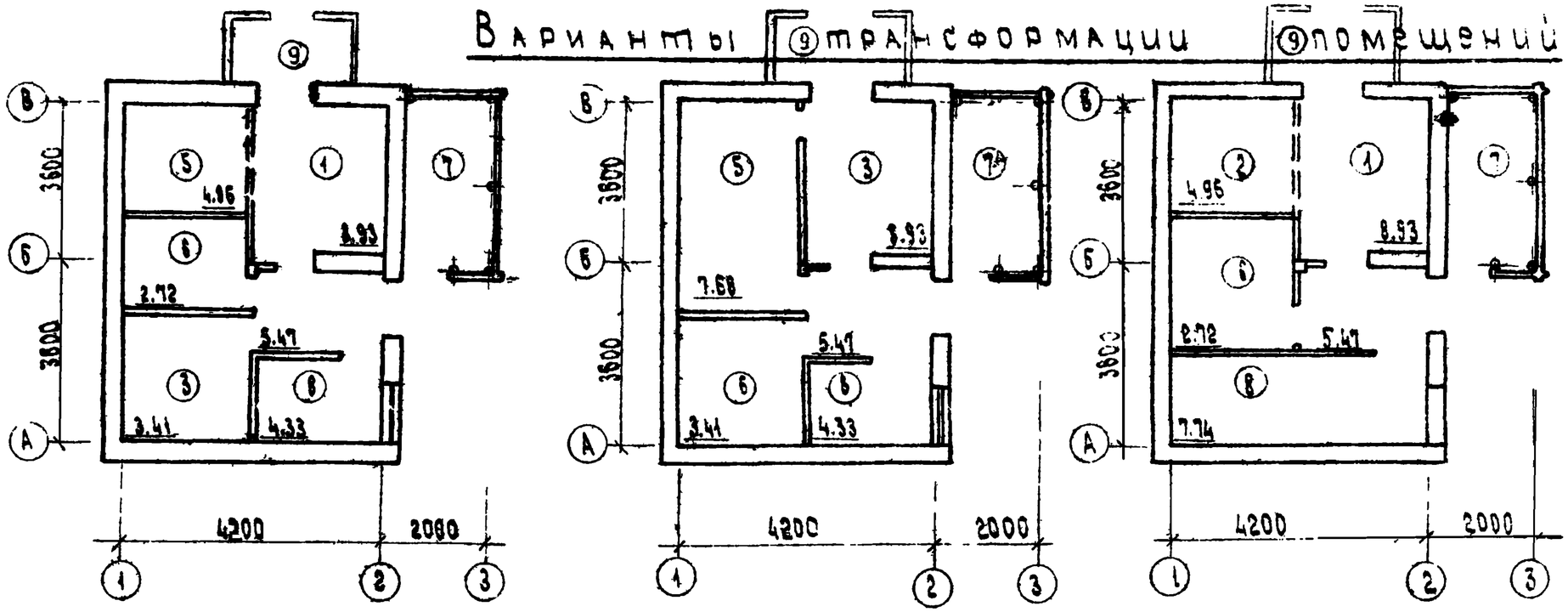

Экспликация помещений

1. Помещение для коровы.
2. Помещение для телки.
3. Помещение для свиноматки
4. Помещение для свиньи на откорме.
5. Помещение для овцематки
6. Помещение для птицы
7. Навес для топлива
8. Мастерская
9. Тамбур

Блокировка хозпостроек

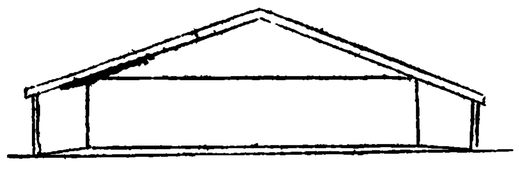

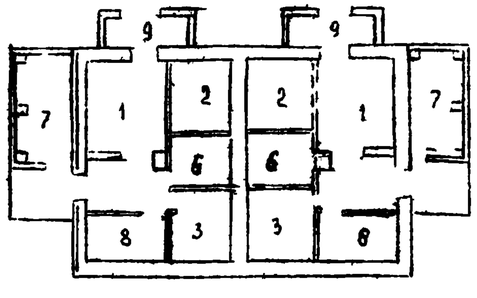

				Шифр 11-92-82 - АС		
Нач. отд.	Пронин			Хозпостройка с максимальным набором помещений и керамзитобетонных конструкций	Стадия	Лист	Листов
Гл. спец.	Зародов				РП	8	15
Рук. гр.	Кичко			Варианты трансформации блокировка хозпостроек	Институт „Вологдасельпроект"		
Разраб.	Зоикина		06.08.82				

Согласовано

Зам. гл. инж. Молков

Инв. № подл. | Подпись и дата | Взам. инв. №

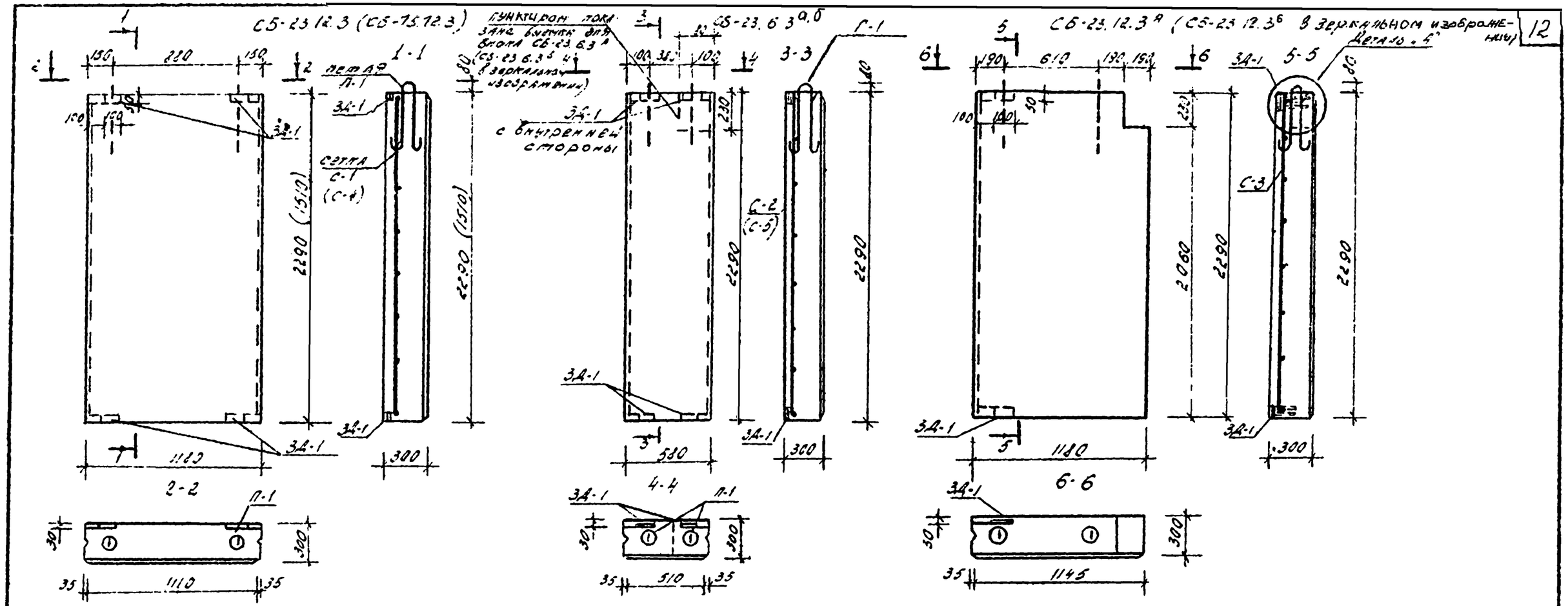

Показатели на одно изделие

Фактурный слой

Характеристика изделия	Ед. изм	СБ-23.12.3	СБ-23.6.3А	СБ-23.12.3А	СБ-23.12.3Б	СБ-15.12.3	СБ-23.6.3Б
Вес блока	кг	730	356	719	719	482	356
Объем керамзитобетона	м³	0.757	0.361	0.746	0.746	0.499	0.361
Объем фактурного слоя	м³	0.054	0.034	0.053	0.053	0.036	0.034
Вес стали	кг	6.52	3.34	5.58	5.58	5.39	3.34
Расход стали на 1м³ блока	кг	9.61	9.25	7.48	7.48	10.8	9.25
Марка керамзитобетона	—	50	50	50	50	50	50
Объемный вес керамзитобетона	кг/м³	900	900	900	900	900	900

Примечания

1. Закладную деталь ЗД-1, сетки С-1, С-2, С-3 см. лист АС-11
2. Основные примечания смотри лист АС-11.
3. Закладная деталь ЗД-1 заложить с внутренней стороны

Изм	Лист	N документа	Подпись	Дата
Гл. инж. пр		Васильев		18.06.82
Гл. спец		Иванов		
Нач. отд		Рогозин		
Гл. сп. отд		Полугин		
Исп		Воронова		06.08.82

Шифр 11-92-82-АС

Хозяйственные постройки с максимальным набором помещений из керамзитобетонных конструкций

Стадия	Лист	Листов
РП	9	15

Блоки стен СБ-23.12.3 СБ-23.6.3А,Б; СБ-23.12.3А (СБ-23.12.3Б) СБ-15.12.3

Институт „Вологдасельпроект"

Пол: Ст СБ Формат А1

План перекрытия М1:100

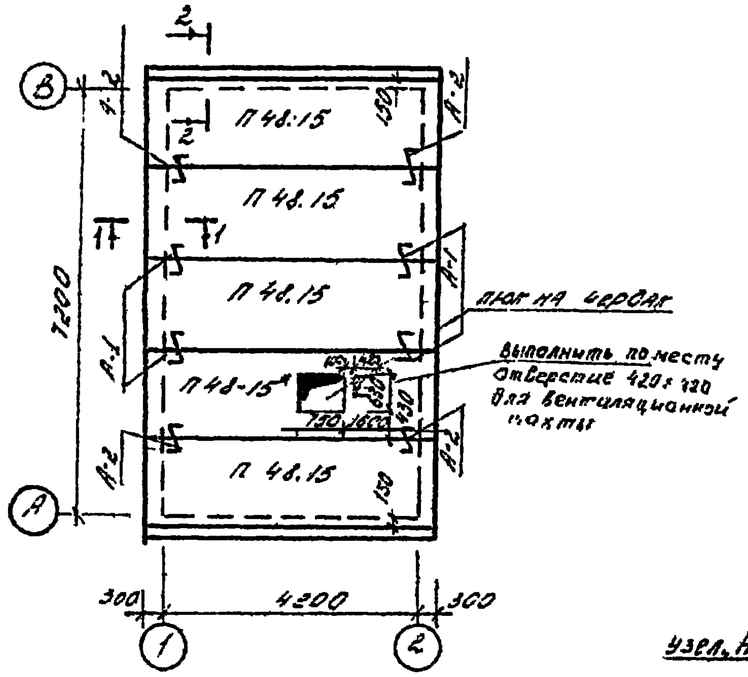

1-1

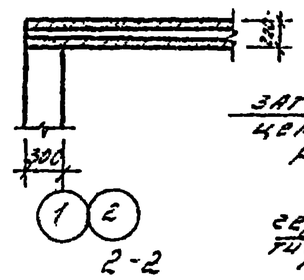

2-2

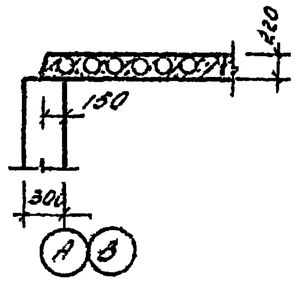

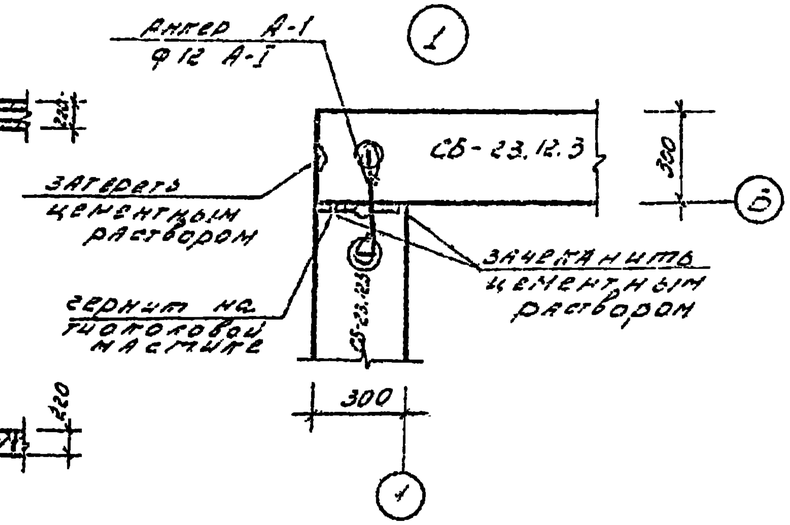

Узел „Б"

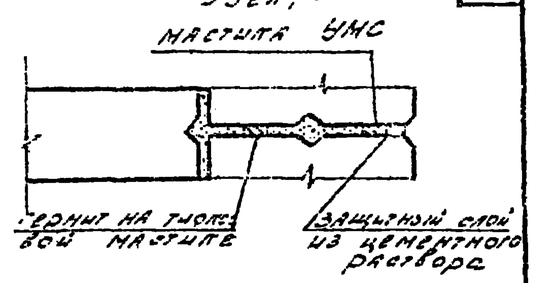

Анкер А-1

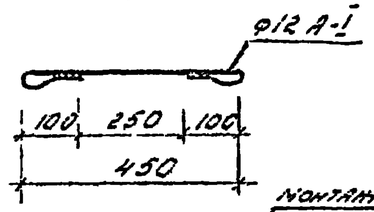

Узел „А"

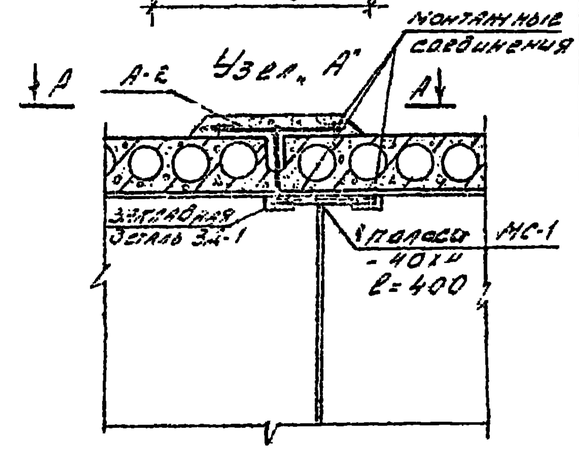

А-А

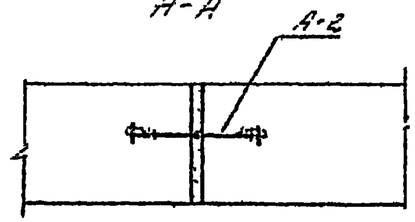

Узел „А" Развертка стены по оси „1" с внутренней стороны

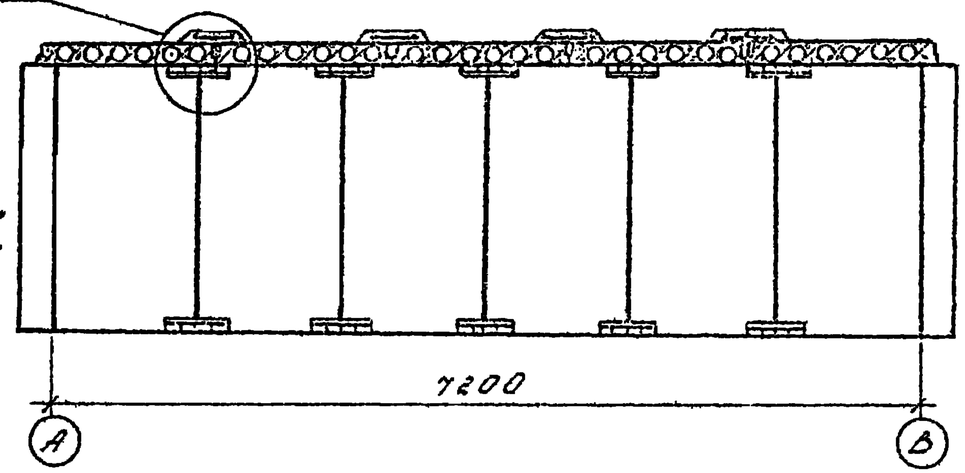

Узел „Б"

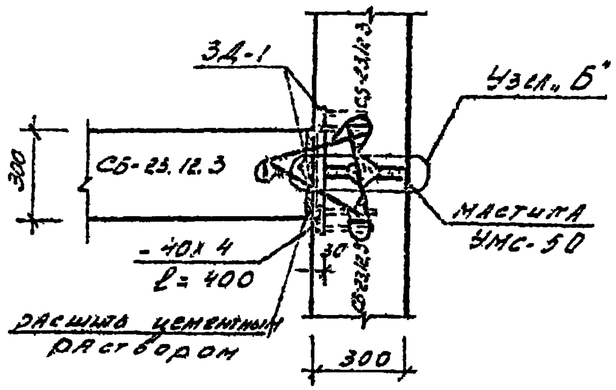

Анкер А-2

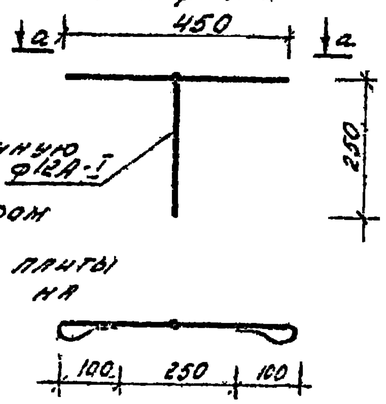

Примечания

1. Маркировку узлов см. лист АС-1
2. Герметизирующую мастику, уложенную в стыки, заделать непосредственно после ее укладки цементным раствором М-50
3. Плита П 48-15* выполнена по типу плиты ПК-63.15.16 серии 135 с укорочением на 1500 мм

Изм	Лист	N докум.	Подпись	Дата	Шифр 11-92-82-АС			
Гл.инж.пр		Васильев			Хозяйственные постройки с максимальным набором помещений из керамзитобетонных панелей	Литер	Лист	Листов
Гл.спец		Иванов				РП	10	15
Нач.отд		Рогозин			План перекрытия. Узлы. Развертка стены	Институт „Вологдаселэпроект"		
Гл.ст.спец		Получин						
Исполн		Воронов						

Св

Формат 11

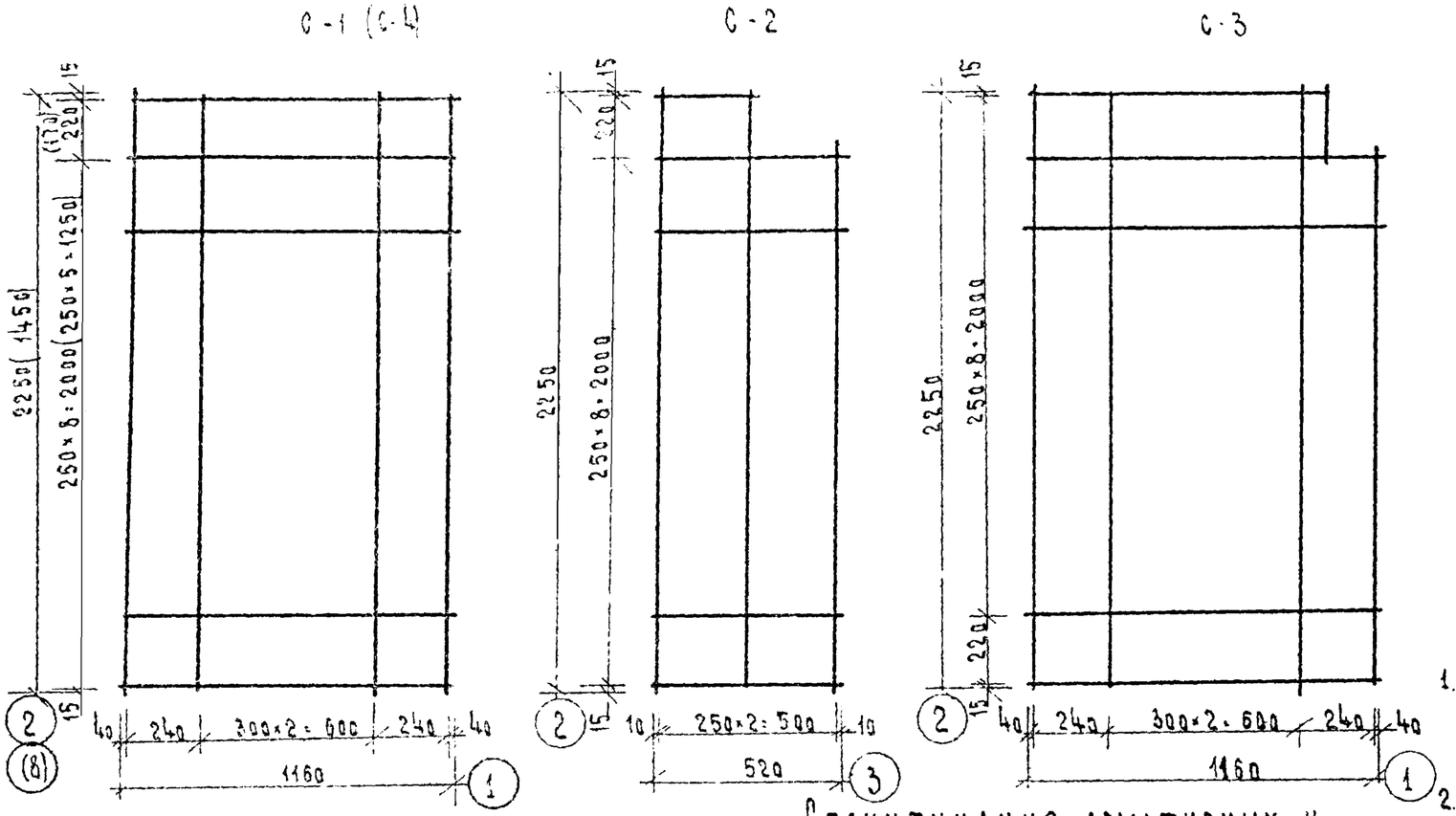

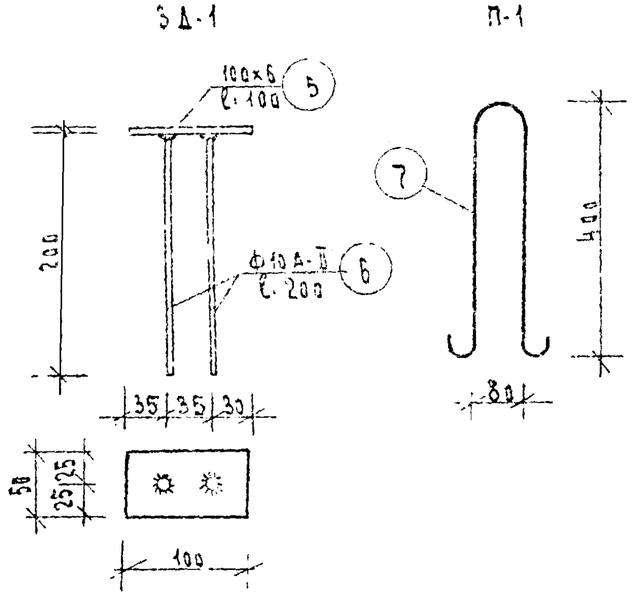

Спецификация металла

Наимен. изделия	№№ поз.	ф мм	ℓ мм	кол-во шт.	общая длина м	вес кг поз.	вес кг всего
С-1	1	5 В-I	1160	10	11.60	1.79	3.52
	2	5В-I	2250	5	11.25	1.73	
С-2	2	5В-I	2250	3	6.75	1.04	1.84
	3	5В-I	520	10	5.20	0.80	
С-3	2	5В-I	2250	5	11.25	1.73	3.52
	1	5В-I	1160	10	11.60	1.79	
3Д-1	5	·100×6	100	1	0.1	0.24	0.49
	6	10А-II	200	2	0.40	0.25	
П-1	7	10А-I	850	1	0.85	0.52	0.52
С-4	1	5В-I	1160	7	8.22	1.27	2.39
	8	5В-I	1450	5	7.25	1.12	

Спецификация арматурных и закладных деталей на блок

Наименование изд	Марка	Кол-во шт	Вес кг Марки	Вес кг Всего	Вес кг Итого	№№ листа
СБ-23.12.3	С-1	1	3.52	3.52	6.52	АС-9
	3Д-1	4	0.49	1.96		—"—
	П-1	2	0.52	1.04		—"—
СБ-23.6.3а СБ-23.6.3б	С-2	1	1.84	1.84	3.04	—"—
	3Д-1	2	0.49	0.98		—"—
	П-1	1	0.52	0.52		—"—
СБ-23.12.3а (СБ-23.12.3б)	С-3	1	3.56	3.56	5.58	—"—
	3Д-1	2	0.49	0.98		—"—
	П-1	2	0.52	1.04		—"—
СБ-15.12.3	С-4	1	2.39	2.39	5.39	—"—
	3Д-1	4	0.49	1.96		—"—
	П-1	2	0.52	1.04		—"—

Примечания

1. Керамзитобетонные блоки марки СБ-23.12.3, СБ-23.6.3а,б СБ-23.12.3а, СБ-23.12.3б толщиной 300мм для хозяйственных построек изготовляются в формах стеновых панелей. ПСА 1.2×6
2. Для приготовления легкого бетона применять гравий керамзитовый по ГОСТ 9759-76. Марка бетона по прочности на сжатие - 50.
3. Объемная масса легкого бетона блоков в высушенном до постоянной массы состояния должна быть 900 кг/м³
4. Блоки отделываются наружным отделочным слоем толщиной 30мм из раствора или бетона марки 150 по прочности на сжатие с объемной массой 2000 кг/м³. Марка бетона по морозостойкости раствора и бетона Мр 335
5. Материалы, применяемые для приготовления бетона должны удовлетворять требованиям действующих стандартов и технических условий на эти материалы и обеспечивать получение бетона заданной марки.

Изм	Лист	№документа	Подпись	Дата
Гл.инж.пр		Васильев		9.03.82
Гл.спец.		Иванов		
Нач.отд.		Рогозин		
Гл.сп.отд.		Полугин		
Исполн		Воронова		6.03.82
Копир		Иванова		

Шифр 11-92-82 АС

Хозяйственные постройки

Литер	Лист	Листов
РП	11	15

Сетки С-1, С-2, С-3, С-4, С-5 Спецификации

Институт Вологдасельпроект

Фасад в осях 2'-2

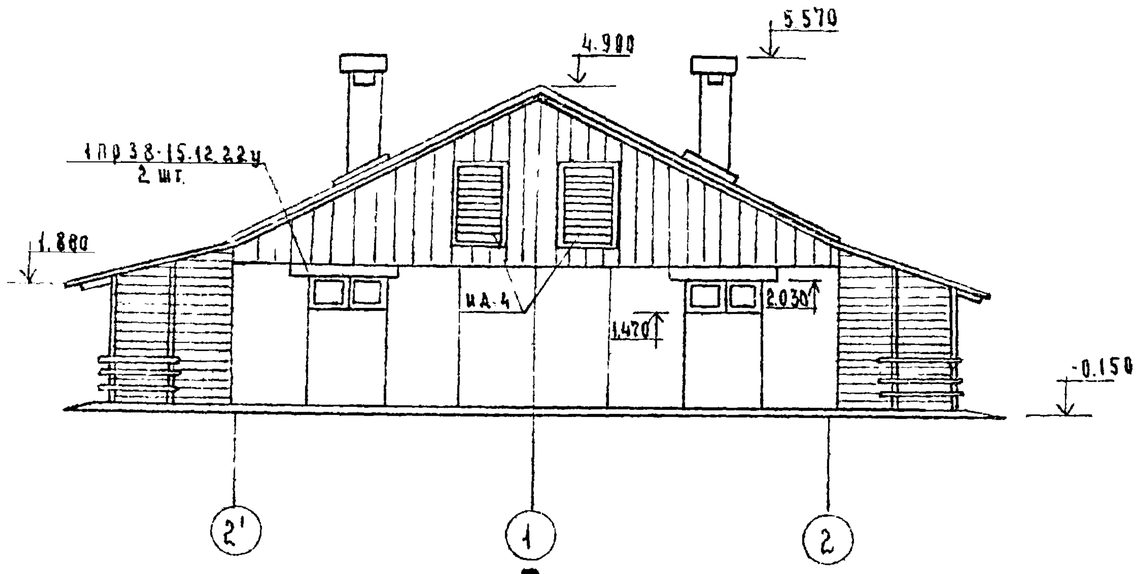

Фасад в осях 2-2'

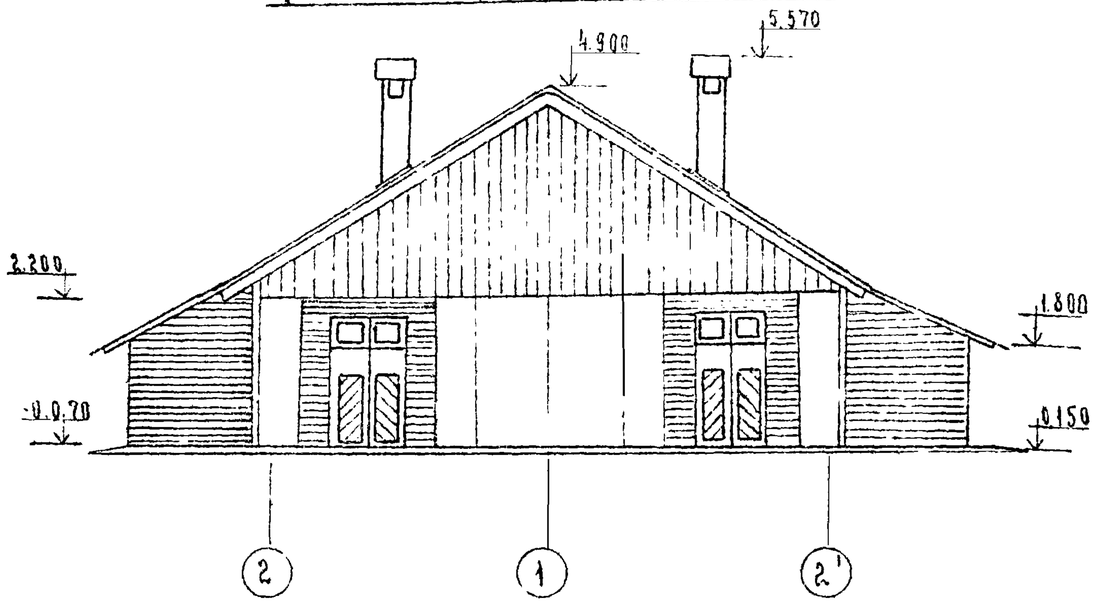

План

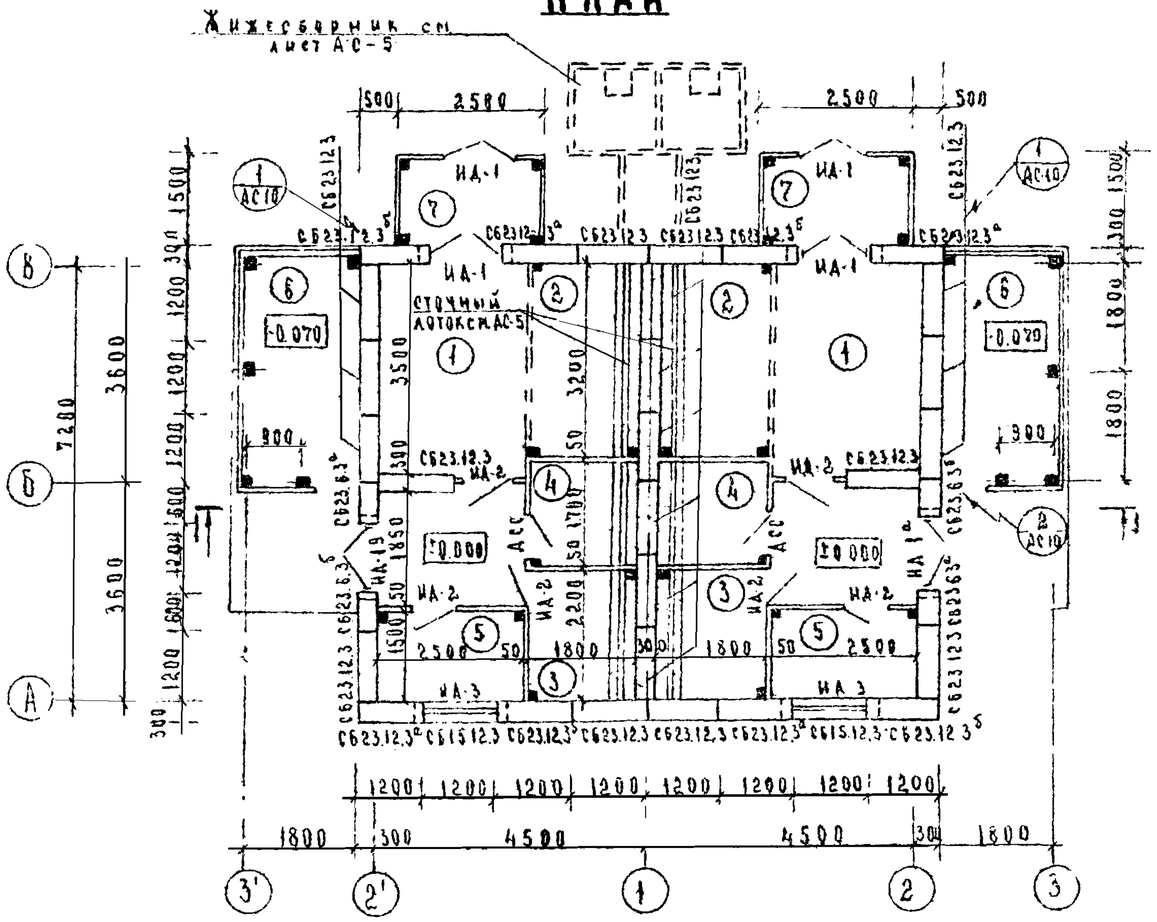

Экспликация помещений

№№ обозначений	Наименование	Площ. м²
1	Помещение для коровы	17.50
2	Помещение для телки	9.92
3	Помещение для свиньи	6.82
4	Помещение для птицы	5.44
5	Мастерская	7.50
6	Навес для топлива	12.92
7	Тамбур	7.50

Примечания

1. Общие примечания смотри лист АС-1.
2. Фасад в осях „А-В" смотри лист АС-1.

Технико экономические показатели

Общая площадь - 67.60 м²
Площадь застройки - 96.87 м²
Строительный об'ем - 210.10 м³

Изм.	Лист	N докум.	Подп.	Дата
Гл. инж.		Васильев		
Гл. арх.		Макаренко		
Нач. отд.		Рогозин		
Гл. спец.		Полутин		7.09.82
Исполн.		Ворлова		07.09.82
Копир.		Кузнецова		6.9.82

Св. №

Шифр 11-92-82 АС

Хозпостройка с максимальным набором помещений из керамзитобетонных конструкций

Фасады. План. (Вариант сблокированных хозпостроек)

Литер	Лист	Листов
РП	12	15

Институт „Вологодсельпроект"

Формат 12

План перекрытия М 1:100

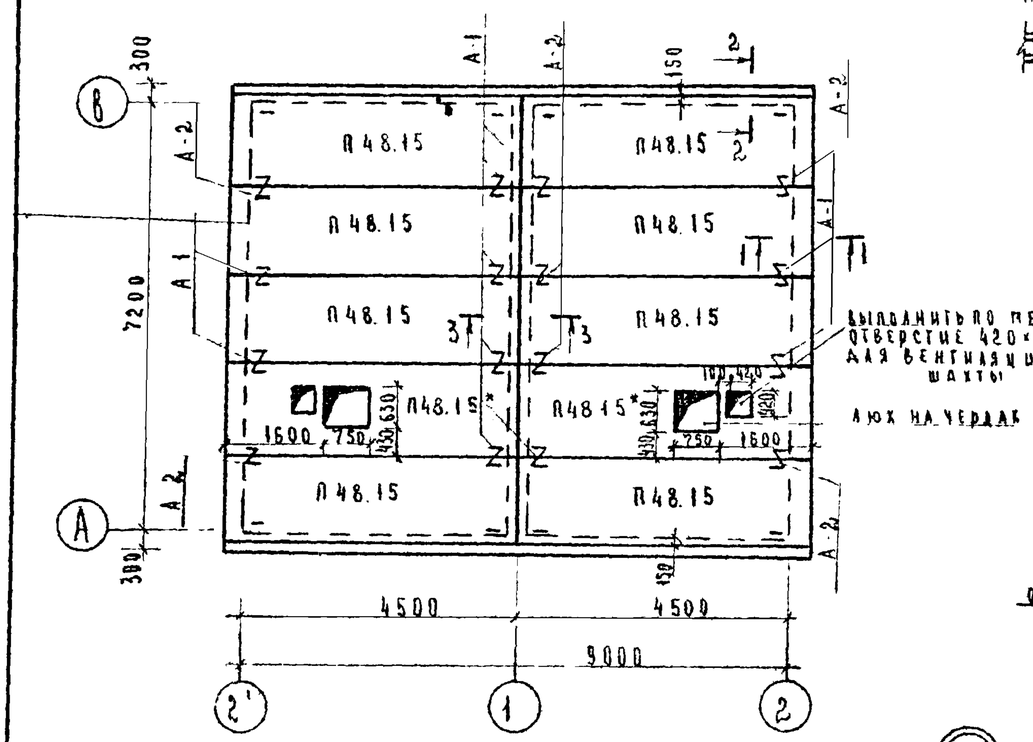

3-3

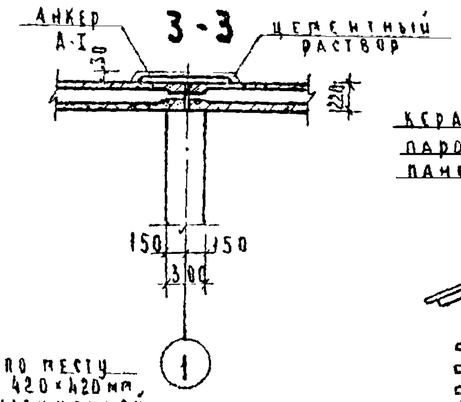

Разрез 1-1

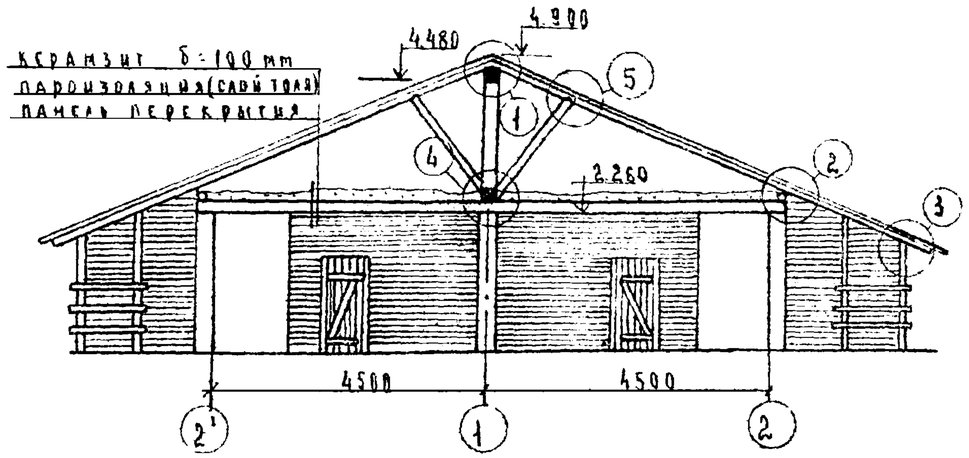

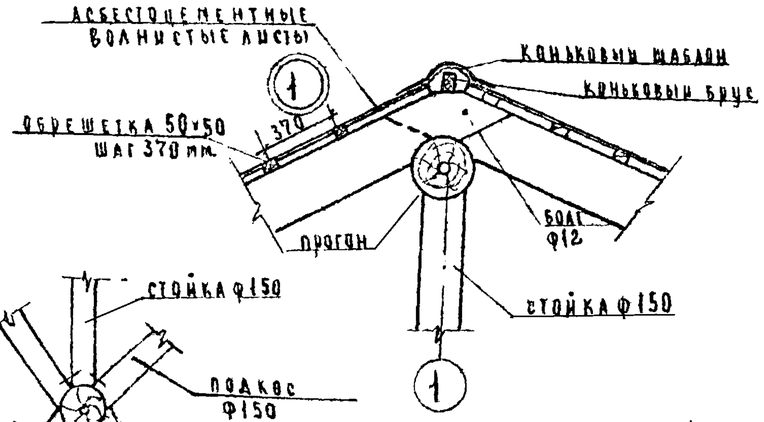

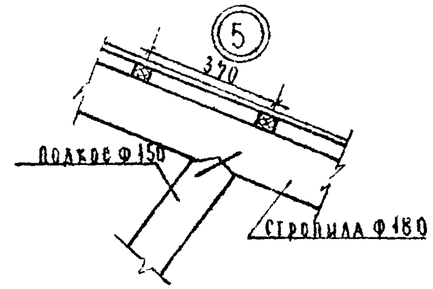

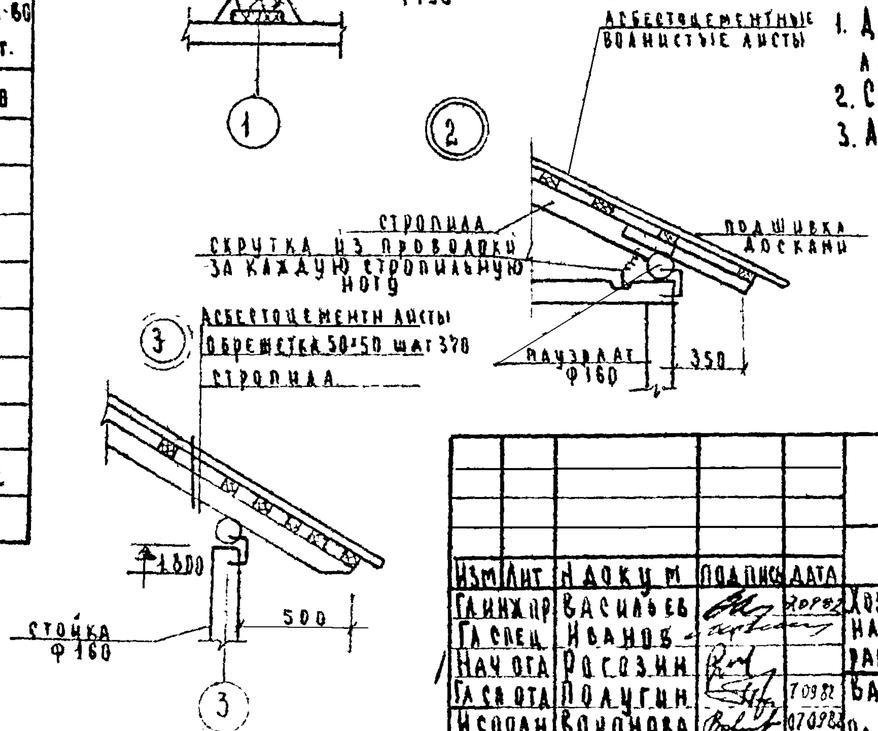

Спецификация железобетонных и керамзитобетонных изделий

Марка элемента	Наименование элемента	Размеры, мм.			Кол-во шт.
		Толщ.	Высота	Ширина	
СБ 23.12.3	Блок стены	300	2290	1180	28
СБ 23.12.3а	— " —	300	2290	1180	4
СБ 23.12.3б	— " —	300	2290	1180	4
СБ 15.12.3	— " —	300	1510	1180	2
СБ.23.6.3а	— " —	300	2290	580	2
СБ.23-6.3г	— " —	300	2290	580	2
П 48.15	Панель перекрытия	220	1490	4780	8
П 48.15*	— " —	220	1490	478	2
1КР38-15.12.22у	Перемычка	120	220	1550	12

Примечания.

1. Данный лист смотри совместно с листом АС-12
2. Сечения 1-1 и 2-2 см. на листе АС-10
3. Анкера А-1, А-2 см. лист АС-10.

Изм	Лист	Н докум	Подпись	Дата
Гл инж пр		Васильев		20.09.82
Гл спец		Иванов		
Нач отд		Росозин		
Гл ст отд		Полугин		7.09.82
Исполн		Воронова		07.09.82
Контр.		Кузнецова		6.9.82

Шифр 11-92-82 АС

Хозпостройка с максимальным набором помещений из керамзитобетонных конструкций

Вариант сблокированных хозпостроек. План перекрытия. Разрез 1-1 Спецификация. Узлы.

Лит	Лист	Листов
РП	13	15

Институт „Вологодсельпроект"

Формат 12

План стропил

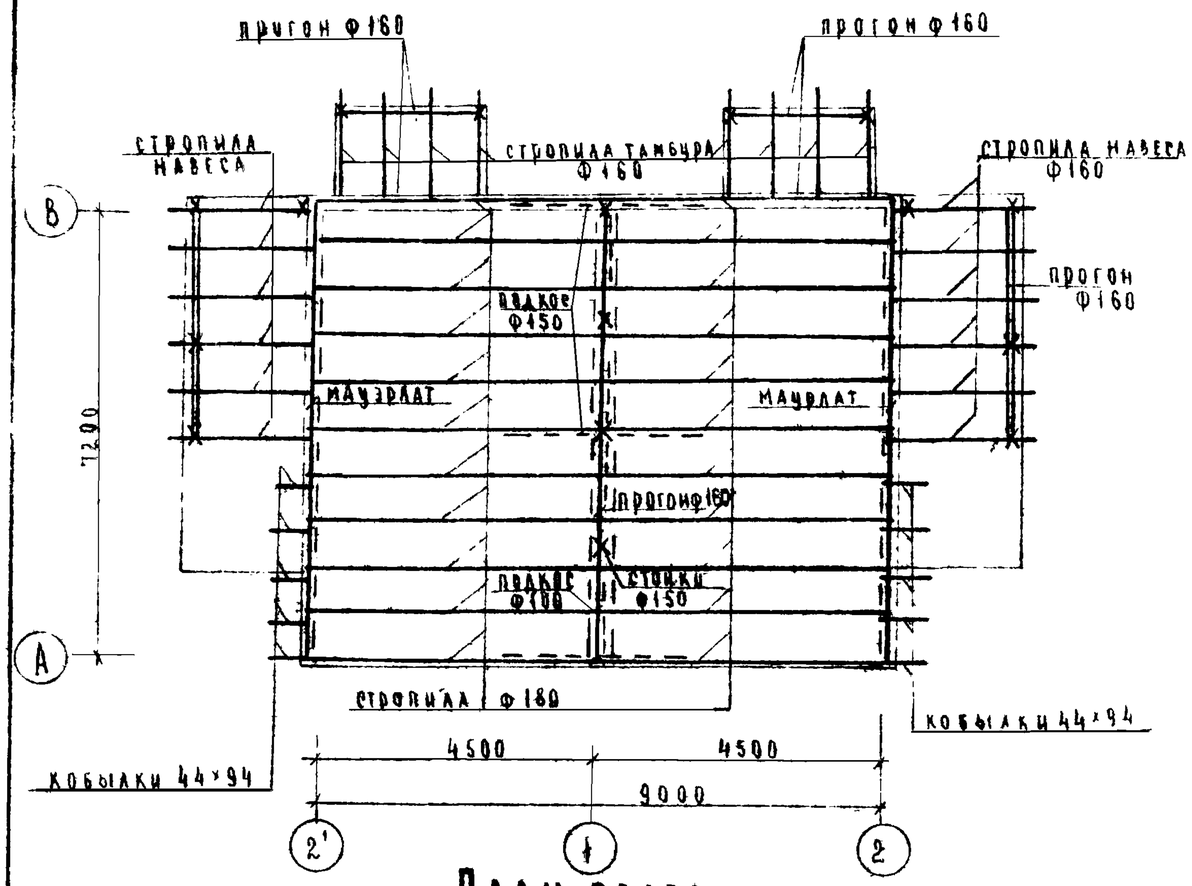

План полов

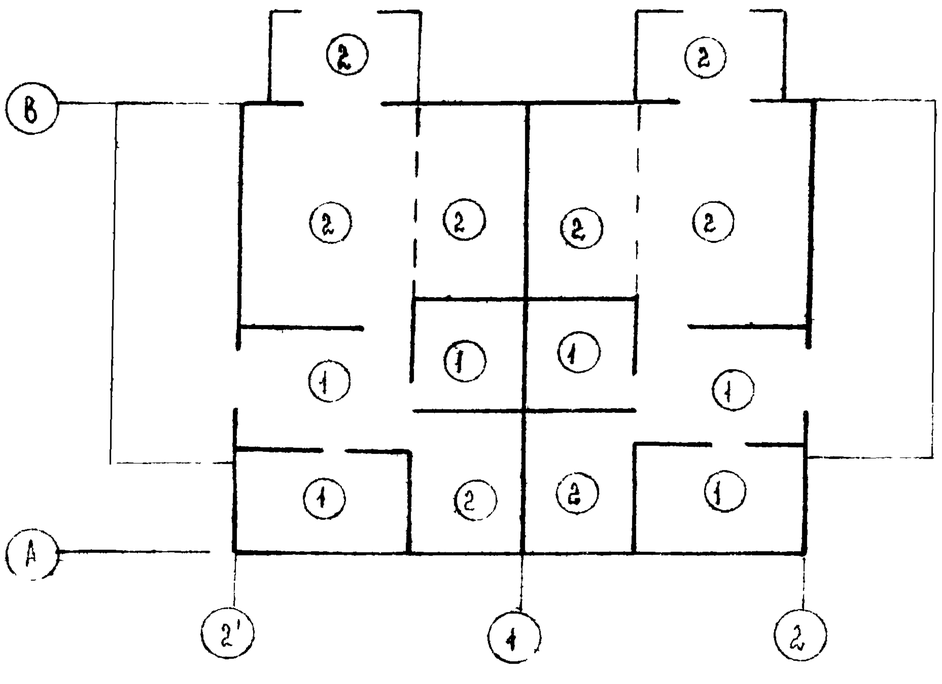

Спецификация древесины

	Наименование	Сечен.	Длина	Ед. изм.	Кол-во
	Стропила	ф180	5400	шт	22
	Стропила навеса	ф160	2500	"	12
	Стропила тамбура	ф160	2200	"	8
	Прогон	ф160	-	п.м.	25.0
	Кобылка	44×94	800	шт.	22
	Стойка	ф150	-	п.м.	80.5
	Мауэрлат	ф160	7800	шт.	3
	Подшивка	16×100	-	$м^2$	35.6
	Подкос	ф100	2000	шт	4
	Подкос	ф150	2000	шт	6

Спецификация металла

Наименование	Диаметр мм	Кол-во шт.	Расход стали кг. на един.	Расход стали кг. всего
Скоба	12 А-I	42	0.5	21
Анкера-1	12 А-I	10	0.58	5.8
Анкера-2	12 А-I	6	0.8	4.8
Пластина МС	-40×4	46	0.1	4.6

Примечания

1. Схему каркаса по оси „1" см. лист АС-4
2. Экспликацию полов см. лист АС-3.

Изм.	Лист	N докум.	Подпись	Дата
Гл.инж.пр.		Васильев		7.09.82
Гл.спец.		Иванов		
Нач.отд.		Рогозин		
Гл.спец.пр.		Полугин		7.09.82
Исполн.		Воронова		07.09.82
Копир.		Кузнецова		5.9.82

Св:

шифр 11-92-82 АС

Хозпостройка с максимальным набором помещений из керамзитобетонных конструкций

Литер	Лист	Листов
РП	14	15

План стропил. План полов. Спецификация древесины. Металла (вариант сблокированных хозпостроек).

Институт „Вологдасельпроект"

Ф0 мат 12

План фундаментов

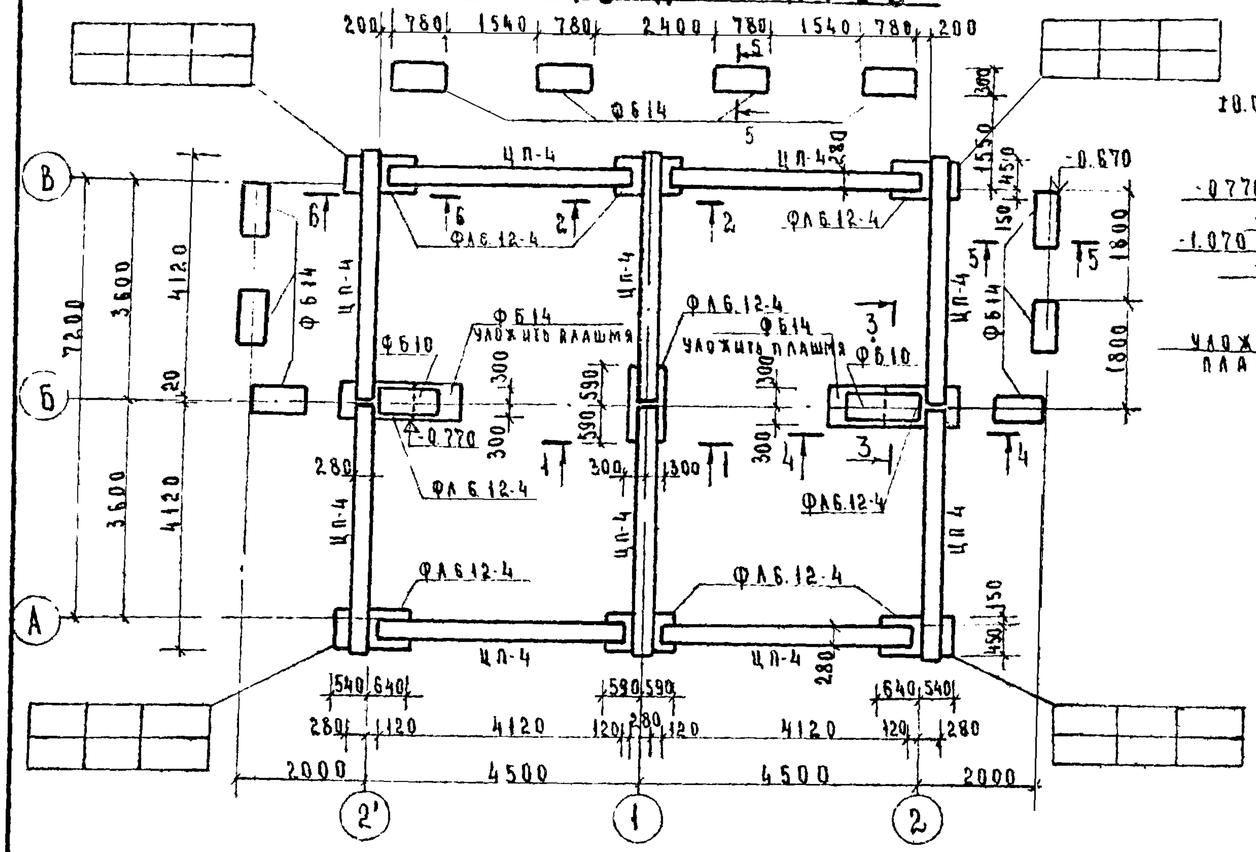

4-4

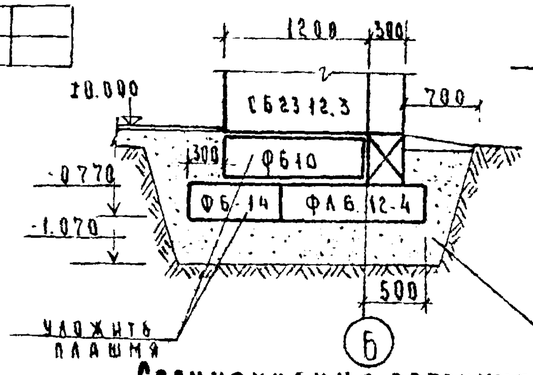

5-5

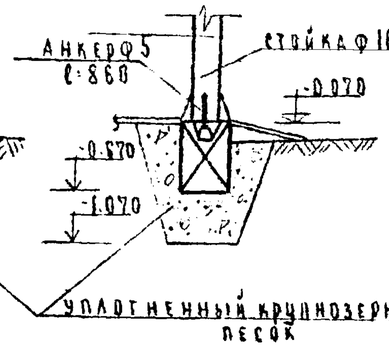

6-6

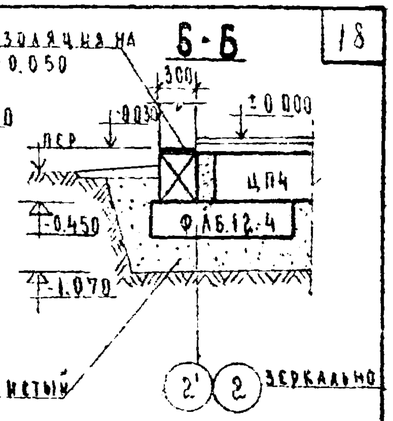

Спецификация бетонных железобетонных изделий.

Марка по проекту	Наименование	Кол-во	Масса (т)	Примеч
ЦП-4	Цокольная панель ЦП4	10	1.16	см. прим п.4
Ф614	Блоки бетонные ФБС 8.3.6-Т	14	0.35	
Ф610	ФБС 12.4.3-Т	2	0.31	
ФЛ6.12-4	Фундам плиты ФЛ6.12-4	9	0.52	

Примечания

1. Фундаменты рассчитаны согласно положениям „Рекомендаций по проектированию, расчету и устройству оснований и фундаментов сельскохозяйственных зданий на пучинистых грунтах, разработанных ЦНИИЭП сельстроем (Москва, 1979)
2. Грунты основания приняты слабопучинистыми и практически непучинистыми с расчетной глубиной промерзания не более 2м
3. Фундаменты запроектированы малозаглубленные столбчатые из сборных бетонных блоков по ГОСТ 13579-78 и железобетонных фундаментных плит по серии 1.112-5. в.4.
4. Цокольную панель ЦП-4 изготовить из бетона М150 с объемным весом 2400 кг/м³. Геометрические размеры и армирование принять как для керамзитобетонной панели ЦП-4, альб. II. т.пр 183-115-51/73.
5. За отметку ±0.000 принят уровень чистого пола.
6. Гидроизоляцию выполнить из цементно-песчаного раствора
7. Для крепления стоек навеса и тамбура к монтажным петлям блока использовать анкеры Ф5 ℓ=860 — 16 шт. общ. весом 2.12кг
8. Угловые планировочные отметки смотри в вертикальную планировку лист ГТ-3 проекта привязки.

1-1

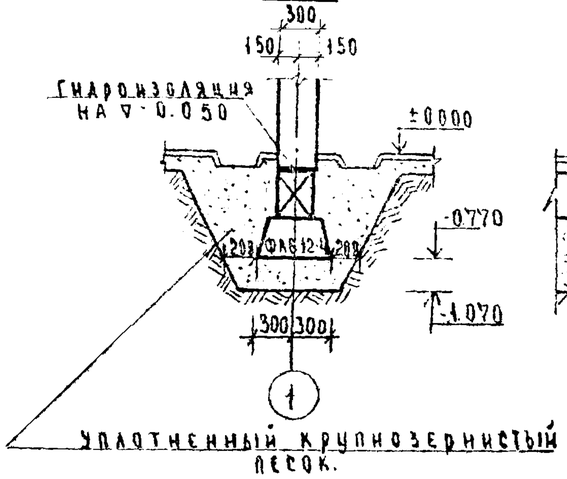

2-2

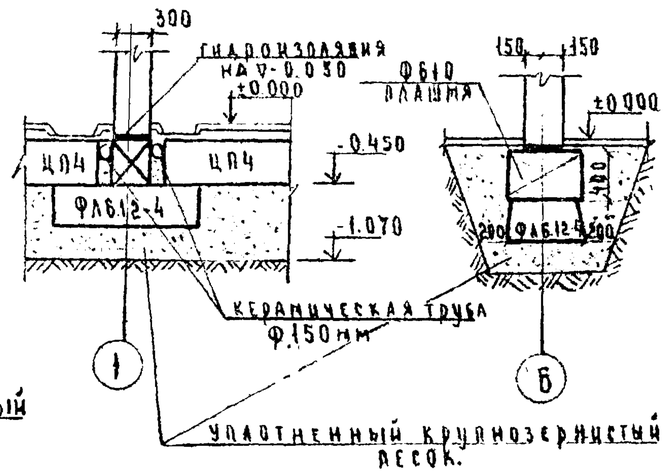

3-3

Изм	Лист	Докум	Подпись	Дата	Шифр И-92-82 АС.			
Гл.инж.пр		Васильев		2.09.82	Хозпостройка с максимальным набором помещений из керамзитобетонных конструкций	Лит.	Лист	Листов
Гл.спец		Иванов				РП	15	15
Нач.отд		Рогозин						
Гл.сп.отд		Полугин		7.09.82	Вариант сблокированных хозпостроек. План фундаментов. Сечения.	Институт „Вологдасельпроект		
Исп.		Воронова		07.09.82				
Копир		Кузнецова		4.9.82				

Св:

Формат 12

Пояснения к проекту

Электрооборудование хозпостроек выполнено в соответствии с ПУЭ-76.

Напряжение электросети 380/220в

Электроснабжение хозпостроек осуществляется от воздушной линии. Ввод выполняется проводом марки АПВ в стальной тонкостенной трубе через трубостойку. На вводе в хозпостройку устанавливается ящик ЯБП-2-15, оборудованный пакетным выключателем и предохранителями.

Освещение хозпостроек выполняется светильниками Арт 135 Расчет освещения произведен методом удельной мощности.

Сеть освещения хозпостроек выполняется проводом марки АПВ в стальных тонкостенных трубах, проложенных открыто

Для защиты от поражения электрическим током все металлоконструкции, нормально не находящиеся под напряжением, должны быть заземлены. Для заземления используется нулевой провод электросети.

Монтаж сети освещения выполнить согласно действующих правил и инструкций.

Данные в скобках относятся к варианту сблокированных хозпостроек.

Перечень чертежей марки ЭО

N п/п	Наименование	Лист	Стр.
1	Электроосвещение Пояснения к проекту. Спецификация.	30-01	
2	Электроосвещение. План. Расчетная схема	30-02	

Основные показатели проекта

N п/п	Наименование	Ед. изм.	Колич-во
1	Напряжение сети	В	380/220
2	Установленная мощность	кВт	0.24(0.48)
3	Расчетная мощность	кВт	0.24(0.43)
4	Число светоточек	шт	4(8)

N п/п	Условное обознач.	Наименование	Ед. изм.	Колич	Примеч.
8.4	(10)	Нормируемая освещенность в люксах			
8.3	П-IIа	Степень пожароопасности в соответствии с классификацией ПУЭ			
8.2	↙	Линия пришла сверху			
8.1	↗	Линия пошла вверх			
		8 Условные обозначения не вошедшие в спецификацию			
7.1		Электротрубостойка Т-VI/2	шт	1(1)	Т.п. 3.407.82
		7 Изделия МЭЗ			
6.1	т 20	Труба стальная ф условного прохода 20 мм	м	45(75)	ГОСТ 10704-76
		6. Трубы			
5.1		Коробка разветвительная типа У994	шт	3(6)	
		5. Электромонтажные изделия			
4.1		Выключатель герметический БА 250в, инд 02620	шт	3(6)	
		4. Электроустановочные изделия			
3.2		То же сеч 2.5 мм²	—"—	50(120)	—"—
3.1		Провода марки АПВ 660 сеч 4 мм²	м	30(30)	ГОСТ 6323-71
		3 Провода и кабели			
2.2		Лампа накаливания Б215-225-60 60вт	—"—	4(8)	ГОСТ 2239-79
2.1	○	Плафон сельскохозяйственный Арт. 135	шт	4(8)	
		2 Светотехническое оборудование			
1.1	▭	Ящик однофазный ЯБП-2-15 I пл вст: 6А	шт.	1(2)	
		1 Пункты, щиты, ящики			

Спецификация

Изм.	Лист	Докум.	Подп.	Дата	Шифр 11-92-82 30-01
Гл.инж.пр.		Васильев			Хозпостройка с максимальным набором помещений из керамзитобетонных конструкций
Нач.отд.		Рогозин			
Гл.спец.		Комаров			Электроосвещение. Пояснения к проекту. Спецификация
Исполн.		Ливеровский		6.92	
Контр.		Кузнецова		5.92	
Ст.в.					

Литер	Лист	Листов
РП	1	1

Институт „Вологдасельпроект"

План М 1:100

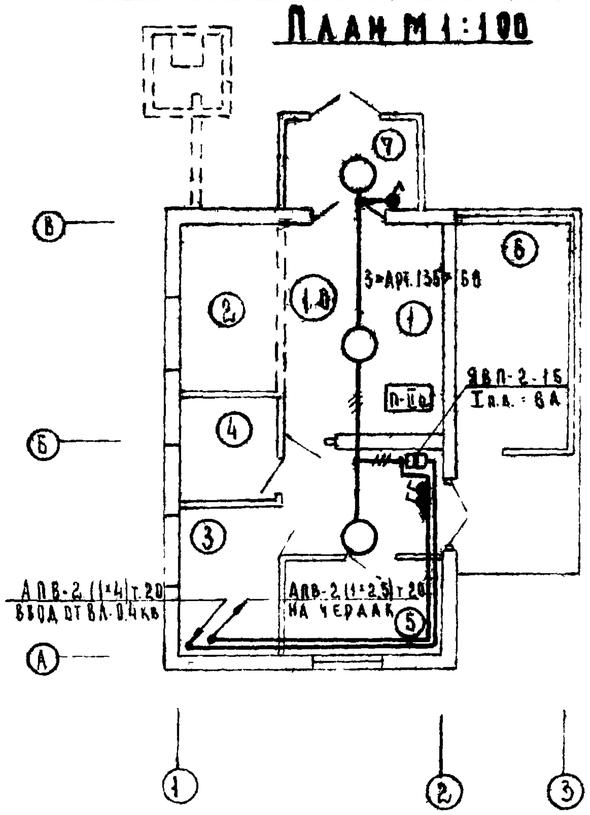

План. Вариант сблокированных хозпостроек М 1:100

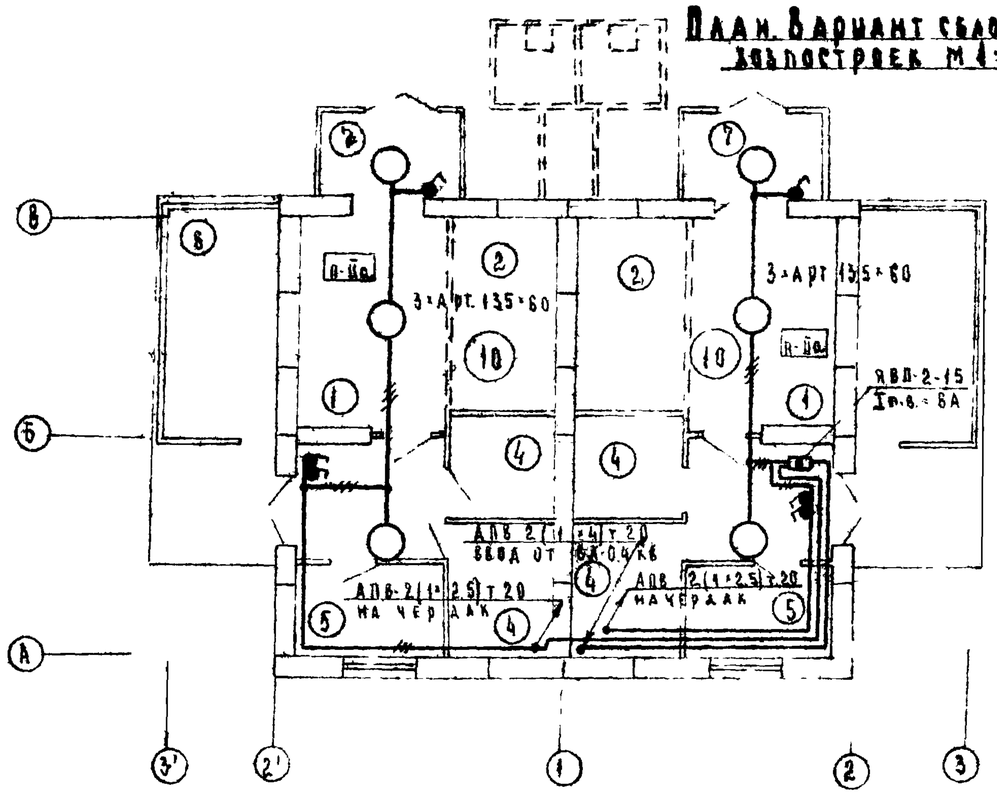

Экспликация помещений

№ объема	Наименование
1	Помещение для коровы
2	Помещение для телки
3	Помещение для свиньи
4	Помещение для птицы
5	Мастерская
6	Навес для топлива
7	Тамбур

Расчетная схема

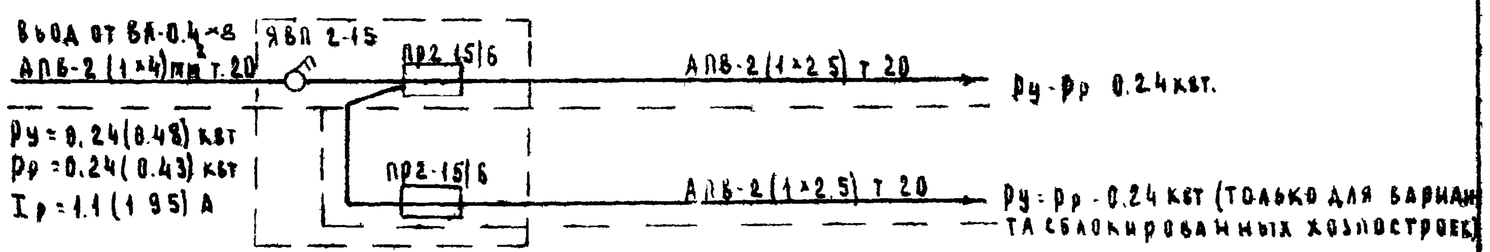

Данные в скобках относятся к варианту сблокированных хозпостроек.

					Шифр 11-92-82		ЭО-02	
Изм.	Лист	N докум.	Подп.	Дата				
Гл. инж. пр.		Васильев		6.09.82	Хозпостройка с максимальным набором помещений из керамзитобетонных конструкций	Лит	Лист	Листов
Нач. отд.		Погозин				Рп	1	1
Гл. спец.		Комарова			Электроосвещение. План. Расчетная схема	Институт „Вологдасельпроект"		
Ст. инж.		Киберевская		6.09				
Копир		Кузнецова		3.9.82				

Формат 12