Государственный Комитет Совета Министров СССР
по делам строительства

ГЛАВСТРОЙПРОЕКТ

Государственный Ордена Трудового Красного Знамени
проектный институт

ПРОМСТРОЙПРОЕКТ

СЕРИЯ Г-903

ТИПОВЫЕ ДЕТАЛИ ЗДАНИЙ

РАЗДЕЛ II

ПОКРЫТИЯ

ВЫПУСК 21

ПОКРЫТИЯ ИЗ КРУПНОПАНЕЛЬНЫХ ЖЕЛЕЗОБЕТОННЫХ ПЛИТ

МОСКВА 1959

Заказ 954-1984г. Тираж 500

Комбинат печати ГПИ ПРОМСТРОЙПРОЕКТ

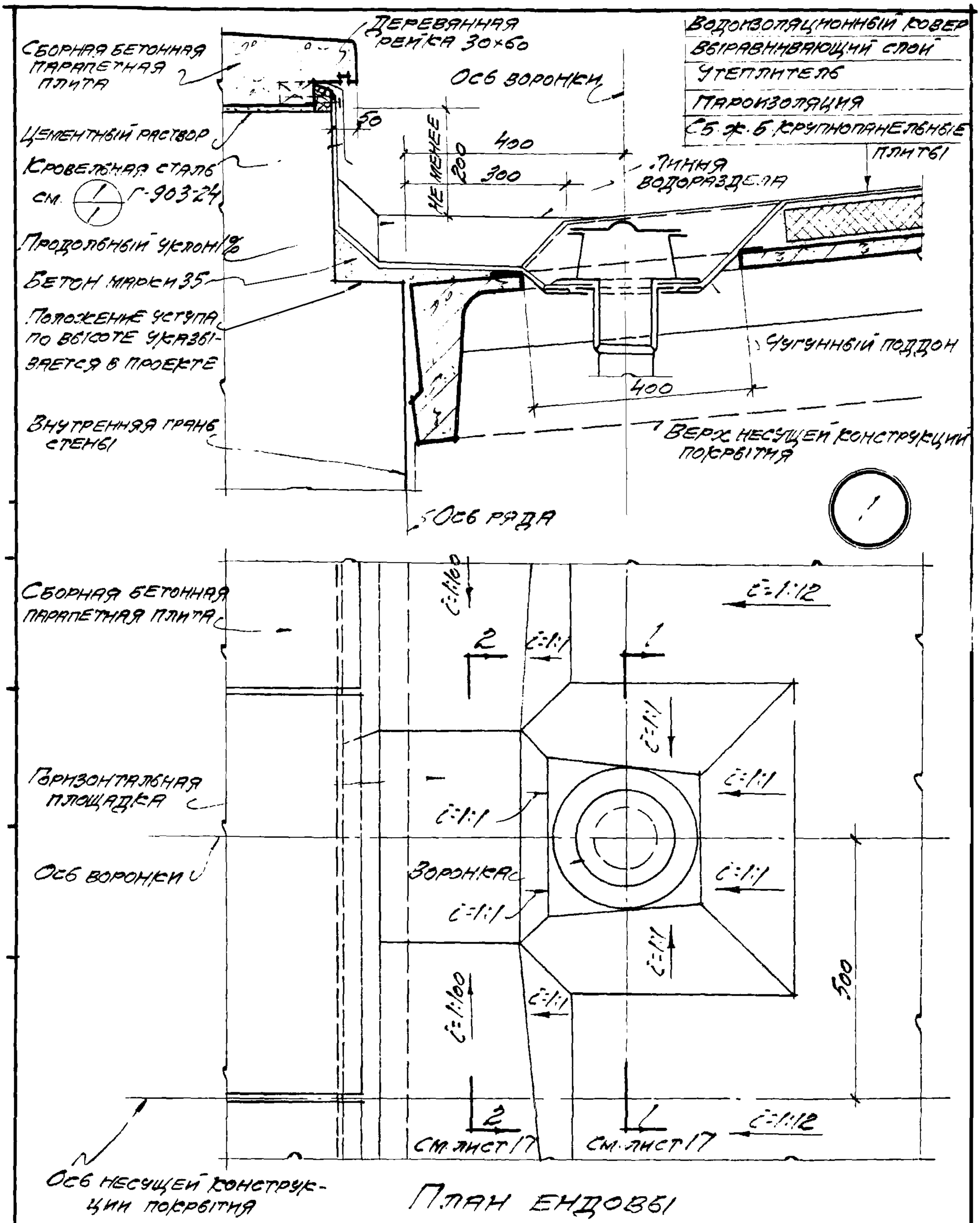

План ендовы

Примечание: Данный лист рассматривать совместно с листом 17.

ТД 1959	Покрытия из крупнопанельных железобетонных плит	Г-903-21	
	Деталь ендовы у наружных стен	Лист	1

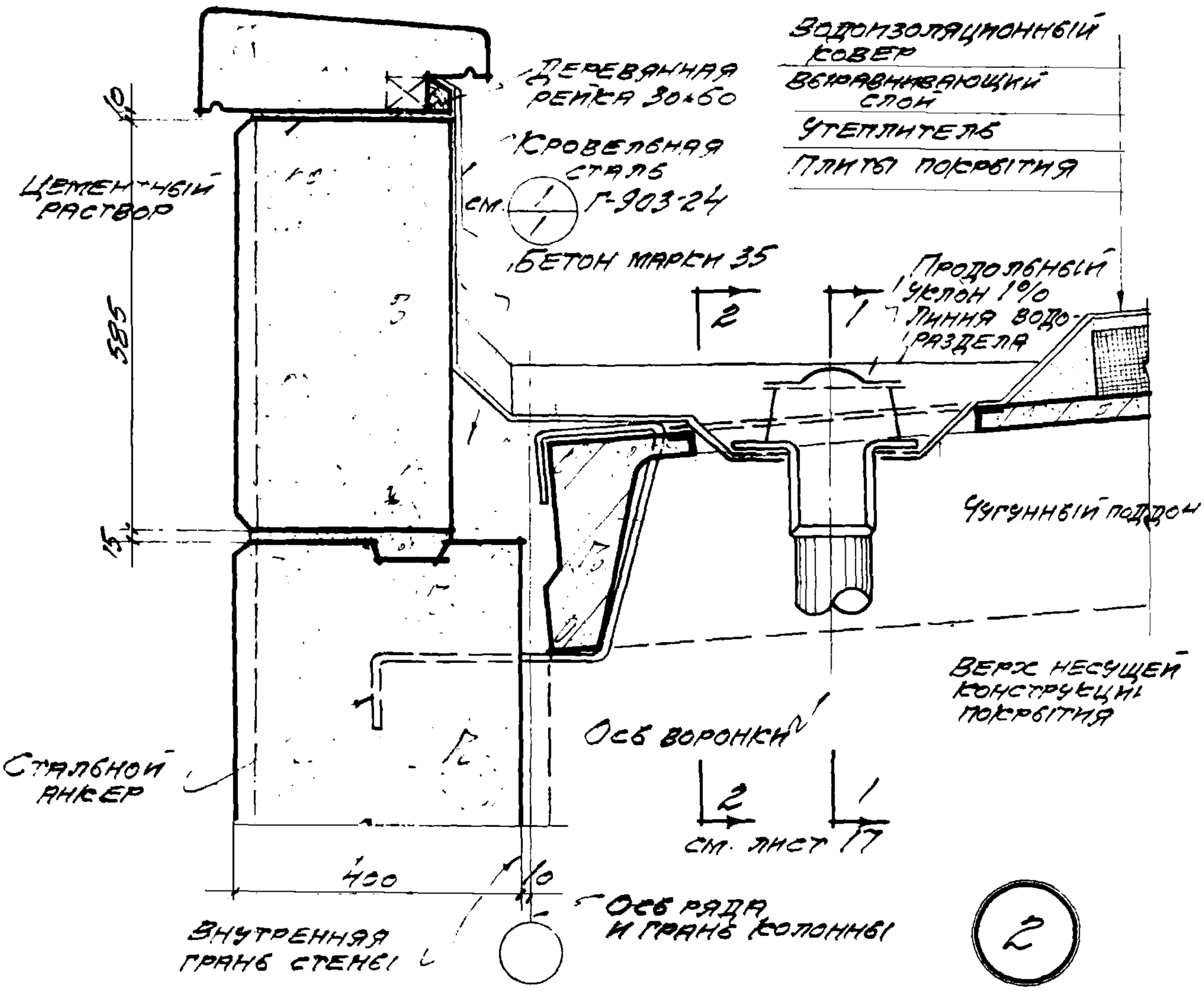

Госстрой СССР Главстройпроект Центральное производ.	ПРОМСТРОЙПРОЕКТ	ТД 1959	Покрытия из крупнопанельных железобетонных плит Г-903-21
			Детали ендовы у наружных стен — Лист 2

Гл. арх. пр. Шварц
Исполнит. Цукинна

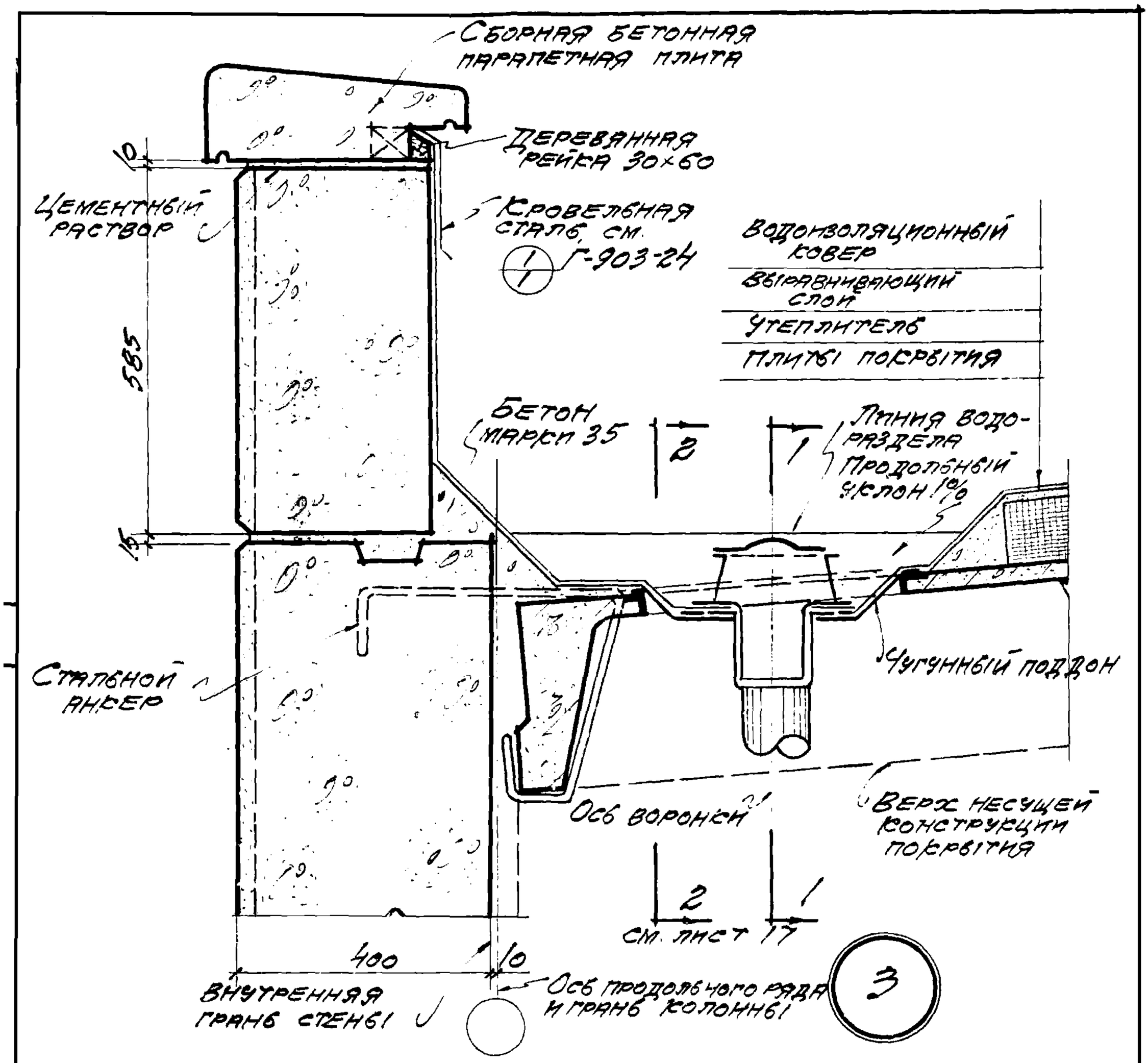

ТД 1959	Покрытия из крупнопанельных железобетонных плит	Г-903-21	
	Детали ендовы у наружных стен	лист	3

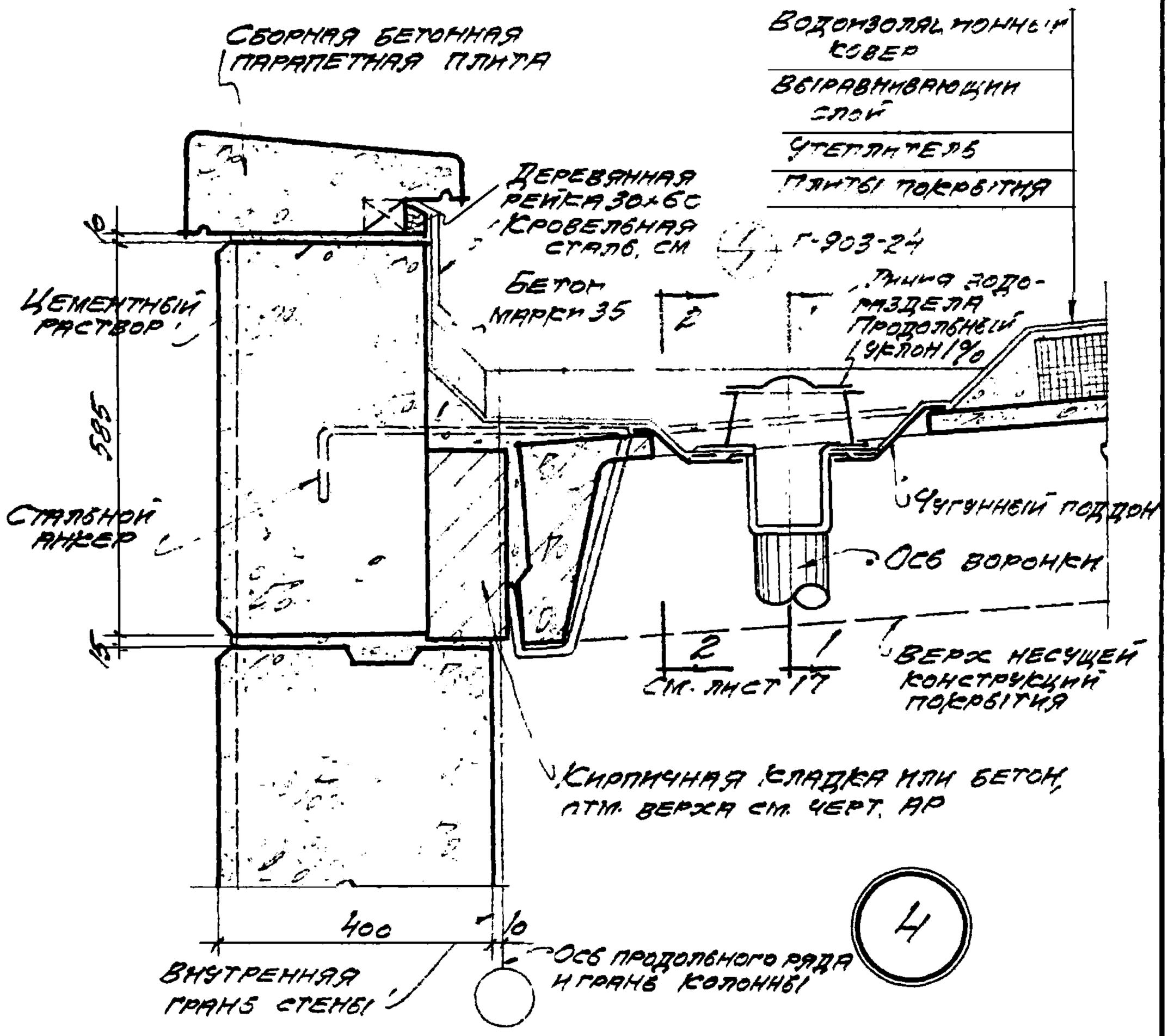

Госстрой СССР Главстройпроект ПРОМСТРОЙПРОЕКТ Центральное производство	ТД 1959	Покрытия из крупнопанельных железобетонных плит — Г-903-21
		Детали ендовы у наружных стен — Лист 4

Инв. № подл. | Подпись и дата | Взам. инв. №

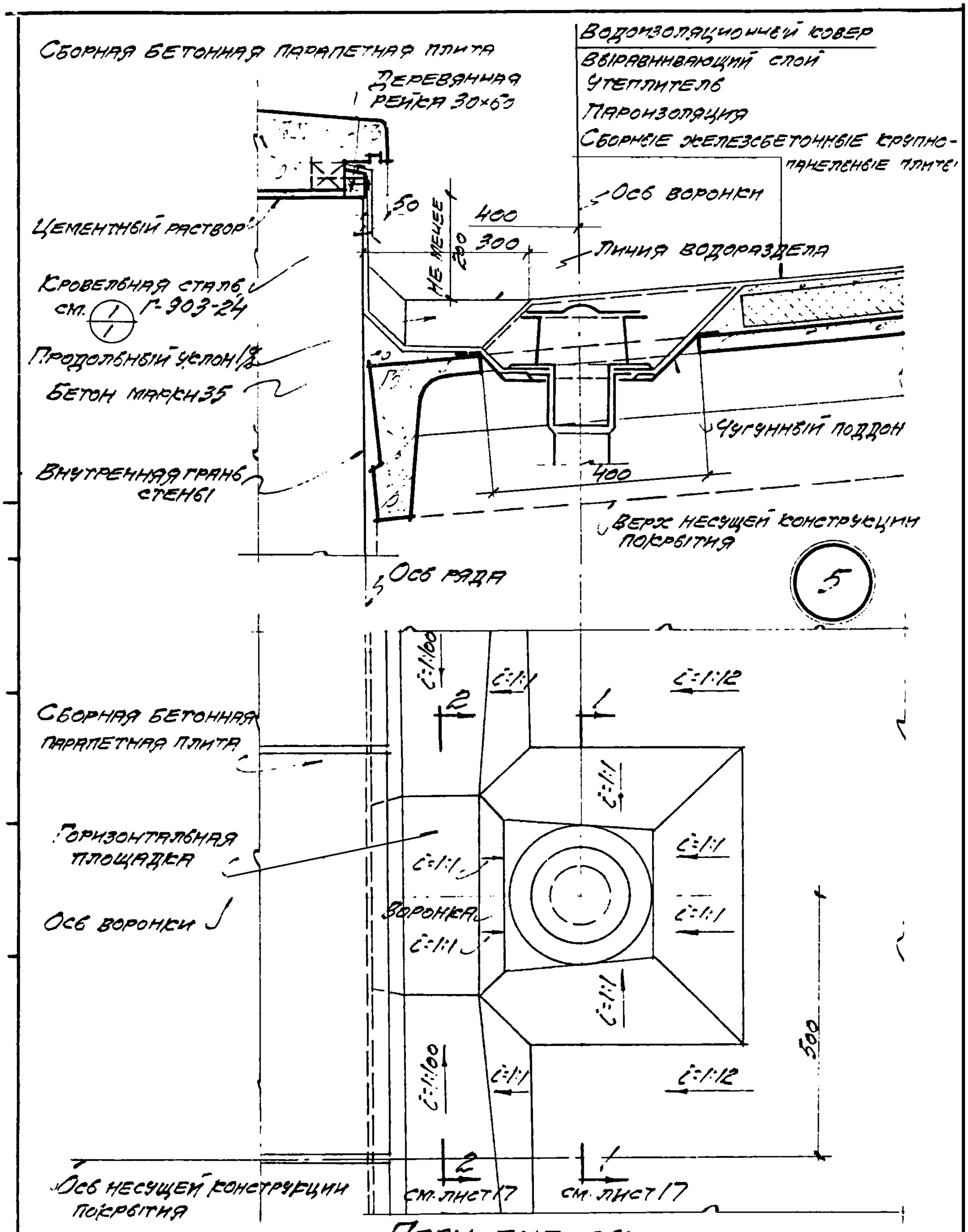

ТД 1959	Покрытия из крупнопанельных железобетонных плит	Г-903-21	
	Деталь ендовы у наружных стен	лист	5

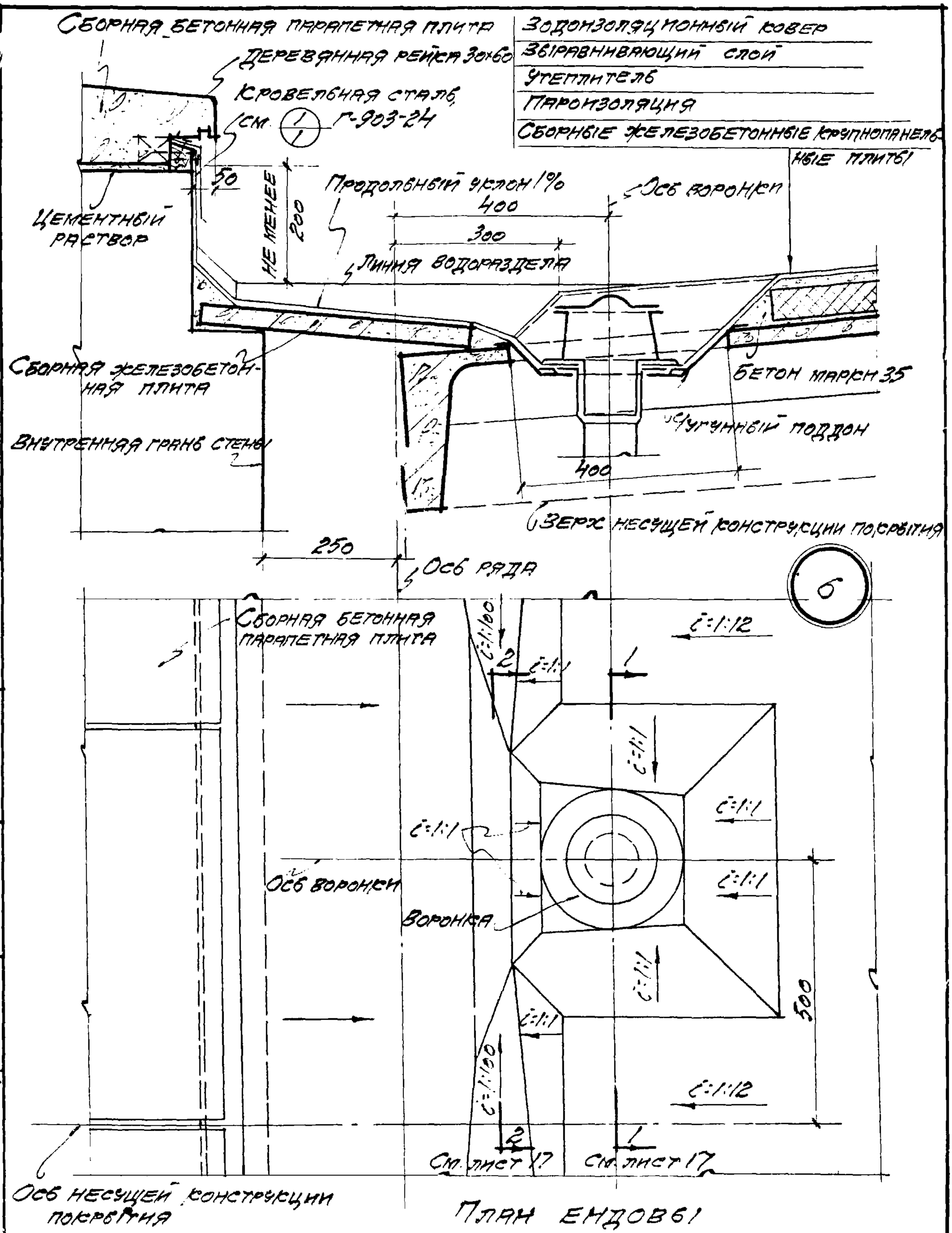

План ендовы

Примечание: Данный лист рассматривать совместно с листом 17

ТД 1959	Покрытия из крупнопанельных железобетонных плит	Г-903-21
	Детали ендовы у наружных стен	лист 6

Госстрой СССР
Главстройпроект
ПРОМСТРОЙПРОЕКТ
Центральное производство

Гл. арх. пр.	Шварц	
Исполнит.	Щусина	

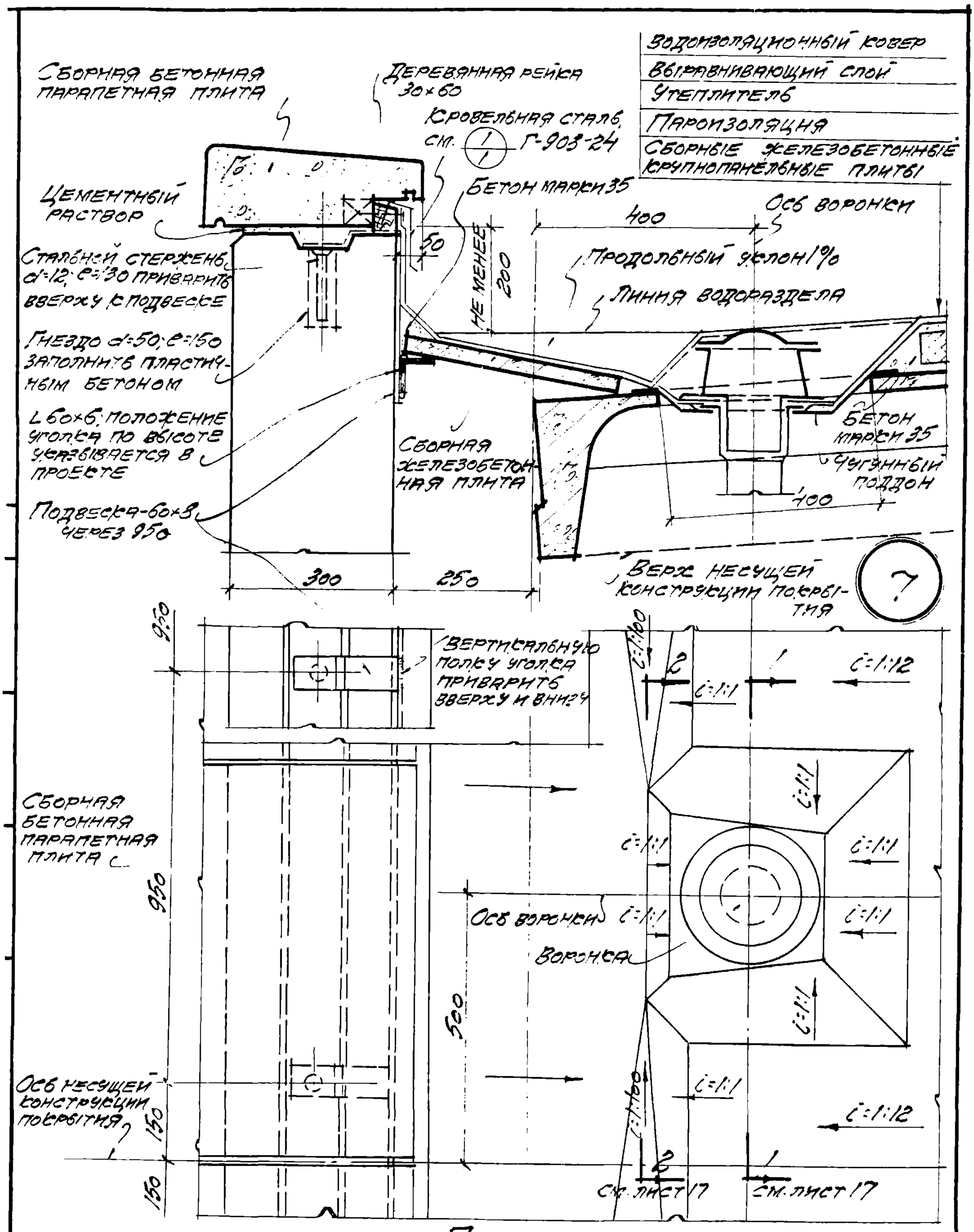

План ендовы

Примечание: Данный лист рассматривать совместно с листом 17

ТД 1959	Покрытия из крупнопанельных железобетонных плит	Г-903-21	
	Деталь ендовы у наружных стен	Лист	7

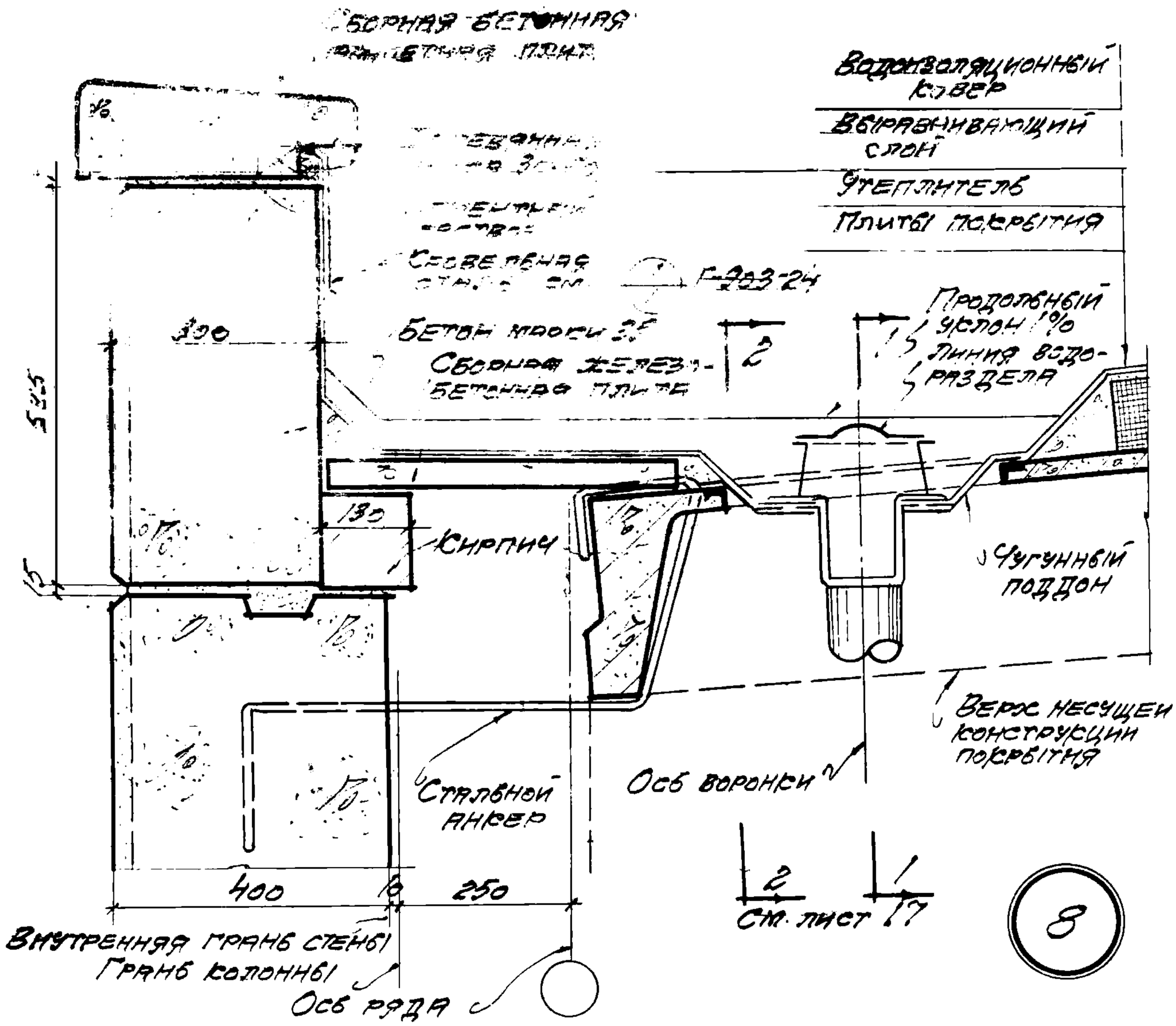

ТД 1959	Покрытия из крупнопанельных железобетонных плит	Г-903-21
ПРОМСТРОЙПРОЕКТ Центральное производство	Деталь ендовы у наружных стен.	лист 8

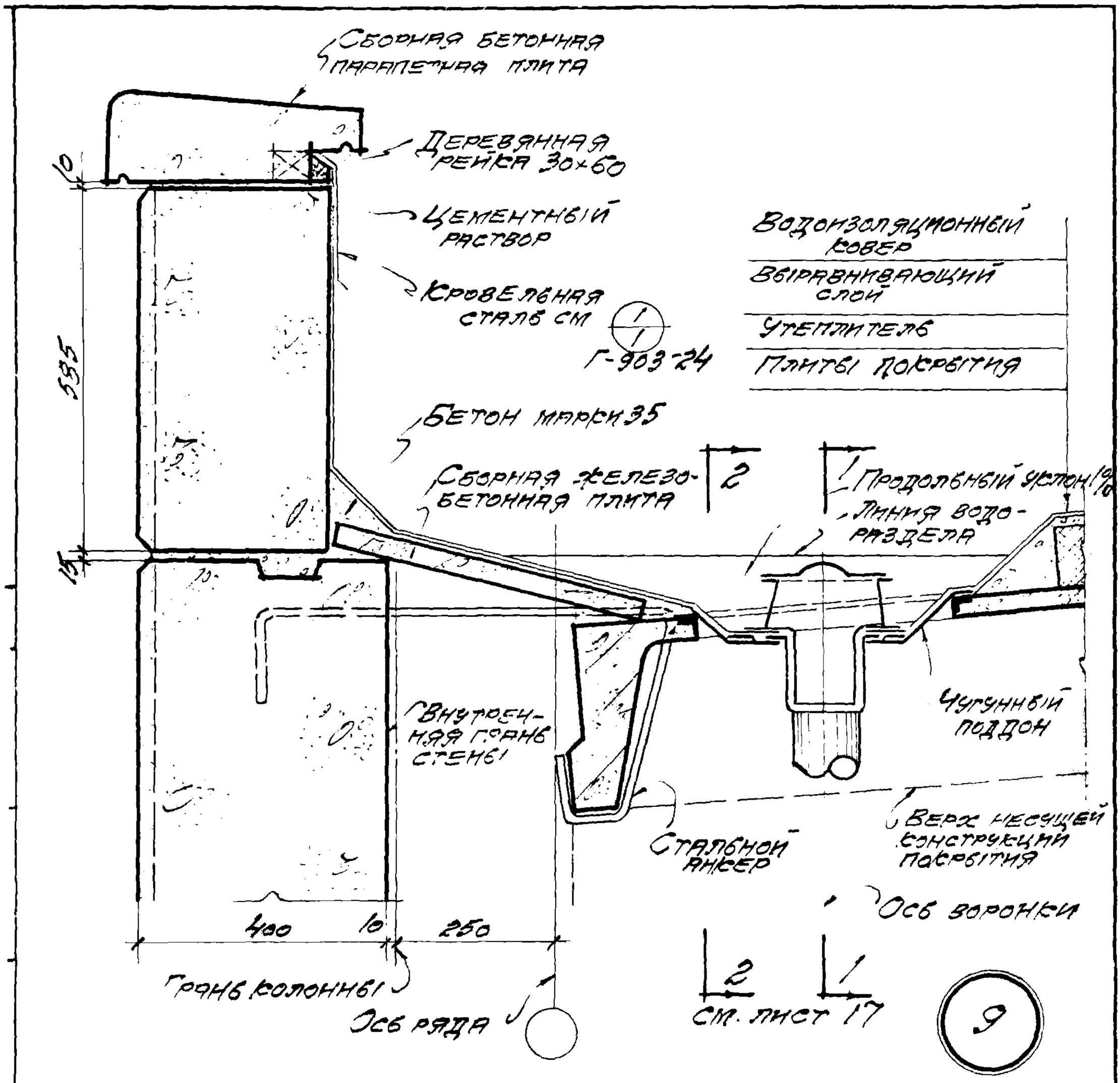

ТД 1959	Покрытия из крупнопанельных железобетонных плит	Г-903-21	
	Деталь ендовы у наружных стен	лист	9

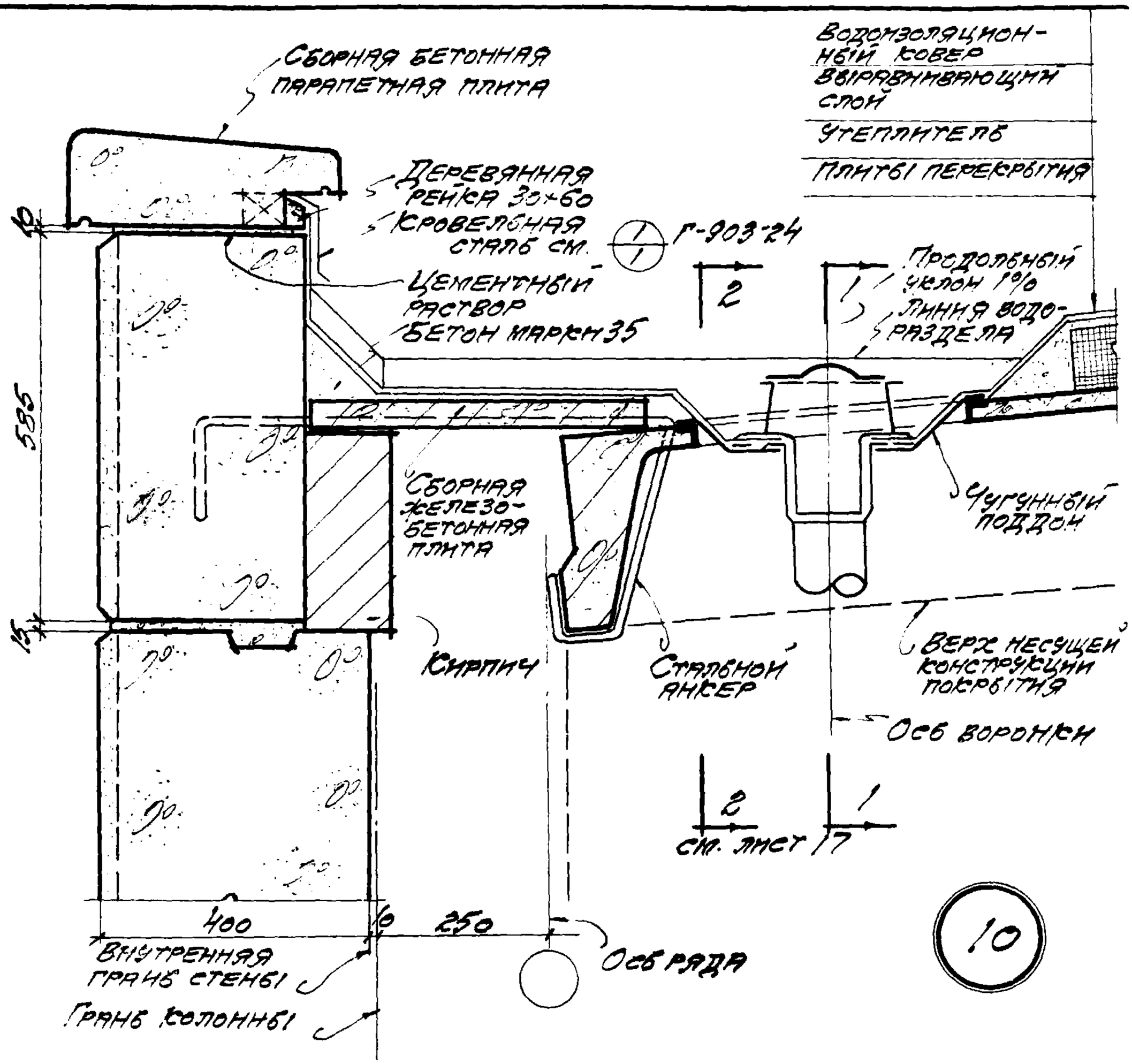

Исполнит.	Щурина

ПРОМСТРОЙПРОЕКТ
Центральное производство
Главстройпроект

ТД 1959	Покрытия из крупнопанельных железобетонных плит	Г-903-21	
	Деталь ендову у наружных стен.	лист	10

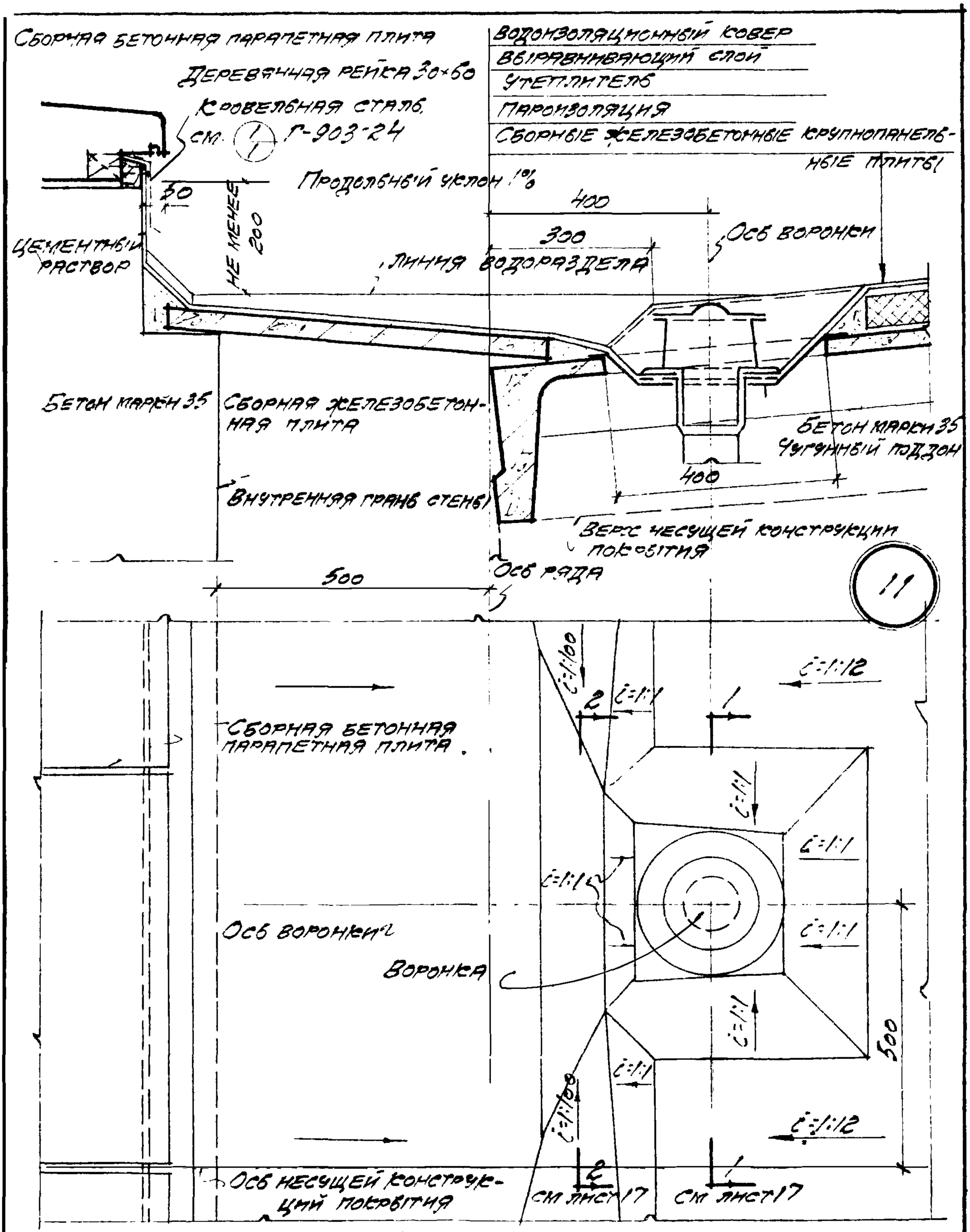

План ендовы

Примечание: Данный лист рассматривать совместно с листом 17

ТД 1959	Покрытия из крупнопанельных железобетонных плит	Г-903-21	
	Детали ендовы у наружных стен.	лист	11

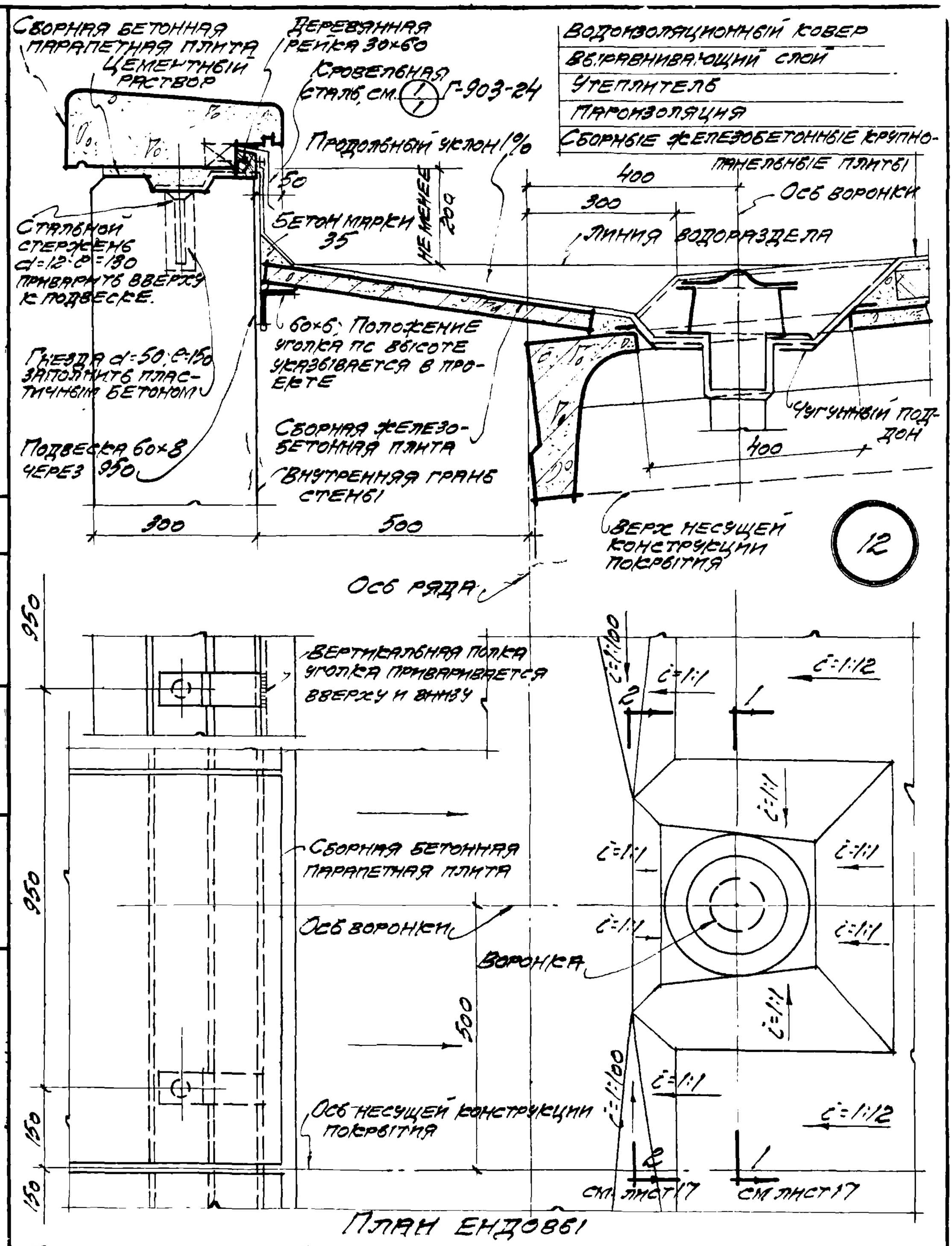

План ендовы

Примечание: Данный лист рассматривать совместно с листом 17

ТП 1959	Покрытия из крупнопанельных железобетонных плит	Г-903-21	
	Деталь ендовы у наружных стен	Лист	12

Главстройпроект
Центральное производственное
ПРОМСТРОЙПРОЕКТ

Инв. № подл. | Подпись и дата | Взам. инв. №
Инв. № подл. | Подпись и дата
Исполнит. | Цуранна

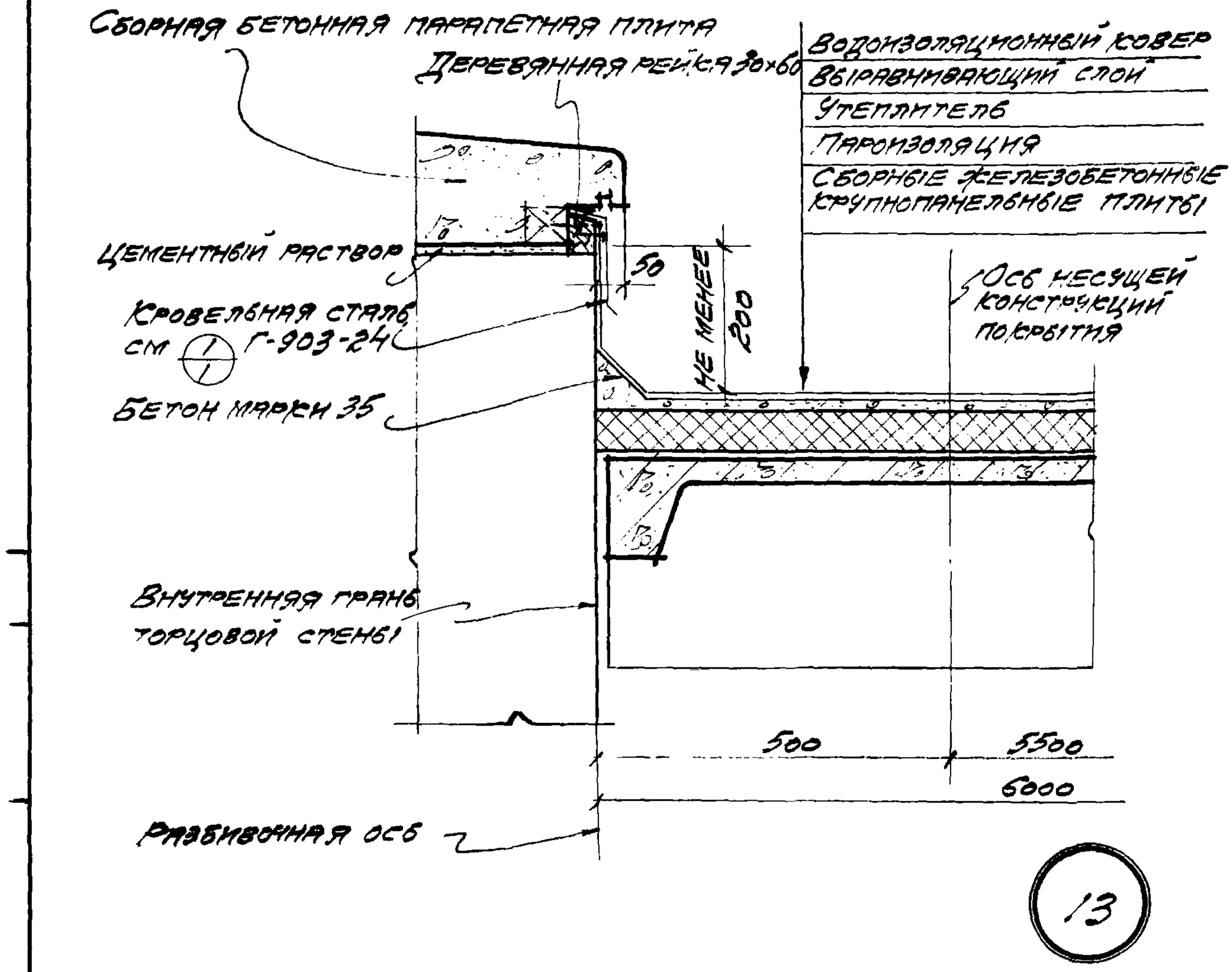

ТД 1959	Покрытия из крупнопанельных железобетонных плит	Г-903-21	
	Деталь примыкания к торцовой стене	Лист	13

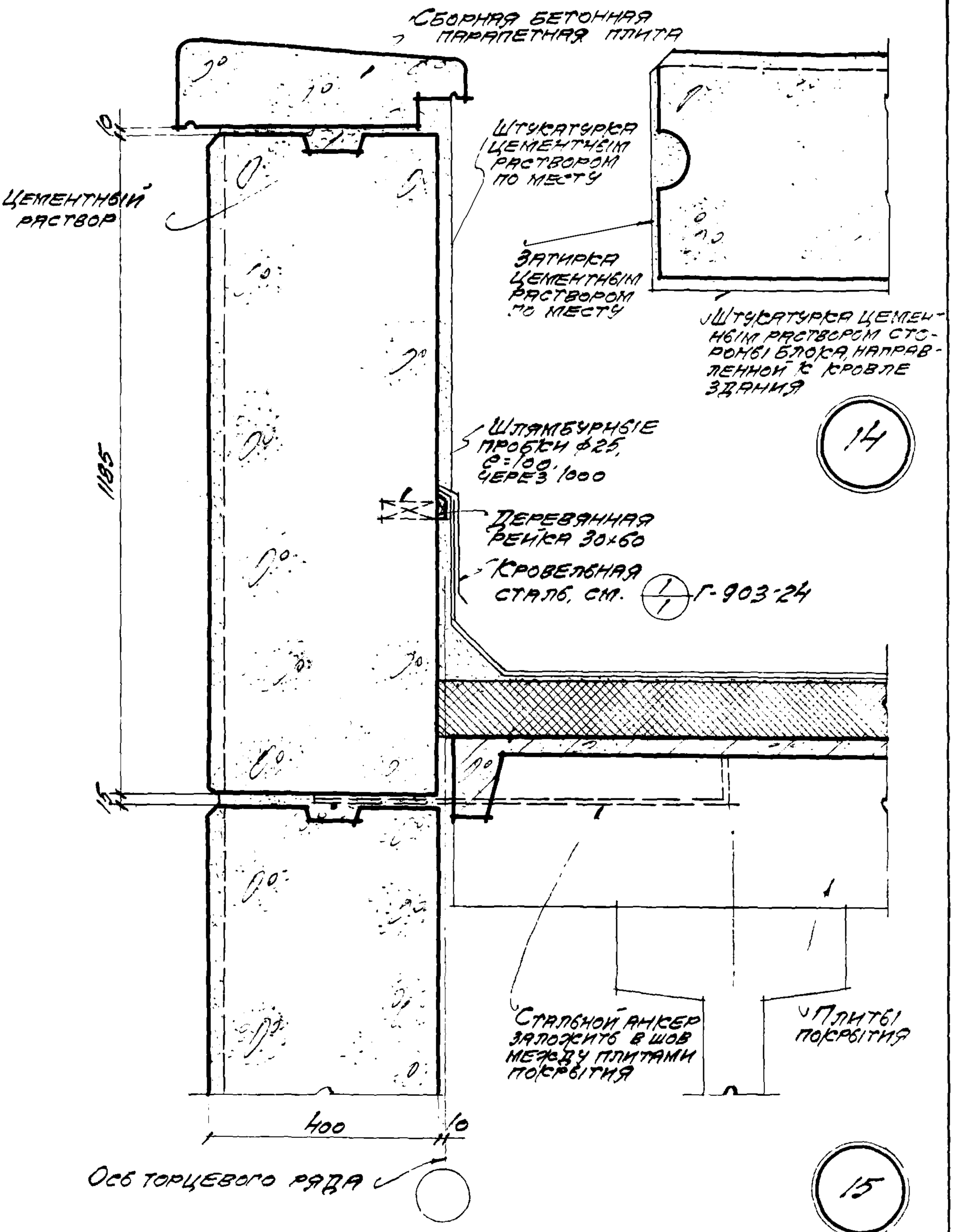

Согласовано
Главстройпроект

ПРОМСТРОЙПРОЕКТ
Центральное производственное

Согласовано

Исполнил

ТП 1959	Покрытия из крупнопанельных железобетонных плит	Г-903-21
	Деталь примыкания к торцовой стене	Лист 14

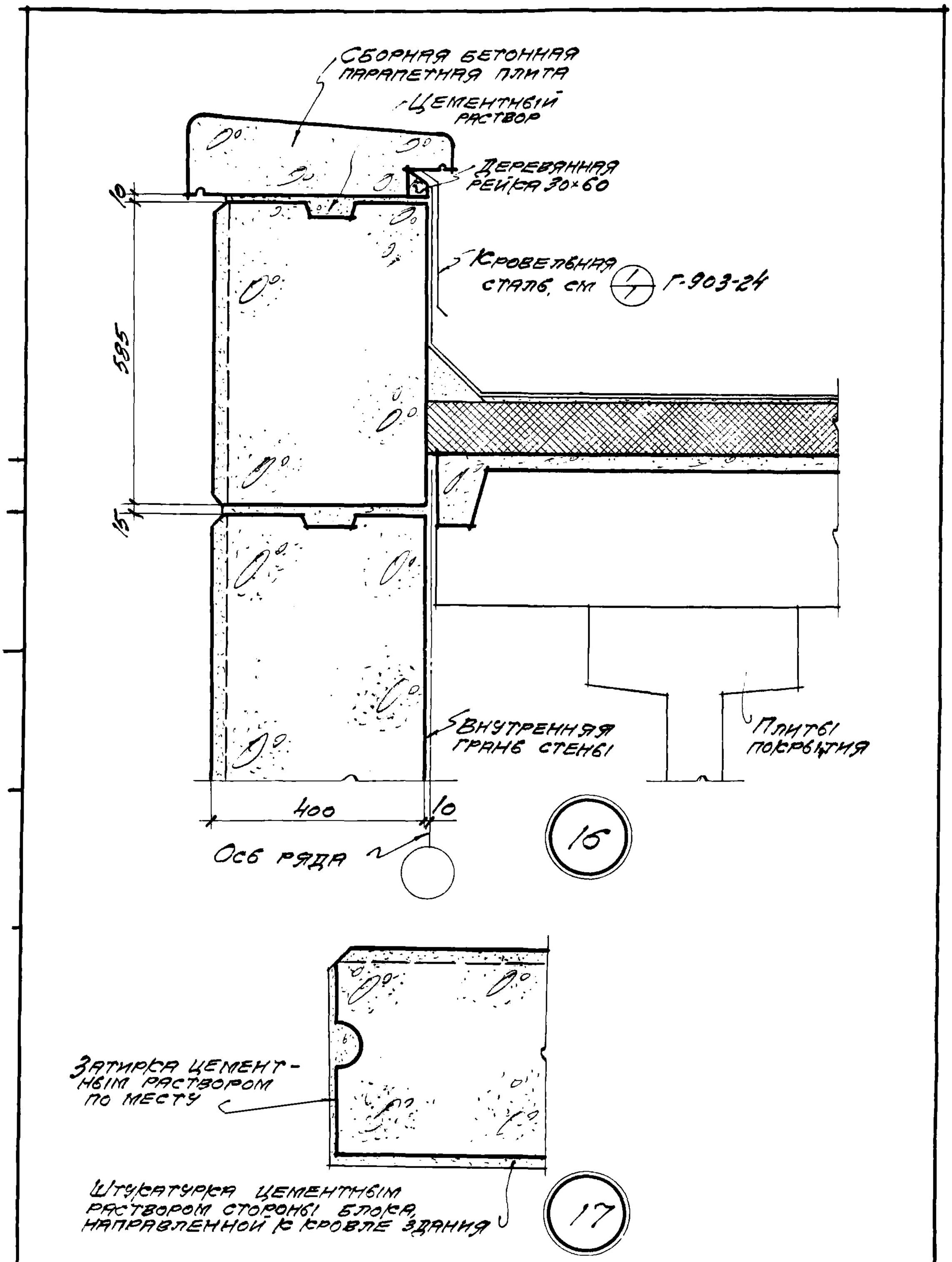

ТД 1959	Покрытия из крупнопанельных железобетонных плит	Г-903-21	
	Деталь примыкания к торцовой стене	лист	15

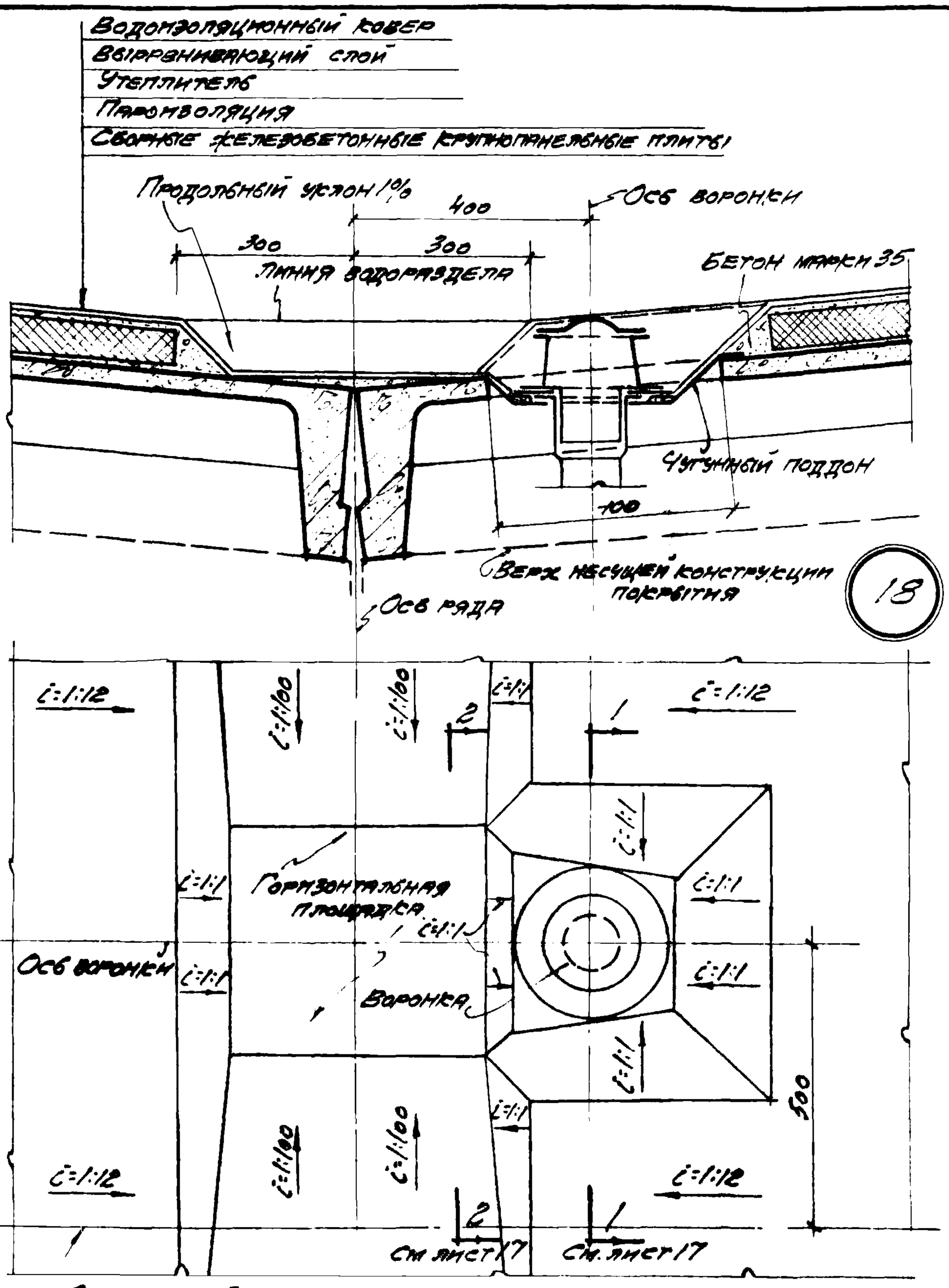

План ендовы

Примечание: Данный лист рассматривать совместно с листом 17

Госстрой СССР Главстройпроект ПРОМСТРОЙПРОЕКТ Центральное производство	ТД 1959	Покрытия из крупнопанельных железобетонных плит	Г-903-21
		Детали средней ендовы	Лист 16

Гл. арх. пр. Шварц
Исполнит. Цукина

Водоизоляционный ковер
Выравнивающий слой
Утеплитель
Пароизоляция
Сборные железобетонные крупнопанельные плиты

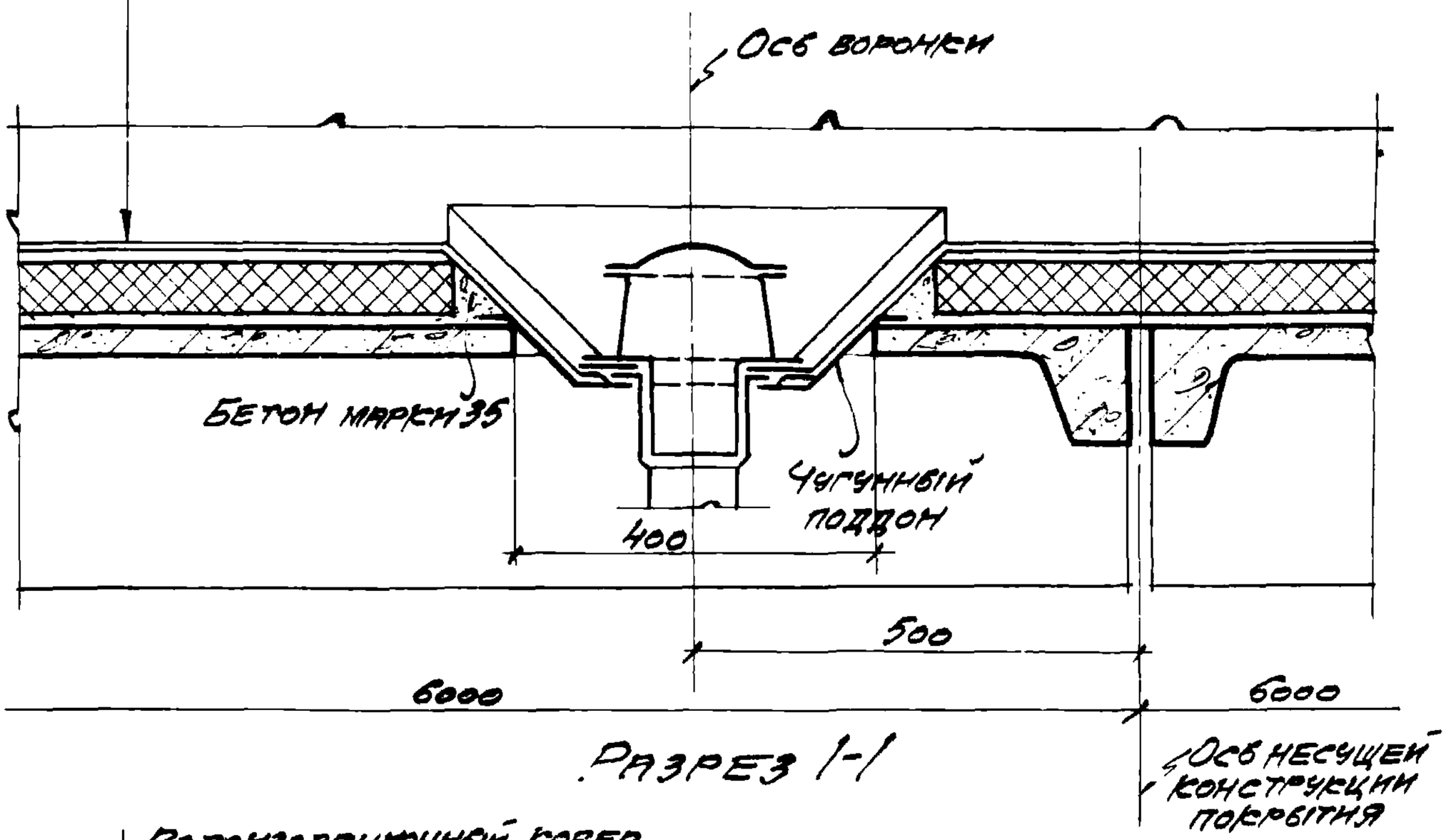

Разрез 1-1

Водоизоляционный ковер
Бетон марки 35
Сборные железобетонные крупнопанельные плиты

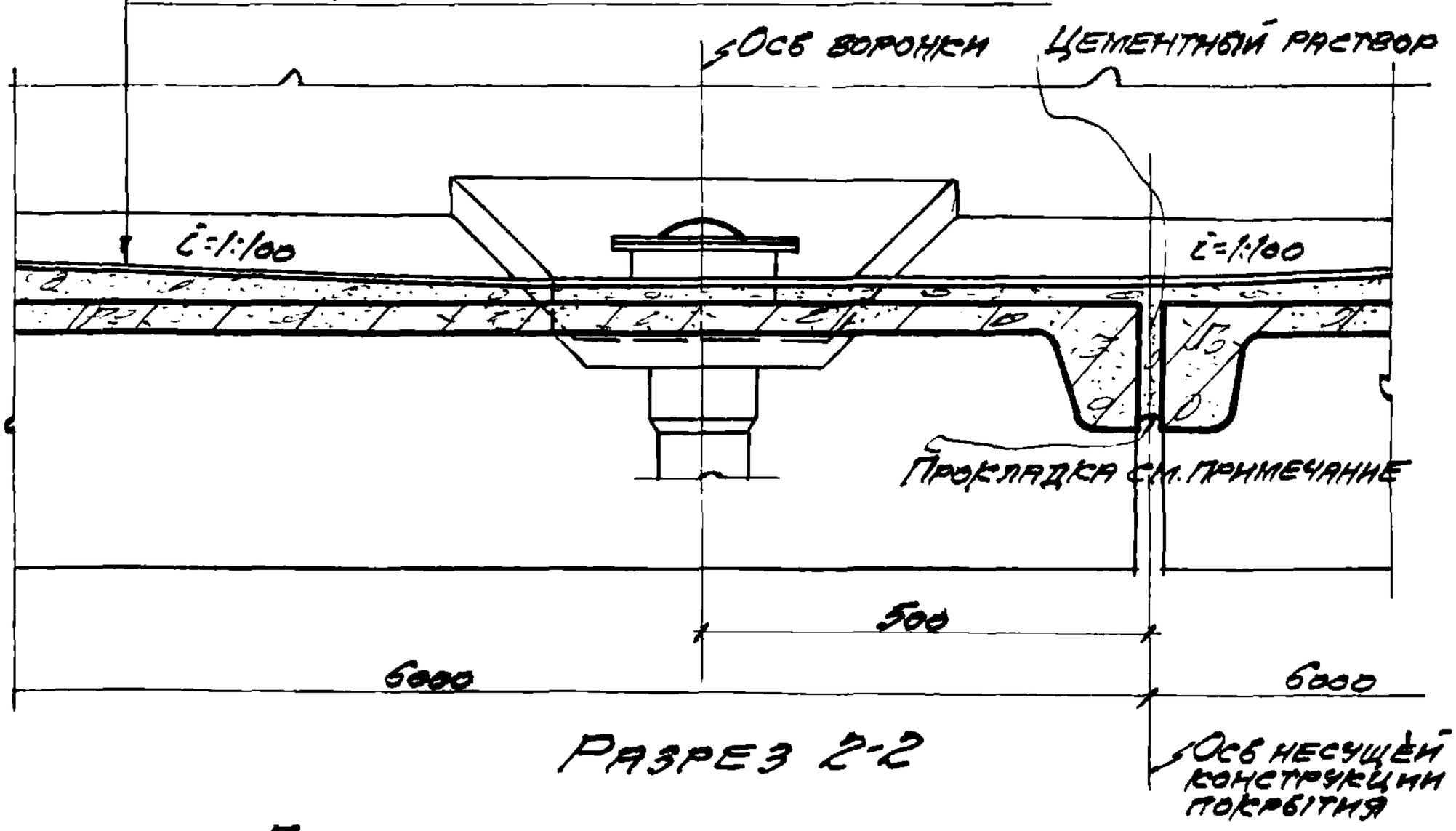

Разрез 2-2

Примечание: Прокладка может выполняться из отходов древесины, жгутов из отходов рулонных кровельных материалов, строительной бумаги и т.п.

ТД 1959	Покрытия из крупнопанельных железобетонных плит	Г-903-21	
	Продольные разрезы ендовы	Лист	17

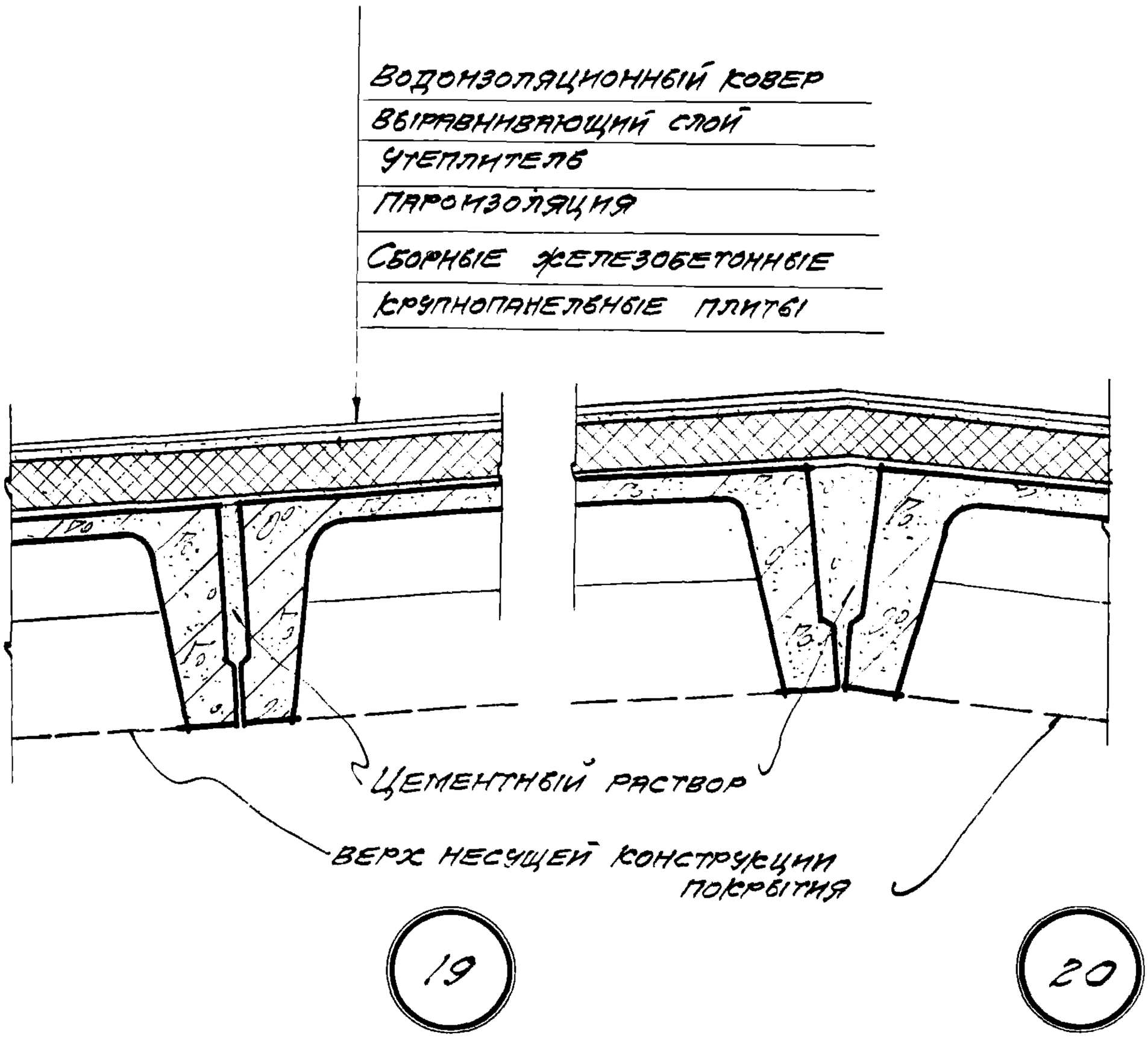

Гр. арх. пр.	Шварц	
Исполнит.	Шукина	

Госстрой СССР
Главстройпроект
ПРОМСТРОЙПРОЕКТ
Центральное производство

ТД 1959	Покрытия из крупнопанельных железобетонных плит	Г-903-21	
	Детали сопряжения плит	Лист	18

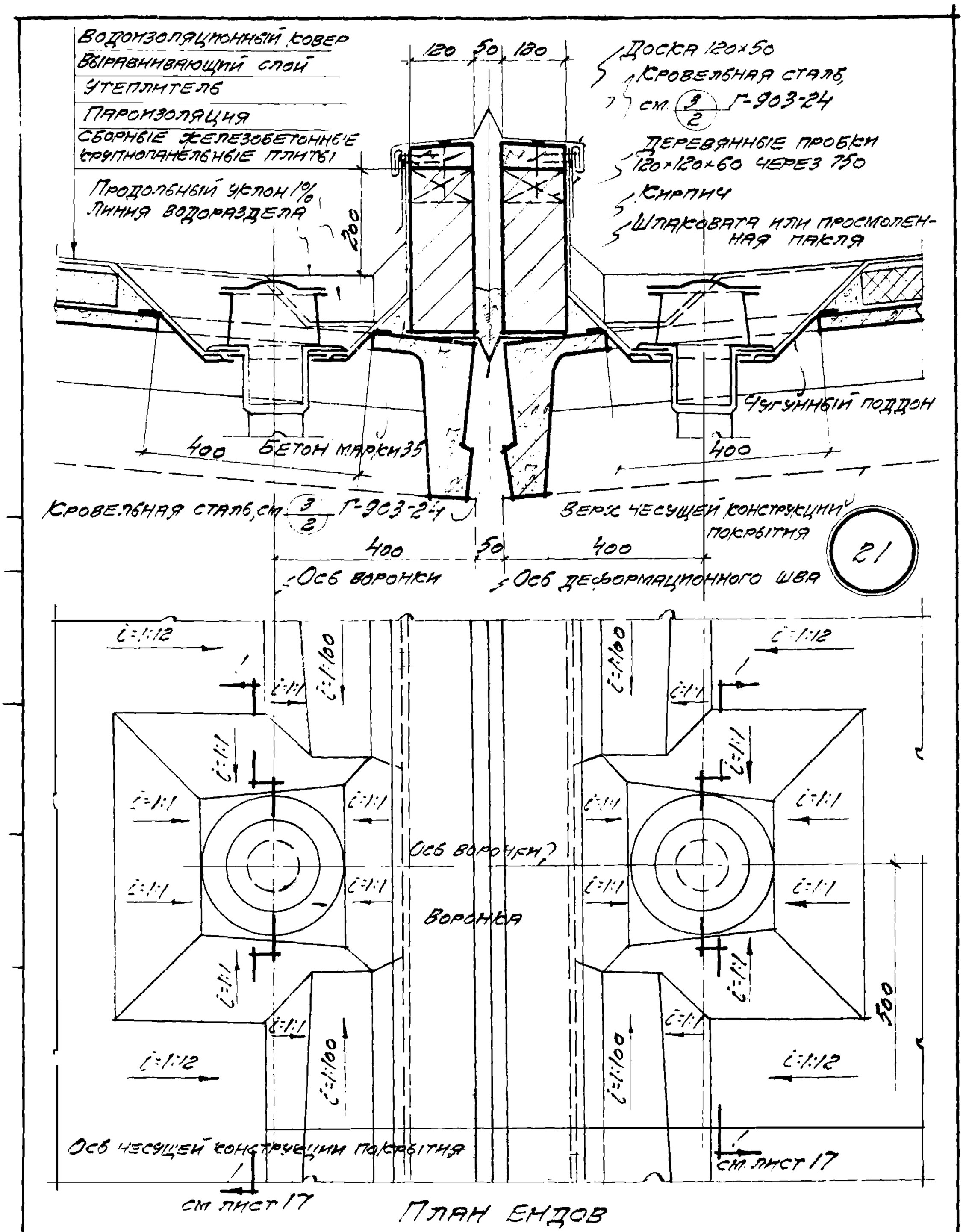

План ендов

Примечание: Данный лист рассматривать совместно с листом 17

ГД 1959	Покрытия из крупнопанельных железобетонных плит	Г-903-21	
	Деталь продольного деформационного шва	лист	19

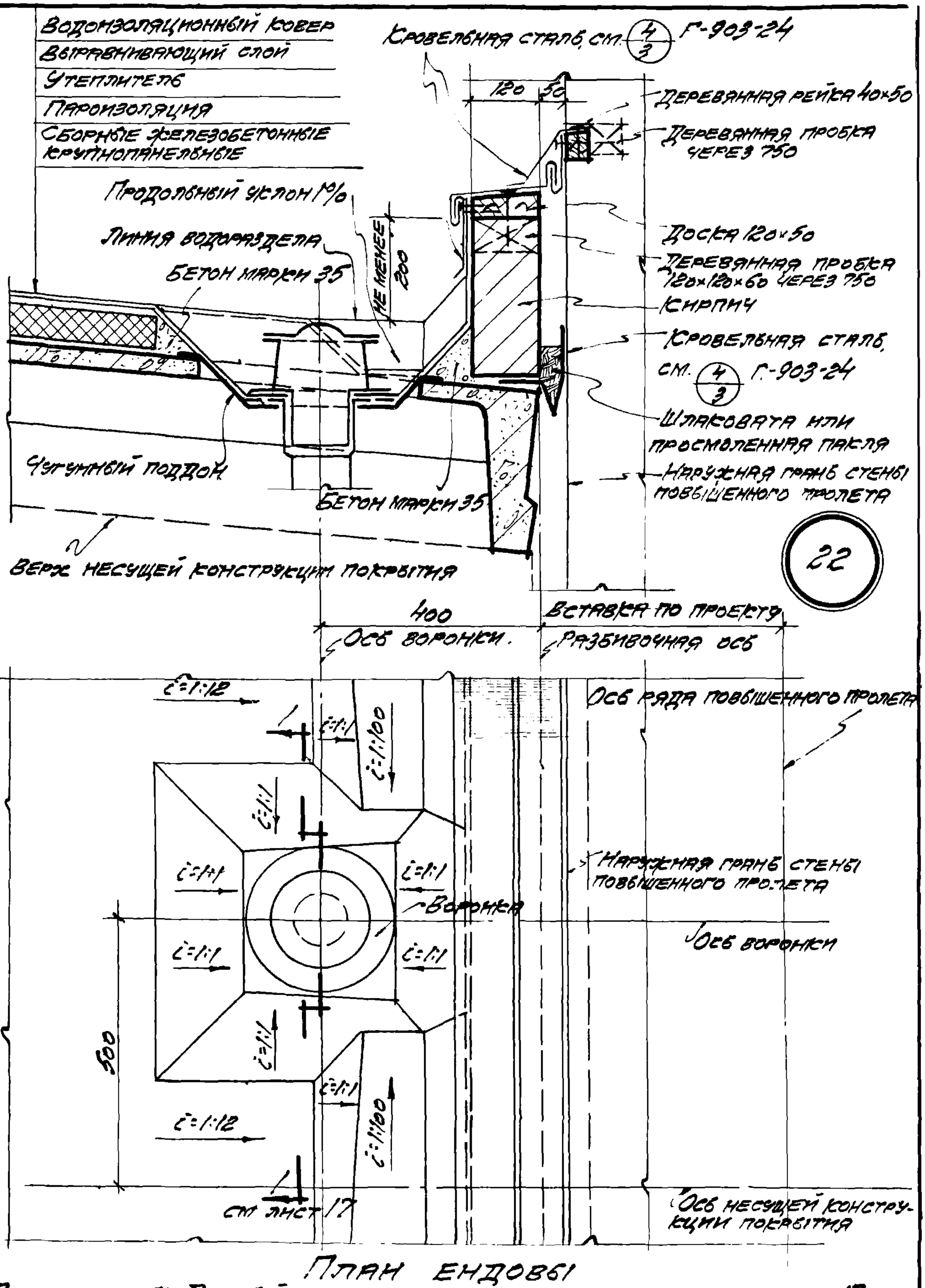

План ендовы

Примечание: Данный лист рассматривать совместно с листом 17

ТД 1959	Покрытия из крупнопанельных железобетонных плит	Г-903-21	
	Деталь продольного деформационного шва у стены повышенного пролета здания	Лист	20

Исполнит. | Изменения

Главстройпроект
Центральное производство
ПРОМСТРОЙПРОЕКТ

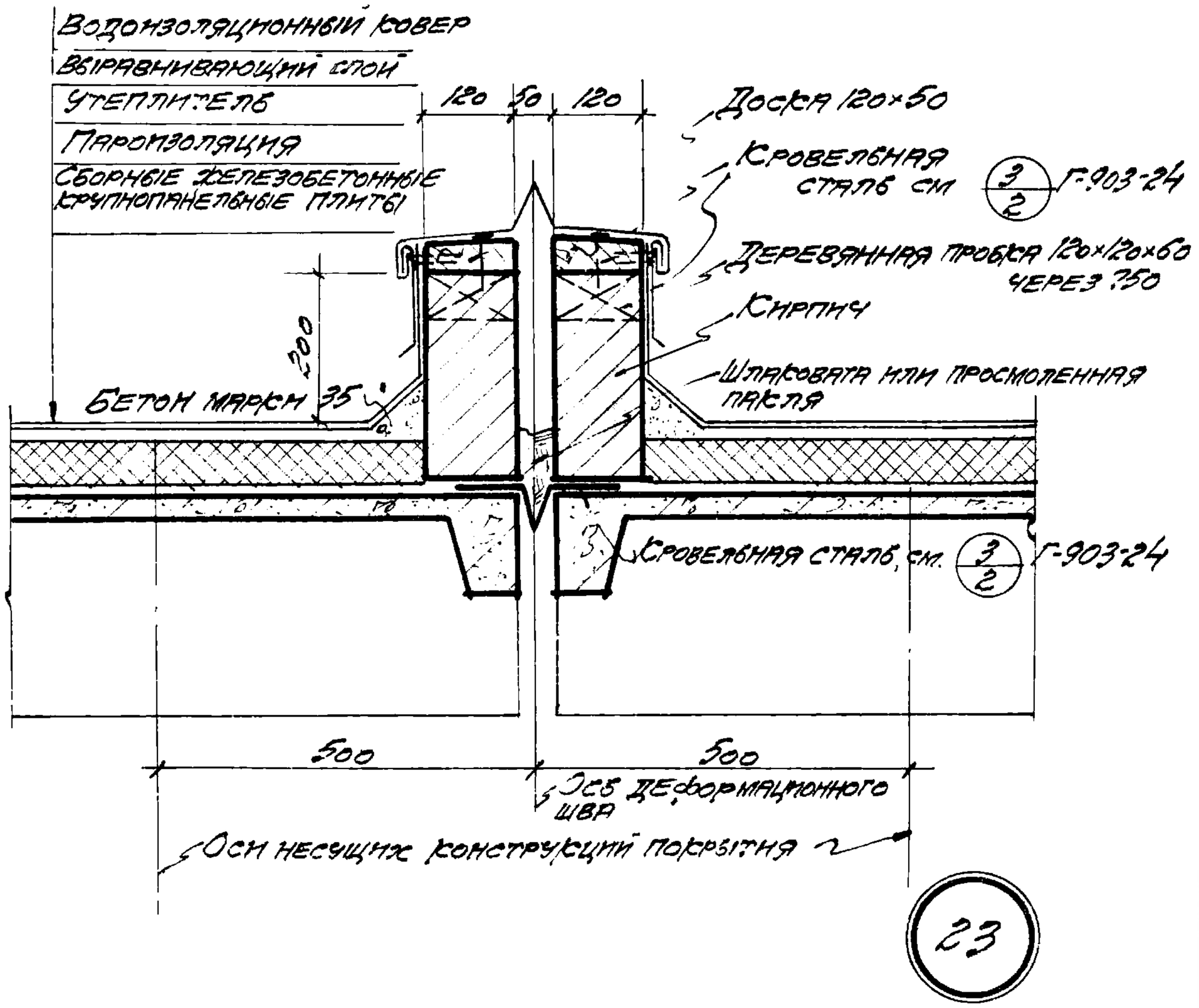

ТД 1959	Покрытия из крупнопанельных железобетонных плит	Г-903-21	
	Деталь поперечного деформационного шва	лист	21

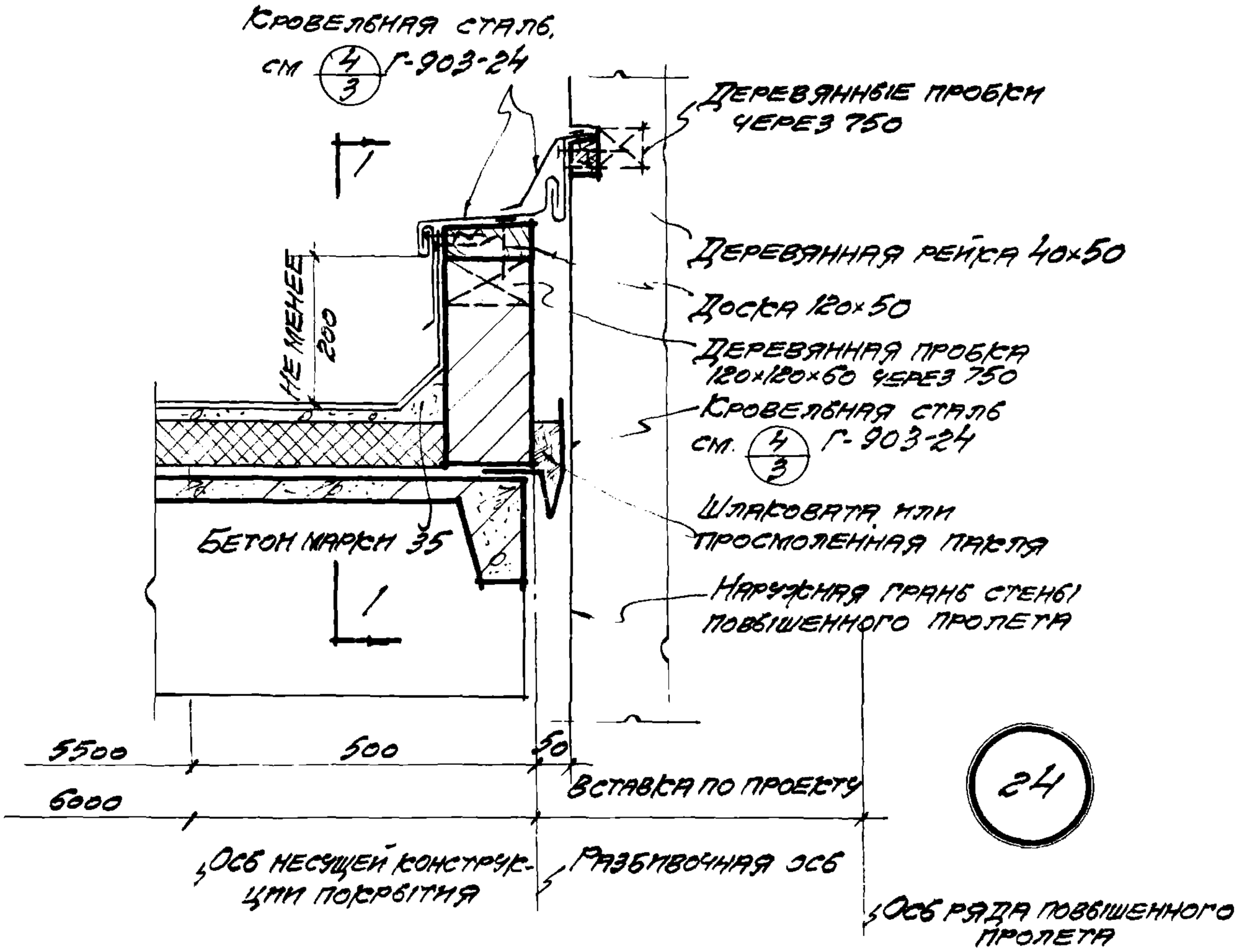

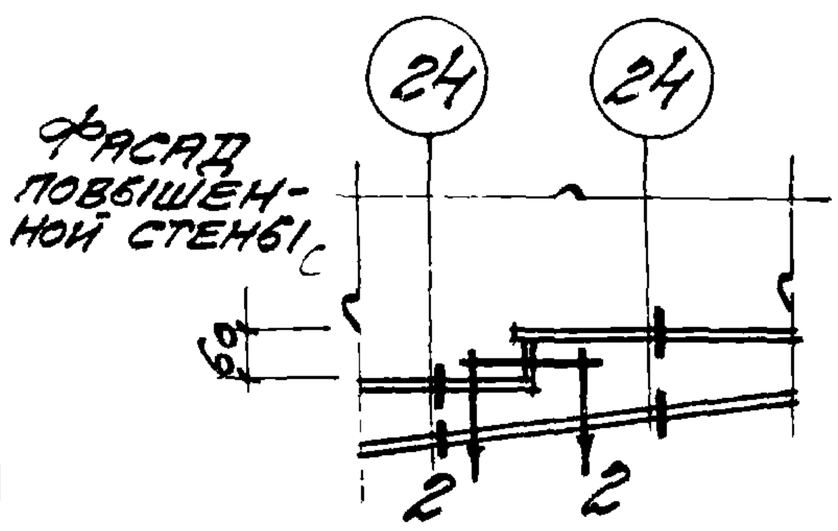

Разрез 1-1

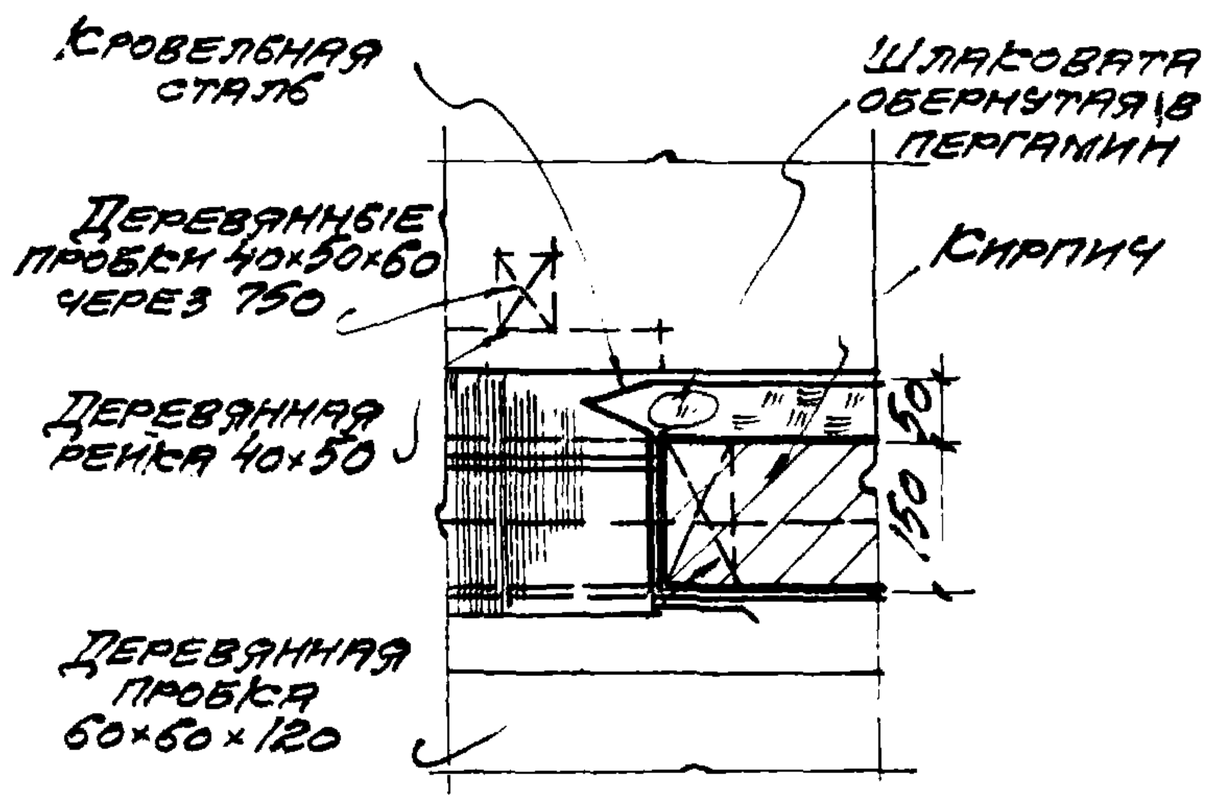

Разрез 2-2

Гипростройпроект Главстройпроизводство ПРОМСТРОЙПРОЕКТ Центральное проектное отделение	ТД 1959	Покрытия из крупнопанельных железобетонных плит	Г-903-21
		Деталь поперечного деформационного шва у стены повышенного пролета здания	Лист 22

Исполнит. Цукина

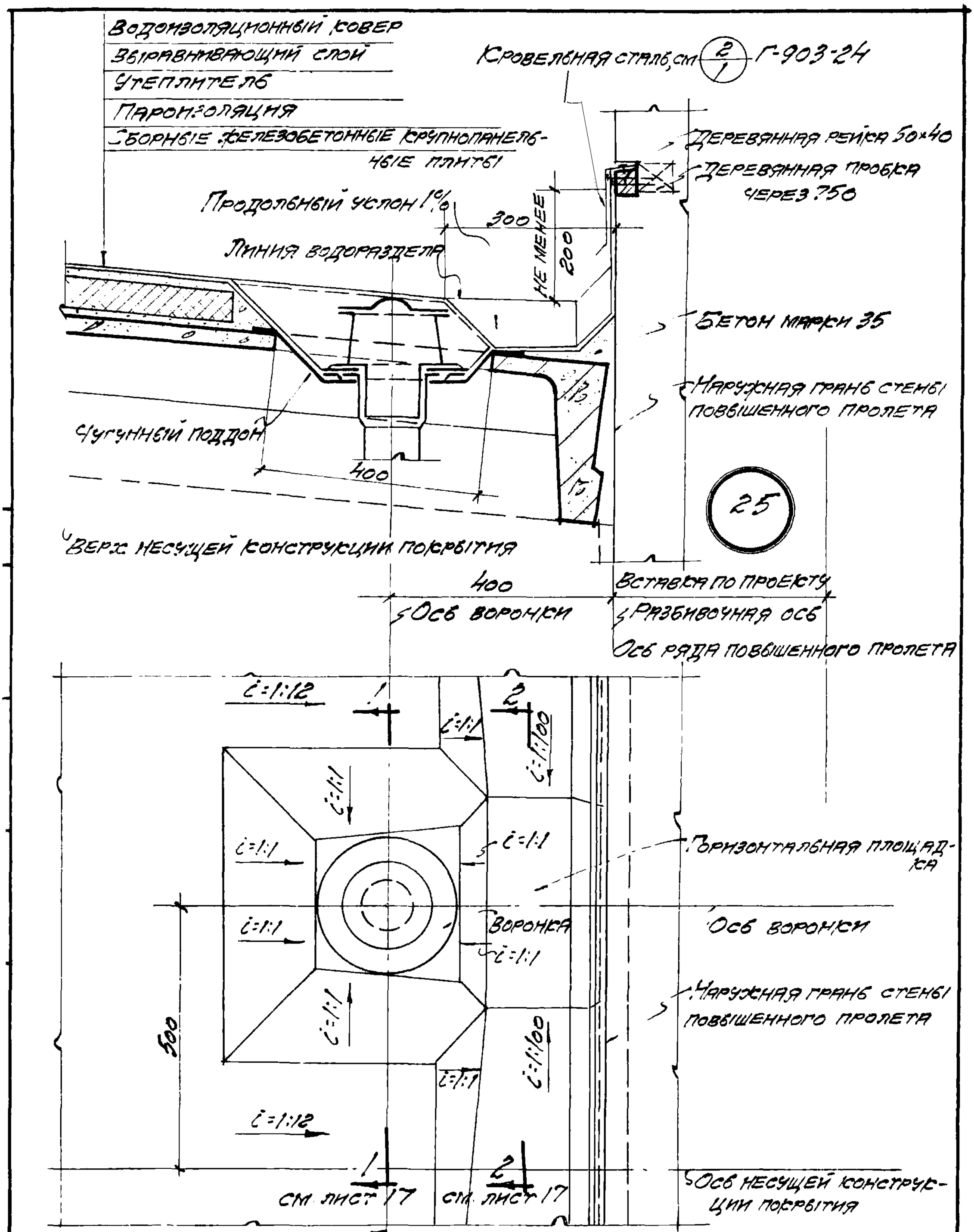

План ендовы

Примечание: Данный лист рассматривать совместно с листом 17.

ТА 1959	Покрытия из крупнопанельных железобетонных плит	Г-903-21	
	Деталь ендовы у стены повышенного пролета здания.	Лист	23

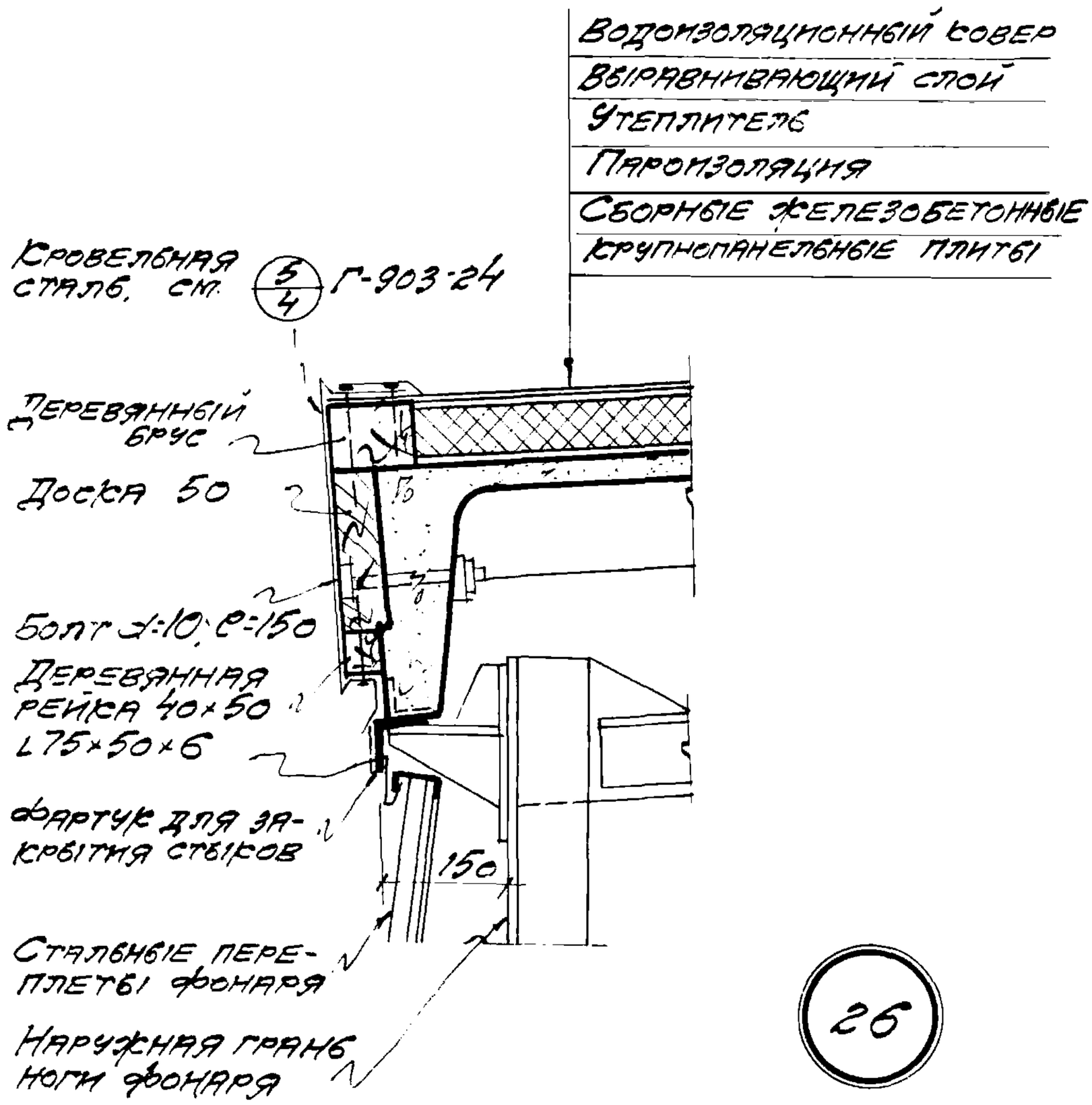

Примечание: 1. L 75×50×6 после выверки и закрепления к стойкам фонарей приваривается к закладным деталям в ребрах плит.

ТД 1959	Покрытия из крупнопанельных железобетонных плит	Г-903-24	
	Деталь карниза фонаря	лист	24

Главстройпроект
ПРОМСТРОЙПРОЕКТ
Центральное производство

Исполнит.

Инж. Чернина

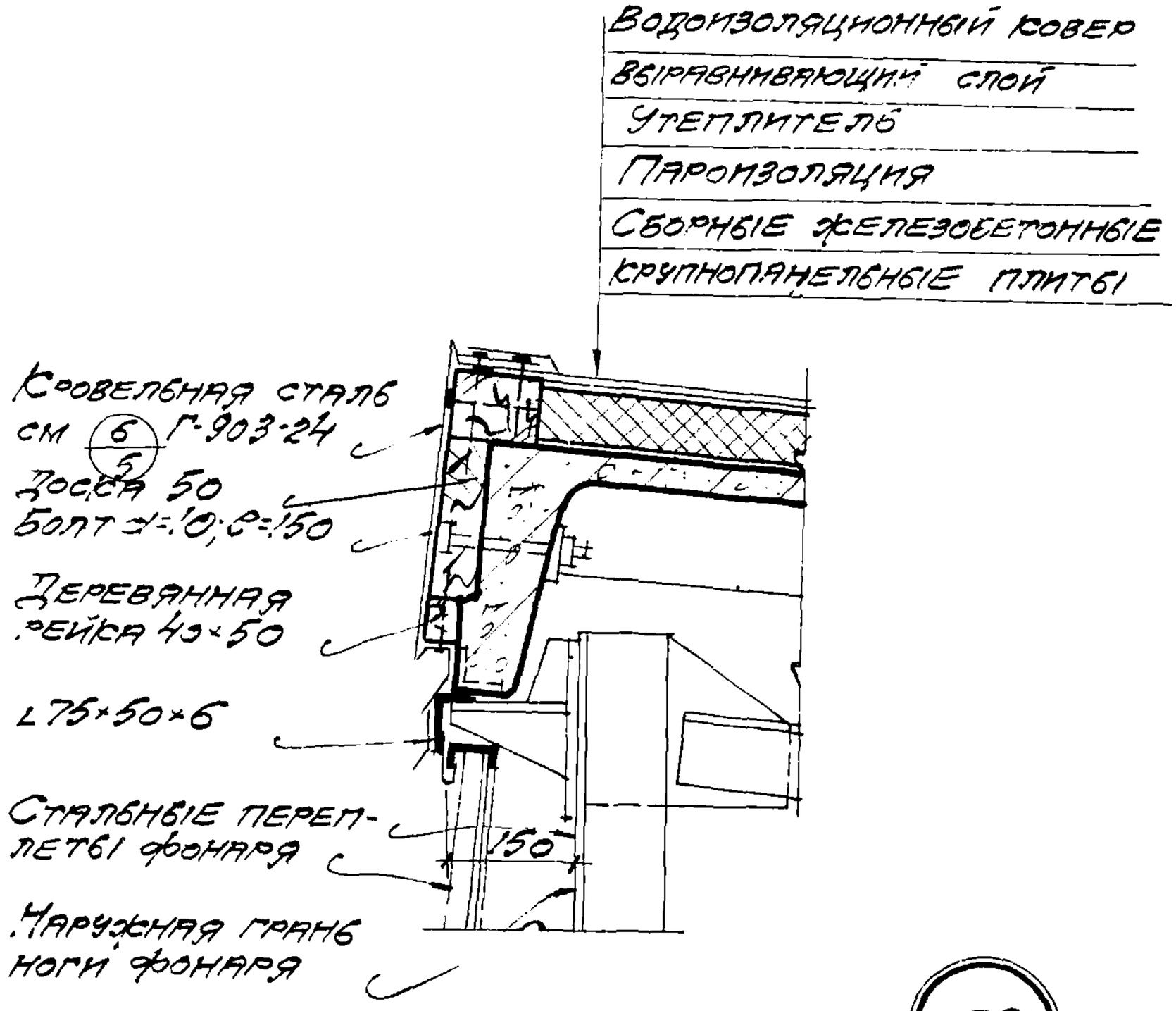

Примечание: 1. ∟75×50×6 после выверки и закрепления к стойкам фонарей приваривается к закладным деталям в ребрах плит.

ТД 1959	Покрытия из крупнопанельных железобетонных плит	Г-903-21	
	Деталь карниза фонаря	Лист	25

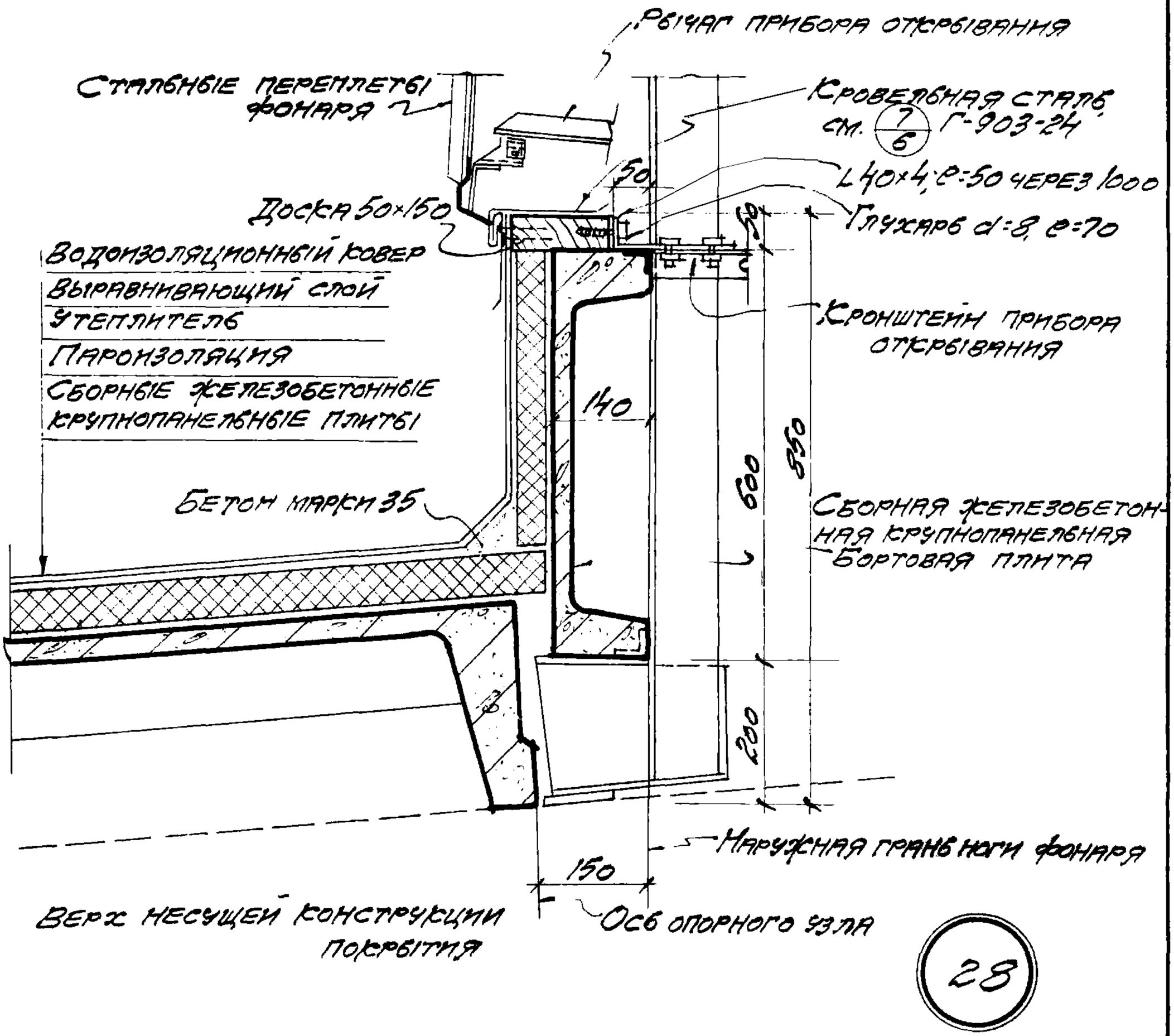

Центральное проектное бюро

ТД 1959	Покрытия из крупнопанельных железобетонных плит	Г-903-21
	Деталь нижнего борта фонаря	лист 26

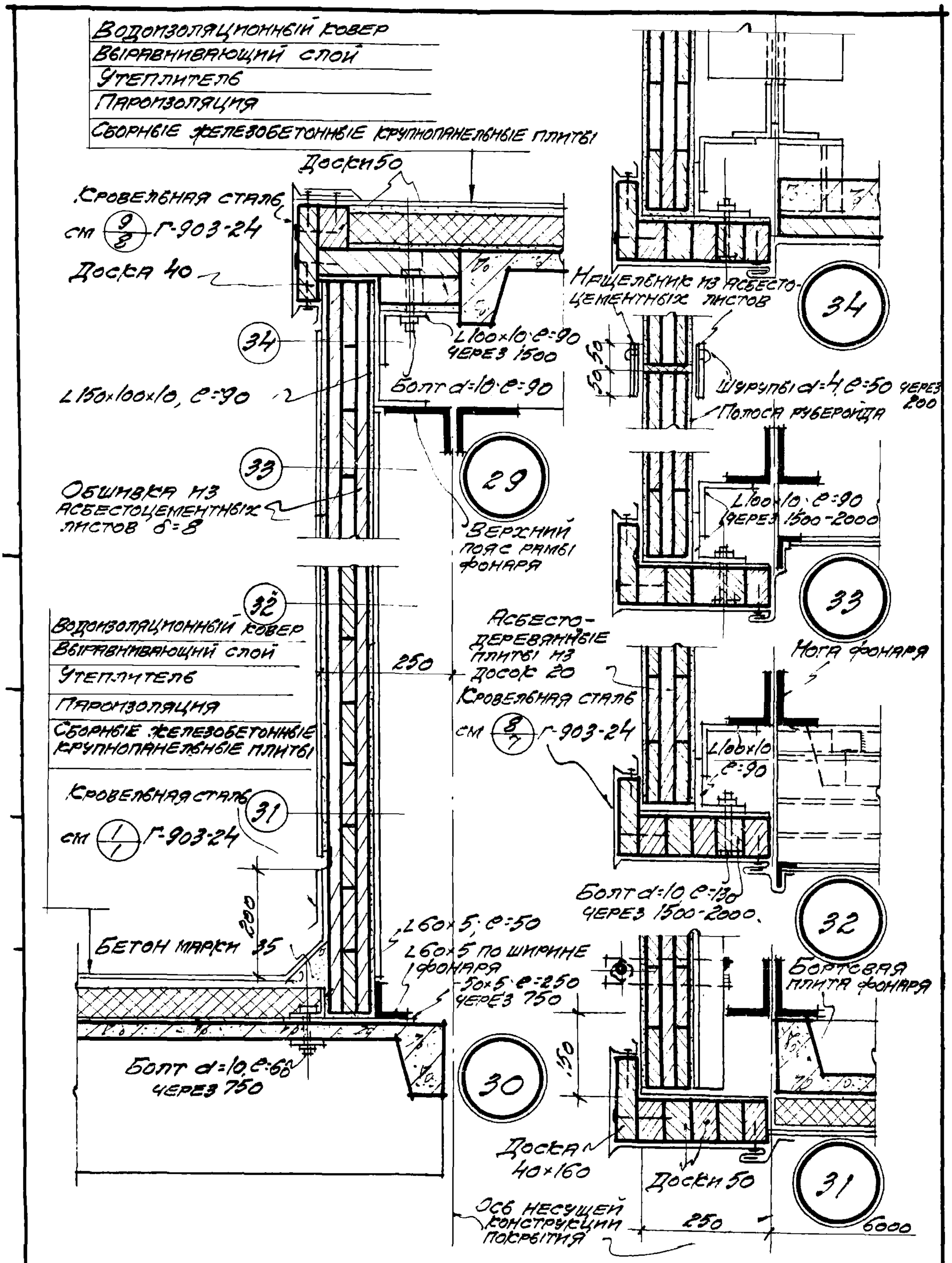

ТД 1959	Покрытия из крупнопанельных железобетонных плит	Г-903-21	
	Детали торца фонаря	Лист	27

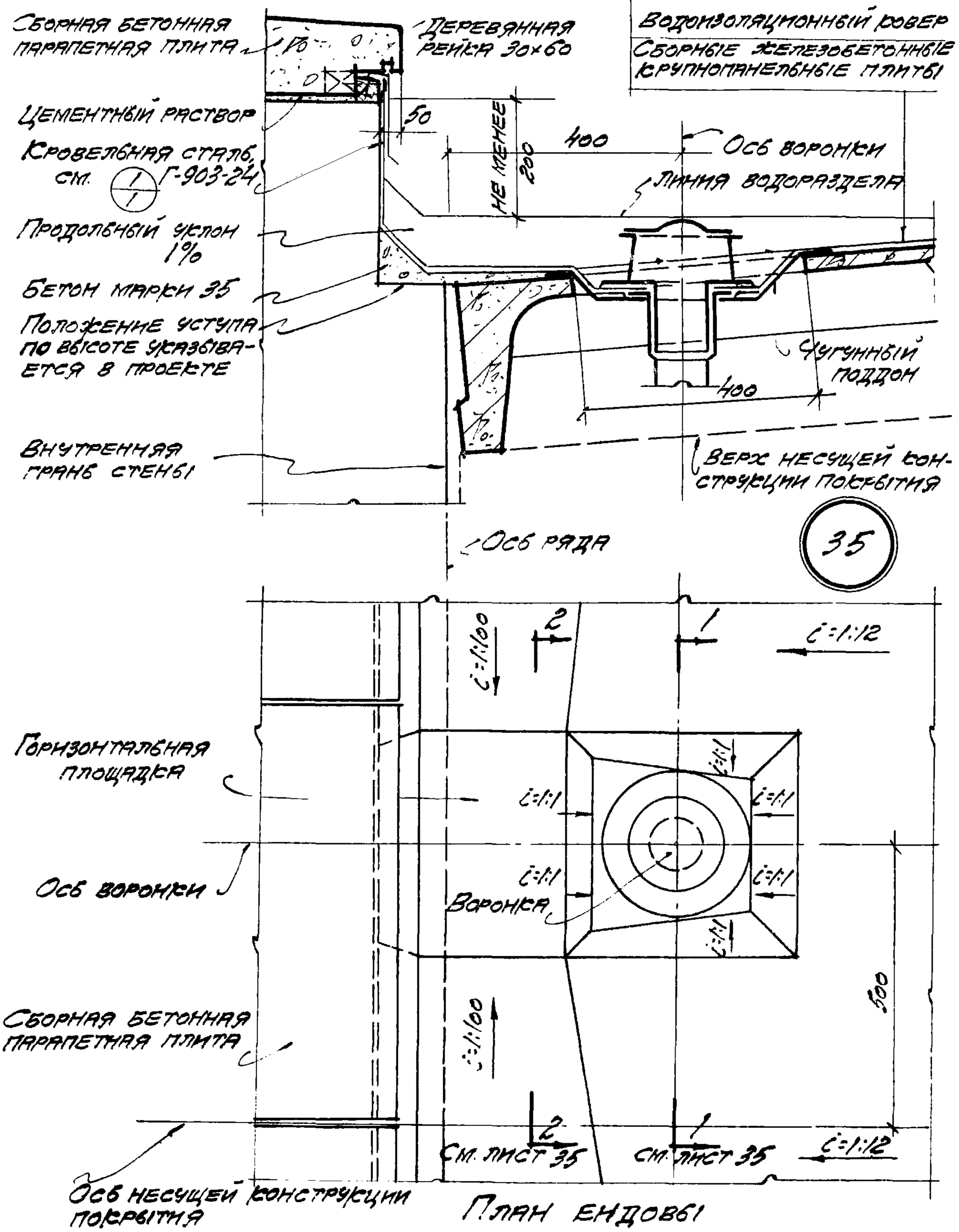

Примечание: Данный лист рассматривать совместно с листом 35

Главстройпроект ПРОМСТРОЙПРОЕКТ Центральное производство	ТД 1959	Покрытия из крупнопанельных железобетонных плит	Г-903-21
		Детали ендовы у наружных стен.	Лист 28

Исполнит | Цыкина

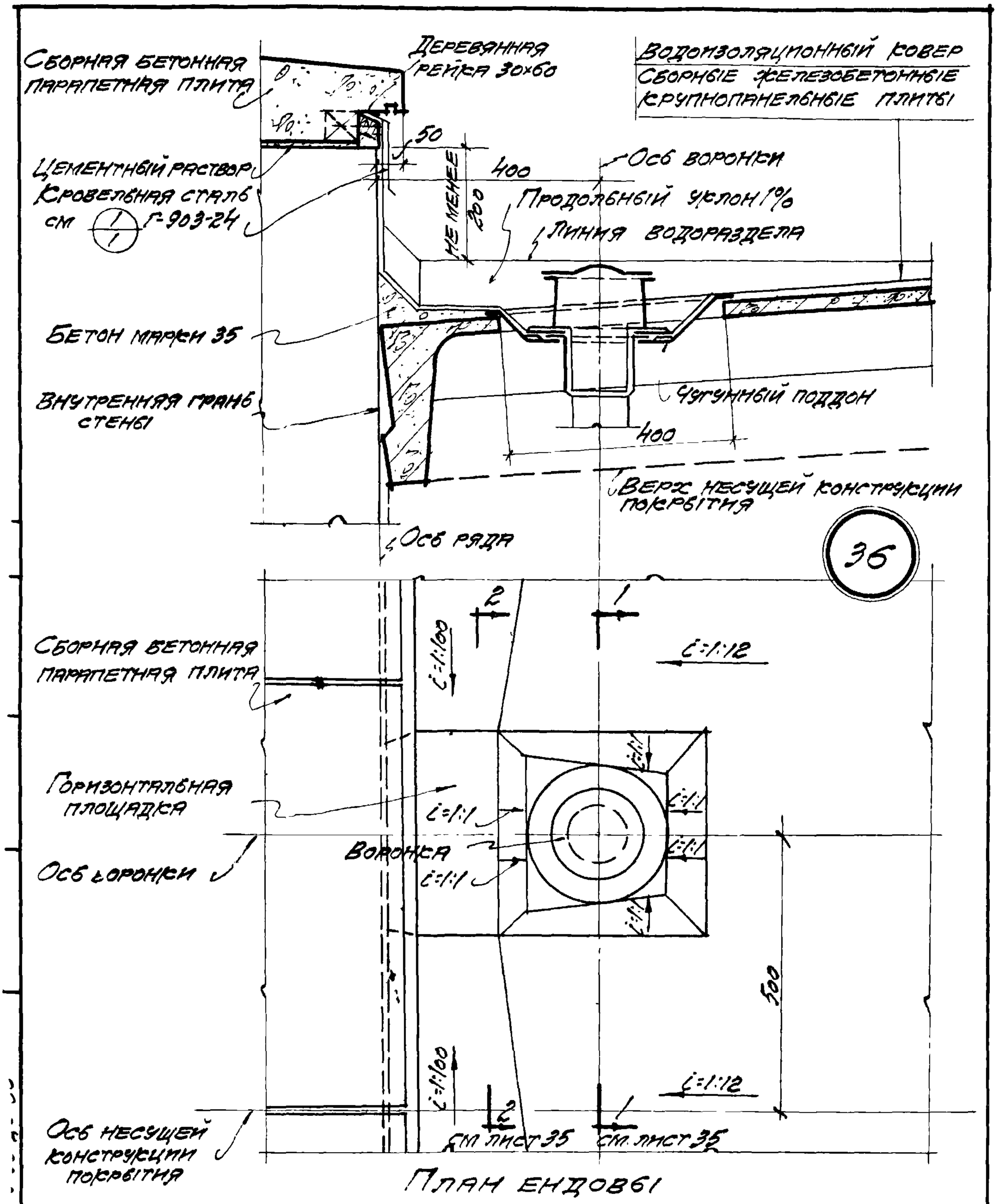

Примечание: Данный лист рассматривать совместно с листом 35

ТД 1959	Покрытия из крупнопанельных железобетонных плит	Г-903-21	
	Деталь ендовы у наружных стен	Лист	29

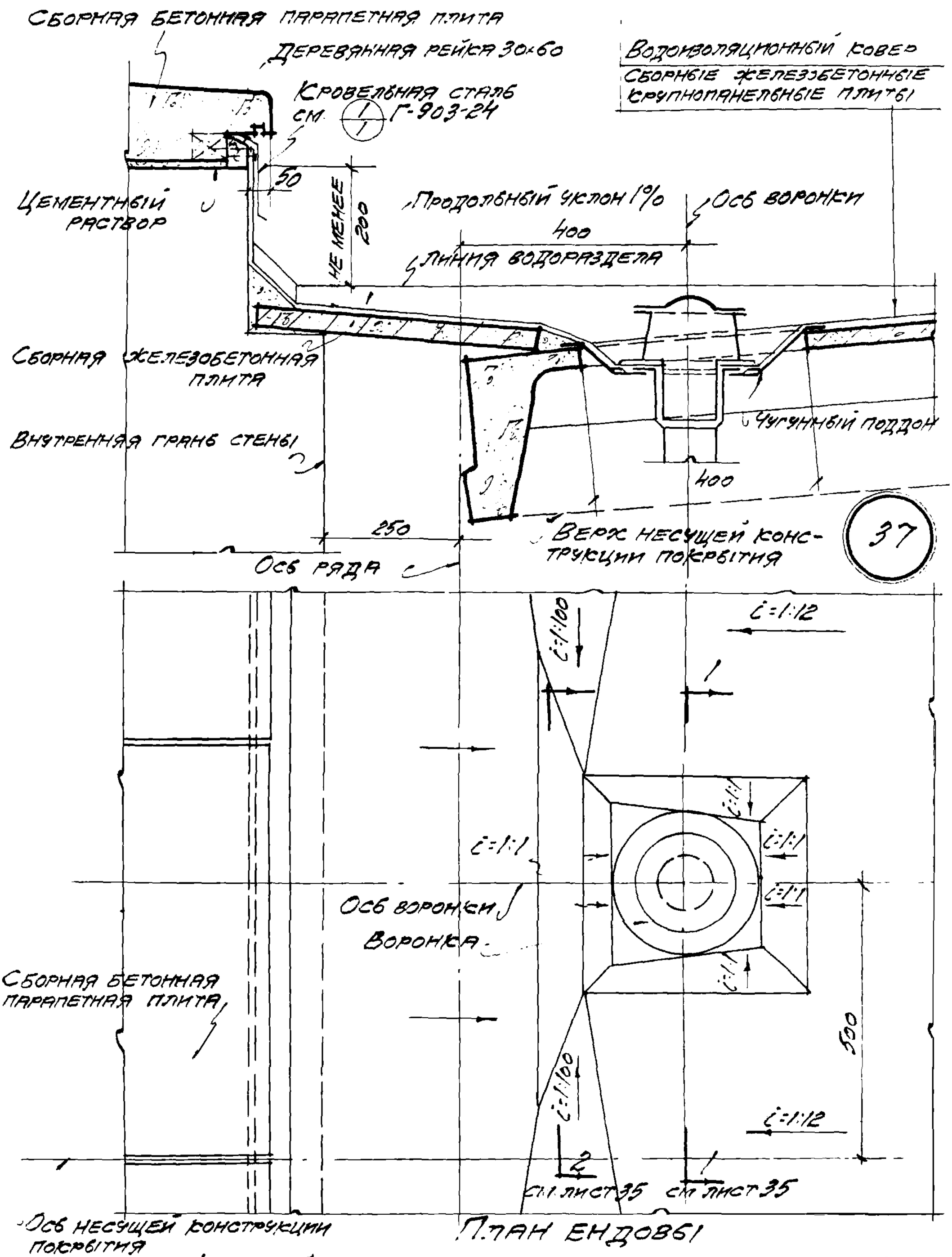

Примечание: 1. Данный лист рассматривать совместно с листом 35
2. Положение уступа стены по высоте указано в проекте.

ТД 1959	Покрытия из крупнопанельных железобетонных плит	Г-903-21	
	Деталь ендовы у наружных стен	Лист	30

Промстройпроект
Центральное производство

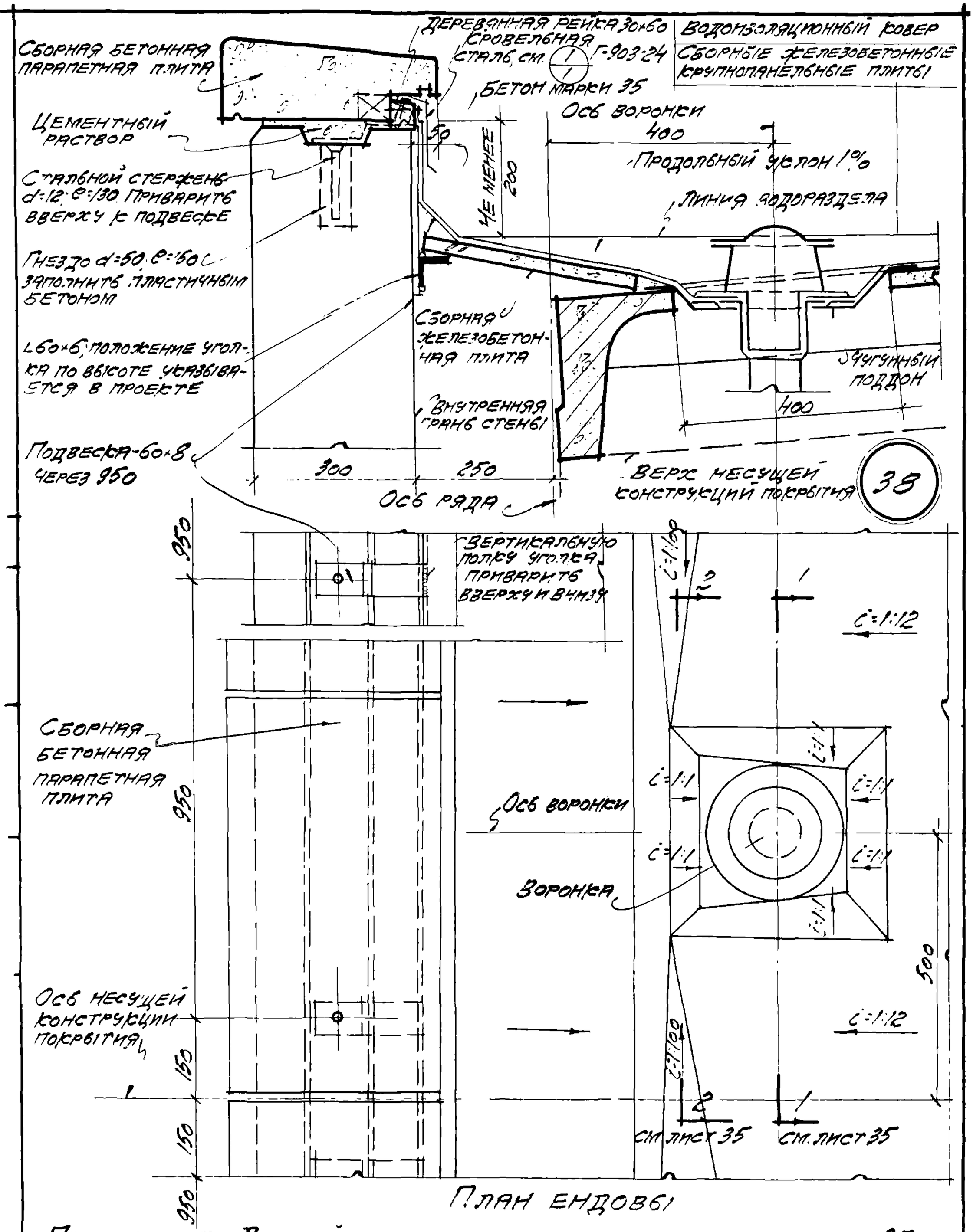

Примечание: Данный лист рассматривать совместно с листом 35

ТА 1959	Покрытия из крупнопанельных железобетонных плит	Г-903-21	
	Деталь ендовы у наружных стен	лист	31

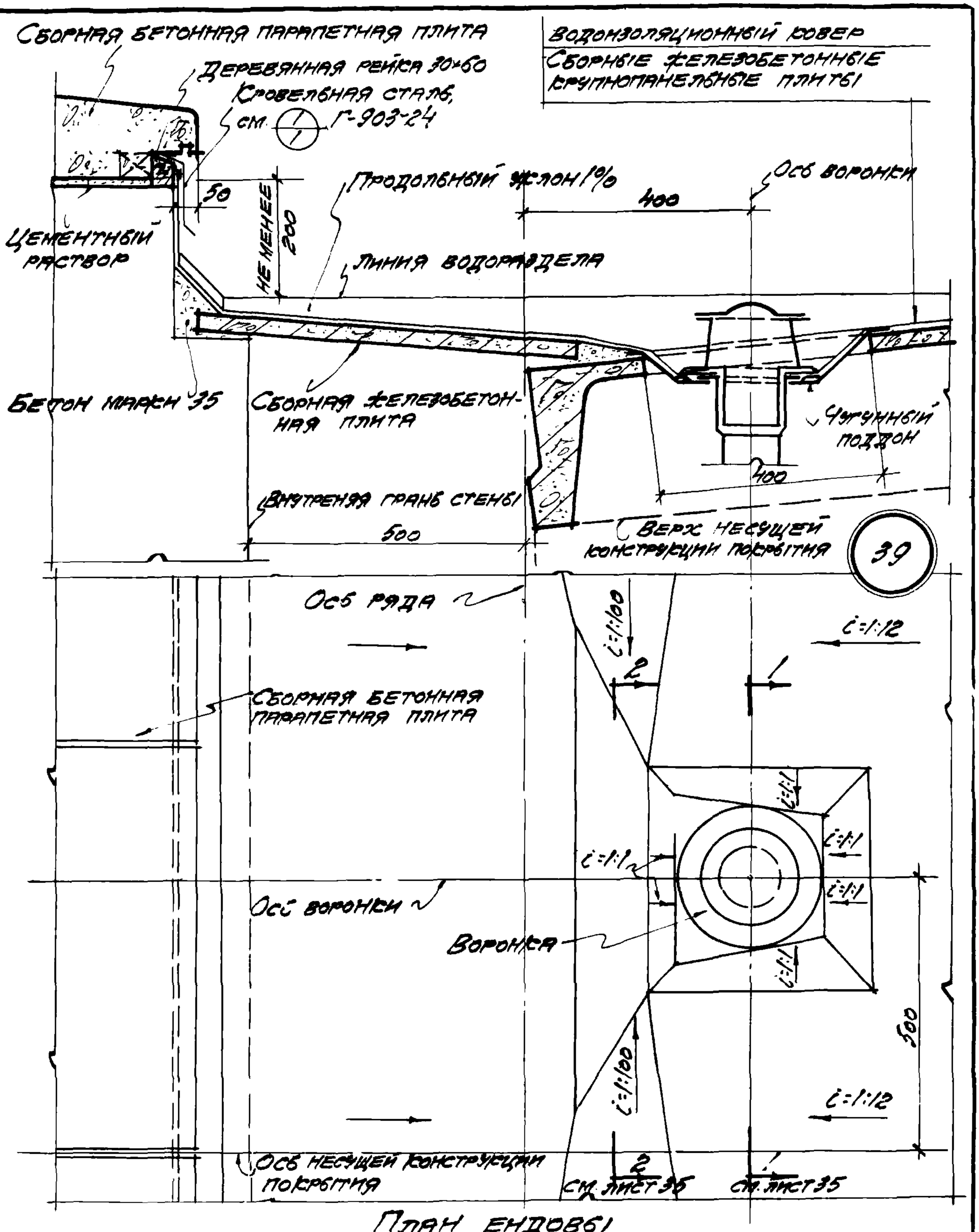

План ендовы

Примечание: Данный лист рассматривать совместно с листом 35

ТД 1959	Покрытия из крупнопанельных железобетонных плит	Г-903-21
	Деталь ендовы у наружных стен	Лист 32

Главстройпроект
Центральное производство
ПРОМСТРОЙПРОЕКТ

Исполнит. Шукина

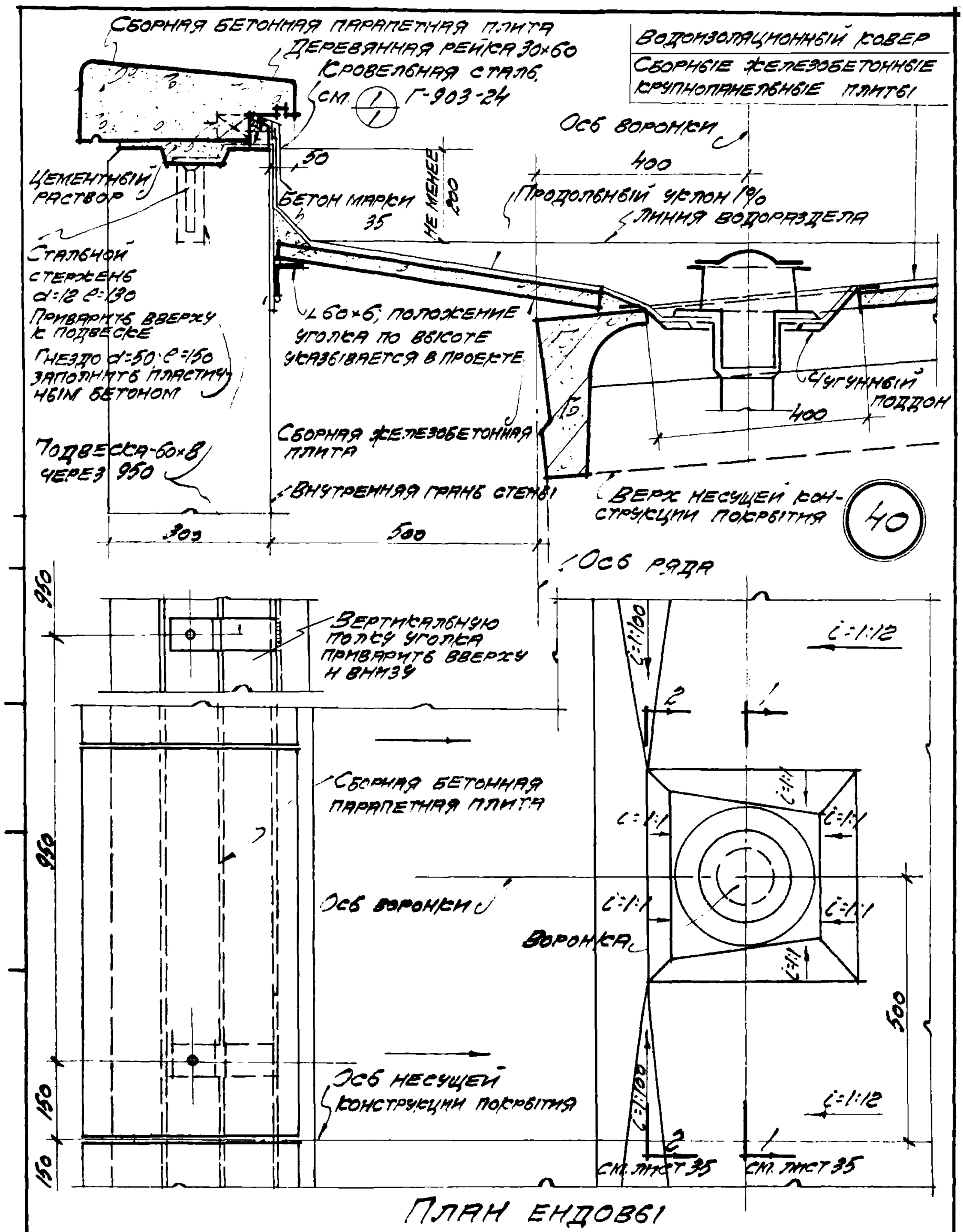

План ендовы

Примечание: Данный лист рассматривать совместно с листом 35

ТД 1959	Покрытия из крупнопанельных железобетонных плит	Г-903-21	
	Деталь ендовы у наружных стен	Лист	33

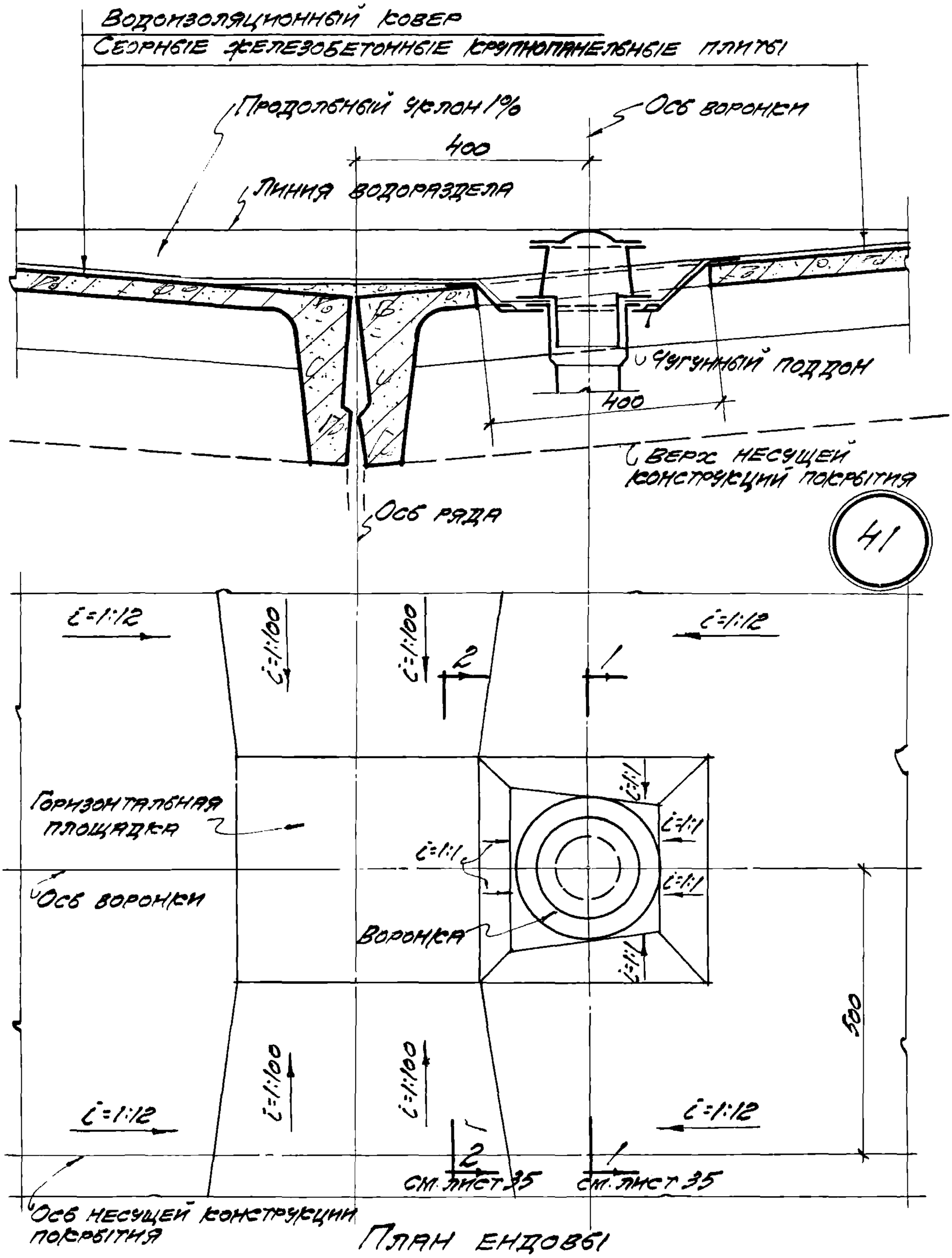

План ендовы

Примечание: Данный лист рассматривать совместно с листом 35

ТД 1959	Покрытия из крупнопанельных железобетонных плит	Г-903-21	
	Детали средней ендовы	Лист	34

Главстройпроект
ПРОМСТРОЙПРОЕКТ
Центральное производство

Исполнит. | Щукина

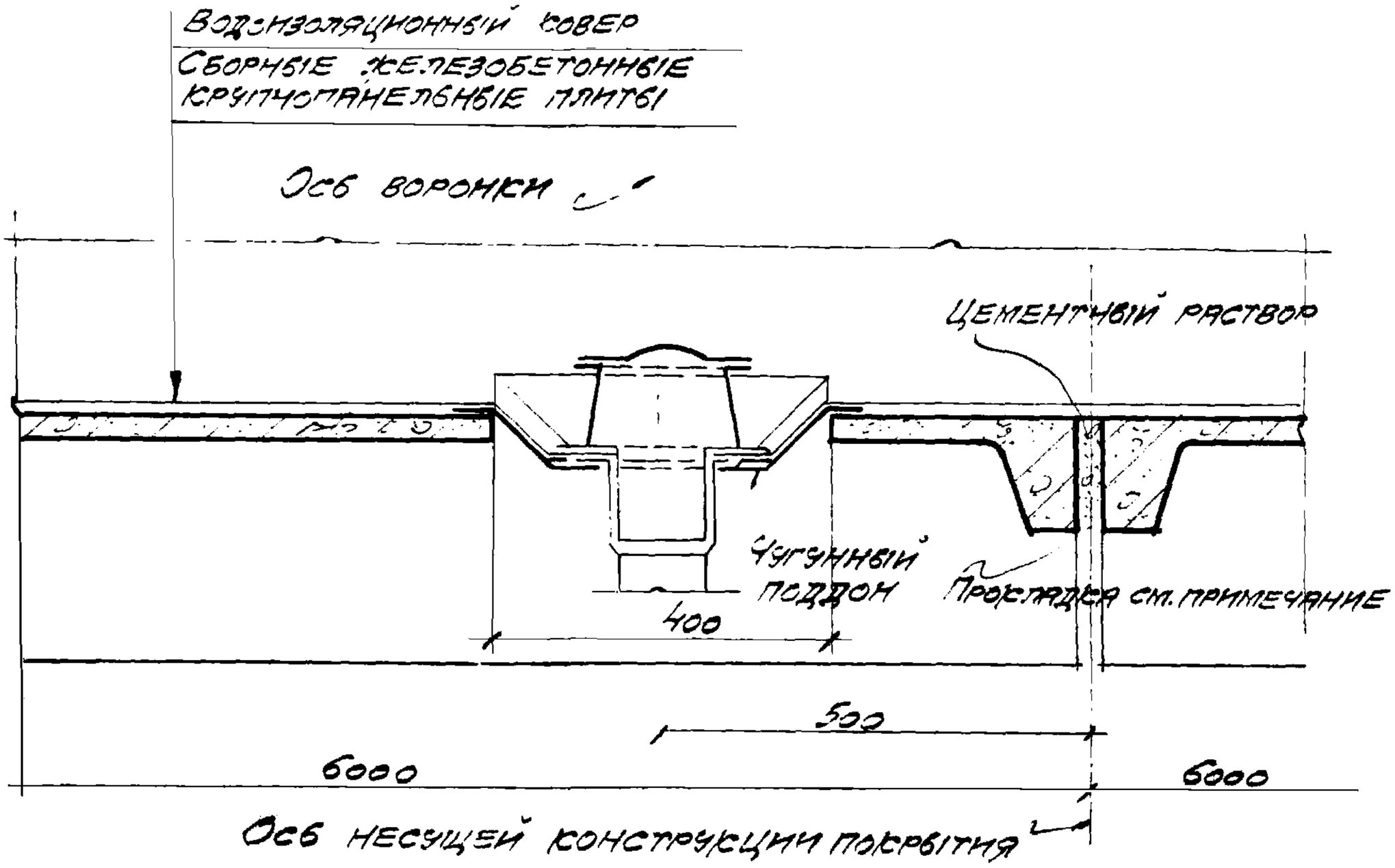

Разрез 1-1

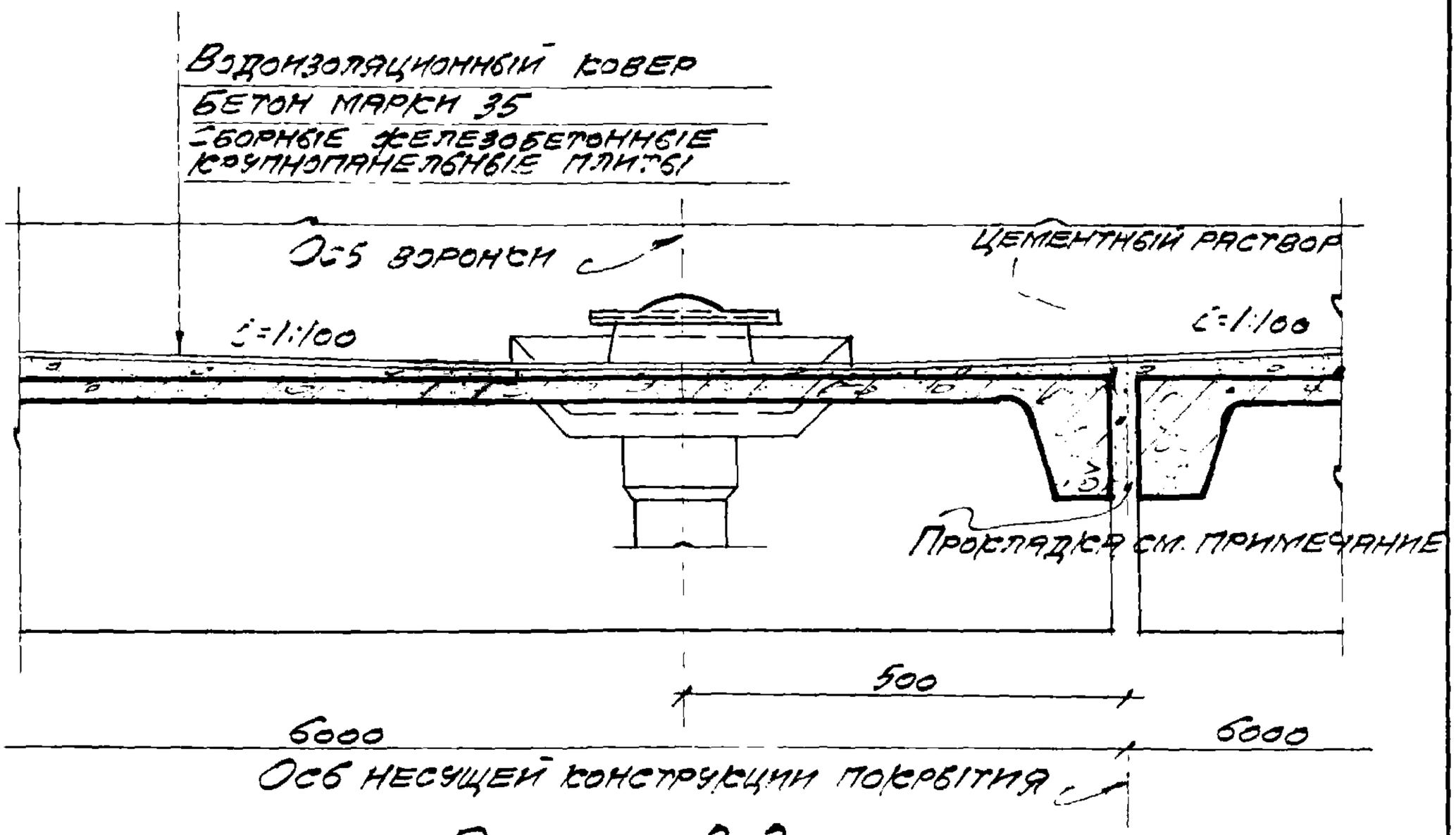

Разрез 2-2

Примечания: 1. Прокладка может выполняться из отходов древесины, жгутов, из отходов рулонных кровельных материалов, строительной бумаги и т.д.

ТА 1959	Покрытия из крупнопанельных железобетонных плит	Г-903-21	
	Продольные разрезы ендовы	Лист	35

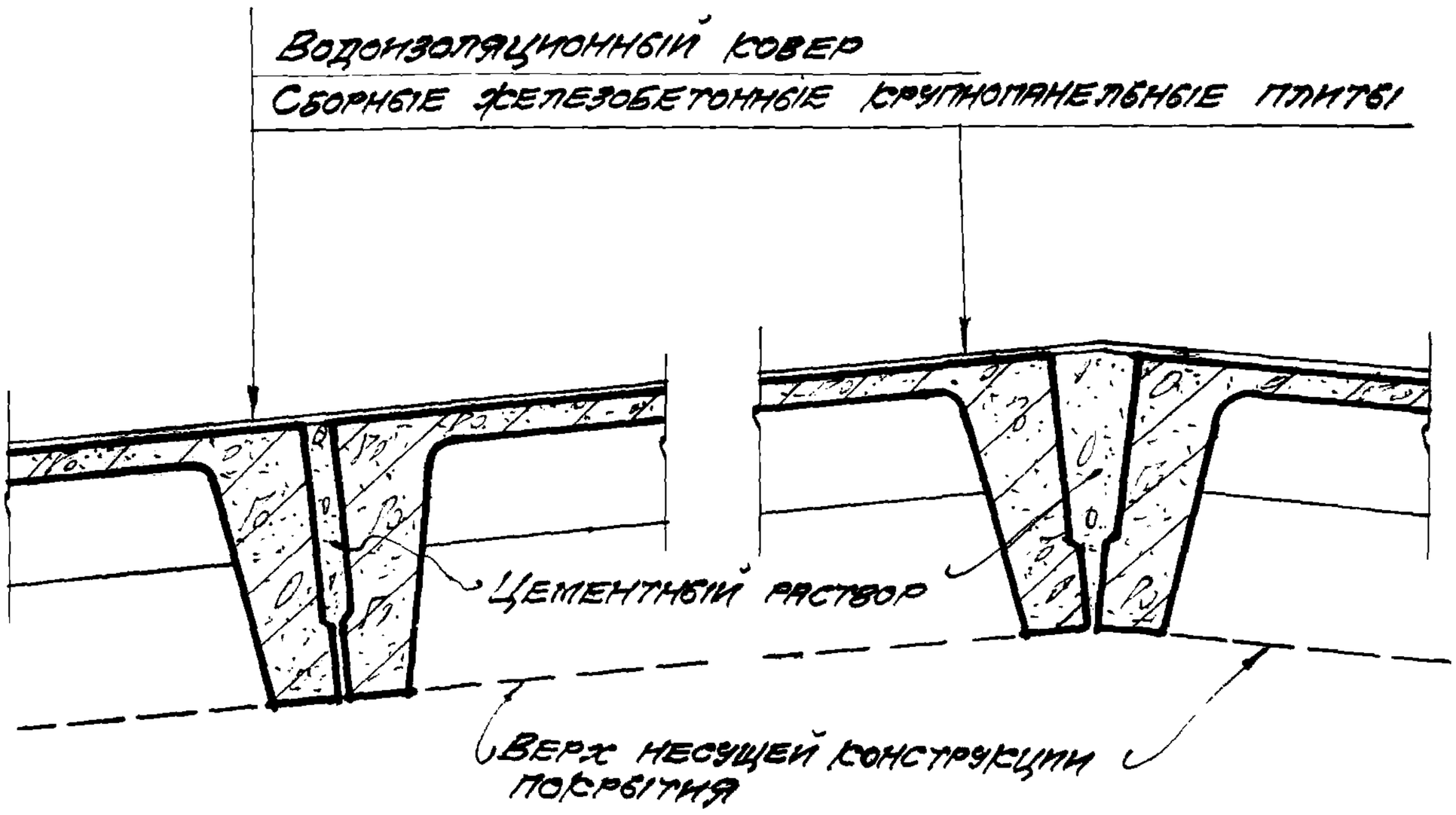

42

43

Госстрой СССР
Главстройпроект
ПРОМСТРОЙПРОЕКТ
Центральное производство

ТД 1959	Покрытия из крупнопанельных железобетонных плит	Г-903-21	
	Детали сопряжения плит	Лист	36

Инж. Шифр
Гл. инж. пр.
Исполнил

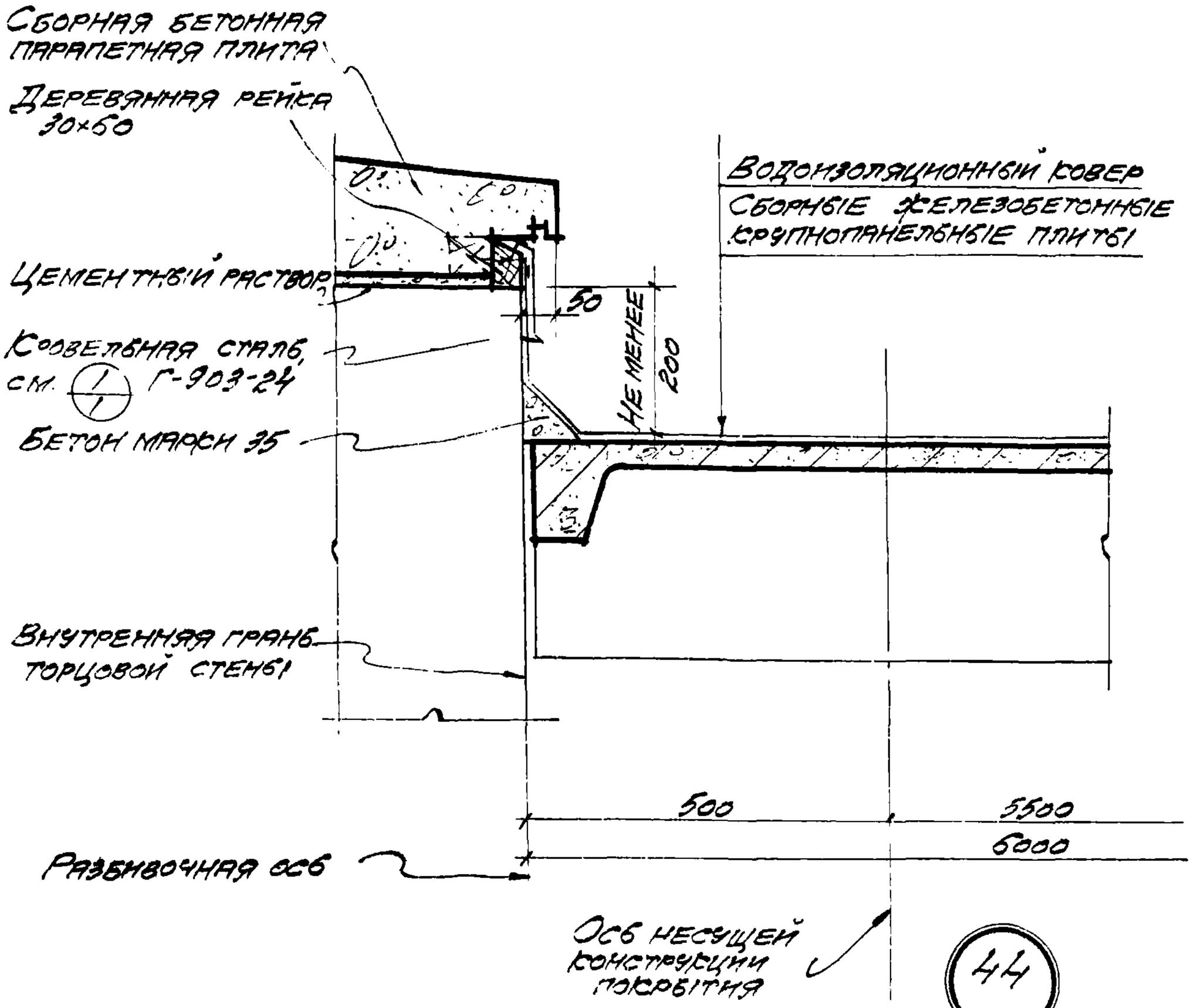

ТД 1959	Покрытия из крупнопанельных железобетонных плит	Г-903-21	
	Деталь примыкания к торцовой стене	Лист	37

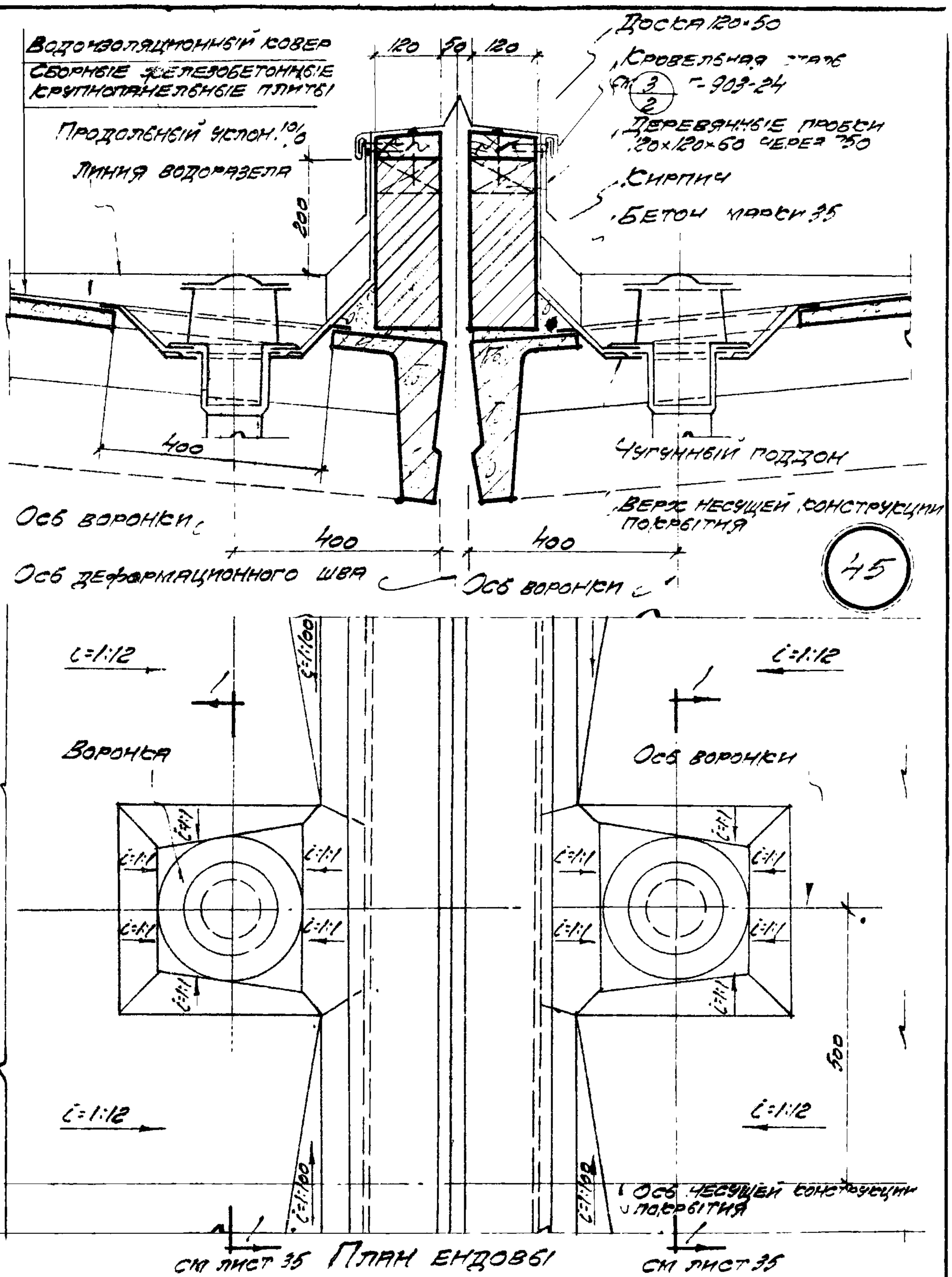

Примечание Данный лист рассматривать совместно с листом 35

ТД 1959	Подбития из крупнопанельных железобетонных плит	Г-903-21	
	Деталь продольного деформационного шва	Лист	38

Госстрой СССР
Главстройпроект
ПРОМСТРОЙПРОЕКТ
Центральное производство

Гл. инж. проекта	Шубина	Шубина
Исполнит.		

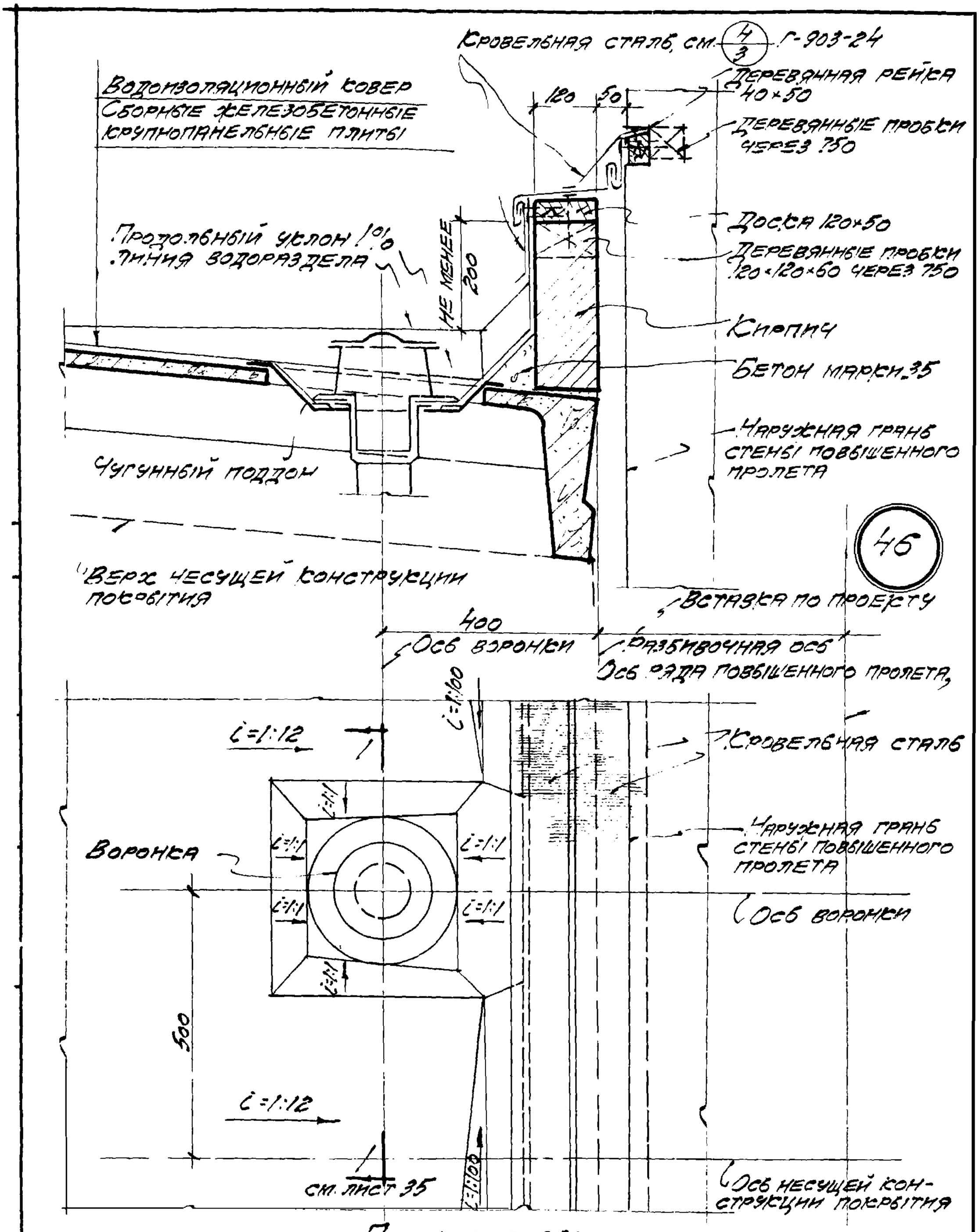

План ендовы

Примечание: Данный лист рассматривать совместно с листом 35

ТД 1959	Покрытия из крупнопанельных железобетонных плит	Г-903-21	
	Деталь продольного деформационного шва у стены повышенного пролета здания.	лист	39

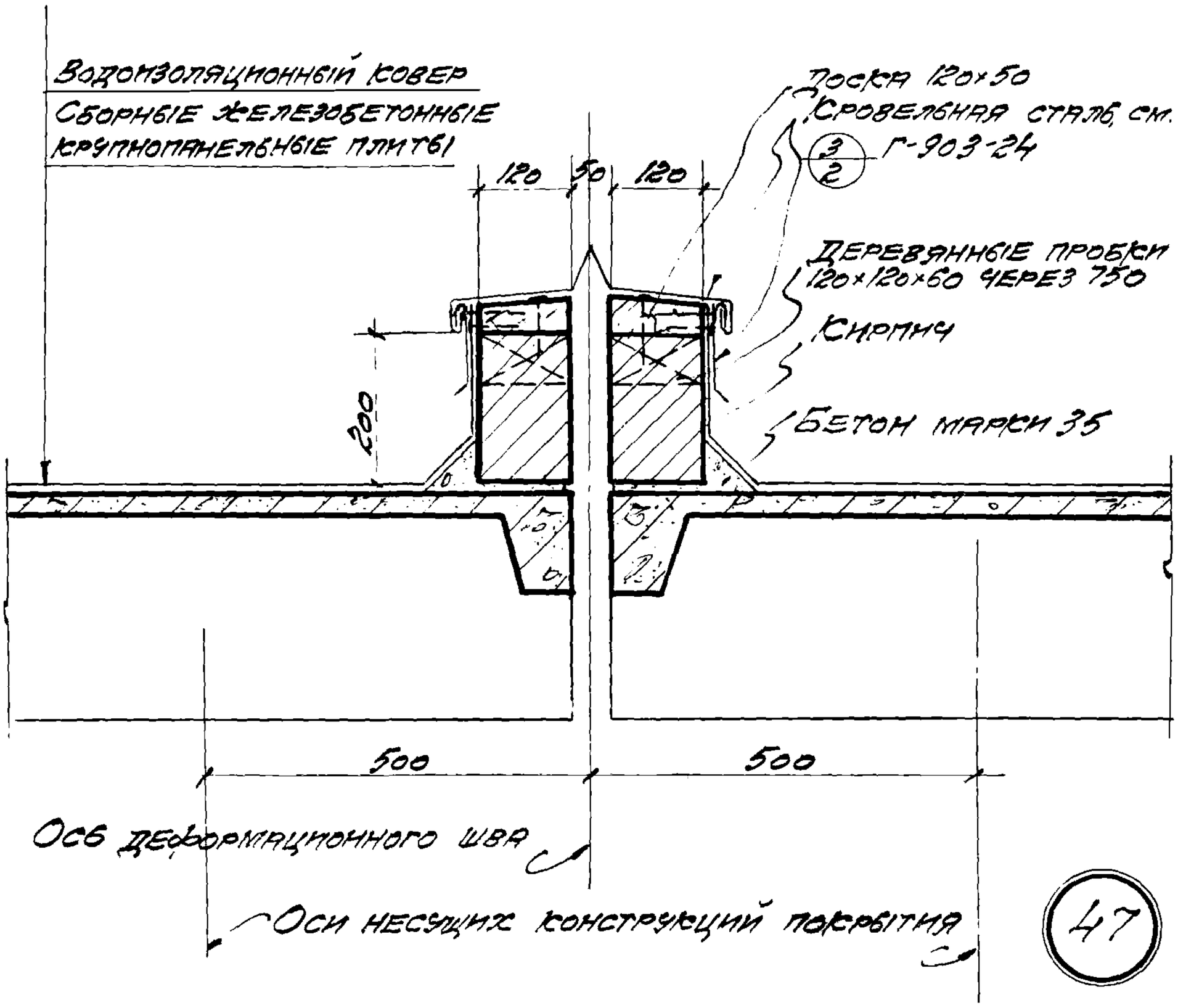

Госстрой СССР Главстройпроект	ПРОМСТРОЙПРОЕКТ Центральное производство	ГП арх. пр.	Шварц
		Исполнит.	Цуканна

ТА 1959	Покрытия из крупнопанельных железобетонных плит	Г-903-21	
	Деталь поперечного деформационного шва	Лист	40

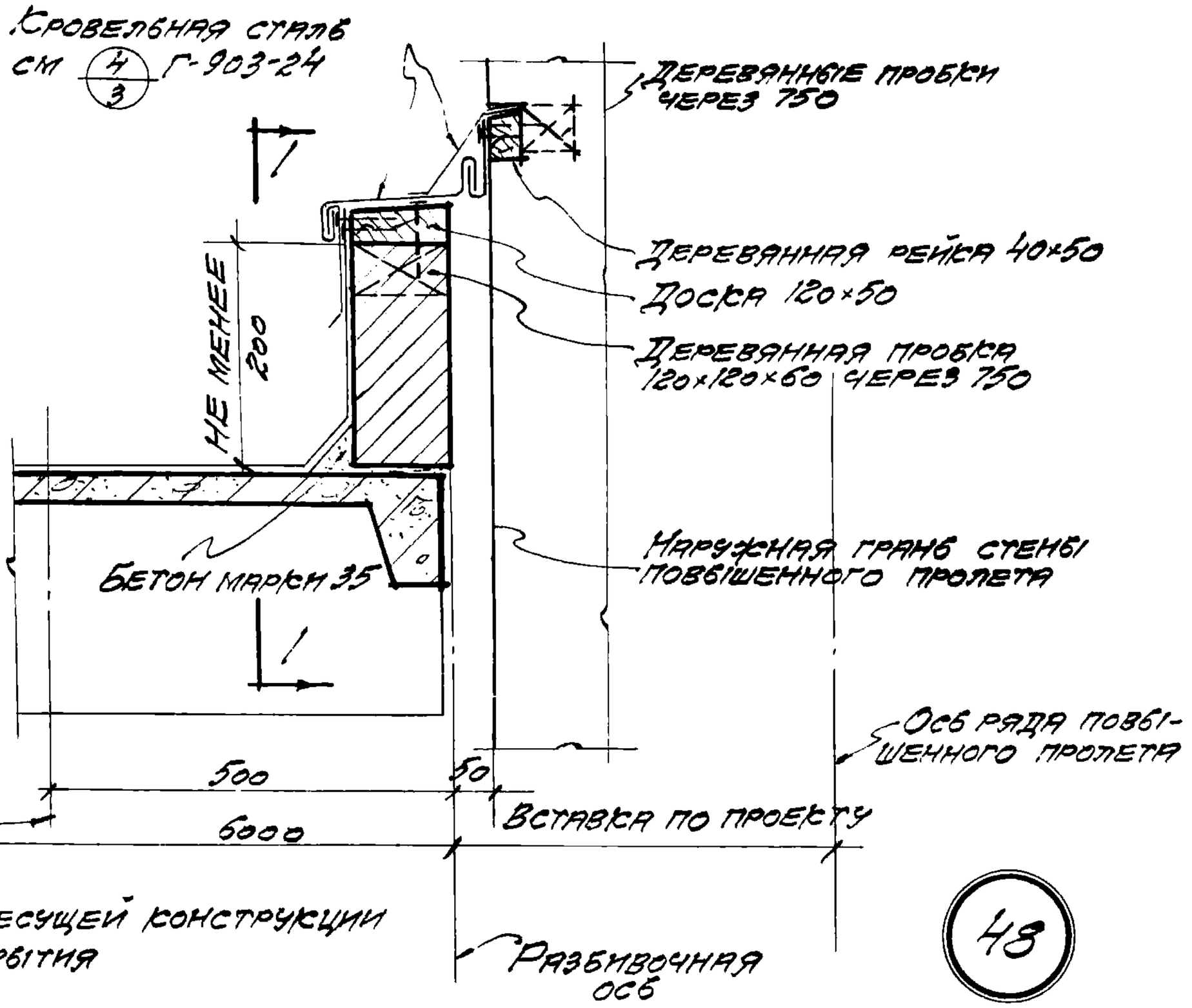

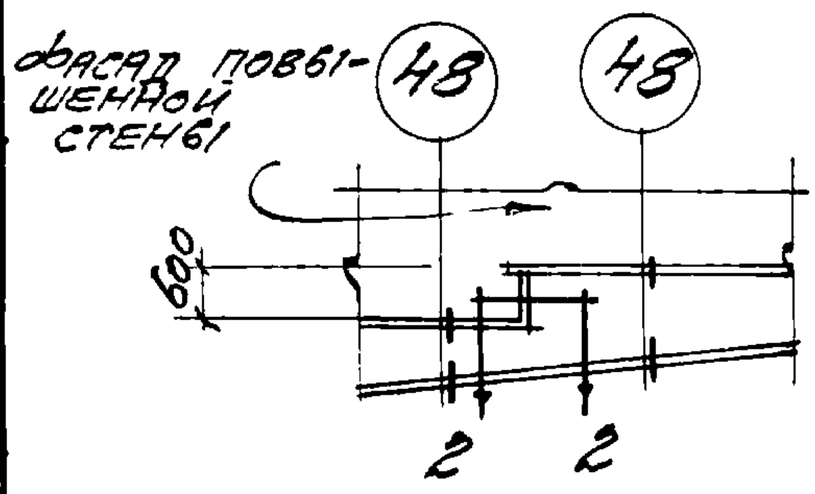

Разрез 1-1

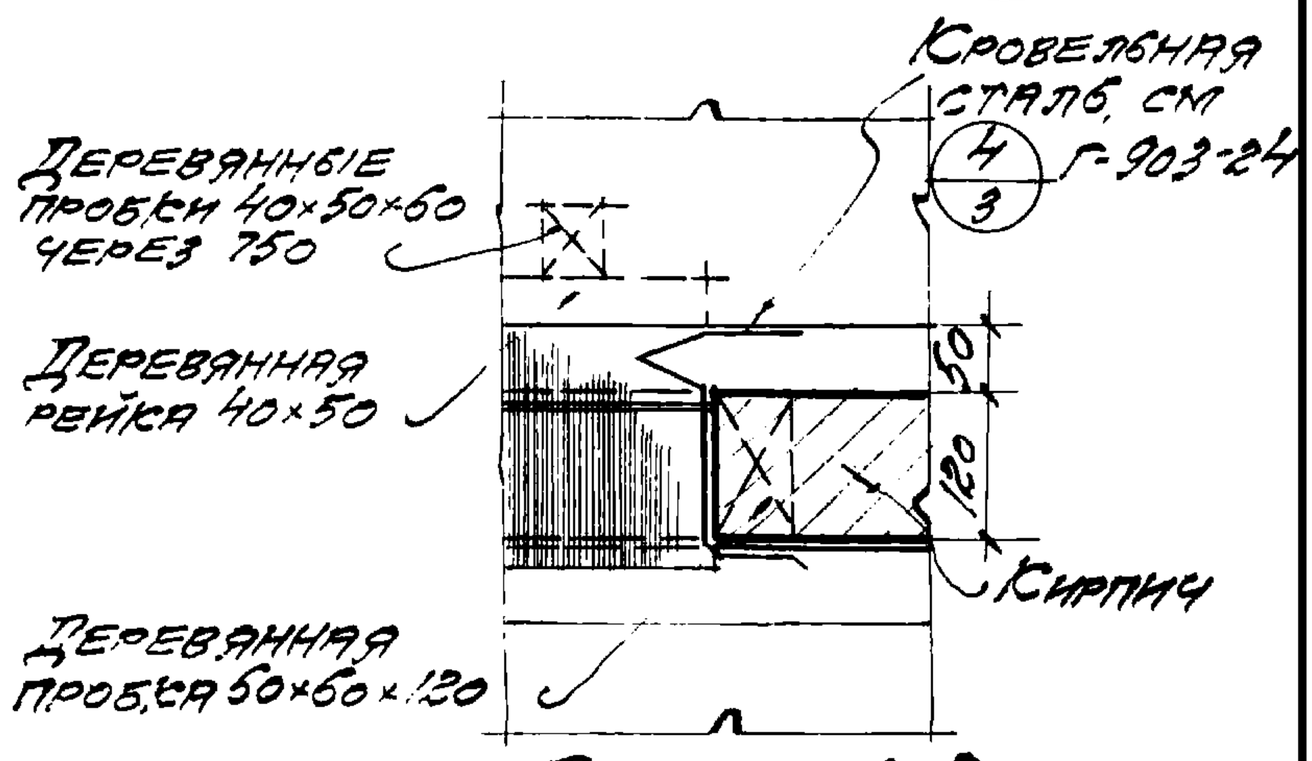

Разрез 2-2

ТД 1959	Покрытия из крупнопанельных железобетонных плит	Г-903-21	
	Деталь поперечного деформационного шва у стены повышенного пролета здания.	лист	41

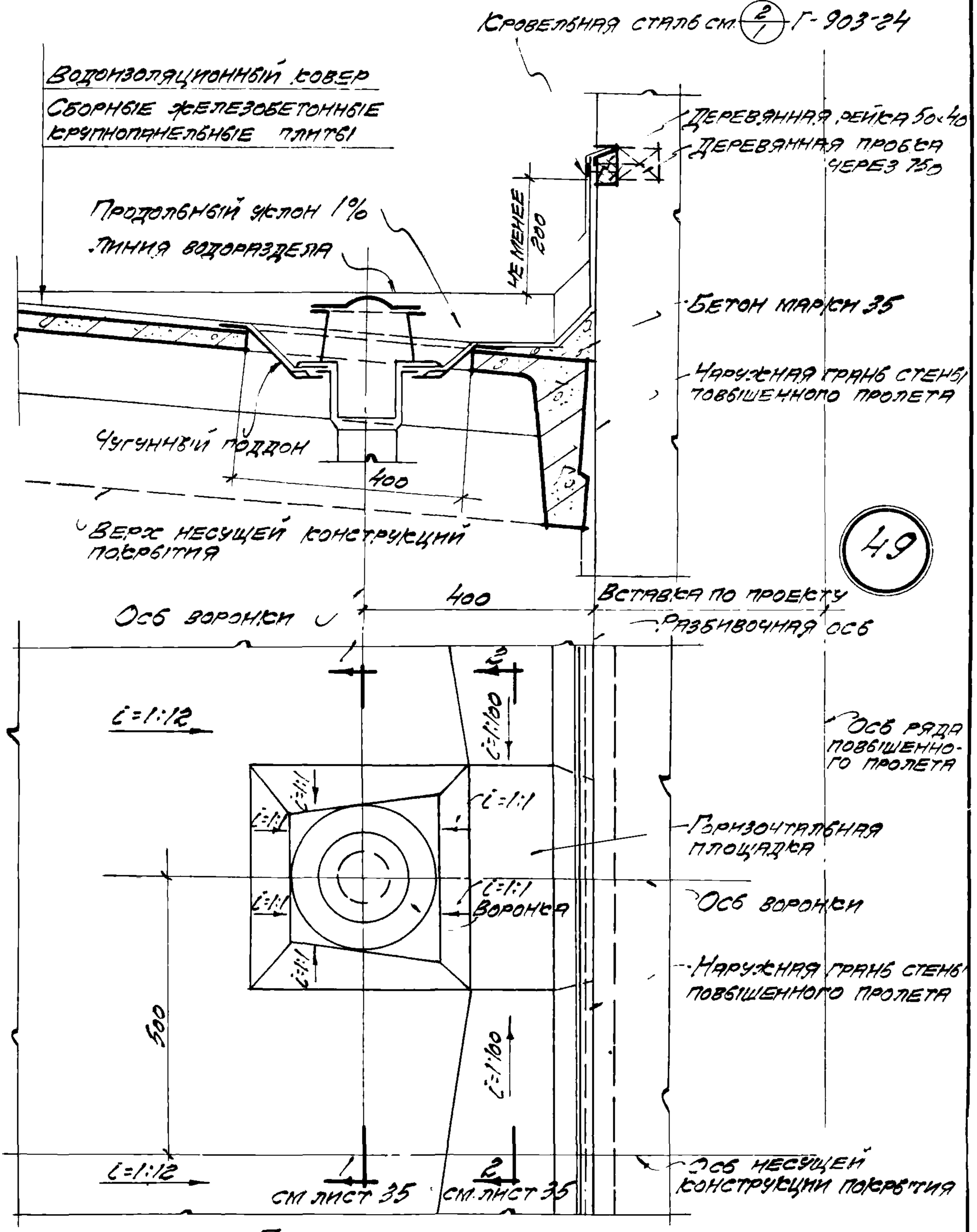

План ендовы

Примечание: Данный лист рассматривать совместно с листом 35

ТА 1959	Покрытия из крупнопанельных железобетонных плит	Г-903-21	
	Деталь ендовы у стены повышенного пролета здания.	лист	42

Главпроектпромстройпроект
Центральное производственное объединение

Исполнит. | Цуцина

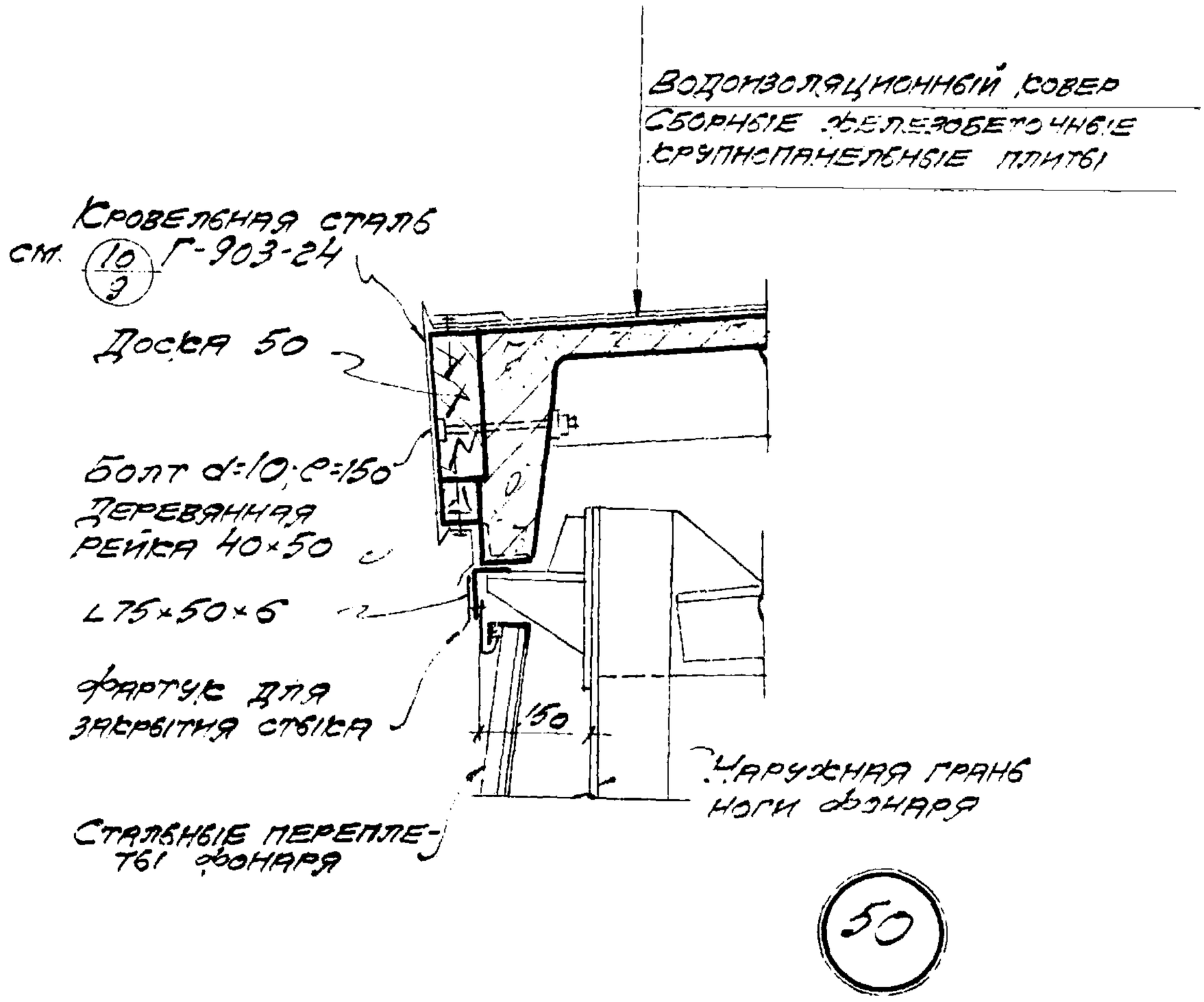

Примечание: 1. L 75×50×6 после выверки и закрепления к стойкам фонарей приваривается к закладным деталям в ребрах плит.

ТД 1959	Покрытия из крупнопанельных железобетонных плит	Г-903-21	
	Деталь карниза фонаря	Лист	43

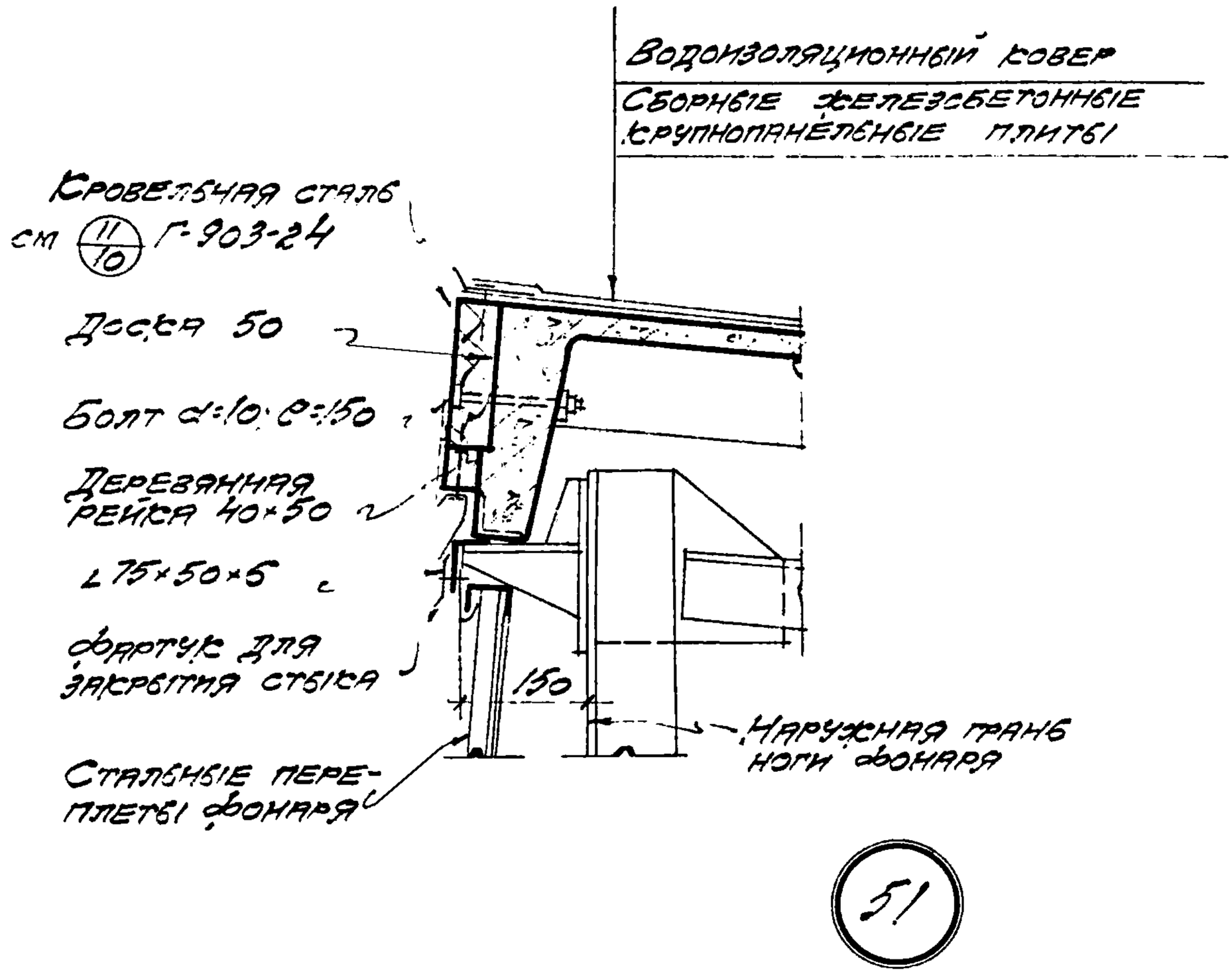

Примечание: 1. ∠75×50×6 после выверки и закрепления к стойкам фонарей приваривается к закладным деталям в ребрах плит.

ТД 1959	Покрытия из крупнопанельных железобетонных плит	Г-903-21	
	Деталь карниза фонаря.	лист	44

Проверил | Исполнил | Инженер

ПРОМСТРОЙПРОЕКТ
Центральное производство

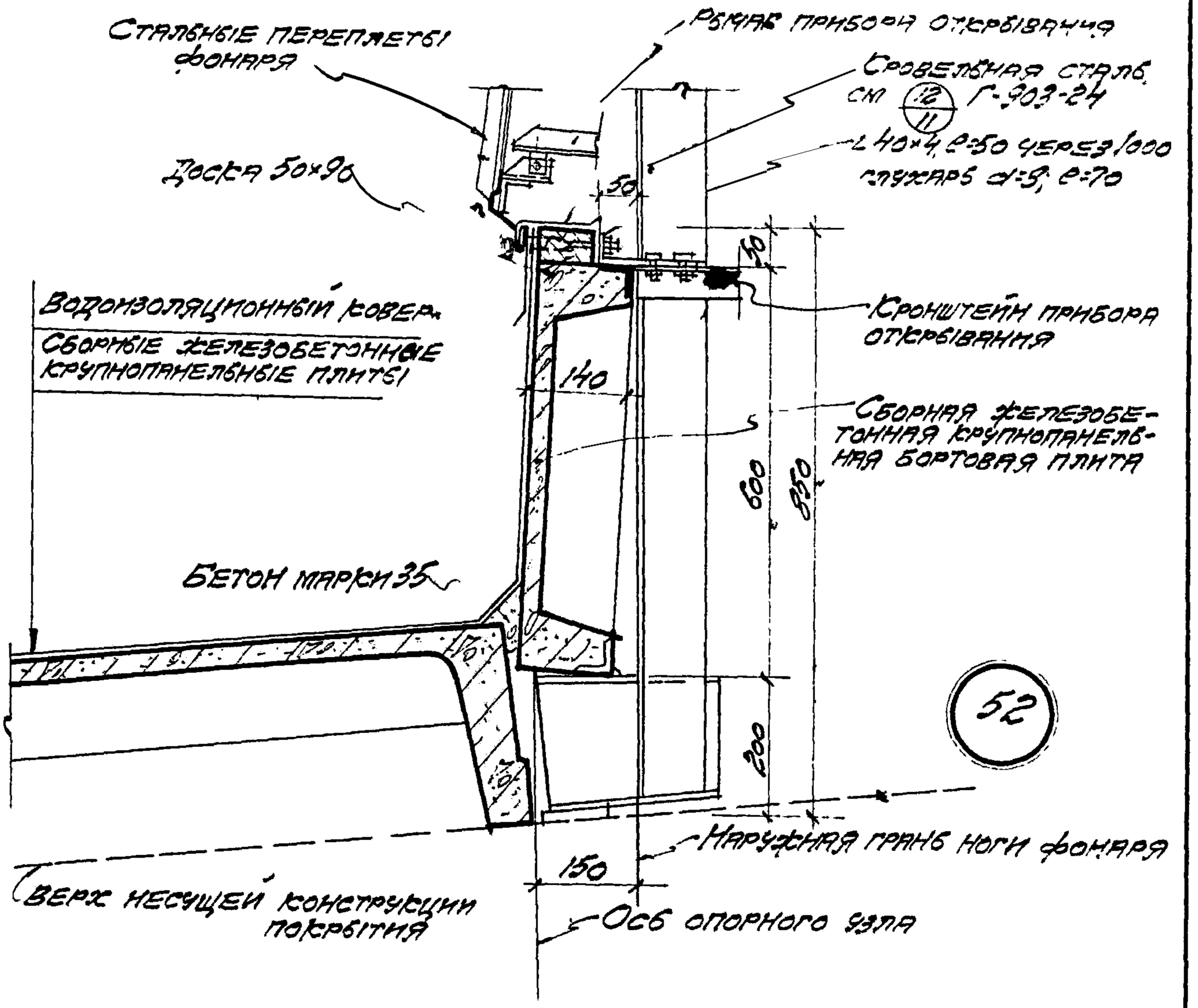

ТД 1959	Покрытия из крупнопанельных железобетонных плит	Г-903-21	
	Деталь нижнего борта фонаря.	Лист	45

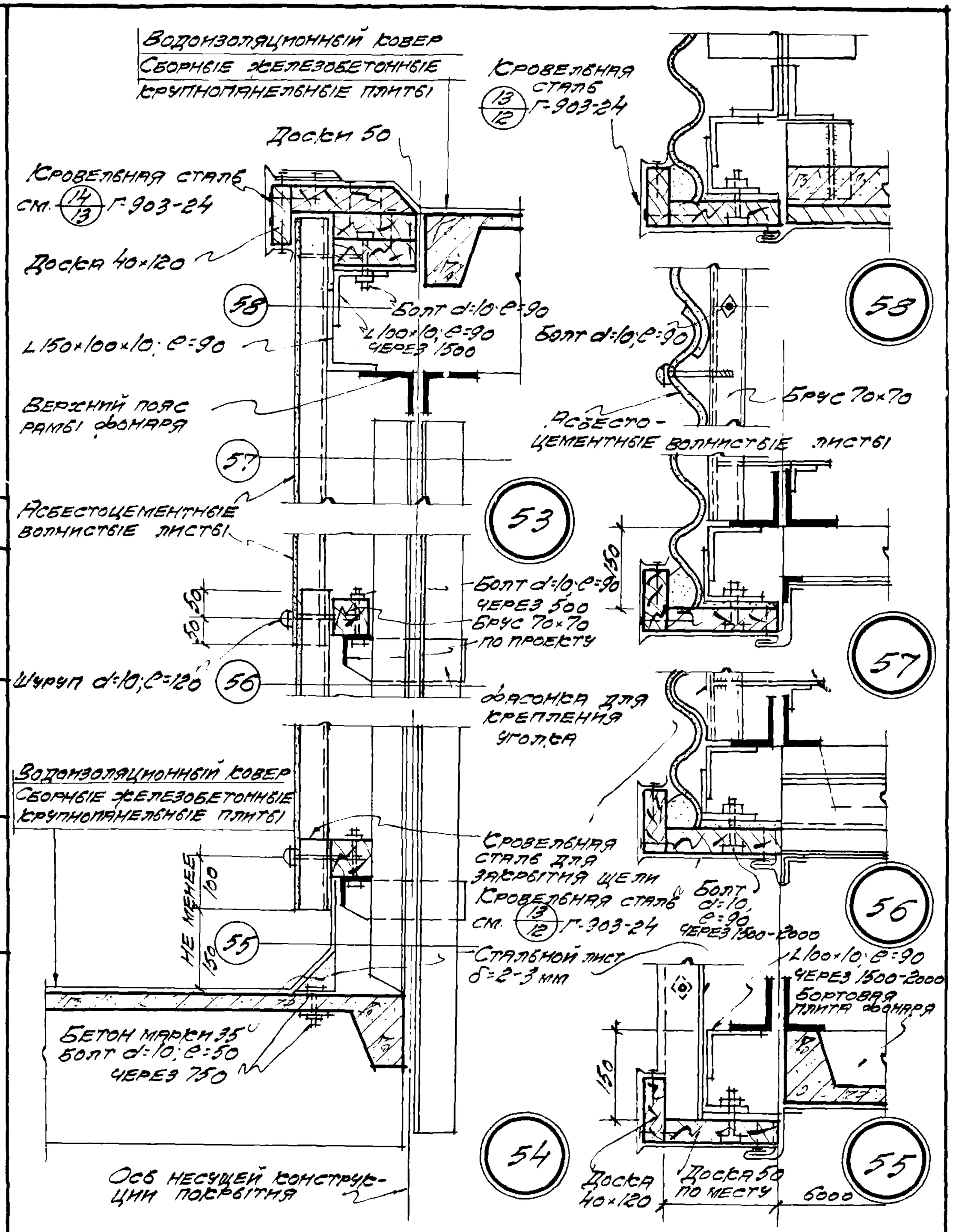
Водоизоляционный ковер
Сборные железобетонные крупнопанельные плиты
Доски 50
Кровельная сталь см. 14/13 Г-903-24
Доска 40×120
58
Болт d=10 l=90
L 100×10; l=90 через 1500
L 150×100×10; l=90
Верхний пояс рамы фонаря
57
Асбестоцементные волнистые листы
53
Болт d=10 l=90 через 500
Брус 70×70 по проекту
Шуруп d=10; l=120
56
Фасонка для крепления уголка
Водоизоляционный ковер
Сборные железобетонные крупнопанельные плиты
Кровельная сталь для закрытия щели
Кровельная сталь см. 13/12 Г-903-24
Болт d=10, l=90 через 1500-2000
55
Стальной лист δ=2-3 мм
L 100×10; l=90 через 1500-2000
Бортовая плита фонаря
Бетон марки 35
Болт d=10; l=50 через 750
54
Ось несущей конструкции покрытия
Доска 40×120
Доска 50 по месту
6000
Доска 50 по месту
Доска 40×120
Брус 70×70
Асбестоцементные волнистые листы
Кровельная сталь см. 13/12 Г-903-24
Доска 40×120
Болт d=10; l=90
Брус 70×70
Асбестоцементные волнистые листы
Доска 40×120
Доска 50 по месту
Доска 40×120
Доска 50 по месту
Доска 40×120
Доска 50 по месту

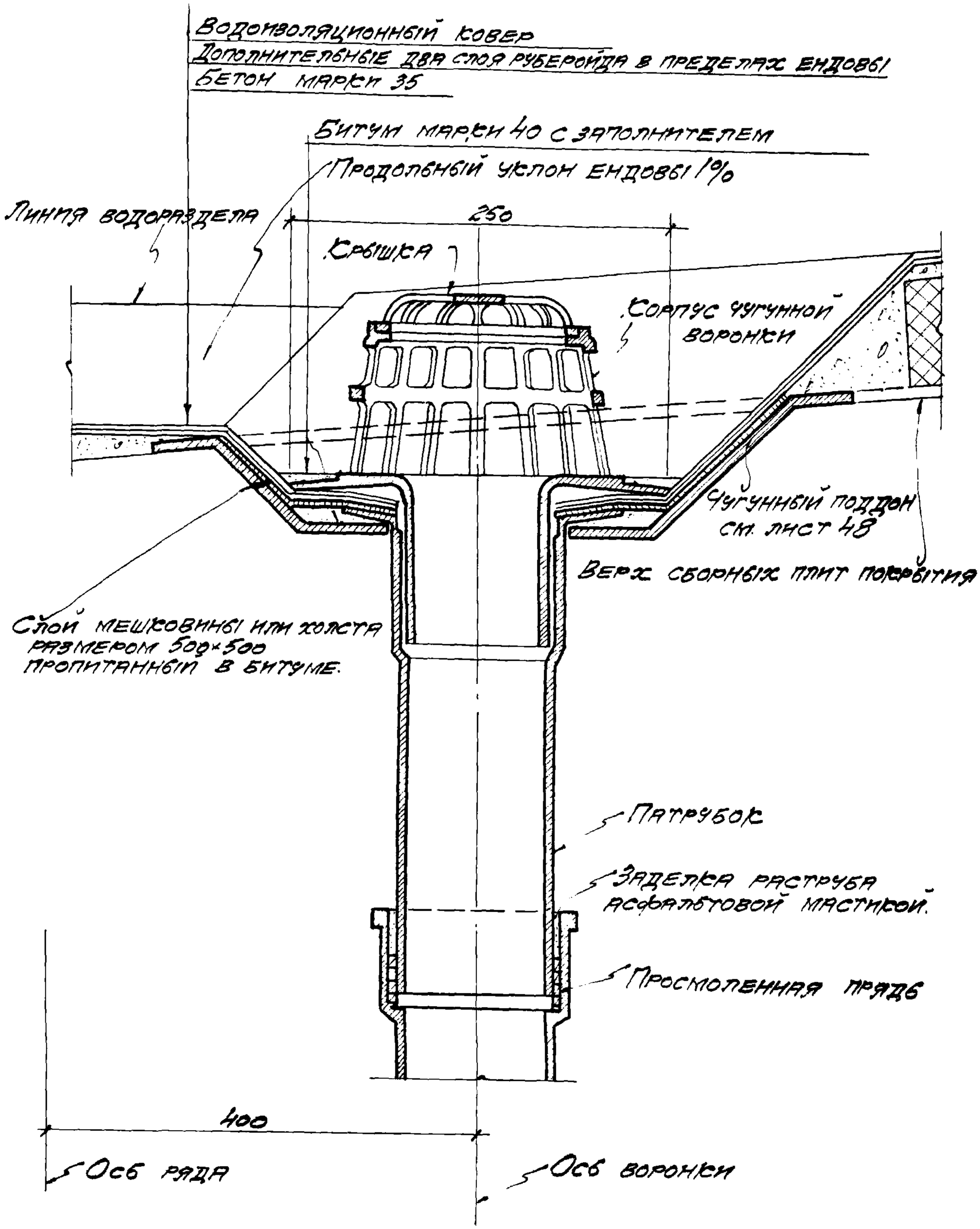

ТД 1959	Покрытия из крупнопанельных железобетонных плит	Г-903-21	
	Установка чугунной воронки в ендове.	лист	47

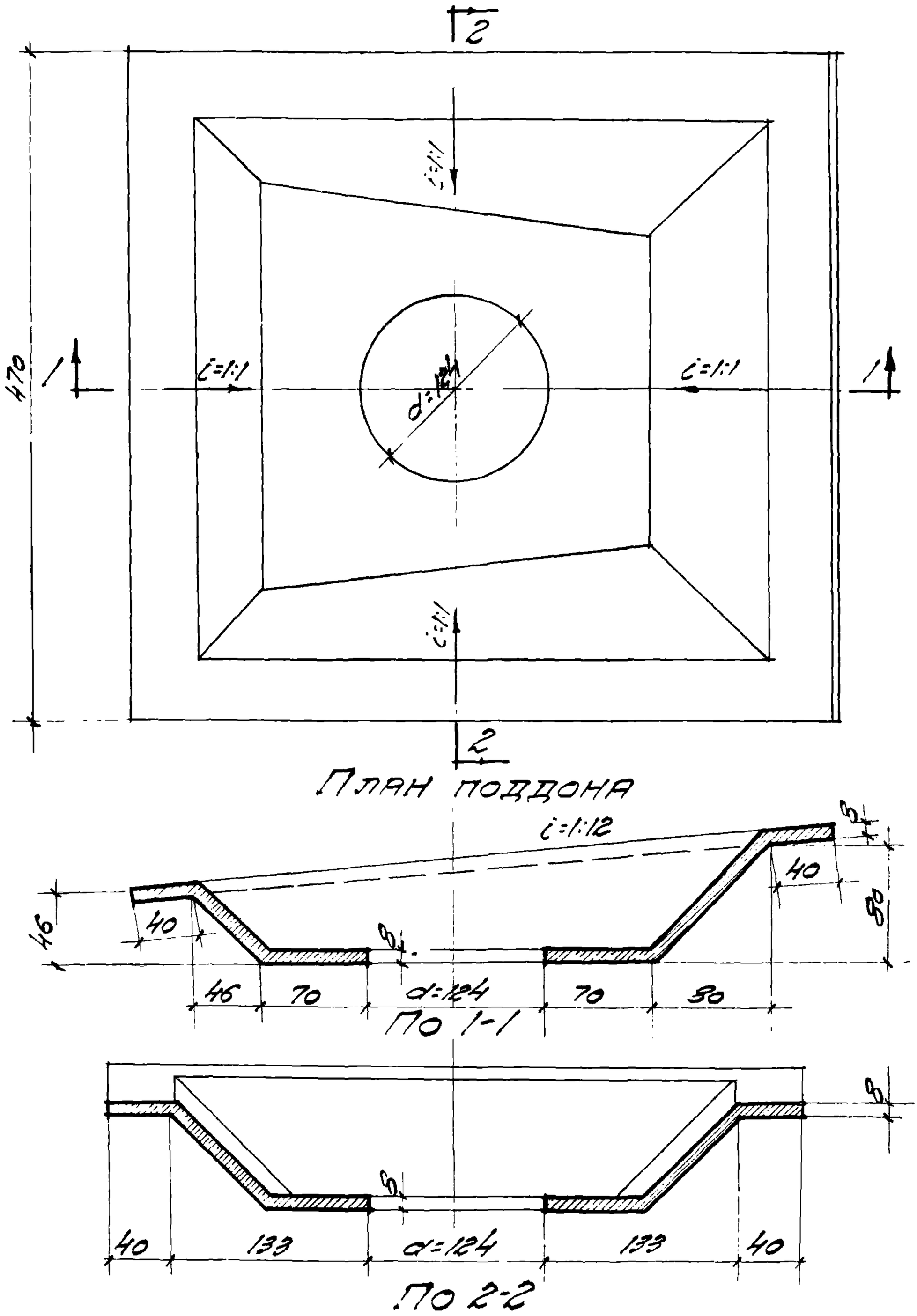

Исполнит	Цуканна		

Гипростройпроект
ПРОМСТРОЙПРОЕКТ
Центральное проектное бюро

ТД 1959	Покрытия из крупнопанельных железобетонных плит	Г-903-21	
	Чугунный поддон	лист	48