ТИПОВАЯ ДОКУМЕНТАЦИЯ НА СТРОИТЕЛЬНЫЕ СИСТЕМЫ И ИЗДЕЛИЯ ЗДАНИЙ И СООРУЖЕНИЙ

СЕРИЯ 1.020-1

КОНСТРУКЦИИ КАРКАСА МЕЖВИДОВОГО ПРИМЕНЕНИЯ ДЛЯ МНОГОЭТАЖНЫХ ОБЩЕСТВЕННЫХ И ПРОИЗВОДСТВЕННЫХ ЗДАНИЙ (НА ОСНОВЕ СЕРИИ ИИ-04)

ВЫПУСК 10-2

МОНТАЖНЫЕ УЗЛЫ СТЕН

РАБОЧИЕ ЧЕРТЕЖИ

17547

ЦЕНА 1-52

ЦЕНТРАЛЬНЫЙ ИНСТИТУТ ТИПОВОГО ПРОЕКТИРОВАНИЯ
ГОССТРОЯ СССР

Москва, А-445, Смольная ул., 22

Сдано в печать IV 1985 года

Заказ № 4021 Тираж 1.400 экз.

ТИПОВАЯ ДОКУМЕНТАЦИЯ НА СТРОИТЕЛЬНЫЕ СИСТЕМЫ И ИЗДЕЛИЯ ЗДАНИЙ И СООРУЖЕНИЙ

СЕРИЯ 1.020-1

КОНСТРУКЦИИ КАРКАСА МЕЖВИДОВОГО ПРИМЕНЕНИЯ ДЛЯ МНОГОЭТАЖНЫХ ОБЩЕСТВЕННЫХ И ПРОИЗВОДСТВЕННЫХ ЗДАНИЙ (НА ОСНОВЕ СЕРИИ ИИ-04)

ВЫПУСК 10-2

МОНТАЖНЫЕ УЗЛЫ СТЕН

РАБОЧИЕ ЧЕРТЕЖИ

Разработаны
ЦНИИЭП торгово-бытовых зданий и туристских комплексов
Гл. инженер ин-та В. Лепский
Нач. отдела Б. Волынский
Гл. инж. пр-та Ю. Ванян

ЦНИИПРОМЗДАНИЙ
Гл. инженер ин-та Ш. Петров
Нач. отдела Э. Кодыш

НИИЖБ ГОССТРОЯ СССР
Зам. директора ин-та Н. Коровин
Рук. сектора Ю. Чиненков
Рук. лаборатории В. Макарычев
Ст. научный сотрудник А. Евдокимов
Ст. научный сотрудник Б. Филиппов

Утверждены и введены в действие с 01.01.82г
постановление Госстроя СССР от 16.11.81г N 190

№ п/п	Обозначение	Наименование	Стр.	Примечание.
1		Содержание.		
2	1.020-1.10-2 00ПЗ	Пояснительная записка	4	
3	1.020-1.10-2 01	Узел 1.	5	
4	1.020-1.10-2 02	Узел 2.	6	
5	1.020-1.10-2 03	Узлы 3-3, 3-4.	7	
6	1.020-1.10-2 04	Узлы 4-3, 4-4.	8	
7	1.020-1.10-2 05	Узел 5.	9	
8	1.020-1.10-2 06	Узлы 6-3; 6-4.	10	
9	1.020-1.10-2 07	Узел 7.	11	
10	1.020-1.10-2 08	Узел 8.	12	
11	1.020-1.10-2 09	Узел 9.	13	
12	1.020-1.10-2 10	Узел 10.	14, 15	
13	1.020-1.10-2 11	Узлы 11, 44.	16	
14	1.020-1.10-2 12	Узел 12.	17	
15	1.020-1.10-2 13	Узлы 13, 14	18	
16	1.020-1.10-2 14	Узел 15.	19,20	
17	1.020-1.10-2 15	Узел 16.	21	
18	1.020-1.10-2 16	Узел 17.	22,23	
19	1.020-1.10-2 17	Узлы 18, 68.	24	
20	1.020-1.10-2 18	Узлы 19, 30.	25	
21	1.020-1.10-2 19	Узлы 20-3, 20-4, 21	26	
22	1.020-1.10-2 20	Узел 22	27	
23	1.020-1.10-2 21	Узлы 23, 24-3, 24-4	28	
24	1.020-1.10-2 22	Узлы 25-3, 25-4, 26	29,30	
25	1.020-1.10-2 23	Узлы 27-3, 27-4.	31,32	
26	1.020-1.10-2 24	Узлы 28-3, 28-4.	33,34	
27	1.020-1.10-2 25	Узлы 29-3, 29-4.	35,36	
28	1.020-1.10-2 26	Узлы 31, 32, 33, 34, 37.	37	
29	1.020-1.10-2 27	Узлы 35-3, 35-4, 36-3, 36-4	38	
30	1.020-1.10-2 28	Узлы 38, 39.	39	
31	1.020-1.10-2 29	Узлы 40, 41, 42.	40,41	
32	1.020-1.10-2 30	Узел 43.	42	

NN№ п/п	Обозначение	Наименование	Стр.	Примечание
33	1.020-1.10-2 31	Узлы 45, 46.	43	
34	1.020-1.10-2 32	Узлы 47, 50, 51	44	
35	1.020-1.10-2 33	Узлы 48, 49.	45	
36	1.020-1.10-2 34	Узел 52.	46	
37	1.020-1.10-2 35	Узел 53.	47	
38	1.020-1.10-2 36	Узел 54	48	
39	1.020-1.10-2 37	Узел 55.	49	
40	1.020-1.10-2 38	Узлы 56, 58	50	
41	1.020-1.10-2 39	Узлы 57, 59	51	
42	1.020-1.10-2 40	Узел 60.	52,53	
43	1.020-1.10-2 41	Узел 61.	54,55	
44	1.020-1.10-2 42	Узлы 62, 63.	56	
45	1.020-1.10-2 43	Узлы 64, 65.	57	
46	1.020-1.10-2 44	Узлы 66, 67.	58	
47	1.020-1.10-2 45	Деталь крепленця панелц в уровне стыка колонны.	59	
48	1.020-1 10-2 46	Деталь устройства температурного шва	60	
49	1.020-1.10-2 47	Деталь крепленця рядовых панелей глухих участков стен при установке дополнительного столика	61	
50	1.020-1.10-2 48	Спецификация соединительных элементов на узел.	62÷78	

Взамен инв №

Подпись и дата

Инв №подл.

Выпуск 10-2 содержит монтажные узлы стеновых панелей, навесных и самонесущих, предназначенных для применения при проектировании и строительстве общественных зданий, зданий административно-бытового назначения и промышленных зданий при отсутствии агрессивного воздействия.

Общие указания по применению изделий характеристика сопряжений и порядок монтажа элементов каркаса приведены в выпуске 0-1.

Узлы сопряжения стеновых панелей с элементами каркаса замаркированы на монтажных схемах стеновых панелей в выпуске 0-1.

Все монтажные работы должны выполняться по проекту производства работ ППР и в соответствии с требованиями главы СН и П III-16-79

Все сварочные работы выполнять в соответствии с „Указаниями по сварке соединений арматуры и закладных деталей железобетонных конструкций" СН 393-78 и ГОСТ 5264-69.

Мероприятия по антикоррозийной защите закладных и монтажных деталей должны выполняться в соответствии с указаниями проектов конкретных зданий, определяемыми в зависимости от факторов агрессивного воздействия среды.

Перечень выпусков, входящих в состав серии 1.020-1 приведен в выпуске 0-0.

В марку однотипных узлов, решаемых по-разному в каркасах с колоннами сечением 300×300мм и 400×400мм, введён дополнительный индекс, обозначающий сечение колонн, соответственно „3", „4".

В ссылках на документы условно опущен N серии и выпуск.

				1.020-1.10-2 0.0.0 ПЗ			
Нач. отд.	Волынский		19.03				
Нормокон.	Маркин		18.03	Пояснительная записка	Стадия	Лист	Листов
ГИП	Ванян		18.03		Р		1
Рук. гр.	Шанаурова		18.03		ЦНИИЭП торгово-бытовых зданий и туристских комплексов		
Провер.	Ходош		18.03				
Разраб.	Кашелкина		18.03				

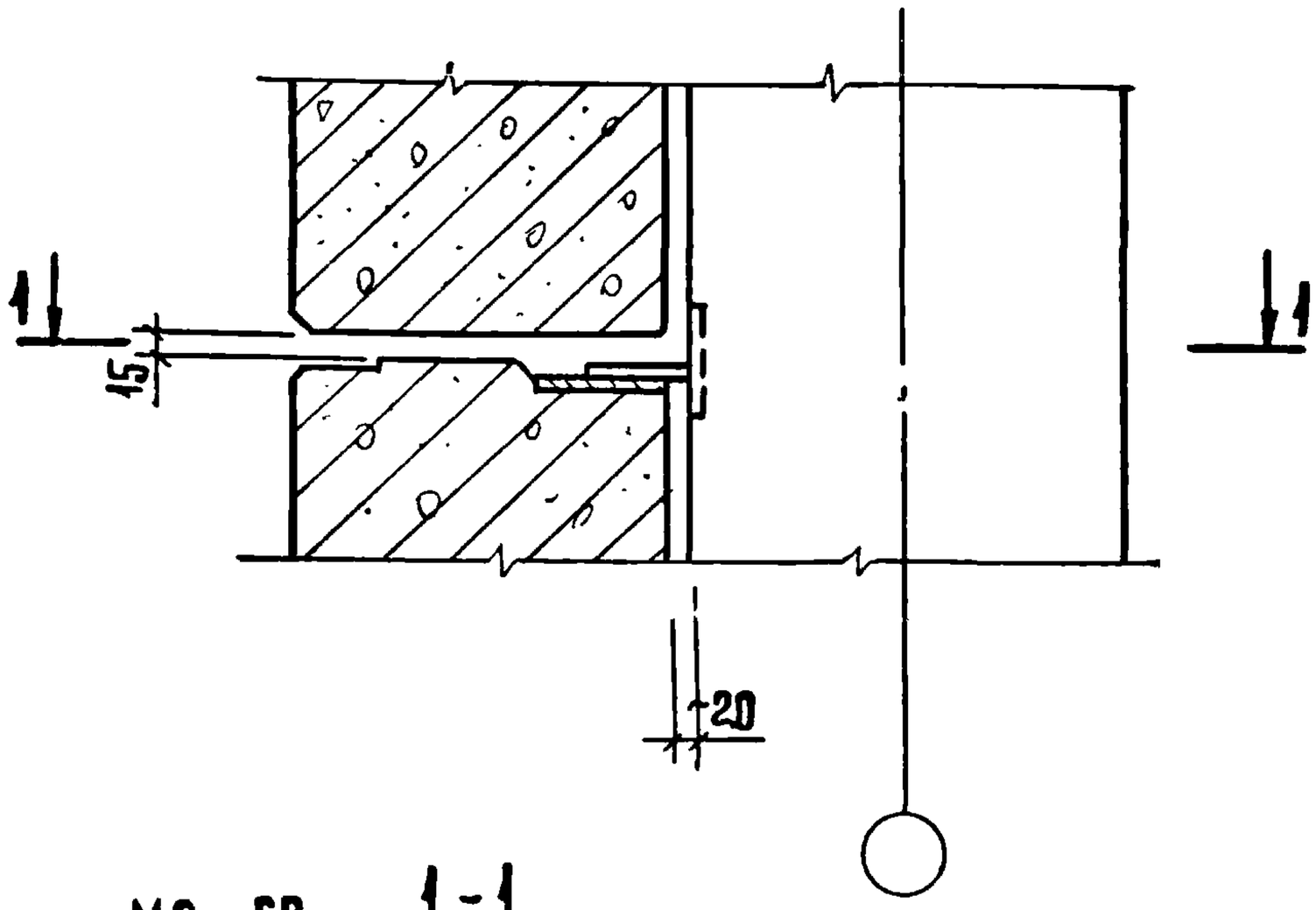

1-1

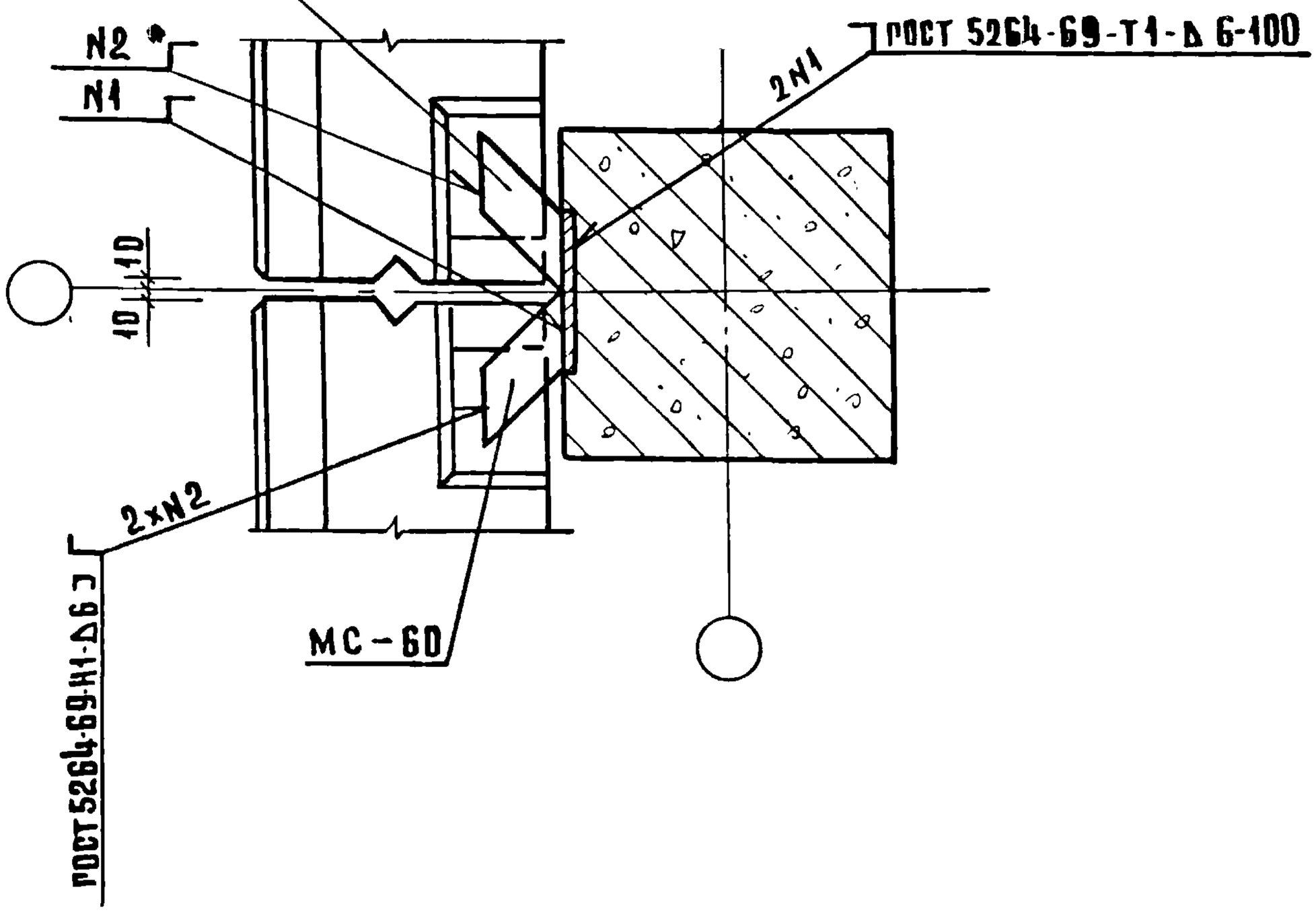

СПЕЦИФИКАЦИЮ СОЕДИНИТЕЛЬНЫХ ЭЛЕМЕНТОВ
НА УЗЕЛ СМ. ДОК.48 ЛИСТ 1

Нач. отд.	Волынский		19.03	1.020-1.10-2 01
Нормокон.	Соколова		18.03	
Гип	Ванян		18.03	Узел 1
Рук. гр.	Шанаурова		18.03	
Провер.	Ходош		18.03	
Разработ.	Шанаурова		18.03	

Стадия	Лист	Листов
Р		1

ЦНИИЭП торгово-бытовых зданий и туристских комплексов

Подпись и дата

Инв. № подл.

17547 6

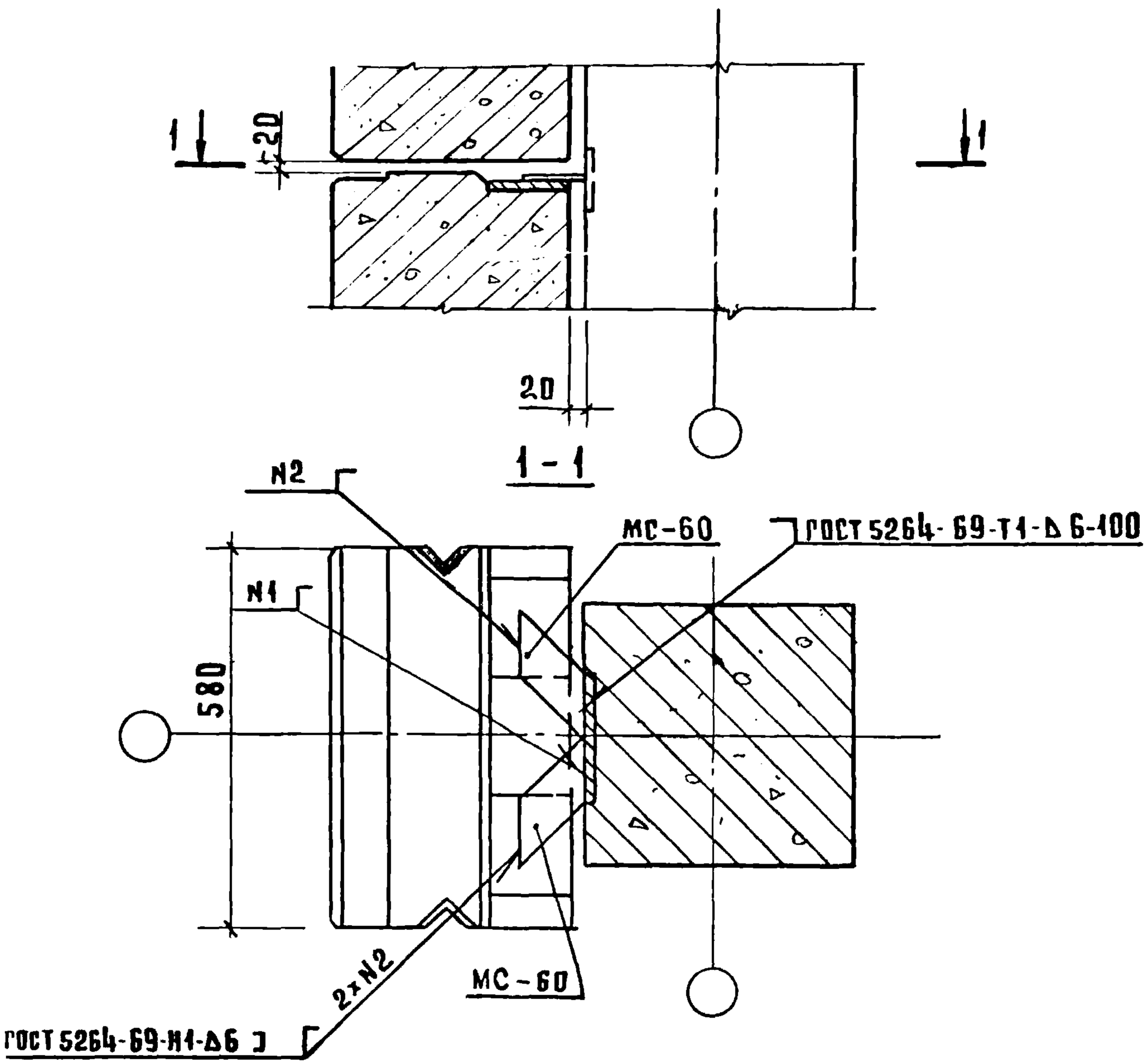

СПЕЦИФИКАЦИЮ СОЕДИНИТЕЛЬНЫХ ЭЛЕМЕНТОВ НА УЗЕЛ СМ. ДОК. 48 ЛИСТ 1.

				1.020-1.10-2 02			
НАЧ. ОТД.	ВОЛЫНСКИЙ		19.03				
НОРМОКОН	МАРКИН		18.03	УЗЕЛ 2.	СТАДИЯ	ЛИСТ	ЛИСТОВ
ГИП	ВАНЯН		18.03		Р		1
РУК. ГР.	ШАНАУРОВА		18.03		ЦНИИЭП ТОРГОВО-БЫТОВЫХ ЗДАНИЙ И ТУРИСТСКИХ КОМПЛЕКСОВ		
ПРОВЕР.	ХОДОШ		18.03				
РАЗРАБ.	СОКОЛОВА		18.03				

17547 7

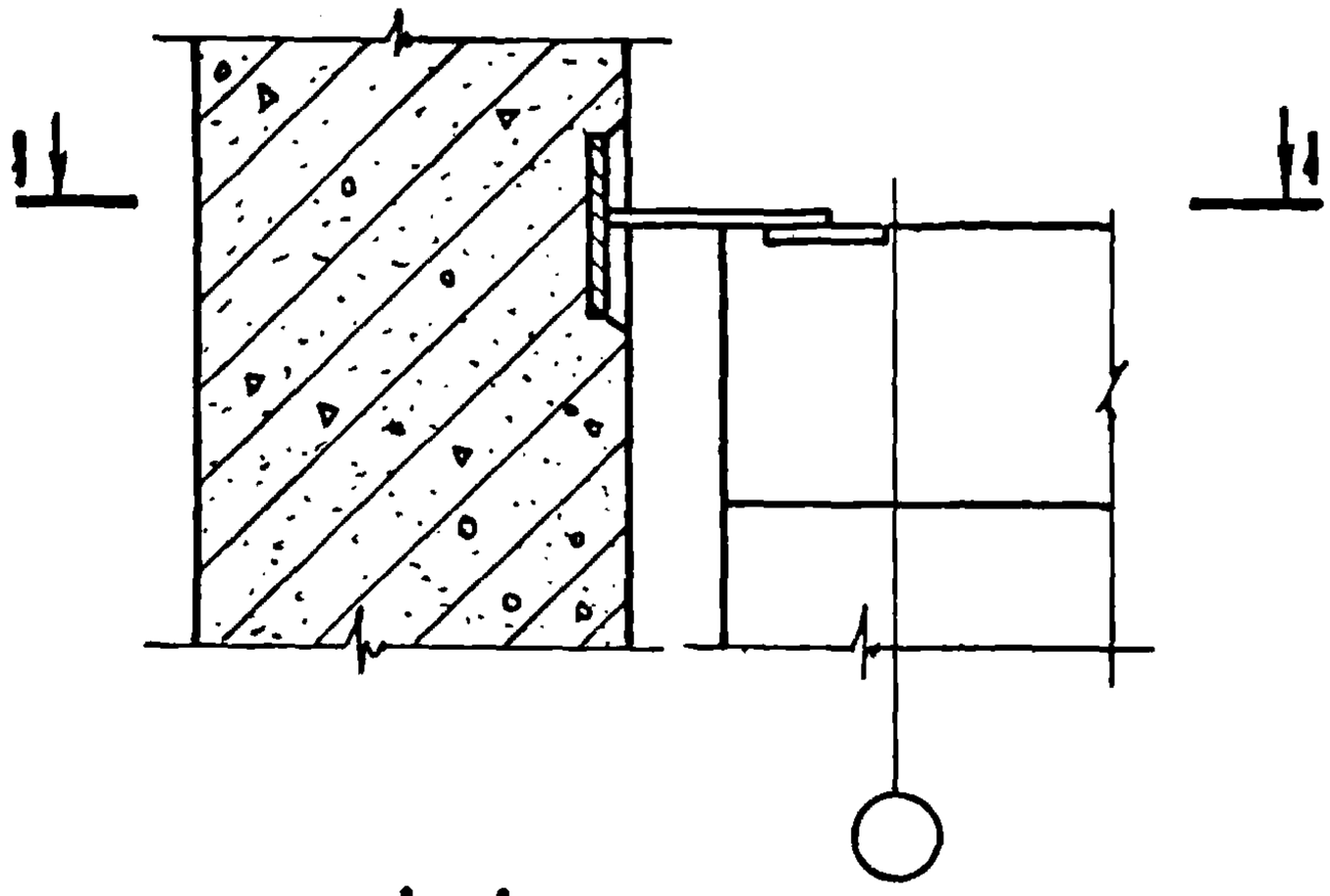

1-1

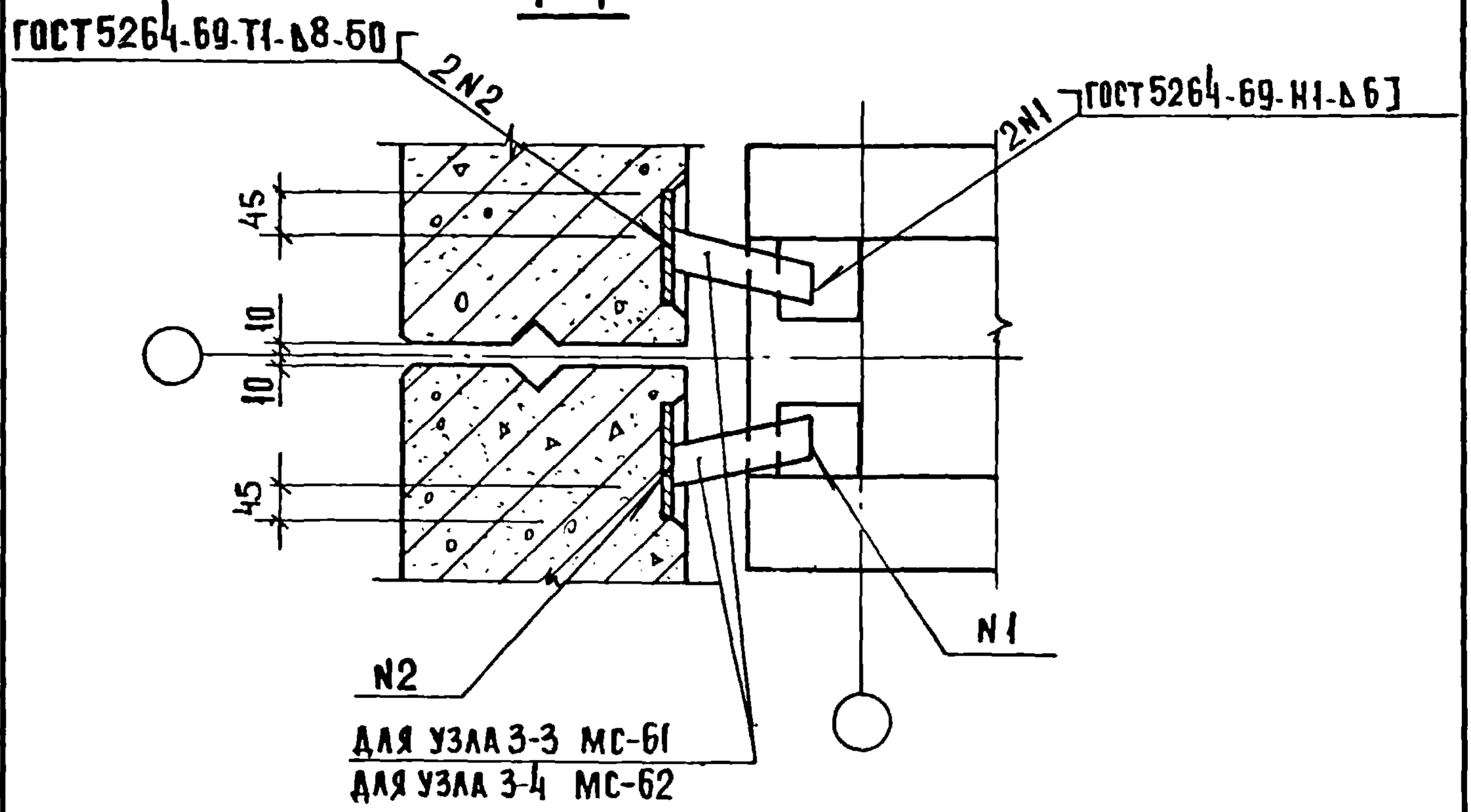

СПЕЦИФИКАЦИЮ СОЕДИНИТЕЛЬНЫХ ЭЛЕМЕНТОВ
НА УЗЛЫ СМ. ДОК.48 ЛИСТ 1

Нач.отд.	Волынский		19.03	1.020-1.10-2 03
Нормокон	Маркин		18.03	
ГИП	Ванян		18.03	Узлы 3-3; 3-4
Рук.гр.	Шанаурова		18.03	
Проверил	Ходош		18.03	
Разработ	Соколова		18.03	

Стадия	Лист	Листов
Р		1

ЦНИИЭП торгово-бытовых зданий и туристских комплексов

Подпись и дата | Взамен инв N | Инв. N подл.

17547 Я

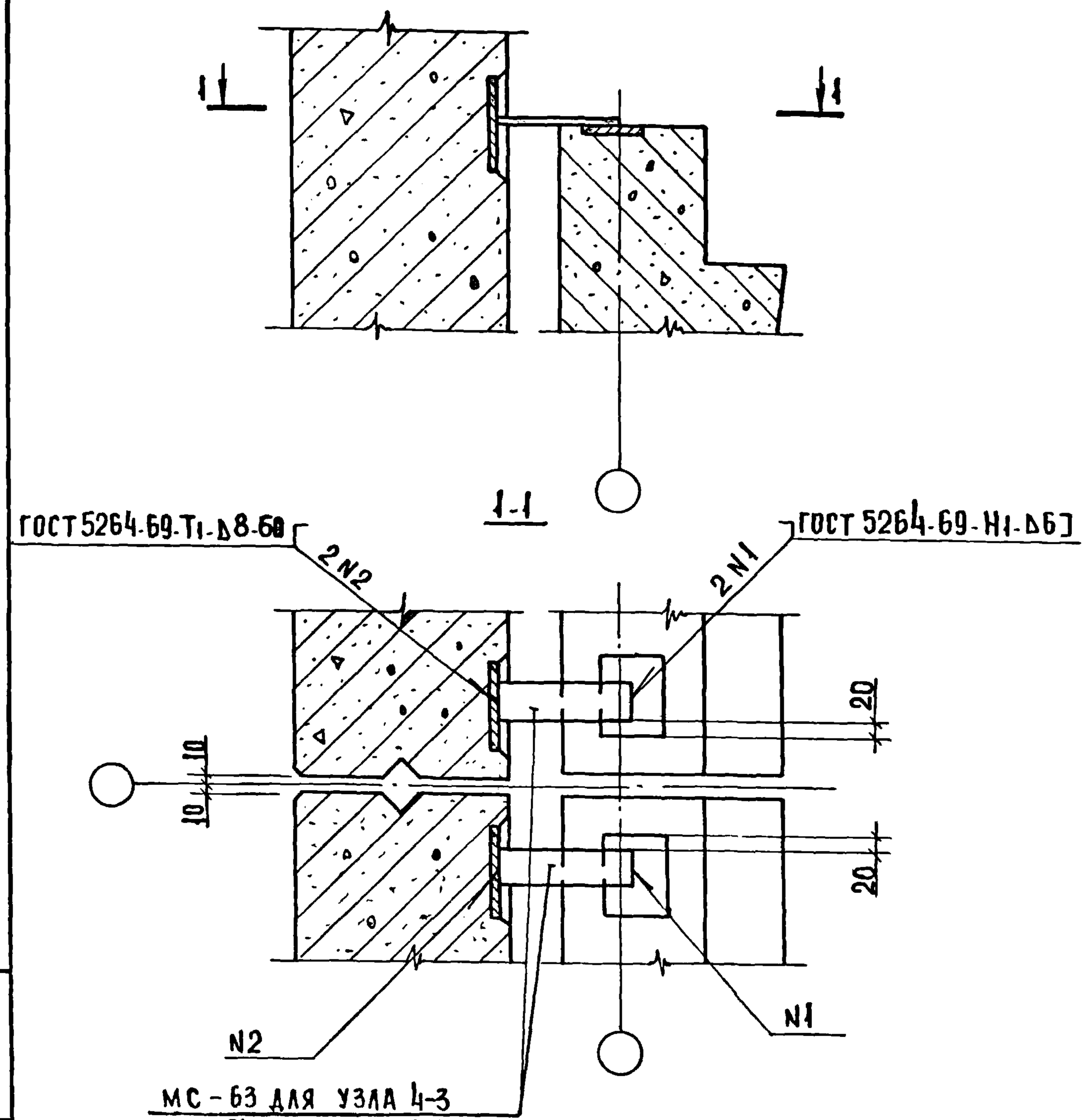

МС-63 ДЛЯ УЗЛА 4-3
МС-64 ДЛЯ УЗЛА 4-4
СПЕЦИФИКАЦИЮ СОЕДИНИТЕЛЬНЫХ ЭЛЕМЕНТОВ
НА УЗЛЫ СМ.ДОК.48 ЛИСТЫ 1,2

НАЧ.ОТД.	ВОЛЫНСКИЙ		19.03	1.020-1.10-2 04
НОРМОКОН.	МАРКИН		18.03	
ГИП	ВАНЯН		18.03	Узлы 4-3; 4-4
РУК.ГР.	ШАНАУРОВА		18.03	
ПРОВЕР	ХОДОШ		18.03	
РАЗРАБОТ	ШАНАУРОВА		18.03	

СТАДИЯ	ЛИСТ	ЛИСТОВ
Р		1

ЦНИИЭП ТОРГОВО-БЫТОВЫХ ЗДАНИЙ И ТУРИСТСКИХ КОМПЛЕКСОВ

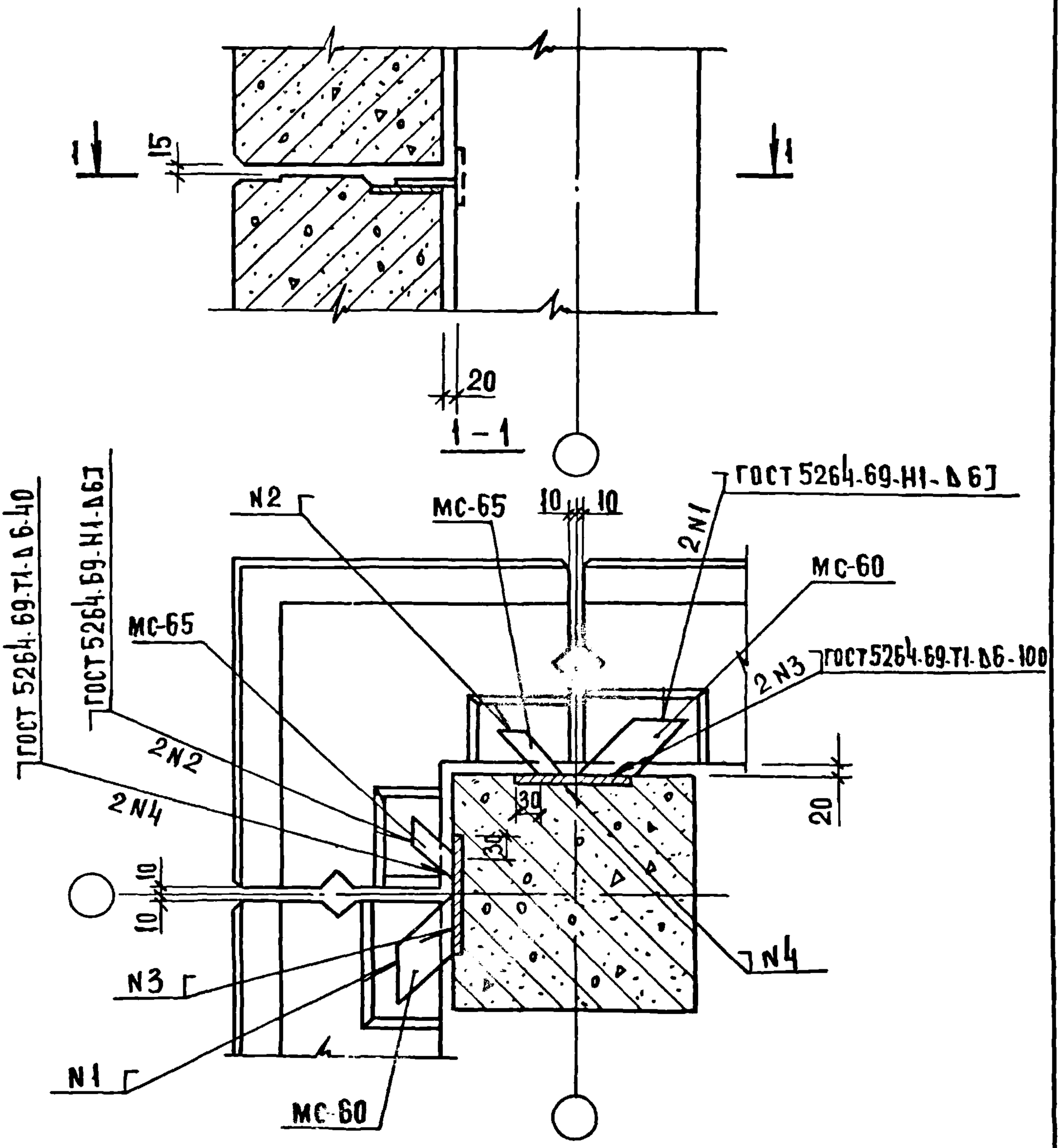

СПЕЦИФИКАЦИЮ СОЕДИНИТЕЛЬНЫХ ЭЛЕМЕНТОВ
НА УЗЕЛ СМ.ДОК.48 ЛИСТ 2

НАЧ. ОТД.	ВОЛЫНСКИЙ		19.03	1.020-1.10-2 05
НОРМОК	МАРКИН		18.03	
ГИП	ВАНЯН		18.03	
РУК.ГРУППЫ	ШАНАУРОВА		18.03	УЗЕЛ 5
ПРОВЕРИЛ	ХОДОШ		18.03	
РАЗРАБОТ	СОКОЛОВА		18.03	

СТАДИЯ	ЛИСТ	ЛИСТОВ
Р		1

ЦНИИЭП ТОРГОВО-БЫТОВЫХ ЗДАНИЙ И ТУРИСТСКИХ КОМПЛЕКСОВ

ИНВ.N ПОДЛ. | ПОДПИСЬ И ДАТА | ВЗАМ.ИНВ.N

17547 10 ФОРМАТ 11

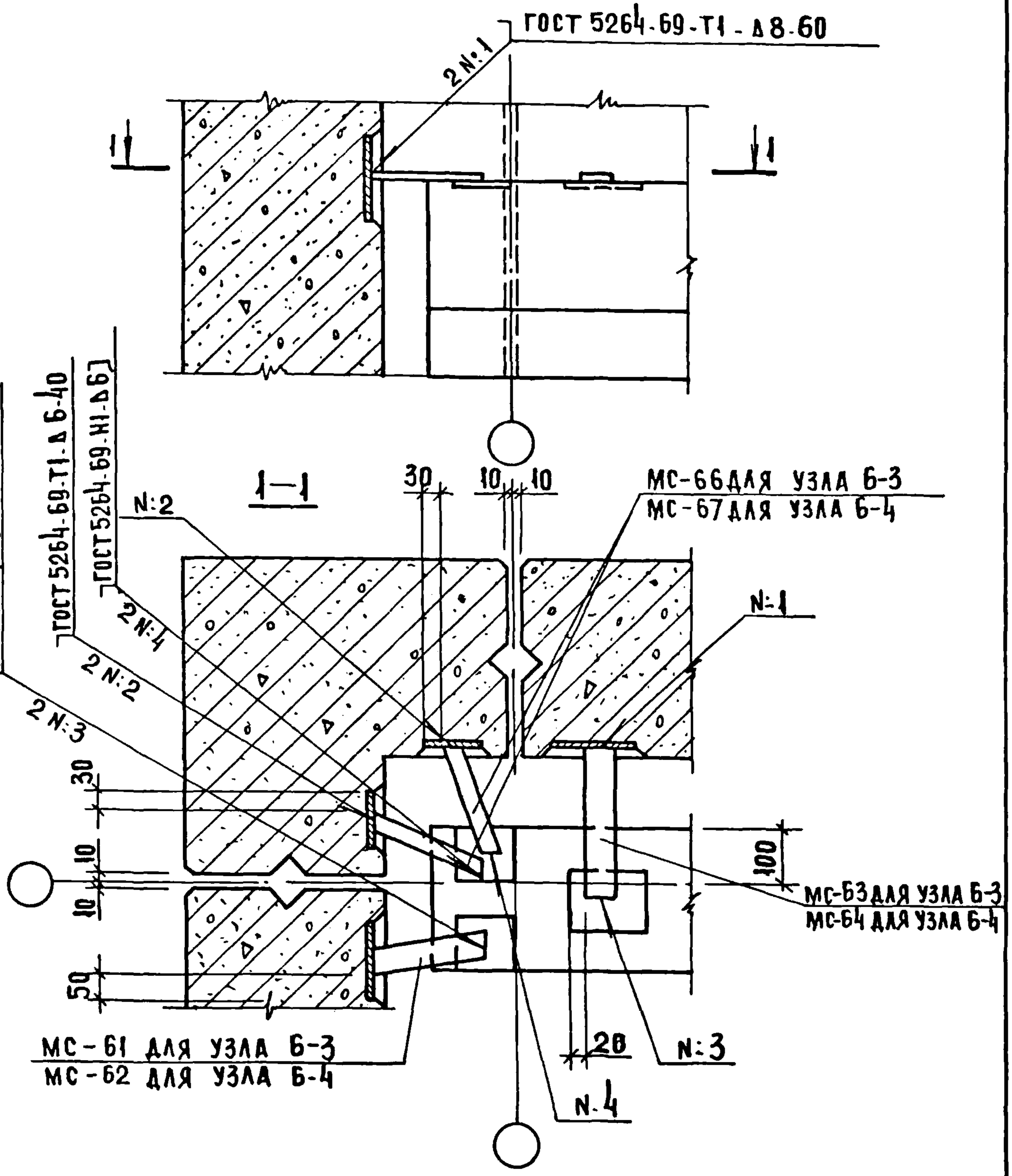

СПЕЦИФИКАЦИЮ СОЕДИНИТЕЛЬНЫХ ЭЛЕМЕНТОВ НА УЗЛЫ СМ. ДОК.48 ЛИСТ 2

				1 020-1.10-2 06			
НАЧ.ОТД	ВОЛЫНСКИЙ		19.03				
НОРМОКОН	МАРКИН		18.03	УЗЛЫ 6-3; 6-4	СТАДИЯ	ЛИСТ	ЛИСТОВ
ГИП	ВАНЯН		18.03		Р		1
РУК.ГР.	ШАНАУРОВА		18.03		ЦНИИЭП ТОРГОВО-БЫТОВЫХ ЗДАНИЙ И ТУРИСТСКИХ КОМПЛЕКСОВ		
ПРОВЕРИЛ	ХОДОШ		18.03				
РАЗРАБОТ	ШАНАУРОВА		18.03				

17547 11

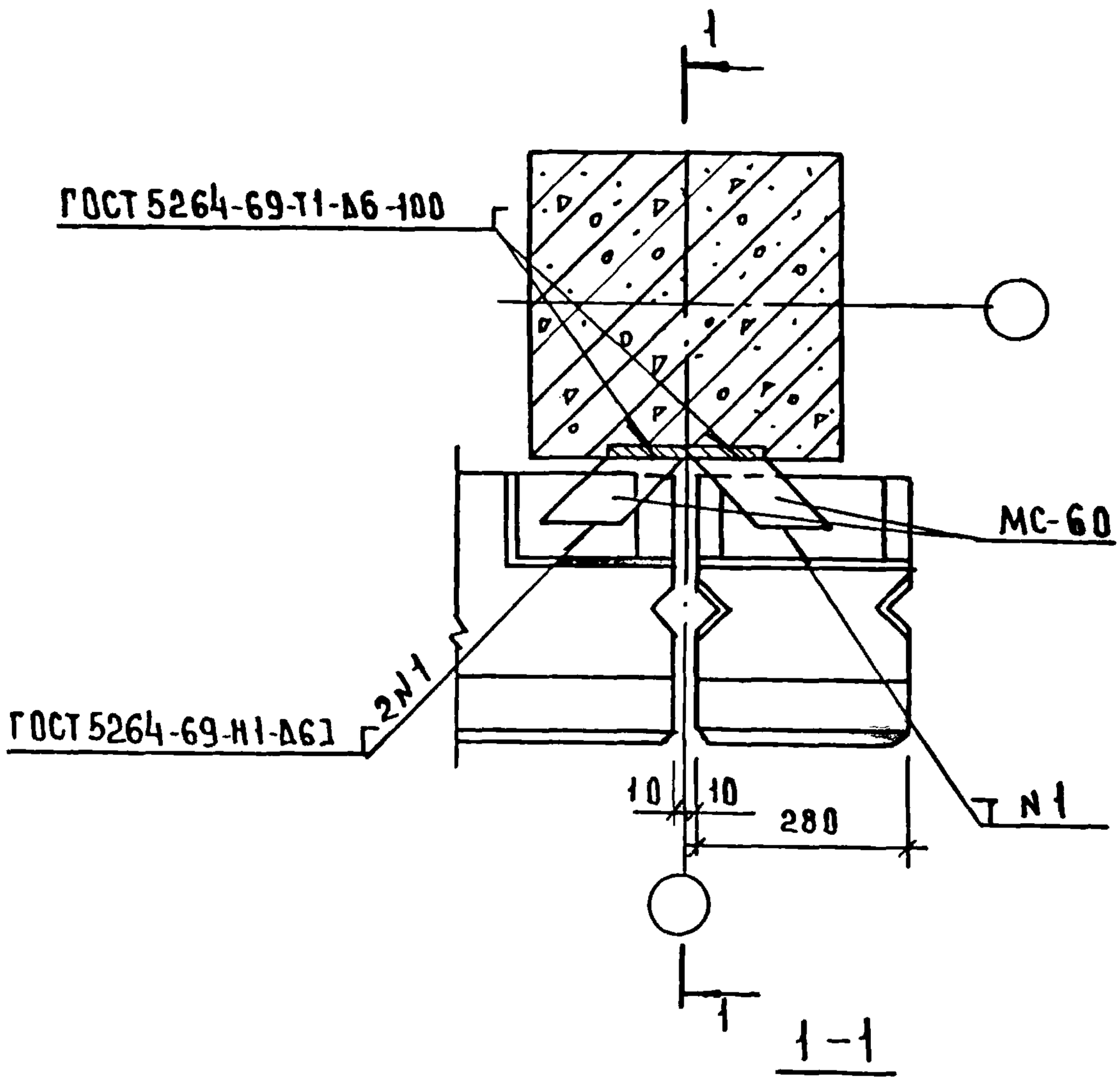

СПЕЦИФИКАЦИЮ СОЕДИНИТЕЛЬНЫХ ЭЛЕМЕНТОВ НА УЗЕЛ СМ. ДОК. 48 ЛИСТ 3.

НАЧ. ОТД.	ВОЛЫНСКИЙ		20.03	1.020-1.10-2 07
НОРМОКОН	МАРКИН		19.03	
ГИП	ВАНЯН		19.03	УЗЕЛ 7
РУК. ГР.	ШАНАУРОВА		19.03	
ПРОВЕР	ХОДОШ		19.03	
РАЗРАБ.	ШАНАУРОВА		20.03	

СТАДИЯ	ЛИСТ	ЛИСТОВ
Р		1

ЦНИИЭП ТОРГОВО-БЫТОВЫХ ЗДАНИЙ И ТУРИСТСКИХ КОМПЛЕКСОВ

ИНВ. N ПОДЛ. | ПОДПИСЬ И ДАТА | ВЗАМЕН ИНВ. N

17547 12

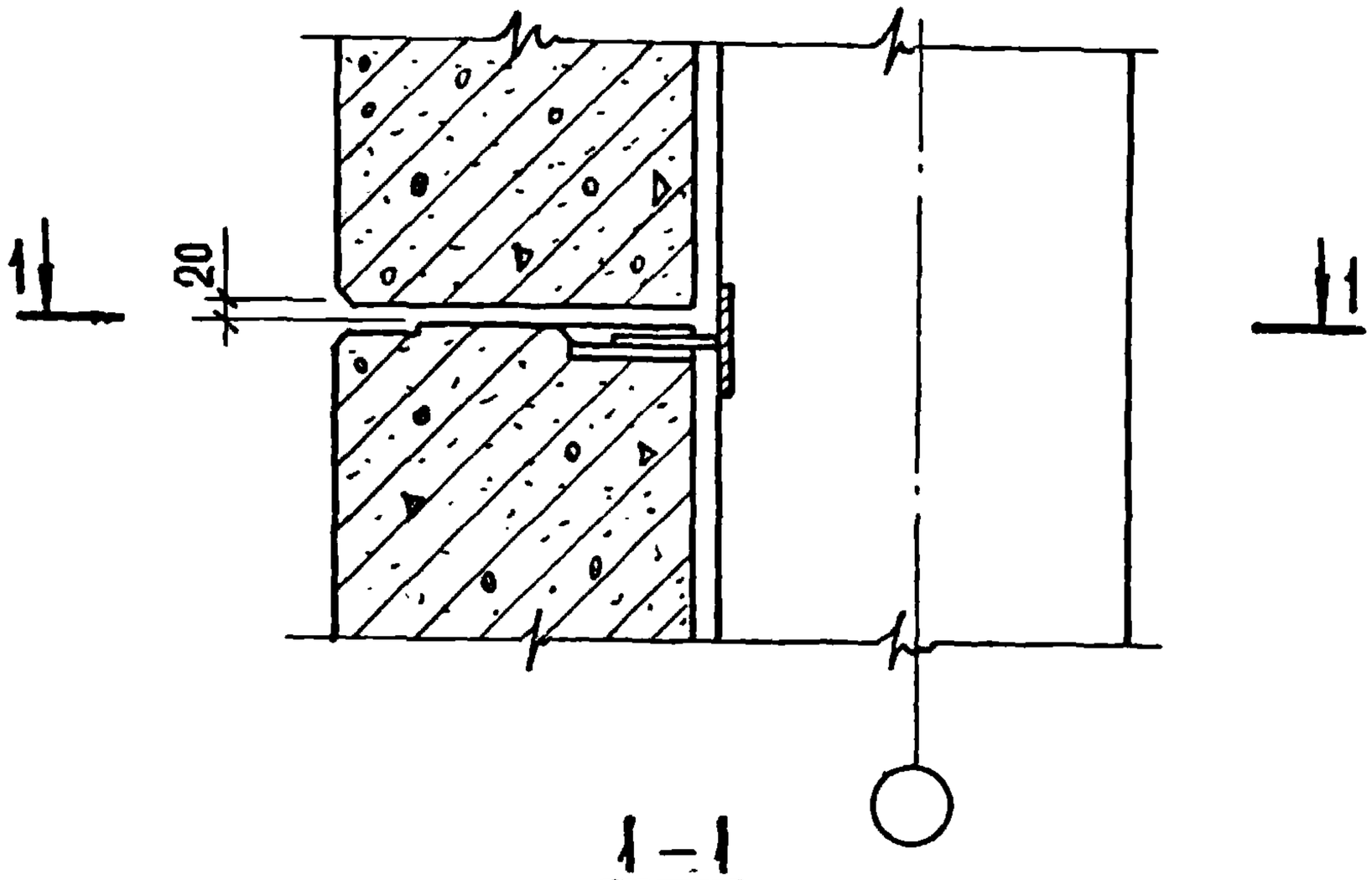

1 – 1

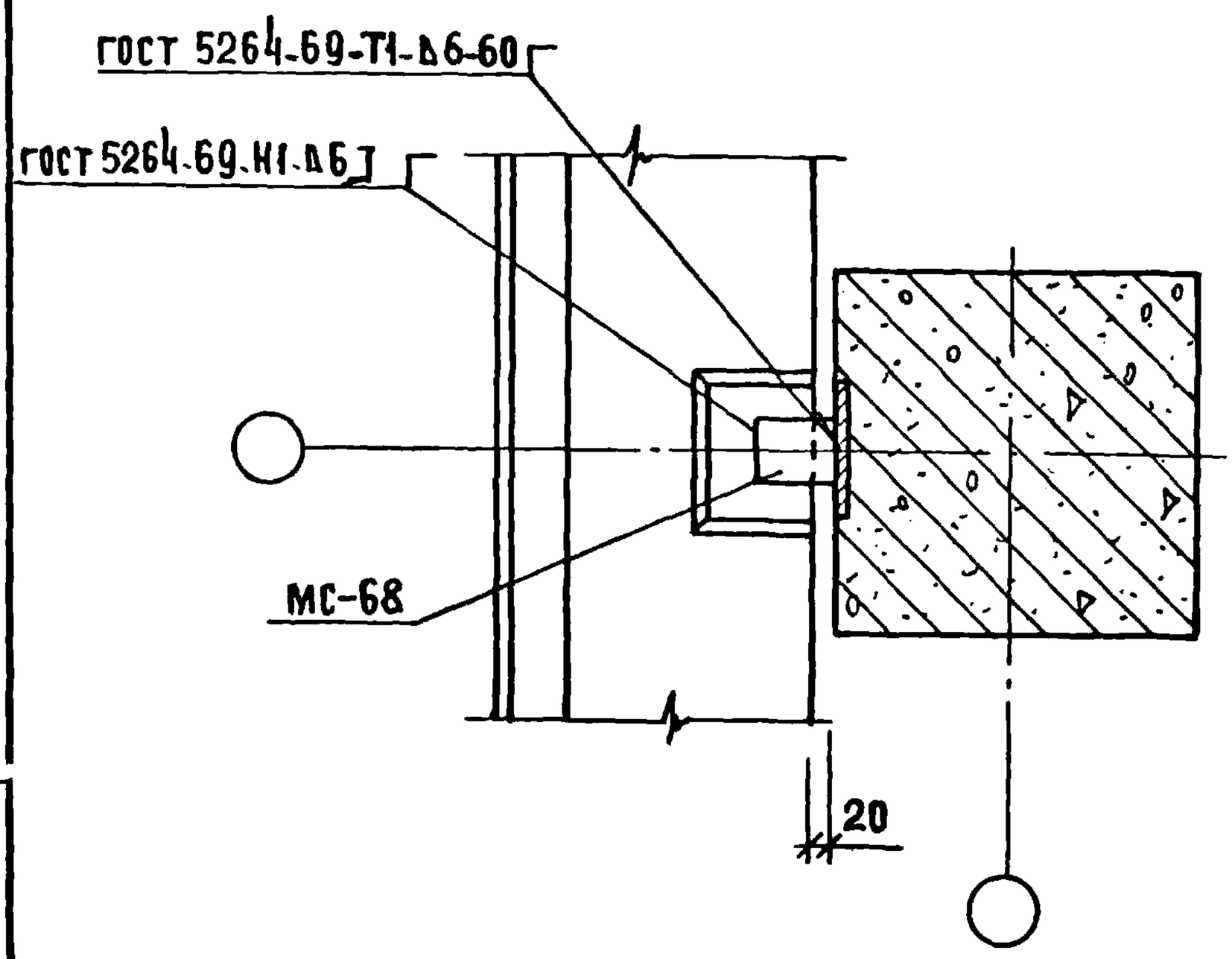

СПЕЦИФИКАЦИЮ СОЕДИНИТЕЛЬНЫХ ЭЛЕМЕНТОВ НА УЗЕЛ СМ. ДОК.48 ЛИСТ 3

				1.020-1.10-2 08			
НАЧ. ОТД.	ВОЛЫНСКИЙ		19.03				
НОРМОКОН.	МАРКИН		18.03	Узел 8	СТАДИЯ	ЛИСТ	ЛИСТОВ
ГИП	ВАНЯН		18.03		Р		1
РУК. ГР.	ШАНАУРОВА		18.03		ЦНИИЭП торгово-бытовых зданий и туристских комплексов		
ПРОВЕР.	ХОДОШ		18.03				
РАЗРАБОТ.	ШАНАУРОВА		18.03				

Инв. № подл. | Подпись и дата

17547 13

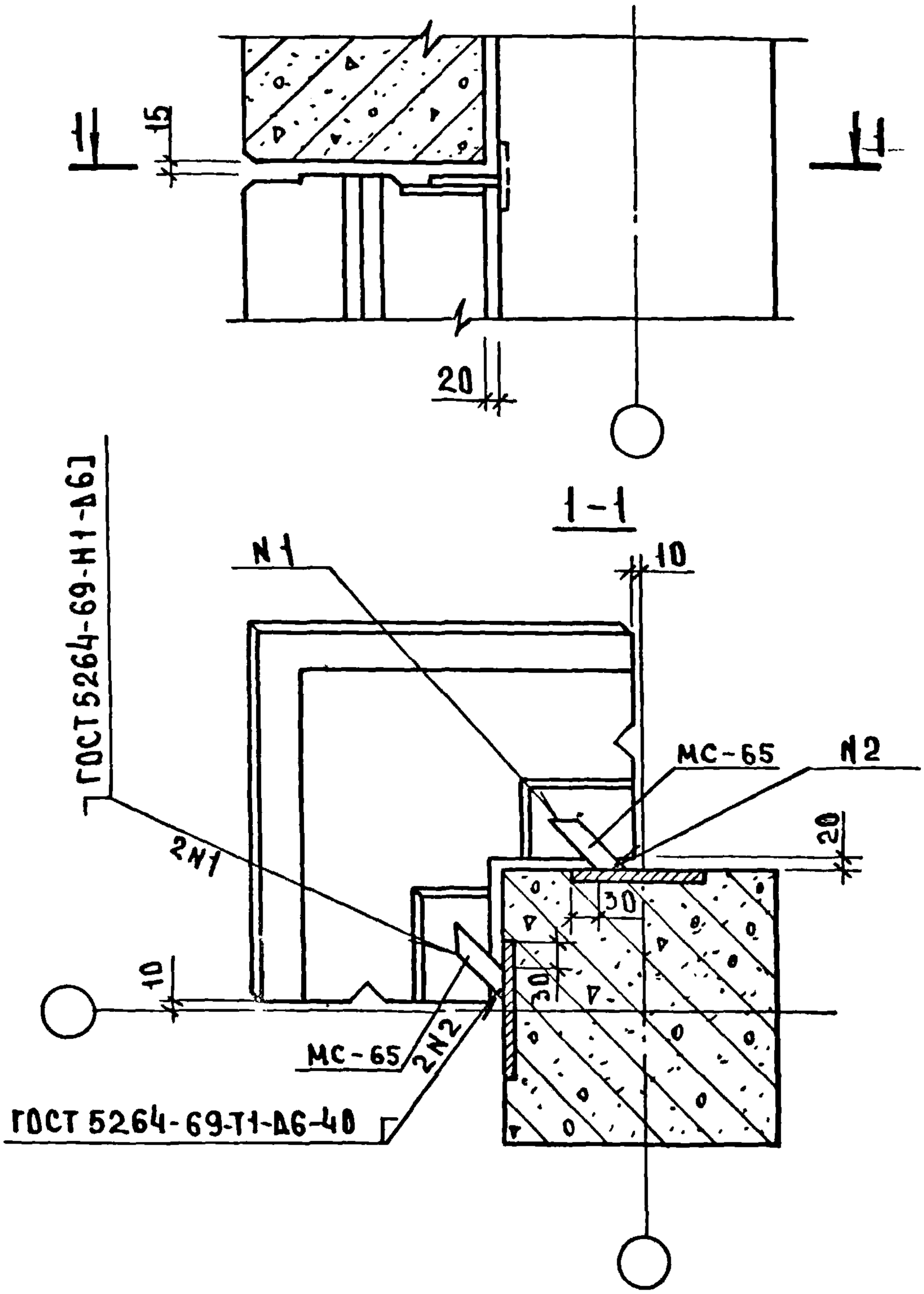

СПЕЦИФИКАЦИЮ СОЕДИНИТЕЛЬНЫХ ЭЛЕМЕНТОВ НА УЗЕЛ СМ.ДОК.48 ЛИСТ 3

НАЧ.ОТД	ВОЛЫНСКИЙ		19.03	1.020-1.10-2 09
НОРМОК	МАРКИН		18.03	
ГИП	ВАНЯН		18.03	УЗЕЛ 9
РУК.ГР	ШАНАУРОВА		18.03	
ПРОВЕР	ХОДОШ		18.03	
РАЗРАБ	СОКОЛОВА		18.03	

СТАДИЯ	ЛИСТ	ЛИСТОВ
Р		1

ЦНИИЭП торгово-бытовых зданий и туристских комплексов

ИНВ.№ ПОДЛ. | ПОДПИСЬ И ДАТА | ВЗАМ.ИНВ.№

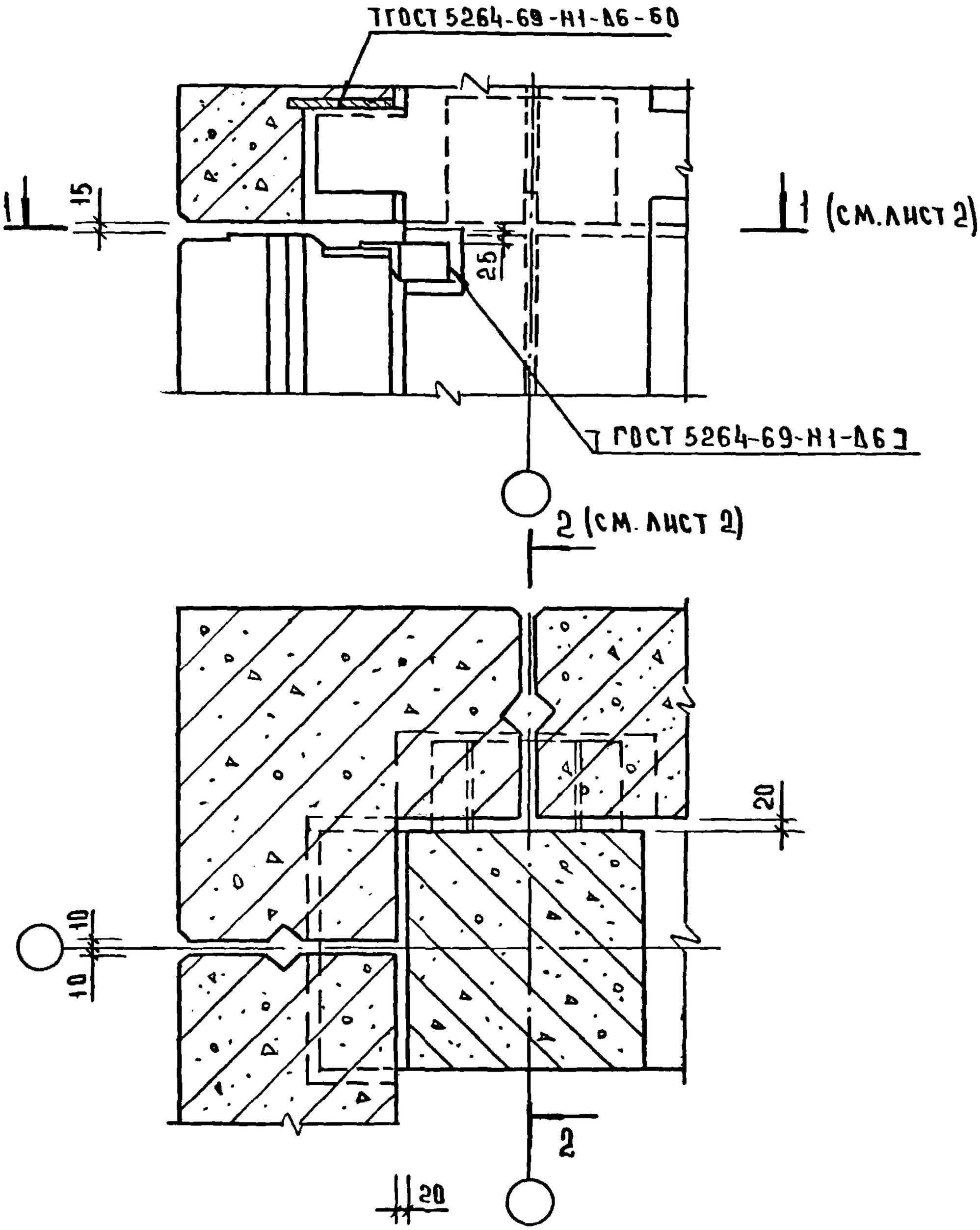

СПЕЦИФИКАЦИЮ СОЕДИНИТЕЛЬНЫХ ЭЛЕМЕНТОВ НА УЗЕЛ СМ ДОК 48 лист 3

				1.020-1.10-2 10			
НАЧ.ОТД	ВОЛЫНСКИЙ		20.03				
НОРМОК	МАРКИН		19.03	Узел 10	СТАДИЯ	ЛИСТ	ЛИСТОВ
ГИП	ВАНЯН		19.03		Р	1	2
РУК.ГР.	ШАНАУРОВА		19.03		ЦНИИЭП торгово-бытовых зданий и туристских комплексов		
ПРОВЕР	ХОДОШ		19.03				
РАЗРАБ	СОКОЛОВА		18.03				

Согласовано ЦДА ГАЦЬЗАМ. ИНВ. №

17547 15

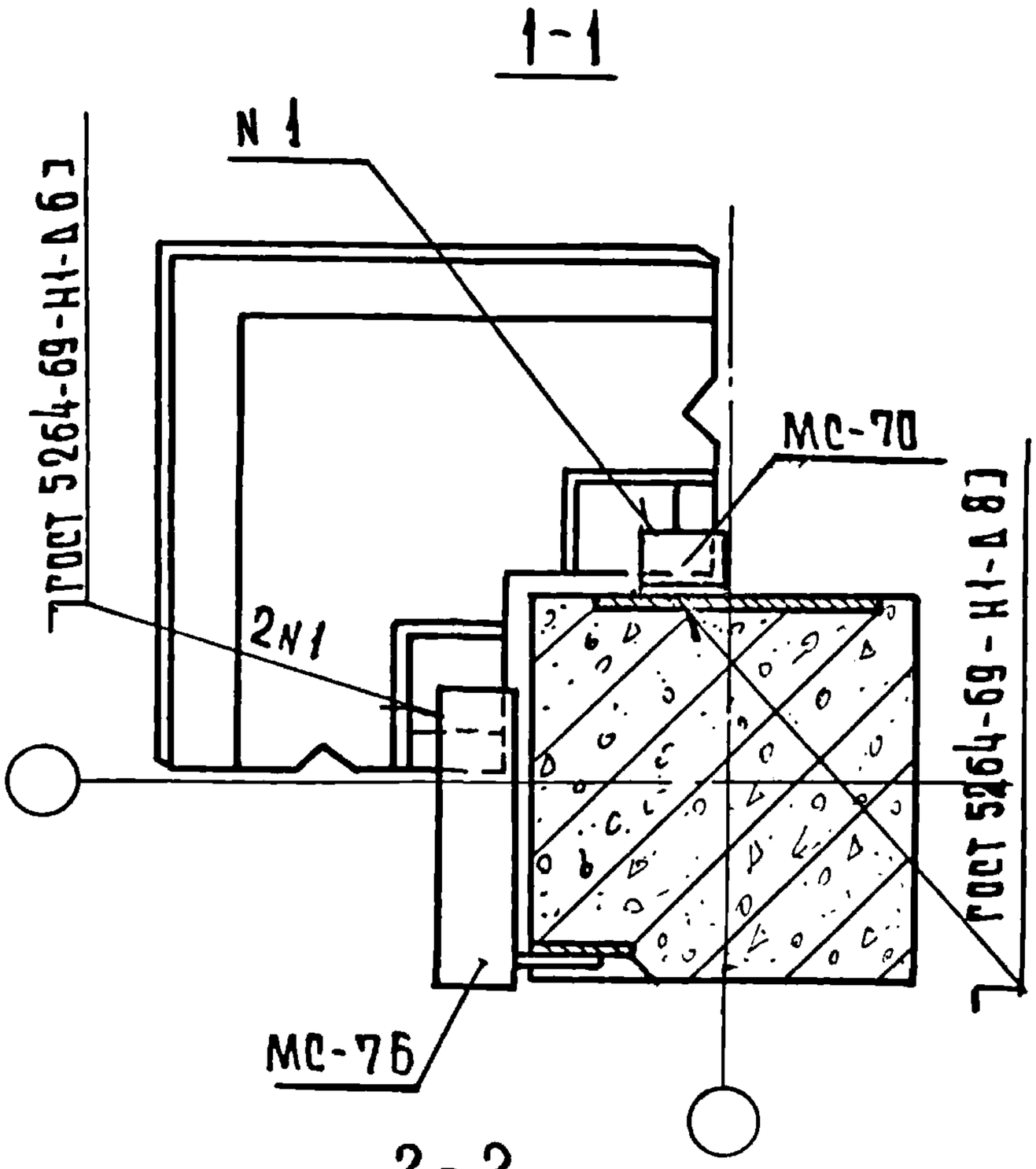

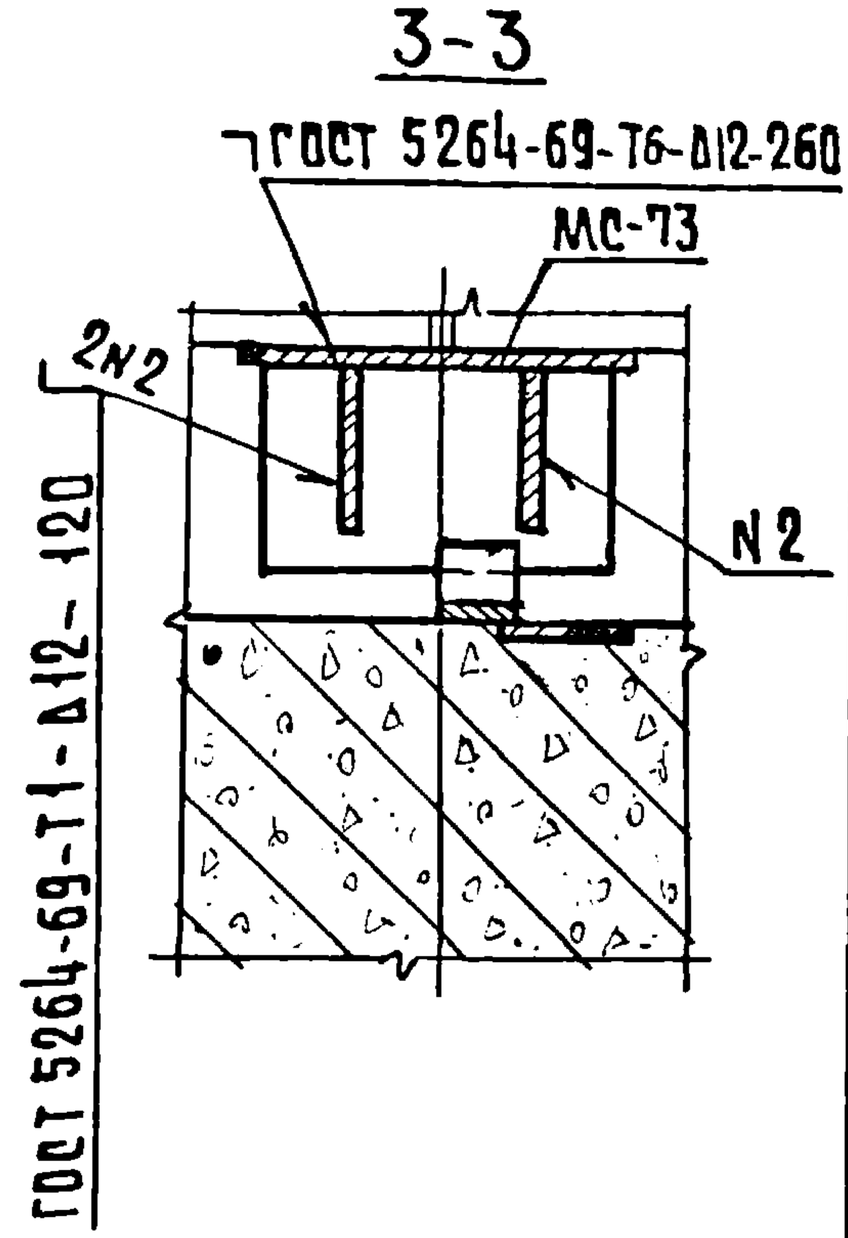

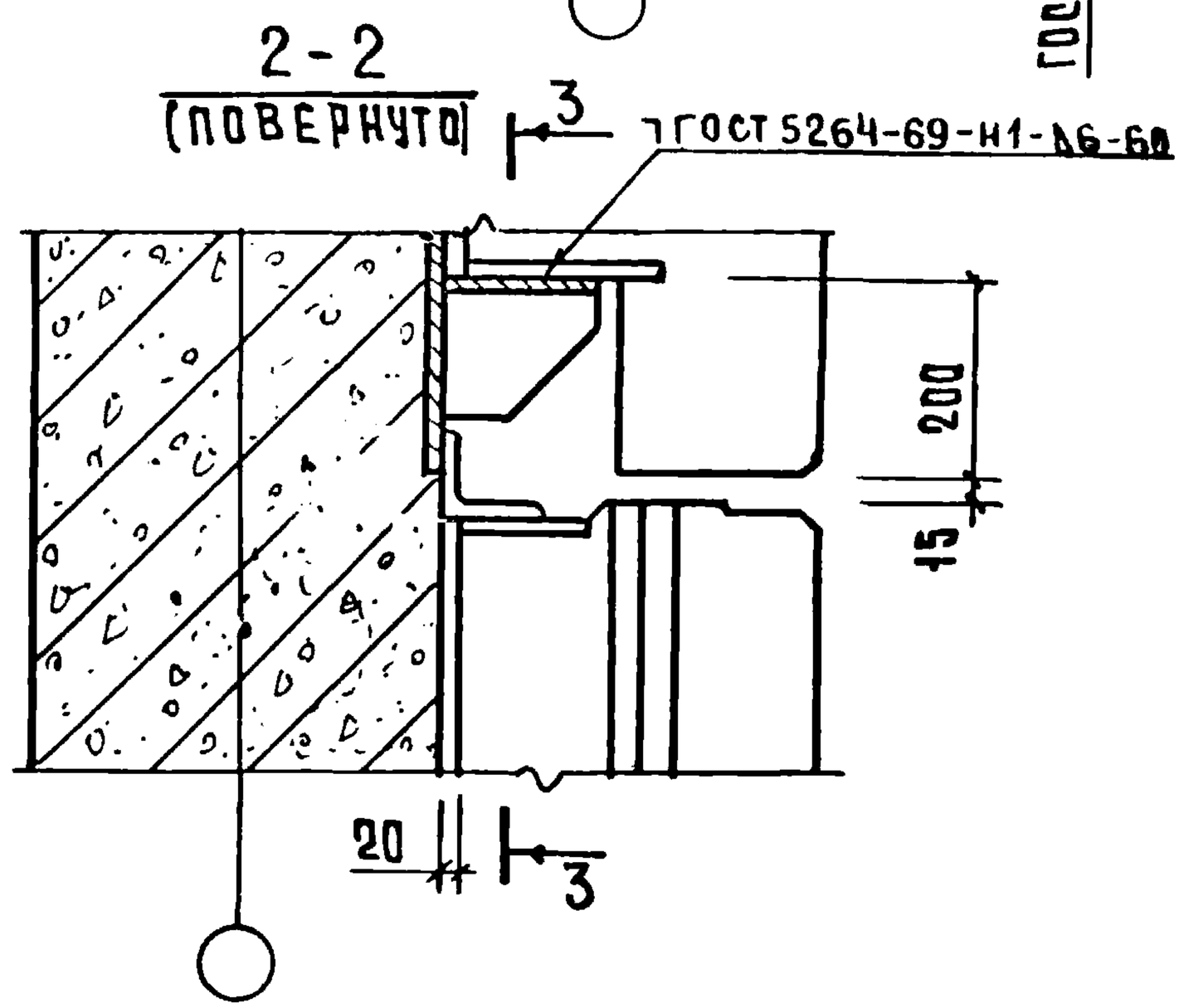

ИНВ.№ ПОДЛ.	ПОДПИСЬ И ДАТА	ВЗАМ. ИНВ.№

11

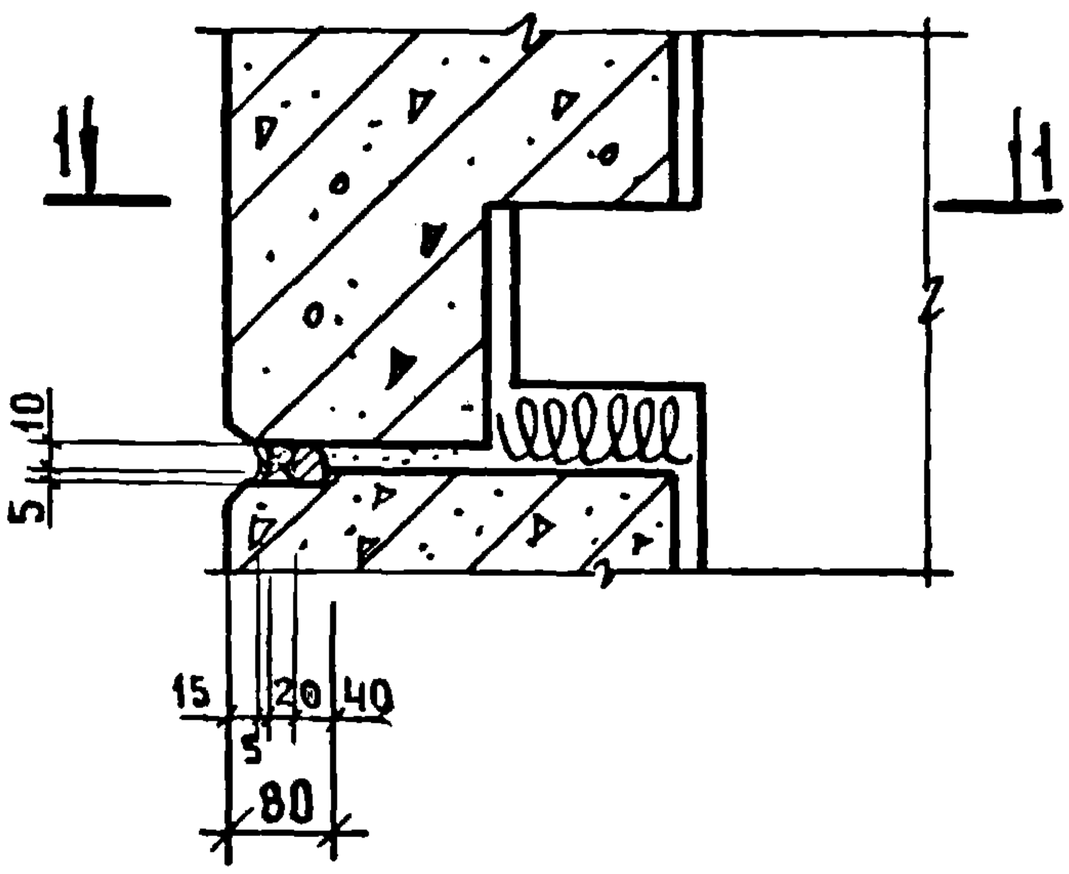

44

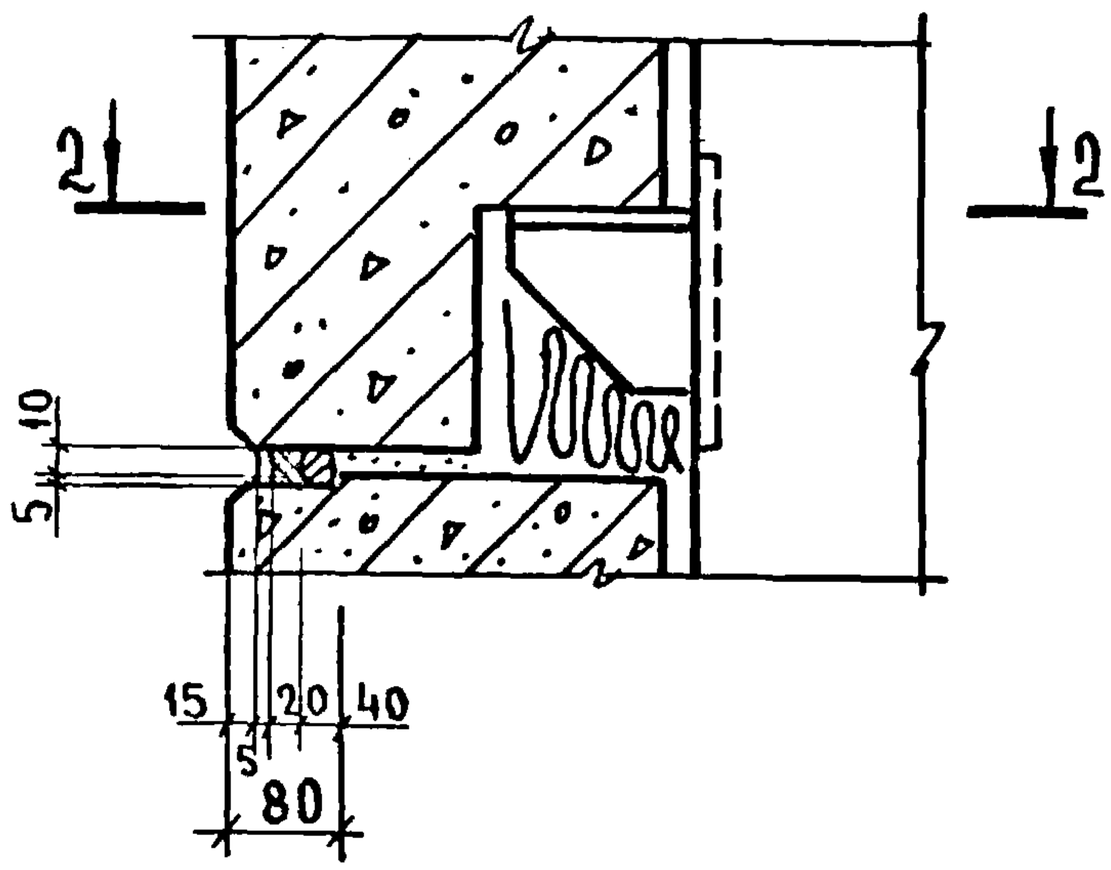

1 — 1

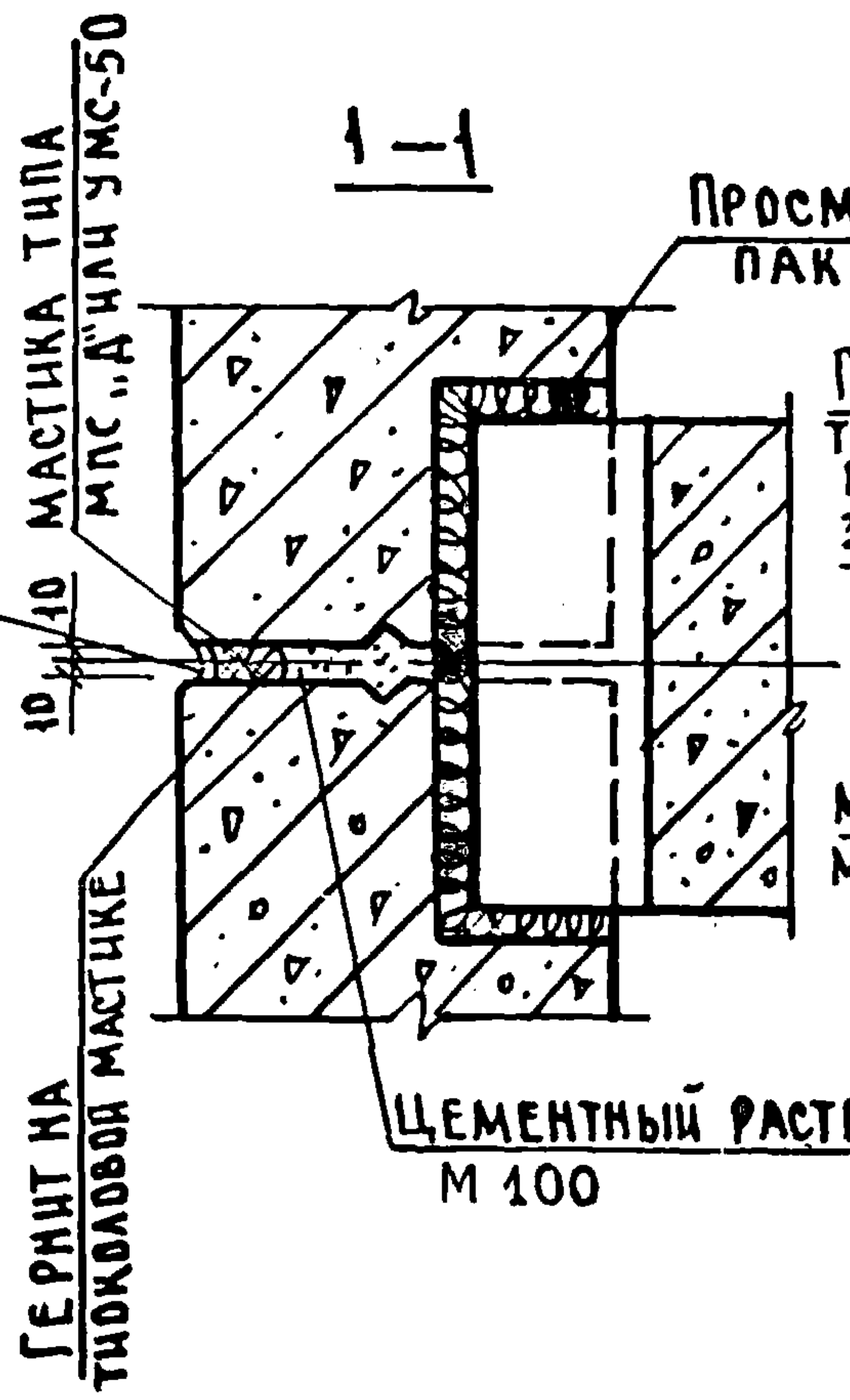

2 - 2

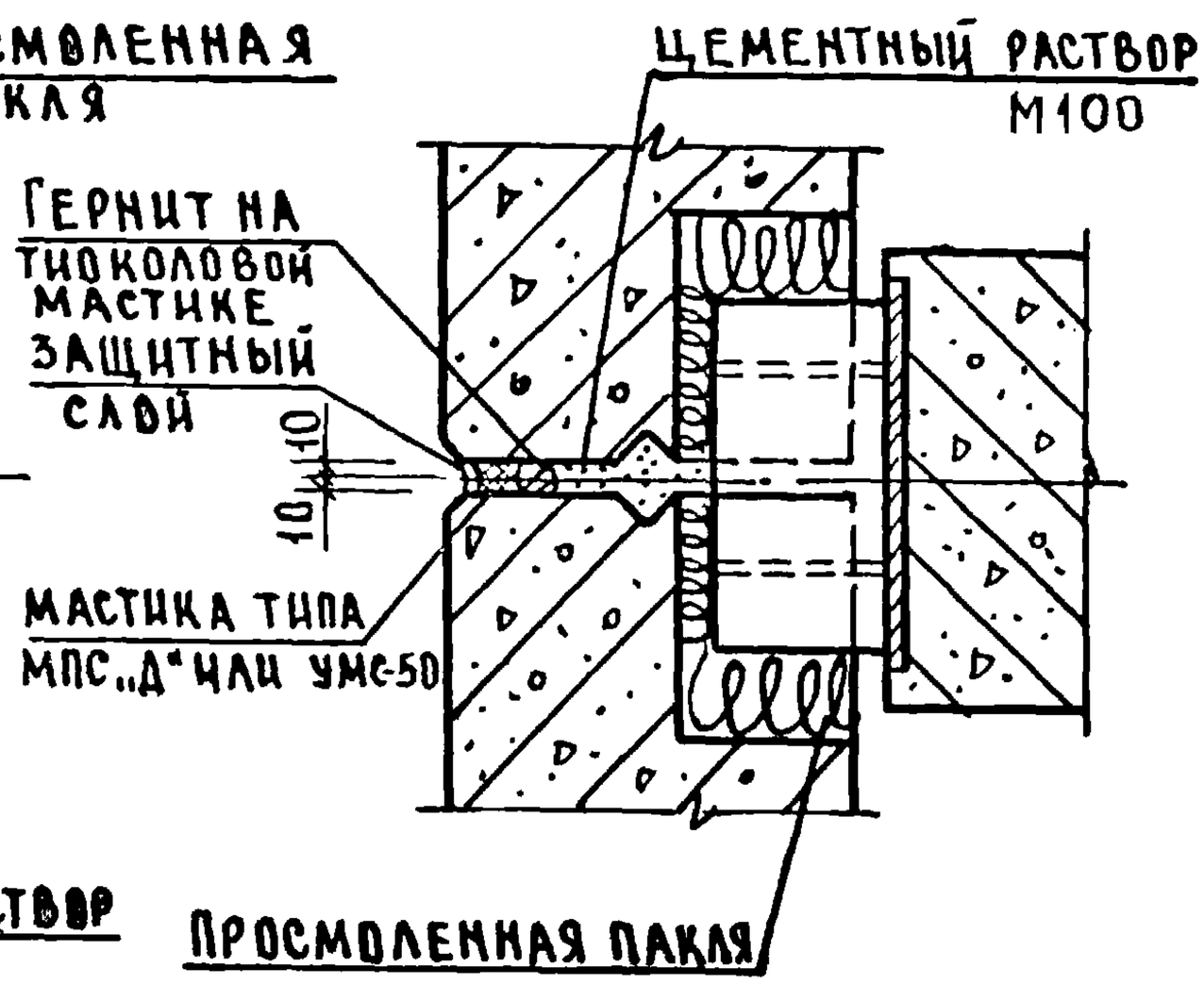

НАЧ.ОТД	ВОЛЫНСКИЙ		20.03	1.020-1.10-2 11		
НОРМОКОНТ	МАРКИН		19.03		СТАДИЯ	ЛИСТ	ЛИСТОВ
ГИП	ВАНЯН		19.03	Узлы 11, 44	Р		1
РУК. ГР.	ШАНАУРОВА		19.03		ЦНИИЭП торгово-бытовых зданий и туристских комплексов	
ПРОВЕР.	ХОДОШ		19.03			
РАЗРАБ	СОКОЛОВА		19.03			

Калинова Маркова 17547 17 ФОРМАТ 11

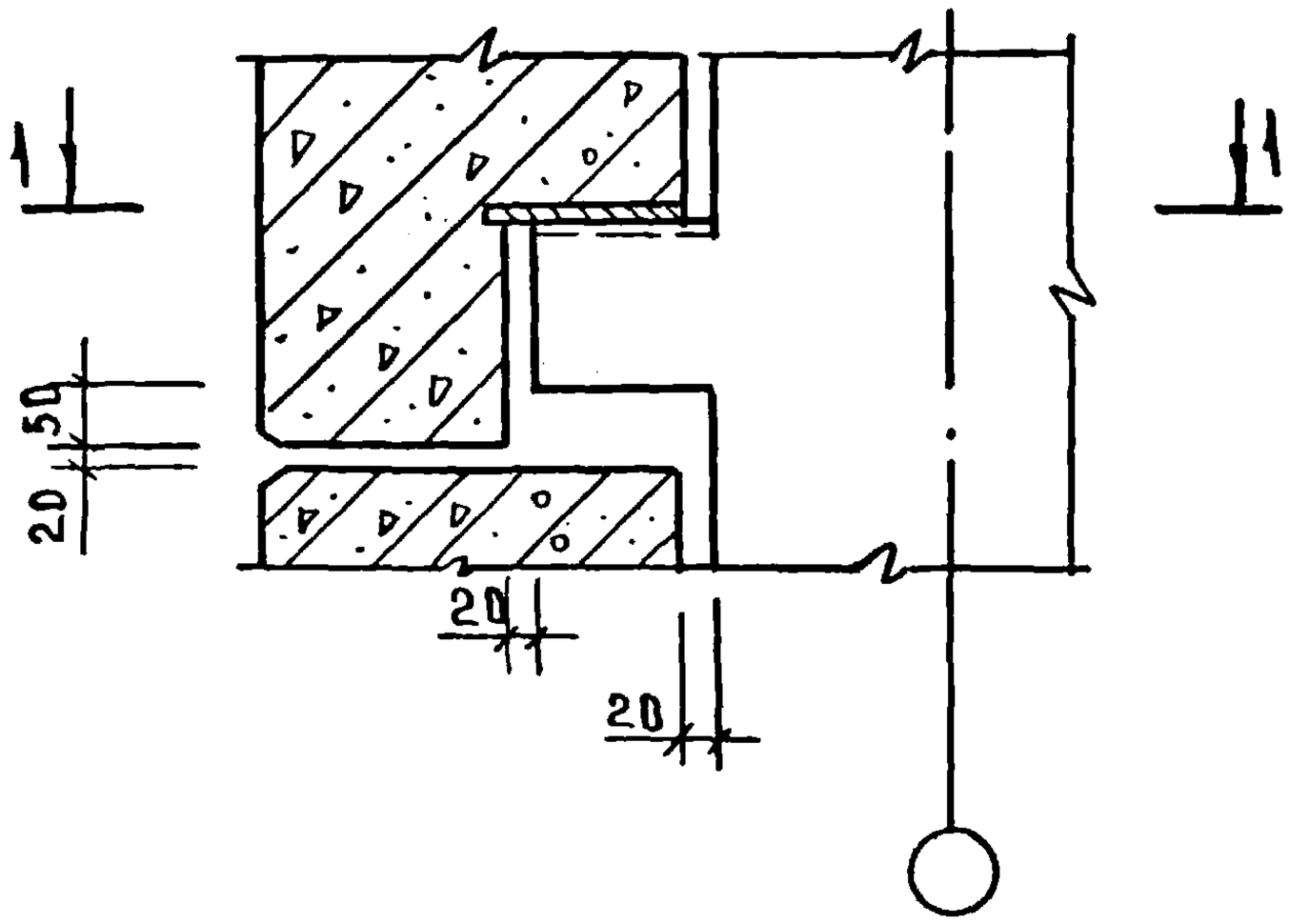

1—1

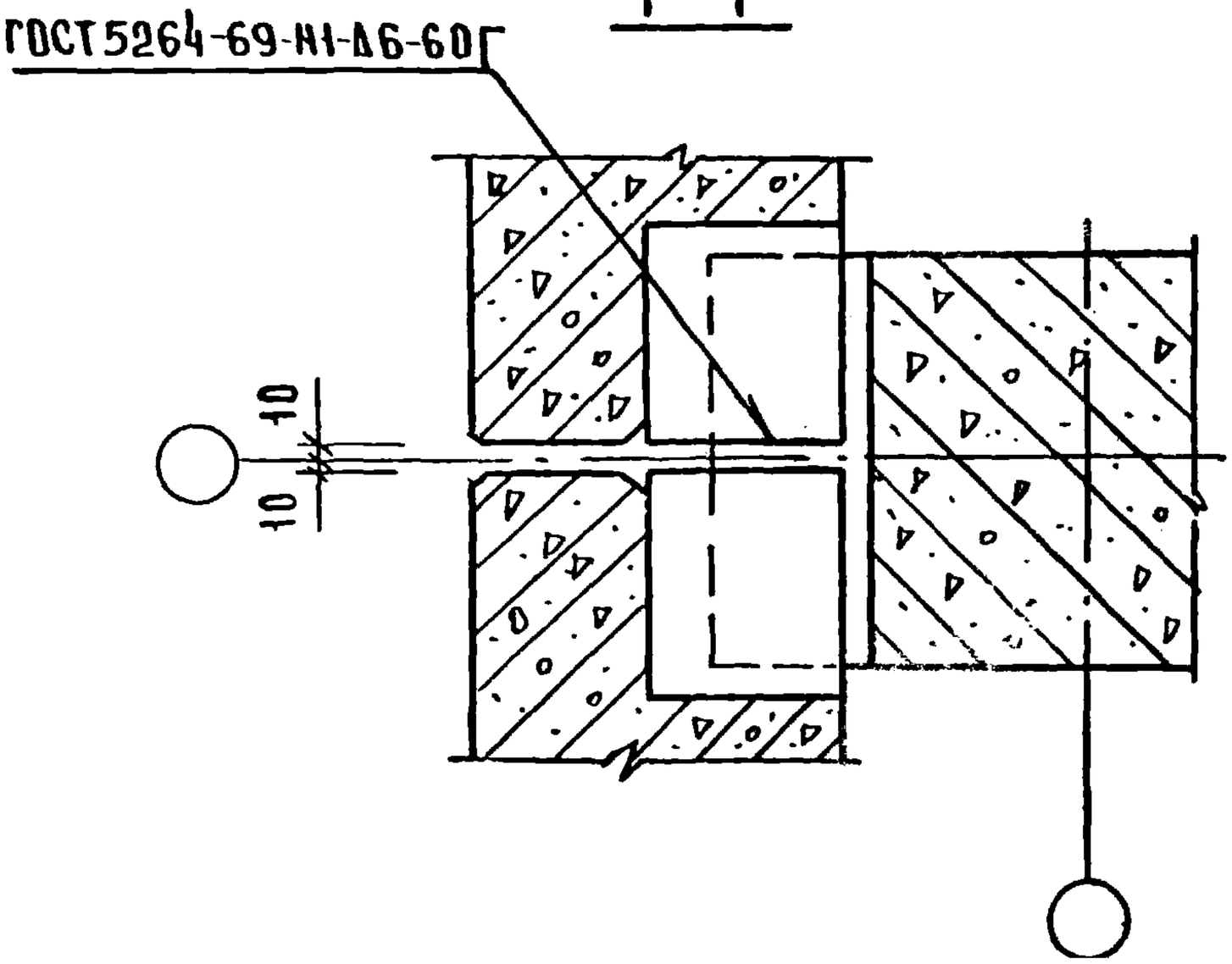

				1.020-1.10-2 12			
НАЧ.ОТД	ВОЛЫНСКИЙ		20.03				
НОРМОКОНТ	МАРКИН		19.03	УЗЕЛ 12	СТАДИЯ	ЛИСТ	ЛИСТОВ
ГИП	ВАНЯН		19.03		Р		1
РУК.ГР.	ШАНАУРОВА		19.03		ЦНИИЭП	ТОРГОВО-БЫТОВЫХ ЗДАНИЙ И ТУРИСТСКИХ КОМПЛЕКСОВ	
ПРОВЕР	ХВАОШ		19.03				
РАЗРАБ	СОКОЛОВА		19.03				

ИНВ.N ПОДЛ | ПОДПИСЬ И ДАТА | ВЗАМ.ИНВ.N

17567 12

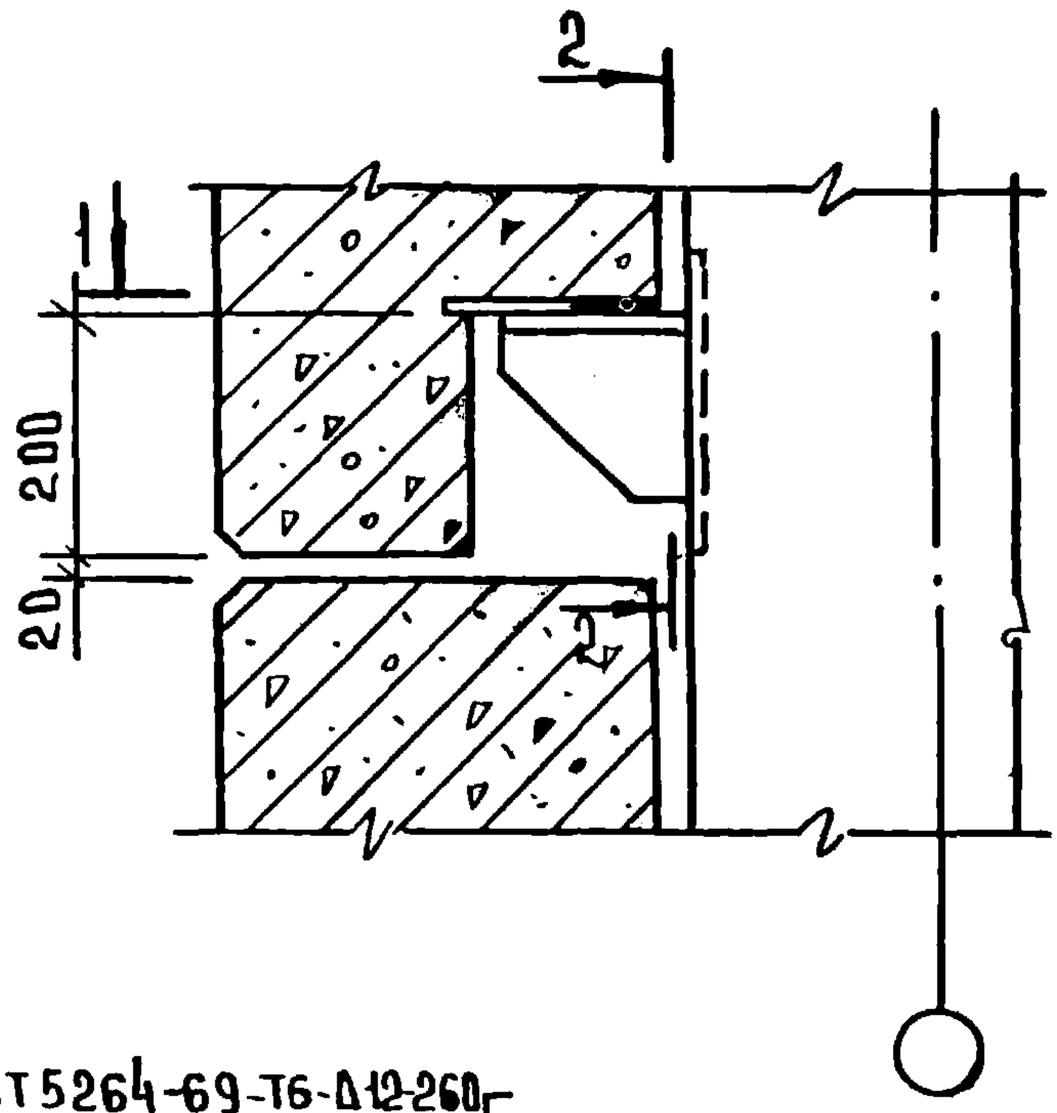

2-2

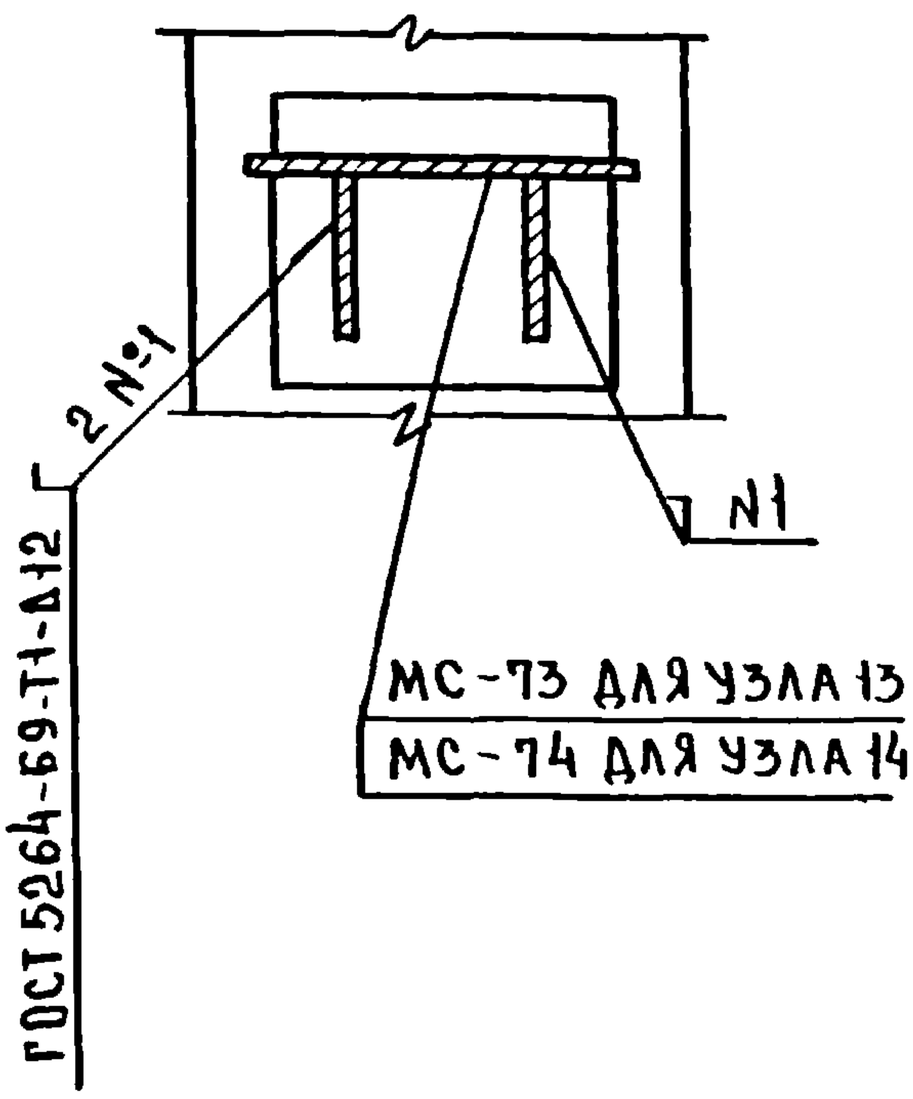

1-1

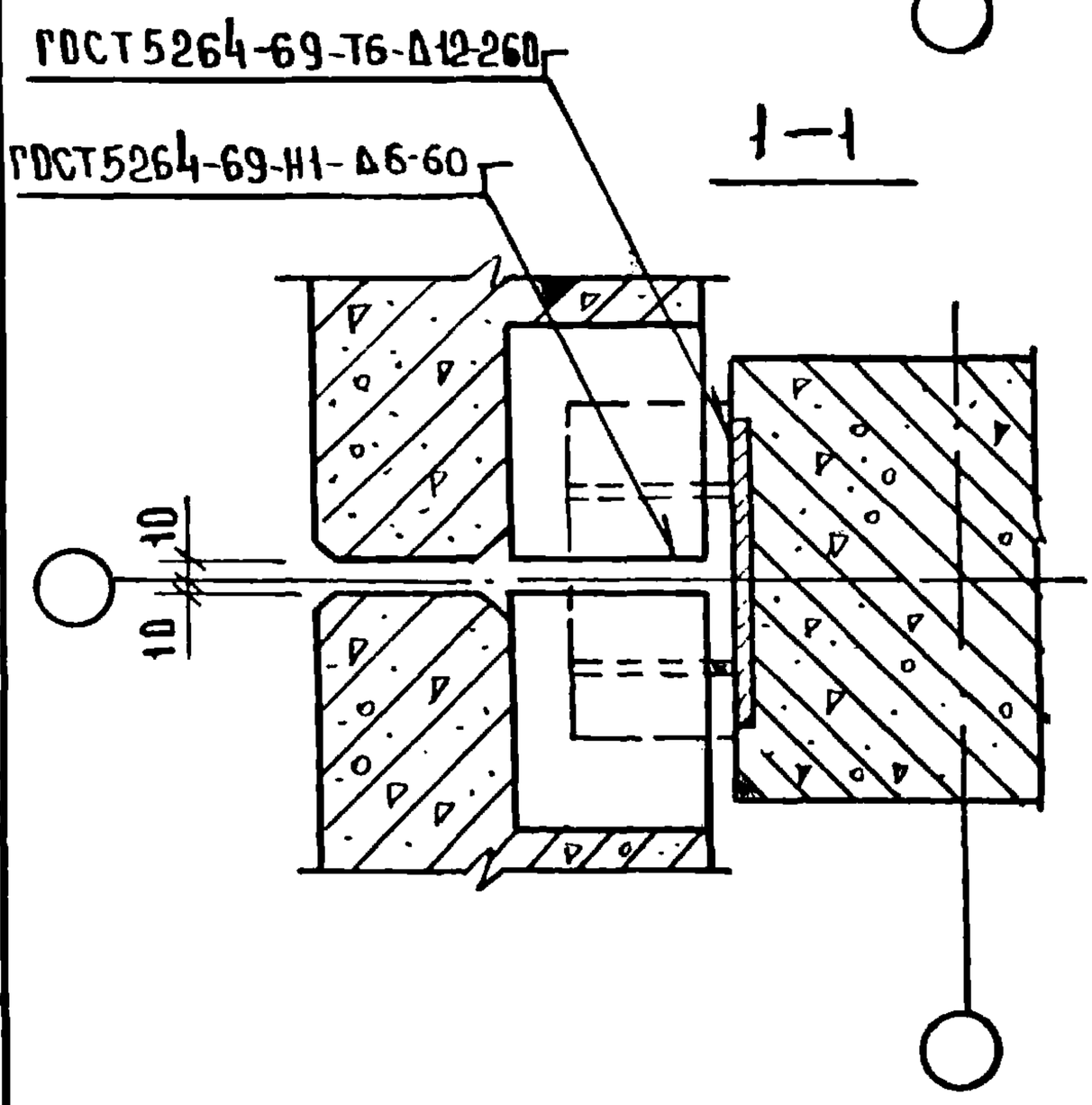

СПЕЦИФИКАЦИЮ СОЕДИНИТЕЛЬНЫХ ЭЛЕМЕНТОВ НА УЗЛЫ СМ.48 ЛИСТ 4.

				1.020-1 10-2 13		
НАЧ. ОТД	ВОЛЫНСКИЙ		20.03			
НОРМОКОН	МАРКИН		19.03	Узлы 13; 14	СТАДИЯ	ЛИСТ	ЛИСТОВ
ГИП	ВАНЯН		19.03		Р		1
РУК. ГР.	ШАНАУРОВА		19.03		ЦНИИЭП торгово-бытовых зданий и туристских комплексов	
ПРОВЕРКА	ХОДОШ		19.03			
РАЗРАБОТ	СОКОЛОВА		19.03			

17547 19

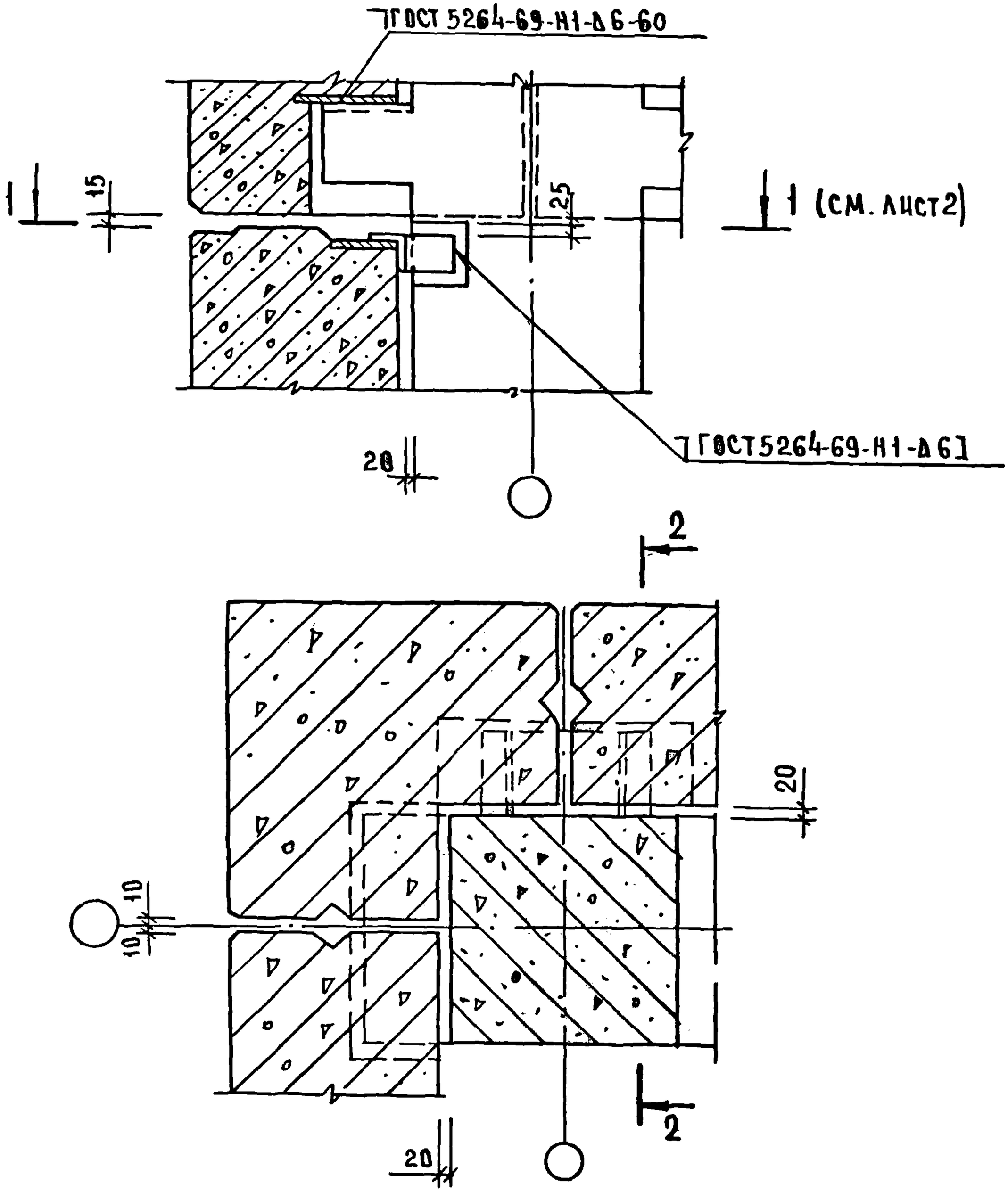

СПЕЦИФИКАЦИЮ СОЕДИНИТЕЛЬНЫХ ЭЛЕМЕНТОВ НА УЗЕЛ СМ. ДОК.48 ЛИСТ 4.

НАЧ.ОТД	ВОЛЫНСКИЙ		20.03	1.020-1.10-2 14
НОРМОК	СОКОЛОВА		19.03	
ГИП	ВАНЯН		19.03	УЗЕЛ 15
РУК ГР.	ШАНАУРОВА		19.03	
ПРОВЕР	ХОДОШ		19.03	
РАЗРАБ.	ШАНАУРОВА		19.03	

СТАДИЯ	ЛИСТ	ЛИСТОВ
Р	1	2

ЦНИИЭП торгово-бытовых зданий и туристских комплексов

ИНВ.№ ПОДЛ. | ПОДПИСЬ И ДАТА | ВЗАМ.ИНВ.№

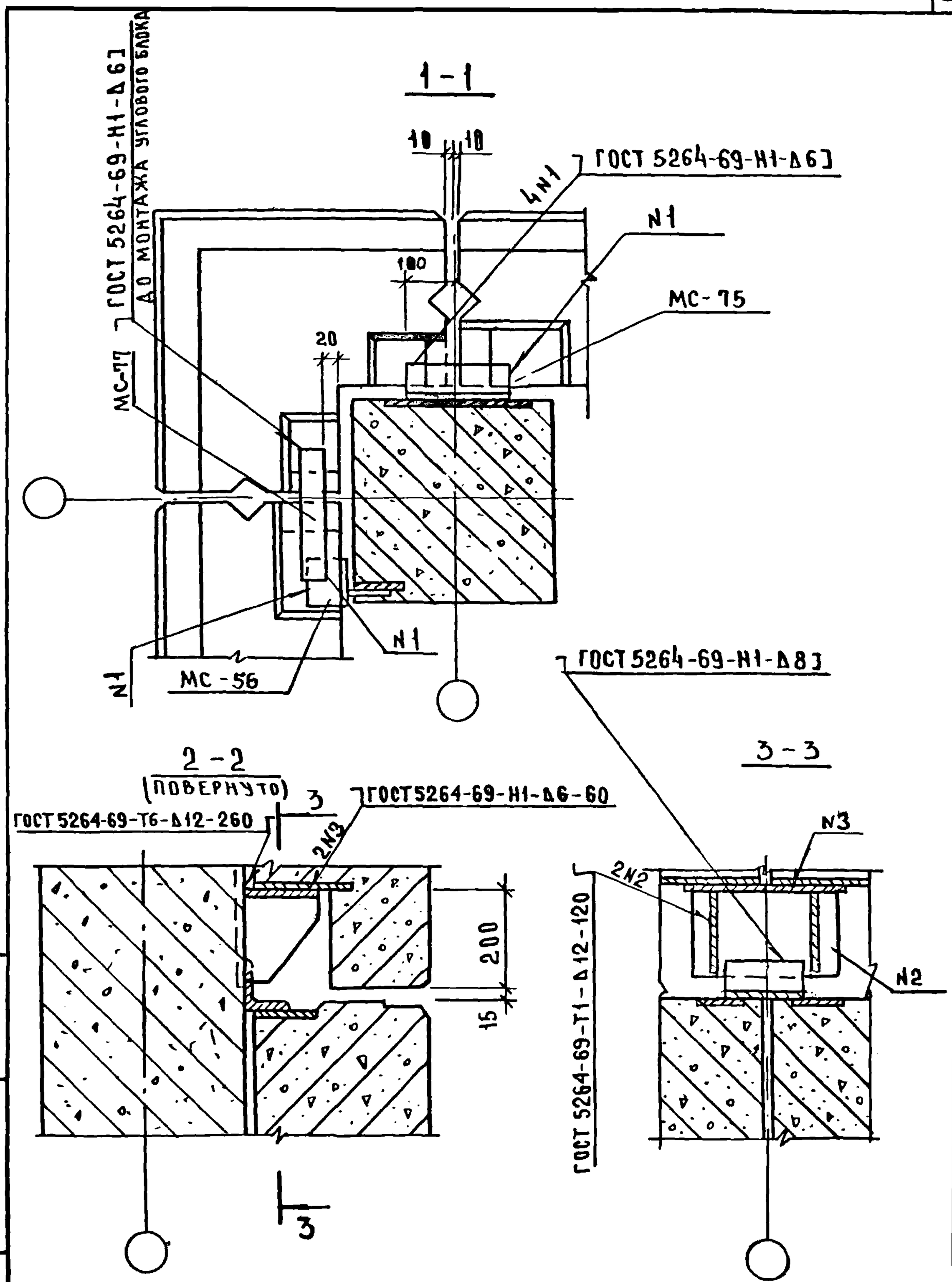

Инв.№ подл.	Подпись и дата	Взам. инв.№			

17547 21

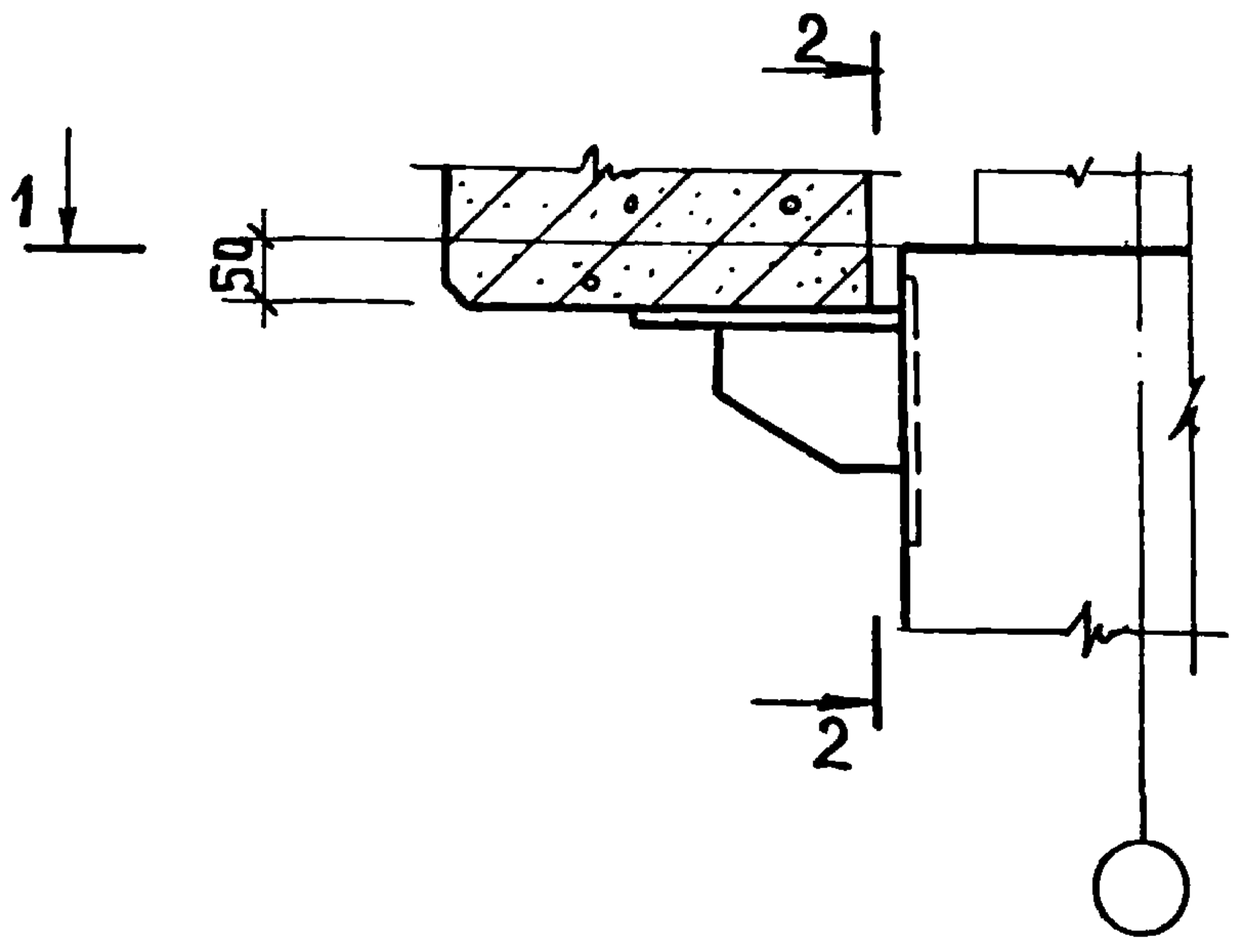

2 – 2

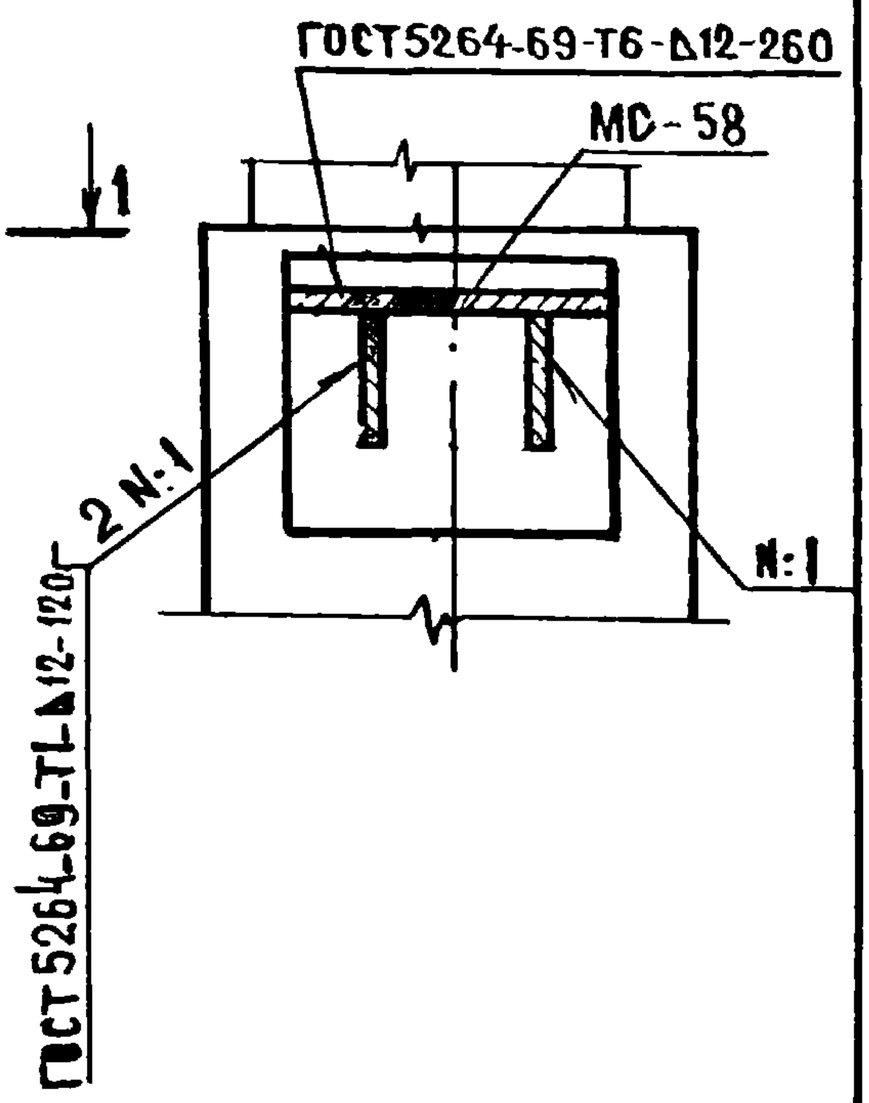

1-1

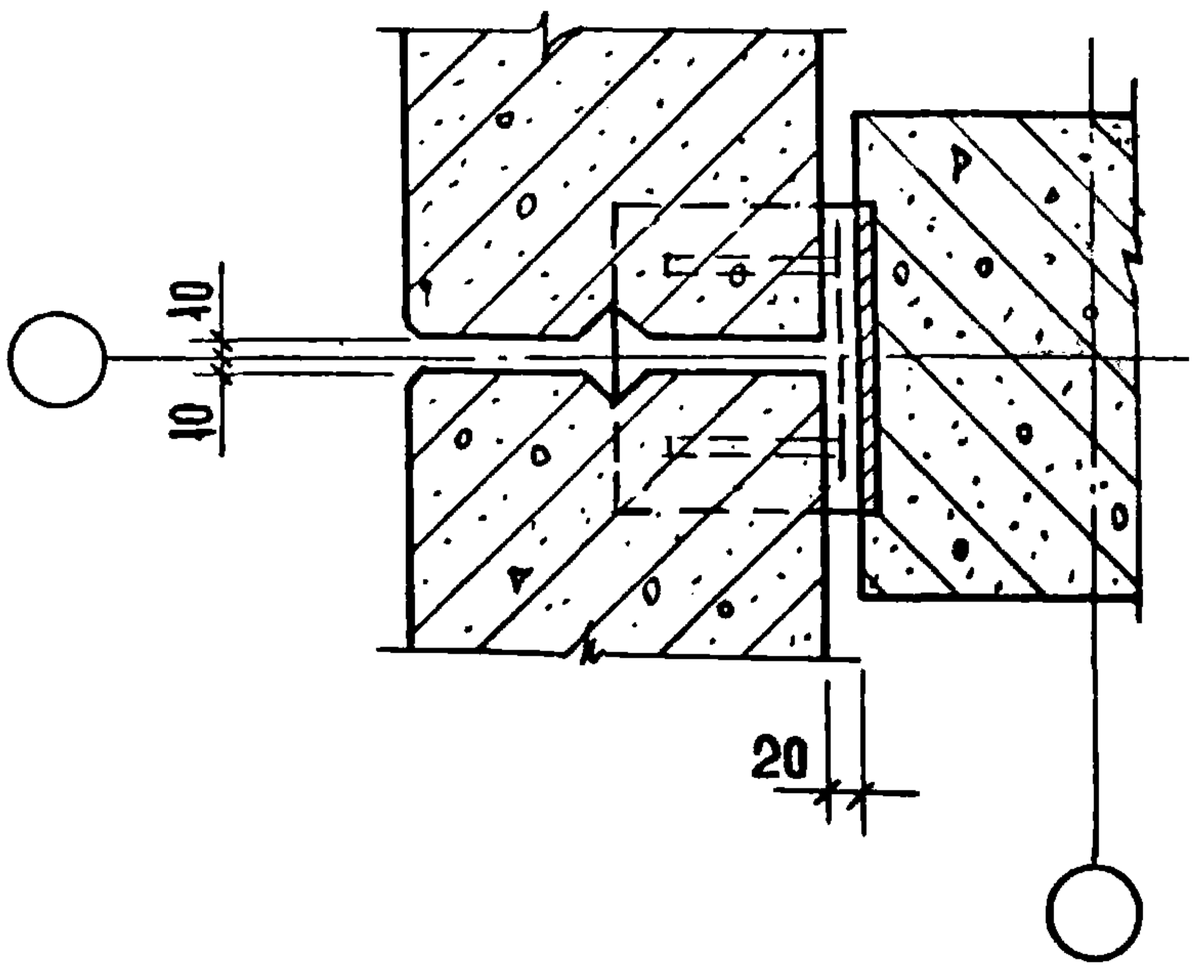

СПЕЦИФИКАЦИЮ СОЕДИНИТЕЛЬНЫХ ЭЛЕМЕНТОВ НА УЗЕЛ СМ. ДОК.48 ЛИСТ 4

Нач.отд.	Волынский		
Нормокон.	Маркин		
ГИП	Ванян		
Рук. гр.	Шанаурова		
Провер.	Ходош		
Разработ.	Шанаурова		

1.020-1.10-2 015

УЗЕЛ 16

Стадия	Лист	Листов
Р		1

ЦНИИЭП торгово-бытовых зданий и туристских комплексов

Подпись и дата

Инв. N подл.

Взамен инв. N

17547- 22

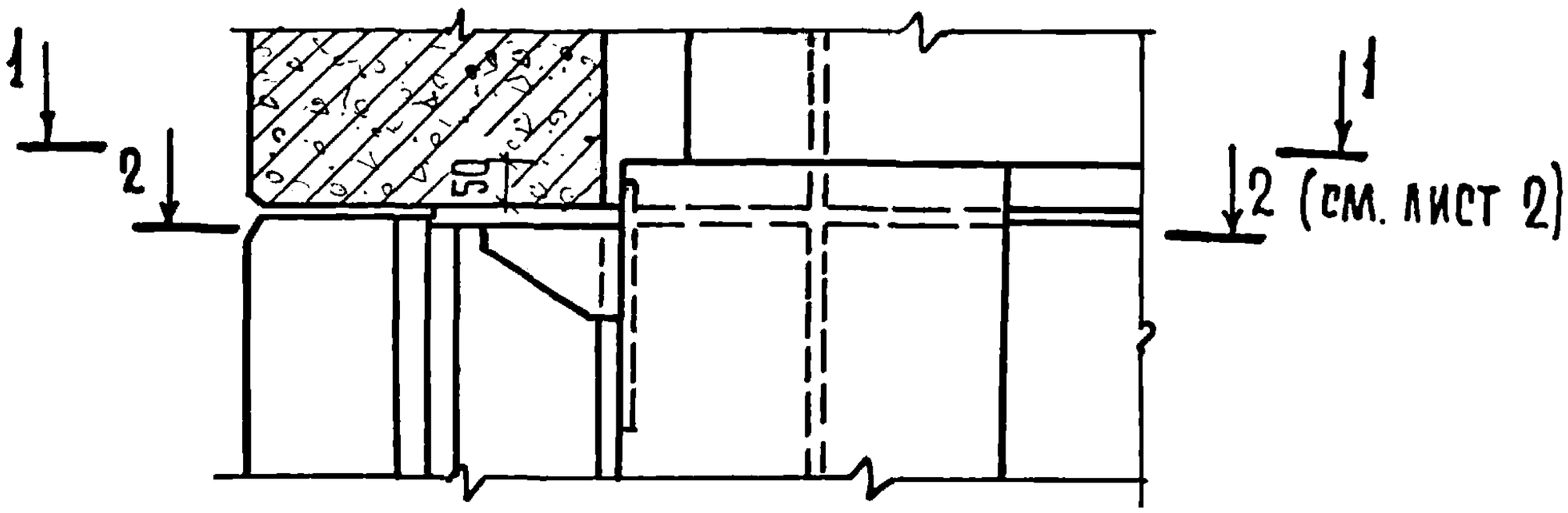

1 - 1

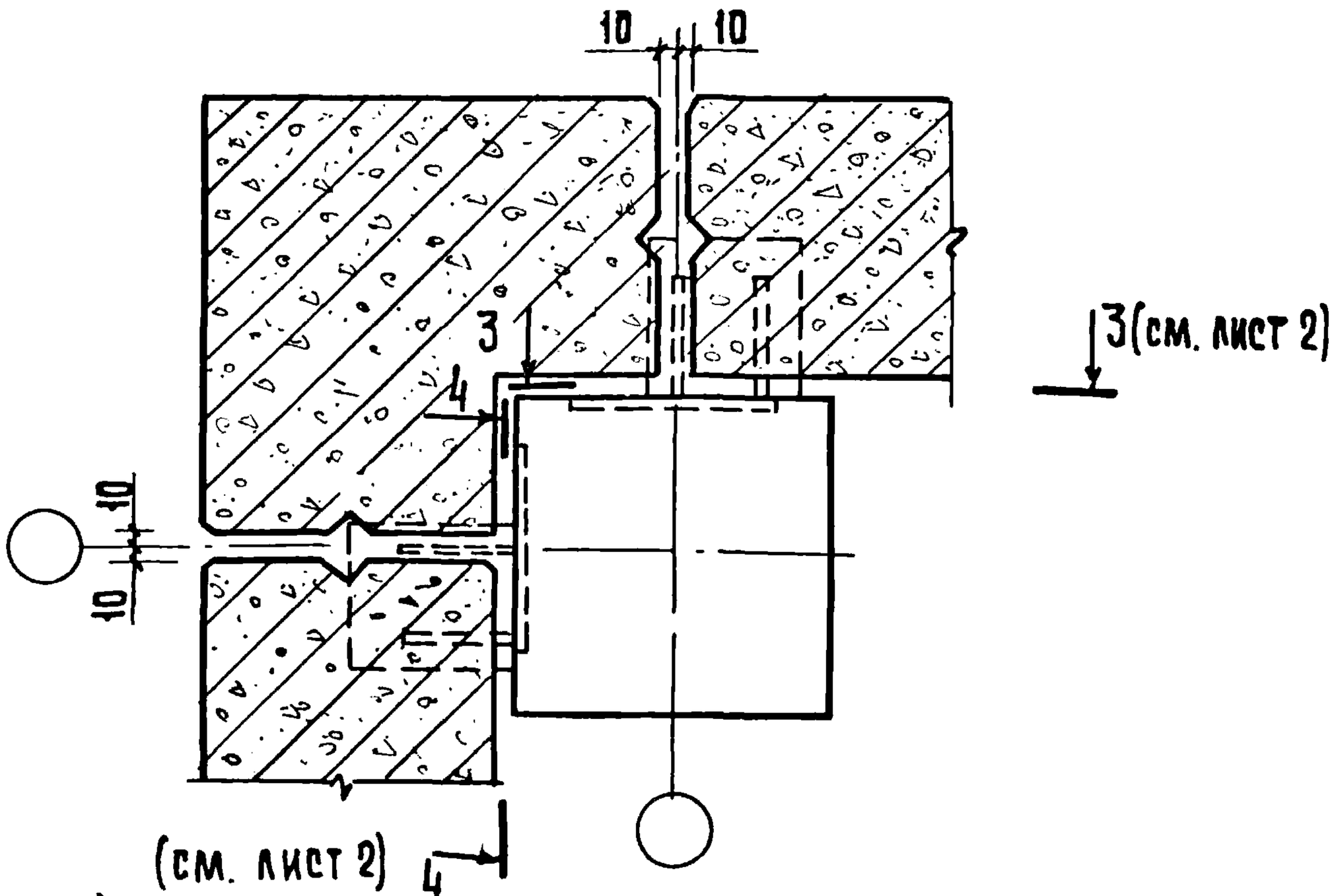

Спецификацию соединительных элементов на узел см. док. 48 лист 5.

				1.020-1.10-2 16			
Нач.отд	Волынский		19.03				
Н.контр.	Соколова		18.03	Узел 17	Стадия	Лист	Листов
ГИП	Марголин		18.03		Р	1	2
Рук.гр.	Леонтьева		18.03		ЦНИИЭП торгово-бытовых зданий туристских комплексов		
Провер.	Шанаурова		18.03				
Разраб.	Кашелкина		18.03				

Копировал Гавилина 17547 23 Формат 11

Инв. № подл. | Подпись и дата | Взам. инв. №

2 - 2

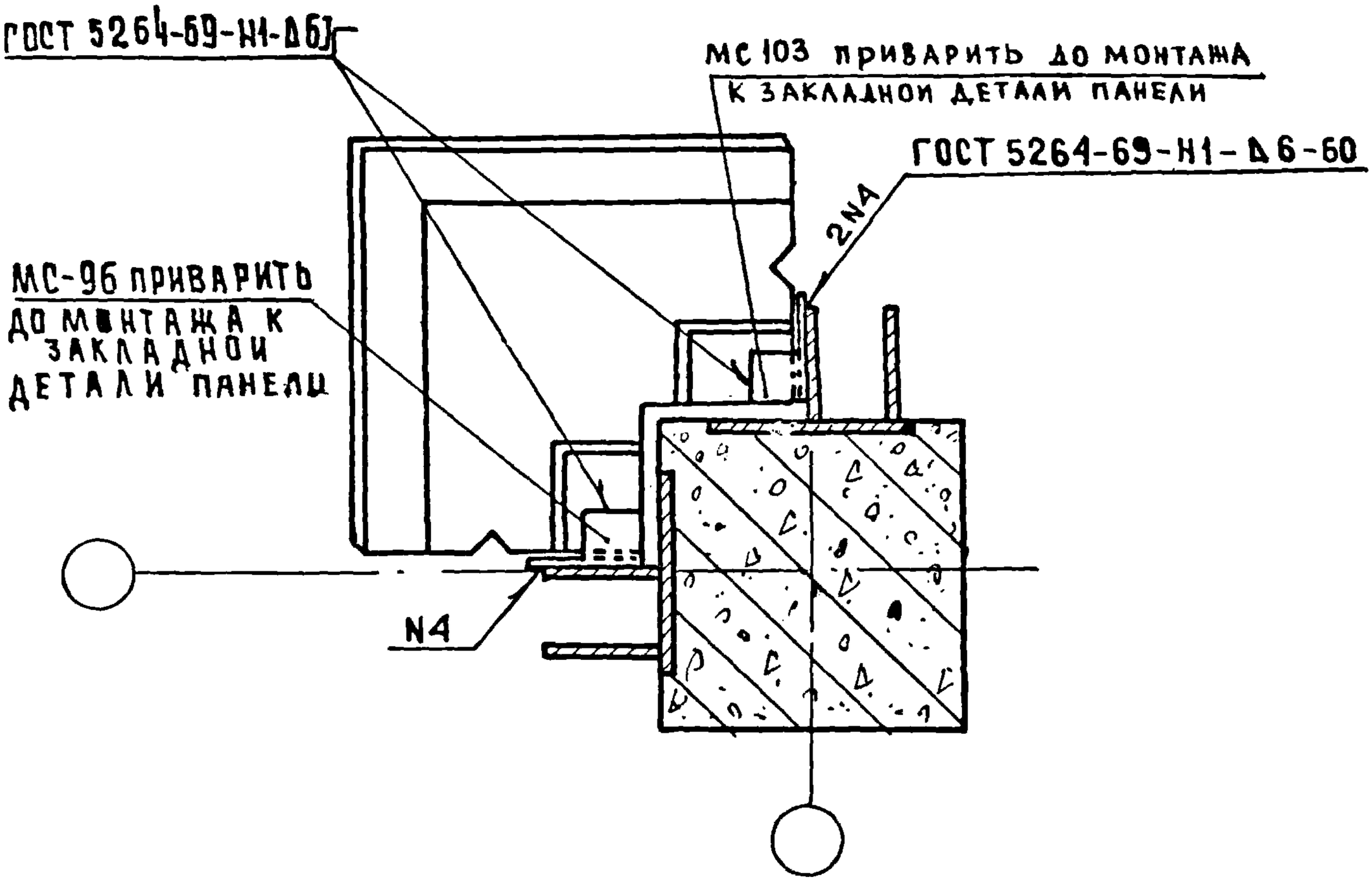

3 - 3

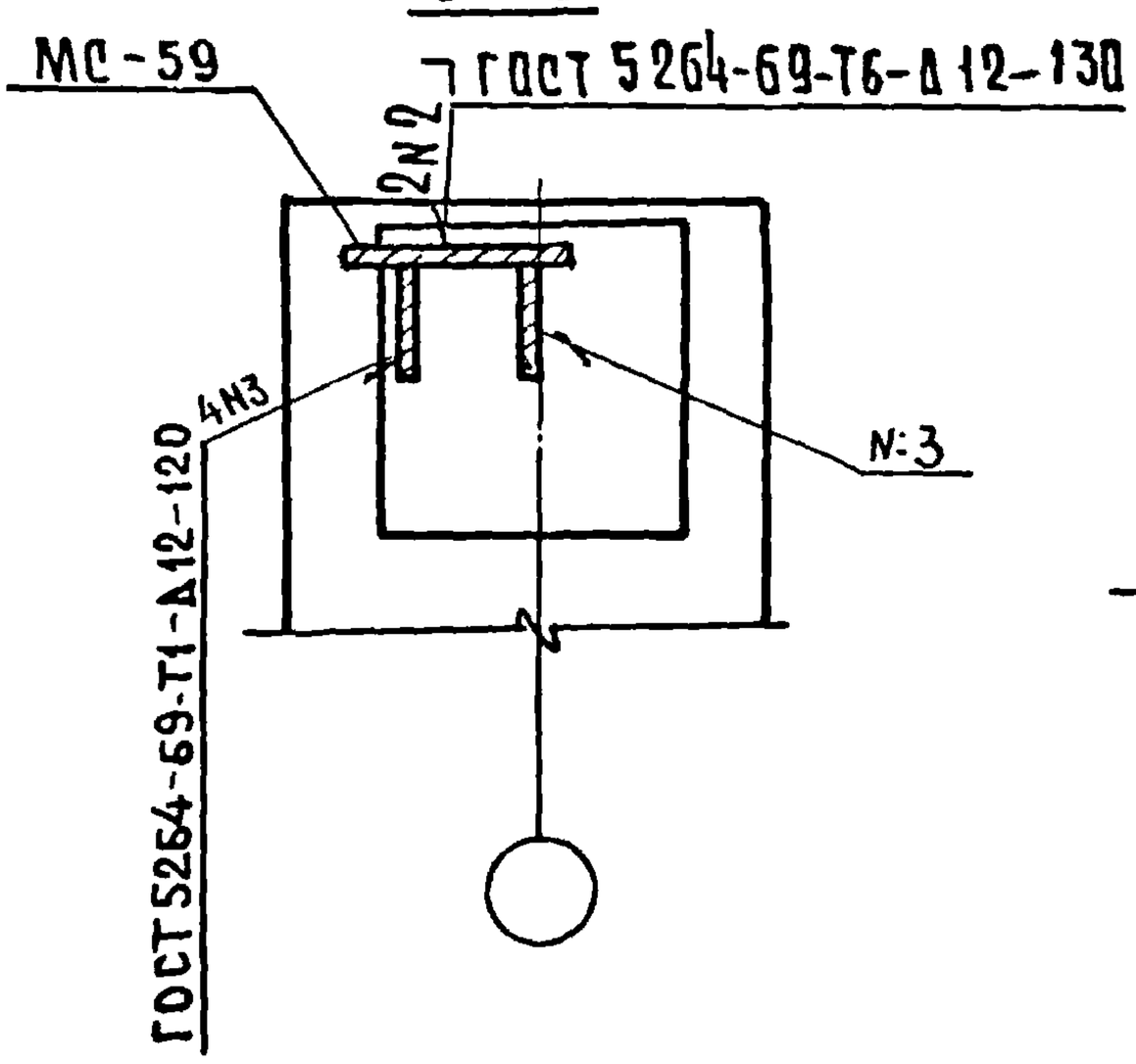

4 - 4

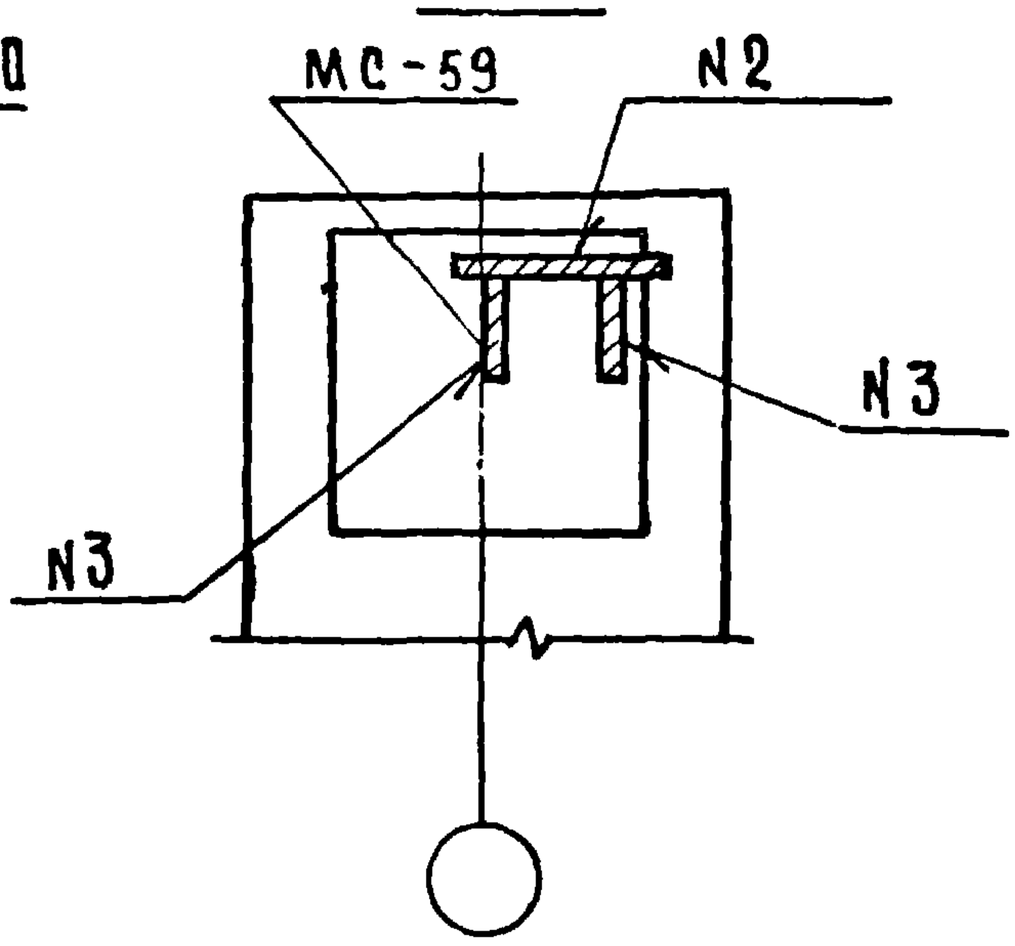

Инв. № подл.	Подпись и дата	Взам. инв. №

Копировал Гаврилова 17547 24 Формат А1

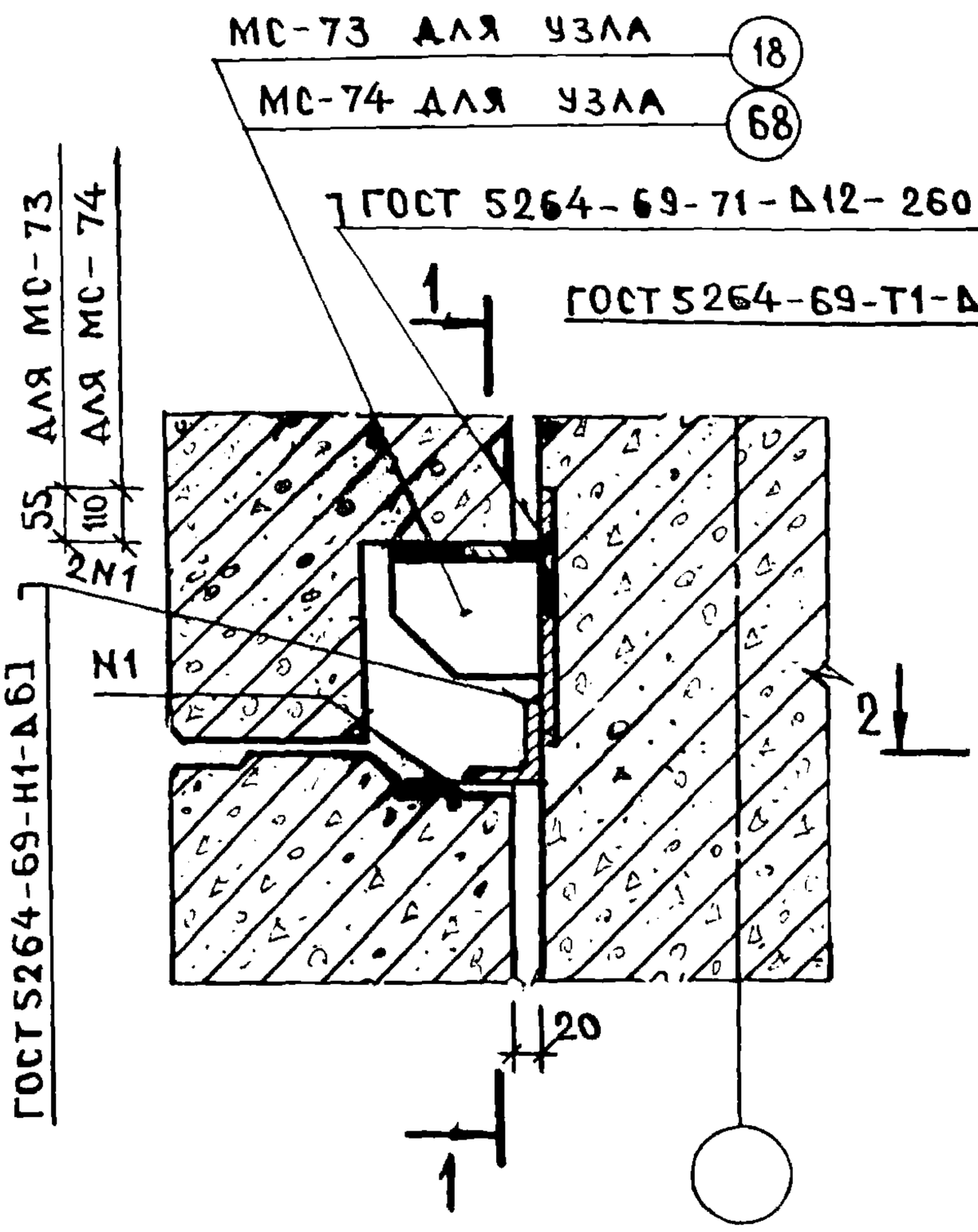

1 – 1

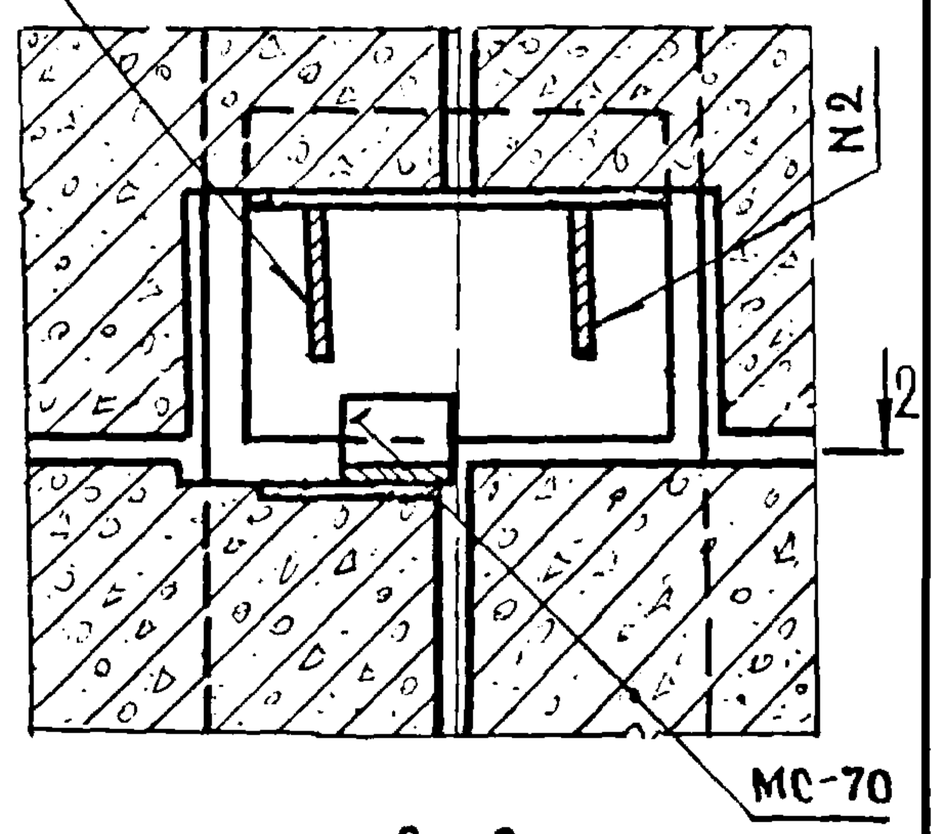

2 – 2

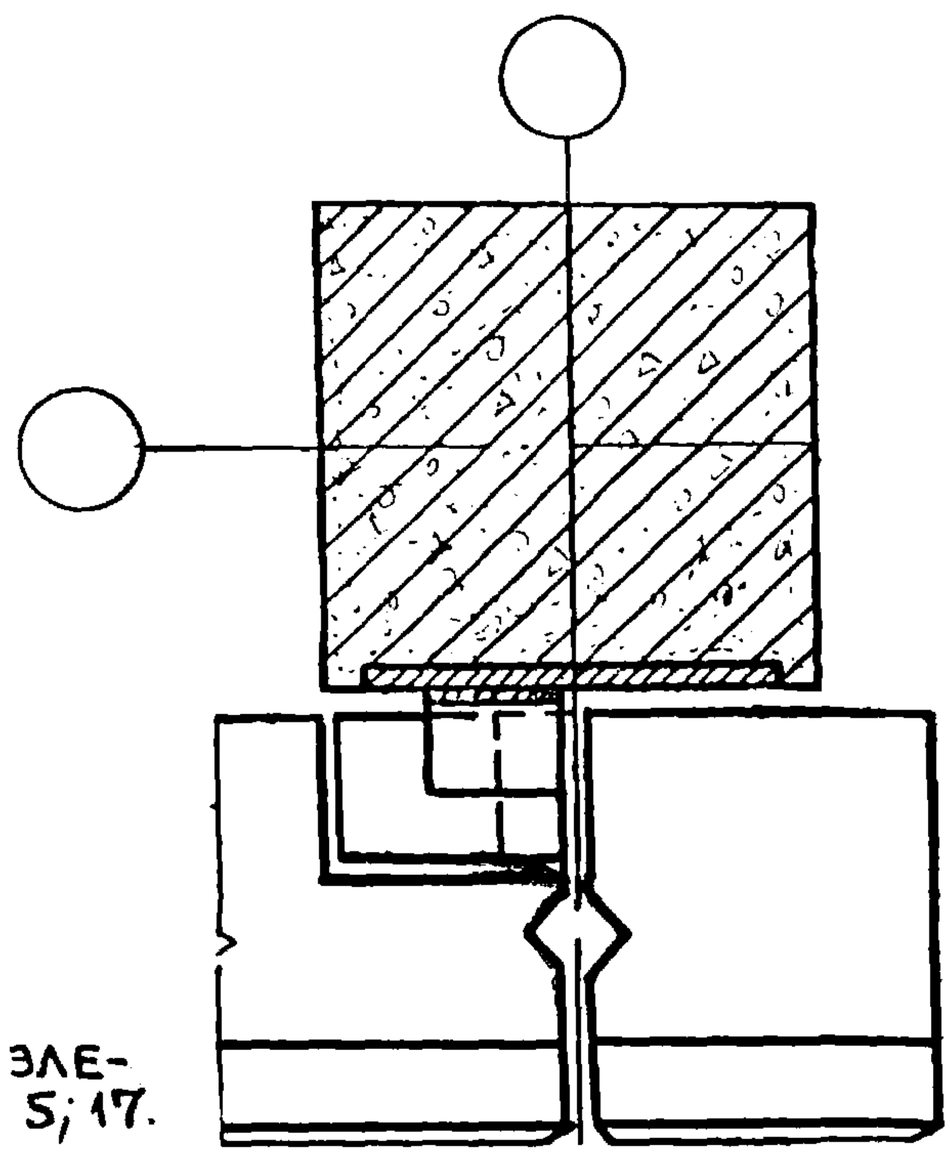

СПЕЦИФИКАЦИЮ СОЕДИНИТЕЛЬНЫХ ЭЛЕМЕНТОВ НА УЗЕЛ СМ. ДОК. 48 ЛИСТЫ 5; 17.

НАЧ. ОТД.	ВОЛЫНСКИЙ		
Н. КОНТР.	СОКОЛОВА		
ГИП	ВАНЯН		
РУК. ГР.	ШАНАУРОВА		
ПРОВЕР.	ХОДОШ		
РАЗРАБ.	ШАНАУРОВА		

1.020-1.10-2 17

Узлы 18, 68

СТАДИЯ	ЛИСТ	ЛИСТОВ
Р	1	2

ЦНИИЭП торгово-бытовых зданий и туристских комплексов

Формат А4

19

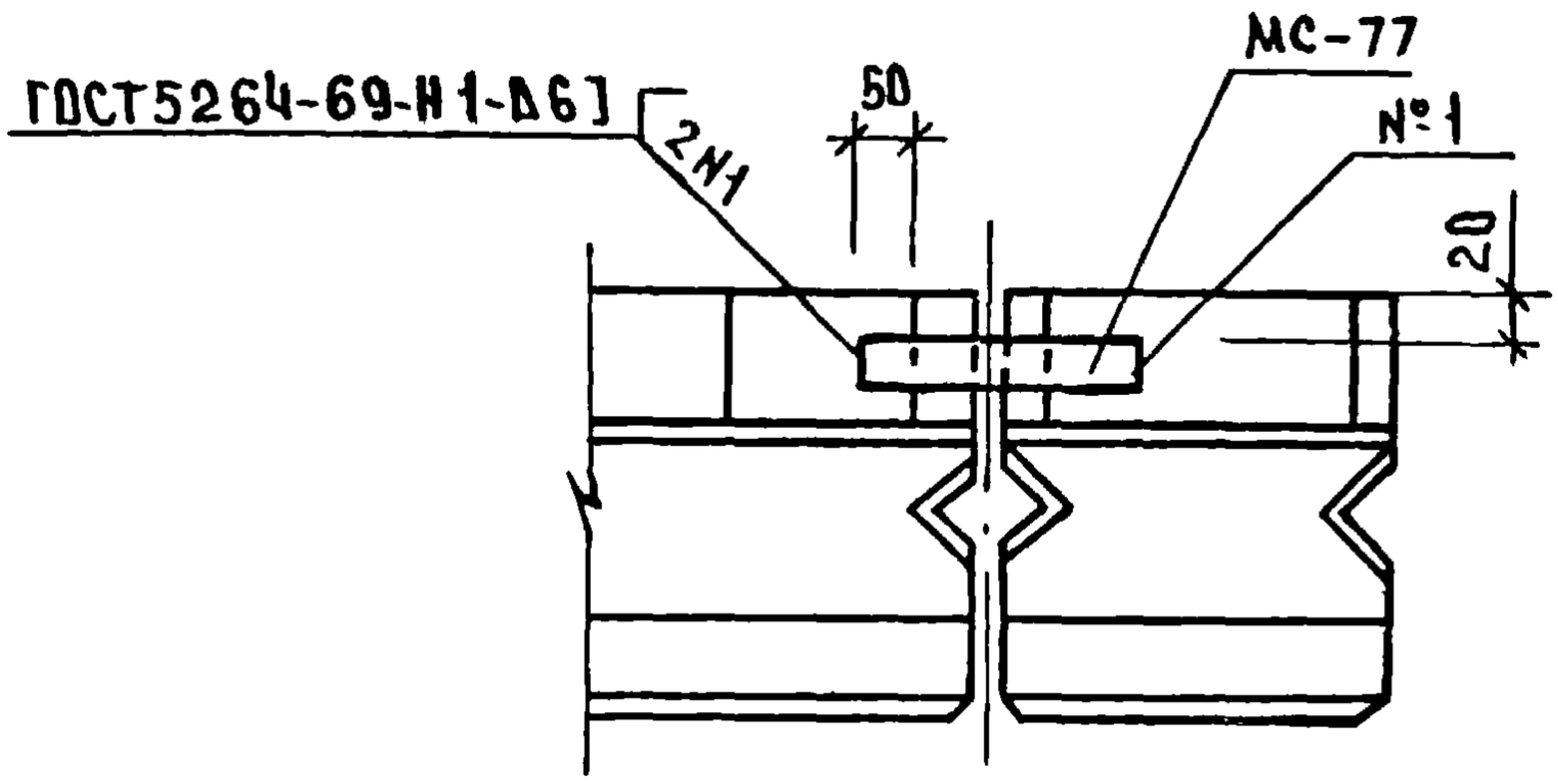

30

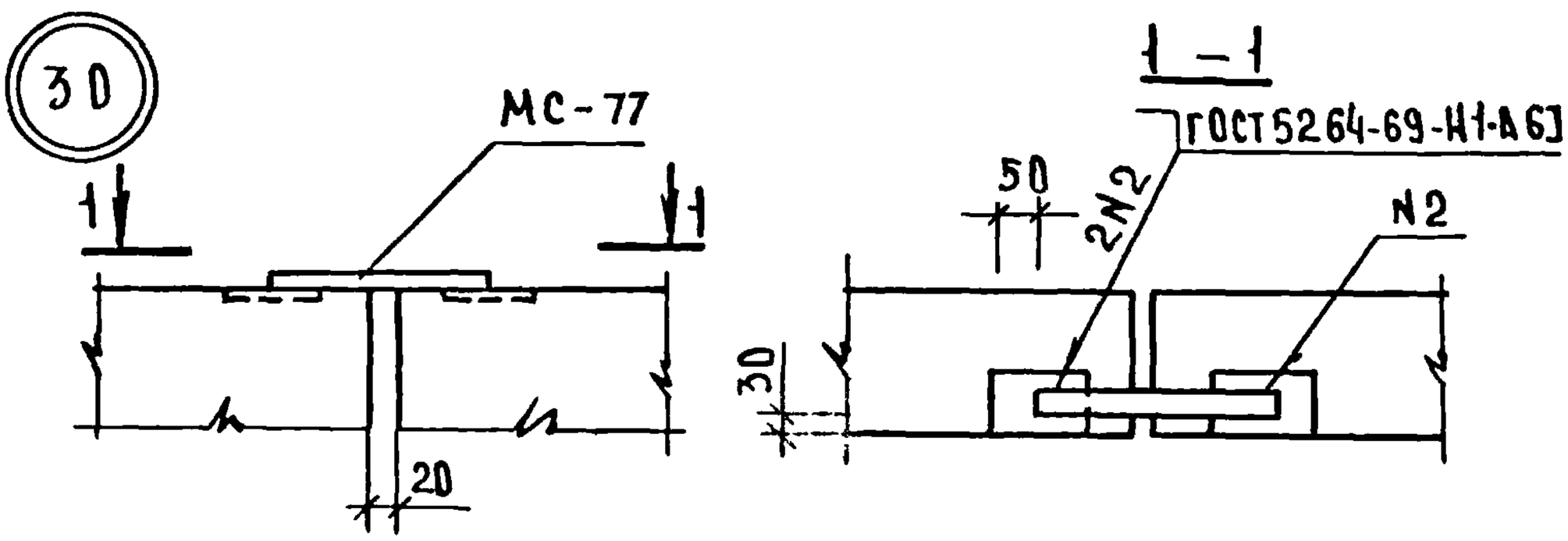

СПЕЦИФИКАЦИЮ СОЕДИНИТЕЛЬНЫХ ЭЛЕМЕНТОВ НА УЗЛЫ СМ. ДОК. 48 ЛИСТЫ 5, 10.

				1.020-1.10-2 18			
НАЧ.ОТД	ВОЛЫНСКИЙ		19.03				
НОРМОНТР	СОКОЛОВА		18.03		СТАДИЯ	ЛИСТ	ЛИСТОВ
ГИП	ВАНЯН		18.03	УЗЛЫ 19; 30	Р		1
РУК.ГР	ШАНАУРОВА		18.03		ЦНИИЭП ТОРГОВО-БЫТОВЫХ ЗДАНИЙ И ТУРИСТСКИХ КОМПЛЕКСОВ		
ПРОВЕР	ХОДЫЩ		18.03				
РАЗРАБ	ШАНАУРОВА		18.03				

ИНВ.№ ПОДЛ | ПОДПИСЬ И ДАТА | ВЗАМ.ИНВ.№

17547 26

20-3 20-4

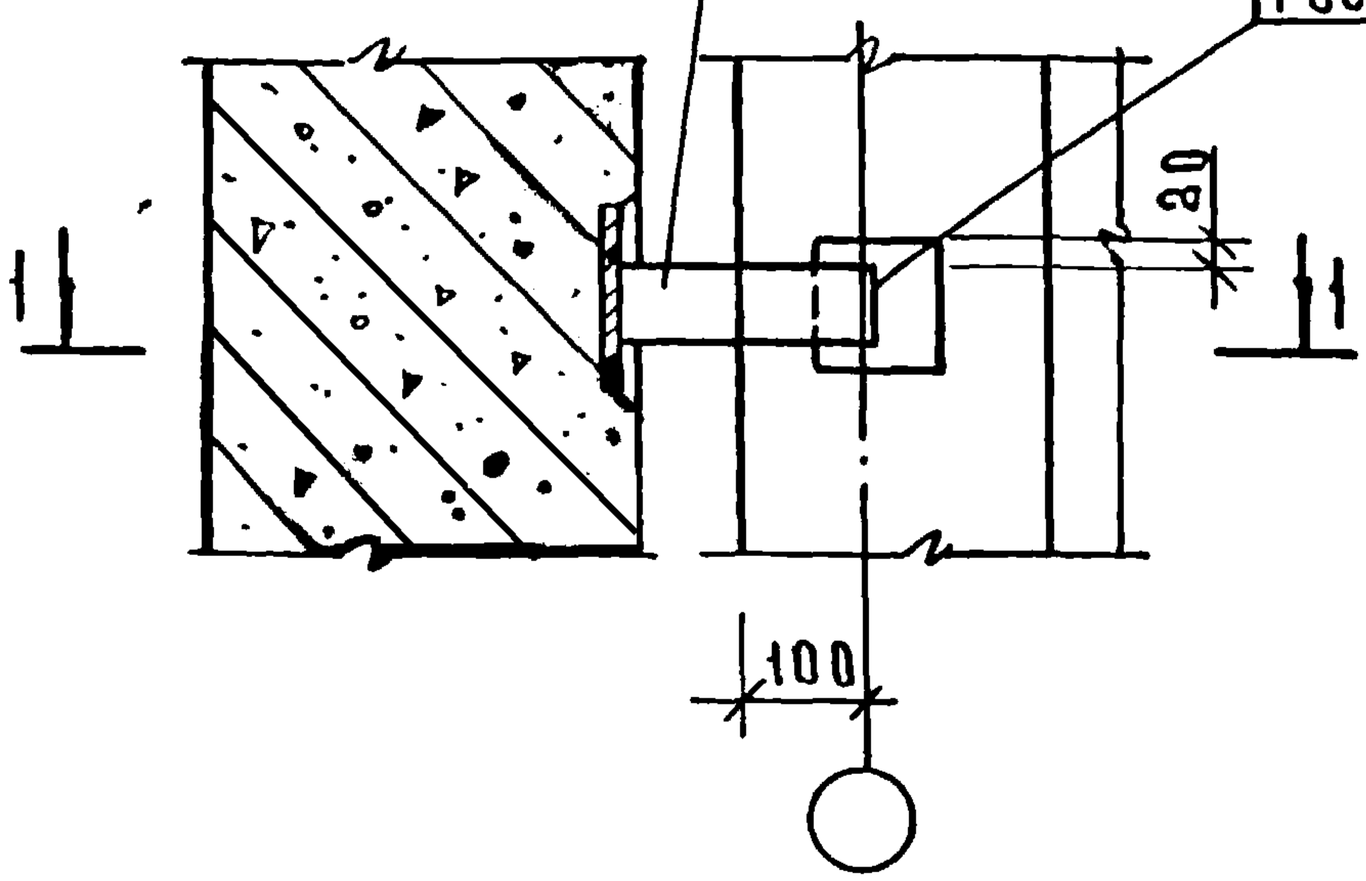

21

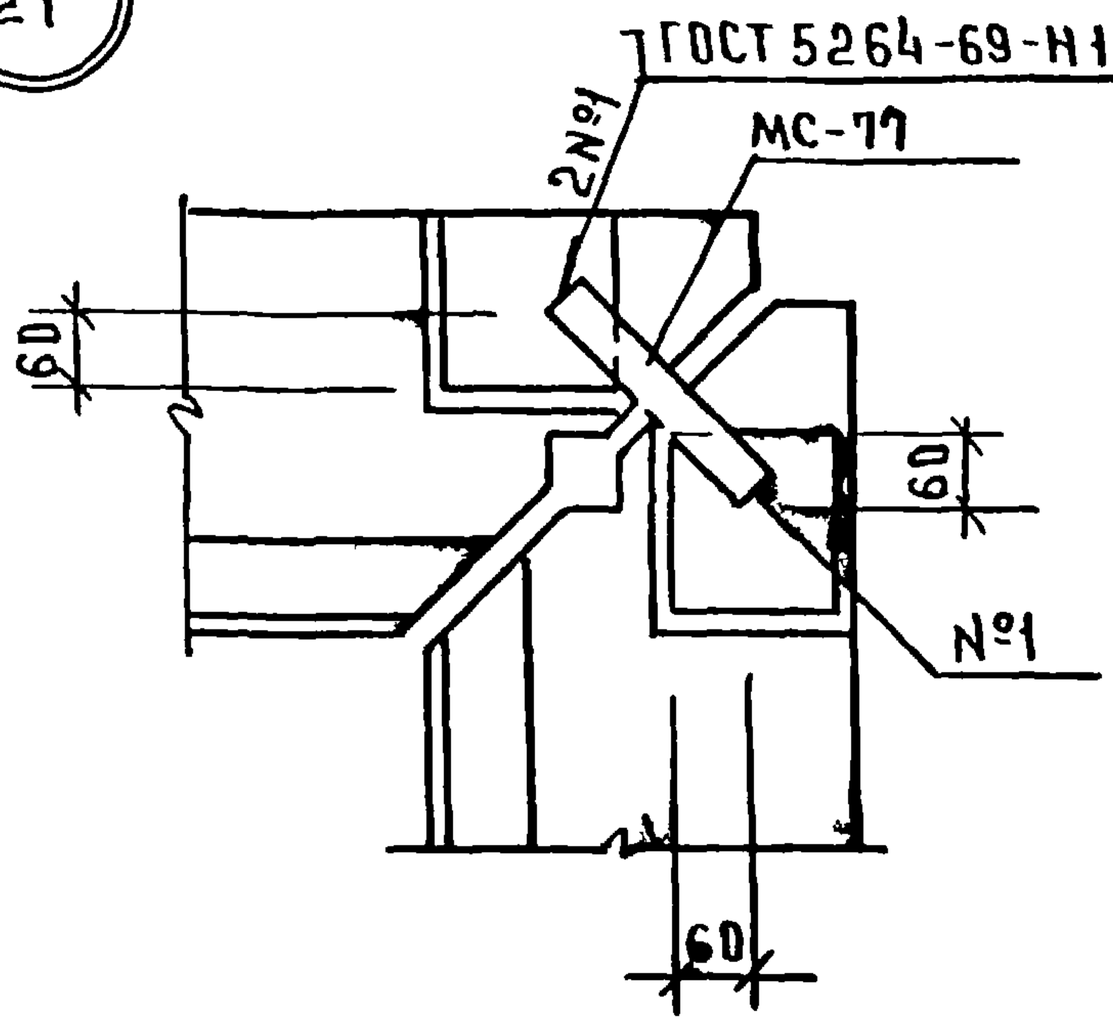

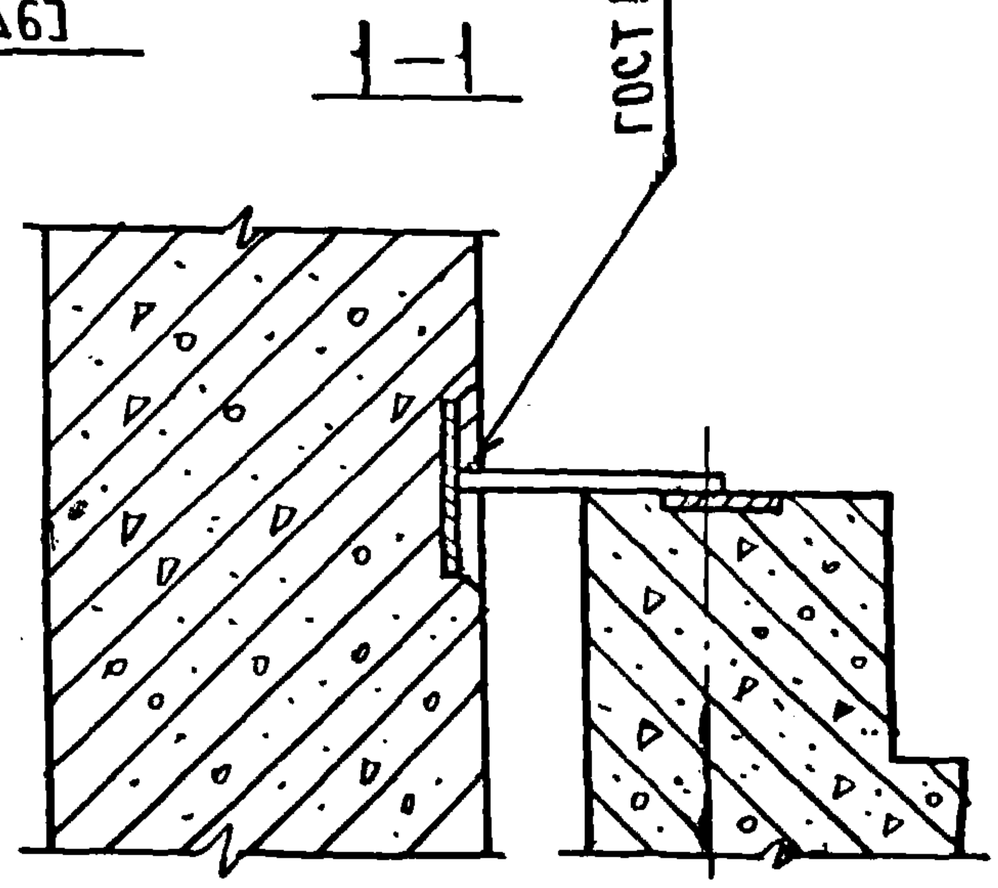

СПЕЦИФИКАЦИЮ СОЕДИНИТЕЛЬНЫХ ЭЛЕМЕНТОВ НА УЗЛЫ СМ. ДОК. 48 ЛИСТЫ 5, 6.

				1.020-1.10-2 19			
НАЧ. ОТД	ВОЛЫНСКИЙ		20.03				
НОРМОКОНТ	СОКОЛОВА		19.03	Узлы 20-3; 20-4; 21	СТАДИЯ	ЛИСТ	ЛИСТОВ
ГИП	ВАНЯН		19.03		Р		1
РУК. ГР	ШАНАУРОВА		19.03		ЦНИИЭП	ТОРГОВО-БЫТОВЫХ ЗДАНИЙ ТУРИСТСКИХ КОМПЛЕКСОВ	
ПРОВЕР.	ХОДОШ		19.03				
РАЗРАБ.	ШАНАУРОВА		19.03				

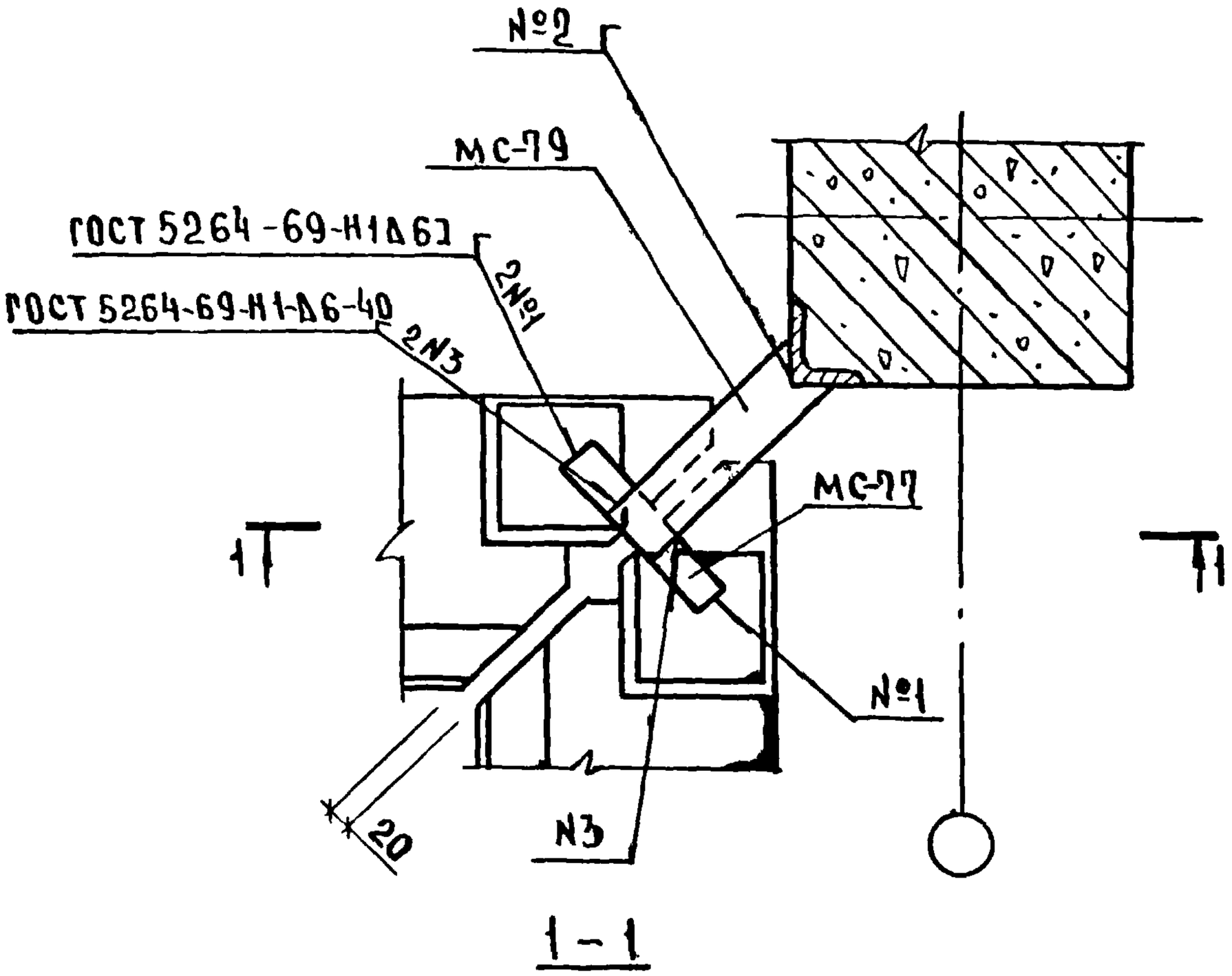

1 – 1

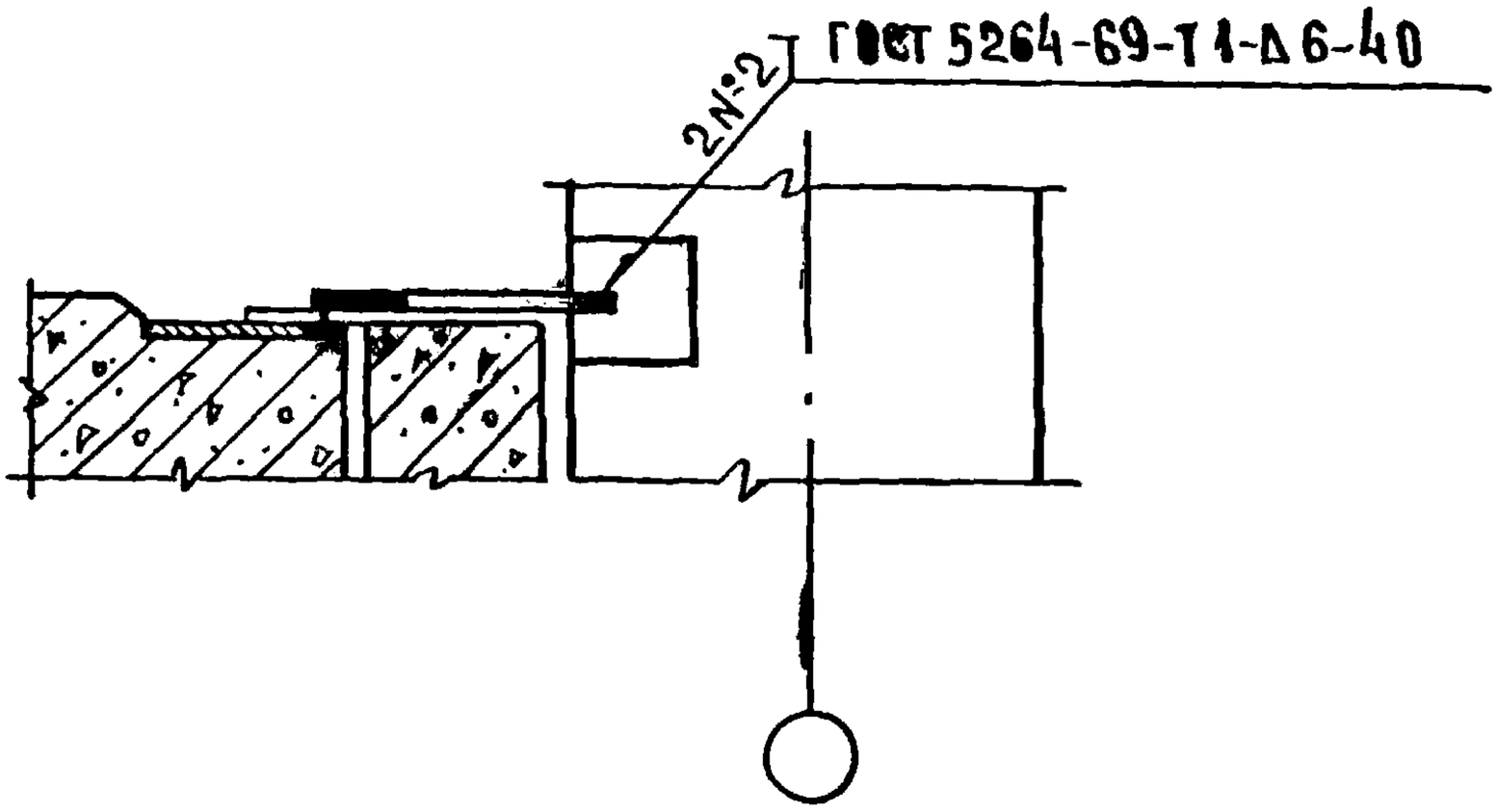

СПЕЦИФИКАЦИЮ СОЕДИНИТЕЛЬНЫХ ЭЛЕМЕНТОВ НА УЗЕЛ СМ. ДОК.48 ЛИСТ 6.

НАЧ.ОТД	ВОЛЫНСКИЙ		19.03	1.020-1.10-2 20
НОРМОКОН	МАРКИН		18.03	
ГИП	ВАНЯН		18.03	
РУК.ГР.	ШАНАУРОВА		18.03	УЗЕЛ 22
ПРОВЕР	ХОДОШ		18.03	
РАЗРАБ	СОКОЛОВА		18.03	

СТАДИЯ	ЛИСТ	ЛИСТОВ
Р		1

ЦНИИЭП ТОРГОВО-БЫТОВЫХ ЗДАНИЙ И ТУРИСТСКИХ КОМПЛЕКСОВ

ИНВ.№ | ПОДПИСЬ И ДАТА | ВЗАМ.ИНВ.№

17547 28

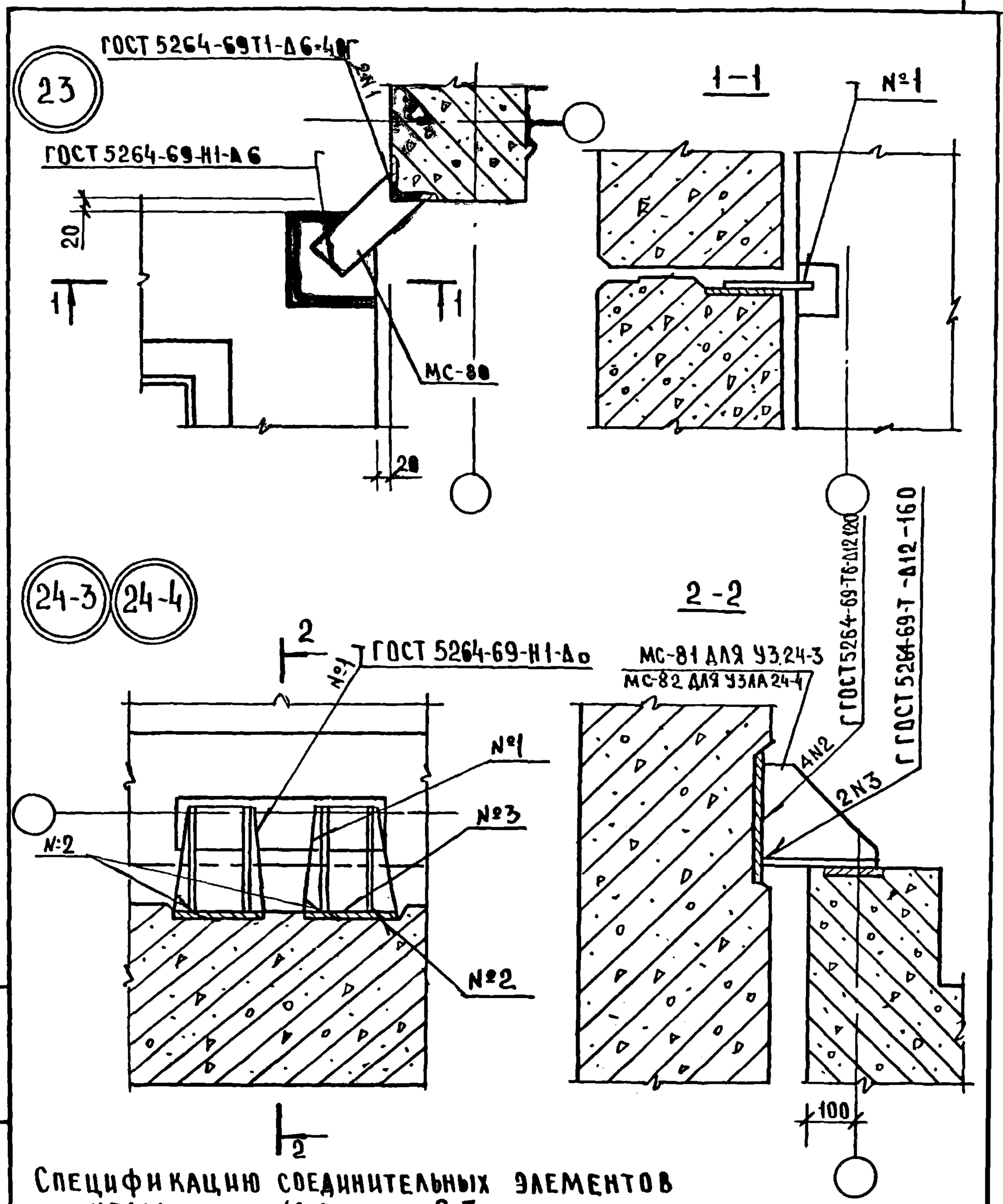

СПЕЦИФИКАЦИЮ СОЕДИНИТЕЛЬНЫХ ЭЛЕМЕНТОВ НА УЗЛЫ СМ. ДОК.48 ЛИСТЫ 6,7.

НАЧ.ОТД	ВОЛЫНСКИЙ		1.020-1. 10-2 21
НОРМОК.	СОКОЛОВА		
ГИП	ВАНЯН		Узлы 23; 24-3; 24-4
РУК.ГР	ШАНАУРОВА		
ПРОВЕР	ХОДОШ		
РАЗРАБ.	ШАНАУРОВА		

СТАДИЯ	ЛИСТ	ЛИСТОВ
Р		1

ЦНИИЭП торгово бытовых зданий и туристских комплексов

Копировал Смолоухова 17347 29 Формат 11

25-3 25-4

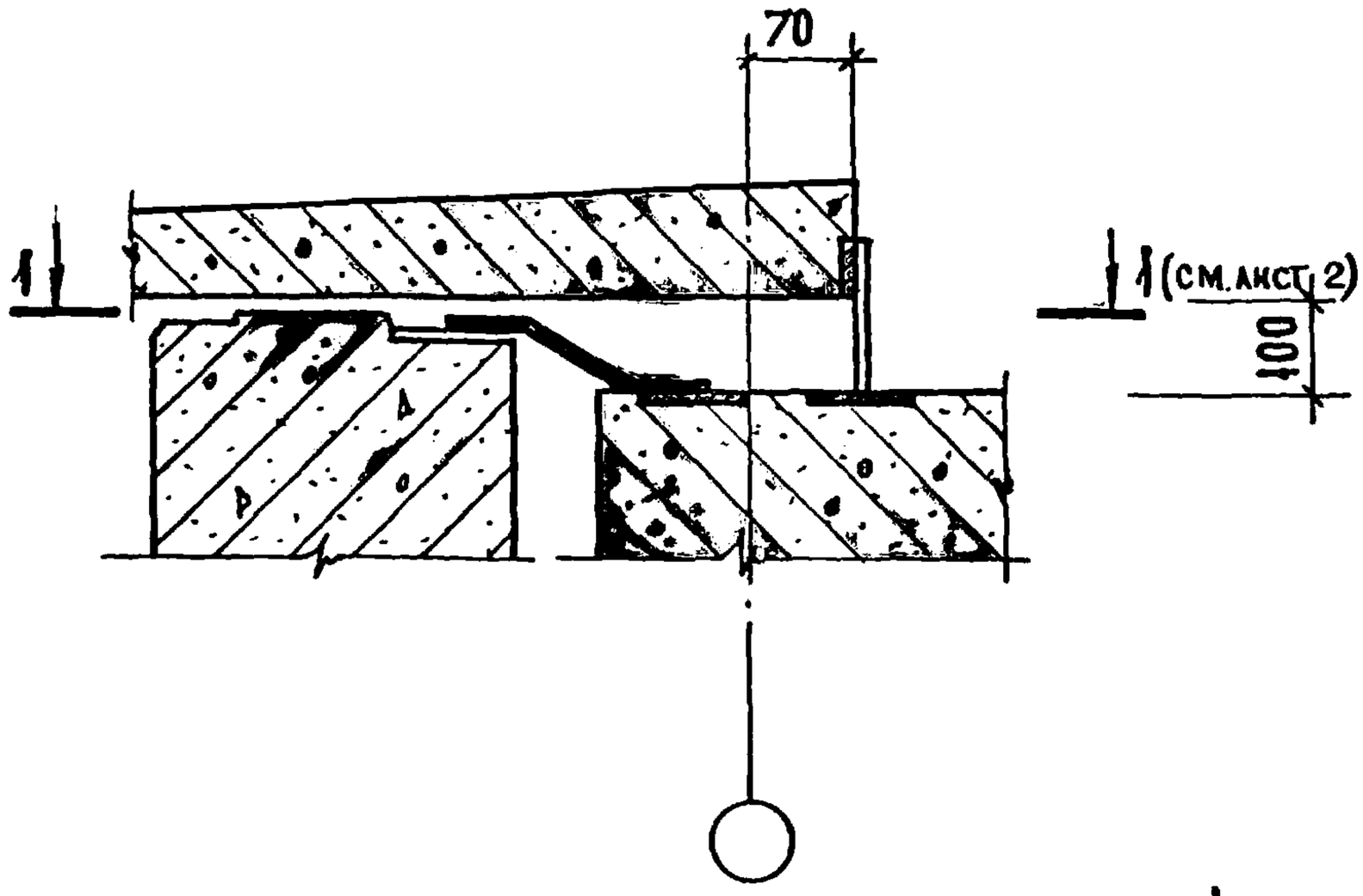

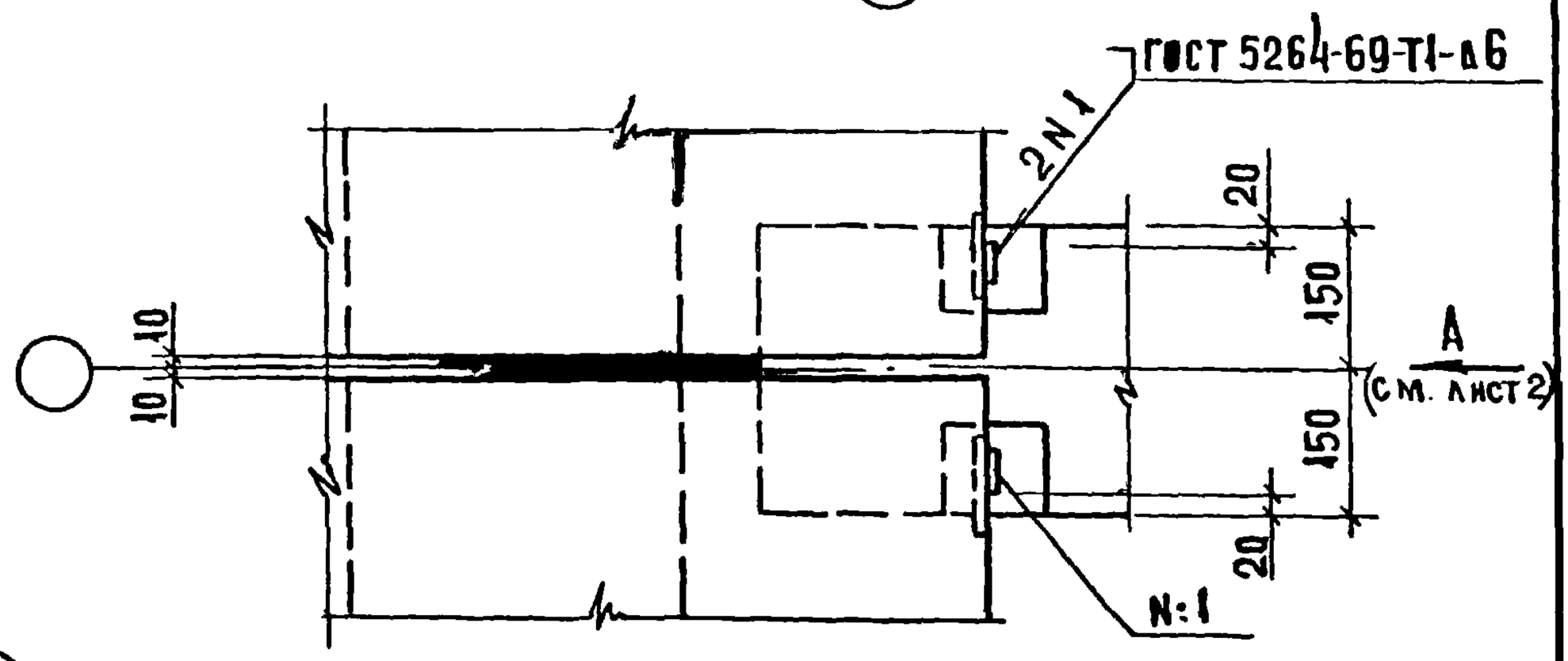

26

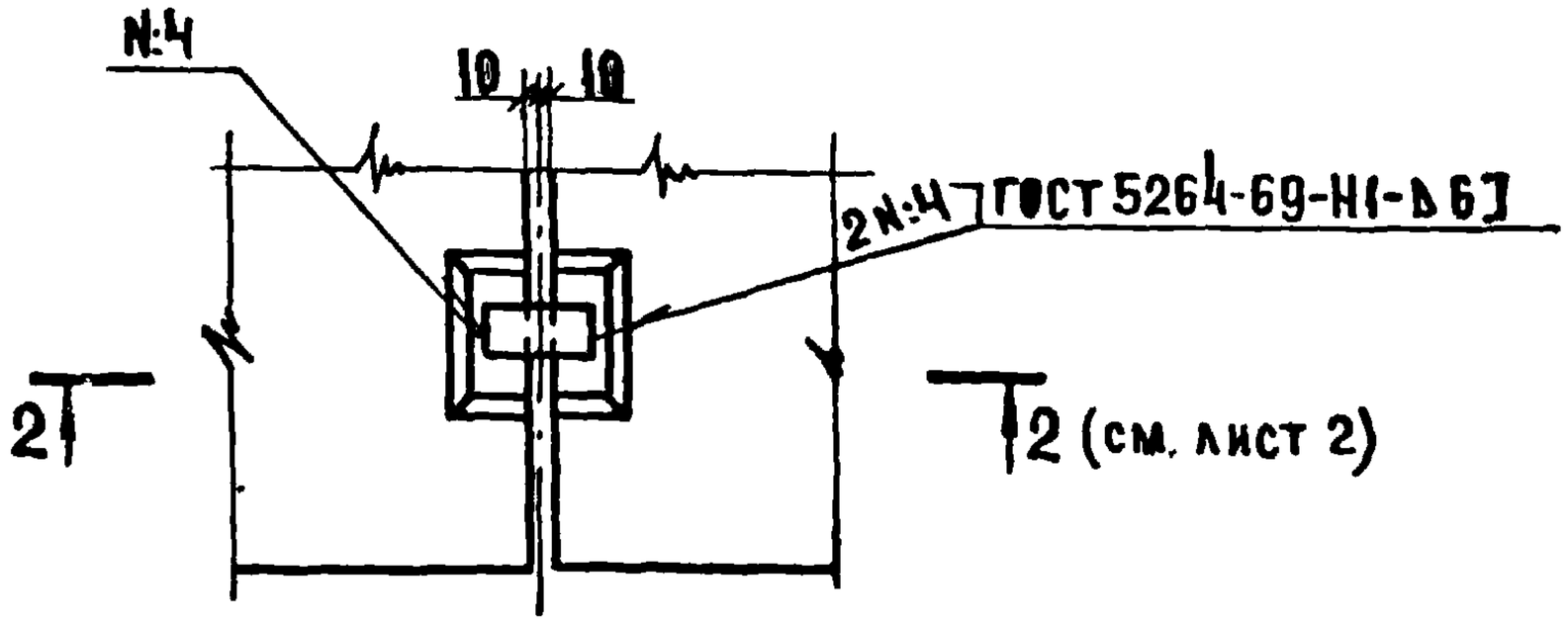

СПЕЦИФИКАЦИЮ СОЕДИНИТЕЛЬНЫХ ЭЛЕМЕНТОВ НА УЗЛЫ СМ. ДОК.48 ЛИСТ 7.

НАЧ.ОТД	ВОЛЫНСКИЙ		19.03	1.020-1.10-2 22
НОРМОКОН	СОКОЛОВА		18.03	
ГИП	ВАНЯН		18.03	УЗЛЫ 25.3; 25-4. 26.
РУК.ГР.	ШАНАУРОВА		18.03	
ПРОВЕР.	ХОДОШ		18.03	
РАЗРАБ	ШАНАУРОВА		18.03	

СТАДИЯ	ЛИСТ	ЛИСТОВ
Р	1	2

ЦНИИЭП торгово-бытовых зданий и туристск. комп.

ВЗАМ. ИНВ.N

ПОДПИСЬ И ДАТА

ИНВ.N ПОДЛ.

17547 20

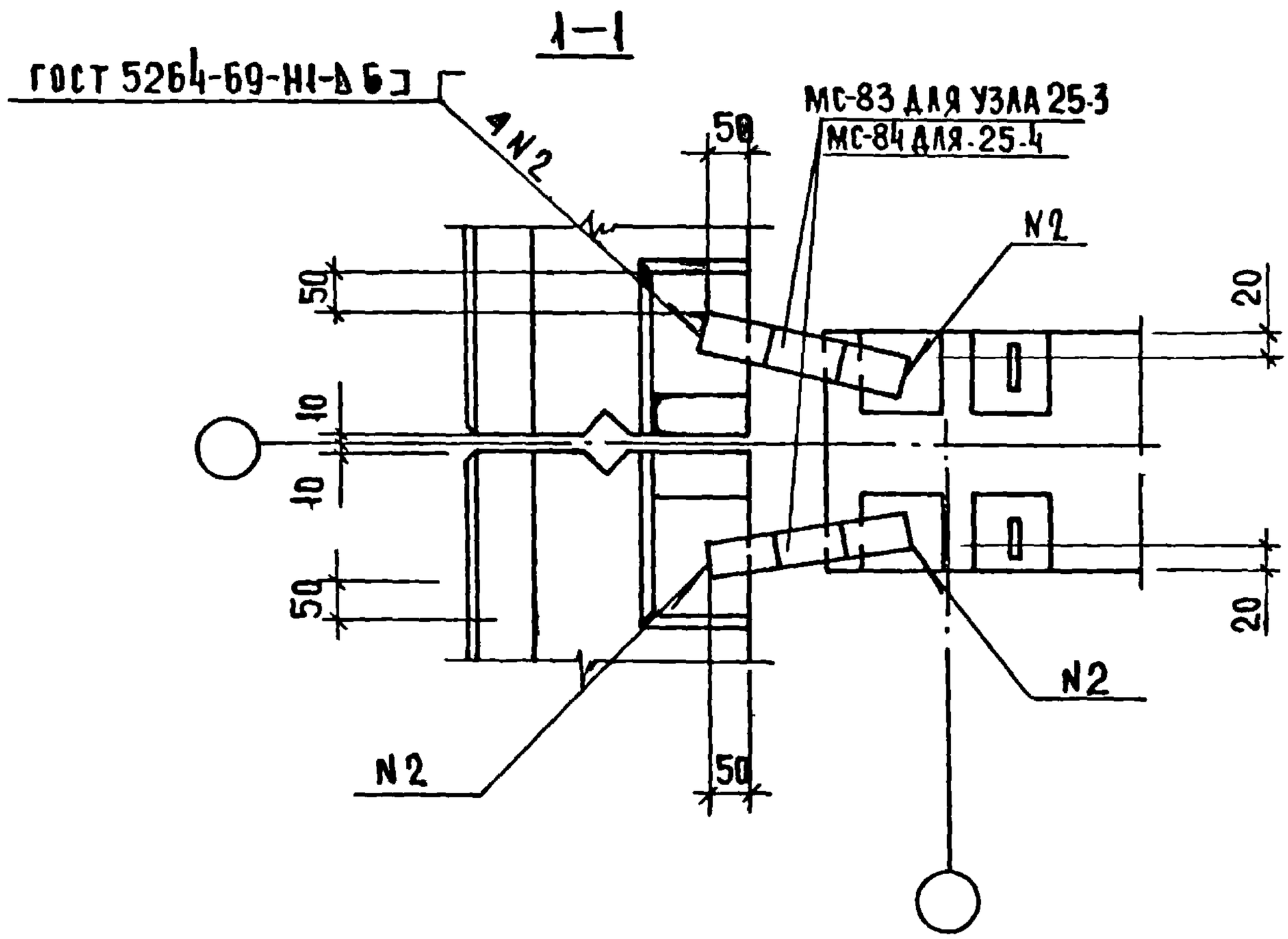

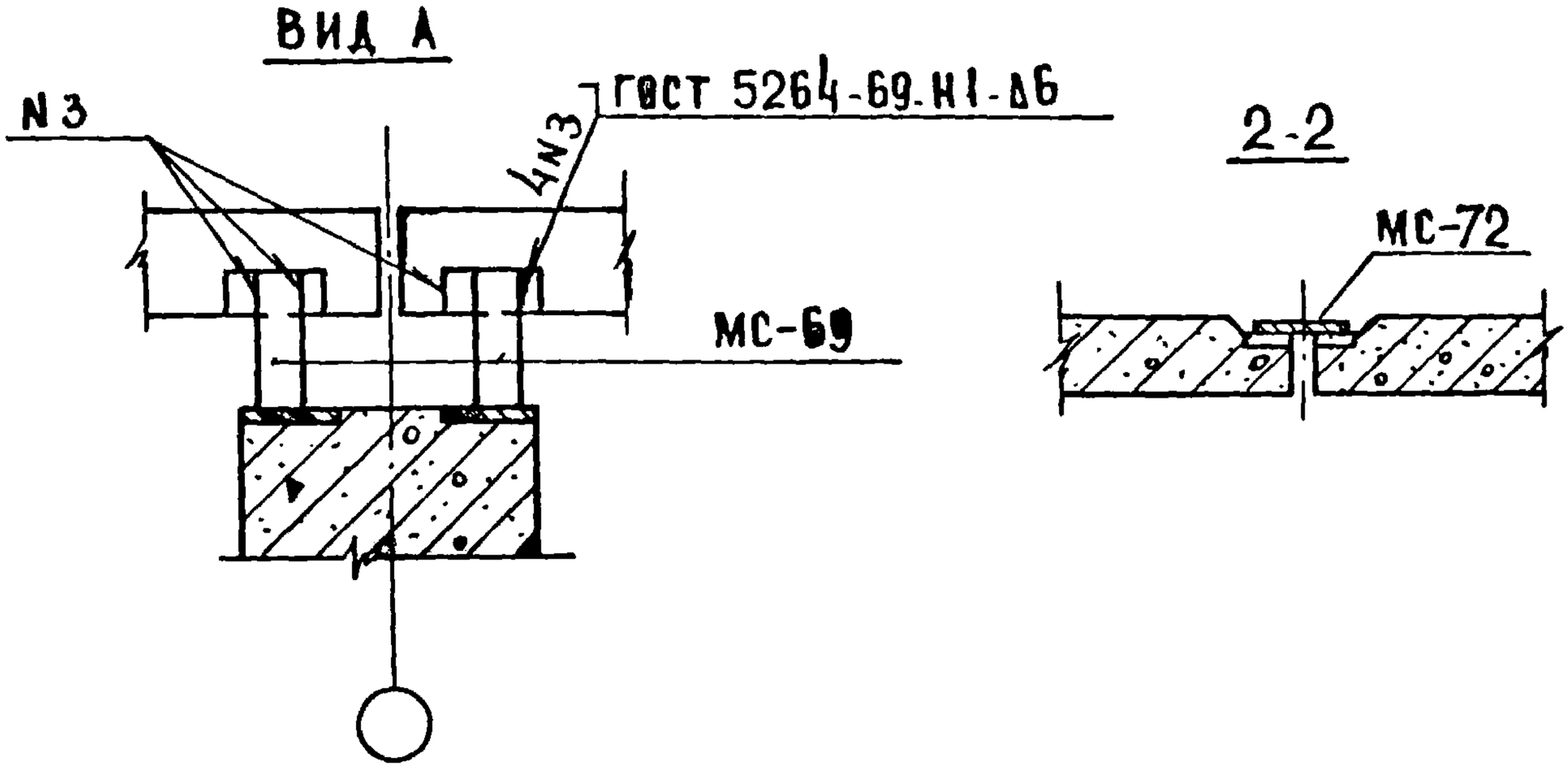

ИНВ.N | ВЗАМЕН | ИНВ.N | ДАТА

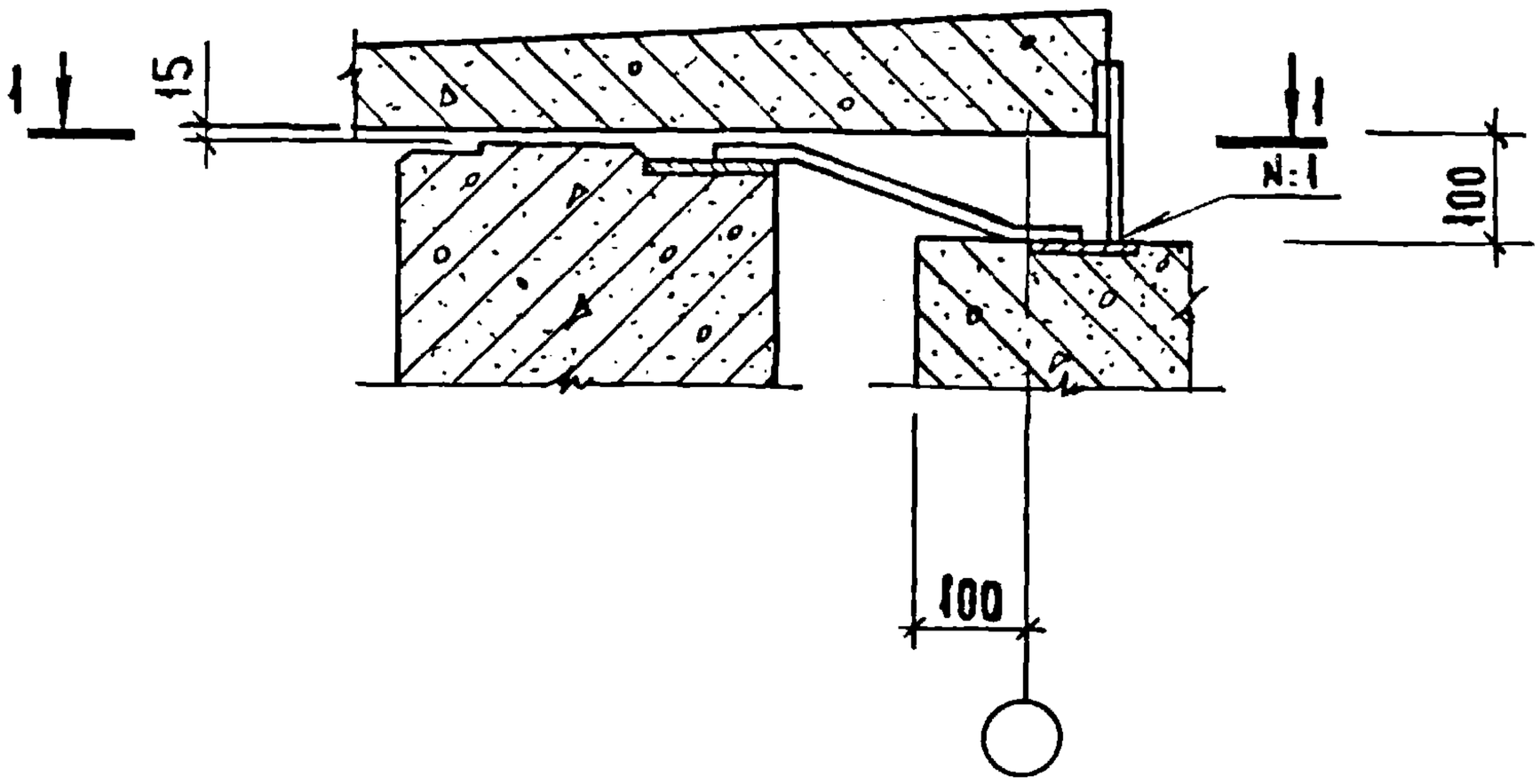

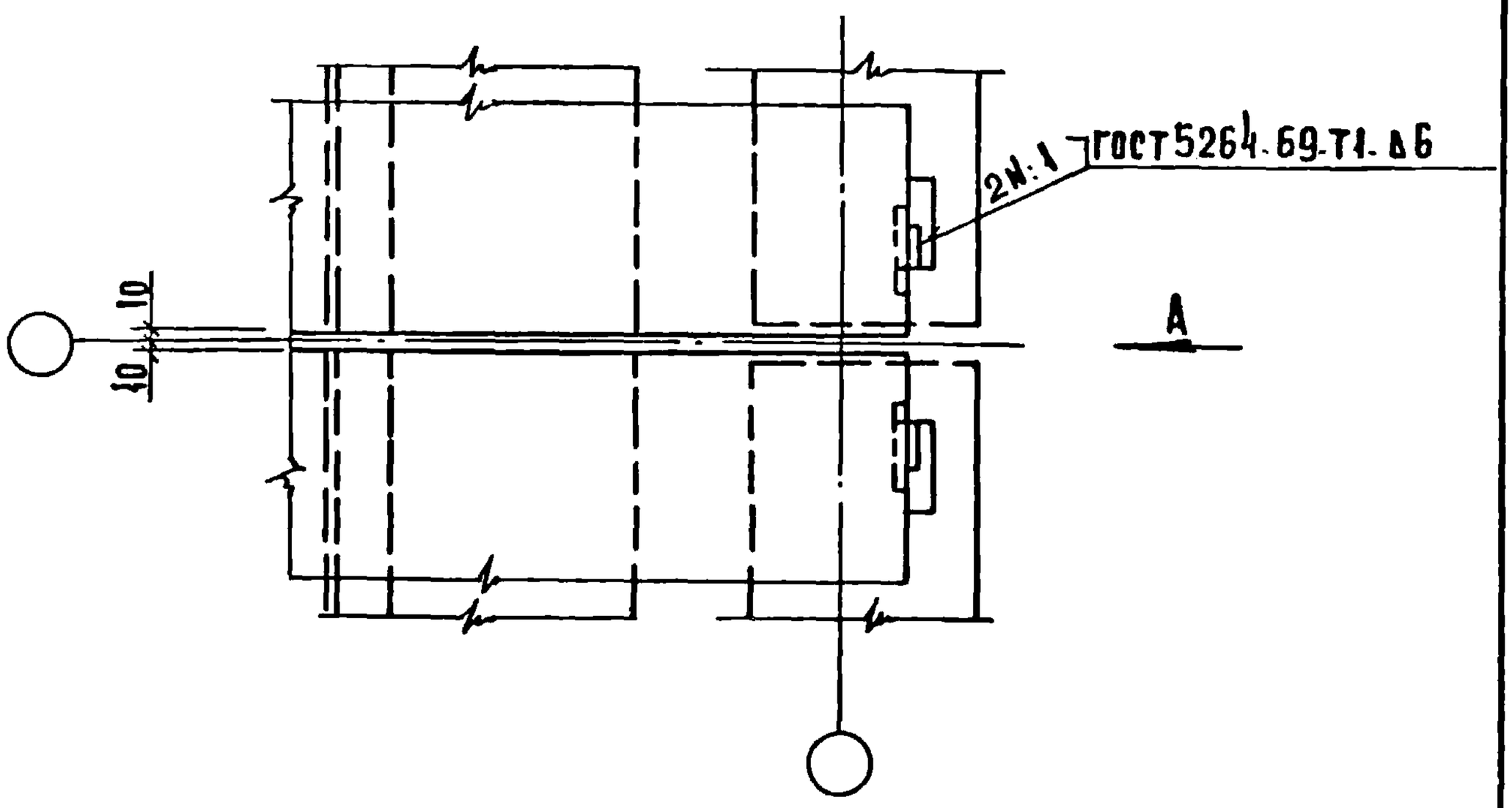

1. Сечения 1-1 и вид А см. 23 лист 2.
2. Спецификацию соединительных элементов на узлы см. док. 48 лист 8.

Нач.отд	Волынский		19.03	1.020-1.10-2 23
Нормокон	Соколова		18.03	
ГИП	Ваняи		18.03	Узлы 27-3; 27-4
Рук.гр.	Шанаурова		18.03	
Проверил	Ходош		18.03	
Разработ	Шанаурова		18.03	

Стадия	Лист	Листов
Р	1	2

ЦНИИЗП Торгово-бытовых зданий и туристских комплексов

Инв. N подл. | Подпись и дата | Взамен. инв. N

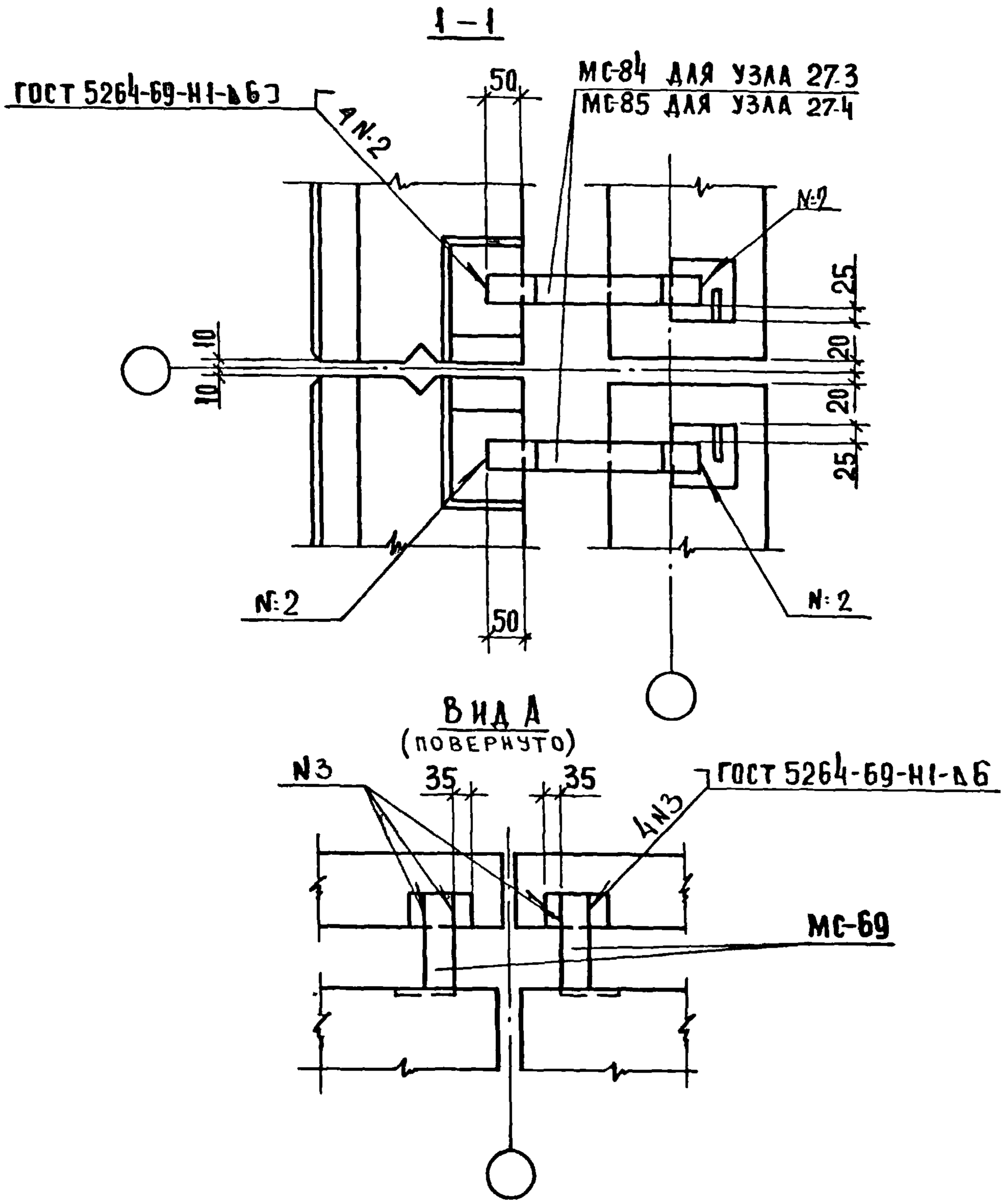

Инв. № подл. | Подп. и дата | Взам. инв. №

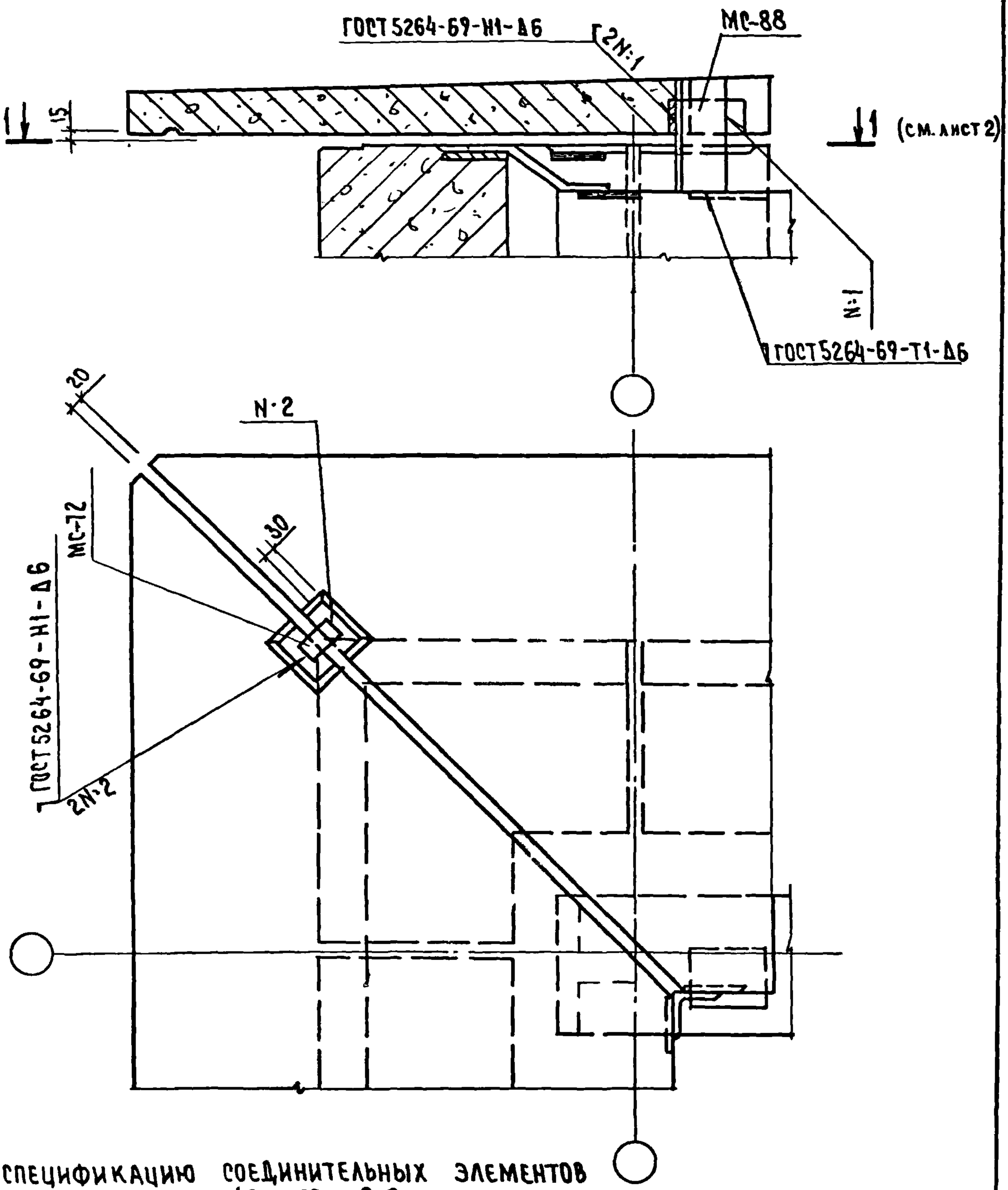

СПЕЦИФИКАЦИЮ СОЕДИНИТЕЛЬНЫХ ЭЛЕМЕНТОВ НА УЗЛЫ СМ. ДОК.48 ЛИСТЫ 8,9.

НАЧ. ОТД.	ВОЛЫНСКИЙ		19.03	1 020-1.10-2 24
Н. КОНТР.	МАРКИН		18.03	
ГИП	ВАНЯН		18.03	Узлы 28-3; 28-4.
РУК. ГР.	ШАНАУРОВА		18.03	
ПРОВЕР.	ЖОГДОШ		18.03	
РАЗРАБ.	СОКОЛОВА		18.03	

СТАДИЯ	ЛИСТ	ЛИСТОВ
Р	1	2

ЦНИИЭП торгово-бытовых зданий и туристских комплексов

ПОДПИСЬ И ДАТА

ИНВ. N ПОДЛ.

ВЗАМ. ИНВ. N

17547 34

1-1

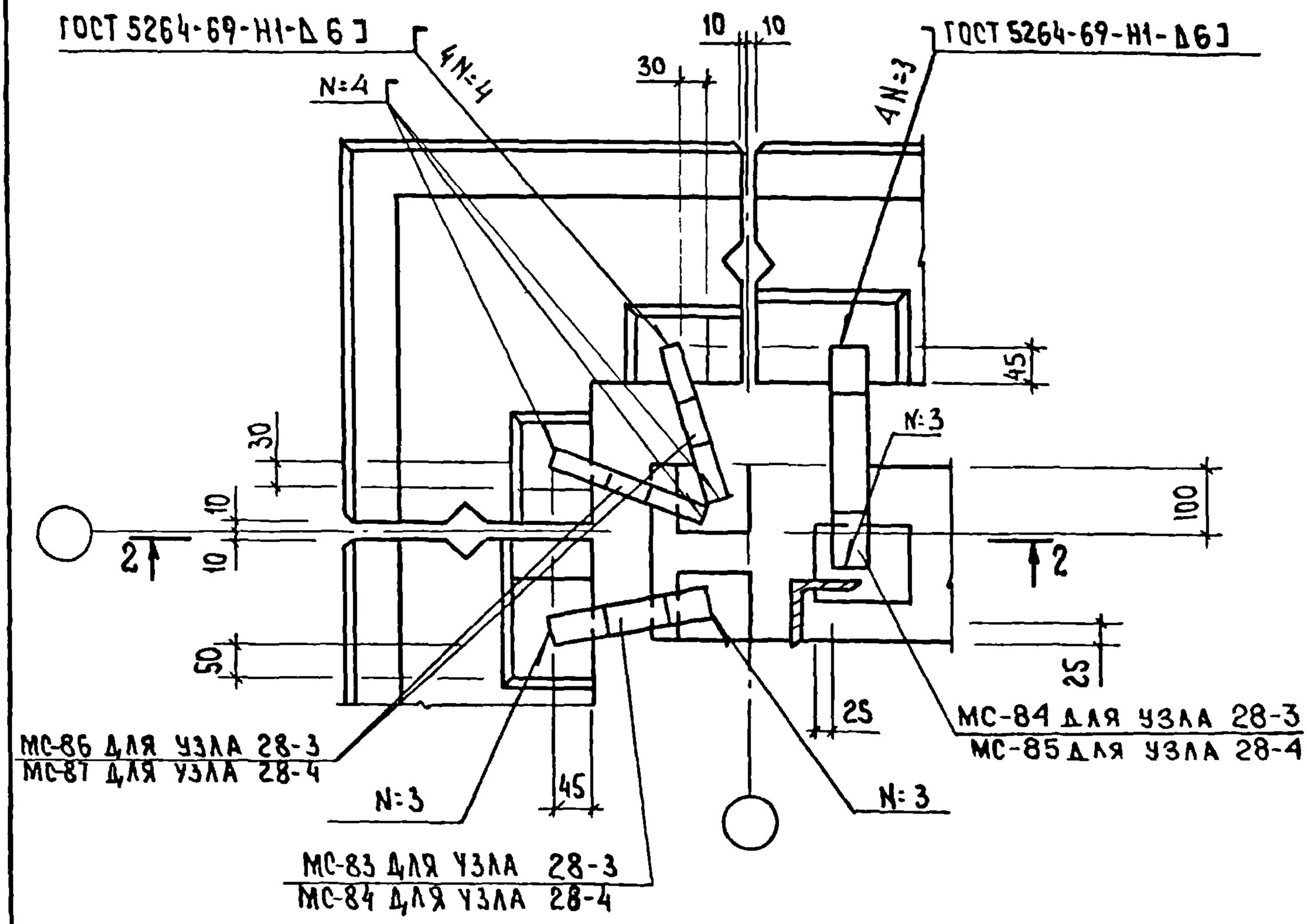
ГОСТ 5264-69-Н1-Δ6]
ГОСТ 5264-69-Н1-Δ6]
N=4
4N=4
4N=3
10
10
30
45
30
10
10
N=3
100
2
2
50
25
25
МС-86 ДЛЯ УЗЛА 28-3
МС-87 ДЛЯ УЗЛА 28-4
МС-84 ДЛЯ УЗЛА 28-3
МС-85 ДЛЯ УЗЛА 28-4
N=3
45
N=3
МС-83 ДЛЯ УЗЛА 28-3
МС-84 ДЛЯ УЗЛА 28-4

2-2

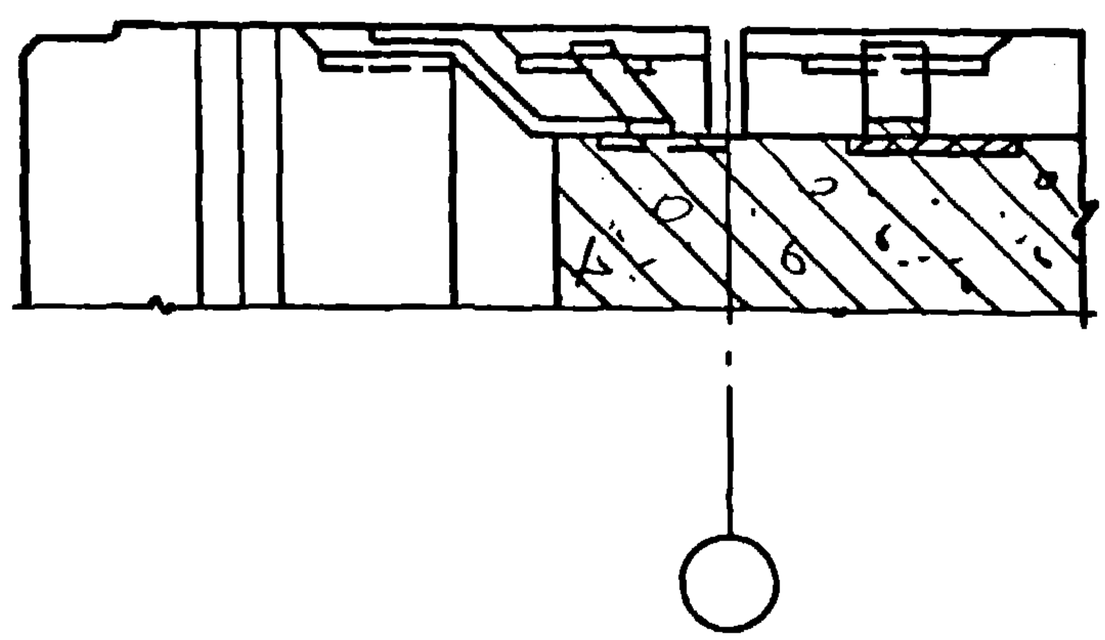

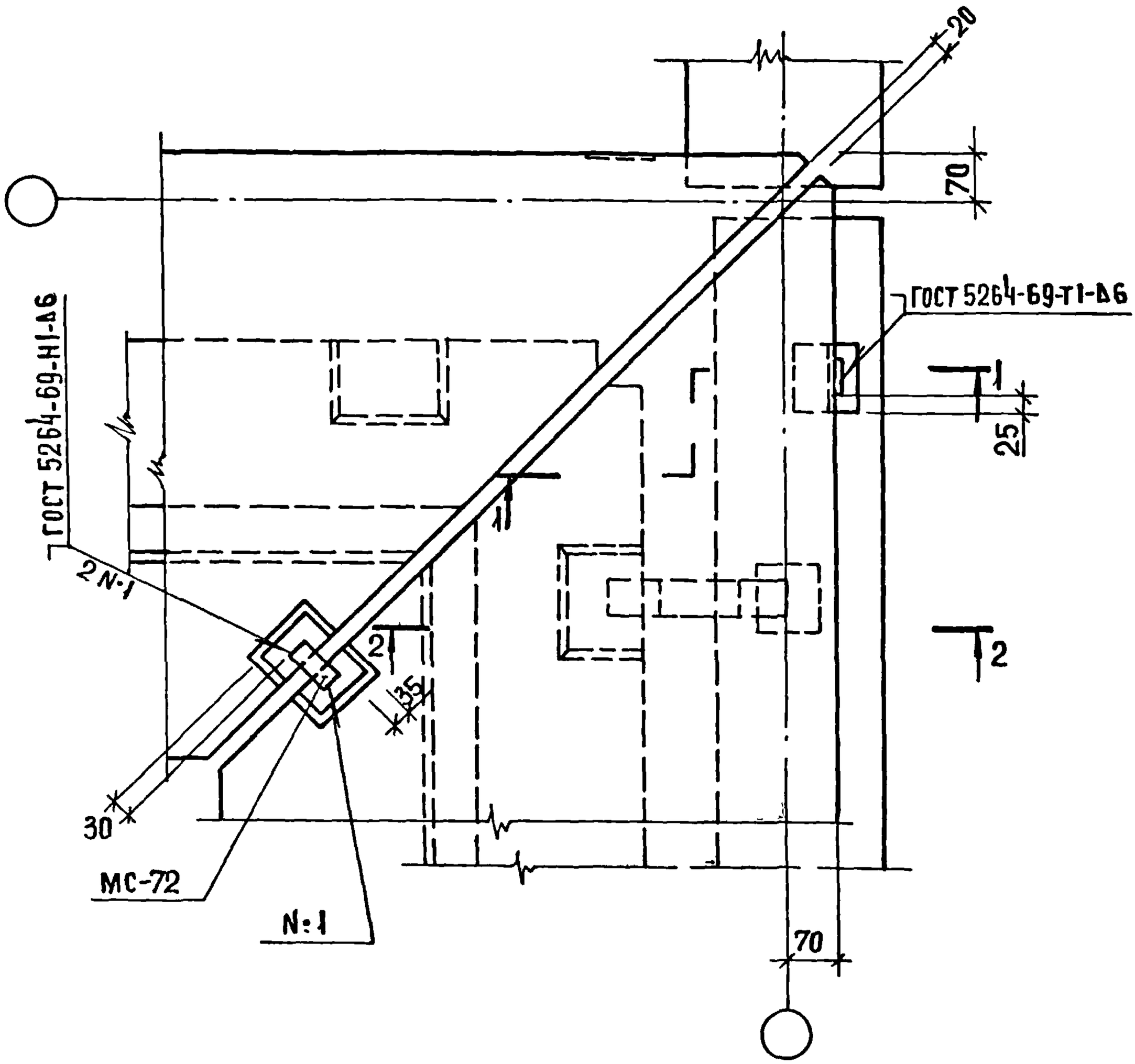

1. СЕЧЕНИЯ 1-1 И 2-2 СМ. ЛИСТ 2.
2. СПЕЦИФИКАЦИЮ СОЕДИНИТЕЛЬНЫХ ЭЛЕМЕНТОВ НА УЗЛЫ СМ. ДОК.48 ЛИСТ 9.

НАЧ. ОТД.	Волынский		19.03	1.020-1.10-2 25
НОРМОКОН	Соколова		18.03	
ГИП	Ванян		18.03	Узлы 29.3; 29.4
РУК.ГРУП.	Шанаурова		18.03	
ПРОВЕРИЛ	Ходош		18.03	
РАЗРАБОТ	Шанаурова		18.03	

СТАДИЯ	ЛИСТ	ЛИСТОВ
Р	1	2

ЦНИИЭП торгово-бытовых зданий и туристских комплексов

ВЗАМ. ИНВ.N | ПОДПИСЬ И ДАТА | ИНВ.N ПОДЛ.

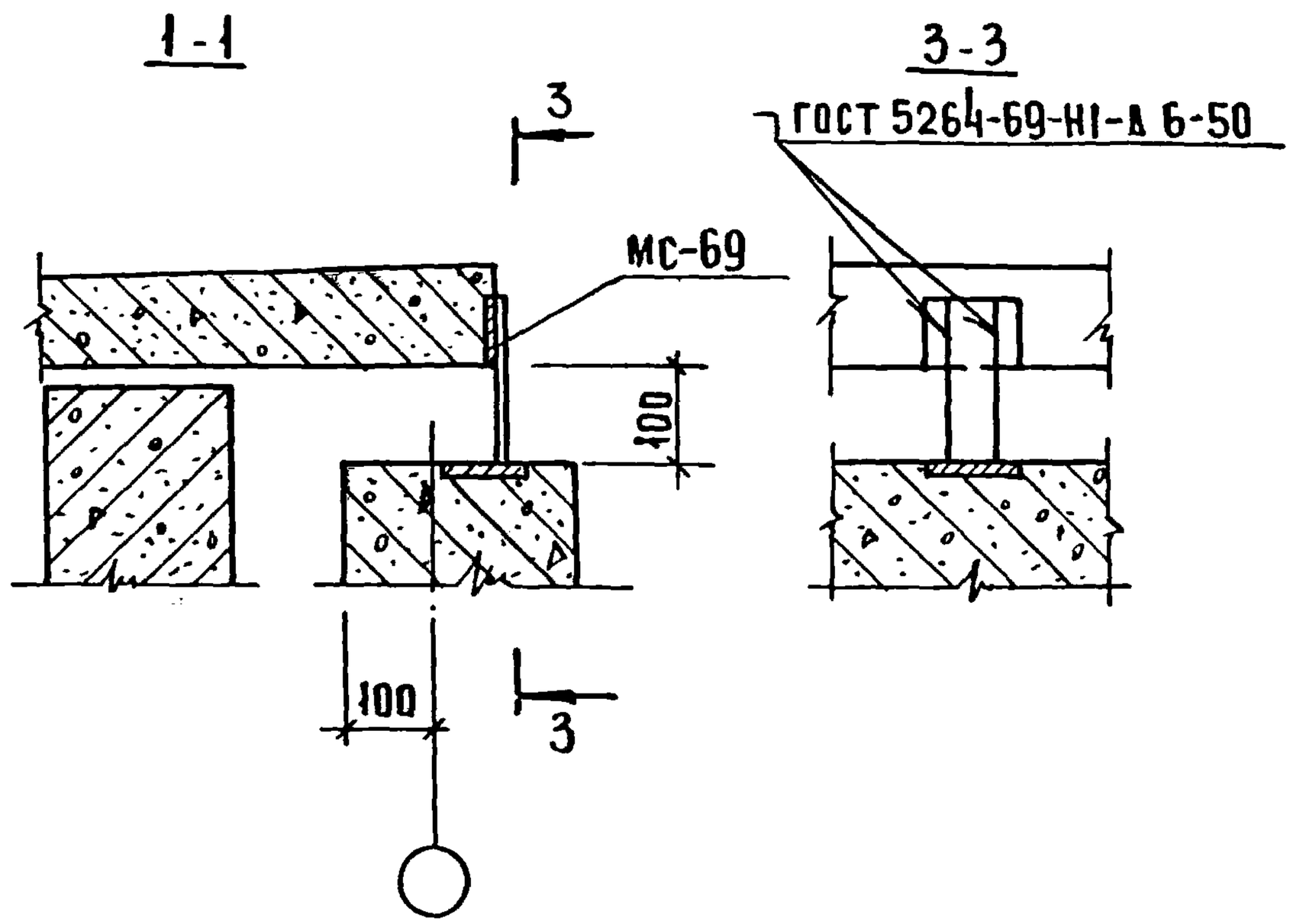
1-1
3-3
3
ГОСТ 5264-69-Н1-А 6-50
МС-69
100
100
3

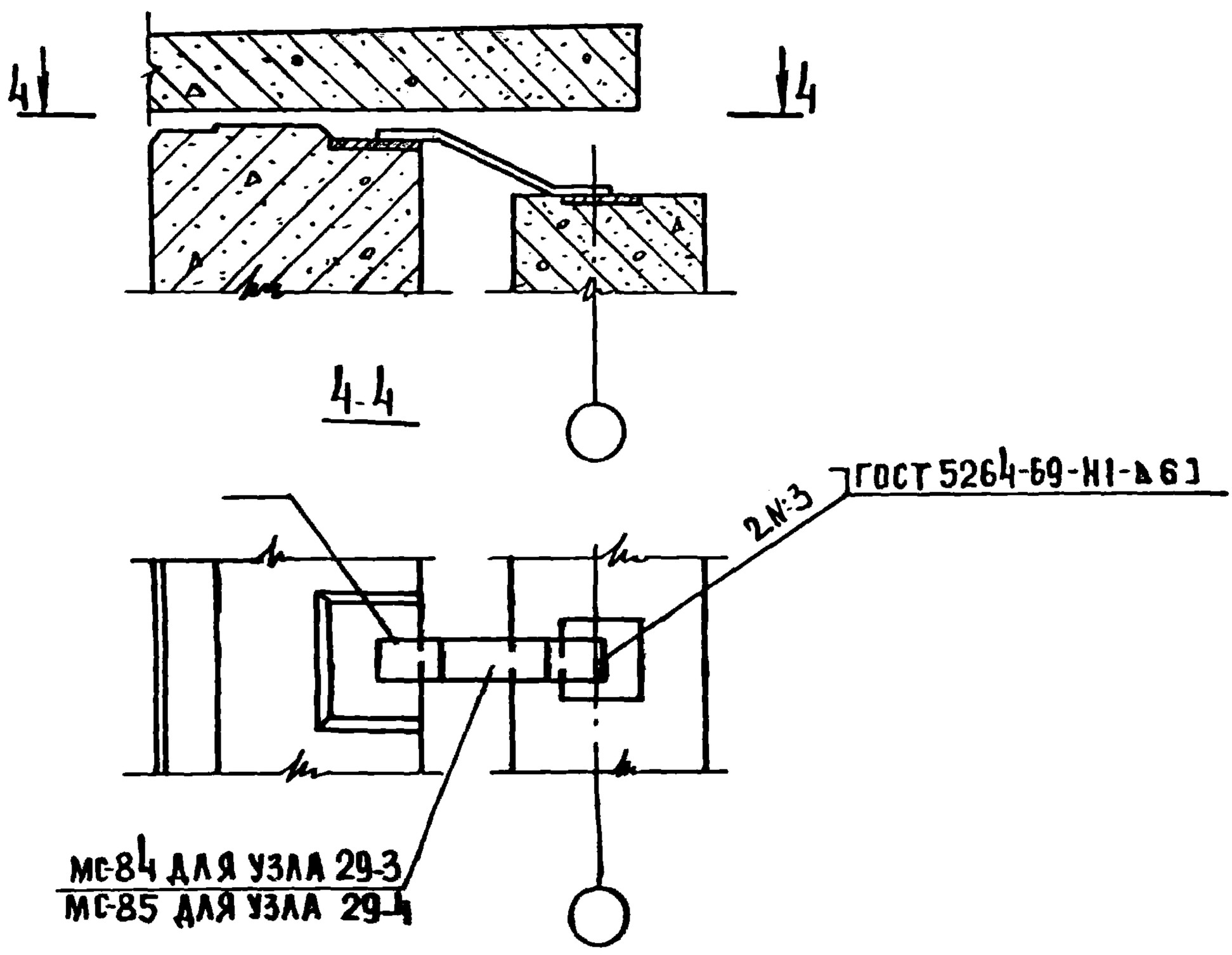
2-2
4
4
4-4
ГОСТ 5264-69-Н1-А 6 1
2N-3
МС-84 ДЛЯ УЗЛА 29-3
МС-85 ДЛЯ УЗЛА 29-4

17547 37

31 32 33

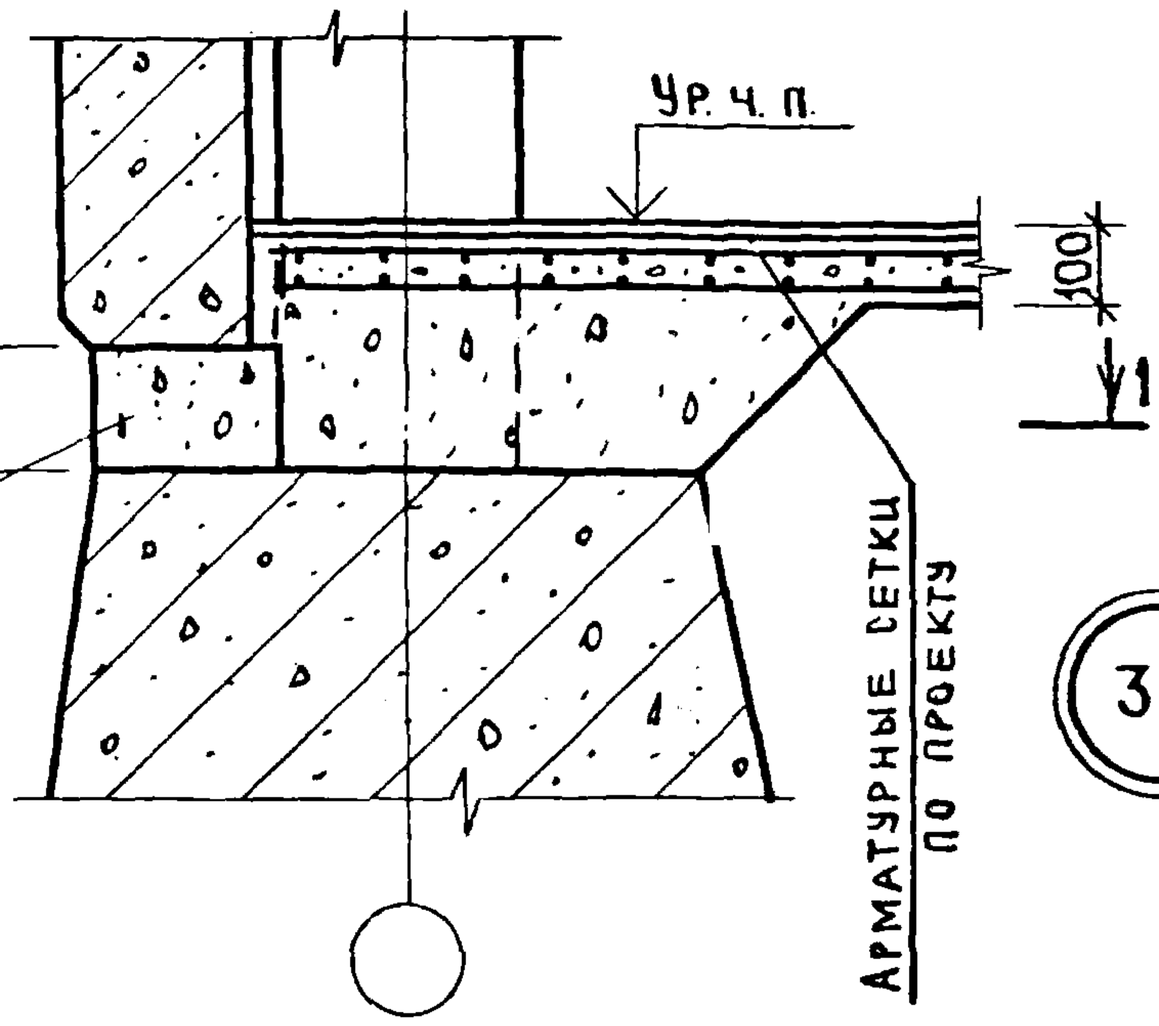

1—1

34

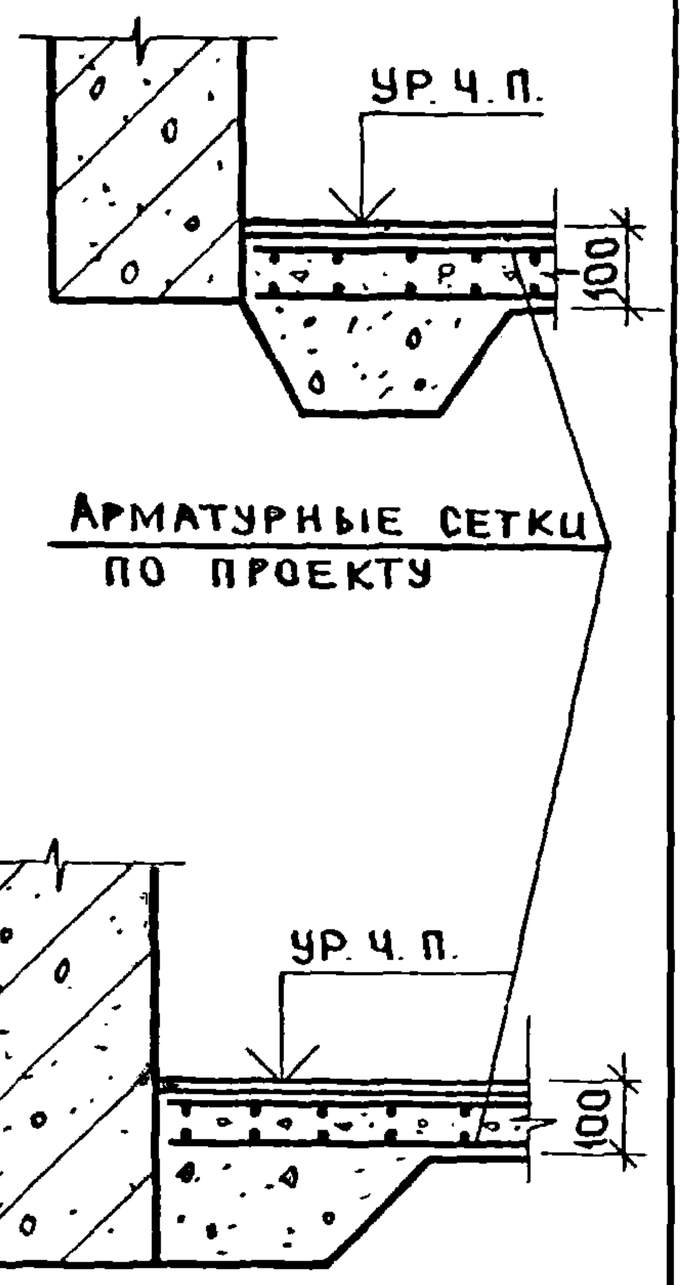

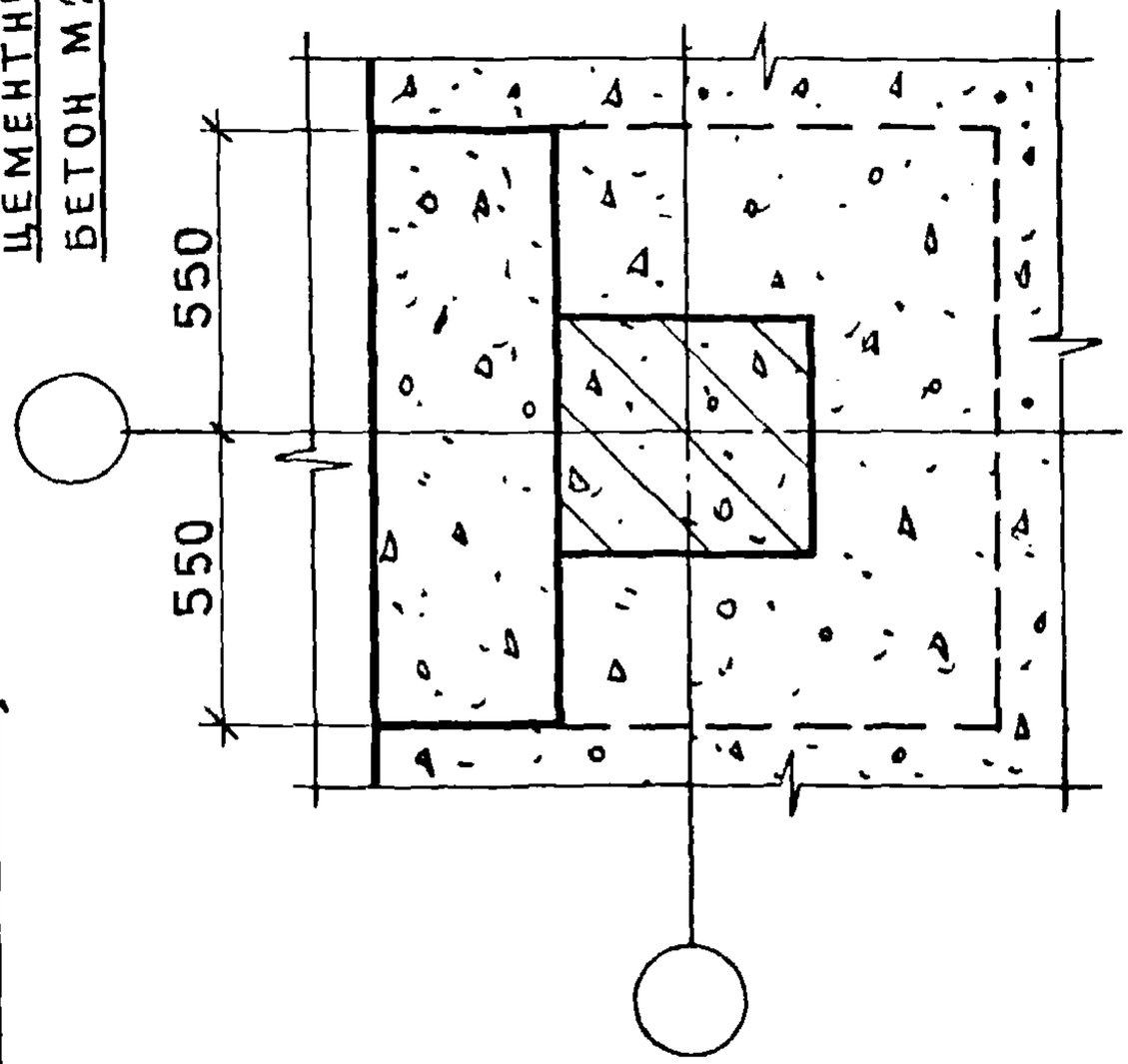

Цементный раствор М100 для узла 31
Бетон М200 для узлов 32, 33

N узла	h_2 мм
31	15
32	500
33	200

Спецификацию материалов на узлы см. док. 48 лист 10

Нач. отд	Волынский		19.03
Н. контр	Соколова		18.03
ГИП	Ванян		18.03
Рук. гр.	Шанаурова		18.03
Провер.	Леонтьева		18.03
Разраб.	Кашелкина		18.03

1.020-1.10-2 26

Узлы 31, 32, 33, 34, 37

Стадия	Лист	Листов
Р		1

ЦНИИЭП торгово-бытовых зданий и туристск. ком.

Взам. инв. N | Подпись и дата | Инв. N подл.

17547-38

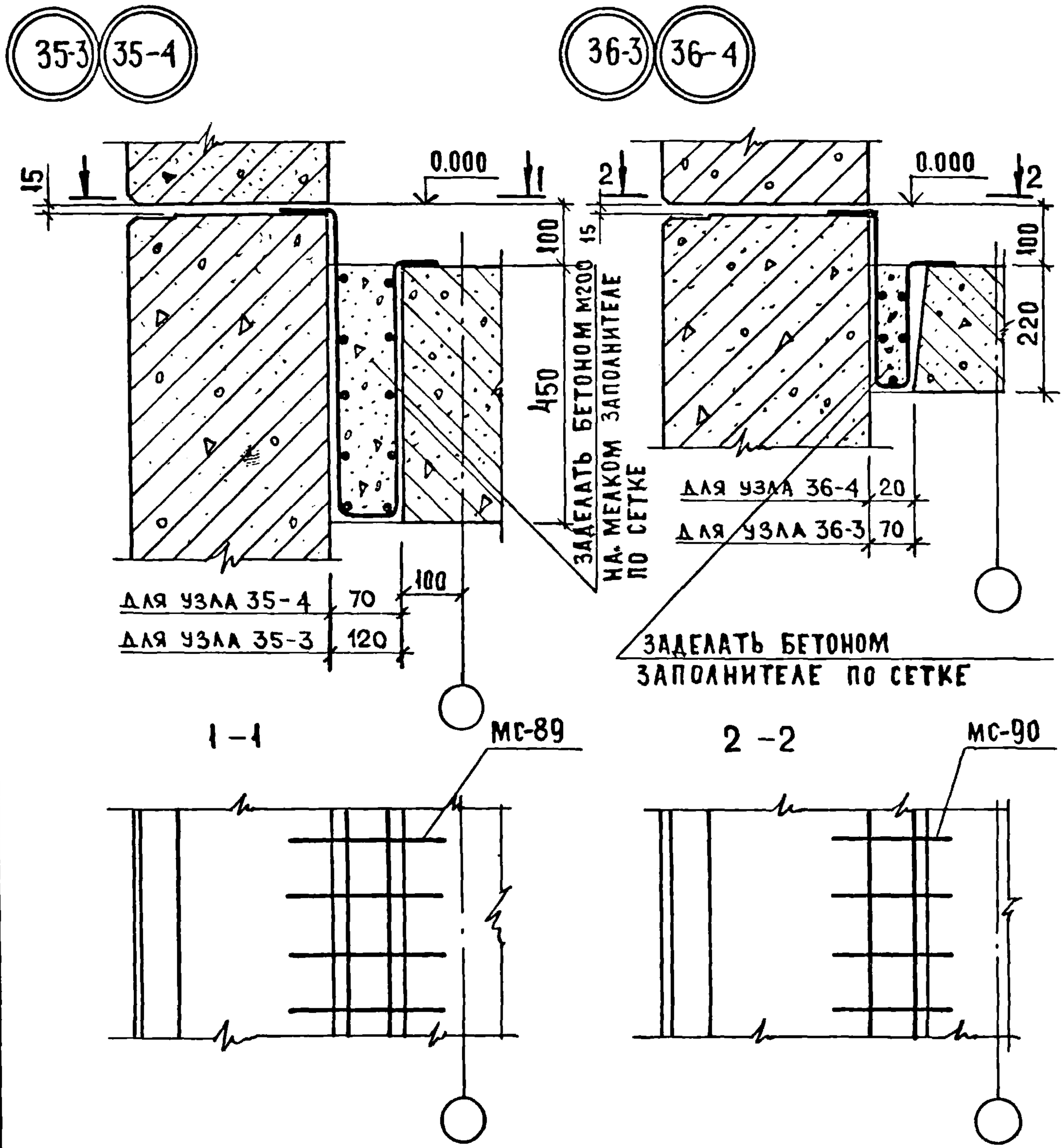

СПЕЦИФИКАЦИЮ СОЕДИНИТЕЛЬНЫХ ЭЛЕМЕНТОВ И МАТЕРИАЛОВ НА УЗЛЫ СМ. ДОК. 48 ЛИСТЫ 10, 11.

НАЧ.ОТД.	ВОЛЫНСКИЙ		19.03	1.020-1. 10-2 27
НОРМОКОН	СОКОЛОВА		18.03	
ГИП	ВАНЯН		18.03	УЗЛЫ 35-3; 35-4; 36-3; 36-4
РУК.ГР.	ШАНАУРОВА		18.03	
ПРОВЕР.	ХОДОШ		18.03	
РАЗРАБОТ	ШАНАУРОВА		18.03	

СТАДИЯ	ЛИСТ	ЛИСТОВ
Р		1

ЦНИИЭП ТОРГОВО БЫТОВЫХ ЗДАНИЙ И ТУРИСТСКИХ КОМПЛЕКСОВ

ВЗАМЕН.ИНВ.N | ПОДПИСЬ И ДАТА | ИНВ.N ПОДЛ.

17547 39

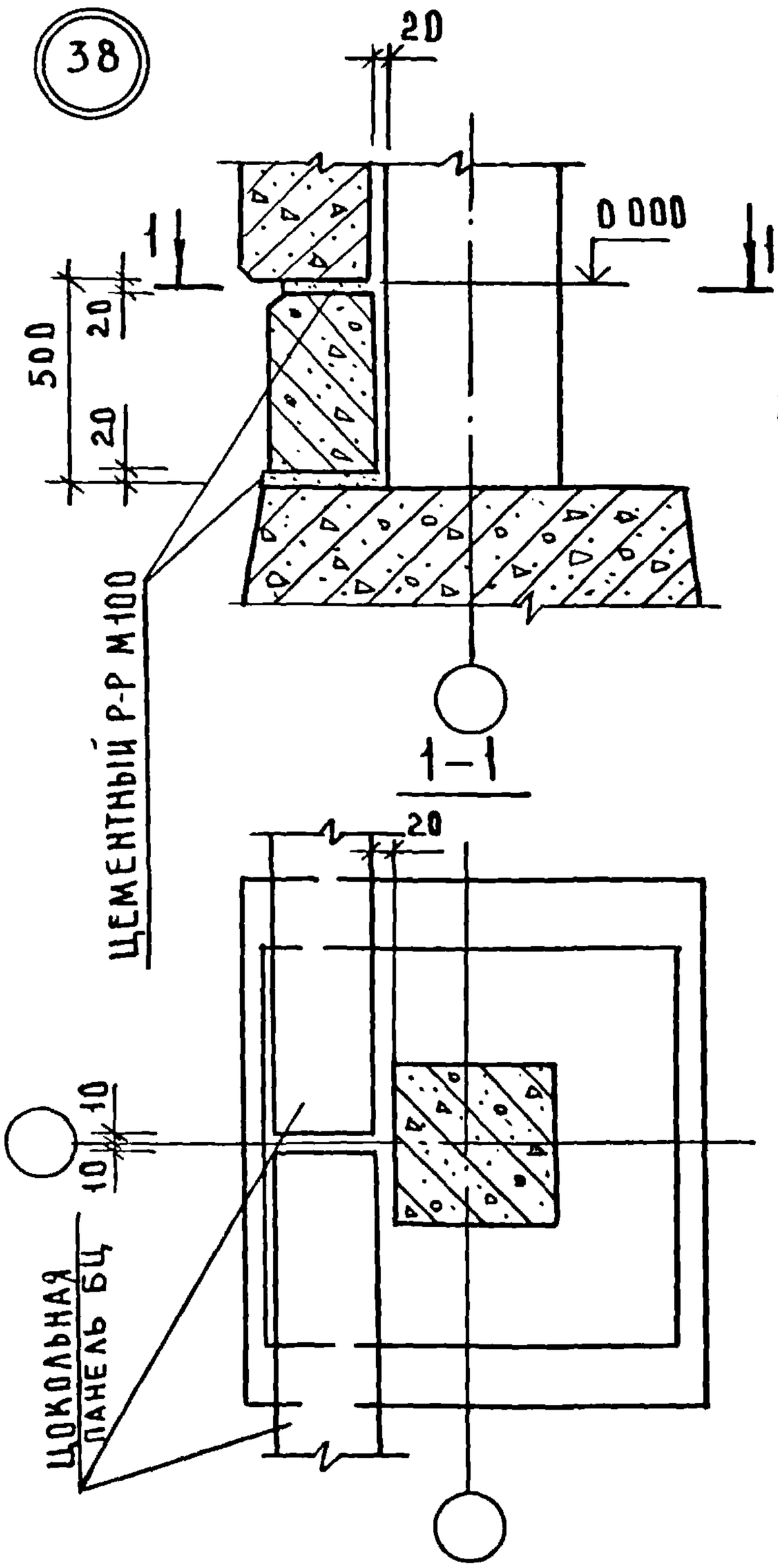

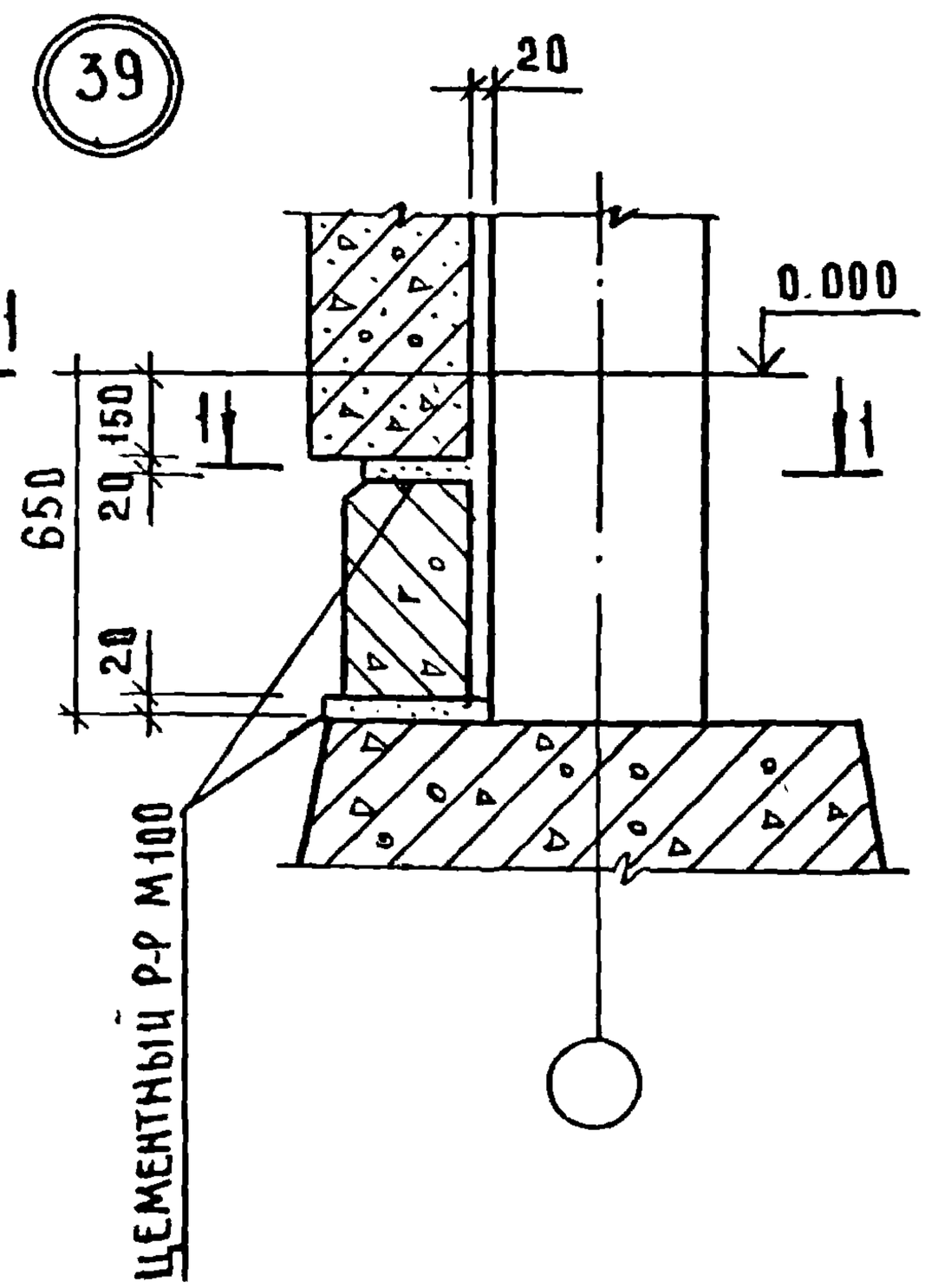

НАЧ. ОТД	ВОЛЫНСКИЙ		20.03	1.020-1.10-2 28
НОРМОКОН	СОКОЛОВА		19.03	СТАДИЯ: Р; ЛИСТ: ; ЛИСТОВ: 1
ГИП	ВАНЯН		19.03	УЗЛЫ 38; 39
РУК. ГР.	ШАНАУРОВА		19.03	ЦНИИЭП торгово-бытовых зданий и туристских комплексов
ПРОВЕР	ХОДОШ		19.03	
РАЗРАБ.	ШАНАУРОВА		19.03	

ИНВ.№ ПОДЛ. | ПОДПИСЬ И ДАТА | ВЗАМЕН ИНВ.№

17547 40

КОПИРОВАЛ Сухорукова ФОРМАТ А4

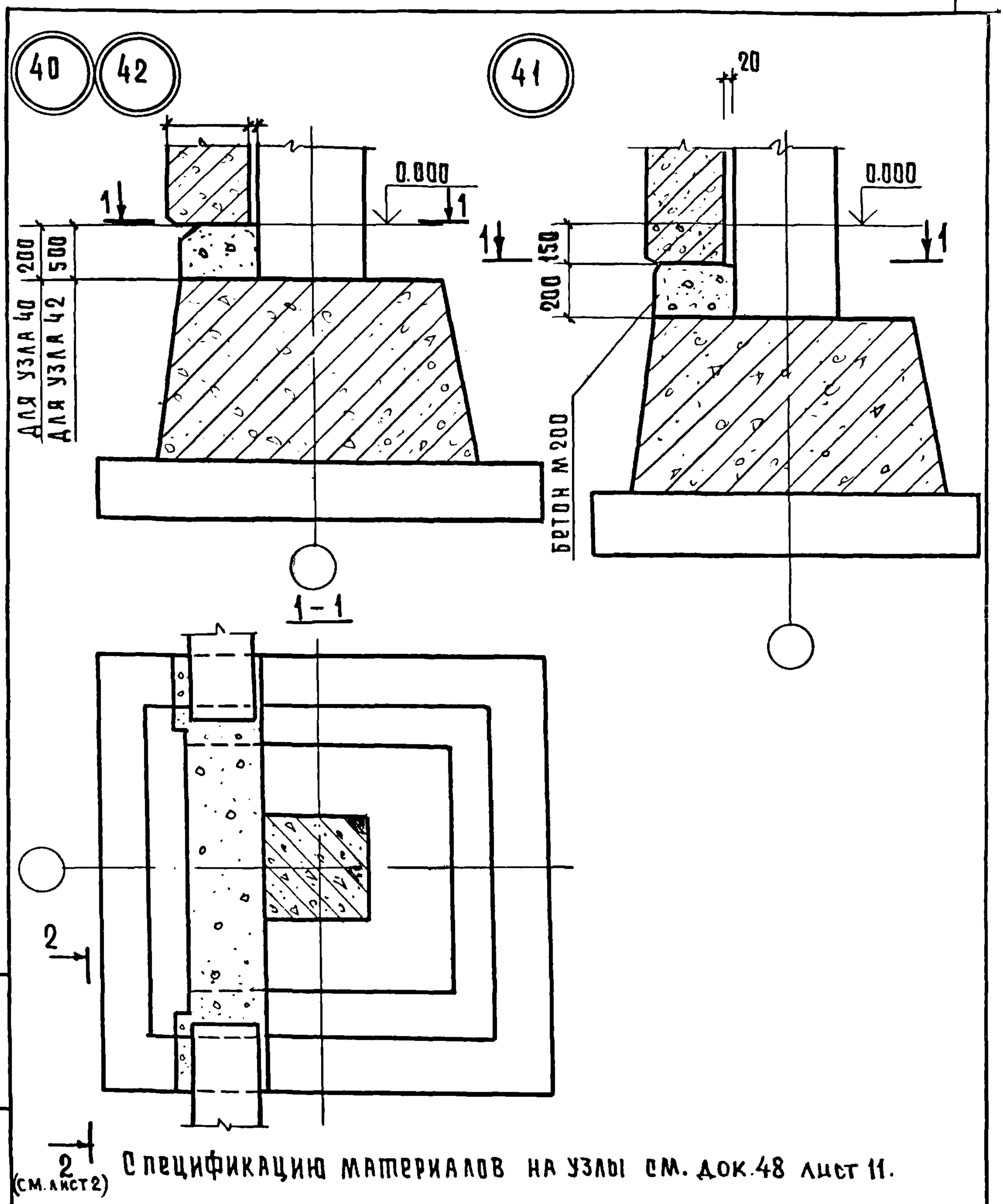

Спецификацию материалов на узлы см. док. 48 лист 11.

				1.020-1.10-2 29		
НАЧ. ОТД.	ВОЛЫНСКИЙ		19.03			
НОРМОКОНТ.	СОКОЛОВА		18.03	УЗЛЫ 40, 41, 42	СТАДИЯ	ЛИСТ	ЛИСТОВ
ГИП	ВАНЯН		18.03		Р	1	2
РУК. ГР	ШАНАУРОВА		18.03		ЦНИИЭП торгово-бытовых зданий и туристских комплексов		
ПРОВЕР.	ХОДОШ		18.03				
РАЗРАБОТ.	ШАНАУРОВА		18.03				

Инв. № подл. | Подпись и дата | Взам. инв. №

2 – 2
(ДЛЯ УЗЛА 40)

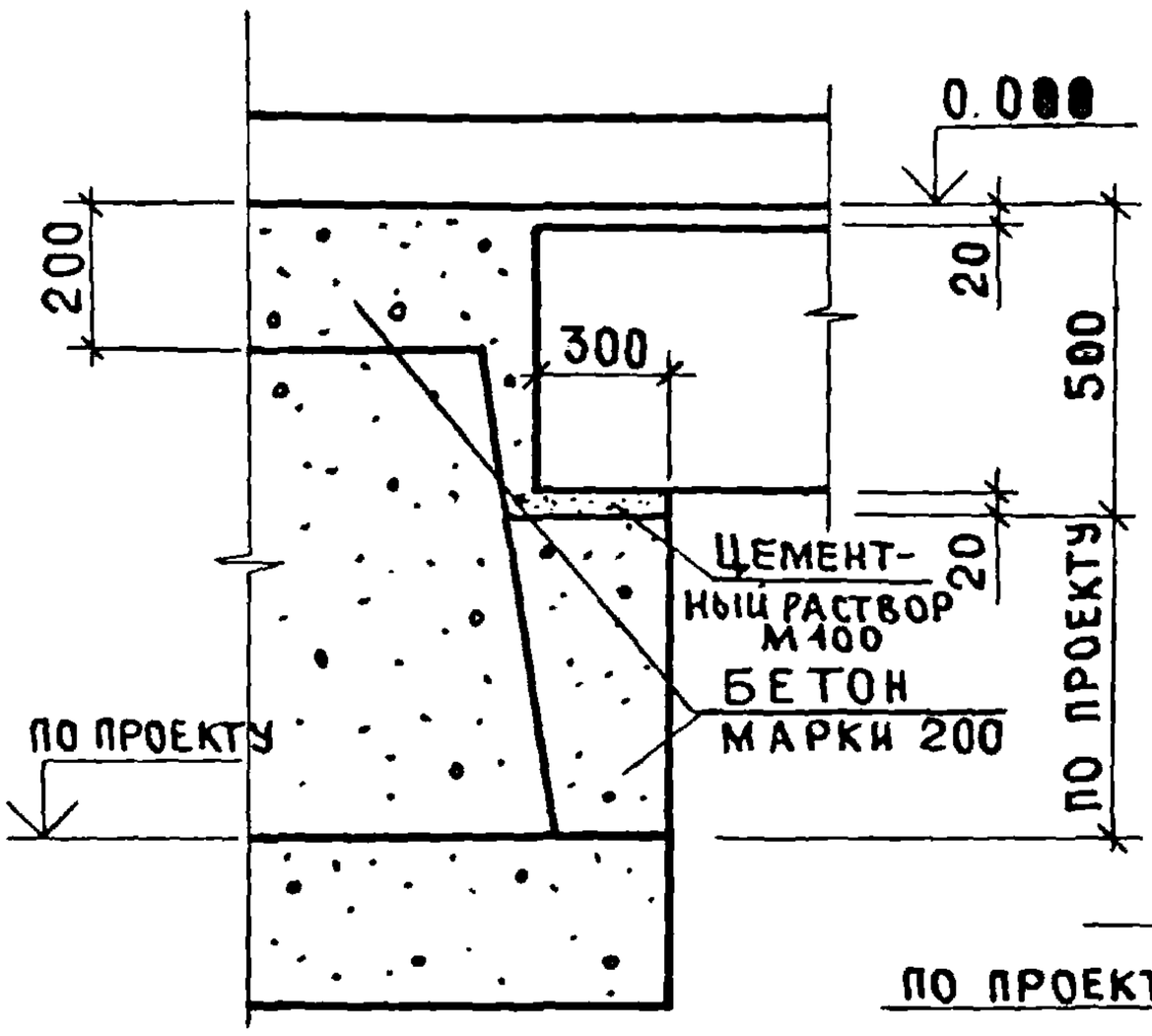

2 – 2
(ДЛЯ УЗЛА 41)

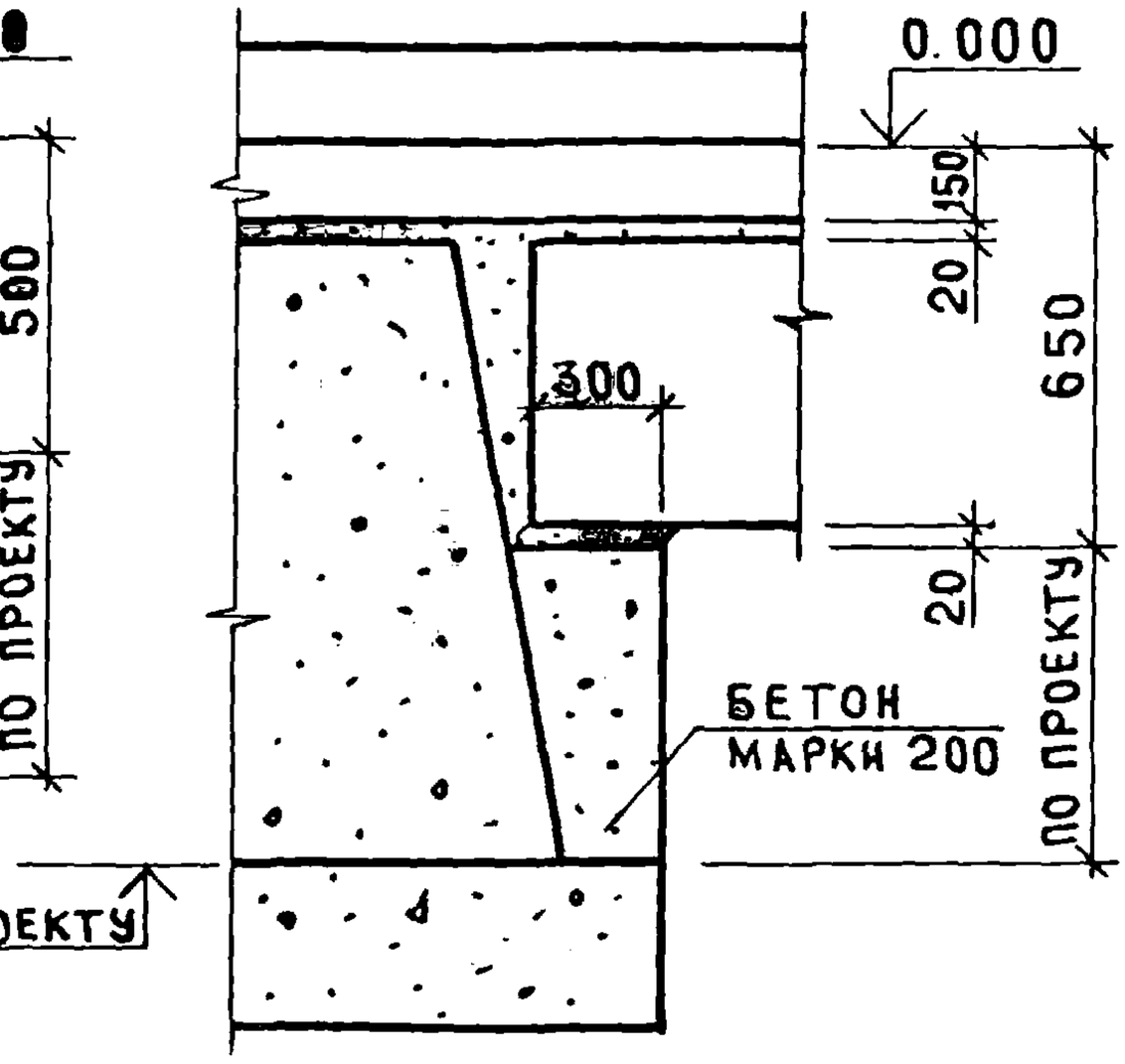

2 – 2
(ДЛЯ УЗЛА 42)

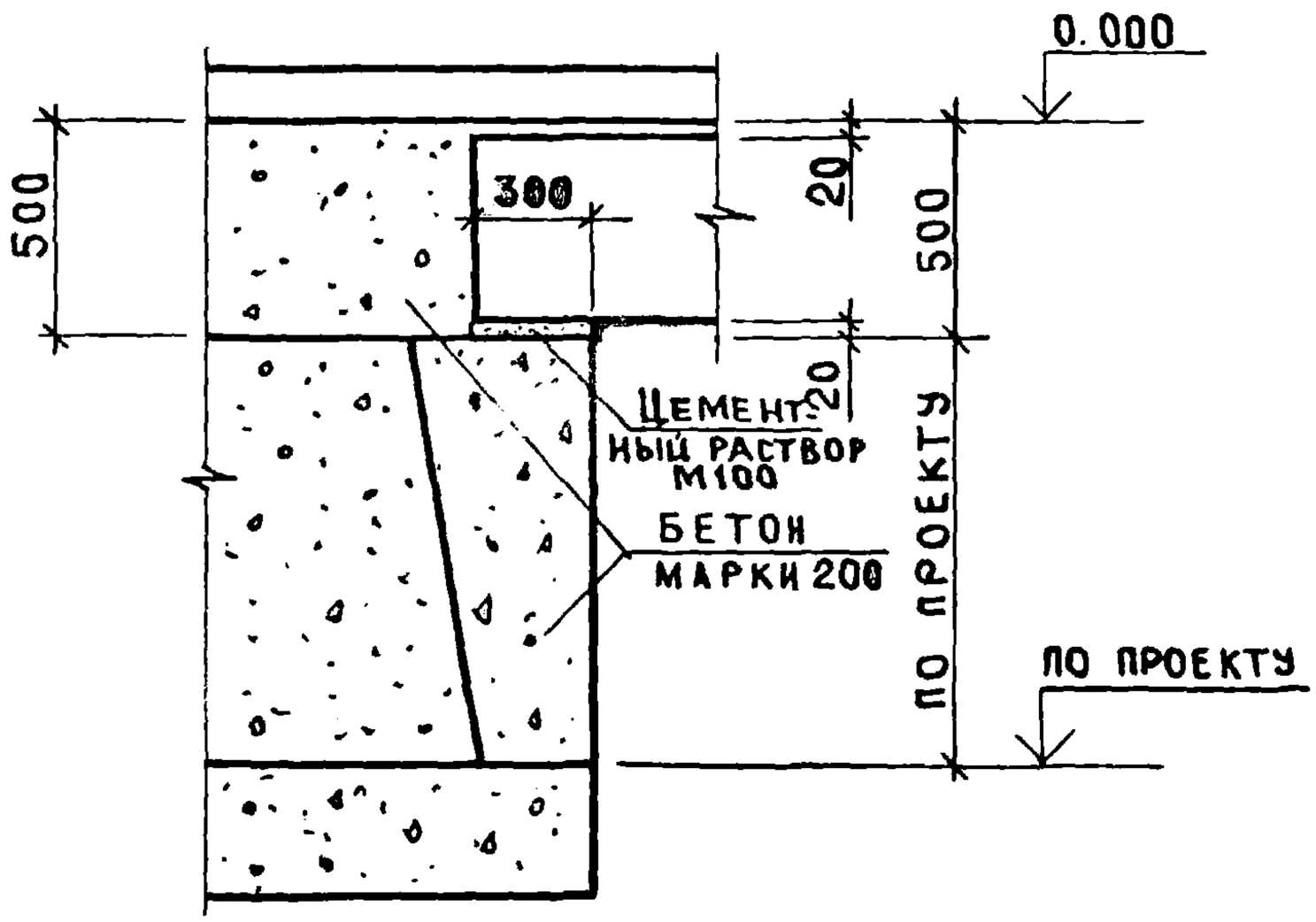

ИНВ N ПОДЛ	ПОДПИСЬ И ДАТА	ВЗАМЕН ИНВ N

17547 42

КОПИРОВАЛ Соколова ФОРМАТ 11

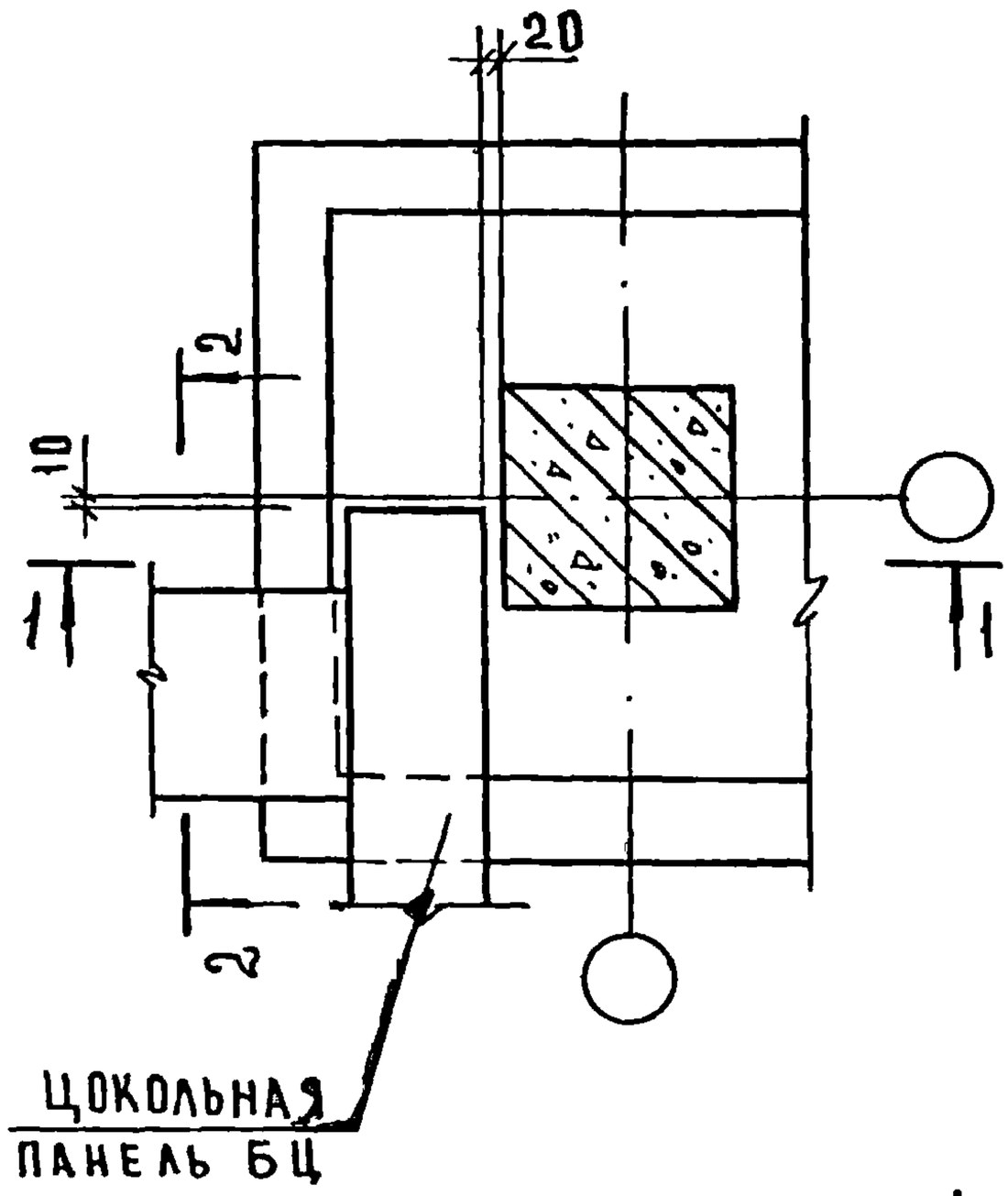

2-2

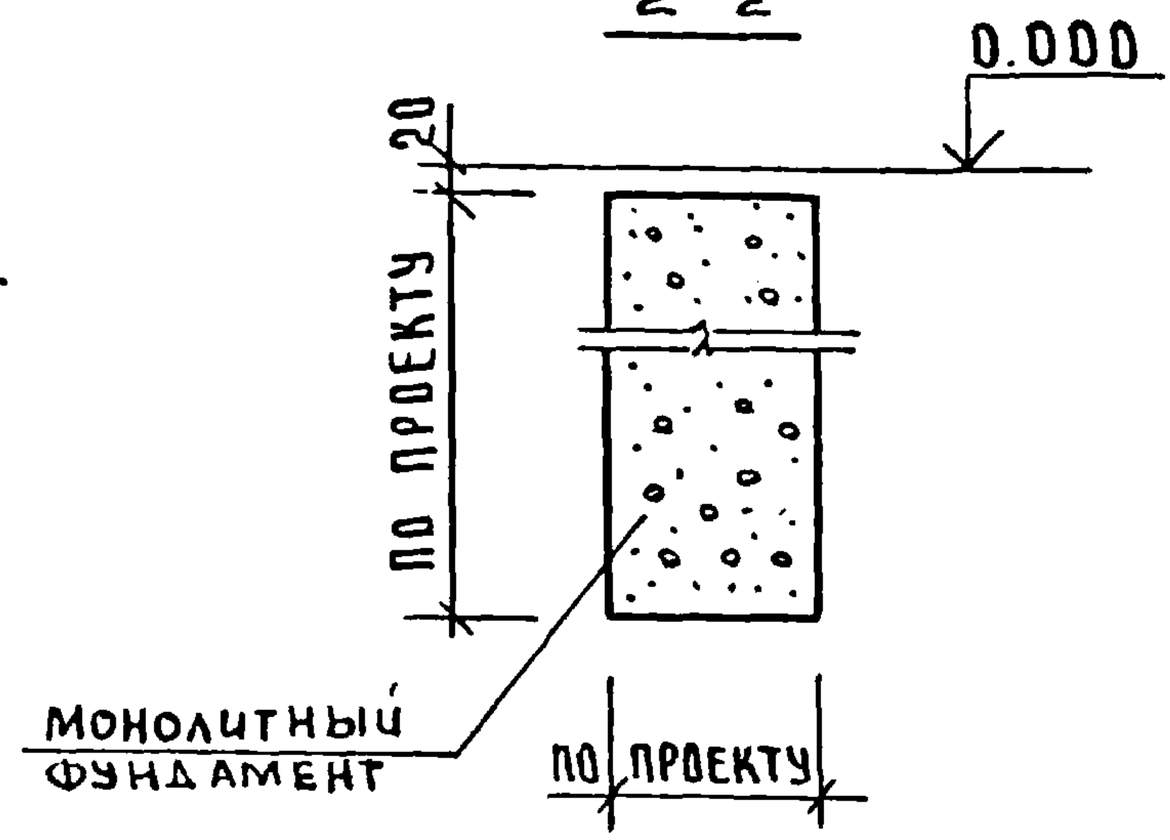

1-1

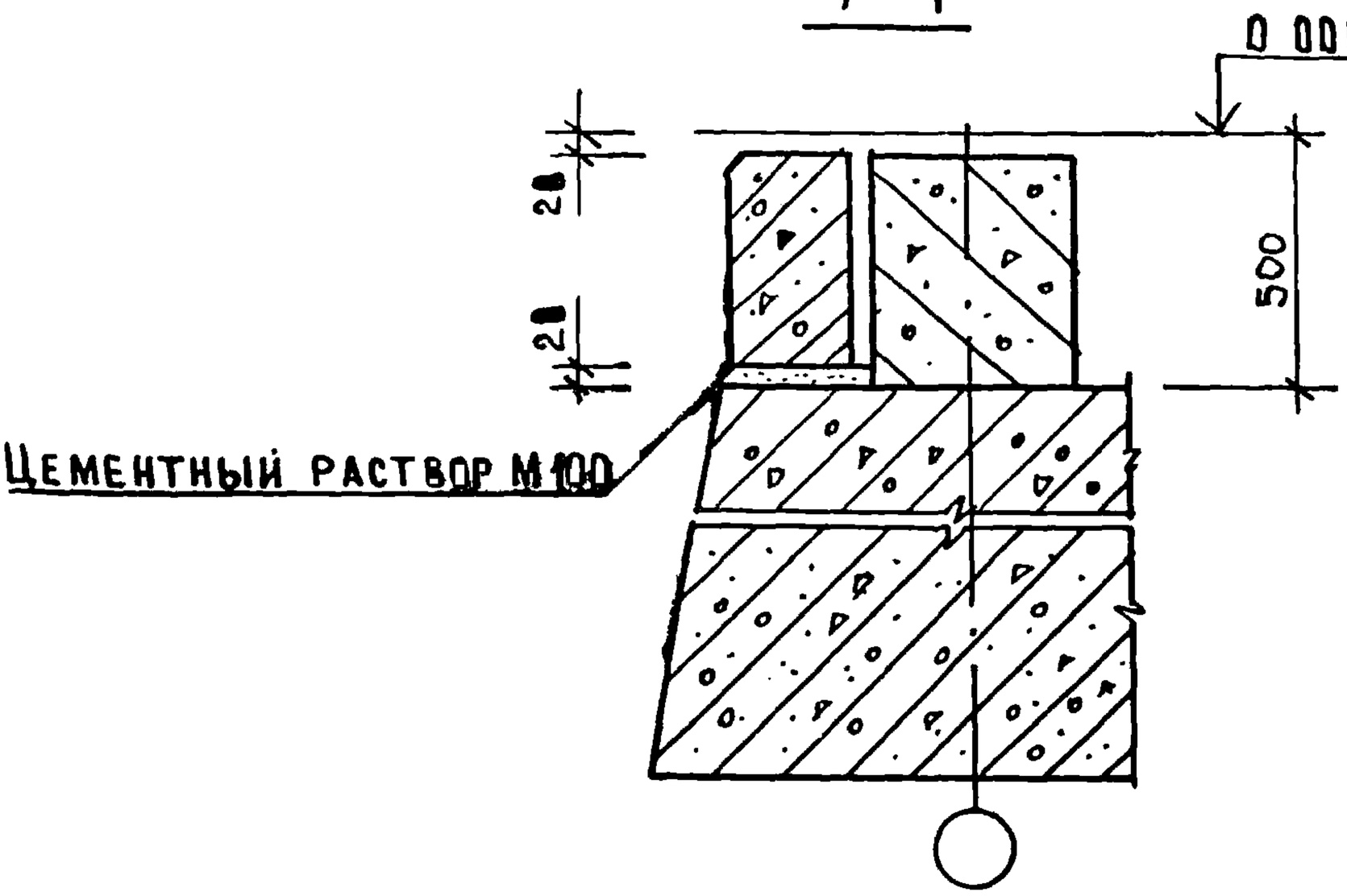

НАЧ.ОСК.	ВОЛЫНСКИЙ		20.03	1.020-1.10-2 30		
НОРМОКОН	СОКОЛОВА		19.03	УЗЕЛ 43	СТАДИЯ	ЛИСТ	ЛИСТОВ
ГИП	ВАНЯН		19.03		Р		1
РУК.ГР.	ШАНАУРОВА		19.03		ЦНИИЭП ТОРГОВО-БЫТОВЫХ ЗДАНИЙ И ТУРИСТСКИХ КОМПЛЕКСОВ	
ПРОВЕР.	ХОДОШ		19.03			
РАЗРАБ.	ШАНАУРОВА		19.03			

17547 43

45

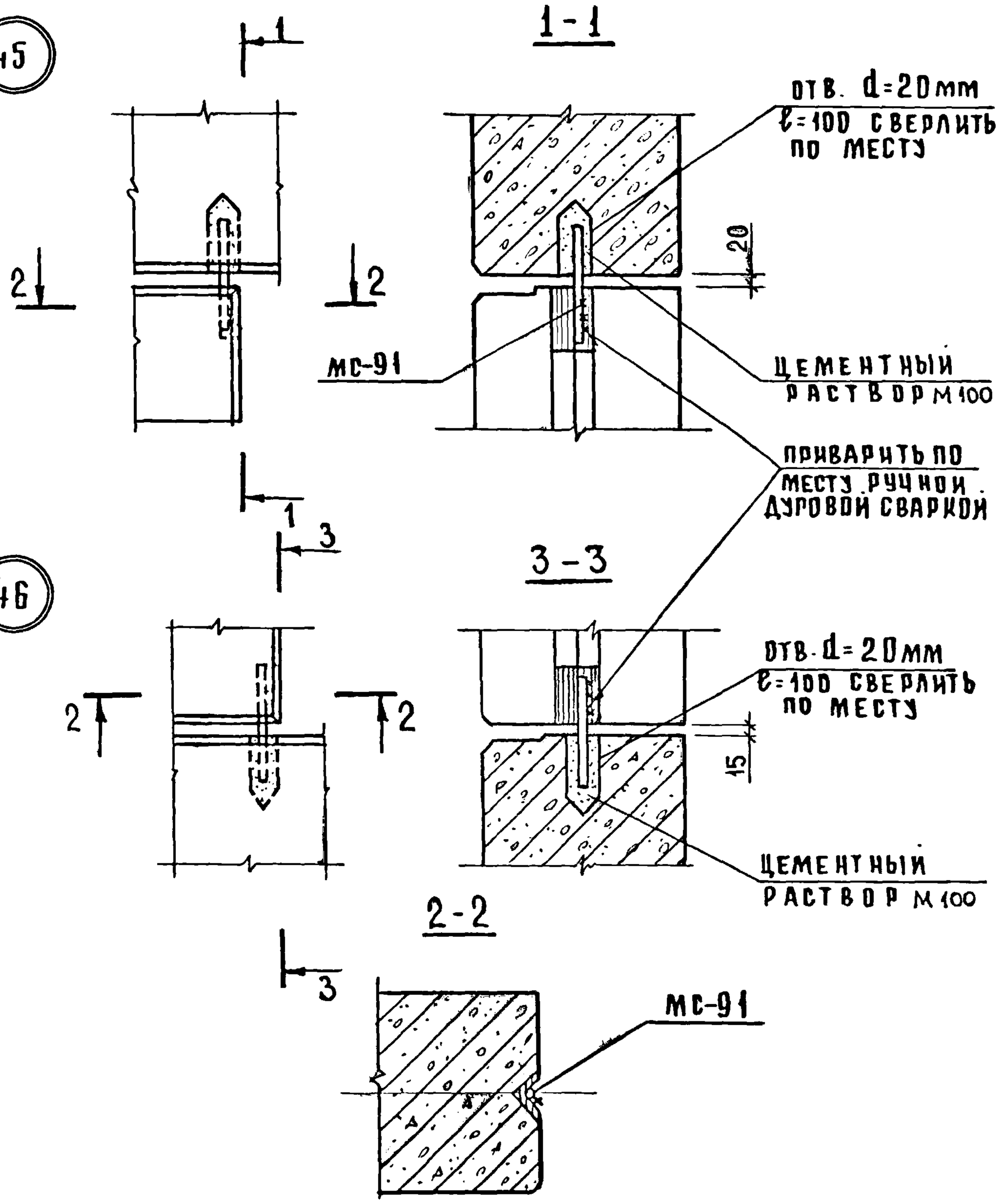

Спецификацию соединительных элементов на узлы см. док. 48 лист 12.

				1.020-1.10-2 31			
Нач. отд.	Волынский		20.03				
Нормокон.	Маркин		19.03	Узлы 45;46	Стадия	Лист	Листов
ГИП	Ваняк		19.03		Р		1
Рук. гр.	Шанарова		19.03		ЦНИИЭП торгово-бытовых зданий и туристских комплексов		
Провер.	Ходош		19.03				
Разраб.	Кашелкина		19.03				

Инв. № подл. | Подпись и дата | Взамен инв. №

17547 44

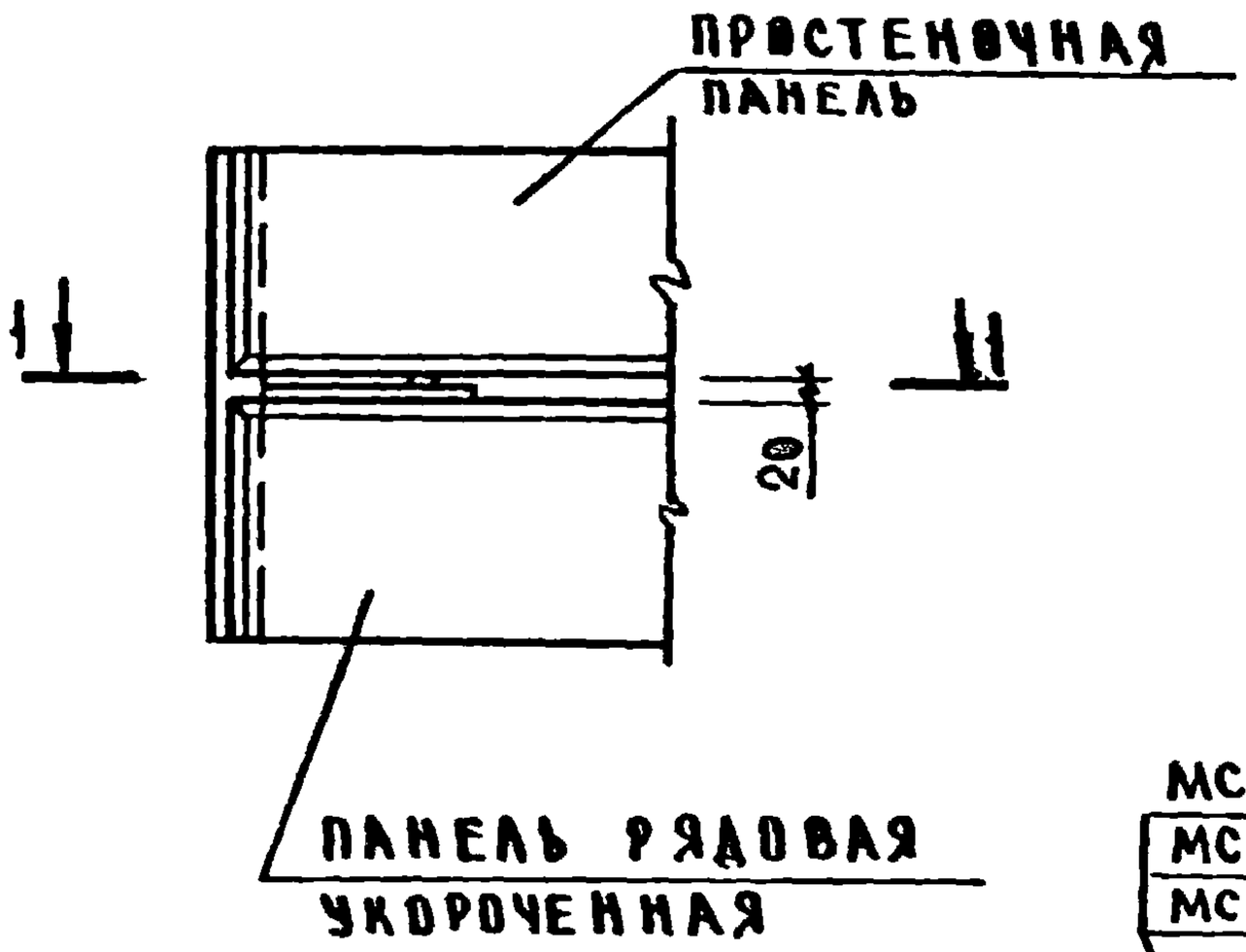

2-2

МС-93	ДЛЯ	УЗЛА 47
МС-94	ДЛЯ	УЗЛА 50
МС-95	ДЛЯ	УЗЛА 51

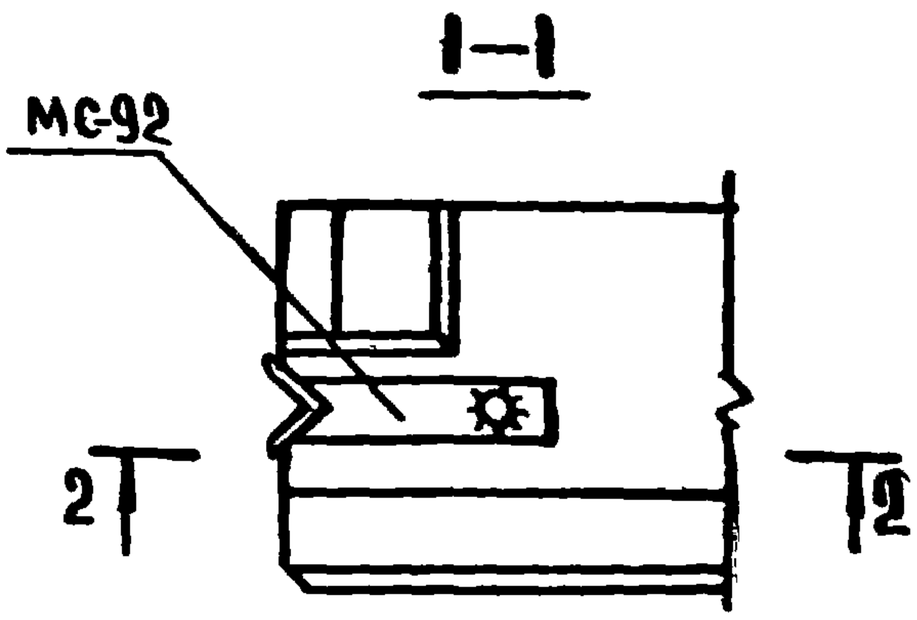

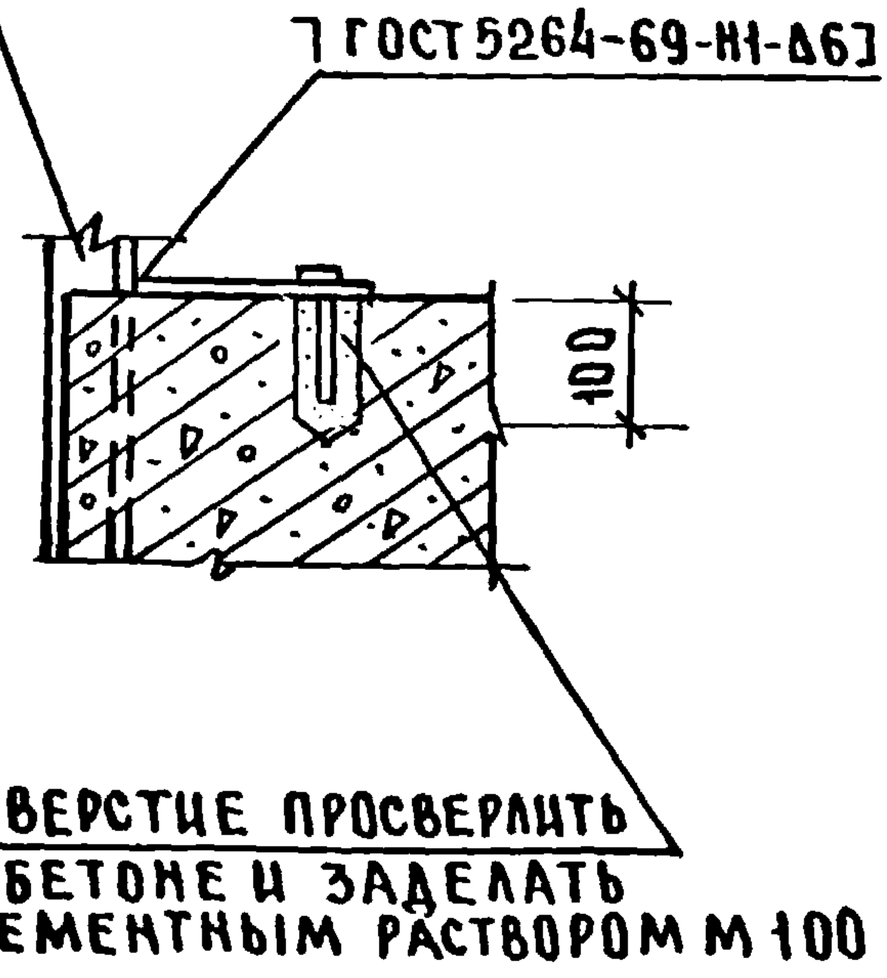

СПЕЦИФИКАЦИЮ СОЕДИНИТЕЛЬНЫХ ЭЛЕМЕНТОВ НА УЗЛЫ СМ. ДОК. 48 ЛИСТЫ 12, 13.

НАЧ. ОТД	ВОЛЫНСКИЙ		20.07	1.020-1 10-2 32
НОРМОКОН	МАРКИН		19.07	
ГИП	ВАНЯН		19.07	Узлы 47; 50.51
РУК. ГР	ШАНАУРОВА		19.07	
ПРОВЕР	ХОДОШ		19.07	
РАЗРАБ	КАШЕЛКИНА		19.07	

СТАДИЯ	ЛИСТ	ЛИСТОВ
Р		1

ЦНИИЭП торгово-бытовых зданий и туристских комплексов

ИНВ.N ПОДЛ | ПОДПИСЬ И ДАТА | ВЗАМ.ИНВ.N

КОПИРОВАЛ СКОМОРОХОВА 17547 65 ФОРМАТ 11

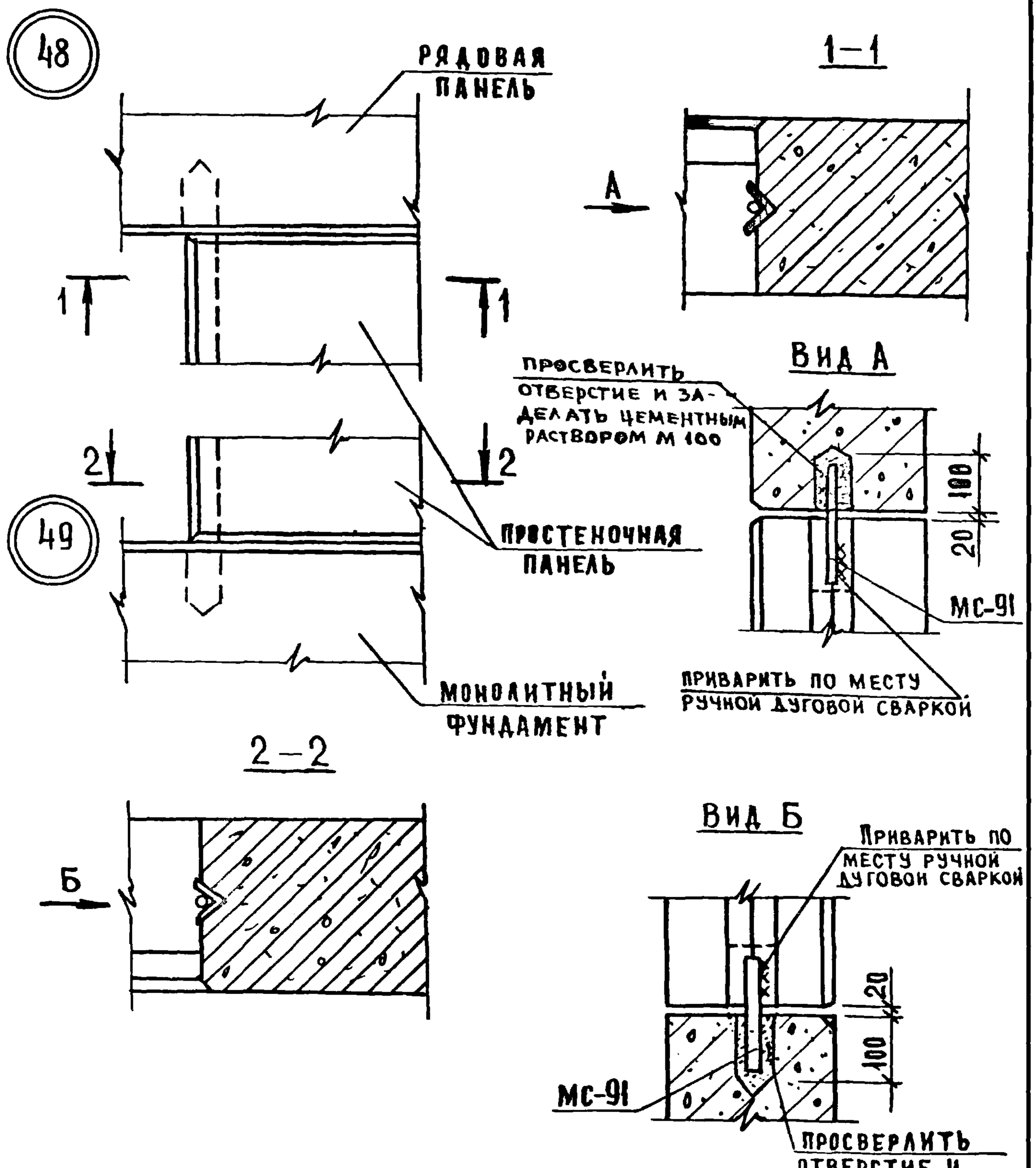

СПЕЦИФИКАЦИЮ СОЕДИНИТЕЛЬНЫХ ЭЛЕМЕНТОВ НА УЗЛЫ СМ. ДОК. 48 ЛИСТЫ 12, 13.

НАЧ. ОТД	ВОЛЫНСКИЙ		20.03	1.020-1.10-2 33
НОРМОК	СОКОЛОВА		19.03	
ГИП	ВАНЯН		19.03	УЗЛЫ 48; 49
РУК. ГР	ШАНАУРОВА		19.03	
ПРОВЕР	ХОДОЩ		19.03	
РАЗРАБ.	КАШЕЛКИНА		19.03	

СТАДИЯ	ЛИСТ	ЛИСТОВ
Р		1

ЦНИИЭП торгово-бытовых зданий и туристского комплекса

ВЗАМ. ИНВ. N | ПОДПИСЬ И ДАТА | ИНВ. N ПОДЛ.

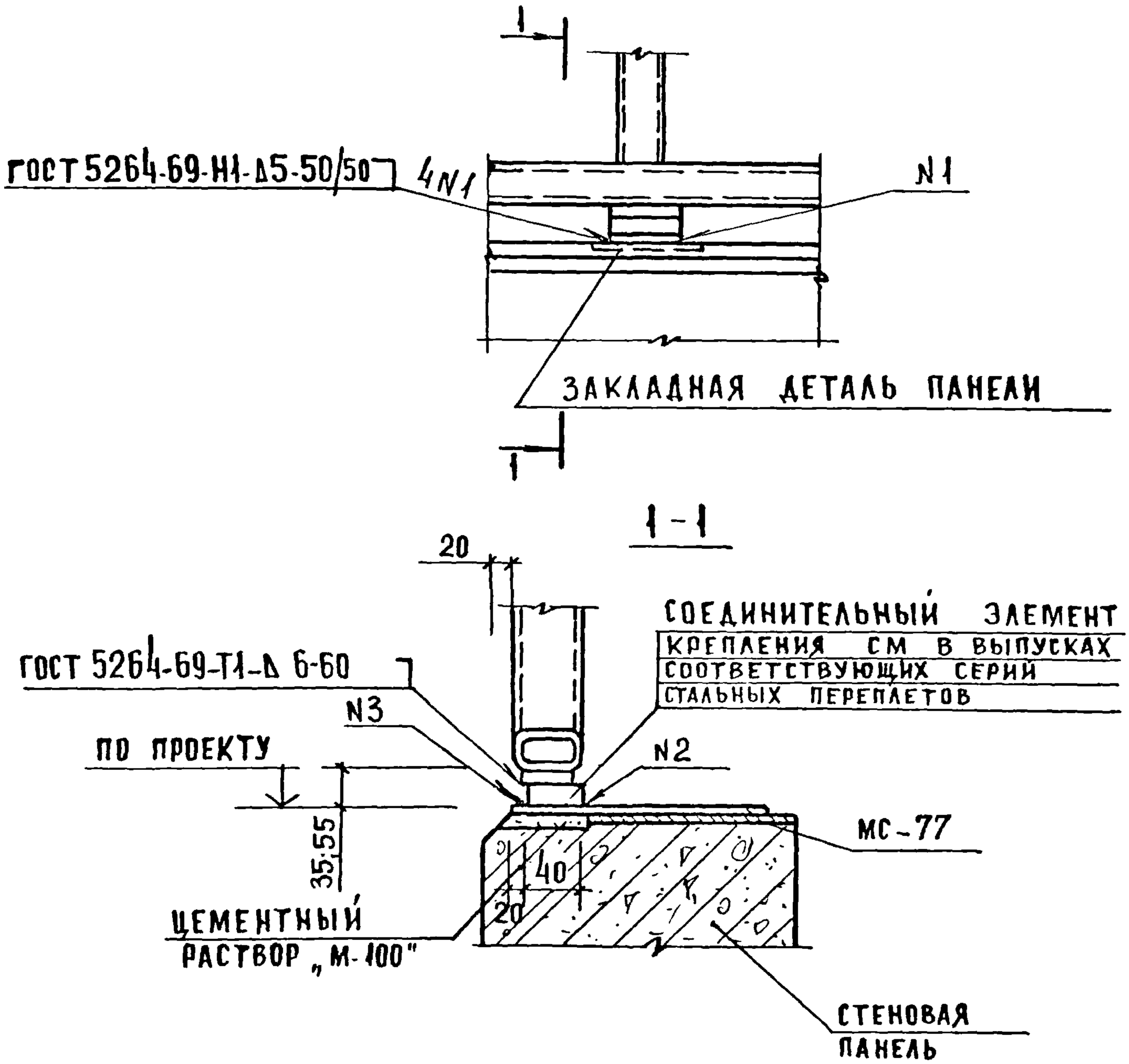

СПЕЦИФИКАЦИЮ СОЕДИНИТЕЛЬНЫХ
ЭЛЕМЕНТОВ НА УЗЕЛ СМ. ДОК.48 ЛИСТ 13.

Нач.отд	Волынский		20.03	1.020-1.10-2 34			
Нормок.	Соколова		19.03				
ГИП	Марголин		19.03	Узел 52	Стадия	Лист	Листов
Рук.гр.	Шанаурова		19.03		Р		1
Рук.гр.	Леонтьева		19.03		ЦНИИЭП торгово-бытовых зданий и туристских комплексов		
Провер	Леонтьева		19.03				
Разраб	Кашелкина		19.03				

Инв. № подл. | Подпись и дата

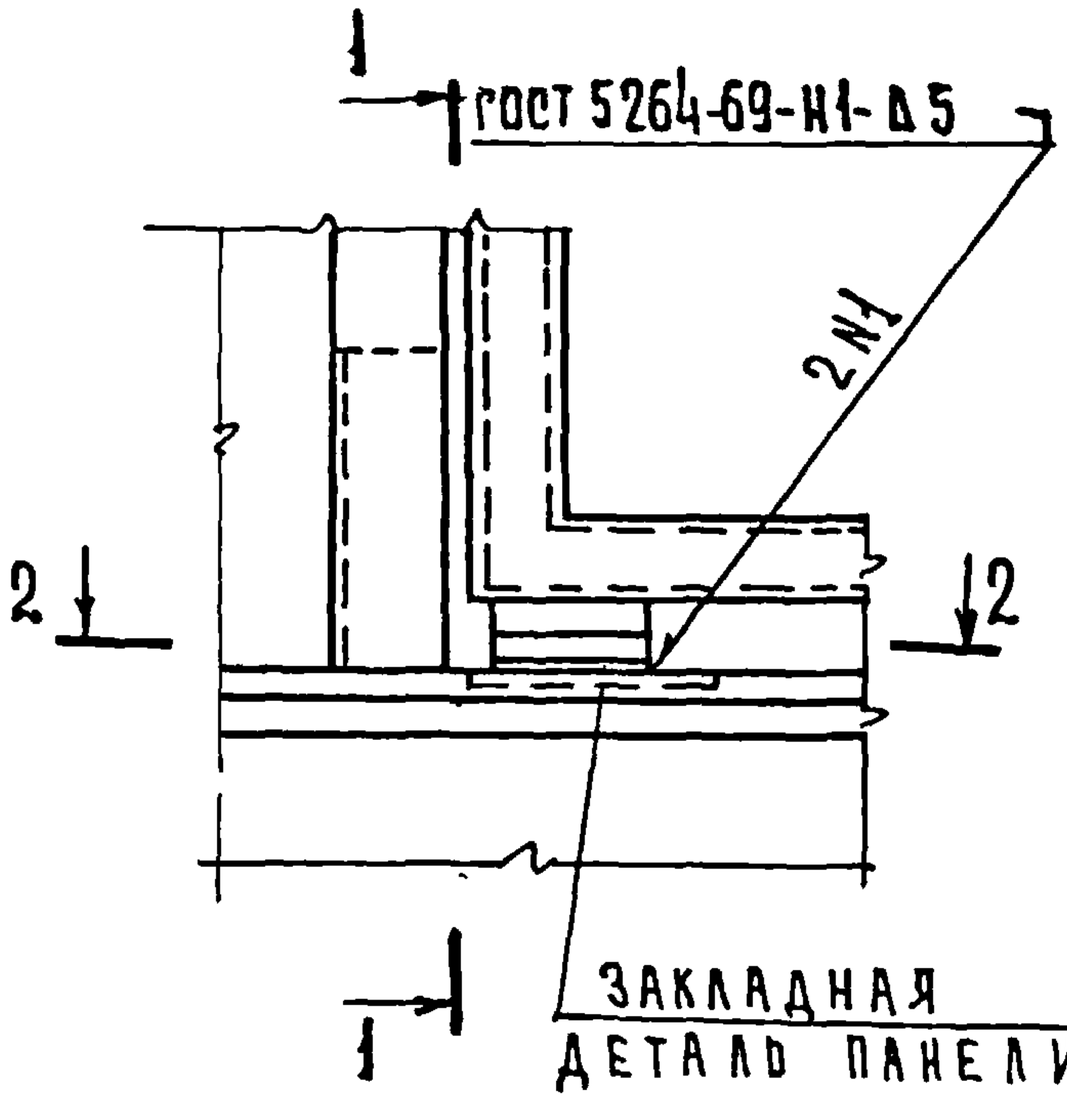

2 - 2

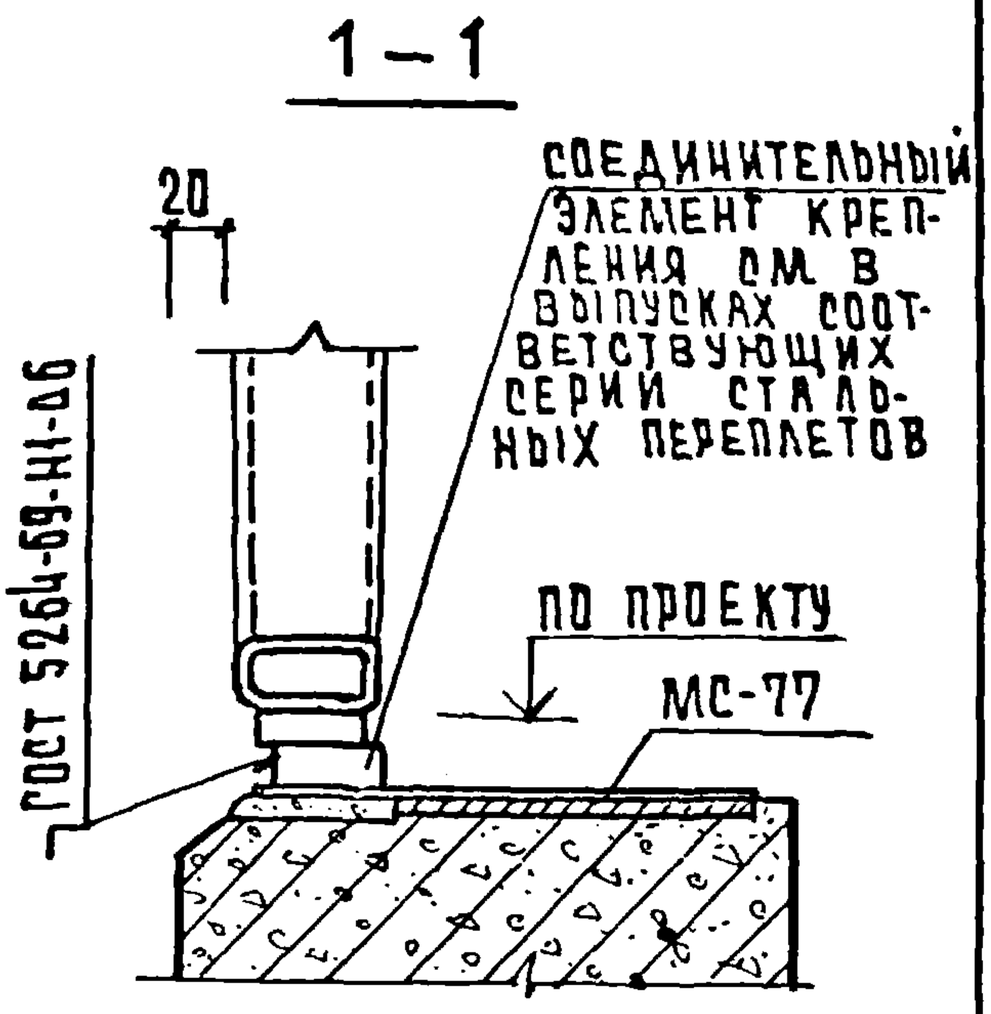

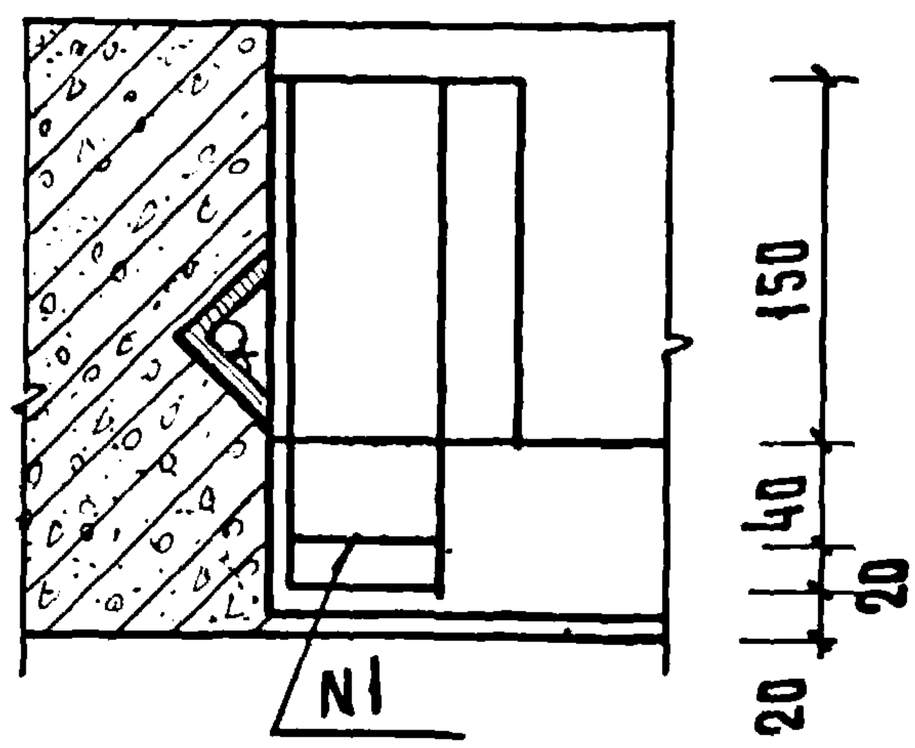

Спецификацию соединительных элементов на узел см. док. 48 лист 14.

НАЧ.ОТД	Волынский		20.03	1.020-1 10-2 35			
Н.КОНТР.	СОКОЛОВА		20.03				
ГИП	МАРГОЛИН		19.03	Узел 53	СТАДИЯ	ЛИСТ	ЛИСТОВ
РУК.ГР.	ШАНАУРОВА		19.03		Р		1
РУК.ГР.	ЛЕОНТЬЕВА		19.03		ЦНИИЭП		ГОРТОВОБЫТОВЫХ ЗДАНИЙ И ТУРИСТСКИХ КОМПЛЕКСОВ
ПРОВЕР.	ЛЕОНТЬЕВА		19.03				
РАЗРАБ.	КАШЕЛКИНА		19.03				

ИНВ. № ПОДЛ. | ПОДПИСЬ И ДАТА | ВЗАМ. ИНВ. №

Копировал Гаврилина 17547 48 Формат А1

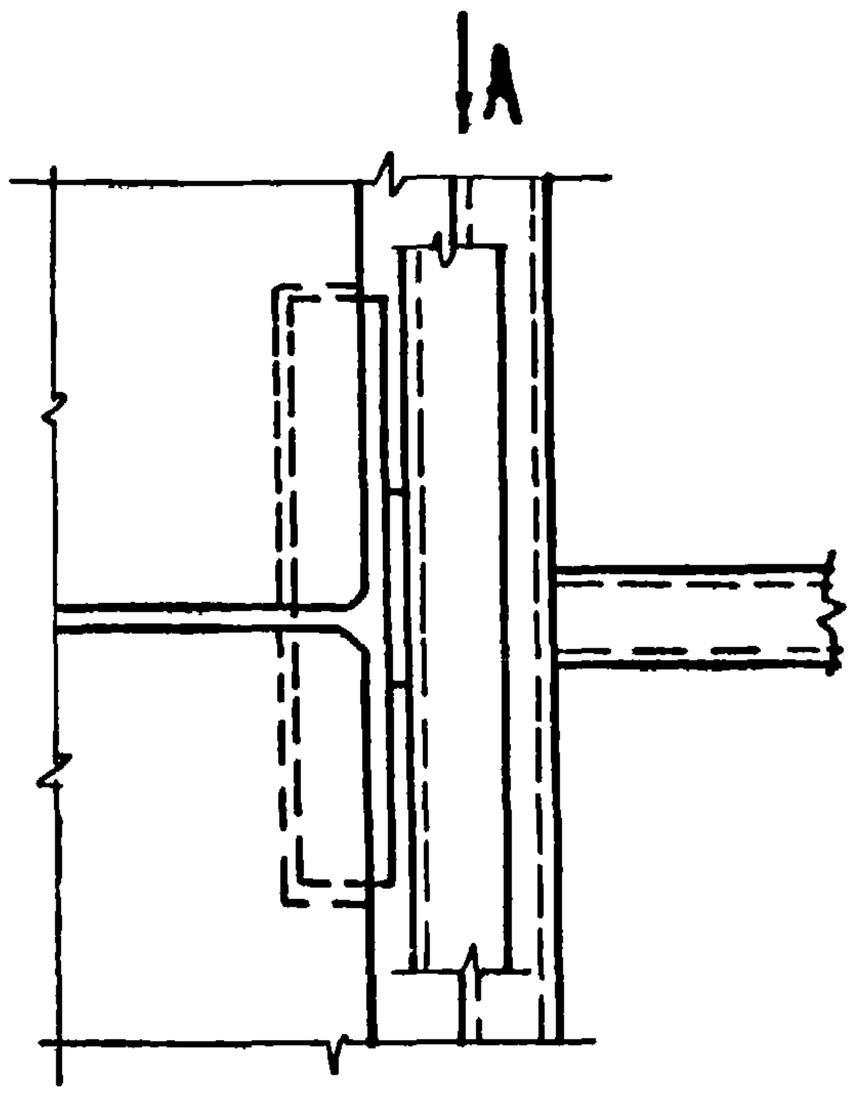

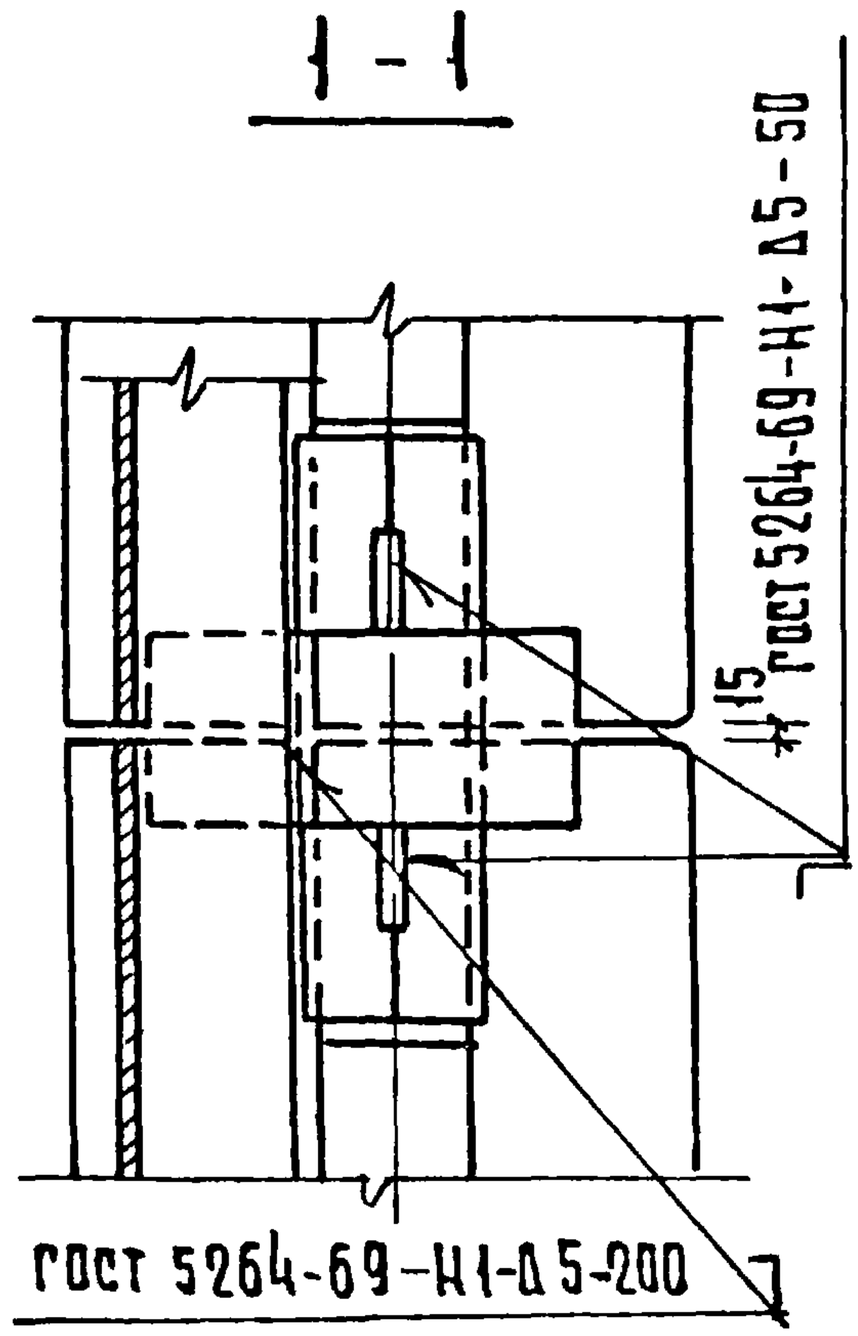

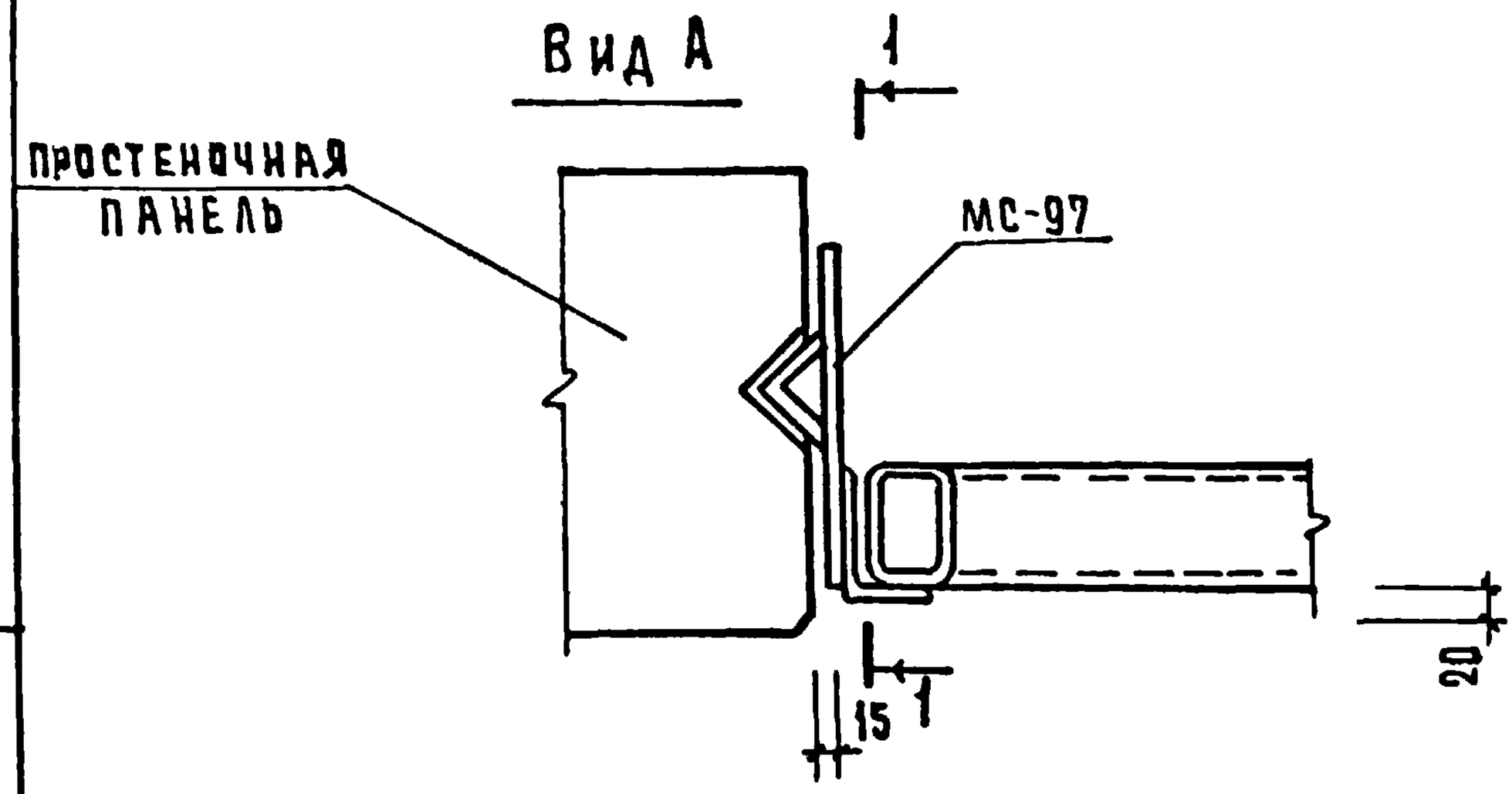

Спецификацию соединительных элементов на узел см. док. 48 лист 14.

				1.020-1.10-2 36		
НАЧ. ОТД.	ВОЛЫНСКИЙ		20.03			
Н. КОНТР.	СОКОЛОВА		19.03			
ГИП	МАРГОЛИН		19.03	Узел 54	СТАДИЯ	ЛИСТ	ЛИСТОВ
РУК. ГР.	ШАНАУРОВА		19.03		Р		1
РУК. ГР.	ЛЕОНТЬЕВА		19.03		ЦНИИЭП торгово-бытовых зданий и туристских комплексов		
ПРОВЕР.	ЛЕОНТЬЕВА		19.03				
РАЗРАБ.	КАШЕЛКИНА		19.03				

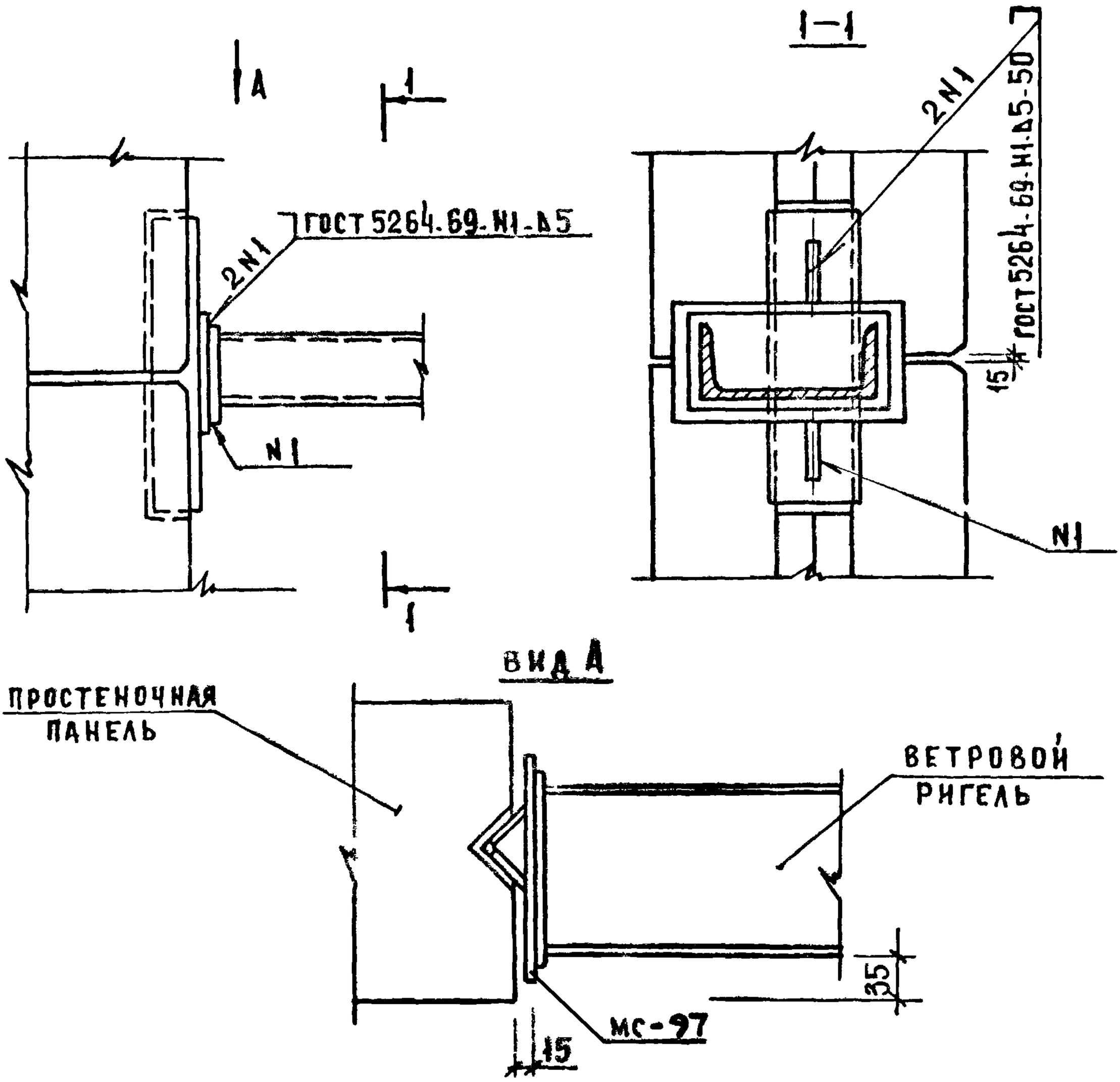

СПЕЦИФИКАЦИЮ СОЕДИНИТЕЛЬНЫХ ЭЛЕМЕНТОВ НА УЗЕЛ СМ.ДОК.48 ЛИСТ 14.

НАЧ.ОТД.	ВОЛЫНСКИЙ		20.03	1.020-1.10-2 37
НОРМОК.	СОКОЛОВА		19.03	
ГИП	МАРГОЛИН		19.03	УЗЕЛ 55
РУК.ГР.	ШАНАУРОВА		19.03	
РУК.ГР.	АГОНТЬЕВА		19.03	
ПРОВЕР.	АГОНТЬЕВА		19.03	
РАЗРАБ	КАШЕЛКИНА		19.03	

СТАДИЯ	ЛИСТ	ЛИСТОВ
Р		1

ЦНИИЭП торгово-бытовых зданий и туристских комплексов

ВЗАМЕН ИНВ.№

ПОДПИСЬ И ДАТА

ИНВ.№ ПОДЛ.

17547 50 ФОРМАТ II

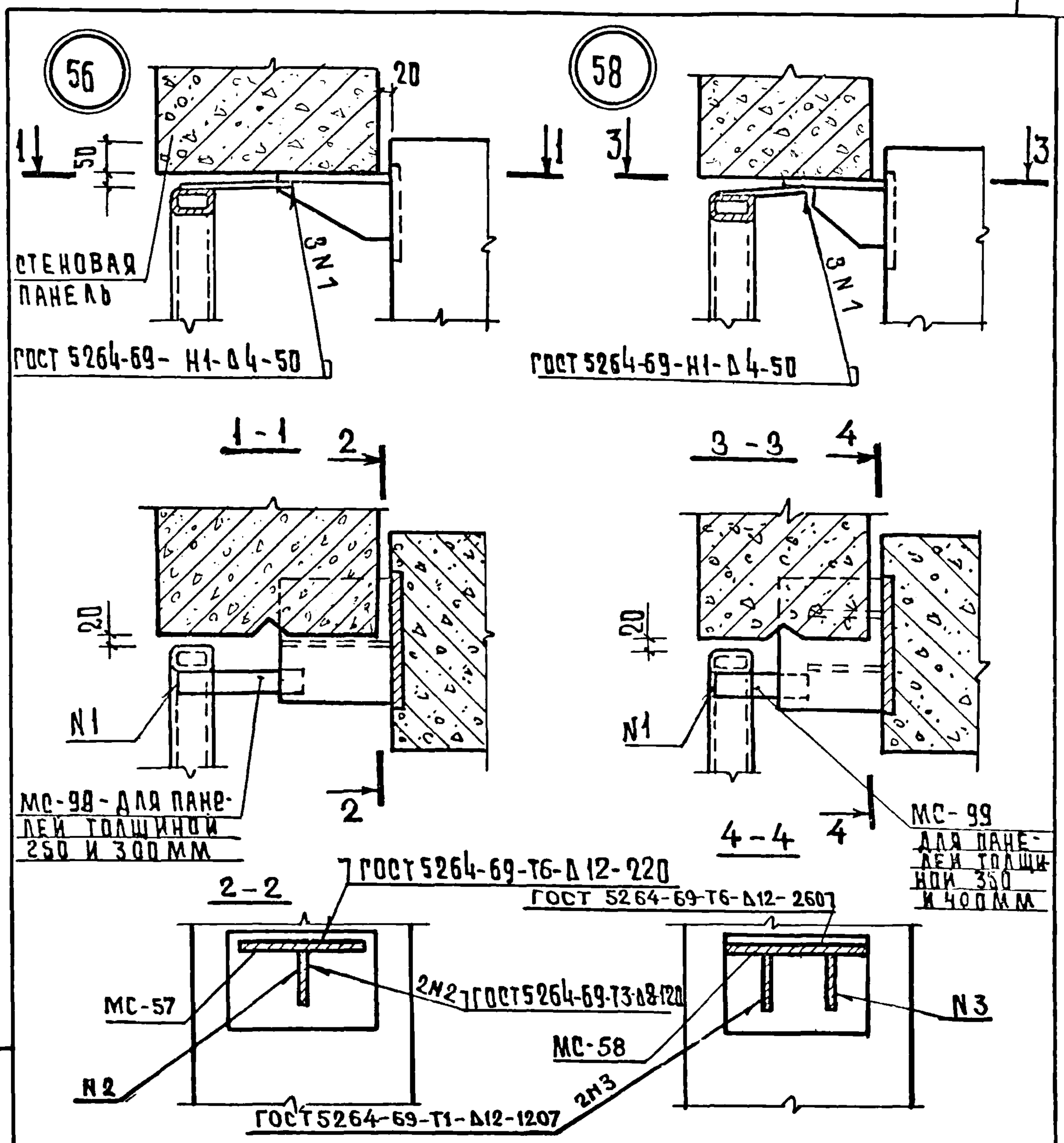

СПЕЦИФИКАЦИЮ СОЕДИНИТЕЛЬНЫХ ЭЛЕМЕНТОВ НА УЗЕЛ СМ. ДОК 48 листы 75,76.

				1.020-1.10-2 38			
НАЧ. ОТД.	Волынский		20.03				
Н. КОНТР.	Соколова		19.03	Узлы 56,58	СТАДИЯ	ЛИСТ	ЛИСТОВ
ГИП	Марголин		19.03		Р		1
РУК. ГР.	Леонтьева		19.03		ЦНИИЭП торгово-бытовых зданий и туристских комплексов		
ПРОВЕР.	Шанаурова		19.03				
РАЗРАБ.	Кашелкина		19.03				

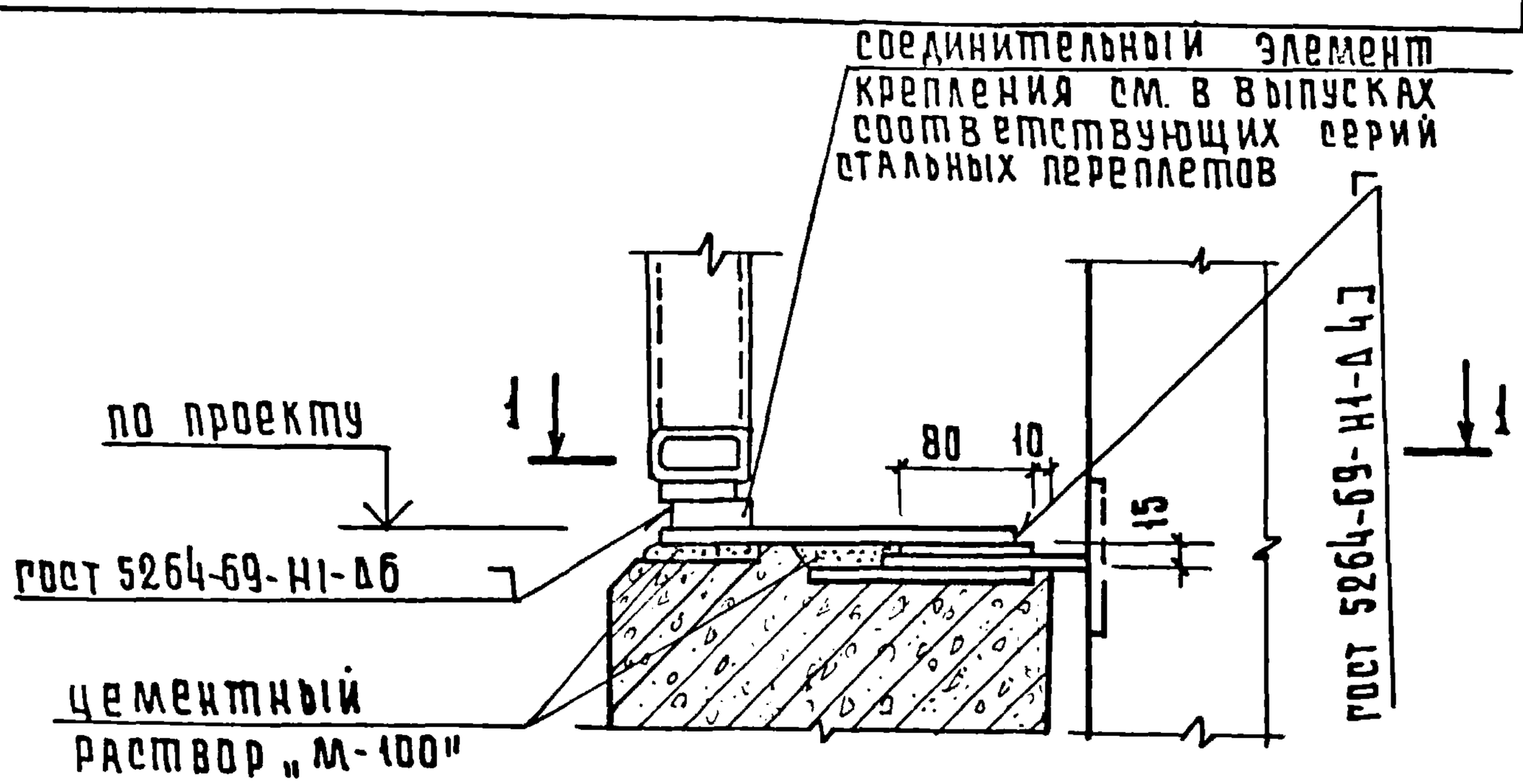

1 – 1

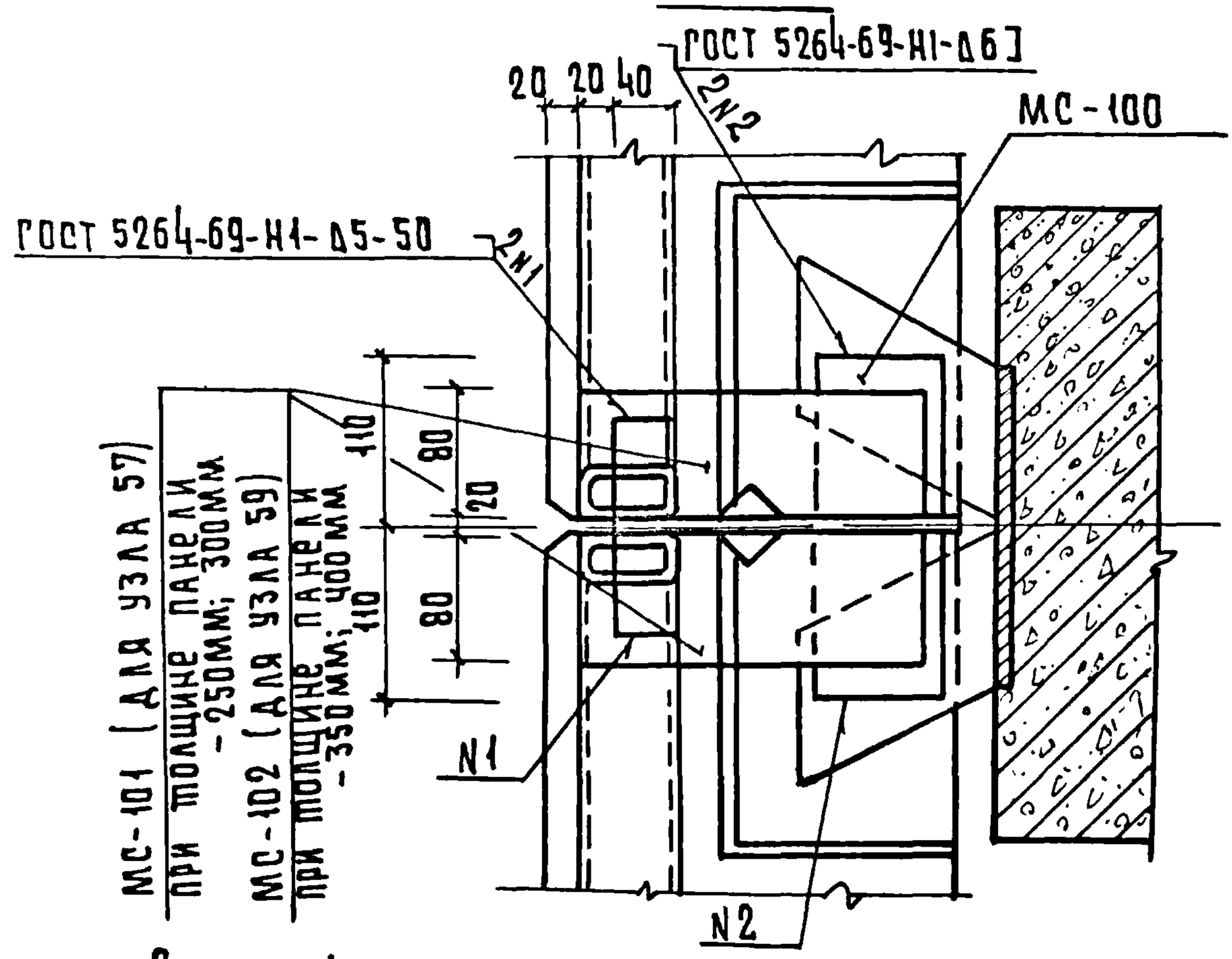

Спецификацию соединительных элементов на узел см. док.48 лист 15.

нач.отд.	Волынский		20.03	1.020-1.10-2 39
н.контр.	Соколова		19.03	
ГИП	Марголин		19.03	
рук.гр.	Шанаурова		19.03	Узлы 57, 59
рук.гр.	Леонтьева		19.03	
провер.	Леонтьева		19.03	
разраб.	Кашелкина		19.03	

Стадия	Лист	Листов
Р		1

ЦНИИЭП торгово-бытовых зданий и туристских комплексов

Инв.№ подл. | Подпись и дата | Взам. инв.№

Копировал Гаврилина 17547 52 Формат 11

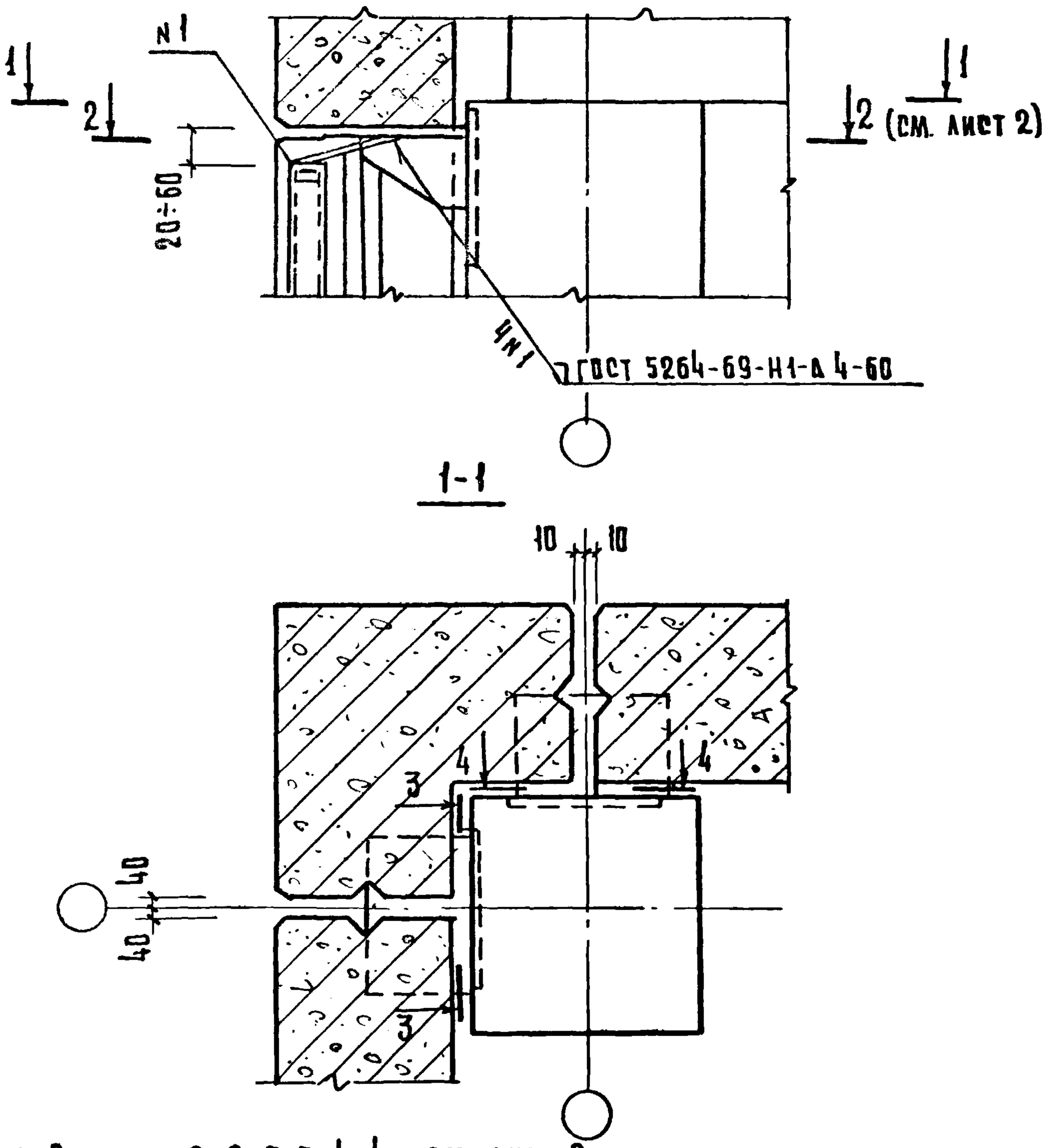

1 Сечения 2-2; 3-3; 4-4 см. лист 2
2 Спецификацию соединительных элементов на узел см. док 48 лист 16.

				1.020-1.10-2 40			
нач.отд.	Волынский		20.03				
н.контр.	Соколова		19.03	Узел 60	стадия	лист	листов
гип	Марголин		19.03		Р	1	2
рук.гр.	Леонтьева		19.03		ЦНИИЭП торгово-бытовых зданий и туристских комплексов		
провер.	Шанаурова		19.03				
разраб.	Кашелкина		19.03				

2 - 2

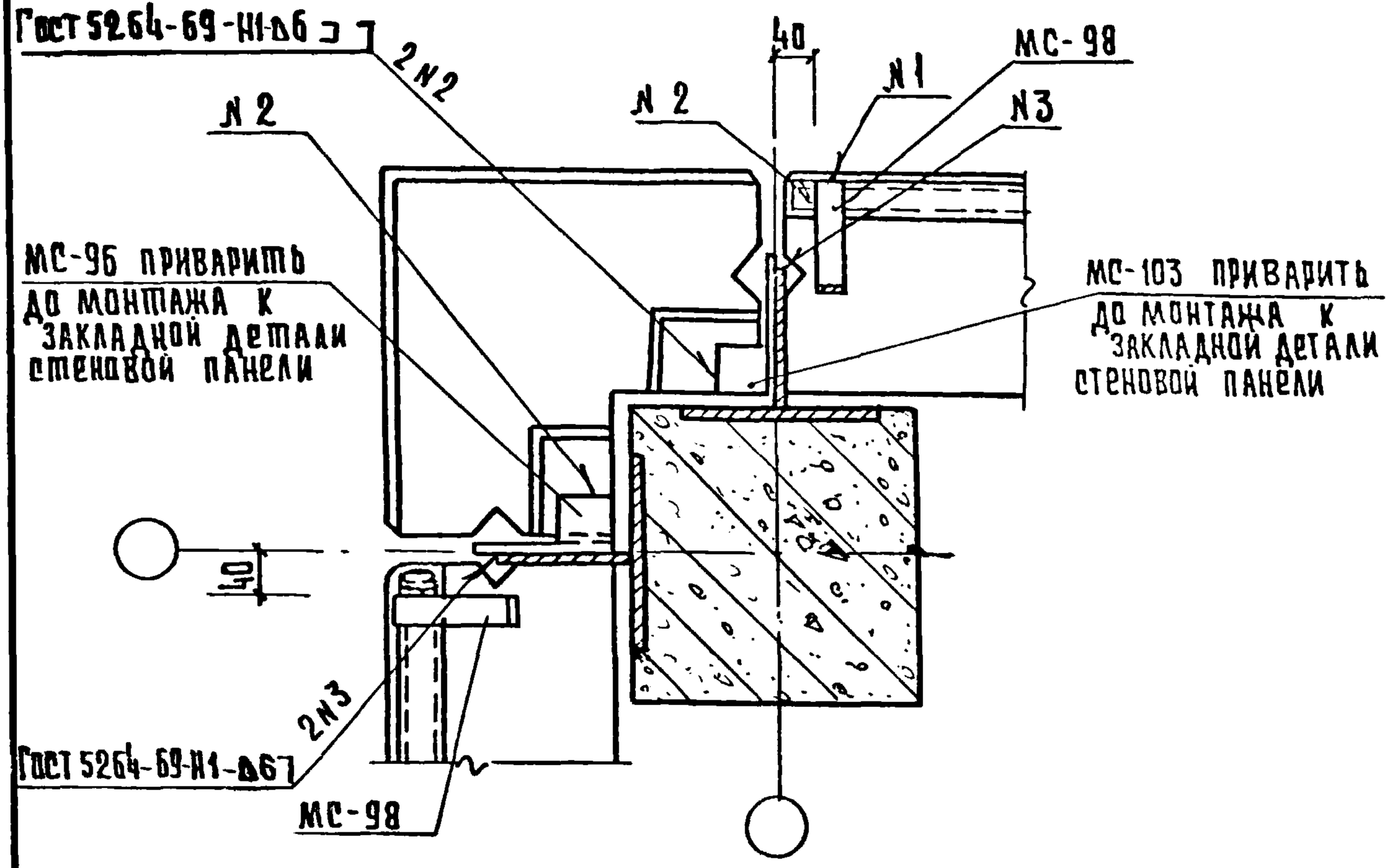

3 - 3

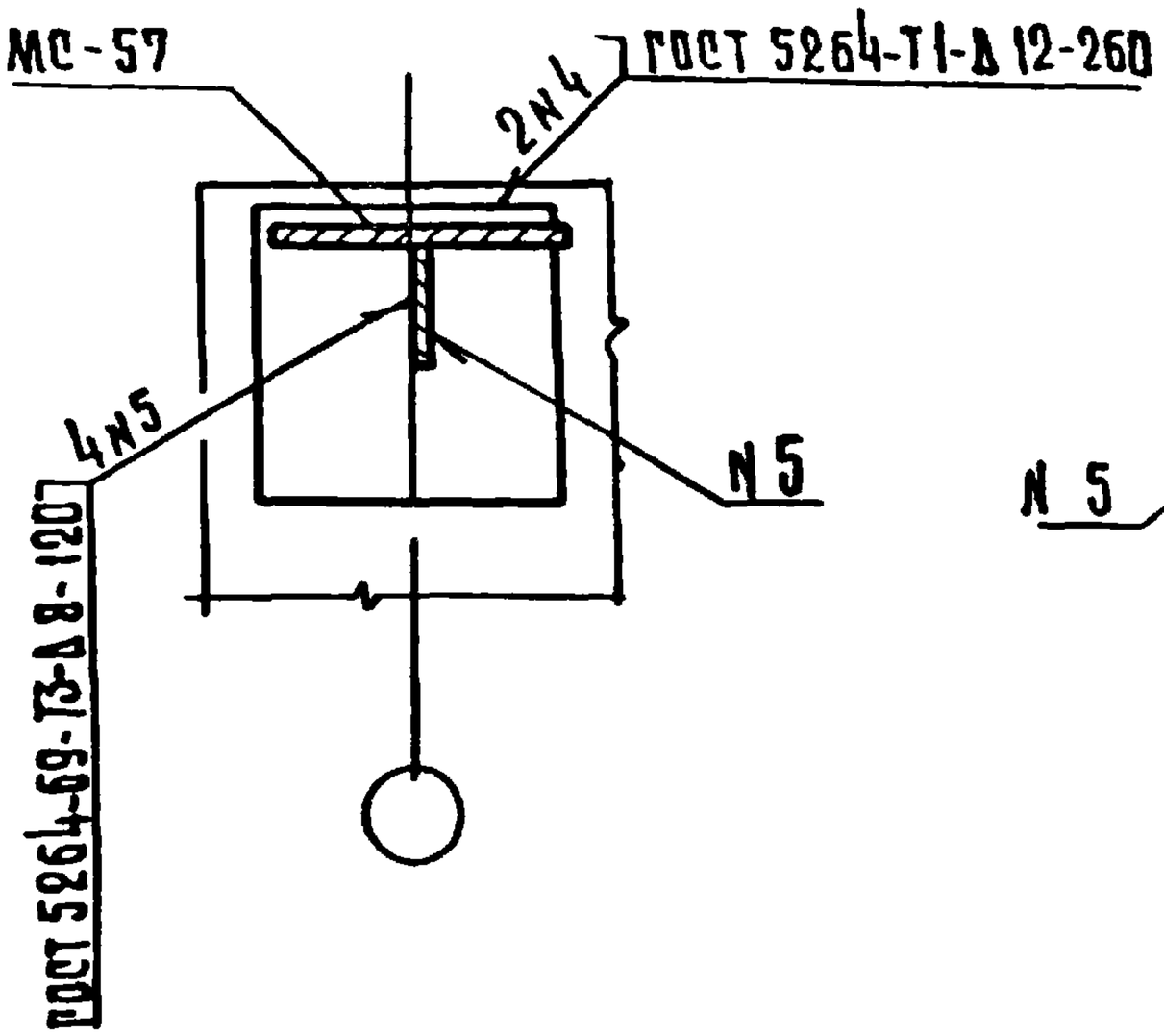

4 - 4

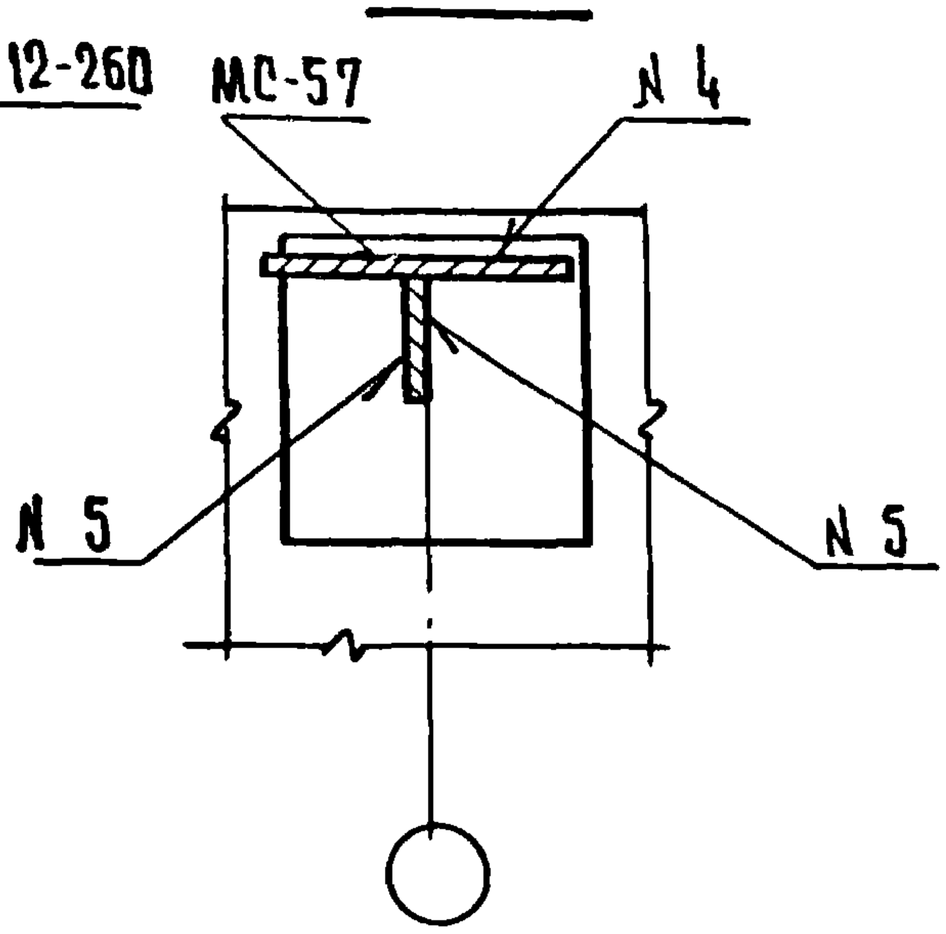

Инв. № подл.	Подпись и дата	Взам. инв. №

Калужская типография стандартов 19547 5 формат

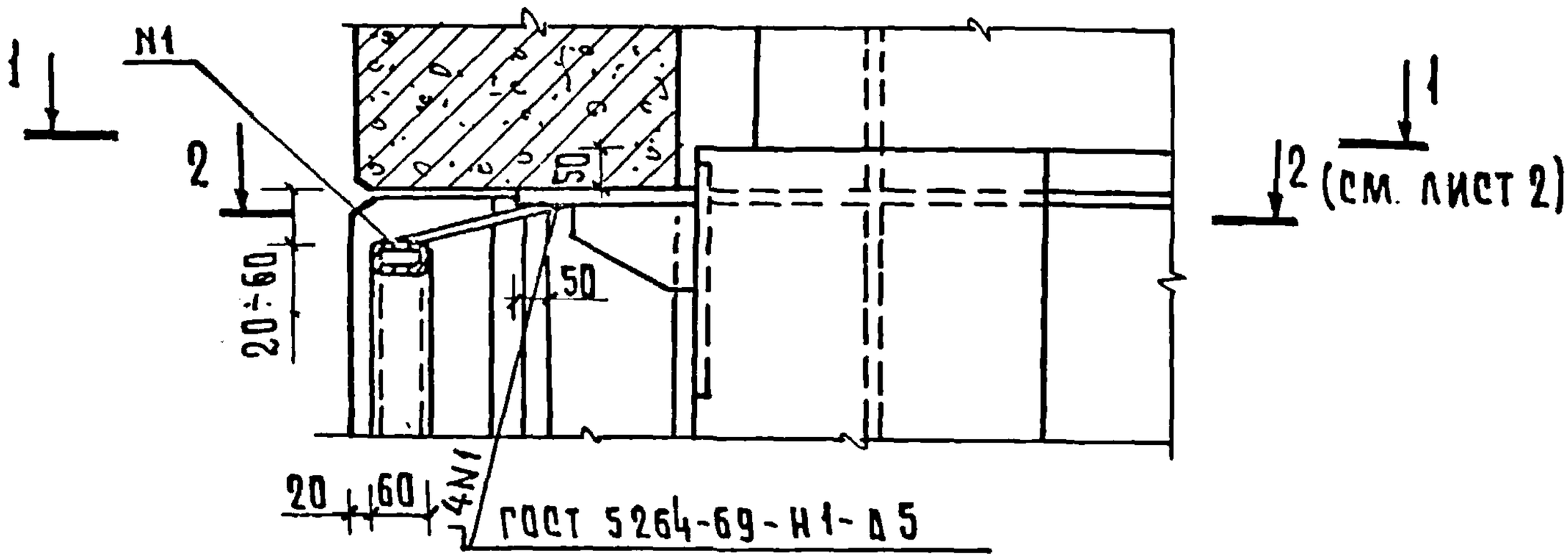

1 - 1

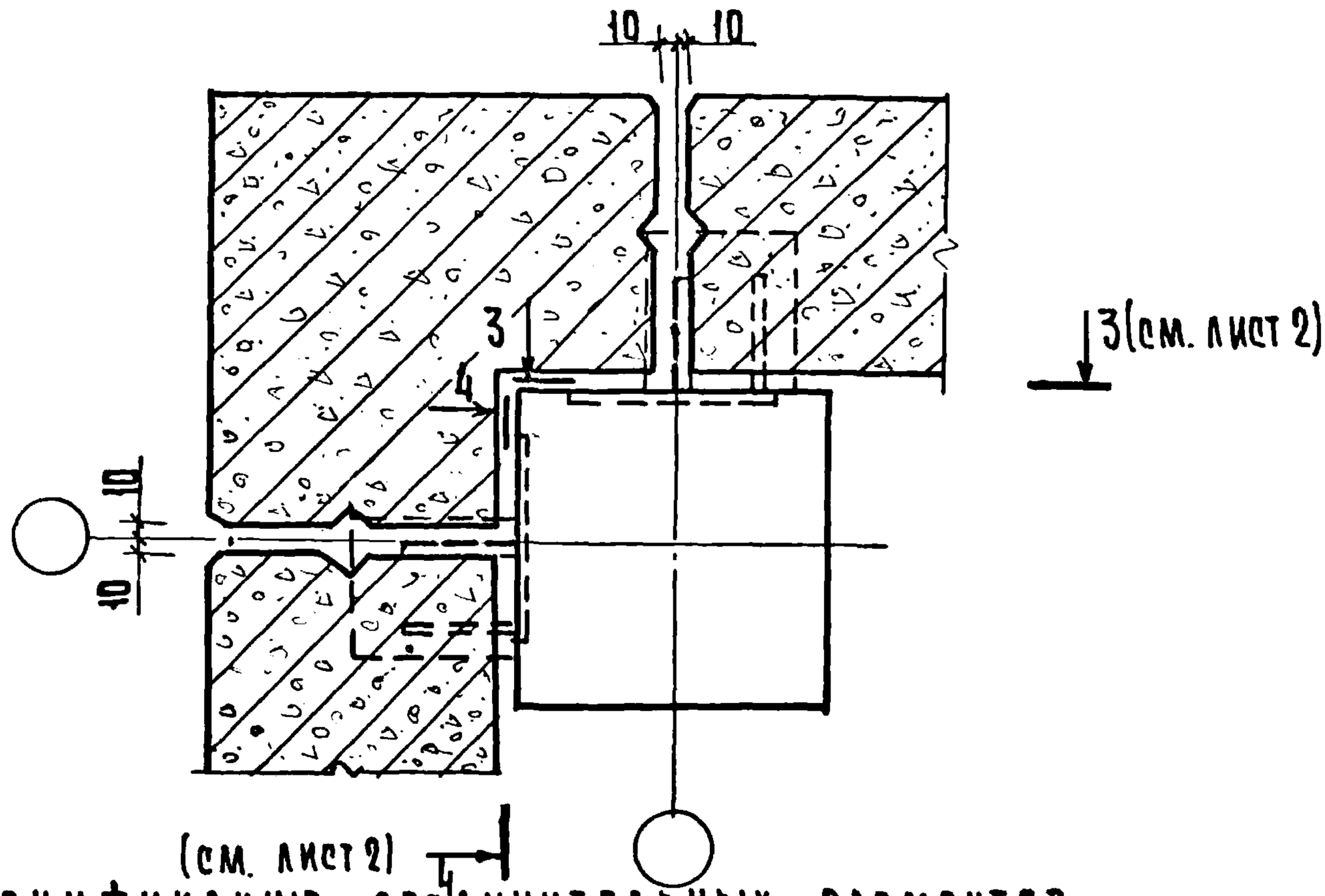

Спецификацию соединительных элементов на узел см. док. 48 лист 16.

				1.020-1.10-2 41		
Нач.отд.	Волынский					
Н.контр.	Соколова			Узел 61	Стадия	Лист	Листов
ГИП	Марголин				Р	1	2
Рук.гр.	Леонтьева				ЦНИИЭП торгово-бытовых зданий и туристских комплексов	
Провер.	Шанаурова					
Разраб.	Кашелкина					

Копировал Березина 17547 55 Формат А2

2 - 2

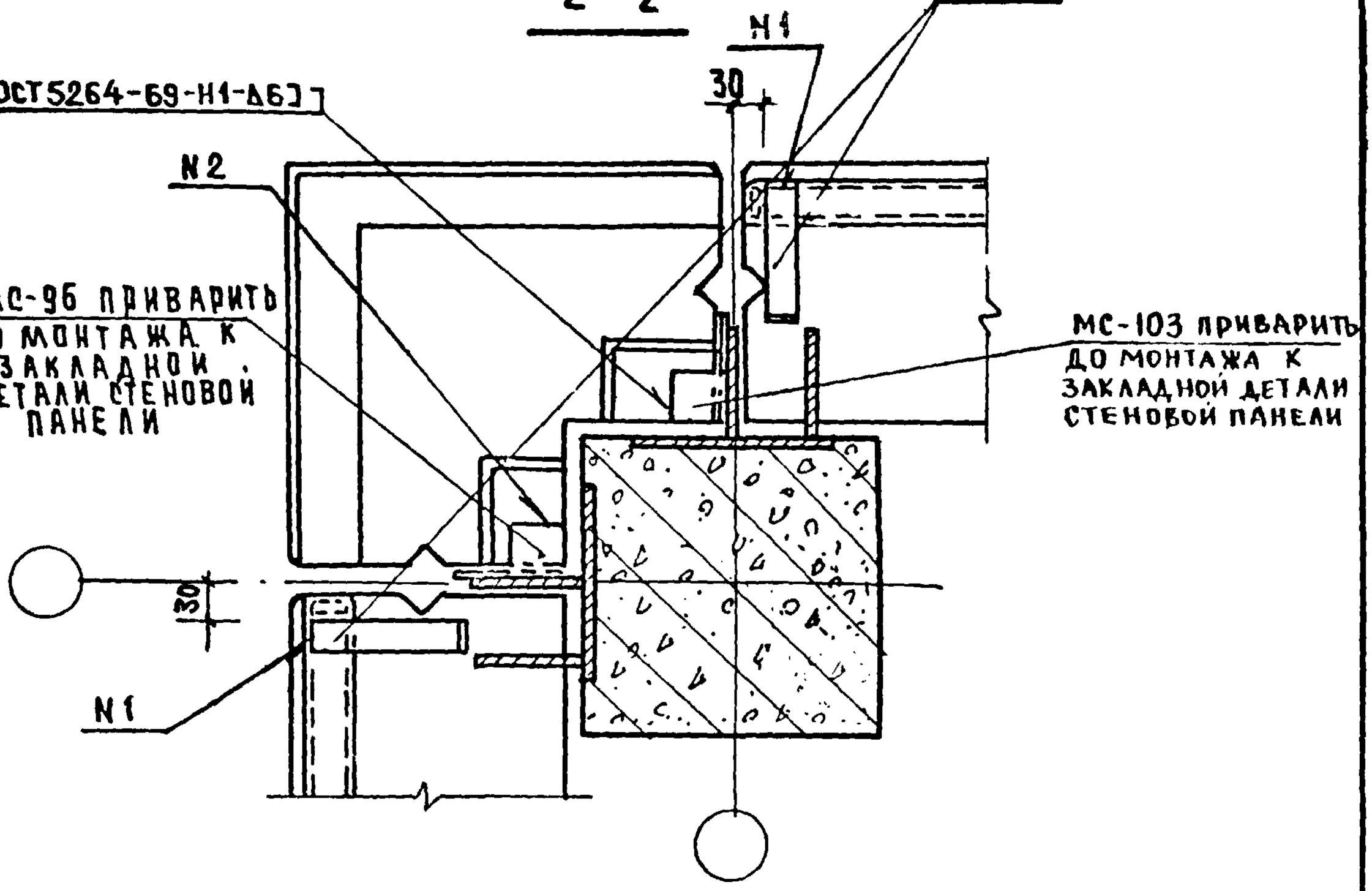

3 — 3

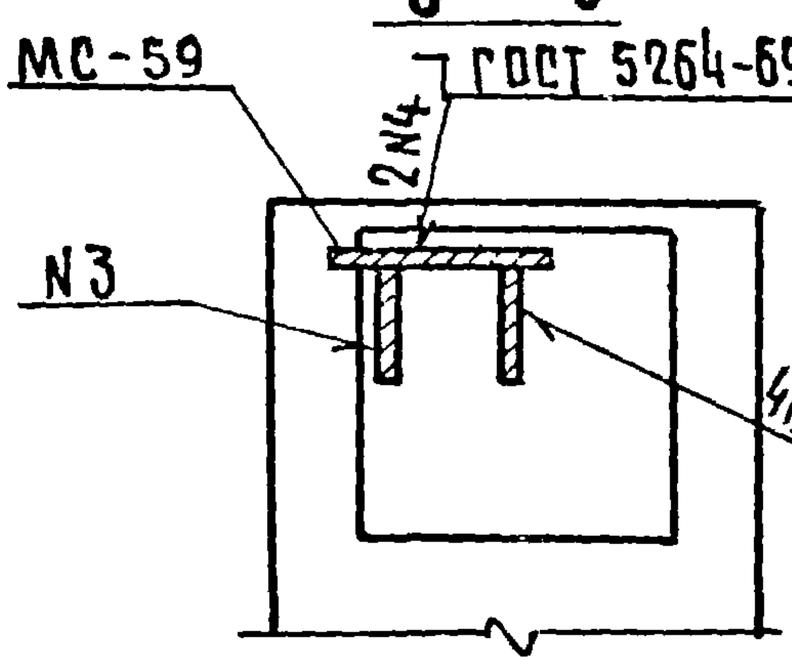

4-4

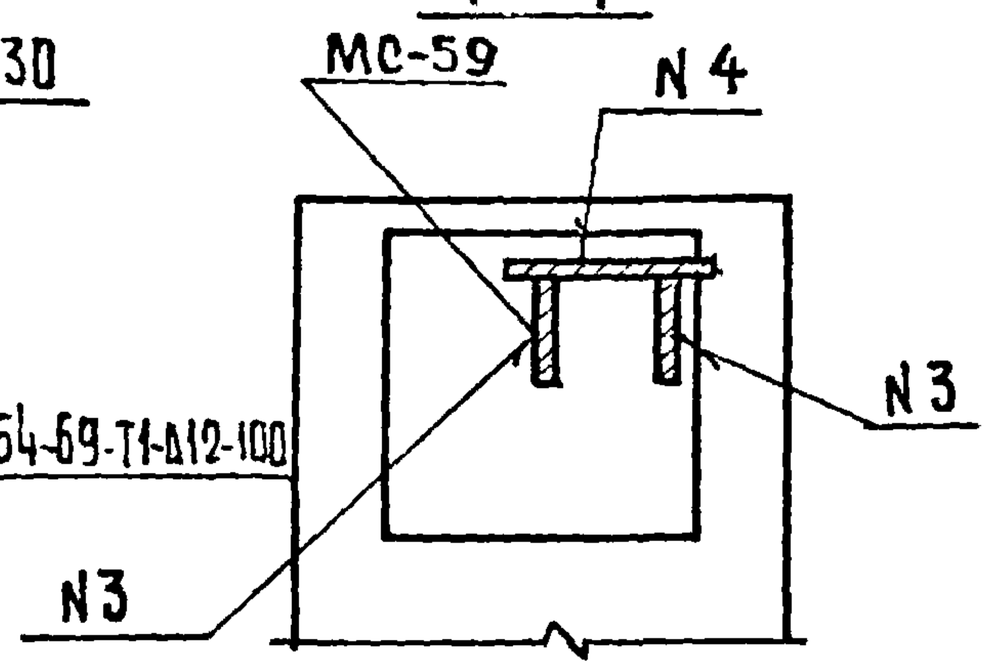

ВЗАМЕН. ИНВ.№
ПОДПИСЬ И ДАТА
ИНВ. № ПОДЛ.

Копировал Гавилина 17547 56 Формат А1

62

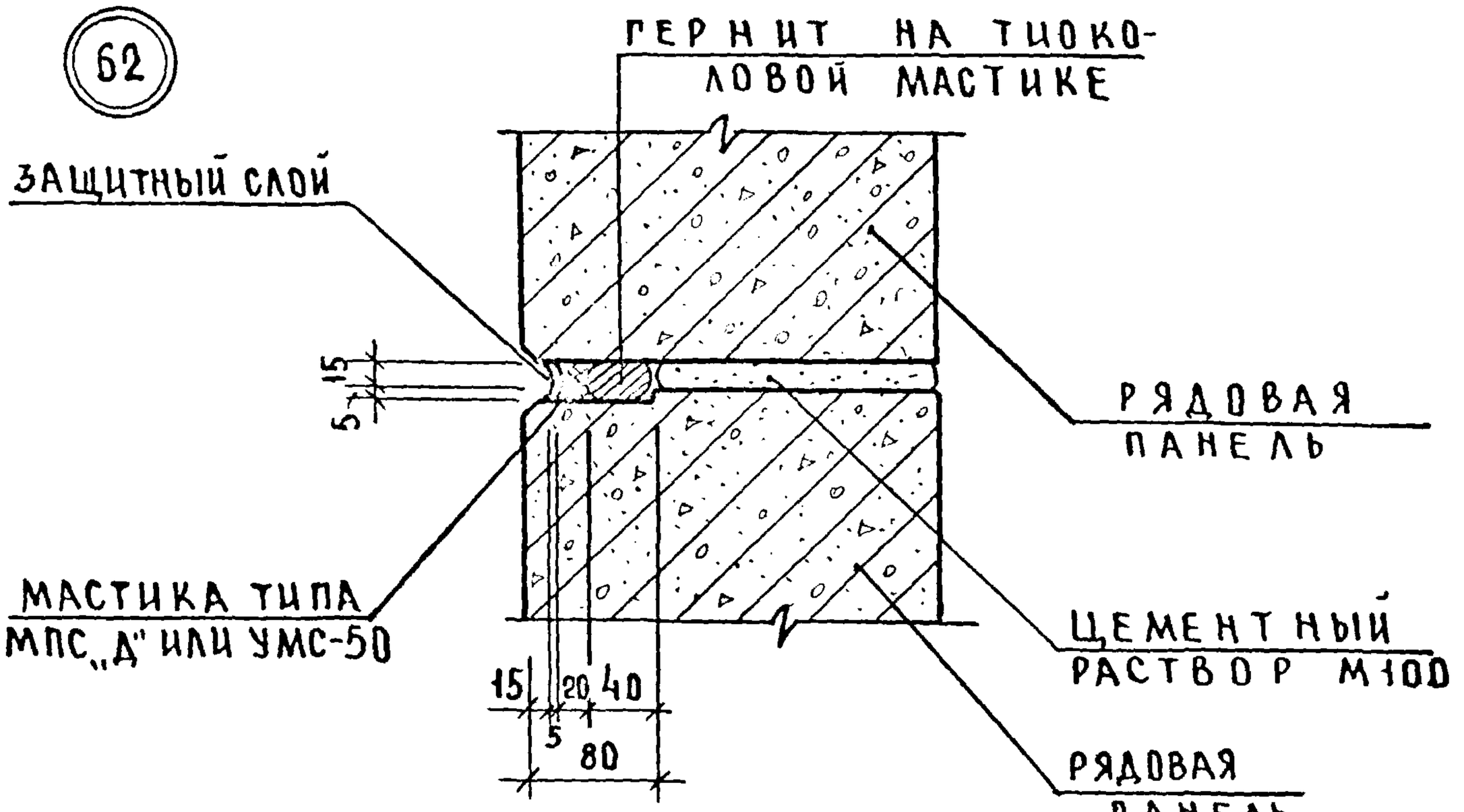

63

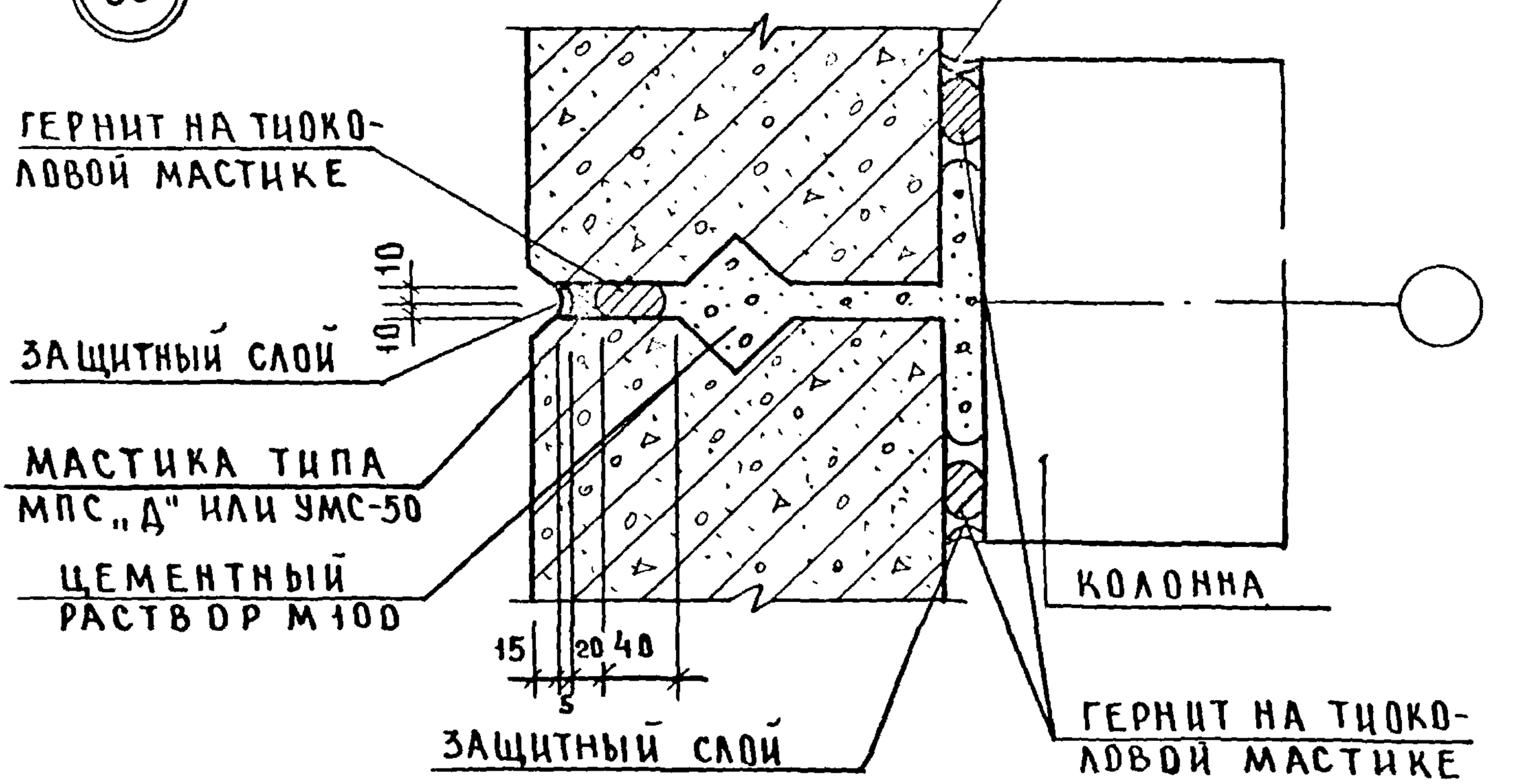

				1.020-1.10-2 42			
НАЧ. ОТД	ВОЛЫНСКИЙ		20.03				
НОРМОКОН	МАРКИН		19.03	Узлы 62, 63	СТАДИЯ	ЛИСТ	ЛИСТОВ
ГИП	ВАНЯН		19.03		Р		1
РУК. ГР.	ШАНАУРОВА		19.03		ЦНИИЭП торгово-бытовых зданий и туристских комплексов		
ПРОВЕР.	ХОДОШ		19.03				
РАЗРАБ.	КАШЕЛКИНА		19.03				

ИНВ. № ПОДЛ. | ПОДПИСЬ И ДАТА | ВЗАМ. ИНВ. №

17547 57

КОПИРОВАЛ СКОМОРОХОВА ФОРМАТ А4

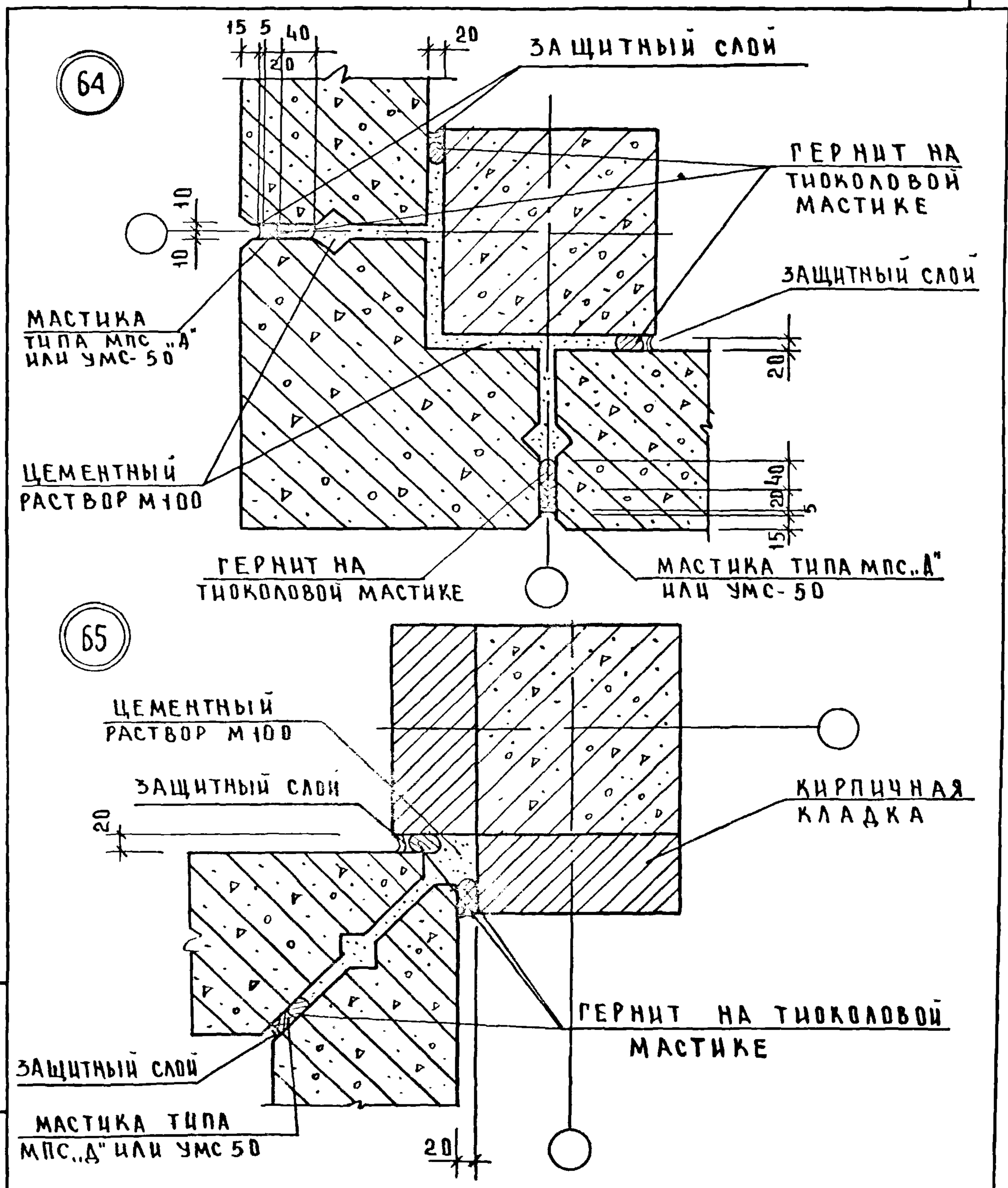

НАЧ. ОТД	ВОЛЫНСКИЙ		20.03	1.020 - 1. 10-2 43
НОРМОКОН	МАРКИН		19.03	
ГИП	ВАНЯН		19.03	УЗЛЫ 64,65
РУК. ГР	ШАНАУРОВА		19.03	
ПРОВЕР	ХОДОШ		19.03	
РАЗРАБ.	КАШЕЛКИНА		19.03	

СТАДИЯ	ЛИСТ	ЛИСТОВ
Р		1

ЦНИИЭП ТОРГОВО-БЫТОВЫХ ЗДАНИЙ И ТУРИСТСКИХ КОМПЛЕКСОВ

ИНВ. № ПОДЛ. | ПОДПИСЬ И ДАТА | ВЗАМ. ИНВ. №

17547-38

66

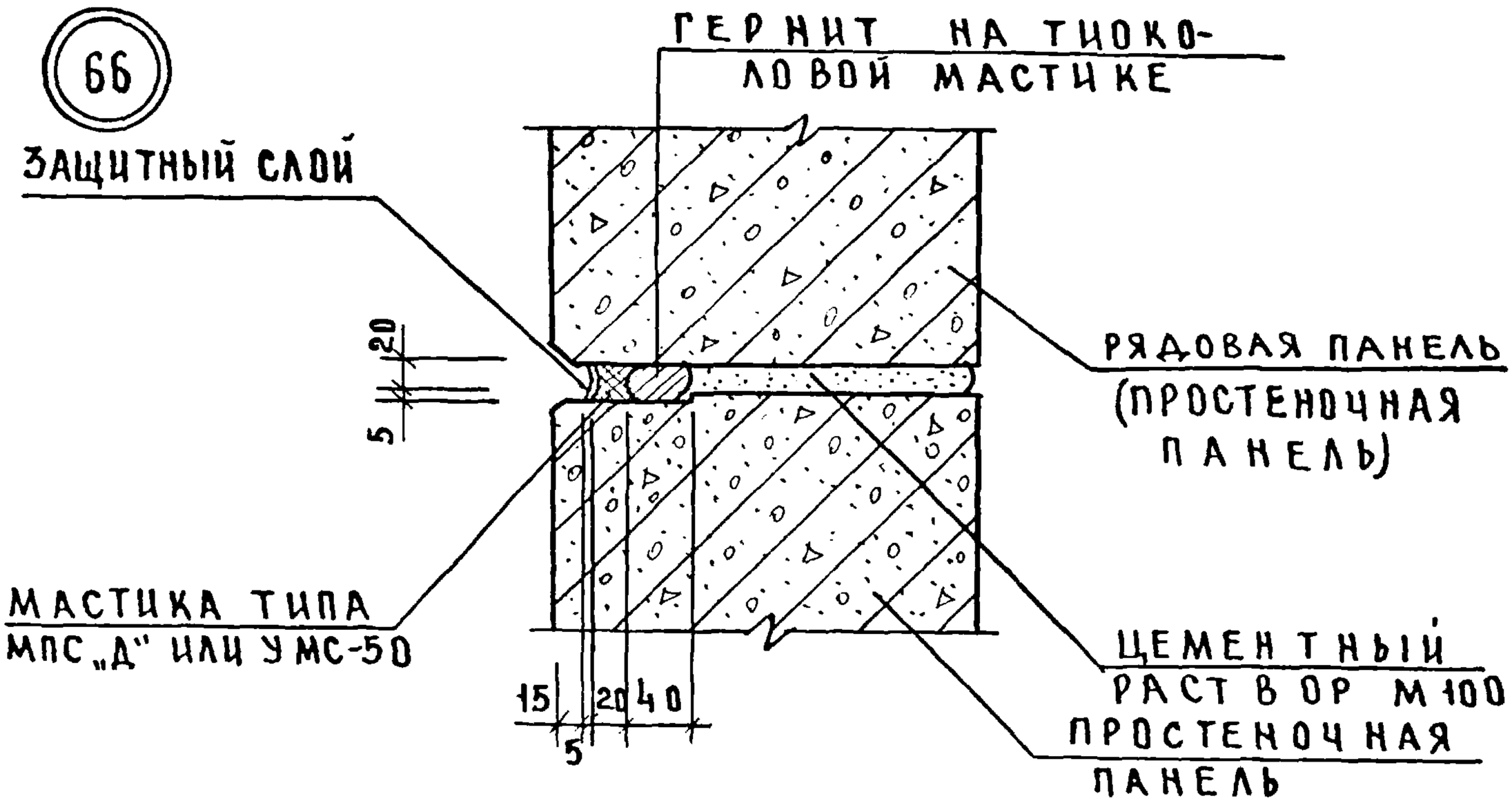

67

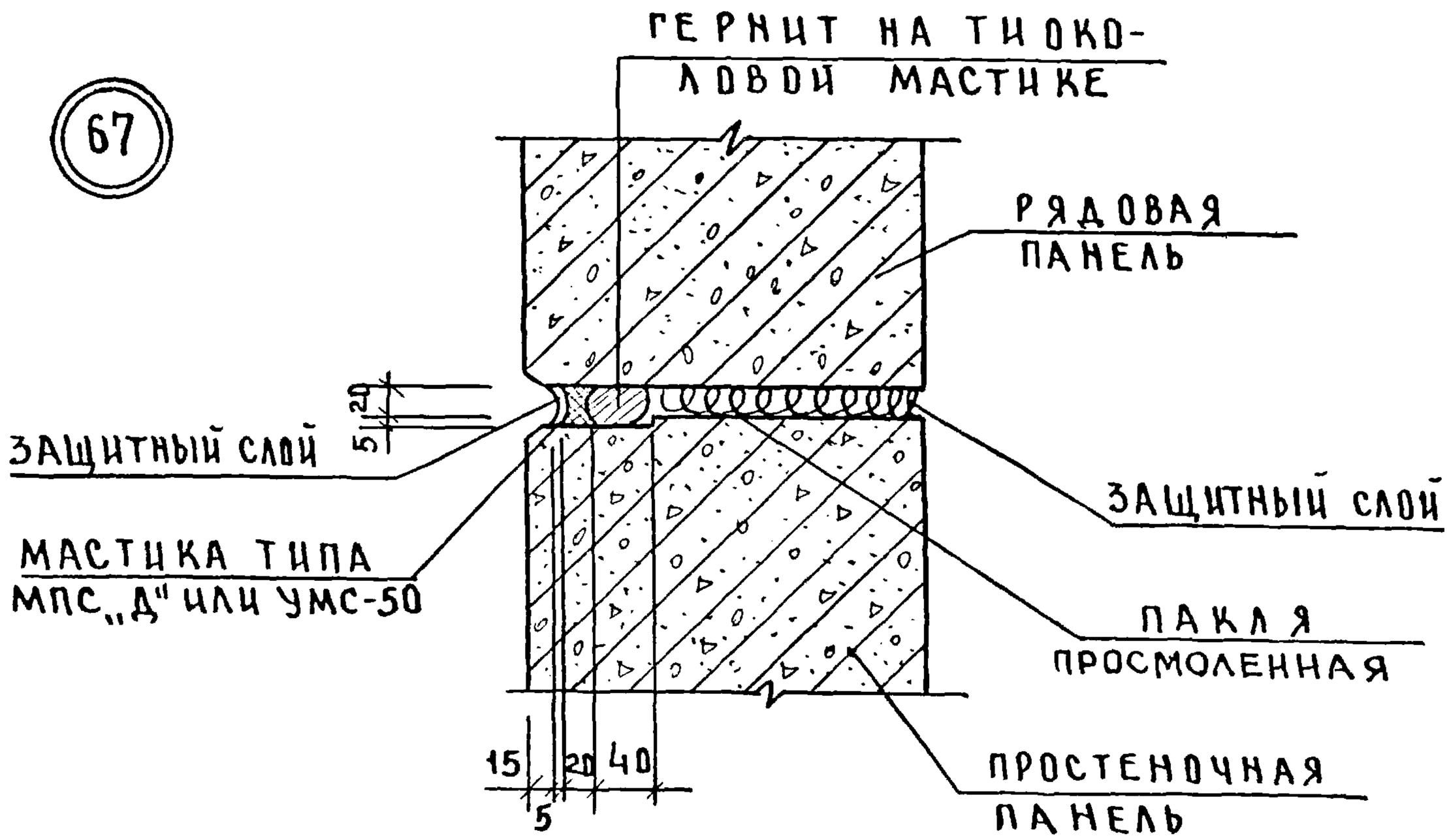

НАЧ.ОТД	ВОЛЫНСКИЙ		20.03	1.020-1.10-2 44			
НОРМОКОН	МАРКИН		19.03	Узлы 66, 67	СТАДИЯ	ЛИСТ	ЛИСТОВ
ГИП	ВАНЯН		19.03		Р		1
РУК.ГР.	ШАНАУРОВА		19.03		ЦНИИЭП торгово-бытовых зданий и туристских комплексов		
ПРОВЕР.	МАРКИН		19.03				
РАЗРАБ.	КАШЕЛКИНА		19.03				

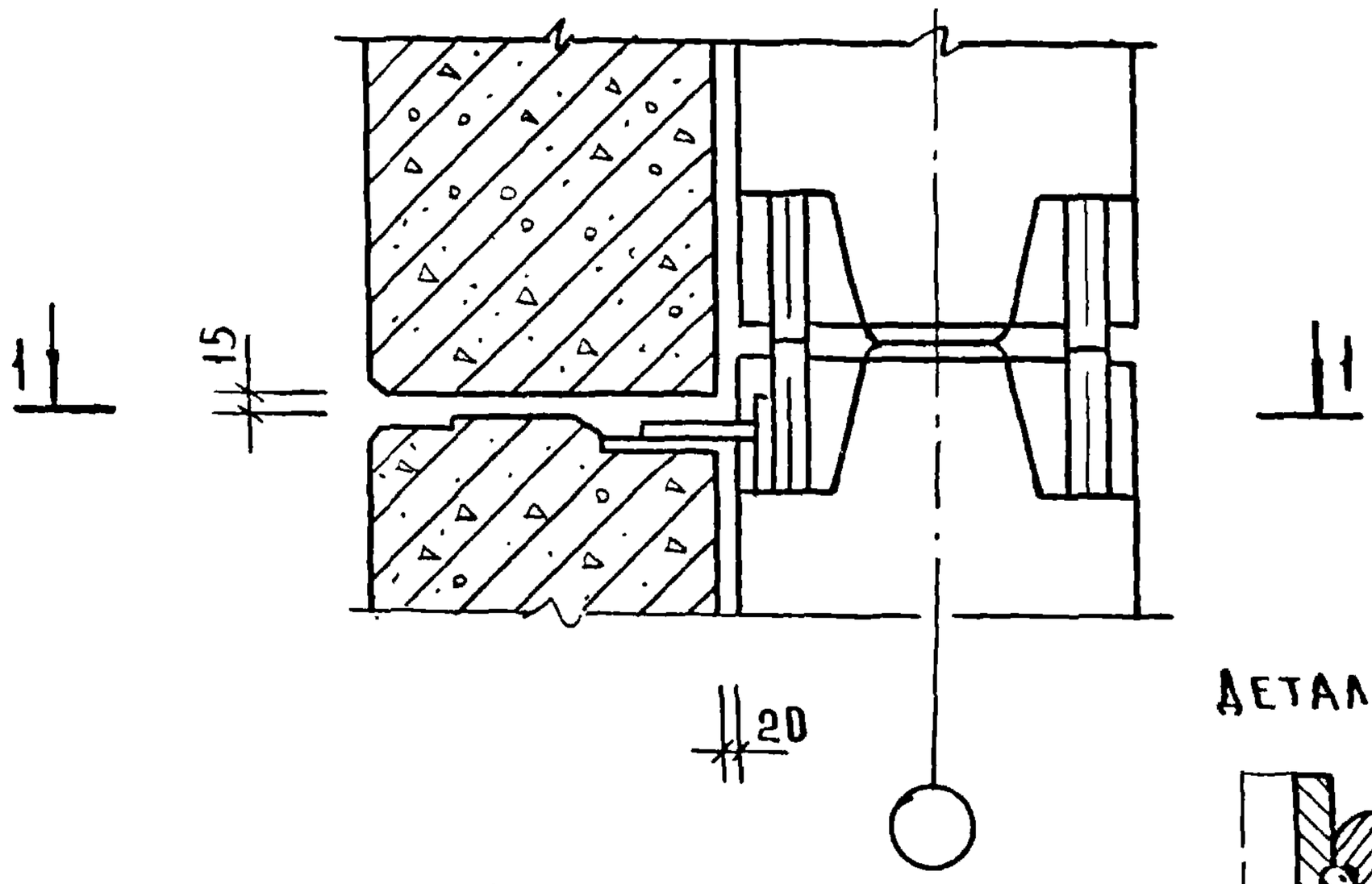

ДЕТАЛЬ А

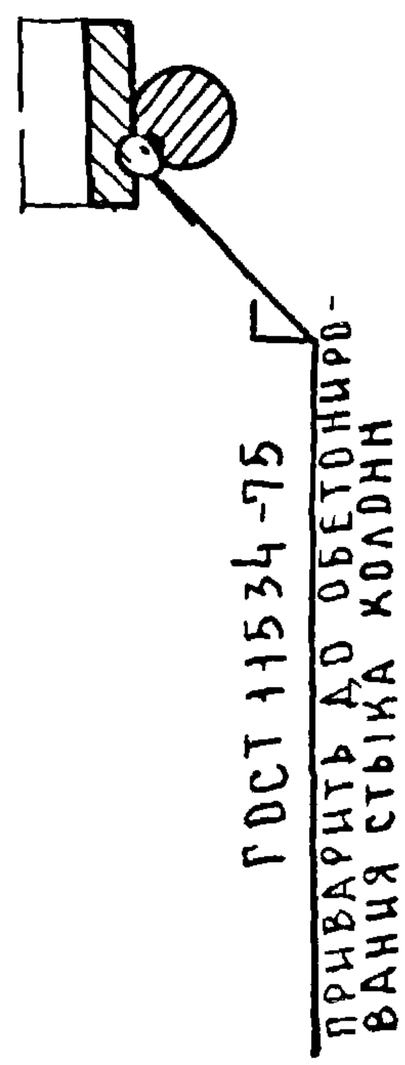

1-1

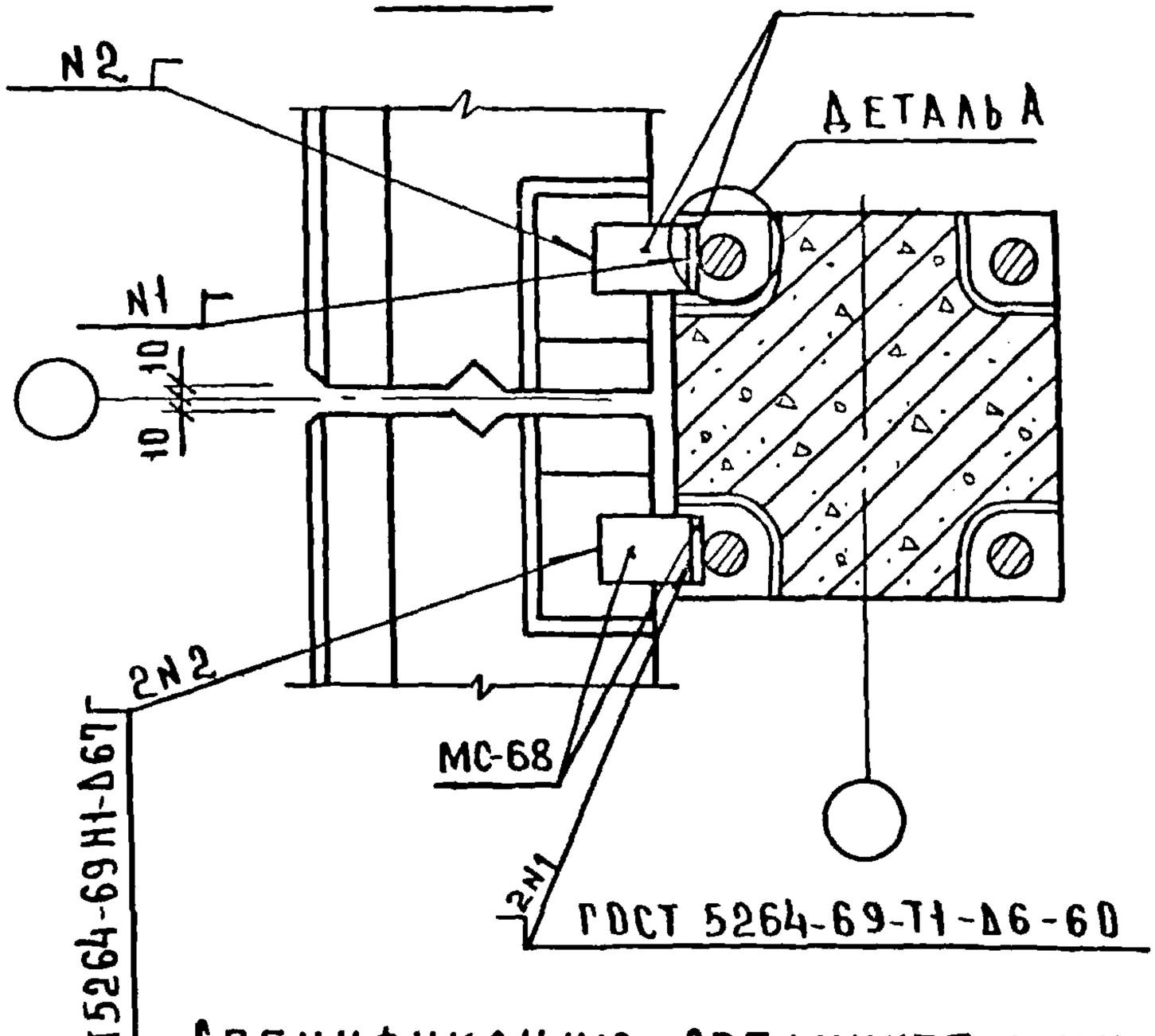

СПЕЦИФИКАЦИЮ СОЕДИНИТЕЛЬНЫХ ЭЛЕМЕНТОВ НА УЗЕЛ СМ. ДОК. 48 ЛИСТ 16.

НАЧ. ОТД	ВОЛЫНСКИЙ		20.3	1.020-1.10-2 45
НОРМОКОН	СОКОЛОВА		19.3	ДЕТАЛЬ КРЕПЛЕНИЯ ПАНЕЛИ В УРОВНЕ СТЫКА КОЛОННЫ
ГИП	ВАНЯН		19.3	
РУК. ГР	ШАНАУРОВА		19.3	
ПРОВЕР	МАРКИН		19.3	
РАЗРАБ	КАШЕЛКИНА			

СТАДИЯ	ЛИСТ	ЛИСТОВ
Р		1

ЦНИИЭП ТОРГОВО-БЫТОВЫХ ЗДАНИЙ И ТУРИСТСКИХ КОМПЛЕКСОВ

ИНВ. N ПОДЛ. | ПОДПИСЬ И ДАТА | ВЗАМЕН ИНВ. N

КОПИРОВАЛ СКОМОРОХОВА 17547 60 ФОРМАТ 11

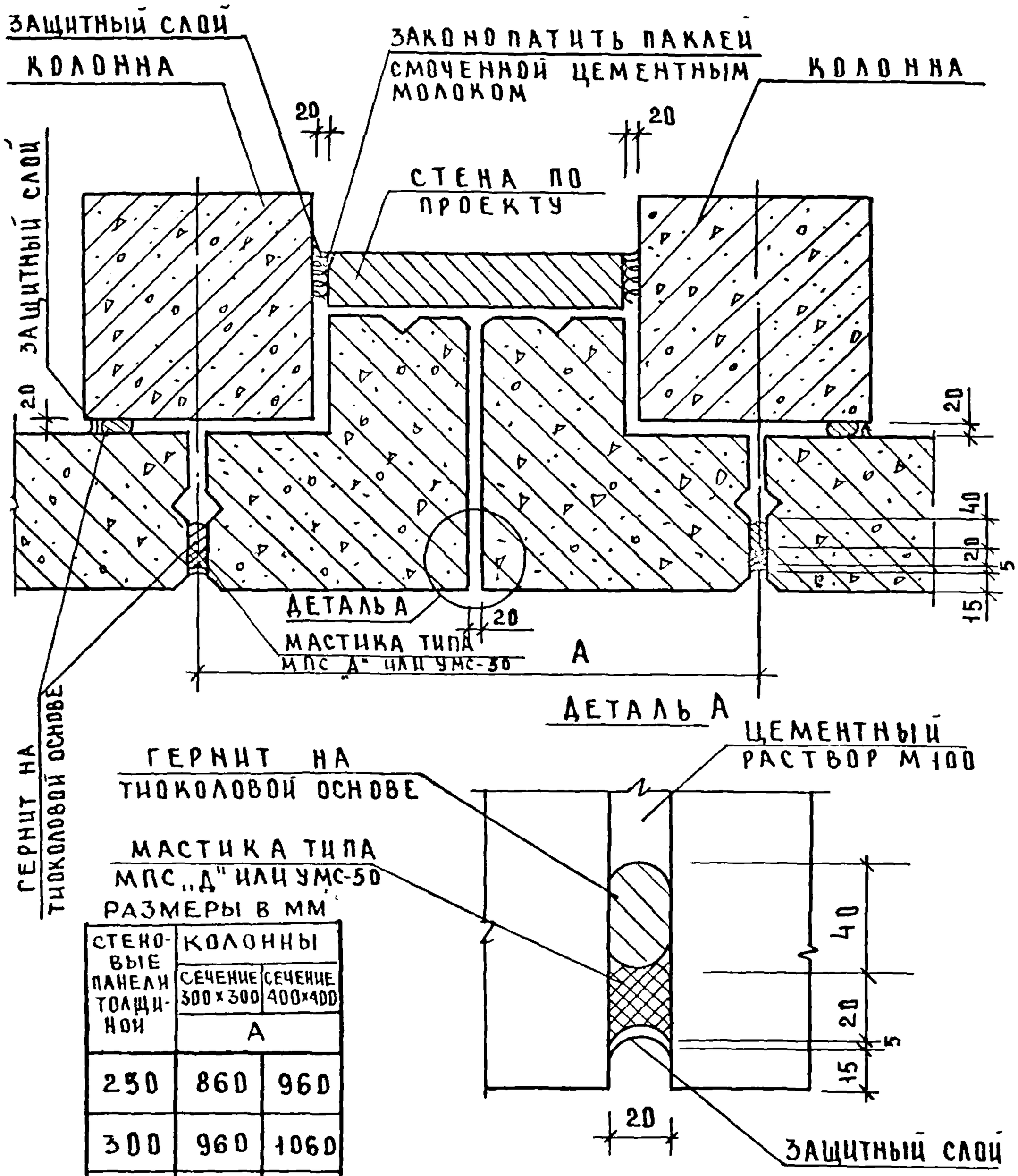

РАЗМЕРЫ В ММ

СТЕНОВЫЕ ПАНЕЛИ ТОЛЩИНОЙ	КОЛОННЫ	
	СЕЧЕНИЕ 300×300	СЕЧЕНИЕ 400×400
	А	
250	860	960
300	960	1060
350	1060	1160
400	1160	1260

НАЧ.ОТД	ВОЛЫНСКИЙ		20.03
НОРМОКОНТ	МАРКИН		19.03
ГИП	ВАНЯН		19.03
РУК.ГР.	ШАНАУРОВА		19.03
ПРОВЕР	ХОДОШ		19.03
РАЗРАБ	КАШЕЛКИНА		19.03

1.020-1.10-2 46

ДЕТАЛЬ УСТРОЙСТВА ТЕМПЕРАТУРНОГО ШВА

СТАДИЯ	ЛИСТ	ЛИСТОВ
Р		1

ЦНИИЭП ТОРГОВО-БЫТОВЫХ ЗДАНИЙ И ТУРИСТСКИХ КОМПЛЕКСОВ

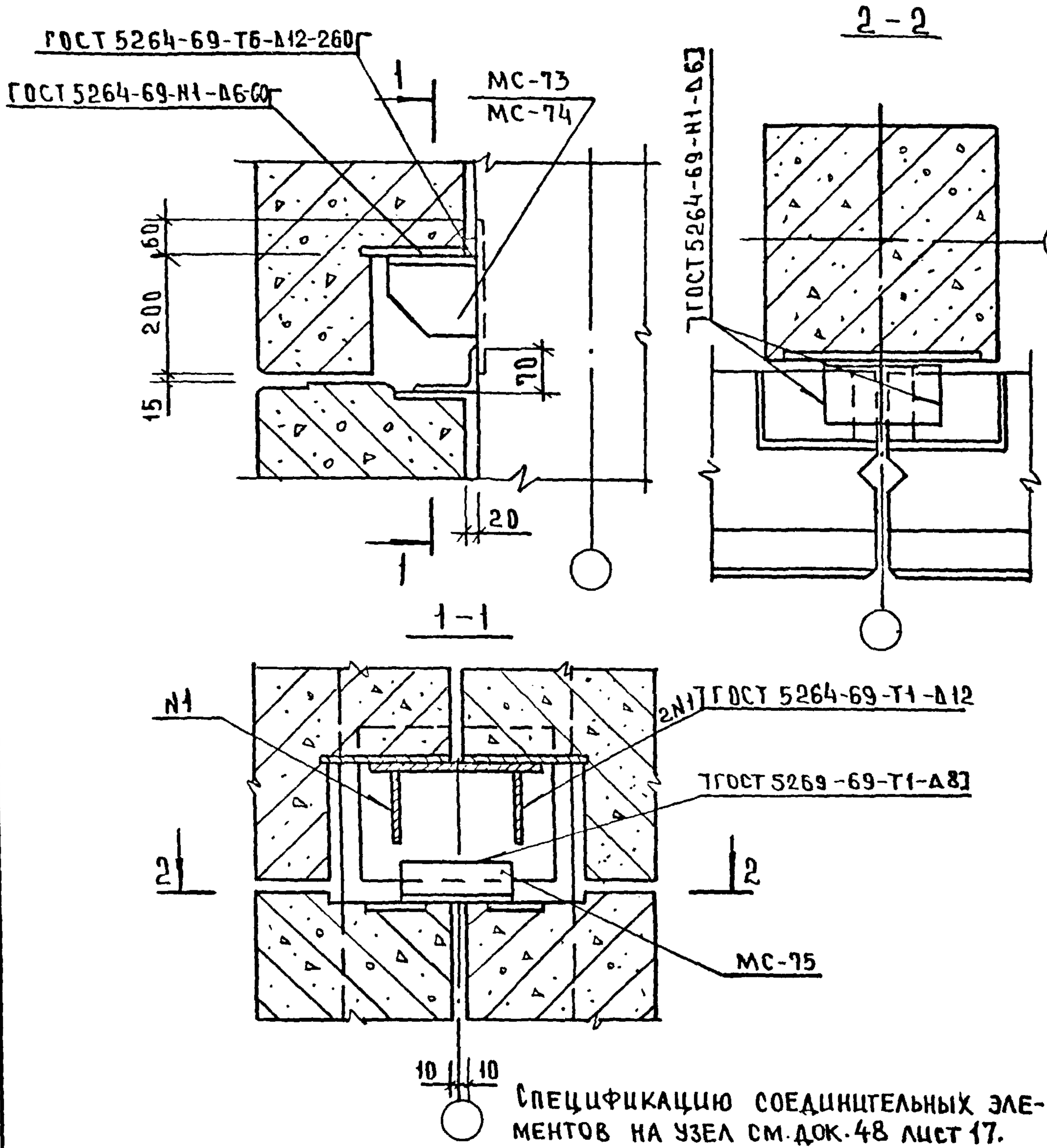

Спецификацию соединительных элементов на узел см. док. 48 лист 17.

Марка опорного столика назначается в зависимости от усилия, передаваемого на него двумя стеновыми панелями. При величине усилия $P \leq 7$ т принимать опорный столик МС-73, при $7_т < P \leq 14$ т — МС-74

				1.020-1.10-2 47			
НАЧ.ОСК	ВОЛЫНСКИЙ		20.3				
НОРМОК	МАРКИН		19.3	ДЕТАЛЬ КРЕПЛЕНИЯ РЯДОВЫХ ПАНЕЛЕЙ ГЛУХИХ УЧАСТКОВ СТЕН ПРИ УСТАНОВКЕ ДОПОЛНИТЕЛЬНОГО СТОЛИКА	СТАДИЯ	ЛИСТ	ЛИСТОВ
ГИП	ВАНЯН		19.3		Р		1
РУК.ГР	ШАНАУРОВА		19.3		ЦНИИЭП	ТОРГОВО-БЫТОВЫХ ЗДАНИЙ И ТУРИСТСКИХ КОМПЛЕКСОВ	
ПРОВЕР	ХОДОШ		19.3				
РАЗРАБ	СОКОЛОВА		19.3				

ВЗАМ. ИНВ.N | ПОДПИСЬ И ДАТА | ИНВ.N ПОДЛ.

17547 62

КОПИРО АЛ Скопирована

ФОРМАТ	ЗОНА	ПОЗ.	ОБОЗНАЧЕНИЕ	НАИМЕНОВАНИЕ	КОЛ.	ПРИМЕЧ.
			УЗЕЛ 1			МАССА КГ
II			1.020-1.9-1 150	МС-60	2	
			УЗЕЛ 2			
II			1.020.1.9-1 150	МС-60	2	
			УЗЕЛ 3-3			
II			1.020-1.9-1 150-01	МС-61	2	
			УЗЕЛ 3-4			
II			1.020-1.9-1 150-02	МС-62	2	
			УЗЕЛ 4-3			
6.4.				МС 63	2	0,75
				ГОСТ 103-76		
				-60×8 С 38/23 ℓ=200		

ВЗАМ.ИНВ.N | ПОДПИСЬ И ДАТА | ИНВ.N ПОДЛ.

НАЧОТД.	ВОЛЫНСКИЙ		19.03
НОРМОК.	МАРКИН		18.03
ГИП	ВАНЯН		18.03
РУК.ГР.	ШАНАУРОВА		18.03
ПРОВЕР.	ХОДОШ		18.03
РАЗРАБОТ.	ШАНАУРОВА		18.03

1.020-1.10-2 48

СПЕЦИФИКАЦИЯ НА МОНТАЖНЫЕ УЗЛЫ

СТАДИЯ	ЛИСТ	ЛИСТОВ
Р	1	1

ЦНИИЭП ТОРГОВО-БЫТОВЫХ ЗДАНИЙ И ТУРИСТСКИХ КОМПЛЕКСОВ

ФОРМАТ	ЗОНА	ПОЗИЦ.	ОБОЗНАЧЕНИЕ	НАИМЕНОВАНИЕ	КОЛ.	ПРИМЕЧ
			УЗЕЛ 4-4			МАССА КГ
Б4				МС-64	2	0.94
				ГОСТ 103-76		
				-60×8 С38/23 ℓ=250		
			УЗЕЛ 5			
11			1.020-1. 9-1 150	МС-60	2	
11			1.020-1. 9-1 150-03	МС-65	2	
			УЗЕЛ 6-3			
11			1.020-1. 9-1 150-01	МС-61	1	
Б.4.				МС-63	1	0.75
				ГОСТ 103-76		
				-60×8 С38/23 ℓ=200		
11			1.020-1. 9-1 150-04	МС-66	2	
			УЗЕЛ 6-4			
11			1.020-1. 9-1 150-02	МС-62	1	
Б.4				МС-64	1	0.94
				ГОСТ 103-76-		
				-60×8 С38/23 ℓ=250		
11			1.020-1. 9-1 150-05	МС-67	2	

ВЗАМЕН. ИНВ.№

ПОДПИСЬ И ДАТА

ИНВ. №ПОДЛ.

ФОРМАТ	ЗОНА	ПОЗИЦ.	ОБОЗНАЧЕНИЕ	НАИМЕНОВАНИЕ	КОЛ	ПРИМЕЧ.
			УЗЕЛ 7			МАССА КГ
II			1.020-1. 9-1 150	МС-60	2	
			УЗЕЛ 8			
Б4				МС-68	1	0,23
				ГОСТ 103-76		
				-60×6 С38/23 ℓ=80		
			УЗЕЛ 9			
Б.4			1.020-1. 9-1 150-03	МС-65	2	
			УЗЕЛ 10			
Б.4				МС-70	1	0,67
				ГОСТ 8510-72*		
				L90×56×8 С 38/23 ℓ=100		
II			1.020-1. 9-1 160	МС-73	1	
II			1.020-1. 9-1 170-03	МС-76	1	

ИНВ.№ ПОДЛ. | ПОДПИСЬ И ДАТА | ВЗАМ.ИНВ.№

17547 65

ФОРМАТ II

ФОРМАТ	ЗОНА	ПОЗИЦ.	ОБОЗНАЧЕНИЕ	НАИМЕНОВАНИЕ	КОЛ.	ПРИМЕЧАН.
			УЗЕЛ 13			
11			1.020-1. 9-1 160	МС-73	1	
			УЗЕЛ 14			
11			1.020-1. 9-1 160-01	МС-74	1	
			УЗЕЛ 15			
11			1.020-1. 9-1 160	МС-73	1	
6.4				МС-75	1	1.34
				ГОСТ 8510-72*		
				L90×56×8 С38/23 ℓ=200		
11			1.020-1. 9-1 170-01	МС-56	1	
6.4				МС-77	1	0.41
				ГОСТ 103-76		
				40×6 С38/23 ℓ=220		
			УЗЕЛ 16			
11			1.020-1. 9-1 180-01	МС-58	1	

ВЗАМЕН ИНВ.№ | ПОДПИСЬ И ДАТА | ИНВ.№ ПОДЛ.

ФОРМАТ	ЗОНА	ПОЗИЦ	ОБОЗНАЧЕНИЕ	НАИМЕНОВАНИЕ	КОЛ.	ПРИМЕЧ.
			УЗЕЛ 17			
11			1.020-1.9-1 180-02	МС-59	2	
11			1.020-1.9-1 250	МС-96	1	
11			1.020-1.9-1 250-01	МС-103	1	
			УЗЕЛ 18			
11			1.020-1.9-1 160	МС-73	1	
Б.Ч.				МС-70	1	0,67
				ГОСТ 8510-72*		
				L90×56×8 С38/23 ℓ=100		
			УЗЕЛ 19			
Б.Ч				МС-77	1	0,41
				ГОСТ 103-76		
				-40×6 С38/23 ℓ=220		
			УЗЕЛ 20-3			
Б.Ч				МС-63	1	0,75
				ГОСТ 103-76		
				-60×8 С38/23 ℓ=200		

Формат	Зона	Позиц	Обозначение	Наименование	Кол.	Примечан
			Узел 20-4			
Б4				МС-64		
				ГОСТ 103-76		
				-60×8 С38/23 ℓ=250	1	0.94
			Узел 21			
Б4				МС-77	1	0.41
				ГОСТ 103-76		
				-40×6 С38/23 ℓ=220		
			Узел 22.			
Б4				МС-77	1	0.41
				ГОСТ 103-76		
				-40×6 С38/23 ℓ=220	1	
11			1.020-1. 9-1 190	МС-79	1	
			Узел 23			
11			1.020-1. 9-1 190-01	МС-80	1	

Инв.№ подл. | Подпись и дата | Взам.инв.№

Формат	Зона	Позиц.	Обозначение	Наименование	Кол.	Примеч
			Узел 24-3			
11			1.020-1.9-1 200	МС-81	2	
			Узел 24-4			
11			1.020-1.9-1 200-01	МС-82		
			Узел 25-3			
Б.ч				МС-69	2	0.47
				ГОСТ 103-76		
				-50×8 С38/23 ℓ=150		
11			1.020-1.9-1 210	МС-83	2	
			Узел 25-4			
Б.ч				МС-69	2	0.47
				ГОСТ 103-76		
				-50×8 С38/23 ℓ=150		
11			1.020-1.9-1 210-01	МС-84		
			Узел 26			
Б.ч				МС-72	1	0.20
				ГОСТ 103-76		
				-40×6 С38/23 ℓ=110		

Формат	Зона	Позиц.	Обозначение	Наименование	Кол.	Примеч.
			Узел 27-3			
Б4				МС-69	2	0.47
				ГОСТ 103-76		
				-50×8 С 38/23 ℓ=150		
11			1.020-1.9-1 210-01	МС-84	2	
			Узел 27-4			
Б4				МС-69	2	0.47
				ГОСТ 103-76		
				-50×8 С 38/23 ℓ=150		
11			1.020-1.9-1 210-02	МС-85	2	
			Узел 28-3			
Б4				МС-72	1	0.20
				ГОСТ 103-76		
				-40×6 С 38/23 ℓ=110		
11			1.020-1.9-1 210	МС-83	1	
11			1.020-1.9-1 210-01	МС-84	1	
11			1.020-1.9-1 210-03	МС-86	2	
Б.Ч				МС-88	1	1.25
				ГОСТ 8509-72*		
				L 90×6 С 38/23 ℓ=150		

Взам. инв. N | Подпись и дата | Инв. N подл.

17547 70

Копировал Соколова Формат 11

Формат	Зона	Позиц.	Обозначение	Наименование	Кол.	Примеч.
			Узел 28-4			
Б.Ч.				МС-72	1	0.20
				ГОСТ 103-76		
				-40×6 С 38/23 ℓ=150		
11			1.020-1.9-1 210-01	МС-84	1	
11			1.020-1.9-1 210-02	МС-85	1	
11			1.020-1.9-1 210-04	МС-87	2	
Б.Ч.				МС-88	1	1.25
				ГОСТ 8509-72		
				L90×6 С 38/23 ℓ=150		
			Узел 29-3			
Б.Ч.				МС-69	1	0.47
				ГОСТ 103-76		
				-50×8 С 38/23 ℓ=150		
Б.Ч.				МС-72	1	0.20
				ГОСТ 103-76		
				-40×6 С 38/23 ℓ=110		
11			1.020-1.9-1 210-01	МС-84	1	
			Узел 29-4			
Б.Ч.				МС-69	1	0.47
				ГОСТ 103-76		
				-50×8 С 38/23 ℓ=150		

Взам. инв. № | Подпись и дата | Инв. № подл.

Формат	Зона	Позиц.	Обозначение	Наименование	Кол.	Примеч.
Б4				МС-72	1	0.20
				ГОСТ 103-76		
				-40×6 С 38/23 ℓ=110		
11			1.020-1.9-1 210-02	МС-85	1	
			Узел 30			
Б4				МС-77		
				ГОСТ 103-76		
				-40×6 С 38/23 ℓ=220		
			Узел 32			
				БЕТОН М 200 ГОСТ 7473-76		0.13 м³/п.м
			Узел 33			
				БЕТОН М 200 ГОСТ 7473-76		0.05 м³/п.м
			Узел 35-3			
11			1.020-1.9-1 220	МС-89	1	на 1 п.м.
				БЕТОН М 200 ГОСТ 7473-76		0.03 м³/п.м
			Узел 35-4			
			1.020-1.9-1 220	МС-89	1	на 1 п.м.
				БЕТОН М 200 ГОСТ 7473-76		0.04 м³/п.м

Взам. инв. N | Подпись и дата | Инв. N подл.

Копировал Соколова 17547 72 Формат 11

Формат	Зона	Позиц.	Обозначение	Наименование	Кол.	Примеч.
			Узел 36-3			
11			1.020-1.9-1 220-01	МС-90	1	на 1 п.м.
				Бетон М-200 ГОСТ 7473-76		0.01 м³/п.м
			Узел 36-4			
11			1.020-1.9-1 220-01	МС-90	1	на 1 п.м.
				Бетон М-200 ГОСТ 7473-76		0.01 м³/п.м
			Узел 40			
				Бетон М-200 ГОСТ 7473-76		0.08 м³
			Узел 41			
				Бетон М-200 ГОСТ 7473-76		0.08 м³
			Узел 42			
				Бетон М-200 ГОСТ 7473-76		0.21 м³

Инв. № подл. | Подп. и дата | Взам. инв. №

Копировал Гаврилина 17547 73 Формат 11

Формат	Зона	Позиц.	Обозначение	Наименование	Кол.	Примеч.
			Узел 45			
Б.4				МС-91	1	0.24
				Арматурн. сталь ГОСТ 5781-75		
				ф 14 А I ℓ=200		
			Узел 46			
				МС-91	1	0.24
				Арматурн. сталь ГОСТ 5781-75		
				ф 14 А I ℓ=200		
			Узел 47			
11			1.020-1.9-1 230	МС-92	1	
Б.4				МС-93	1	15.4
				ГОСТ 8509-72*		
				L63×6 С 38/23 ℓ=2700		
			Узел 48			
Б.4				МС-91	1	0.24
				Арматурн. сталь ГОСТ 5781-75		
				ф 14 А I ℓ=200		

Инв. № подл. | Подпись и дата | Взам. инв. №

Копировал Сарманова 17547 74 Формат 11

Формат	Зона	Позиц.	Обозначение	Наименование	Кол.	Примеч.
			Узел 49			
Б4				МС-91	1	0.24
				Арматурн. сталь ГОСТ 5781-75		
				ф14АI ℓ=200		
			Узел 50			
11			1.020-1.9-1 230	МС-92	1	
Б4				МС-94	1	17.15
				ГОСТ 8509-72*		
				L 63×6 С38|23 ℓ=3000		
			Узел 51			
11			1.020-1.9-1 230	МС-92	1	
Б4				МС-95	1	21.0
				ГОСТ 8509-72*		
				L 63×6 С38|23 ℓ=3600		
			Узел 52			
				МС-77	1	0.41
				ГОСТ 103-76		
				-40×6 С38|23 ℓ=220		

Копировал Гавилина 17547 75 Формат 11

Формат	Зона	Позиц.	Обозначение	Наименование	Кол.	Примеч.
			Узел 53			
Б4				МС-77	1	0.41
				ГОСТ 103-76		
				-40×6 С38/23 ℓ=220		
			Узел 54			
11			1.020-1.9-1 240	МС-97	1	
			Узел 55			
11			1.020-1.9-1 240	МС-97	1	
			Узел 56			
Б.4				МС-98	1	0.34
				ГОСТ 103-76		
				-40×5 С38/23 ℓ=110		
11			1.020-1.9-1 180	МС-57	1	

Инв. № подл. | Подпись и дата | Взам. инв. №

Формат	Зона	Позиц.	Обозначение	Наименование	Кол.	Примеч.
			Узел 57			
Б.4				МС - 100	1	1.38
				ГОСТ 103-76		
				- 80×10 С 38|23 ℓ=220		
Б.4				МС - 101	2	1.38
				ГОСТ 103-76		
				- 80×5 С 38|23 ℓ=220		
			Узел 58			
Б.4				МС - 99	1	0.78
				ГОСТ 103-76		
				- 40×5 С 38|23 ℓ=220		
11			1.020-1.9-1 180-01	МС-58	1	
			Узел 59			
Б.4				МС - 100	1	1.38
				ГОСТ 103-76		
				- 80 × 10 С 38|23 ℓ=220		
Б.4				МС - 102	2	2.32
				ГОСТ 103-76		
				- 80 × 5 С 38|23 ℓ=370		

Формат	Зона	Позиц.	Обозначение	Наименование	Кол.	Примеч.
			Узел 60			
11			1.020-1.9-1 250	МС-96	1	
Б.Ч				МС-98	2	0.34
				ГОСТ 103-76		
				-40×5 С 38/23 ℓ=110		
11			1.020-1.9-1 250-01	МС-103	1	
11			1.020-1.9-1 180	МС-57	1	
			Узел 61			
11			1.020-1.9-1 250	МС-96	1	
Б.Ч				МС-99	2	0.78
				ГОСТ 103-76		
				-40×5 С 38/23 ℓ=250		
11			1.020-1.9-1 250-01	МС-103	1	
11			1.020-1.9-1 180-02	МС-59	1	
			Деталь крепления панели			
			в уровне стыка колонн			
Б.Ч				МС 68	4	0.76
				ГОСТ 103-76		
				-60×6 С 38/23 ℓ=80		

Взам. инв. №

Подпись и дата

Инв. № подл.

Копировал Гаврилина 17547 78 Формат

Формат	Зона	Позиц.	Обозначение	Наименование	Кол.	Примеч.
			Деталь крепления рядовых панелей глухих участков стен при установке дополнительного столика			
11			1.020-1.9-1 160	МС-73 (МС-74)	1	
Б.4				МС-75	1	2.40
				ГОСТ 8510-72*		
				L 110×70×8 С 38/23 ℓ=220		
			Узел 68			
11			1.020-1.9-1 160-01	МС-74	1	
				МС-70	1	0.67
				ГОСТ 8509-72*		
				L90×56×8 С 38/23 ℓ=100		

Инв.№ подл. | Подпись и дата | Взам.инв.№

Копировал Гавилина 17547 (79) Формат 11