ТИПОВАЯ ДОКУМЕНТАЦИЯ НА СТРОИТЕЛЬНЫЕ СИСТЕМЫ И ИЗДЕЛИЯ ЗДАНИЙ И СООРУЖЕНИЙ

СЕРИЯ 1.020-1

КОНСТРУКЦИИ КАРКАСА МЕЖВИДОВОГО ПРИМЕНЕНИЯ ДЛЯ МНОГОЭТАЖНЫХ ОБЩЕСТВЕННЫХ И ПРОИЗВОДСТВЕННЫХ ЗДАНИЙ (НА ОСНОВЕ СЕРИИ ИИ-04)

ВЫПУСК 6-2

ДИАФРАГМЫ ЖЕСТКОСТИ ДЛЯ ЗДАНИЙ С ВЫСОТОЙ ЭТАЖЕЙ 3,6; 4,2; 4,8; 6,0 м. ОПАЛУБОЧНЫЕ ЧЕРТЕЖИ И АРМИРОВАНИЕ

РАБОЧИЕ ЧЕРТЕЖИ

17540

ЦЕНА 1-33

ЦЕНТРАЛЬНЫЙ ИНСТИТУТ ТИПОВОГО ПРОЕКТИРОВАНИЯ
ГОССТРОЯ СССР

Москва, А-445, Смольная ул., 22

Сдано в печать IV 1987 года

Заказ № 3950 Тираж 890 экз.

ТИПОВАЯ ДОКУМЕНТАЦИЯ НА СТРОИТЕЛЬНЫЕ СИСТЕМЫ И ИЗДЕЛИЯ ЗДАНИЙ И СООРУЖЕНИЙ

СЕРИЯ 1.020-1

КОНСТРУКЦИИ КАРКАСА МЕЖВИДОВОГО ПРИМЕНЕНИЯ ДЛЯ МНОГОЭТАЖНЫХ ОБЩЕСТВЕННЫХ И ПРОИЗВОДСТВЕННЫХ ЗДАНИЙ (НА ОСНОВЕ СЕРИИ ИИ-04)

ВЫПУСК 6-2

ДИАФРАГМЫ ЖЕСТКОСТИ ДЛЯ ЗДАНИЙ С ВЫСОТОЙ ЭТАЖЕЙ 3,6; 4,2; 4,8; 6,0 м. ОПАЛУБОЧНЫЕ ЧЕРТЕЖИ И АРМИРОВАНИЕ

РАБОЧИЕ ЧЕРТЕЖИ

РАЗРАБОТАНЫ

ЦНИИЭП торгово-бытовых зданий и туристских комплексов

Гл. инженер ин-та В. Лепский
Нач. отдела Б. Волынский
Гл. инж. пр-та И. Григорев
Гл. технолог Г. Кац

ГИПРОСТРОММАШ

Гл. инженер ин-та А. Гузенко
Гл. технолог отдела арматурных работ

ЦНИИПРОМЗДАНИЙ

Гл. инженер ин-та И. Петров
Нач. отдела Э. Кодыш

НИИЖБ ГОССТРОЯ СССР

Зам. директора ин-та Н. Коровин
Рук. лаборатории А. Васильев
Ст. научн. сотрудник Ю. Быченков

УТВЕРЖДЕНЫ
И ВВЕДЕНЫ В ДЕЙСТВИЕ
С 01.01.82 г.
ПОСТАНОВЛЕНИЕ ГОССТРОЯ СССР

N п/п	Обозначение	Наименование	стр.	Примечание
1		СОДЕРЖАНИЕ	2	
2	1.020-1.6-2 0.0.0.0ПЗ	ПОЯСНИТЕЛЬНАЯ ЗАПИСКА	3	
3	1.020-1.6-2 1.0.0.0	ДИАФРАГМА ЖЕСТКОСТИ	4-8	2 Д 15.42 2 Д 24.36 2 Д 24.42 2 Д 26.36 2 Д 26.42 2 Д 30.36 2 Д 30.42 1 Д 15.42 1 Д 24.36 1 Д 24.42 1 Д 26.36 1 Д 26.42 1 Д 30.36 1 Д 30.42
4	1.020-1.6-2 2.0.0.0	ДИАФРАГМА ЖЕСТКОСТИ	9-12	2 Д 30.48 1 Д 30.48 2 Д 24.48 2 Д 32.48 1 Д 24.48 1 Д 32.48
5	1.020-1.6-2 3.0.0.0	ДИАФРАГМА ЖЕСТКОСТИ	13-16	2 Д 24.60 2 Д 32.60 1 Д 24.60 1 Д 32.60 2 Д 30.60 1 Д 30.60
6	1.020-1.6-2 4.0.0.0	ДИАФРАГМА ЖЕСТКОСТИ	17-20	2ДП 26.36 2ДП 26.42 2ДП 32.36

N п/п	Обозначение	Наименование	стр.	Примечание
				1ДП 32.42 1ДП 28.36 1ДП 26.42 1ДП 32.36 1ДП 32.42
7	1.020-1.6-2 5.0.0.0	ДИАФРАГМА ЖЕСТКОСТИ	21-24	2ДП 32.48 1ДП 32.48
8	1.020-1.6-2 6.0.0.0	ДИАФРАГМА ЖЕСТКОСТИ	25-28	2ДП 32.60 1ДП 32.60
9	1.020-1.6-2 0.0.0.0У	УЗЛЫ	29-33	1 ÷ 20

Инв. N | Подп. и дата | Взам. инв. N

Настоящий выпуск содержит рабочие чертежи железобетонных диафрагм жесткости для зданий с высотами этажей 3,6; 4,2; 4,8 и 6,0 м.

Изделия предназначены для применения в зданиях с неагрессивной, а также со слабой и среднеагрессивной газовой средой.

Опалубочные размеры и армирование диафрагм жесткости приняты применительно к изготовлению изделий в горизонтальных формах.

Диафрагмы жесткости запроектированы с симметричной двусторонней полкой и с односторонней полкой, сплошные и с проемами. Размеры проемов приняты 1320 × 2140 (h) для гражданских зданий и 1920 × 2540 (h) для зданий производственного назначения.

Указания по компоновке и расчету диафрагм жесткости приведены в выпусках 0-1, 0-2.

Диафрагмы жесткости законструированы в соответствии с главой СНиП II-21-75.

Арматурные изделия для диафрагм разработаны в выпуске 6-3.

Указания по технологии изготовления арматурных изделий, их сборке и установке в форме приведены в выпуске 0-4.

Отпускная прочность бетона должна быть не ниже 70% проектной марки. Выемку диафрагм из формы производить за 4 петли. Положение петель типа СПГ - уточняется при пробном формовании. Кантование и монтаж диафрагм производится за петли типа УП- или СПВ-. После установки диафрагм в проектное положение эти петли должны срезаться.

Указания по транспортировке, складированию и кантованию диафрагм жесткости приведены в выпуске 0-4.

При применении диафрагм жесткости в условиях воздействия слабой и среднеагрессивной газовых сред в проекте конкретного объекта должны быть указаны специальные мероприятия по изготовлению диафрагм жесткости, вытекающие из характера агрессивной среды и требований главы СНиП II-28-73.

Предел огнестойкости диафрагм жесткости принят согласно главы СНиП II-А.5-70* (приложение 2) - 3,3 часа.

Маркировка диафрагм принята по ГОСТ 23009-78. Марка диафрагмы состоит из 2* частей, где:

первая часть марки

2Д - диафрагма с двумя полками

1Д - диафрагма с одной полкой

2ДП, 1ДП - диафрагмы с проемами, расположенными посередине

2ДПК, 1ДПК - диафрагмы с проемами, расположенными с краю

вторая часть марки

первая группа цифр

15, 24, 26, 30, 32 - округленная ширина диафрагмы в дециметрах

вторая группа цифр

36, 42, 48, 60 - номинальная высота диафрагмы в дециметрах

Перечень выпусков, входящих в серию 1.020-1, приведен в выпуске 0-0.

Нач. отд.	Вольнский		25.03	1.020-1.6-2 0.0.0.0 ПЗ		
Нормохн.	Васильева		24.03			
ГИП	Григорев		24.03	Пояснительная записка	Стадия	Лист	Листов
Рук. сект.	Карабанов		24.03		Р		1
Рук. гр.	Острова		24.03		ЦНИИЭП торгово-бытовых зданий и туристских комплексов		
Рук. гр.	Осина		24.03				
Разраб.	Лукина		24.03				

ФОРМАТ	ЗОНА	ПОЗ.	ОБОЗНАЧЕНИЕ	НАИМЕНОВАНИЕ	КОЛ НА ИСПОЛН. 1.020-1.6-2 1.0.0.0-														ПРИМЕЧАНИЕ
					–	01	02	03	04	05	06	07	08	09	10	11	12	13	
				ДОКУМЕНТАЦИЯ:															
12			1.020-1.6-2 1.0.0.0 СВ	СБОРОЧНЫЙ ЧЕРТЕЖ	*	*	*	*	*	*	*	*	*	*	*	*	*	*	
12			1.020-1.6-2 0.0.0.0 У	УЗЛЫ	*	*	*	*	*	*	*	*	*	*	*	*	*	*	
12			1.020-1.6-2 1.0.0.0 ВМС	ВЕДОМОСТЬ МАТЕРИАЛОВ И ВЫБОРКА СТАЛИ	*	*	*	*	*	*	*	*	*	*	*	*	*	*	
12			1.020-1.6-2 0.0.0.0 ПЗ	ПОЯСНИТЕЛЬНАЯ ЗАПИСКА	*	*	*	*	*	*	*	*	*	*	*	*	*	*	
				СБОРОЧНЫЕ ЕДИНИЦЫ:															
12		1	1.020-1.6-3 0.1.0.0-04	КАРКАС УКР.СБ. СМН-5	1	–	1	–	1	–	1	1	–	1	–	1	–	1	
			1.020-1.6-3 0.1.0.0-03	КАРКАС УКР.СБ. СМН-4	–	1	–	1	–	1	–	–	1	–	1	–	1		
12		2	1.020-1.6-3 0.1.0.0-11	КАРКАС УКР.СБ. СМН-12	1	–	1	–	1	–	1	1	–	1	–	1	–	1	
			1.020-1.6-3 0.1.0.0-10	КАРКАС УКР.СБ. СМН-11	–	1	–	1	–	1	–	–	1	–	1	–	1		
11		3	1.020-1.6-3 0.2.0.0	КАРКАС УКР.СБ. СКР-1	1	–	–	–	–	–	–	1							
			1.020-1.6-3 0.2.0.0-01	КАРКАС УКР.СБ. СКР-2	–	1	1	–	–	–	–	–	1	1					
			1.020-1.6-3 0.2.0.0-02	КАРКАС УКР.СБ. СКР-3	–	–	–	1	1	–	–	–	–	–	1	1			
			1.020-1.6-3 0.2.0.0-03	КАРКАС УКР.СБ. СКР-4	–	–	–	–	–	1	1	–	–	–	–	–	1	1	
12		4	1.020-1.6-3 0.0.3.0-04	КАРКАС ПЛОСКИЙ КР-5	2	–	3	–	3	–	3	2	–	3	–	3	–	3	
			1.020-1.6-3 0.0.3.0-03	КАРКАС ПЛОСКИЙ КР-4	–	3	–	3	–	3	–	–	3	–	3	–	3		
12		5	1.020-1.6-3 0.0.3.0-09	КАРКАС ПЛОСКИЙ КР-10	1	–	–	–	–	–	–	1							
			1.020-1.6-3 0.0.3.0-10	КАРКАС ПЛОСКИЙ КР-11	–	1	1	–	–	–	–	–	1	1					
			1.020-1.6-3 0.0.3.0-11	КАРКАС ПЛОСКИЙ КР-12	–	–	–	1	1	–	–	–	–	–	1	1			
			1.020-1.6-3 0.0.3.0-12	КАРКАС ПЛОСКИЙ КР-13	–	–	–	–	–	1	1	–	–	–	–	–	1	1	
12		6	1.020-1.6-3 0.0.3.0-21	КАРКАС ПЛОСКИЙ КР-22	2	–	–	–	–	–	–	1							
			1.020-1.6-3 0.0.3.0-22	КАРКАС ПЛОСКИЙ КР-23	–	2	2	–	–	–	–	–	1	1					
			1.020-1.6-3 0.0.3.0-23	КАРКАС ПЛОСКИЙ КР-24	–	–	–	2	2	–	–	–	–	–	1	1			
			1.020-1.6-3 0.0.3.0-24	КАРКАС ПЛОСКИЙ КР-25	–	–	–	–	–	2	2	–	–	–	–	–	1	1	
12		7	1.020-1.6-3 0.0.3.0-32	КАРКАС ПЛОСКИЙ КР-33	6	–	6	–	6	–	6	6	–	6	–	6	–	6	
			1.020-1.6-3 0.0.3.0-29	КАРКАС ПЛОСКИЙ КР-30	–	6	–	6	–	6	–	–	6	–	6	–	6		
12		8	1.020-1.6-3 0.0.3.0-34	КАРКАС ПЛОСКИЙ КР-35	–	–	–	–	–	2	2	–	–	–	–	–	2	2	
12		9	1.020-1.6-3 0.0.3.0-35	КАРКАС ПЛОСКИЙ КР-36	–	–	–	–	–	2	2	–	–	–	–	–	2	2	
12		10	1.020-1.6-3 0.0.1.0-10	СЕТКА С-11	1	–	–	–	–	–	–	1							
			1.020-1.6-3 0.0.1.0-11	СЕТКА С-12	–	1	–	–	–	–	–	–	1						
			1.020-1.6-3 0.0.1.0-12	СЕТКА С-13	–	–	1	–	–	–	–	–	–	1					
			1.020-1.6-3 0.0.1.0-15	СЕТКА С-16	–	–	–	1	–	–	–	–	–	–	1				
			1.020-1.6-3 0.0.1.0-16	СЕТКА С-17	–	–	–	–	1	–	–	–	–	–	–	1			
			1.020-1.6-3 0.0.1.0-17	СЕТКА С-18	–	–	–	–	–	1	–	–	–	–	–	–	1		
			1.020-1.6-3 0.0.1.0-18	СЕТКА С-19	–	–	–	–	–	–	1	–	–	–	–	–	–	1	
12		11	1.020-1.6-3 0.0.1.0-36	СЕТКА С-37	1	–	–	–	–	–	–	1							
			1.020-1.6-3 0.0.1.0-37	СЕТКА С-38	–	1	–	–	–	–	–	–	1						
			1.020-1.6-3 0.0.1.0-38	СЕТКА С-39	–	–	1	–	–	–	–	–	–	1					
			1.020-1.6-3 0.0.1.0-41	СЕТКА С-42	–	–	–	1	–	–	–	–	–	–	1				
			1.020-1.6-3 0.0.1.0-42	СЕТКА С-43	–	–	–	–	1	–	–	–	–	–	–	1			
			1.020-1.6-3 0.0.1.0-43	СЕТКА С-44	–	–	–	–	–	1	–	–	–	–	–	–	1		
			1.020-1.6-3 0.0.1.0-44	СЕТКА С-45	–	–	–	–	–	–	1	–	–	–	–	–	–	1	
12		12	1.020-1.6-3 0.0.5.0	ПЕТЛЯ СТРОП. СПВ-1	2	–	–	–	–	–	–	2							
			1.020-1.6-3 0.0.5.0-01	ПЕТЛЯ СТРОП. СПВ-2	–	2													
			1.020-1.6-3 0.0.5.0-02	ПЕТЛЯ СТРОП. СПВ-3	–	–	2	2	2	2									
			1.020-1.6-3 0.0.5.0-03	ПЕТЛЯ СТРОП. СПВ-4	–	–	–	–	–	–	2								
			1.020-1.6-3 0.0.5.0-06	ПЕТЛЯ СТРОП. СПВ-8	–	–	–	–	–	–	–	–	2						

НАЧ ОТД	ВОЛЫНСКИЙ		25.03
Н КОНТР	НОСОВА		24.03
ГИП	ПРИГОРЕВ		24.03
РУК ГР	ОСТРОВА		24.03
РУК ГР	ОСИНА		24.03
ПРОВЕРИЛ	АУКИНА		24.03

1.020-1.6-2 1.0.0.0

ДИАФРАГМА ЖЕСТКОСТИ

СТАДИЯ	ЛИСТ	ЛИСТОВ
Р	1	2

ЦНИИЭП торгово бытовых зданий и туристских

ИТНИК

ЛЕВАТОР ТЛП КОРТ

КиевЗНИИЭП

ФОРМАТ	ЗОНА	ПОЗ	ОБОЗНАЧЕНИЕ	НАИМЕНОВАНИЕ	КОЛ НА ИСПОЛН 1.020-1.6-2 1.0.0.0-																			ПРИМЕЧАНИЕ
					–	01	02	03	04	05	06	07	08	09	10	11	12	13							
			1.020-1.6-3 0.0.5.0-07	ПЕТЛЯ СТРОП. СПВ-9	–	–	–	–	–	–	–	–	–	2	2	2	2								
			1.020-1.6-3 0.0.5.0-08	ПЕТЛЯ СТРОП. СПВ-10	–	–	–	–	–	–	–	–	–	–	–	–	–	2							
12		13	1.020-1.6-3 0.0.5.0-10	ПЕТЛЯ СТРОП. СПГ-1	2	–	–	–	–	–	–	2													
			1.020-1.6-3 0.0.5.0-11	ПЕТЛЯ СТРОП. СПГ-2	–	2	2	2	–	–	–	–	2	2	2										
			1.020-1.6-3 0.0.5.0-12	ПЕТЛЯ СТРОП. СПГ-3	–	–	–	–	2	2	2	–	–	–	–	2	2	2							
				ДЕТАЛИ:																				МАССА,КГ
				СТ.ОТД.ГОСТ 5781-75																				
ВЧ		14		Ф6АШ L=130	16	16	16	16	16	16	16	16	16	16	16	16	16	16	–	–	–	–	–	–	0.029
				СТ.ОТД.ГОСТ 5.1459-72*																				
ВЧ		15		Ф20АШ L=250	4	4	4	4	4	4	4	4	4	4	4	4	4	4	–	–	–	–	–	–	0.616

ТЛП КОРТ

КиевЗНИИЭП

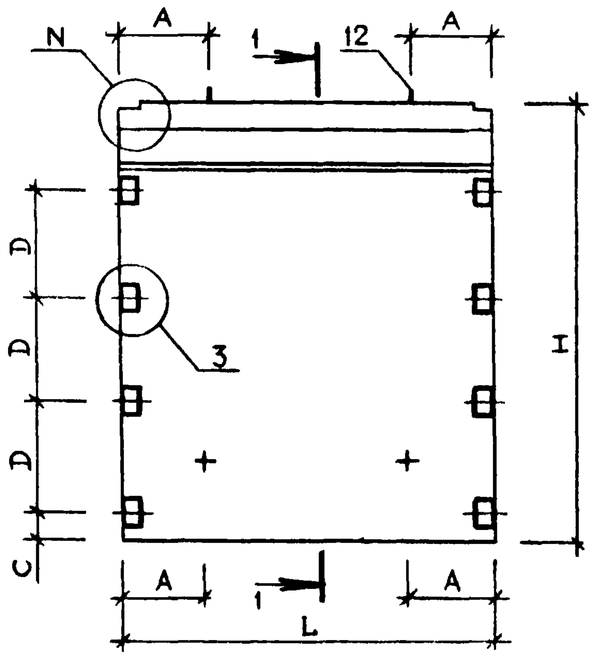

1-1 РИС.1

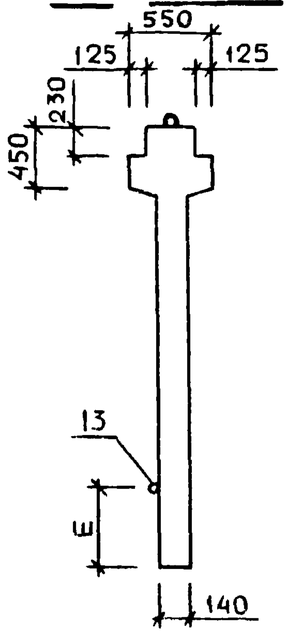

1-1 РИС.2

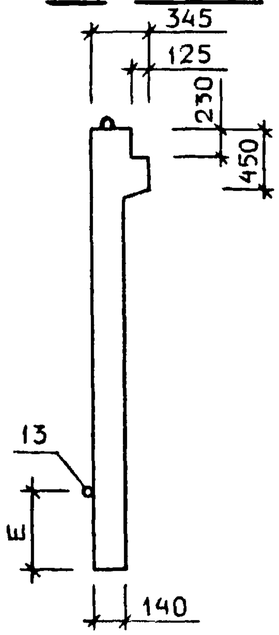

ТАБЛИЦА 1

ОБОЗНАЧЕНИЕ	МАРКА	L	H	N	A	C	D	E	T	CI	N1	N2	S	M	РИС.	МАССА
I.020-I.6-2 I.0.0.0	2Д I5.42	I480	4I70	I	400	280	I050	600	80	460	I5	I3	I200	I	I,3,4,6	2652
-0I	2Д 24.36	2380	3570	I	400	200	900	600	80	380	I5	I3	I050	2	I,3,4,6	3766
-02	2Д 24.42	2380	4I70	I	400	280	I050	600	80	460	I5	I3	I050	2	I,3,4,6	4266
-03	2Д 26.36	2560	3570	I	400	200	900	600	80	380	I5	I3	II40	2	I,3,4,6	405I
-04	2Д 26.42	2560	4I70	I	400	280	I050	580	80	460	I5	I3	II40	2	I,3,4,6	4588
-05	2Д 30.36	2980	3570	I	600	200	900	580	80	380	I6	I4	I350	2	I,3,4,6	47I5
-06	2Д 30.42	2980	4I70	I	600	280	I050	580	I00	460	I6	I4	I350	2	I,3,4,6	534I
-07	IД I5.42	I480	4I70	2	400	280	I050	600	80	460	I7	I3	I200	I	2,3,5,6	2406
-08	IД 24.36	2380	3570	2	400	200	900	600	80	380	I7	I3	I050	2	2,3,5,6	3370
-09	IД 24.42	2380	4I70	2	400	280	I050	600	80	460	I7	I3	I050	2	2,3,5,6	3869
-I0	IД 26.36	2560	3570	2	400	200	900	600	80	380	I7	I3	II40	2	2,3,5,6	3625
-II	IД 26.42	2560	4I70	2	400	280	I050	580	80	460	I7	I3	II40	2	2,3,5,6	4I62
-I2	IД 30.36	2980	3570	2	600	200	900	580	80	380	I8	I4	I350	2	2,3,5,6	42I9
-I3	IД 30.42	2980	4I70	2	600	280	I050	580	I00	460	I8	I4	I350	2	2,3,5,6	4845

УЗЛЫ СМ. I.020-I.6-2 0.0.0.0 У

НОМЕРА ЛИСТОВ ПРИВЕДЕНЫ В ТАБЛИЦЕ 2 НА 1.0.0.0 СБ ЛИСТ 2

В ТАБЛИЦЕ ИСПОЛНЕНИЙ РАЗМЕРЫ ПРИВЕДЕНЫ В мм, МАССА В кг

НАЧ. ОТД.	ВОЛЫНСКИЙ		25.03
Н.КОНТР	НОСОВА		24.03
ГИП	ПРИГОРЕВ		24.03
РУК. ГР.	ОСИНА		24.03
РУК. ГР.	ОСТРОВА		24.03
ПРОВЕРИЛ	ВАСИЛЬЕВА		24.03
РАЗРАБ.	ЛУКИНА		24.03

1.020-1.6-2 1.0.0.0 СБ

ДИАФРАГМА ЖЕСТКОСТИ

СТАДИЯ	МАССА	МАСШТАБ
Р	СМ ТАБЛ	

ЛИСТ 1 ЛИСТОВ 2

ЦНИИЭП торгово бытовых зданий и туристских комплексов

РИС.3 АРМАТУРА В СБОРЕ

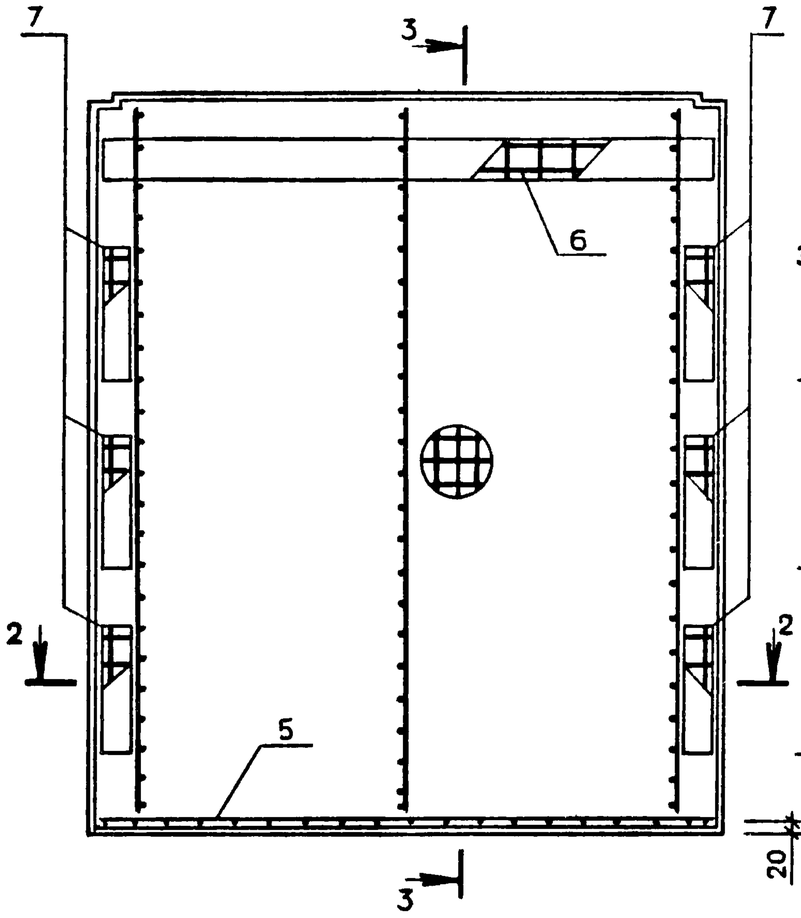

3-3 РИС.4

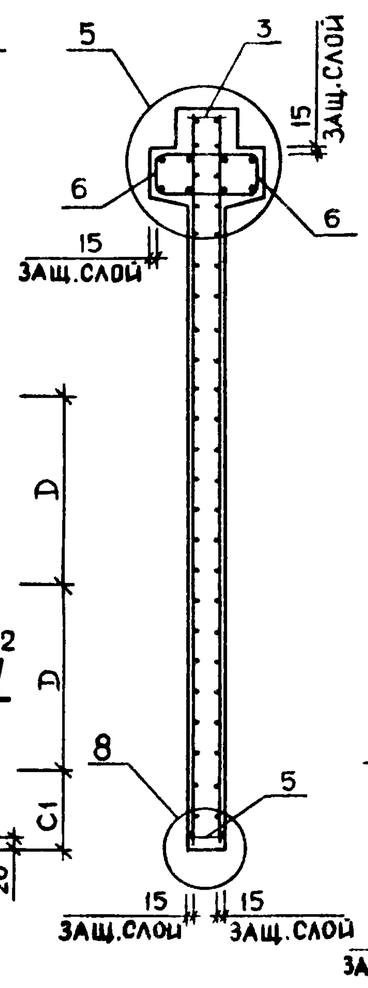

3-3 РИС.5

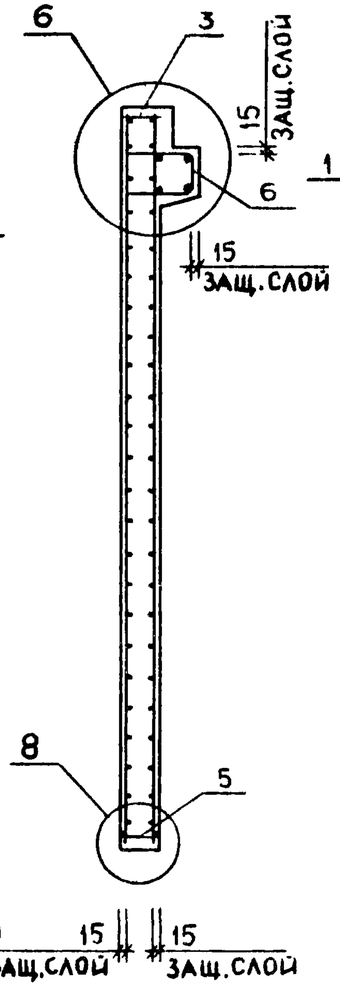

РИС.6 РАЗМЕЩЕНИЕ ПЕТЕЛЬ И ЗАКЛАДНЫХ ИЗДЕЛИЙ

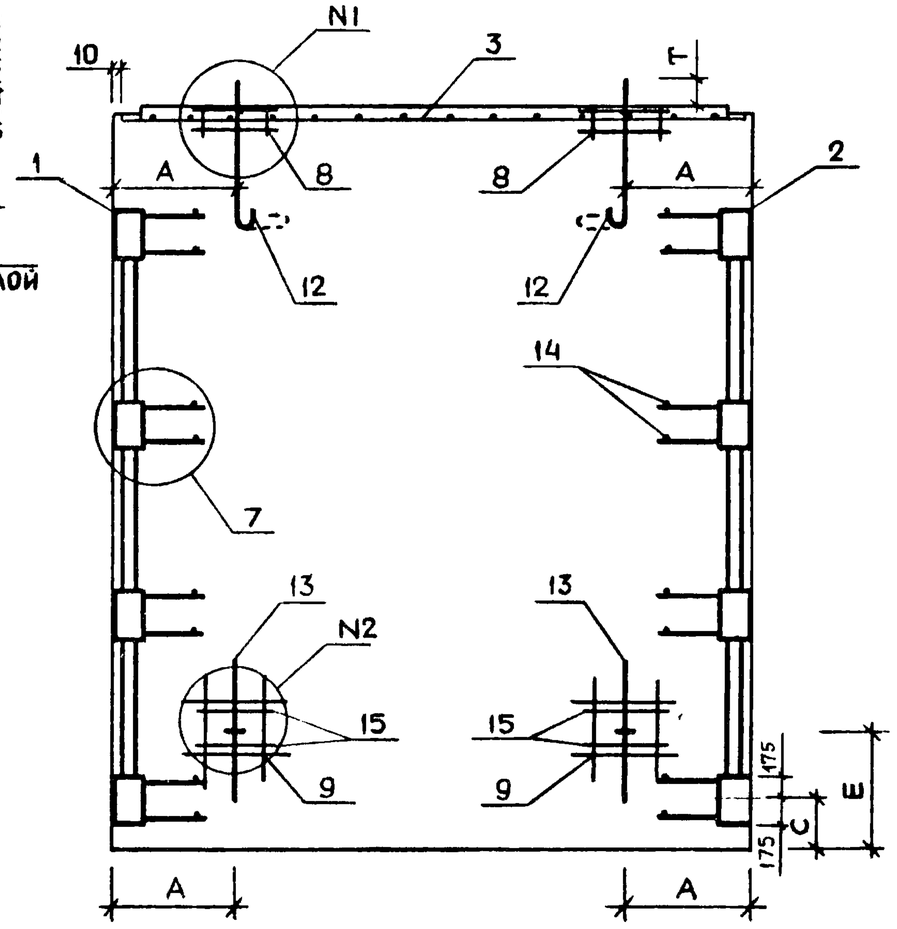

2-2

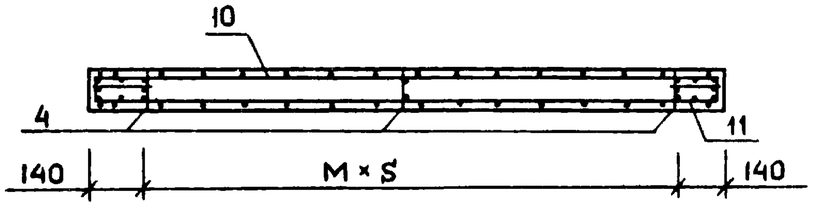

ТАБЛИЦА 2

НОМЕРА УЗЛОВ	НОМЕРА ЛИСТОВ
I-3	I
5	2
6	2
7	2
8	2
I3	3
I4	3
I5	5
I6	5
I7	5
I8	5

ТЛП КОРТ
КиевЗНИИЭП

НАИМЕНОВНИЕ	КОЛ. НА ИСПОЛН 1.020-1.6-2 1.0.0.0-													
	–	01	02	03	04	05	06	07	08	09	10	11	12	13
МАТЕРИАЛЫ:														
БЕТОН М250 М.КУБ.	1.061	1.506	1.706	1.620	1.835	1.886	2.136	0.962	1.348	1.548	1.450	1.665	1.688	1.938
ПОКАЗАТЕЛИ:														
МАССА СТАЛИ,КГ	153.7	159.0	195.3	166.0	205.6	182.2	227.4	149.8	152.6	188.8	159.2	198.7	174.0	219.1
АРМАТУРНЫЕ ИЗДЕЛИЯ	97.47	100.0	134.6	105.3	142.3	118.9	161.0	93.59	93.78	128.4	98.67	135.7	111.0	153.1
АРМАТУРНАЯ СТАЛЬ	97.47	100.0	134.6	105.3	142.3	118.9	161.0	93.59	93.78	128.4	98.67	135.7	111.0	153.1
КЛАСС А-Ш	84.15	83.72	115.5	87.94	122.0	99.25	137.9	80.26	77.46	109.2	81.35	115.4	91.40	130.0
Ф6АШ ГОСТ 5781-75	15.17	22.05	23.16	22.91	24.02	27.28	28.40	11.28	15.79	16.90	16.31	17.43	19.44	20.56
Ф8АШ ГОСТ 5781-75	–	33.59	–	36.39	–	41.99	–	–	33.59	–	36.39	–	41.99	
Ф10АШ ГОСТ 5.1459-72*	40.91	–	61.37	–	66.48	–	76.71	40.91	–	61.37	–	66.48	–	76.71
Ф16АШ ГОСТ 5.1459-72*	25.60	25.62	28.44	26.18	29.01	27.51	30.34	25.60	25.62	28.44	26.18	29.01	27.51	30.34
Ф20АШ ГОСТ 5.1459-72*	2.464	2.464	2.464	2.464	2.464	2.464	2.464	2.464	2.464	2.464	2.464	2.464	2.464	2.464
КЛАСС В-I	13.29	16.29	19.12	17.29	20.28	19.62	23.00	13.29	16.29	19.12	17.29	20.28	19.62	23.00
Ф5ВI ГОСТ 6727-53*	13.29	16.29	19.12	17.29	20.28	19.62	23.00	13.29	16.29	19.12	17.29	20.28	19.62	23.00
ЗАКЛАДНЫЕ ИЗДЕЛИЯ	56.17	59.02	60.74	60.74	63.26	63.26	66.43	56.17	58.82	60.48	60.48	63.00	63.00	65.98
ПРОФИЛЬНАЯ СТАЛЬ	33.01	33.01	33.01	33.01	33.01	33.01	33.01	33.01	33.01	33.01	33.01	33.01	33.01	33.01
ПОЛОСОВАЯ	33.01	33.01	33.01	33.01	33.01	33.01	33.01	33.01	33.01	33.01	33.01	33.01	33.01	33.01
-110Х10 ГОСТ 103-76 С38/23	2.244	2.244	2.244	2.244	2.244	2.244	2.244	2.244	2.244	2.244	2.244	2.244	2.244	2.244
-140Х10 ГОСТ 103-76 С38/23	30.76	30.76	30.76	30.76	30.76	30.76	30.76	30.76	30.76	30.76	30.76	30.76	30.76	30.76
АРМАТУРНАЯ СТАЛЬ	23.16	26.01	27.73	27.73	30.25	30.25	33.42	23.16	25.81	27.47	27.47	29.99	29.99	32.97
КЛАСС А-I	7.713	10.56	12.28	12.28	14.80	14.80	17.98	7.713	10.36	12.02	12.02	14.55	14.55	17.52
Ф14АI ГОСТ 5781-75	6.635	–	–	–	–	–	–	6.635						
Ф16АI ГОСТ 5781-75	1.078	10.56	5.254	5.254	–	–	–	1.078	10.36	5.254	5.254			
Ф18АI ГОСТ 5781-75	–	–	7.026	7.026	12.73	12.73	5.701	–	–	6.771	6.771	12.47	12.47	5.701
Ф20АI ГОСТ 5781-75	–	–	–	–	2.075	2.075	12.28	–	–	–	–	2.075	2.075	11.82
КЛАСС А-Ш	15.45	15.45	15.45	15.45	15.45	15.45	15.45	15.45	15.45	15.45	15.45	15.45	15.45	15.45
Ф16АШ ГОСТ 5.1459-72*	14.38	14.38	14.38	14.38	14.38	14.38	14.38	14.38	14.38	14.38	14.38	14.38	14.38	14.38
Ф12АШ ГОСТ 5.1459-72*	1.064	1.064	1.064	1.064	1.064	1.064	1.064	1.064	1.064	1.064	1.064	1.064	1.064	1.064

МАРКИРОВКА ИЗДЕЛИИ ПО ИСПОЛНЕНИЯМ ПРИВЕДЕНА

В ТАБЛИЦЕ ИСПОЛНЕНИЙ К СБОРОЧНОМУ ЧЕРТЕЖУ

НАЧ.ОТД	ВОЛЫНСКИЙ		25.03
НОРМОК.	НОСОВА		24.03
ГИП	ПРИГОРЕВ		24.03
РУК.ГР	ОСТРОВА		24.03
РУК.ГР	ОСИНА		24.03
ПРОВЕРИЛ	ЛУКИНА		24.03
РАЗРАБОТ.	ВАСИЛЬЕВА		24.03

1.020-1.6-2 1.0.0.0 ВМС

ДИАФРАГМА ЖЕСТКОСТИ

СТАДИЯ	ЛИСТ	ЛИСТОВ
Р		1

ЦНИИЭП торгово-бытовых зданий и туристских комплексов

Киев ЗНИИЭП ТИП КОР. Разраб.

ФОРМАТ	ЗОНА	ПОЗ	ОБОЗНАЧЕНИЕ	НАИМЕНОВАНИЕ	КОЛ НА ИСПОЛН. 1.020-1.6-2 2.0.0.0- —	01	02	03	04	05	ПРИМЕЧАНИЕ
				ДОКУМЕНТАЦИЯ:							
12			1.020-1.6-2 2.0.0.0 СБ	СБОРОЧНЫЙ ЧЕРТЕЖ	*	*	*	*	*	*	
12			1.020-1.6-2 0.0.0.0 У	УЗЛЫ	*	*	*	*	*	*	
12			1.020-1.6-2 2.0.0.0 ВМС	ВЕДОМОСТЬ МАТЕРИАЛОВ И ВЫБОРКА СТАЛИ	*	*	*	*	*	*	
12			1.020-1.6-2 0.0.0.0 ПЗ	ПОЯСНИТЕЛЬНАЯ ЗАПИСКА	*	*	*	*	*	*	
				СБОРОЧНЫЕ ЕДИНИЦЫ:							
12		1	1.020-1.6-3 0.1.0.0-05	КАРКАС УКР.СБ. СМН-6	1	1	1	1	1	1	
12		2	1.020-1.6-3 0.1.0.0-12	КАРКАС УКР.СБ. СМН-13	1	1	1	1	1	1	
11		3	1.020-1.6-3 0.2.0.0-03	КАРКАС УКР.СБ. СКР-4	1	1					
			1.020-1.6-3 0.2.0.0-01	КАРКАС УКР.СБ. СКР-2	-	-	1	-	1		
			1.020-1.6-3 0.2.0.0-04	КАРКАС УКР.СБ. СКР-5	-	-	-	1	-	1	
12		4	1.020-1.6-3 0.0.3.0-05	КАРКАС ПЛОСКИЙ КР-6	3	3	3	3	3	3	
12		5	1.020-1.6-3 0.0.3.0-12	КАРКАС ПЛОСКИЙ КР-13	1	1					
			1.020-1.6-3 0.0.3.0-10	КАРКАС ПЛОСКИЙ КР-11	-	-	1	-	1		
			1.020-1.6-3 0.0.3.0-13	КАРКАС ПЛОСКИЙ КР-14	-	-	-	1	-	1	
12		6	1.020-1.6-3 0.0.3.0-24	КАРКАС ПЛОСКИЙ КР-25	2	1					
			1.020-1.6-3 0.0.3.0-22	КАРКАС ПЛОСКИЙ КР-23	-	-	2	-	1		
			1.020-1.6-3 0.0.3.0-25	КАРКАС ПЛОСКИЙ КР-26	-	-	-	2	-	1	
12		7	1.020-1.6-3 0.0.3.0-30	КАРКАС ПЛОСКИЙ КР-31	8	8	8	8	8	8	
12		8	1.020-1.6-3 0.0.3.0-34	КАРКАС ПЛОСКИЙ КР-35	2	2	2	2	2	2	
12		9	1.020-1.6-3 0.0.3.0-35	КАРКАС ПЛОСКИЙ КР-36	2	2	2	2	2	2	
12		10	1.020-1.6-3 0.0.1.0-22	СЕТКА С-23	1	1					
			1.020-1.6-3 0.0.1.0-13	СЕТКА С-14	-	-	1	-	1		
			1.020-1.6-3 0.0.1.0-19	СЕТКА С-20	-	-	-	1	-	1	
12		11	1.020-1.6-3 0.0.1.0-48	СЕТКА С-49	1	1					
			1.020-1.6-3 0.0.1.0-39	СЕТКА С-40	-	-	1	-	1		
			1.020-1.6-3 0.0.1.0-45	СЕТКА С-46	-	-	-	1	-	1	
12		12	1.020-1.6-3 0.0.5.0-03	ПЕТЛЯ СТРОП. СПВ-4	2						
			1.020-1.6-3 0.0.5.0-08	ПЕТЛЯ СТРОП. СПВ-10	-	2					
			1.020-1.6-3 0.0.5.0-02	ПЕТЛЯ СТРОП. СПВ-3	-	-	2				
			1.020-1.6-3 0.0.5.0-04	ПЕТЛЯ СТРОП. СПВ-5	-	-	-	2			
			1.020-1.6-3 0.0.5.0-07	ПЕТЛЯ СТРОП. СПВ-9	-	-	-	-	2		
			1.020-1.6-3 0.0.5.0-09	ПЕТЛЯ СТРОП. СПВ-11	-	-	-	-	-	2	
12		13	1.020-1.6-3 0.0.5.0-13	ПЕТЛЯ СТРОП. СПГ-4	2	2	-	2	-	2	
			1.020-1.6-3 0.0.5.0-12	ПЕТЛЯ СТРОП. СПГ-3	-	-	2	-	2		
				ДЕТАЛИ:							МАССА ,КГ
ВЧ		14		СТ.ОТД.ГОСТ 5781-75 Ф6АШ L=130	20	20	20	20	20	20	0.029
ВЧ		15		СТ.ОТД.ГОСТ 5.1459-72* Ф20АШ L=250	4	4	4	4	4	4	0.616

НАЧ ОТД	ВОЛЫНСКИЙ		25.03
Н КОНТР	НОСОВА		24.03
ГИП	ПРИГОРЕВ		24.03
РУК. ГР.	ОСИНА		24.03
РУК. ГР.	ОСТРОВА		24.03
ПРОВЕРИЛ	ВАСИЛЬЕВА		24.03
РАЗРАБ	ЛУКИНА		24.03

1.020-1.6-2 2.0.0.0

ДИАФРАГМА ЖЕСТКОСТИ

СТАДИЯ	ЛИСТ	ЛИСТОВ
Р		1

ЦНИИЭП торгово бытовых зданий и туристских комплексов

Киев ЗНИИЭП

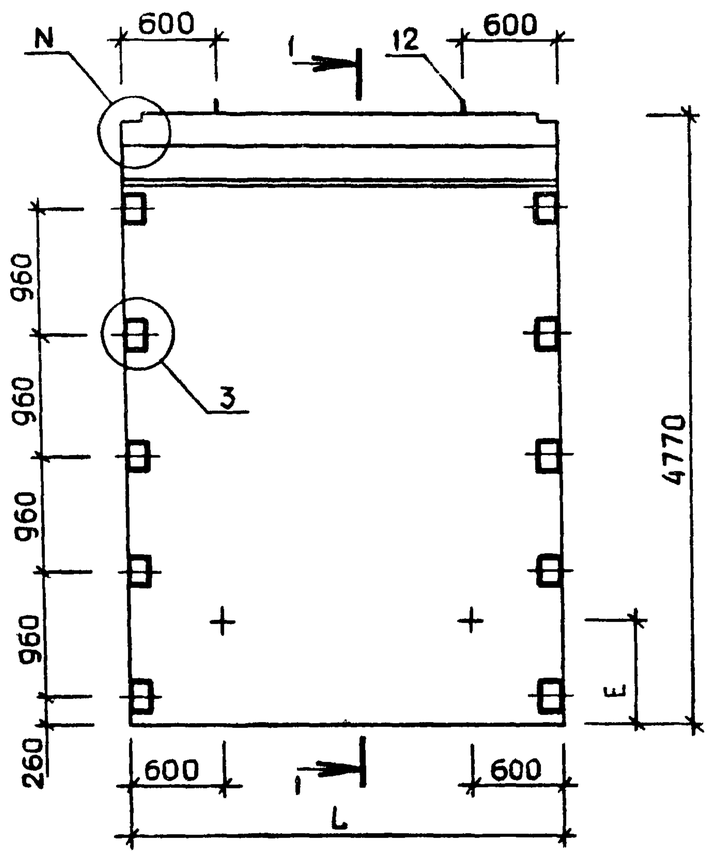

1-1 РИС. 1

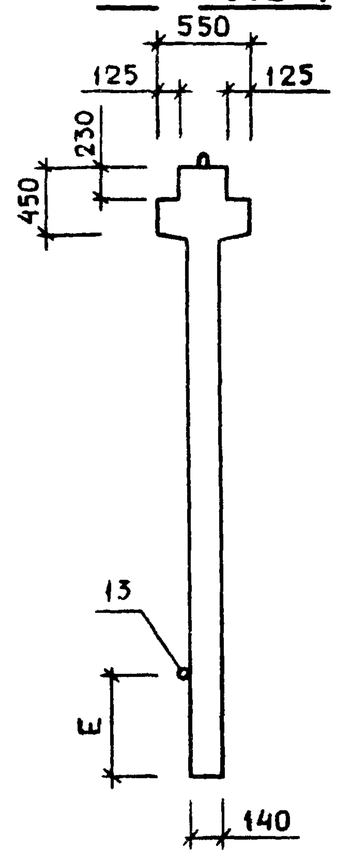

1-1 РИС. 2

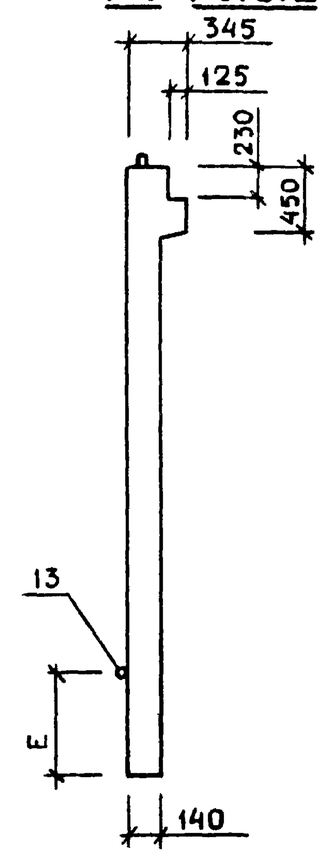

ТАБЛИЦА 2

НОМЕР УЗЛА	НОМЕР ЛИСТА
I	I
2	I
3	I
5	2
6	2
7	2
8	2
I4	3
I6	5
I8	5

ТАБЛИЦА 1

ОБОЗНАЧЕНИЕ	МАРКА	L	N	S	T	E	N I	РИС.	МАССА
I.020-I.6-2 2.0.0.0	2Д 30.48	2980	I	I350	I00	780	I6	I,3,4,6	5967
-0I	IД 30.48	2980	2	I350	I00	780	I8	2,3,5,6	547I
-02	2Д 24.48	2380	I	I050	80	580	I6	I,3,4,6	4765
-03	2Д 32.48	3I60	I	I440	I05	780	I6	I,3,4,6	6327
-04	IД 24.48	2380	2	I050	80	580	I8	2,3,5,6	4369
-05	IД 32.48	3I60	2	I440	I05	780	I8	2,3,5,6	580I

УЗЛЫ СМ. I.020-I.6-2 0.0.0.0 У

НОМЕРА ЛИСТОВ ПРИВЕДЕНЫ В ТАБЛИЦЕ 2

В ТАБЛИЦЕ ИСПОЛНЕНИЙ РАЗМЕРЫ ПРИВЕДЕНЫ В мм, МАССА В кг

НАЧ ОТД	ВОЛЫНСКИЙ		25.03
Н КОНТР	НОСОВА		24.03
ГИП	ПРИГОРЕВ		24 03
РУК. ГР.	ОСИНА		24 03
РУК. ГР.	ОСТРОВА		24 03
ПРОВЕРИЛ	ВАСИЛЬЕВА		24 03
РАЗРАБ.	ЛУКИНА		24 03

1.020-1.6-2 2.0.0.0 СБ

ДИАФРАГМА ЖЕСТКОСТИ

СТАДИЯ	МАССА	МАСШТАБ
Р	СМ ТАБЛ	

ЛИСТ 1 ЛИСТОВ 2

ЦНИИЭП торгово-бытовых зданий и туристских комплексов

ФОРМАТ 12

РИС.3 АРМАТУРА В СБОРЕ

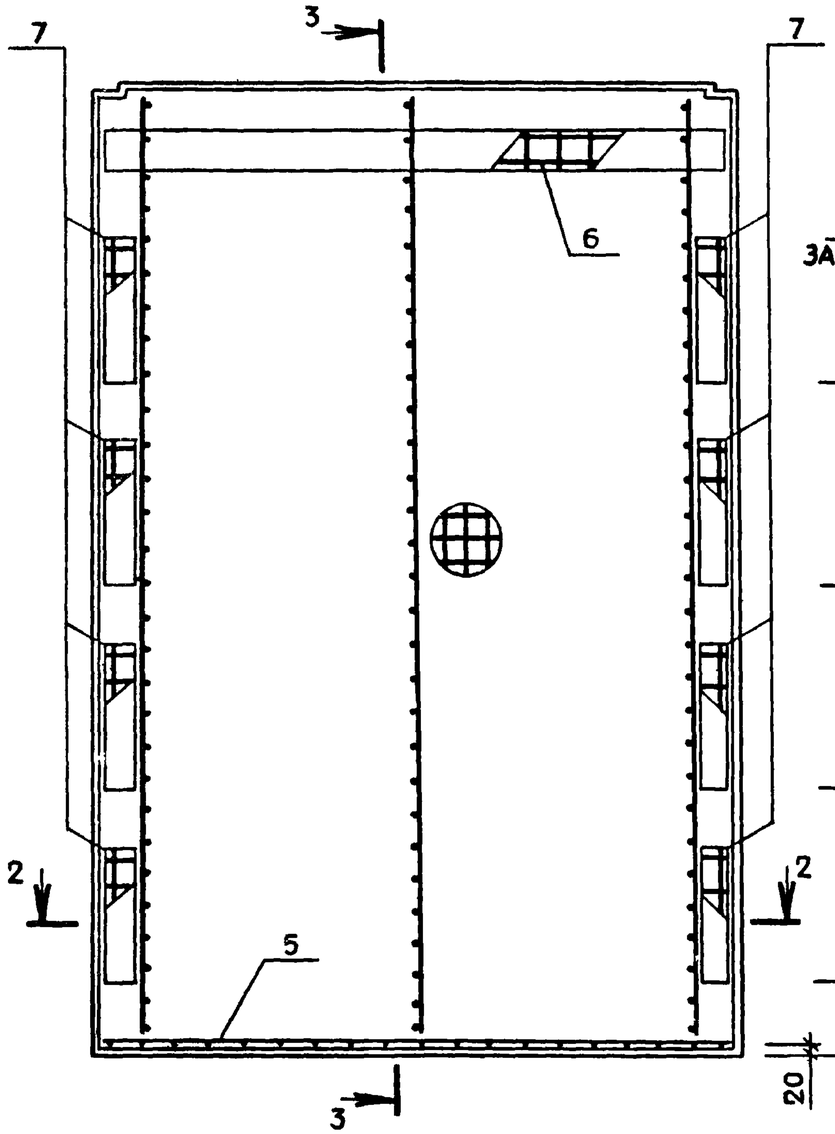

3-3
РИС.4

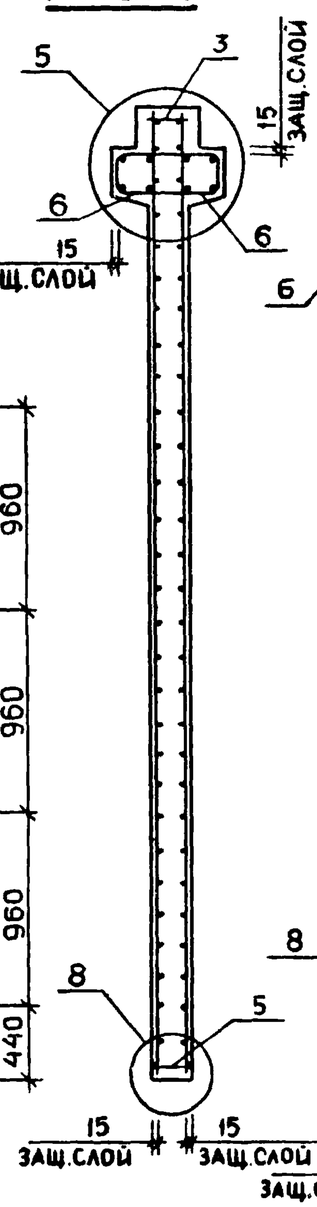

3-3
РИС.5

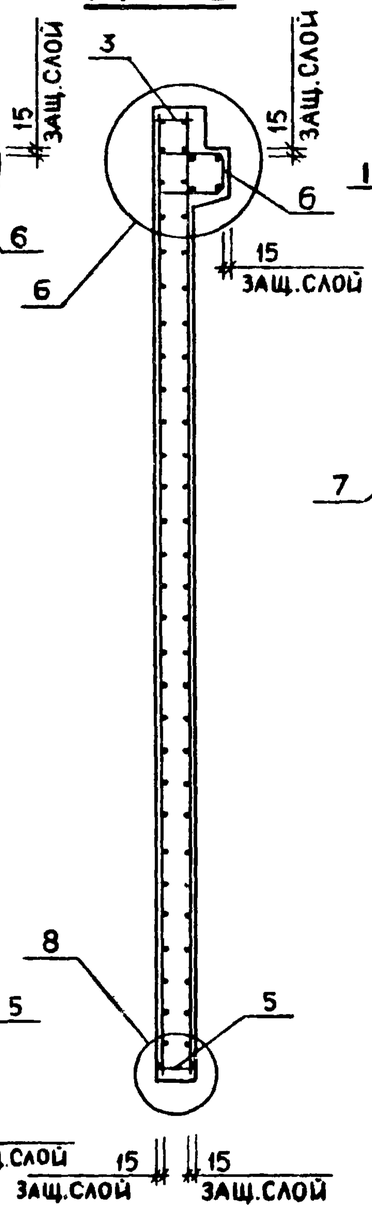

РИС.6 РАЗМЕЩЕНИЕ ПЕТЕЛЬ И ЗАКЛАДНЫХ ИЗДЕЛИЙ

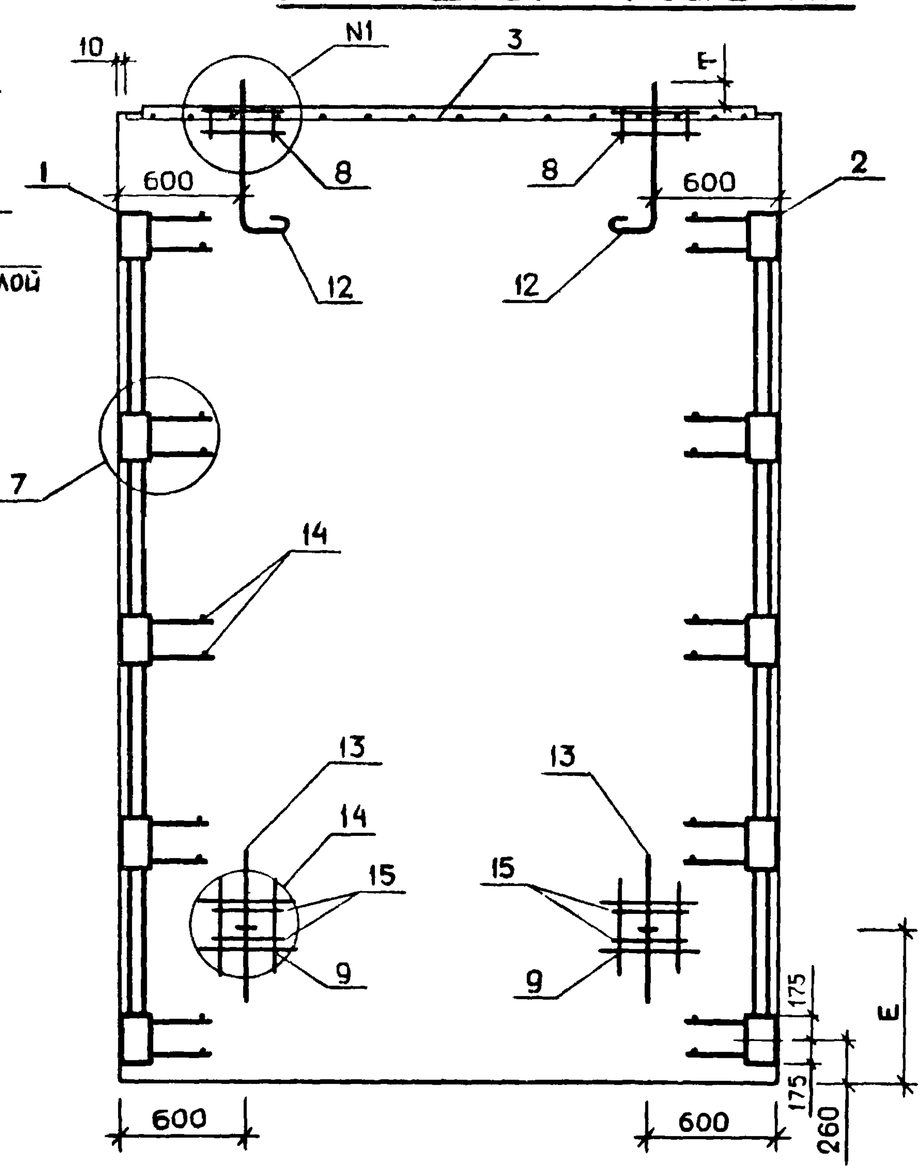

2-2

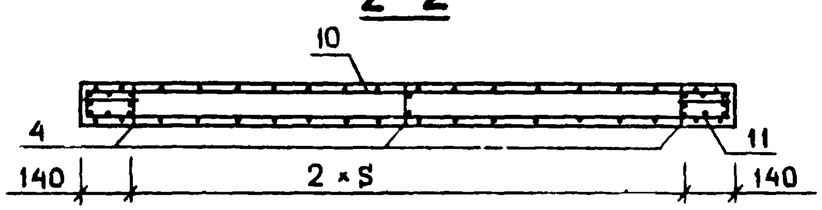

1.020-1.6-2 2.0.0.0 СБ	ЛИСТ 2

НАИМЕНОВНИЕ	КОЛ НА ИСПОЛН 1.020-1.6-2 3.0.0.0-					
	–	01	02	03	04	05
МАТЕРИАЛЫ:						
БЕТОН М250 М.КУБ.	2.306	3.062	2.148	2.851	2.887	2.689
ПОКАЗАТЕЛИ:						
МАССА СТАЛИ,КГ	364.2	439.7	357.5	432.7	423.8	415.6
АРМАТУРНЫЕ ИЗДЕЛИЯ	270.8	343.3	264.6	335.2	325.9	318.0
АРМАТУРНАЯ СТАЛЬ	270.8	343.3	264.6	335.2	325.9	318.0
КЛАСС А-Ш	243.4	308.0	237.2	299.8	292.2	284.4
Ф6АШ ГОСТ 5781-75	28.37	33.03	22.11	24.85	32.16	24.32
Ф14АШ ГОСТ 5.1459-72*	172.5	229.9	172.5	229.9	215.6	215.6
Ф16АШ ГОСТ 5.1459-72*	40.12	42.58	40.12	42.58	42.01	42.01
Ф20АШ ГОСТ 5.1459-72*	2.464	2.464	2.464	2.464	2.464	2.464
КЛАСС В-I	27.34	35.28	27.34	35.28	33.62	33.62
Ф5ВI ГОСТ 6727-53*	27.34	35.28	27.34	35.28	33.62	33.62
ЗАКЛАДНЫЕ ИЗДЕЛИЯ	92.71	96.36	92.26	97.58	98.01	97.58
ПРОФИЛЬНАЯ СТАЛЬ	48.39	48.39	48.39	48.39	48.39	48.39
ПОЛОСОВАЯ	48.39	48.39	48.39	48.39	48.39	48.39
-110Х10 ГОСТ 103-76 С38/23	2.244	2.244	2.244	2.244	2.244	2.244
-140Х10 ГОСТ 103-76 С38/23	46.15	46.15	46.15	46.15	46.15	46.15
АРМАТУРНАЯ СТАЛЬ	44.31	47.96	43.86	49.18	49.61	49.18
КЛАСС А-I	21.68	13.98	21.23	26.54	26.97	26.54
Ф20АI ГОСТ 5781-75	21.68	–	21.23			
Ф22АI ГОСТ 5781-75	–	13.98	–	26.54	26.97	26.54
КЛАСС А-П	–	11.34				
Ф22АП ГОСТ 5781-75	–	11.34				
КЛАСС А-Ш	22.63	22.63	22.63	22.63	22.63	22.63
Ф16АШ ГОСТ 5.1459-72*	21.57	21.57	21.57	21.57	21.57	21.57
Ф12АШ ГОСТ 5.1459-72*	1.064	1.064	1.064	1.064	1.064	1.064

МАРКИРОВКА ИЗДЕЛИЙ ПО ИСПОЛНЕНИЯМ ПРИВЕДЕНА

В ТАБЛИЦЕ ИСПОЛНЕНИЙ К СБОРОЧНОМУ ЧЕРТЕЖУ

НАЧ.ОТД.	ВОЛЫНСКИЙ		25.03
НОРМОК.	ВАСИЛЬЕВА		24.03
ГИП	ПРИГОРЕВ		24.03
РУК.ГР	ОСИНА		24.03
РУК.ГР.	ОСТРОВА		24.03
ПРОВЕР.	НОСОВА		24.03
РАЗРАБОТ.	ЛУКИНА		24.03

1.020-1.6-2 3.0.0.0 ВМС

ДИАФРАГМА ЖЕСТКОСТИ

СТАДИЯ	ЛИСТ	ЛИСТОВ
Р		1

ЦНИИЭП торгово-бытовых зданий и туристских комплексов

17540 13

ФОРМАТ 12

Формат	Зона	Поз.	Обозначение	Наименование	Кол. на исполн. 1.020-1.6-2 3.0.0.0- —	01	02	03	04	05	Примечание
				Документация:							
12			1.020-1.6-2 3.0.0.0 СБ	Сборочный чертеж	*	*	*	*	*	*	
12			1.020-1.6-2 0.0.0.0 У	Узлы	*	*	*	*	*	*	
12			1.020-1.6-2 3.0.0.0 ВМС	Ведомость материалов и выборка стали	*	*	*	*	*	*	
12			1.020-1.6-2 0.0.0.0 ПЗ	Пояснительная записка	*	*	*	*	*	*	
				Сборочные единицы:							
12		1	1.020-1.6-3 0.1.0.0-06	Каркас укр. сб. СМН-7	1	1	1	1	1	1	
12		2	1.020-1.6-3 0.1.0.0-13	Каркас укр. сб. СМН-14	1	1	1	1	1	1	
11		3	1.020-1.6-3 0.2.0.0-01	Каркас укр. сб. СКР-2	1	—	1				
			1.020-1.6-3 0.2.0.0-04	Каркас укр. сб. СКР-5	—	1	—	1			
			1.020-1.6-3 0.2.0.0-03	Каркас укр. сб. СКР-4	—	—	—	—	1	1	
12		4	1.020-1.6-3 0.0.3.0-06	Каркас плоский КР-7	3	3	3	3	3	3	
12		5	1.020-1.6-3 0.0.3.0-10	Каркас плоский КР-11	1	—	1				
			1.020-1.6-3 0.0.3.0-13	Каркас плоский КР-14	—	1	—	1			
			1.020-1.6-3 0.0.3.0-12	Каркас плоский КР-13	—	—	—	—	1	1	
12		6	1.020-1.6-3 0.0.3.0-22	Каркас плоский КР-23	2	—	1				
			1.020-1.6-3 0.0.3.0-25	Каркас плоский КР-26	—	2	—	1			
			1.020-1.6-3 0.0.3.0-24	Каркас плоский КР-25	—	—	—	—	2	1	
12		7	1.020-1.6-3 0.0.3.0-31	Каркас плоский КР-32	10	10	10	10	10	10	
12		8	1.020-1.6-3 0.0.3.0-34	Каркас плоский КР-35	2	2	2	2	2	2	
12		9	1.020-1.6-3 0.0.3.0-35	Каркас плоский КР-36	2	2	2	2	2	2	
12		10	1.020-1.6-3 0.0.1.0-14	Сетка С-15	1	—	1				
			1.020-1.6-3 0.0.1.0-21	Сетка С-22	—	1	—	1			
			1.020-1.6-3 0.0.1.0-23	Сетка С-24	—	—	—	—	1	1	
12		11	1.020-1.6-3 0.0.1.0-40	Сетка С-41	1	—	1				
			1.020-1.6-3 0.0.1.0-47	Сетка С-48	—	1	—	1			
			1.020-1.6-3 0.0.1.0-49	Сетка С-50	—	—	—	—	1	1	
12		12	1.020-1.6-3 0.0.5.0-03	Петля строп. СПВ-4	2						
			1.020-1.6-3 0.0.5.0-05	Петля строп. СПВ-6	—	2					
			1.020-1.6-3 0.0.5.0-08	Петля строп. СПВ-10	—	—	2				
			1.020-1.6-3 0.0.5.0-09	Петля строп. СПВ-11	—	—	—	2	—	2	
			1.020-1.6-3 0.0.5.0-04	Петля строп. СПВ-5	—	—	—	—	2		
12		13	1.020-1.6-3 0.0.5.0-13	Петля строп. СПГ-4	2	—	2				
			1.020-1.6-3 0.0.5.0-14	Петля строп. СПГ-5	—	2	—	2	2	2	
				Детали:							Масса, кг
Б4		14		ст. отд. ГОСТ 5781-75 ⌀6AIII L=130	24	24	24	24	24	24	0.029
Б4		15		ст. отд. ГОСТ 5.1459-72* ⌀20AIII L=250	4	4	4	4	4	4	0.616

Нач. отд.	Волынский		25.03
Н. контр.	Носова		24.03
ГИП	Пригорев		24.03
Рук. гр.	Осина		24.03
Рук. гр.	Острова		24.03
Провер.	Васильева		24.03
Разраб.	Лукина		24.03

1.020-1.6-2 3.0.0.0

Диафрагма жесткости

Стадия	Лист	Листов
Р		1

ЦНИИЭП торгово-бытовых зданий и туристских комплексов

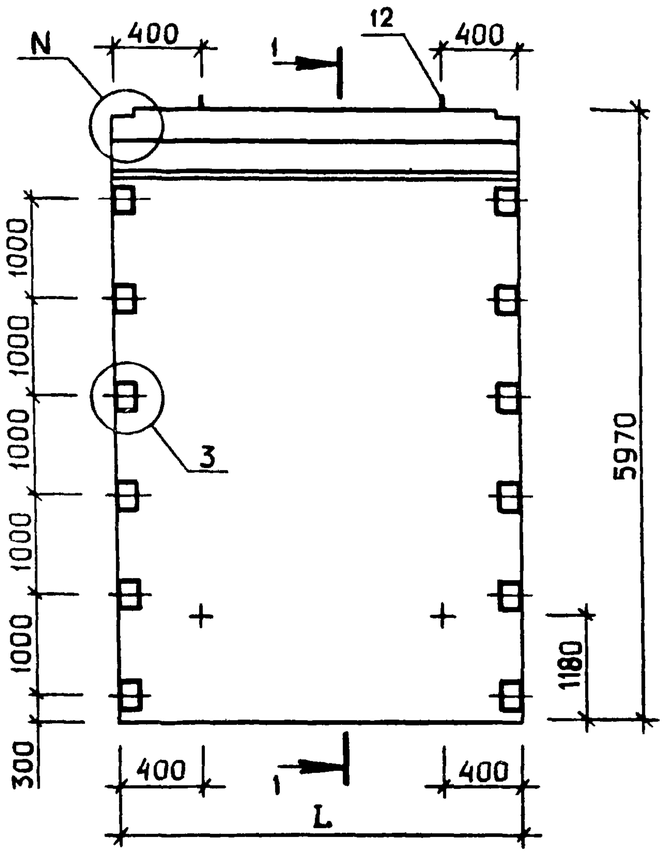

1-1 РИС.1

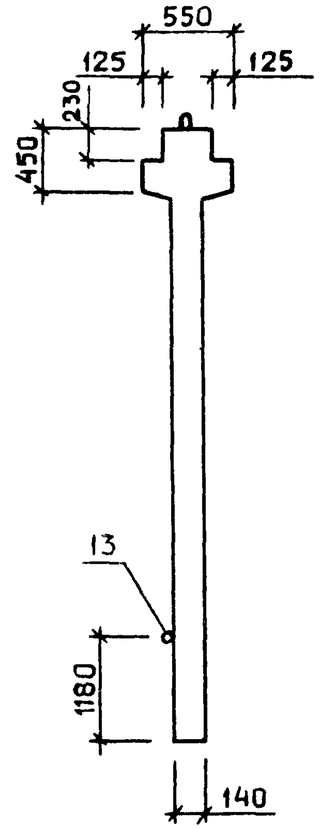

1-1 РИС.2

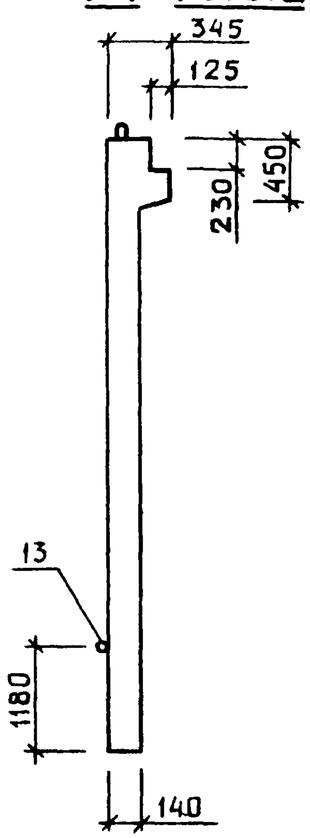

ТАБЛИЦА 2

НОМЕР УЗЛА	НОМЕР ЛИСТА
I	I
2	I
3	I
5	2
6	2
7	2
8	2
I4	3
I6	5
I8	5

ТАБЛИЦА 1

ОБОЗНАЧЕНИЕ	МАРКА	L	N	T	NI	S	РИС.	МАССА
I.020-I.6-2 3.0.0.0	2Д 24.60	2380	I	I00	I6	I050	I,3,4,6	5765
-0I	2Д 32.60	3I60	I	I00	I6	I440	I,3,4,6	7654
-02	IД 24.60	2380	2	I00	I8	I050	2,3,5,6	5369
-03	IД 32.60	3I60	2	I00	I8	I440	2,3,5,6	7I29
-04	2Д 30.60	2980	I	I05	I6	I350	I,3,4,6	72I8
-05	IД 30.60	2980	2	I05	I8	I350	2,3,5,6	6722

УЗЛЫ СМ. I.020-I.6-2 0.0.0.0 У

НОМЕРА ЛИСТОВ ПРИВЕДЕНЫ В ТАБЛИЦЕ 2

В ТАБЛИЦЕ ИСПОЛНЕНИЙ РАЗМЕРЫ ПРИВЕДЕНЫ В мм, МАССА В кг

НАЧ. ОТД	ВОЛЫНСКИЙ		25.03
Н.КОНТР	ЛУКИНА		25.03
ГИП	ПРИГОРЕВ		24.03
РУК. ГР.	ОСТРОВА		24.03
РУК. ГР.	ОСИНА		24.03
ПРОВЕРИЛ	НОСОВА		24.03
РАЗРАБ	ВАСИЛЬЕВА		24.03

1.020-1.6-2 3.0.0.0 СБ

ДИАФРАГМА ЖЕСТКОСТИ

СТАДИЯ	МАССА	МАСШТАБ
Р	СМ ТАБЛ	

ЛИСТ 1 ЛИСТОВ 2

ЦНИИЭП торгово-бытовых зданий и туристских комплексов

17540 15

ФОРМАТ 12

РИС.3 АРМАТУРА В СБОРЕ

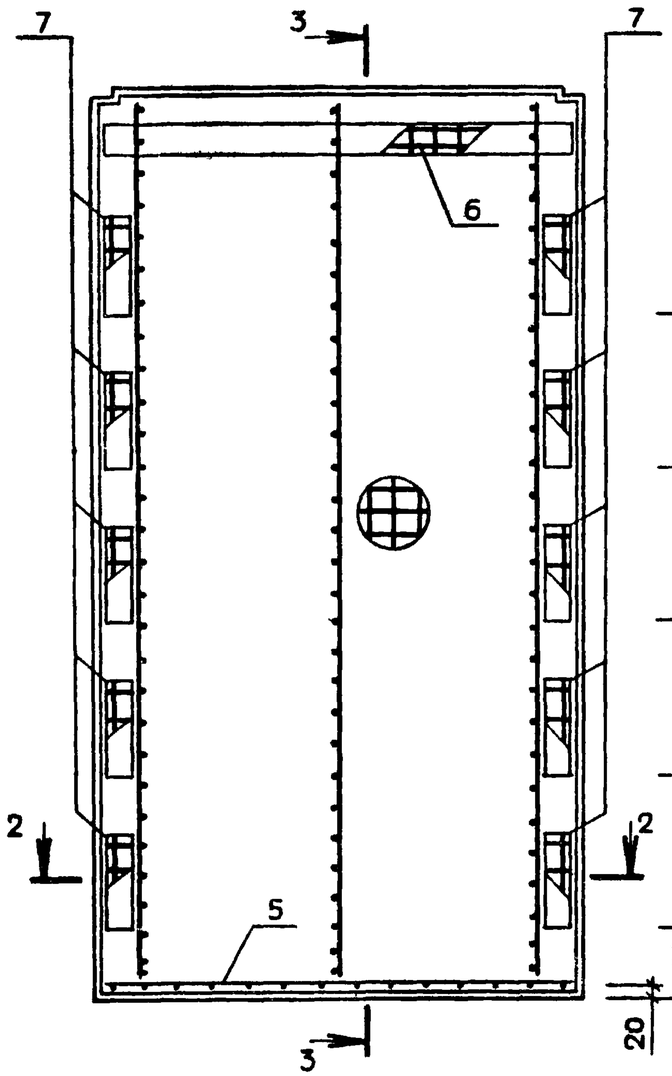

3-3 РИС.4

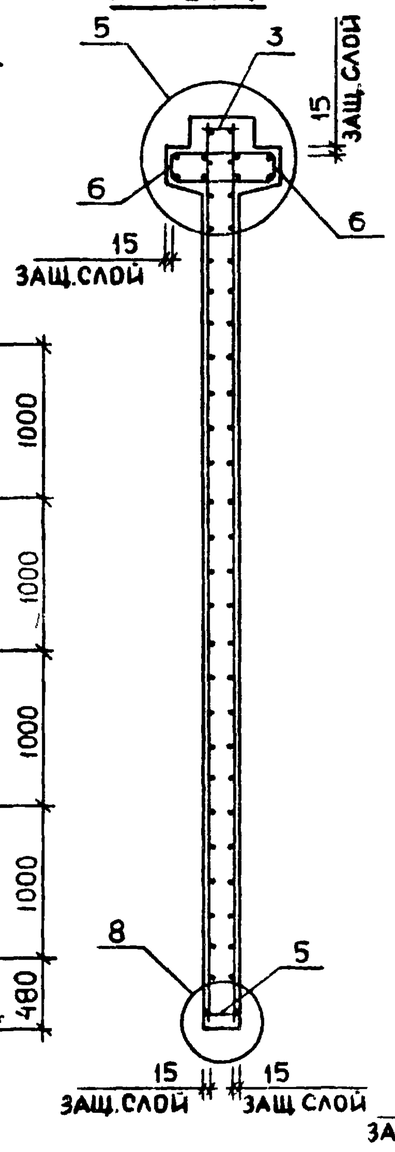

3-3 РИС.5

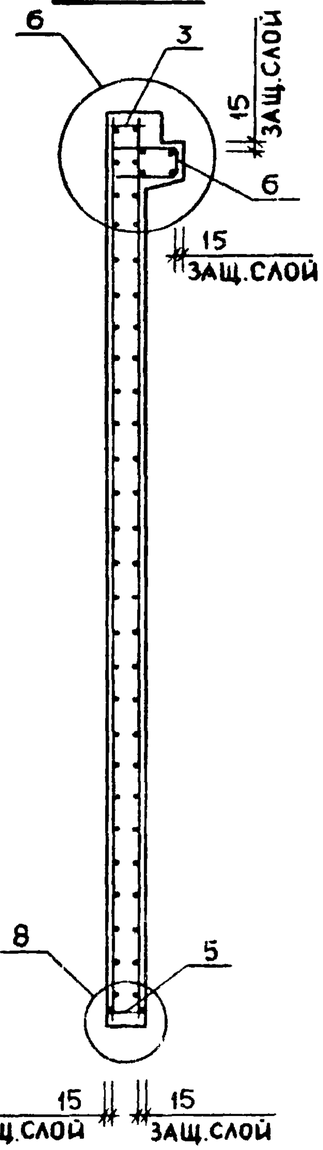

РИС.6 РАЗМЕЩЕНИЕ ПЕТЕЛЬ И ЗАКЛАДНЫХ ИЗДЕЛИЙ

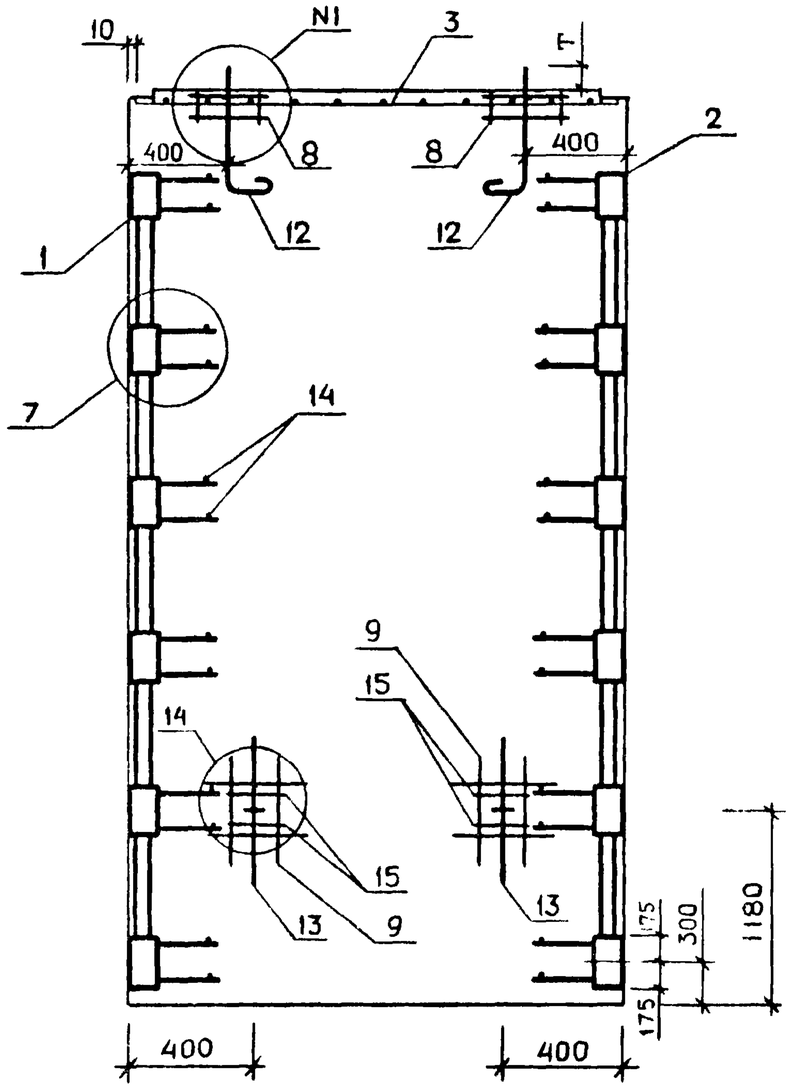

2-2

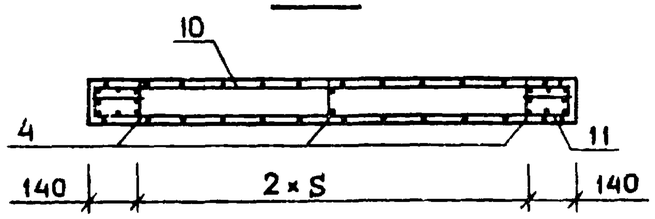

1.020-1.6-2 3.0.0.0 СБ	Лист 2

17540

ФОРМАТ 12

НАИМЕНОВНИЕ	КОП НА ИСПОЛН 1.020-1.6-2 2.0.0.0-					
	–	01	02	03	04	05
МАТЕРИАЛЫ:						
БЕТОН М250 М.КУБ.	2.387	2.188	1.906	2.531	1.748	2.321
ПОКАЗАТЕЛИ:						
МАССА СТАЛИ,КГ	301.0	292.8	258.7	315.0	252.2	306.4
АРМАТУРНЫЕ ИЗДЕЛИЯ	219.6	211.8	184.2	230.8	178.0	222.7
АРМАТУРНАЯ СТАЛЬ	219.6	211.8	184.2	230.8	178.0	222.7
КЛАСС А-Ш	193.3	185.5	162.3	203.2	156.0	195.0
Ф6АШ ГОСТ 5781-75	29.67	21.83	25.88	30.54	19.62	22.36
Ф12АШ ГОСТ 5.1459-72*	126.5	126.5	101.2	134.9	101.2	134.9
Ф16АШ ГОСТ 5.1459-72*	34.69	34.69	32.80	35.26	32.80	35.26
Ф20АШ ГОСТ 5.1459-72*	2.464	2.464	2.464	2.464	2.464	2.464
КЛАСС В-I	26.30	26.30	21.87	27.63	21.87	27.63
Ф5ВI ГОСТ 6727-53*	26.30	26.30	21.87	27.63	21.87	27.63
ЗАКЛАДНЫЕ ИЗДЕЛИЯ	81.42	80.97	74.55	84.21	74.29	83.78
ПРОФИЛЬНАЯ СТАЛЬ	40.70	40.70	40.70	40.70	40.70	40.70
ПОЛОСОВАЯ	40.70	40.70	40.70	40.70	40.70	40.70
-110Х10 ГОСТ 103-76 С38/23	2.244	2.244	2.244	2.244	2.244	2.244
-140Х10 ГОСТ 103-76 С38/23	38.46	38.46	38.46	38.46	38.46	38.46
АРМАТУРНАЯ СТАЛЬ	40.72	40.27	33.84	43.51	33.59	43.08
КЛАСС А-I	21.68	21.23	14.80	24.47	14.55	24.04
Ф18АI ГОСТ 5781-75	–	–	12.73	–	12.47	
Ф20АI ГОСТ 5781-75	21.68	21.23	2.075	11.48	2.075	11.48
Ф22АI ГОСТ 5781-75	–	–	–	12.99	–	12.56
КЛАСС А-Ш	19.04	19.04	19.04	19.04	19.04	19.04
Ф16АШ ГОСТ 5.1459-72*	17.98	17.98	17.98	17.98	17.98	17.98
Ф12АШ ГОСТ 5.1459-72*	1.064	1.064	1.064	1.064	1.064	1.064

МАРКИРОВКА ИЗДЕЛИЙ ПО ИСПОЛНЕНИЯМ ПРИВЕДЕНА

В ТАБЛИЦЕ ИСПОЛНЕНИЙ К СБОРОЧНОМУ ЧЕРТЕЖУ

НАЧ.ОТД	БОЛЫНСКИЙ		25.03
НОРМОК.	НОСОВА		24.03
ГИП	ПРИГОРЕВ		24.03
РУК.ГР	ОСТРОВА		24.03
РУК.ГР	ОСИНА		24.03
ПРОВЕРИЛ	ЛУКИНА		24.03
РАЗРАБОТ.	ВАСИЛЬЕВА		24.03

1.020-1.6-2 2.0.0.0 ВМС

ДИАФРАГМА ЖЕСТКОСТИ

СТАДИЯ	ЛИСТ	ЛИСТОВ
Р		1

ЦНИИЭП торгово-бытовых зданий и туристских комплексов

ФОРМАТ	ЗОНА	ПОЗ.	ОБОЗНАЧЕНИЕ	НАИМЕНОВАНИЕ	КОЛ НА ИСПОЛН. 1.020-1.6-2 4.0.0.0- —	01	02	03	04	05	06	07	ПРИМЕЧАНИЕ
				ДОКУМЕНТАЦИЯ:									
12			1.020-1.6-2 4.0.0.0 СБ	СБОРОЧНЫЙ ЧЕРТЕЖ	*	*	*	*	*	*	*	*	
12			1.020-1.6-2 0.0.0.0 У	УЗЛЫ	*	*	*	*	*	*	*	*	
12			1.020-1.6-2 4.0.0.0 ВМС	ВЕДОМОСТЬ МАТЕРИАЛОВ И ВЫБОРКА СТАЛИ	*	*	*	*	*	*	*	*	
12			1.020-1.6-2 0.0.0.0 ПЗ	ПОЯСНИТЕЛЬНАЯ ЗАПИСКА	*	*	*	*	*	*	*	*	
				СБОРОЧНЫЕ ЕДИНИЦЫ:									
12		1	1.020-1.6-3 0.1.0.0-03	КАРКАС УКР.СБ. СМН-4	1	-	1	-	1	-	1		
			1.020-1.6-3 0.1.0.0-04	КАРКАС УКР.СБ. СМН-5	-	1	-	1	-	1	-	1	
12		2	1.020-1.6-3 0.1.0.0-10	КАРКАС УКР.СБ. СМН-11	1	-	1	-	1	-	1		
			1.020-1.6-3 0.1.0.0-11	КАРКАС УКР.СБ. СМН-12	-	1	-	1	-	1	-	1	
11		3	1.020-1.6-3 0.2.0.0-02	КАРКАС УКР.СБ. СКР-3	1	1	-	-	1	1			
			1.020-1.6-3 0.2.0.0-04	КАРКАС УКР.СБ. СКР-5	-	-	1	1	-	-	1	1	
12		4	1.020-1.6-3 0.0.3.0-03	КАРКАС ПЛОСКИЙ КР-4	2	-	2	-	2	-	2		
			1.020-1.6-3 0.0.3.0-04	КАРКАС ПЛОСКИЙ КР-5	-	2	-	2	-	2	-	2	
12		5	1.020-1.6-3 0.0.3.0-08	КАРКАС ПЛОСКИЙ КР-9	2	2	-	-	2	2			
			1.020-1.6-3 0.0.3.0-07	КАРКАС ПЛОСКИЙ КР-8	-	-	2	2	-	-	2	2	
12		6	1.020-1.6-3 0.0.3.0-17	КАРКАС ПЛОСКИЙ КР-18	2	2	2	2	2	2	2	2	
12		7	1.020-1.6-3 0.0.3.0-23	КАРКАС ПЛОСКИЙ КР-24	2	2	-	-	1	1			
			1.020-1.6-3 0.0.3.0-25	КАРКАС ПЛОСКИЙ КР-26	-	-	2	2	-	-	1	1	
12		8	1.020-1.6-3 0.0.3.0-29	КАРКАС ПЛОСКИЙ КР-30	6	-	6	-	6	-	6		
			1.020-1.6-3 0.0.3.0-32	КАРКАС ПЛОСКИЙ КР-33	-	6	-	6	-	6	-	6	
12		9	1.020-1.6-3 0.0.2.0-22	СЕТКА С-75	1	-	1	-	1	-	1		
			1.020-1.6-3 0.0.2.0-23	СЕТКА С-76	-	1	-	1	-	1	-	1	
12		10	1.020-1.6-3 0.0.2.0-28	СЕТКА С-81	1	-	1	-	1	-	1		
			1.020-1.6-3 0.0.2.0-29	СЕТКА С-82	-	1	-	1	-	1	-	1	
12		11	1.020-1.6-3 0.0.2.0-34	СЕТКА С-87	1	-	1	-	1	-	1		
			1.020-1.6-3 0.0.2.0-35	СЕТКА С-88	-	1	-	1	-	1	-	1	
12		12	1.020-1.6-3 0.0.2.0-40	СЕТКА С-93	1	-	1	-	1	-	1		
			1.020-1.6-3 0.0.2.0-41	СЕТКА С-94	-	1	-	1	-	1	-	1	
11		13	1.020-1.6-3 0.0.4.0-02	СЕТКА С-99	2	-	-	-	2				
			1.020-1.6-3 0.0.4.0-03	СЕТКА С-100	-	2	-	-	-	2			
			1.020-1.6-3 0.0.4.0-04	СЕТКА С-101	-	-	2	-	-	-	2		
			1.020-1.6-3 0.0.4.0-05	СЕТКА С-102	-	-	-	2	-	-	-	2	
12		14	1.020-1.6-3 0.0.5.0-01	ПЕТЛЯ СТРОП. СПВ-2	2	2	2						
			1.020-1.6-3 0.0.5.0-02	ПЕТЛЯ СТРОП. СПВ-3	-	-	-	2					
			1.020-1.6-3 0.0.5.0-06	ПЕТЛЯ СТРОП. СПВ-8	-	-	-	-	2	2	2		
			1.020-1.6-3 0.0.5.0-07	ПЕТЛЯ СТРОП. СПВ-9	-	-	-	-	-	-	-	2	
12		15	1.020-1.6-3 0.0.5.0-10	ПЕТЛЯ СТРОП. СПГ-1	2	-	-	-	2				
			1.020-1.6-3 0.0.5.0-11	ПЕТЛЯ СТРОП. СПГ-2	-	2	2	2	-	2	2	2	
				ДЕТАЛИ:									МАССА ,КГ
				СТ.ОТД.ГОСТ 5781-75									
БЧ		16		Ф6АШ L=130	36	40	36	40	36	40	36	40	0.029
				СТ.ОТД.ГОСТ 5.1459-72*									
БЧ		17		Ф20АШ L=250	4	4	4	4	4	4	4	4	0.616
БЧ		18		Ф25АШ L=2720	4	4	-	-	4	4	-	-	10.47
				Ф25АШ L=3220	-	-	4	4	-	-	4	4	12.40
11		19	1.020-1.6-3 0.0.0.1-01	СТЕРЖЕНЬ ГНУТЫЙ СГ	5	5	6	6	5	5	6	6	

НАЧ ОТД	ВОЛЫНСКИЙ		25.03
Н КОНТР	ВАСИЛЬЕВА		24.03
ГИП	ПРИГОРЕВ		24.03
РУК ГР	ОСТРОВА		24.03
РУК ГР	ОСИНА		24.03
ПРОВЕРИЛ	ЛУКИНА		24.03
РАЗРАБ	НОСОВА		24.03

1.020-1.6-2 4.0.0.0

ДИАФРАГМА ЖЕСТКОСТИ

СТАДИЯ	ЛИСТ	ЛИСТОВ
Р		1

ЦНИИЭП торгово-бытовых зданий и туристских комплексов

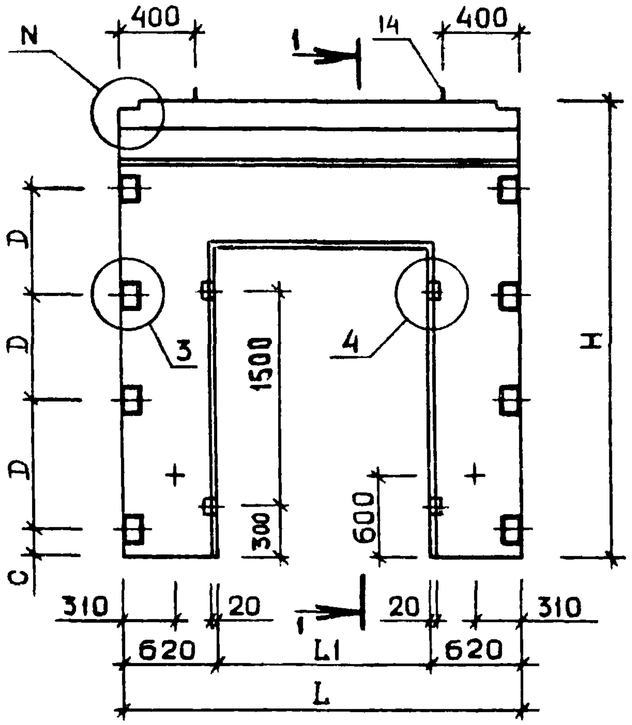

1-1 РИС.1

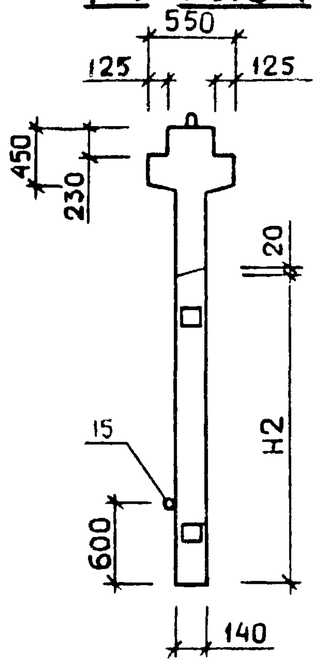

1-1 РИС.2

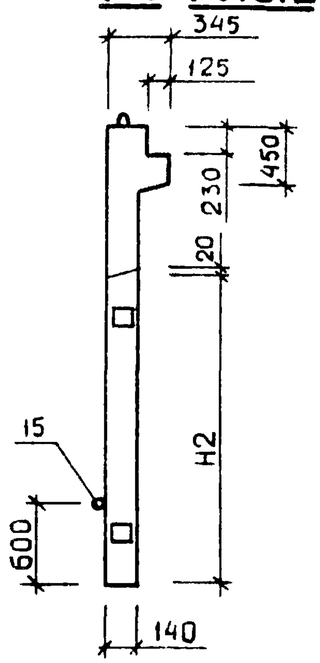

ТАБЛИЦА 2

НОМЕР УЗЛА	НОМЕР ЛИСТА
I	I
2	I
3	I
4	I
8	2
9	3
I0	4
II	4
I2	4
I3	3
I9	5
20	5

ТАБЛИЦА 1

ОБОЗНАЧЕНИЕ	МАРКА	L	H	LI	N	C	D	H 2	CI	NI	РИС.	МАССА
I.020-I.6-2 4.0.0.0	2ДП 26.36	2560	3570	I320	I	200	900	2I40	380	I9	I,3,4,6	3062
-0I	2ДП 26.42	2560	4I70	I320	I	280	I050	2I40	460	I9	I,3,4,6	3600
-02	2ДП 32.36	3I60	3570	I920	I	200	900	2540	380	I9	I,3,4,6	3340
-03	2ДП 32.42	3I60	4I70	I920	I	280	I050	2540	460	I9	I,3,4,6	4004
-04	IДП 26.36	2560	3570	I320	2	200	900	2I40	380	20	2,3,5,6	2636
-05	IДП 26.42	2560	4I70	I320	2	280	I050	2I40	460	20	2,3,5,6	3I73
-06	IДП 32.36	3I60	3570	I920	2	200	900	2540	380	20	2,3,5,6	28I4
-07	IДП 32.42	3I60	4I70	I920	2	280	I050	2540	460	20	2,3,5,6	3478

УЗЛЫ СМ. I.020-I.6-2 0.0.0.0 У

НОМЕРА ЛИСТОВ ПРИВЕДЕНЫ В ТАБЛИЦЕ 2

В ТАБЛИЦЕ ИСПОЛНЕНИЙ РАЗМЕРЫ ПРИВЕДЕНЫ В мм, МАССА В кг

НАЧ ОТД	ВОЛЫНСКИЙ		25.03
Н КОНТР	ВАСИЛЬЕВА		24.03
ГИП	ПРИГОРЕВ		24.03
РУК. ГР.	ОСТРОВА		24.03
РУК. ГР.	ОСИНА		24.03
ПРОВЕРИЛ	ЛУКИНА		24.03
РАЗРАБ	НОСОВА		24.03

1.020-1.6-2 4.0.0.0 СБ

ДИАФРАГМА ЖЕСТКОСТИ

СТАДИЯ	МАССА	МАСШТАБ
Р	СМ ТАБЛ	

ЛИСТ 1 ЛИСТОВ 2

ЦНИИЭП торгово бытовых зданий и туристских комплексов

РИС.3 АРМАТУРА В СБОРЕ

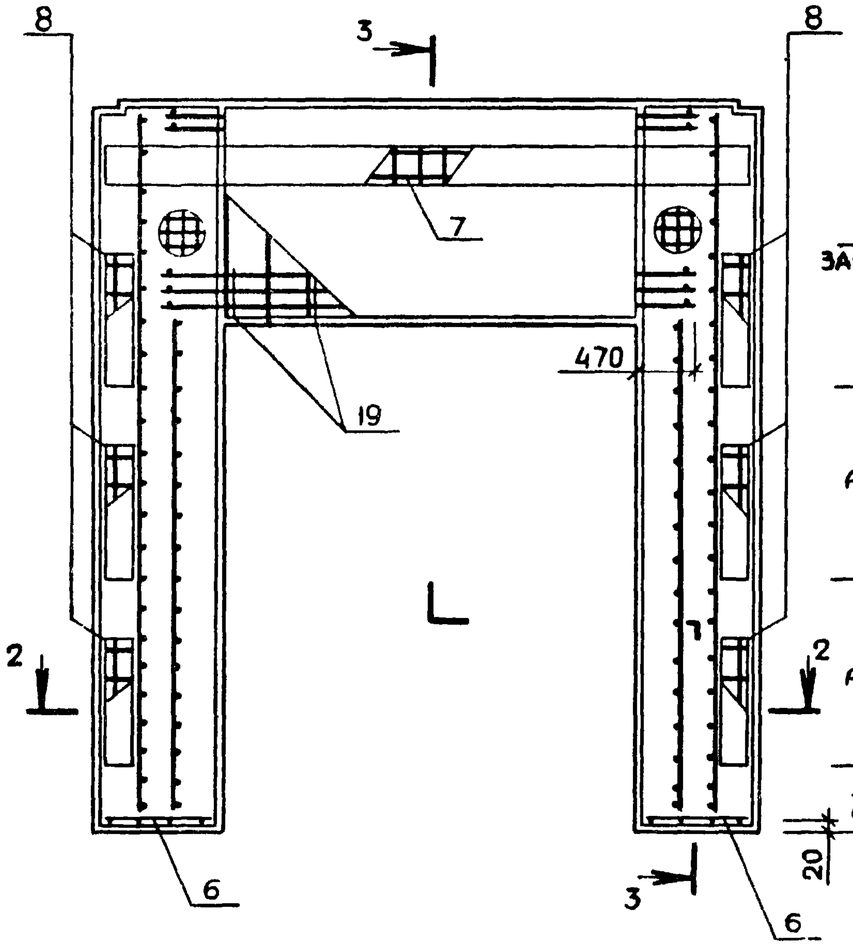

3-3
РИС.4

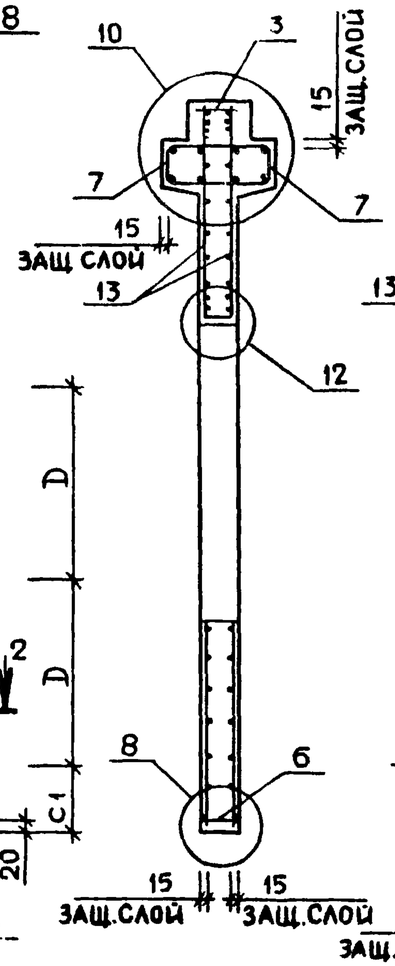

3-3
РИС.5

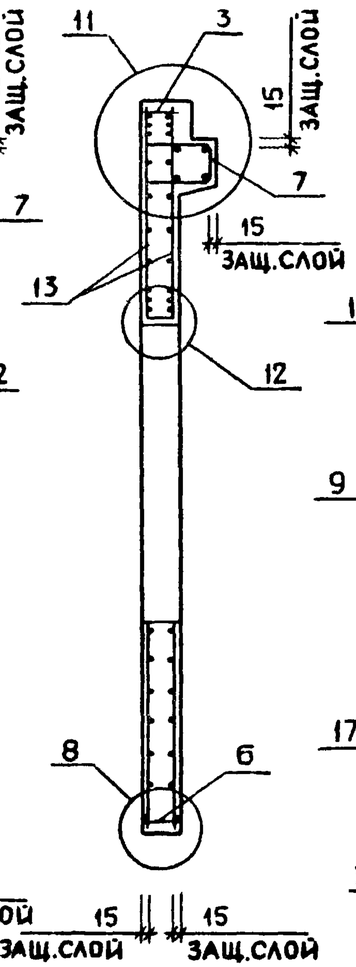

РИС.6 РАЗМЕЩЕНИЕ ПЕТЕЛЬ И ЗАКЛАДНЫХ ИЗДЕЛИЙ

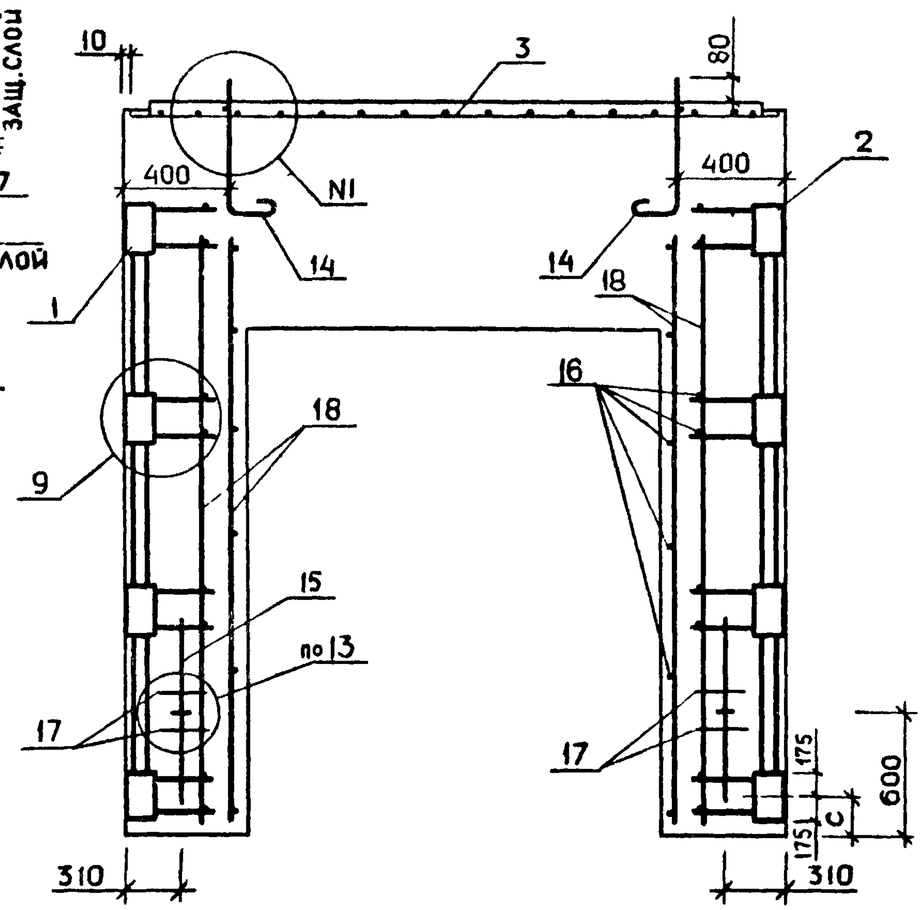

2-2

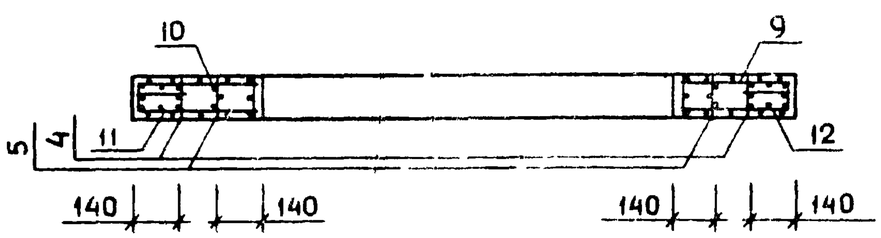

НАИМЕНОВНИЕ	КОЛ. НА ИСПОЛН 1.020-1.6-2 4.0.0.0-							
	–	01	02	03	04	05	06	07
МАТЕРИАЛЫ:								
БЕТОН М250 М.КУБ.	1.225	1.440	1.336	1.602	1.054	1.269	1.126	1.391
ПОКАЗАТЕЛИ:								
МАССА СТАЛИ,КГ	249.9	288.9	292.1	315.6	243.1	282.1	283.8	307.2
АРМАТУРНЫЕ ИЗДЕЛИЯ	191.9	229.9	233.2	254.9	185.3	223.3	225.0	246.7
АРМАТУРНАЯ СТАЛЬ	191.9	229.9	233.2	254.9	185.3	223.3	225.0	246.7
КЛАСС А-Ш	179.7	214.3	220.7	239.2	173.0	207.7	212.5	231.0
Ф6АШ ГОСТ 5781-75	23.43	24.32	27.35	28.24	16.83	17.72	19.18	20.07
Ф8АШ ГОСТ 5781-75	50.03	–	49.99	–	50.03	–	49.99	
Ф10АШ ГОСТ 5.1459-72*	–	80.98	–	82.91	–	80.98	–	82.91
Ф16АШ ГОСТ 5.1459-72*	61.83	64.66	91.23	76.02	61.83	64.66	91.23	76.02
Ф20АШ ГОСТ 5.1459-72*	2.464	2.464	2.464	2.464	2.464	2.464	2.464	2.464
Ф25АШ ГОСТ 5.1459-72*	41.89	41.89	49.60	49.60	41.89	41.89	49.60	49.60
КЛАСС В-I	12.24	15.53	12.46	15.59	12.24	15.53	12.46	15.59
Ф5ВI ГОСТ 6727-53*	12.24	15.53	12.46	15.59	12.24	15.53	12.46	15.59
ЗАКЛАДНЫЕ ИЗДЕЛИЯ	57.98	59.02	59.02	60.74	57.78	58.82	58.82	60.48
ПРОФИЛЬНАЯ СТАЛЬ	33.01	33.01	33.01	33.01	33.01	33.01	33.01	33.01
ПОЛОСОВАЯ	33.01	33.01	33.01	33.01	33.01	33.01	33.01	33.01
-110Х10 ГОСТ 103-76 С38/23	2.244	2.244	2.244	2.244	2.244	2.244	2.244	2.244
-140Х10 ГОСТ 103-76 С38/23	30.76	30.76	30.76	30.76	30.76	30.76	30.76	30.76
АРМАТУРНАЯ СТАЛЬ	24.97	26.01	26.01	27.73	24.77	25.81	25.81	27.47
КЛАСС А-I	9.524	10.56	10.56	12.28	9.322	10.36	10.36	12.02
Ф14АI ГОСТ 5781-75	3.134	–	–	–	3.134			
Ф16АI ГОСТ 5781-75	6.390	10.56	10.56	5.254	6.188	10.36	10.36	5.254
Ф18АI ГОСТ 5781-75	–	–	–	7.026	–	–	–	6.771
КЛАСС А-Ш	15.45	15.45	15.45	15.45	15.45	15.45	15.45	15.45
Ф16АШ ГОСТ 5.1459-72*	14.38	14.38	14.38	14.38	14.38	14.38	14.38	14.38
Ф12АШ ГОСТ 5.1459-72*	1.064	1.064	1.064	1.064	1.064	1.064	1.064	1.064

МАРКИРОВКА ИЗДЕЛИЙ ПО ИСПОЛНЕНИЯМ ПРИВЕДЕНА

В ТАБЛИЦЕ ИСПОЛНЕНИЙ К СБОРОЧНОМУ ЧЕРТЕЖУ

НАЧ.СТД	БОЛЫНСКИЙ		25.03
НОРМОК	НОСОВА		24.03
ГИП	ПРИГОРЕВ		24.03
РУК.ГР	ОСТРОВА		24.03
РУК.ГР	ОСИНА		24.03
ПРОВЕРИЛ	ЛУКИНА		24.03
РАЗРАБОТ.	ВАСИЛЬЕВА		24.03

1.020-1.6-2 4.0.0.0 ВМС

ДИАФРАГМА ЖЕСТКОСТИ

СТАДИЯ	ЛИСТ	ЛИСТОВ
Р		1

ЦНИИЭП торгово-бытовых зданий и туристских комплексов

17540 21

ФОРМАТ 12

ФОРМАТ	ЗОНА	ПОЗ.	ОБОЗНАЧЕНИЕ	НАИМЕНОВАНИЕ	КОЛ НА ИСПОЛН. 1.020-1.6-2 5.0.0.0-		ПРИМЕЧАНИЕ
					–	01	
				ДОКУМЕНТАЦИЯ:			
12			1.020-1.6-2 5.0.0.0 СВ	СБОРОЧНЫЙ ЧЕРТЕЖ	*	*	
12			1.020-1.6-2 0.0.0.0 У	УЗЛЫ	*	*	
12			1.020-1.6-2 5.0.0.0 ВМС	ВЕДОМОСТЬ МАТЕРИАЛОВ И ВЫБОРКА СТАЛИ	*	*	
12			1.020-1.6-2 0.0.0.0 ПЗ	ПОЯСНИТЕЛЬНАЯ ЗАПИСКА	*	*	
				СБОРОЧНЫЕ ЕДИНИЦЫ:			
12		1	1.020-1.6-3 0.1.0.0-05	КАРКАС УКР.СБ. СМН-6	1	1	
12		2	1.020-1.6-3 0.1.0.0-12	КАРКАС УКР.СБ. СМН-13	1	1	
11		3	1.020-1.6-3 0.2.0.0-04	КАРКАС УКР.СБ. СКР-5	1	1	
12		4	1.020-1.6-3 0.0.3.0-05	КАРКАС ПЛОСКИЙ КР-6	2	2	
12		5	1.020-1.6-3 0.0.3.0-07	КАРКАС ПЛОСКИЙ КР-8	2	2	
12		6	1.020-1.6-3 0.0.3.0-17	КАРКАС ПЛОСКИЙ КР-18	2	2	
12		7	1.020-1.6-3 0.0.3.0-25	КАРКАС ПЛОСКИЙ КР-26	2	1	
12		8	1.020-1.6-3 0.0.3.0-30	КАРКАС ПЛОСКИЙ КР-31	8	8	
12		9	1.020-1.6-3 0.0.2.0-24	СЕТКА С-77	1	1	
12		10	1.020-1.6-3 0.0.2.0-30	СЕТКА С-83	1	1	
12		11	1.020-1.6-3 0.0.2.0-36	СЕТКА С-89	1	1	
12		12	1.020-1.6-3 0.0.2.0-42	СЕТКА С-95	1	1	
11		13	1.020-1.6-3 0.0.4.0-06	СЕТКА С-103	2	2	
12		14	1.020-1.6-3 0.0.5.0-02	ПЕТЛЯ СТРОП. СПВ-3	2		
			1.020-1.6-3 0.0.5.0-07	ПЕТЛЯ СТРОП. СПВ-9	–	2	
12		15	1.020-1.6-3 0.0.5.0-12	ПЕТЛЯ СТРОП. СПГ-3	2	2	
				ДЕТАЛИ:			МАССА, КГ
				СТ.ОТД.ГОСТ 5781-75			
БЧ		16		Ф6АШ L=130	50	50	0.029
				СТ.ОТД.ГОСТ 5.1459-72*			
БЧ		17		Ф20АШ L=250	4	4	0.616
БЧ		18		Ф25АШ L=3220	4	4	12.40
11		19	1.020-1.6-3 0.0.0.1-01	СТЕРЖЕНЬ ГНУТЫЙ СГ	6	6	

НАЧ.ОТД.	ВОЛЫНСКИЙ		25.03
Н.КОНТР.	ВАСИЛЬЕВА		24.03
ГИП	ПРИГОРЕВ		24.03
РУК. ГР.	ОСИНА		24.03
РУК. ГР.	ОСТРОВА		24.03
ПРОВЕРИЛ	ЛУКИНА		24.03
РАЗРАБ.	НОСОВА		24.03

1.020-1.6-2 5.0.0.0

ДИАФРАГМА ЖЕСТКОСТИ

СТАДИЯ	ЛИСТ	ЛИСТОВ
Р		1

ЦНИИЭП торгово-бытовых зданий и туристских комплексов

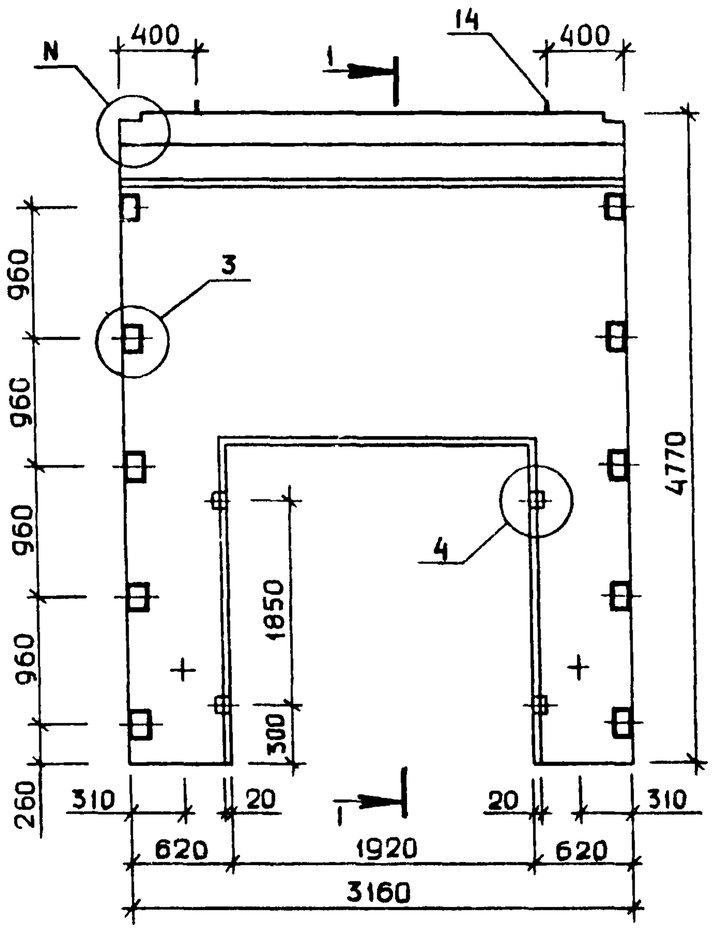

1-1 РИС.1

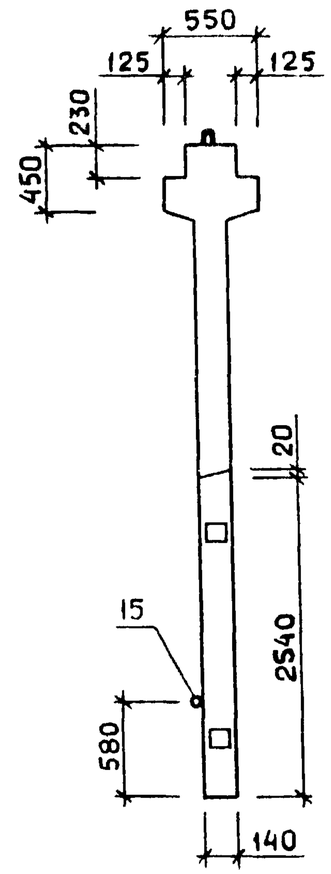

1-1 РИС.2

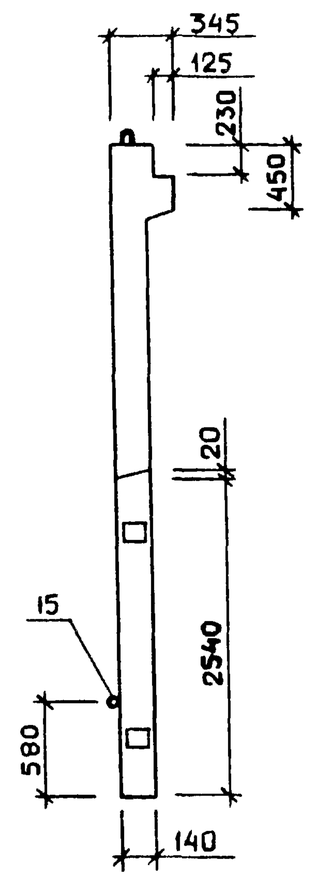

ТАБЛИЦА 2

НОМЕР УЗЛА	НОМЕР ЛИСТА
I	I
2	I
3	I
4	I
8,7	2
9	3
I0	4
II	4
I2	4
I3	3
I9	5
20	5

ТАБЛИЦА 1

ОБОЗНАЧЕНИЕ	МАРКА	N	N1	РИС.	МАССА
I.020-I.6-2 5.0.0.0	2ДП 32.48	I	I9	I,3,4,6	4667
-0I	IДП 32.48	2	20	2,3,5,6	4I4I

УЗЛЫ СМ. I.020-I.6-2 0.0.0.0 У
НОМЕРА ЛИСТОВ ПРИВЕДЕНЫ В ТАБЛИЦЕ 2
В ТАБЛИЦЕ ИСПОЛНЕНИЙ МАССА
ПРИВЕДЕНА В КГ.

НАЧ. ОТД.	ВОЛЫНСКИЙ		25.03
Н.КОНТР	ВАСИЛЬЕВА		24.03
ГИП	ПРИГОРЕВ		24.03
РУК. ГР.	ОСТРОВА		24.03
РУК. ГР.	ОСИНА		24.03
ПРОВЕРИЛ	НОСОВА		24.03
РАЗРАБ.	ЛУКИНА		24.03

1.020-1.6-2 5.0.0.0 СБ

ДИАФРАГМА ЖЕСТКОСТИ

СТАДИЯ	МАССА	МАСШТАБ
Р	СМ ТАБЛ	

ЛИСТ 1 ЛИСТОВ 2

ЦНИИЭП торгово-бытовых зданий и туристских комплексов

РИС.3 АРМАТУРА В СБОРЕ

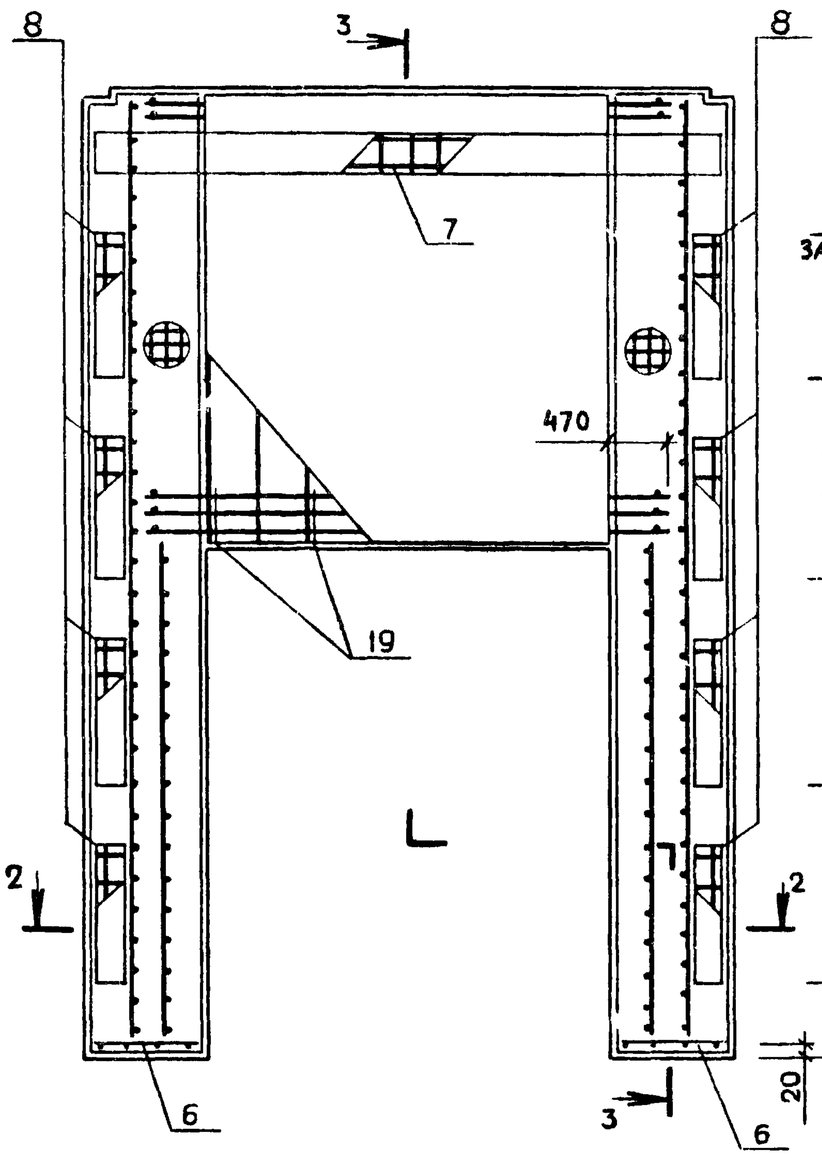

3-3
РИС.4

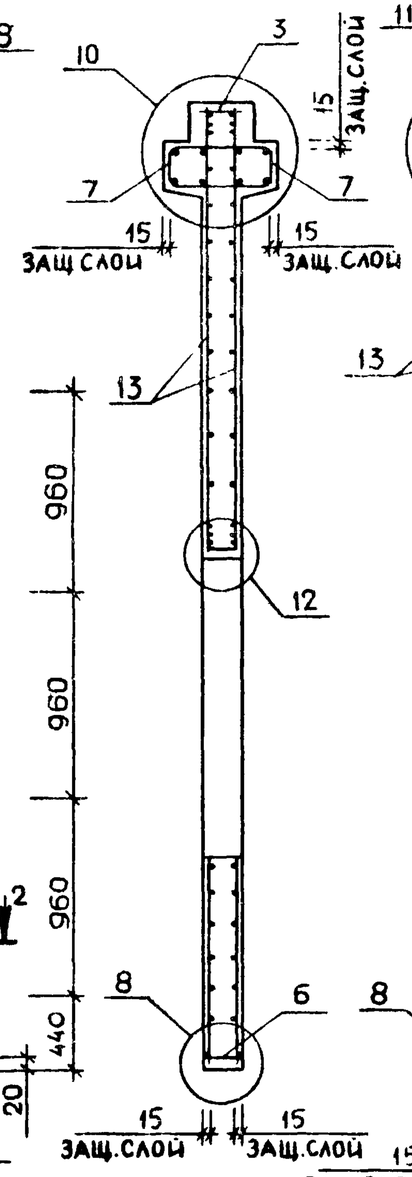

3-3
РИС.5

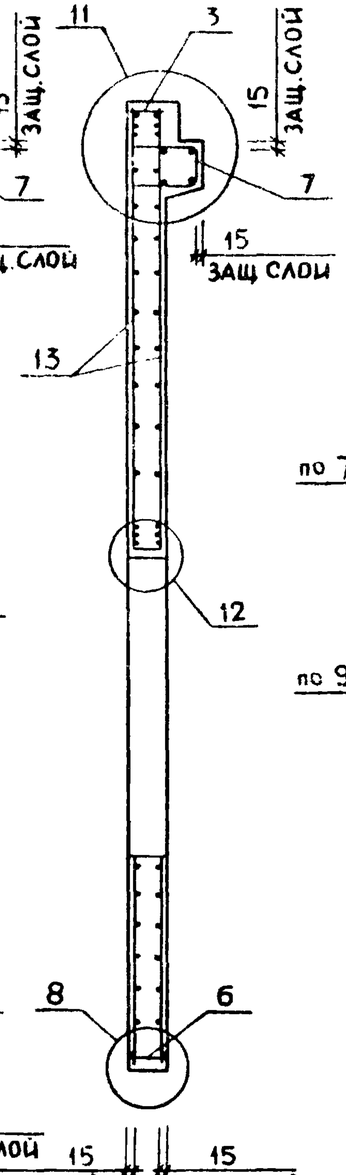

РИС 6 РАЗМЕЩЕНИЕ ПЕТЕЛЬ И ЗАКЛАДНЫХ ИЗДЕЛИЙ

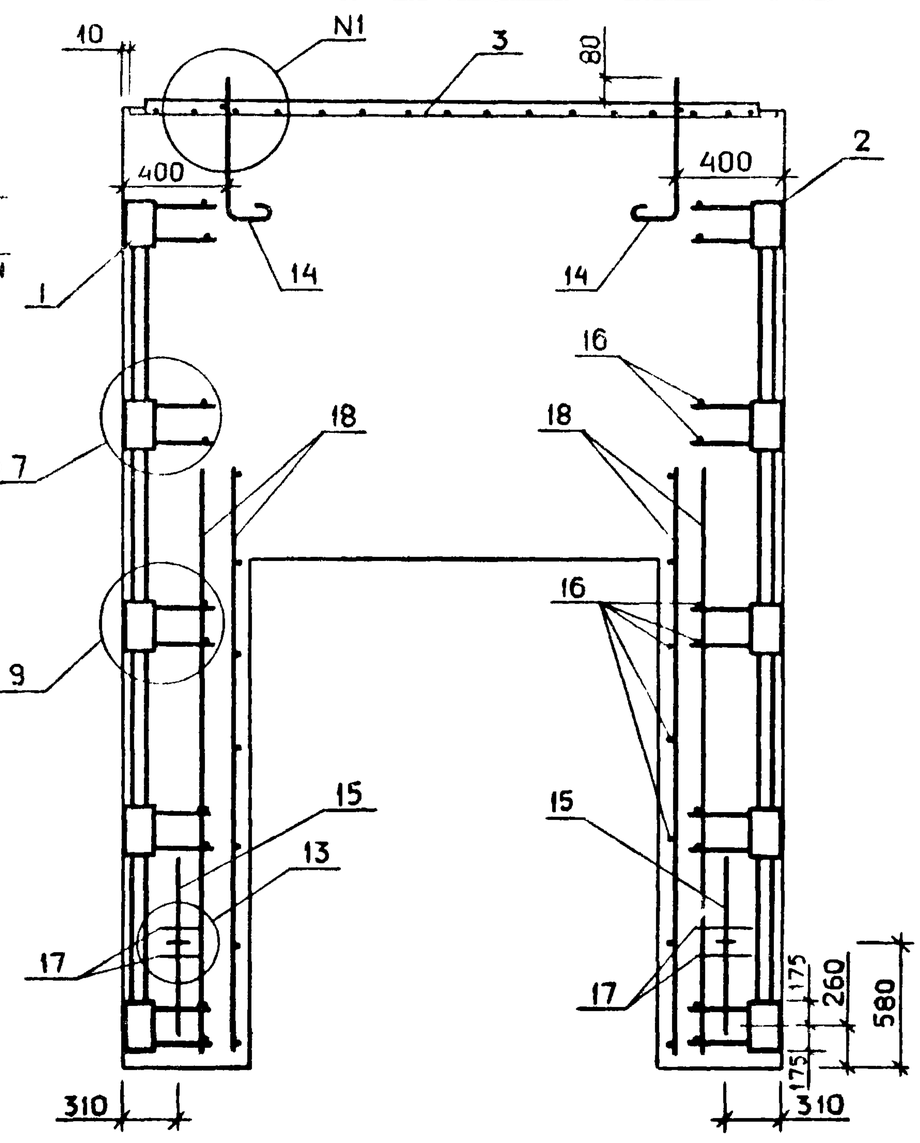

2-2

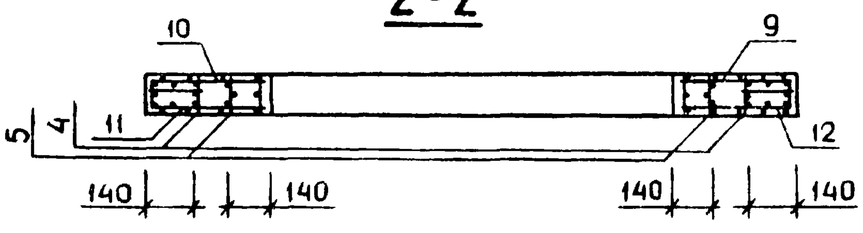

НАИМЕНОВНИЕ	КОЛ НА ИСПОЛН 1.020-1.6-2 5.0.0.0-	
	—	01
МАТЕРИАЛЫ:		
БЕТОН М250 М.КУБ.	1.867	1.657
ПОКАЗАТЕЛИ:		
МАССА СТАЛИ,КГ	387.2	378.8
АРМАТУРНЫЕ ИЗДЕЛИЯ	312.7	304.6
АРМАТУРНАЯ СТАЛЬ	312.7	304.6
КЛАСС А-Ш	292.6	284.4
Ф6АШ ГОСТ 5781-75	29.35	21.18
Ф10АШ ГОСТ 5.1459-72*	29.68	29.68
Ф12АШ ГОСТ 5.1459-72*	101.2	101.2
Ф16АШ ГОСТ 5.1459-72*	80.37	80.37
Ф20АШ ГОСТ 5.1459-72*	2.464	2.464
Ф25АШ ГОСТ 5.1459-72*	49.60	49.60
КЛАСС В-I	20.07	20.07
Ф5ВI ГОСТ 6727-53*	20.07	20.07
ЗАКЛАДНЫЕ ИЗДЕЛИЯ	74.55	74.29
ПРОФИЛЬНАЯ СТАЛЬ	40.70	40.70
ПОЛОСОВАЯ	40.70	40.70
-110Х10 ГОСТ 103-76 С38/23	2.244	2.244
-140Х10 ГОСТ 103-76 С38/23	38.46	38.46
АРМАТУРНАЯ СТАЛЬ	33.84	33.59
КЛАСС А-I	14.80	14.55
Ф18АI ГОСТ 5781-75	12.73	12.47
Ф20АI ГОСТ 5781-75	2.075	2.075
КЛАСС А-III	19.04	19.04
Ф16АШ ГОСТ 5.1459-72*	17.98	17.98
Ф12АШ ГОСТ 5.1459-72*	1.064	1.064

МАРКИРОВКА ИЗДЕЛИЙ ПО ИСПОЛНЕНИЯМ ПРИВЕДЕНА

В ТАБЛИЦЕ ИСПОЛНЕНИЙ К СБОРОЧНОМУ ЧЕРТЕЖУ

НАЧ ОТД	ВОЛЫНСКИЙ		25.03
НОРМОК	ВАСИЛЬЕВА		24.03
ГИП	ПРИГОРЕВ		24.03
РУК.ГР	ОСТРОВА		24.03
РУК.ГР.	ОСИНА		24.03
ПРОВЕР	АУКИНА		24.03
РАЗРАБОТ	НОСОВА		24.03

1.020-1.6-2 5.0.0.0 ВМС

ДИАФРАГМА ЖЕСТКОСТИ

СТАДИЯ	ЛИСТ	ЛИСТОВ
Р		1

ЦНИИЭП торгово бытовых зданий и туристских комплексов

ЭПВЦ Киев ЗИИЭП ТПП КОРТ

СИТНИК

ВЗАМ ИНВ № | ПОДПИСЬ И ДАТА | ИНВ № ПОДЛ.

ФОРМАТ	ЗОНА	ПОЗ	ОБОЗНАЧЕНИЕ	НАИМЕНОВАНИЕ	КОЛ НА ИСПОЛН. 1.020-1.6-2 6.0.0.0- —	01																			ПРИМЕЧАНИЕ
				ДОКУМЕНТАЦИЯ:																					
12			1.020-1.6-2 6.0.0.0 СБ	СБОРОЧНЫЙ ЧЕРТЕЖ	*	*																			
12			1.020-1.6-2 0.0.0.0 У	УЗЛЫ	*	*																			
12			1.020-1.6-2 6.0.0.0 ВМС	ВЕДОМОСТЬ МАТЕРИАЛОВ И ВЫБОРКА СТАЛИ	*	*																			
12			1.020-1.6-2 0.0.0.0 ПЗ	ПОЯСНИТЕЛЬНАЯ ЗАПИСКА	*	*																			
				СБОРОЧНЫЕ ЕДИНИЦЫ:																					
12		1	1.020-1.6-3 0.1.0.0-06	КАРКАС УКР.СБ. СМН-7	1	1																			
12		2	1.020-1.6-3 0.1.0.0-13	КАРКАС УКР.СБ. СМН-14	1	1																			
11		3	1.020-1.6-3 0.2.0.0-04	КАРКАС УКР.СБ. СКР-5	1	1																			
12		4	1.020-1.6-3 0.0.3.0-06	КАРКАС ПЛОСКИЙ КР-7	2	2																			
12		5	1.020-1.6-3 0.0.3.0-07	КАРКАС ПЛОСКИЙ КР-8	2	2																			
12		6	1.020-1.6-3 0.0.3.0-17	КАРКАС ПЛОСКИЙ КР-18	2	2																			
12		7	1.020-1.6-3 0.0.3.0-25	КАРКАС ПЛОСКИЙ КР-26	2	1																			
12		8	1.020-1.6-3 0.0.3.0-31	КАРКАС ПЛОСКИЙ КР-32	10	10																			
12		9	1.020-1.6-3 0.0.2.0-25	СЕТКА С-78	1	1																			
12		10	1.020-1.6-3 0.0.2.0-31	СЕТКА С-84	1	1																			
12		11	1.020-1.6-3 0.0.2.0-37	СЕТКА С-90	1	1																			
12		12	1.020-1.6-3 0.0.2.0-43	СЕТКА С-96	1	1																			
11		13	1.020-1.6-3 0.0.4.0-07	СЕТКА С-104	2	2																			
12		14	1.020-1.6-3 0.0.5.0-03	ПЕТЛЯ СТРОП. СПВ-4	2																				
			1.020-1.6-3 0.0.5.0-08	ПЕТЛЯ СТРОП. СПВ-10	-	2																			
12		15	1.020-1.6-3 0.0.5.0-13	ПЕТЛЯ СТРОП. СПГ-4	2	2																			
				ДЕТАЛИ:																					МАССА ,КГ
				СТ.ОТД.ГОСТ 5781-75																					
БЧ		16		Ф6АШ L=130	56	56	-	-	-	-	-	-	-	-	-	-	-	-	-	-	-	-	-	-	0.029
				СТ.ОТД.ГОСТ 5.1459-72*																					
БЧ		17		Ф20АШ L=250	4	4	-	-	-	-	-	-	-	-	-	-	-	-	-	-	-	-	-	-	0.616
БЧ		18		Ф25АШ L=3220	4	4	-	-	-	-	-	-	-	-	-	-	-	-	-	-	-	-	-	-	12.40
11		19	1.020-1.6-3 0.0.0.1-01	СТЕРЖЕНЬ ГНУТЫЙ СГ	6	6																			

НАЧ.ОТД	ВОЛЫНСКИЙ		25.03
Н.КОНТР	НОСОВА		24.03
ГИП	ПРИГОРЕВ		24.03
РУК. ГР.	ОСИНА		24.03
РУК. ГР.	ОСТРОВА		24.03
ПРОВЕРИЛ	ВАСИЛЬЕВА		24.03
РАЗРАБ.	ЛУКИНА		24.03

1.020-1.6-2 6.0.0.0

ДИАФРАГМА ЖЕСТКОСТИ

СТАДИЯ	ЛИСТ	ЛИСТОВ
Р		1

ЦНИИЭП торгово-бытовых зданий и туристских комплексов

ТЛП КОРТ

КиевЗНИИЭП

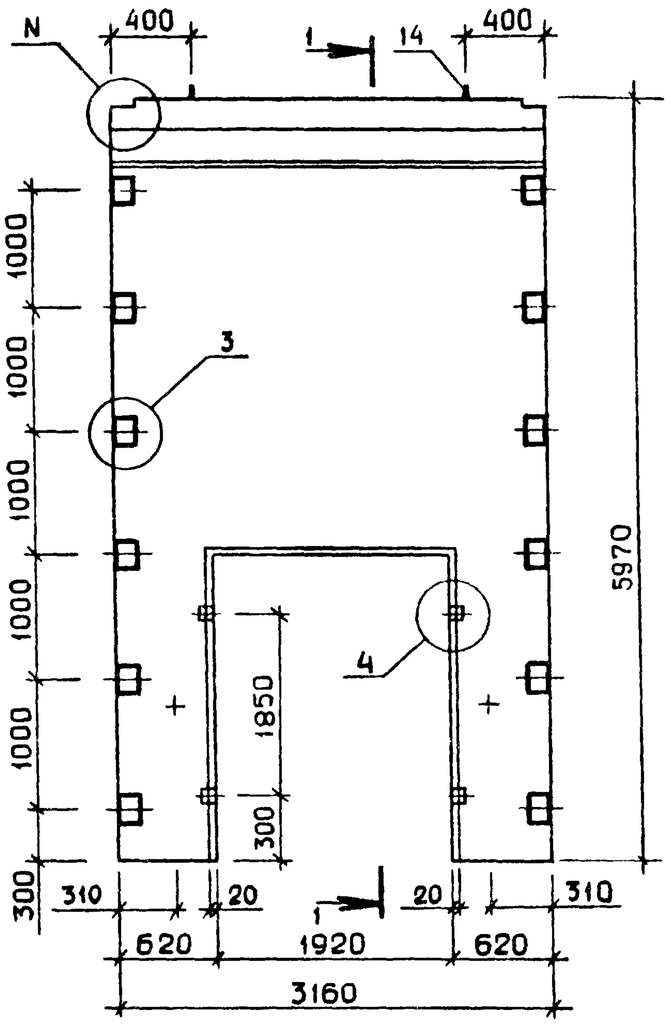

1-1 РИС.1

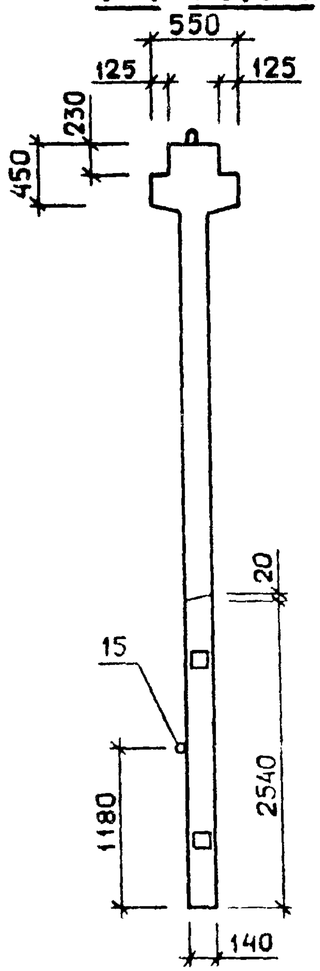

1-1 РИС.2

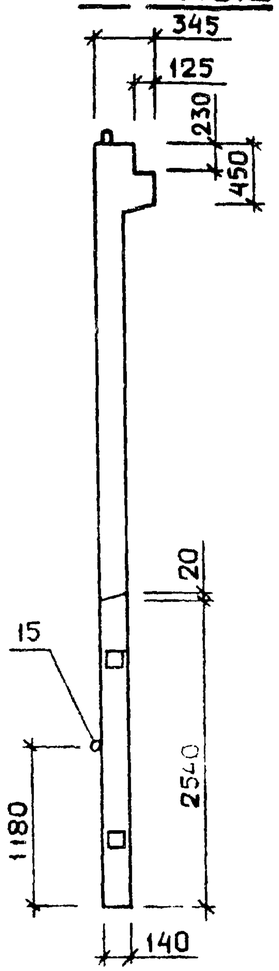

ТАБЛИЦА 2

НОМЕР УЗЛА	НОМЕР ЛИСТА
I	I
2	I
3	I
4	I
8,7	2
9	3
I0	4
II	4
I2	4
I3	3
I9	5
20	5

ТАБЛИЦА 1

ОБОЗНАЧЕНИЕ	МАРКА	N	N I	РИС.	МАССА
I.020-I.6-2 6.0.0.0	2ДП 32.60	I	I9	I,3,4,6	5995
-0I	IДП 32.60	2	20	2,3,5,6	5469

УЗЛЫ СМ. I.020-I.6-2 0.0.0.0 У

НОМЕРА ЛИСТОВ ПРИВЕДЕНЫ В ТАБЛИЦЕ 2

В ТАБЛИЦЕ ИСПОЛНЕНИЙ МАССА

ПРИВЕДЕНА В КГ.

НАЧ. ОТД.	ВОЛЫНСКИЙ		25.03
Н.КОНТР	НОСОВА		24.03
ГИП	ПРИГОРЕВ		24.03
РУК. ГР.	ОСИНА		24.03
РУК. ГР.	ОСТРОВА		24.03
ПРОВЕРИЛ	ВАСИЛЬЕВА		24.03
РАЗРАБ	ЛУКИНА		24.03

1.020-1.6-2 6.0.0.0 СБ

ДИАФРАГМА ЖЕСТКОСТИ

СТАДИЯ	МАССА	МАСШТАБ
Р	СМ ТАБЛ	

ЛИСТ 1 ЛИСТОВ 2

ЦНИИЭП торгово бытовых зданий и туристских комплексов

17540 27

ФОРМАТ А2

РИС.3 АРМАТУРА В СБОРЕ

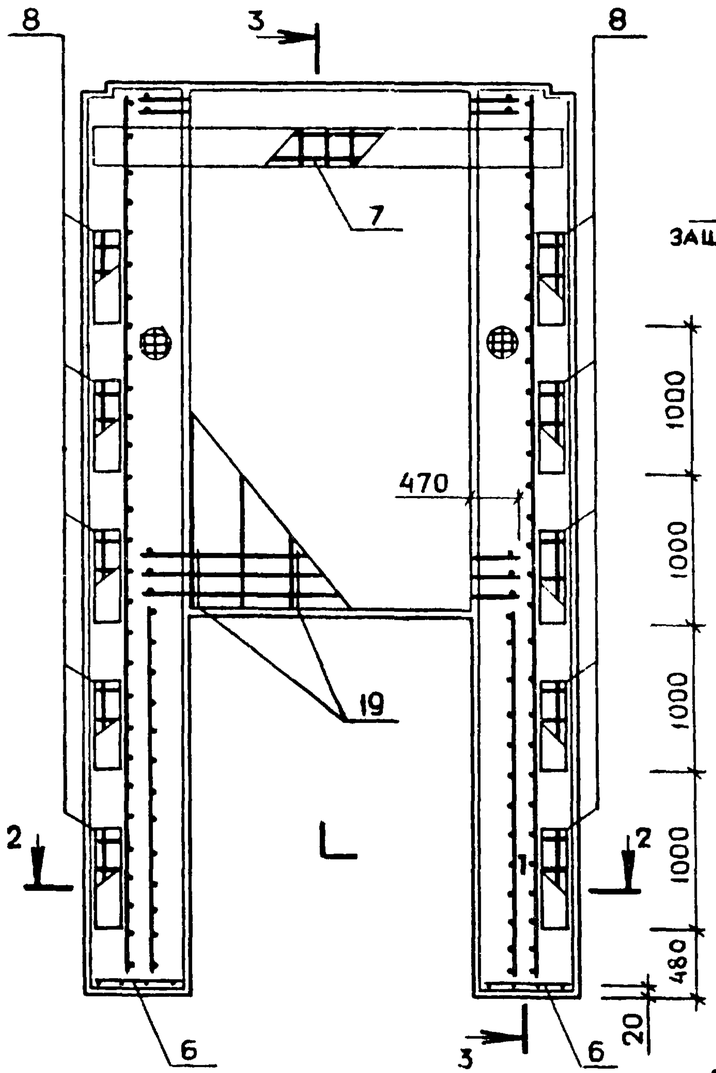

3-3 РИС.4

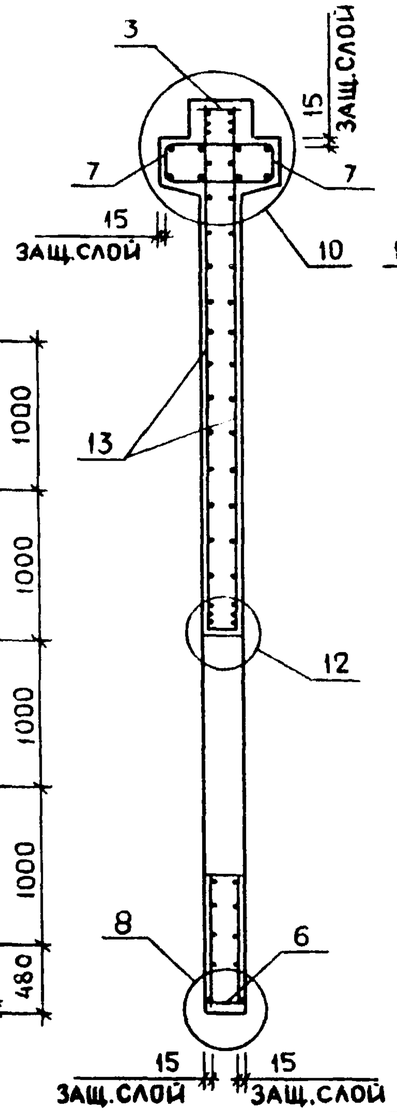

3-3 РИС.5

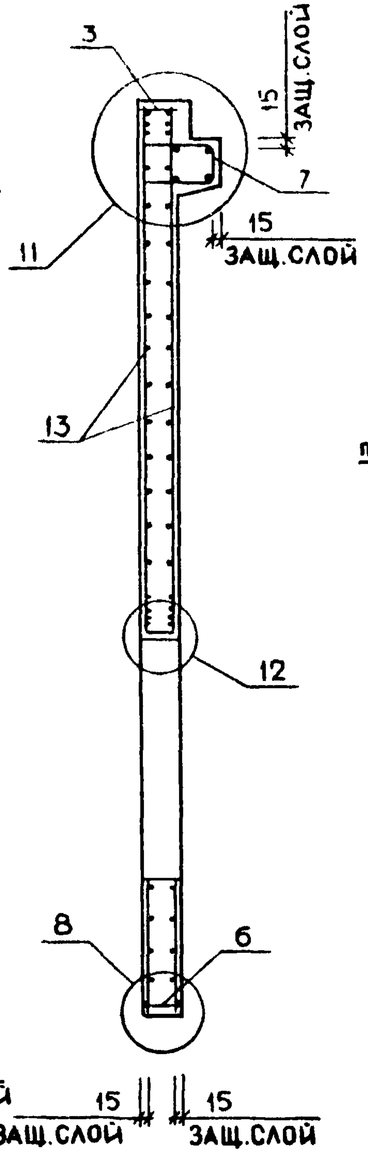

РИС.6 РАЗМЕЩЕНИЕ ПЕТЕЛЬ И ЗАКЛАДНЫХ ИЗДЕЛИЙ

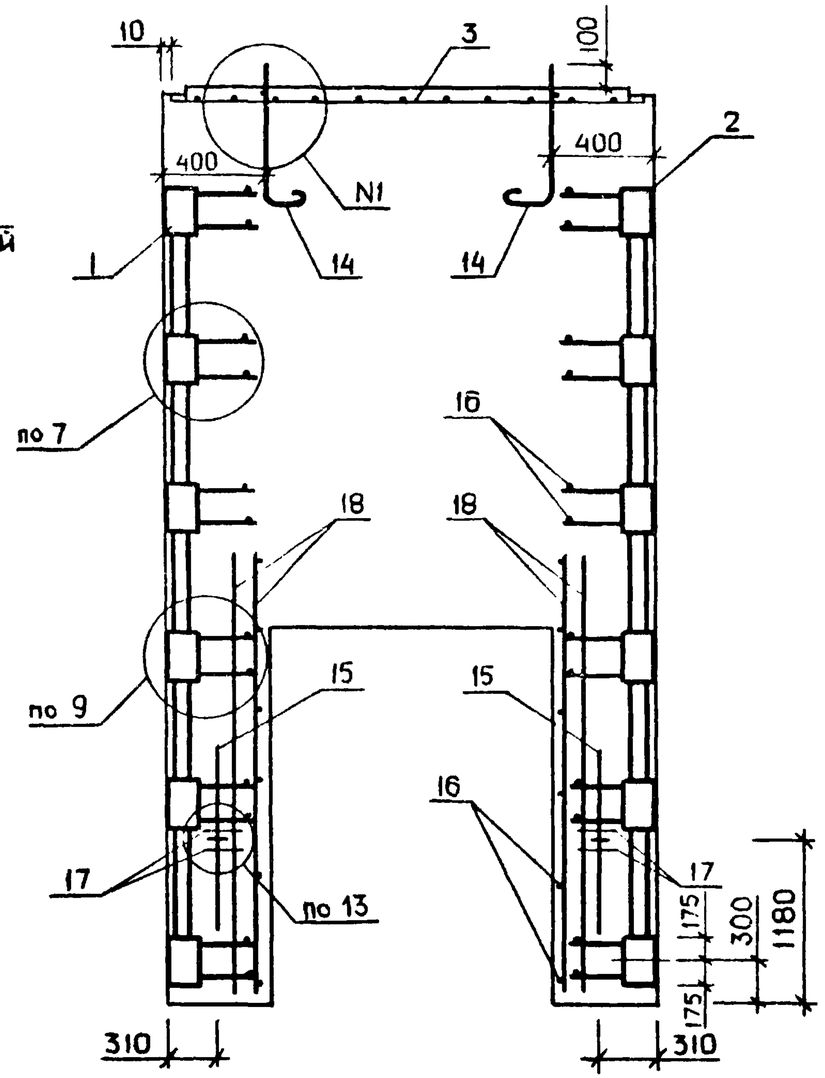

2-2

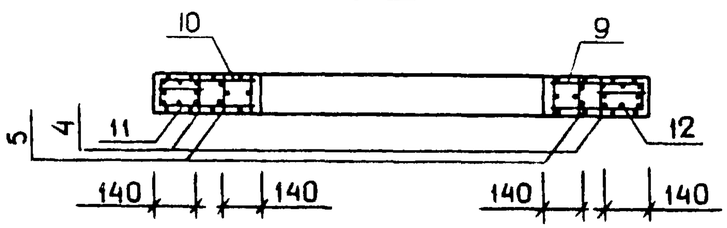

1.020-1.6-2 6.0.0.0 СБ	Лист 2

НАИМЕНОВНИЕ	КОЛ НА ИСПОЛН 1.020-1.6-2 6.0.0.0- —	01
МАТЕРИАЛЫ:		
БЕТОН М250 М.КУВ.	2.398	2.188
ПОКАЗАТЕЛИ:		
МАССА СТАЛИ,КГ	510.4	501.8
АРМАТУРНЫЕ ИЗДЕЛИЯ	417.8	409.6
АРМАТУРНАЯ СТАЛЬ	417.8	409.6
КЛАСС А-Ш	389.4	381.2
Ф6АШ ГОСТ 5781-75	31.22	23.05
Ф10АШ ГОСТ 5.1459-72*	45.95	45.95
Ф14АШ ГОСТ 5.1459-72*	172.5	172.5
Ф16АШ ГОСТ 5.1459-72*	87.69	87.69
Ф20АШ ГОСТ 5.1459-72*	2.464	2.464
Ф25АШ ГОСТ 5.1459-72*	49.60	49.60
КЛАСС В-I	28.30	28.30
Ф5ВI ГОСТ 6727-53*	28.30	28.30
ЗАКЛАДНЫЕ ИЗДЕЛИЯ	92.71	92.26
ПРОФИЛЬНАЯ СТАЛЬ	48.39	48.39
ПОЛОСОВАЯ	48.39	48.39
-110Х10 ГОСТ 103-76 С38/23	2.244	2.244
-140Х10 ГОСТ 103-76 С38/23	46.15	46.15
АРМАТУРНАЯ СТАЛЬ	44.31	43.86
КЛАСС А-I	21.68	21.23
Ф20АI ГОСТ 5781-75	21.68	21.23
КЛАСС А-Ш	22.63	22.63
Ф16АШ ГОСТ 5.1459-72*	21.57	21.57
Ф12АШ ГОСТ 5.1459-72*	1.064	1.064

МАРКИРОВКА ИЗДЕЛИЙ ПО ИСПОЛНЕНИЯМ ПРИВЕДЕНА

В ТАБЛИЦЕ ИСПОЛНЕНИЙ К СБОРОЧНОМУ ЧЕРТЕЖУ

НАЧ.ОТД.	ВОЛЫНСКИЙ		25.03
НОРМОК.	ВАСИЛЬЕВА		24.03
ГИП	ПРИГОРЕВ		24.03
РУК.ГР	ОСИНА		24.03
РУК.ГР.	ОСТРОВА		24.03
ПРОВЕР.	НОСОВА		24.03
РАЗРАБОТ.	ЛУКИНА		24.03

1.020-1.6-2 6.0.0.0 ВМС

ДИАФРАГМА ЖЕСТКОСТИ

СТАДИЯ	ЛИСТ	ЛИСТОВ
Р		1

ЦНИИЭП торгово-бытовых зданий и туристских комплексов

ТЛП КОРТ Киев ЗНИИЭП

17540 29

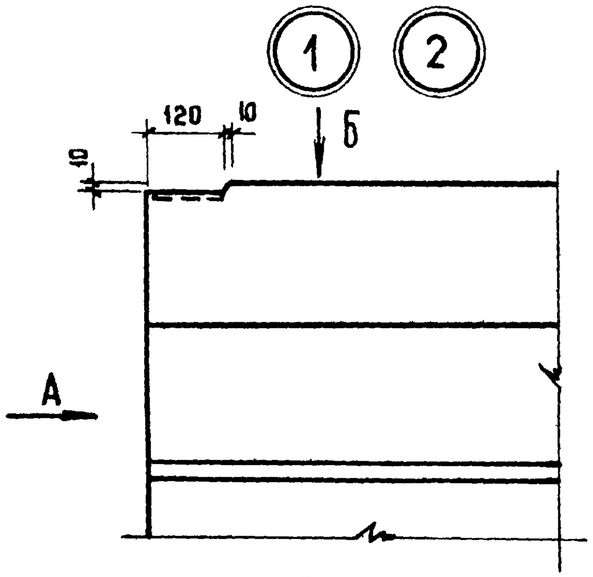

ВИД Б

ВИД А

РИС. 1

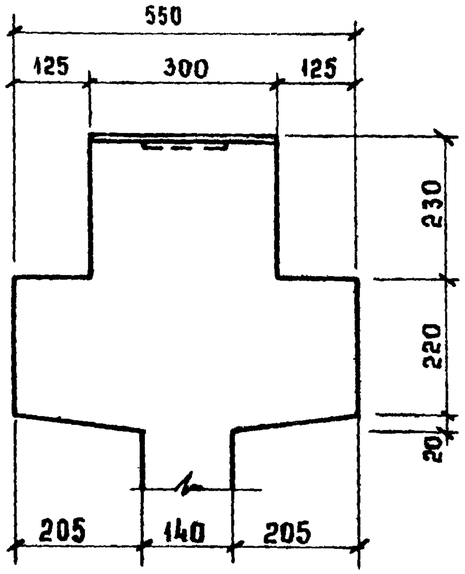

РИС. 2

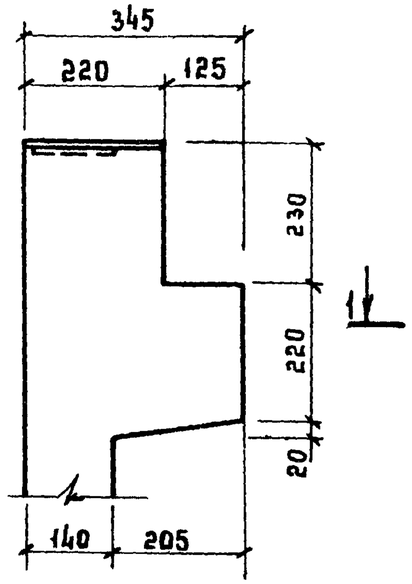

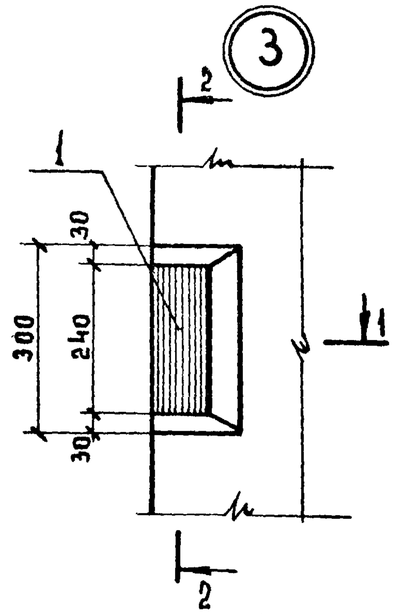

1—1

2-2

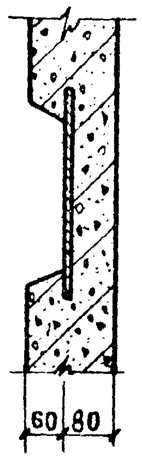

РИС. 3

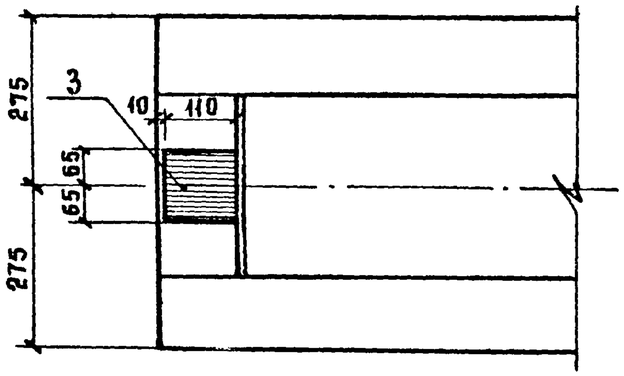

РИС. 4

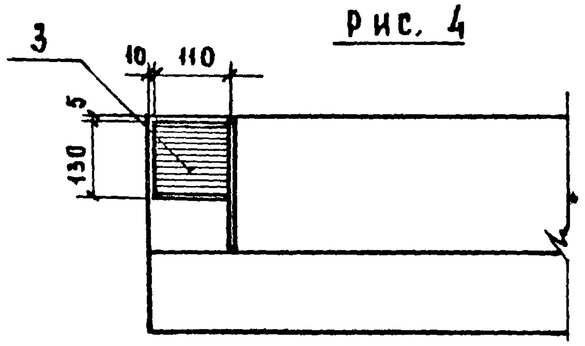

4

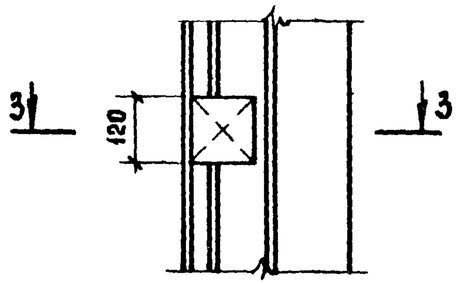

3—3

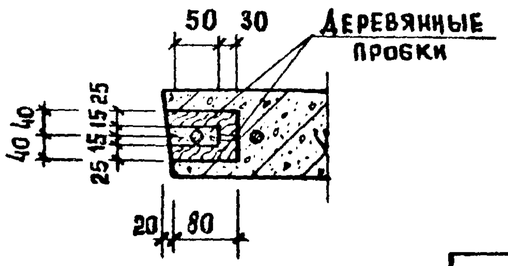

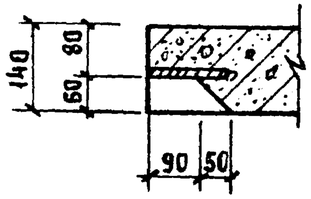

№ УЗЛА	РИС. ДЛЯ А	РИС. ДЛЯ Б
1	1	3
2	2	4

Нач.отд.	Волынский		25.03	1.020-1.6-2 0.0.0.0 У
Нормокон	Васильева		24.03	УЗЕЛ
ГИП	Григорев		24.03	
Рук.груп	Осина		24.03	
Проверил	Острова		24.03	
Разработ.	Носова		24.03	

Стадия	Лист	Листов
Р	1	5

ЦНИИЭП торгово-бытовых зданий и туристских комплексов

КОПИРОВАЛ КОМОВА 17540 30 ФОРМАТ А2

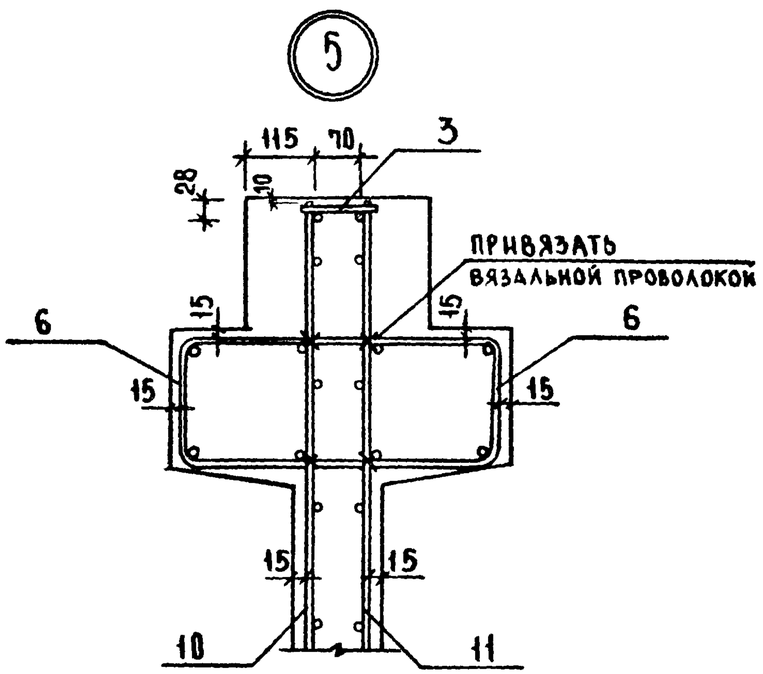

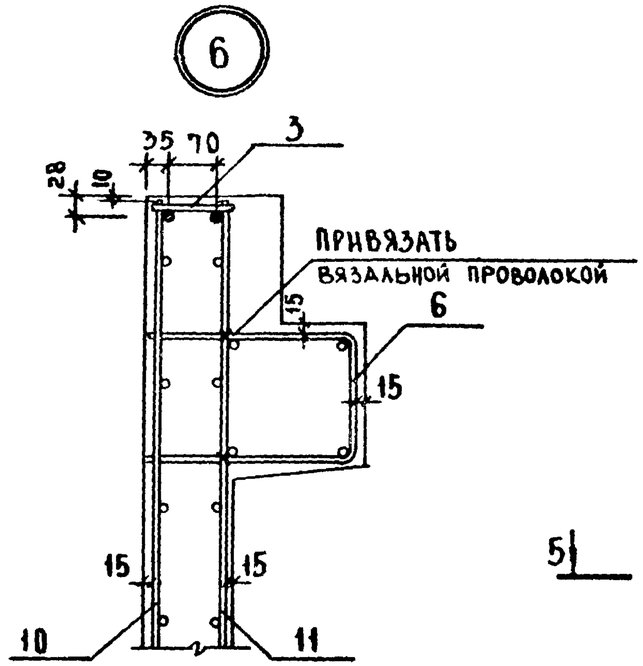

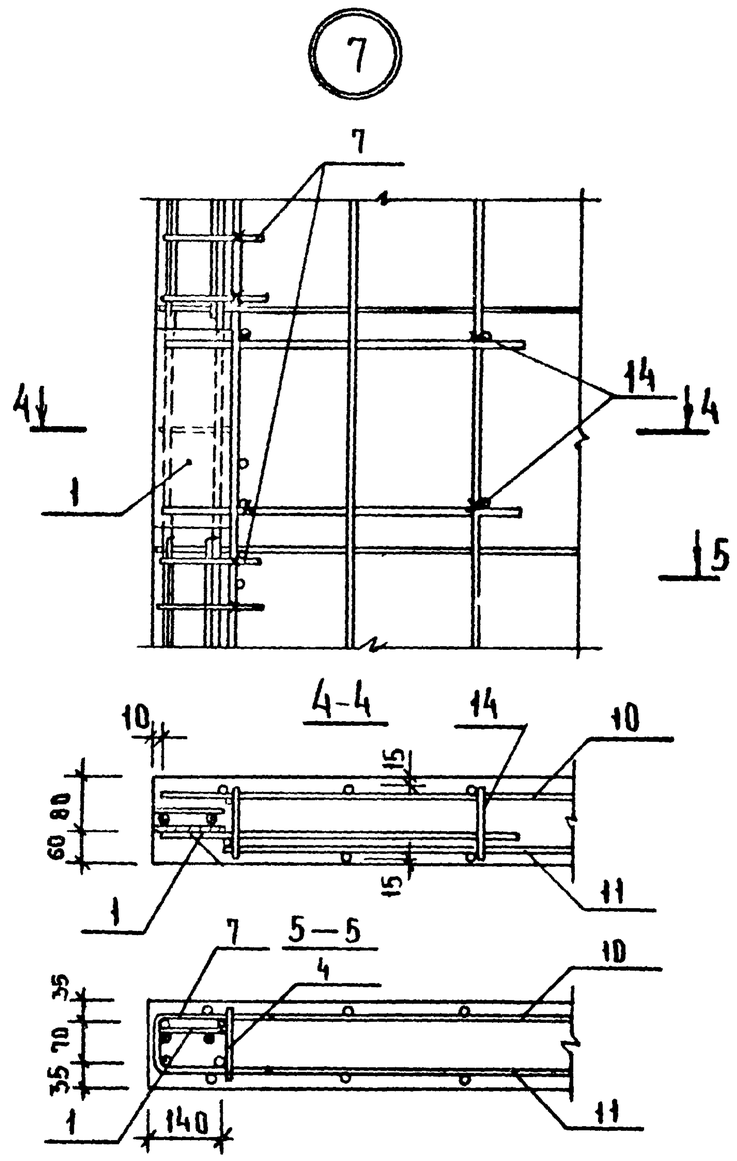

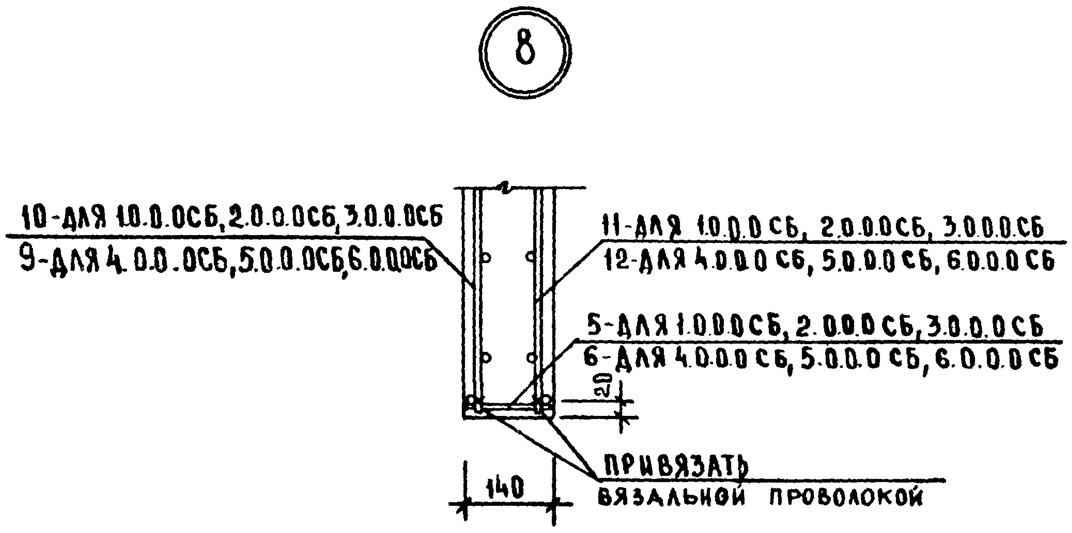

1.020-1.6-2 0.0.0.0У	ЛИСТ 2

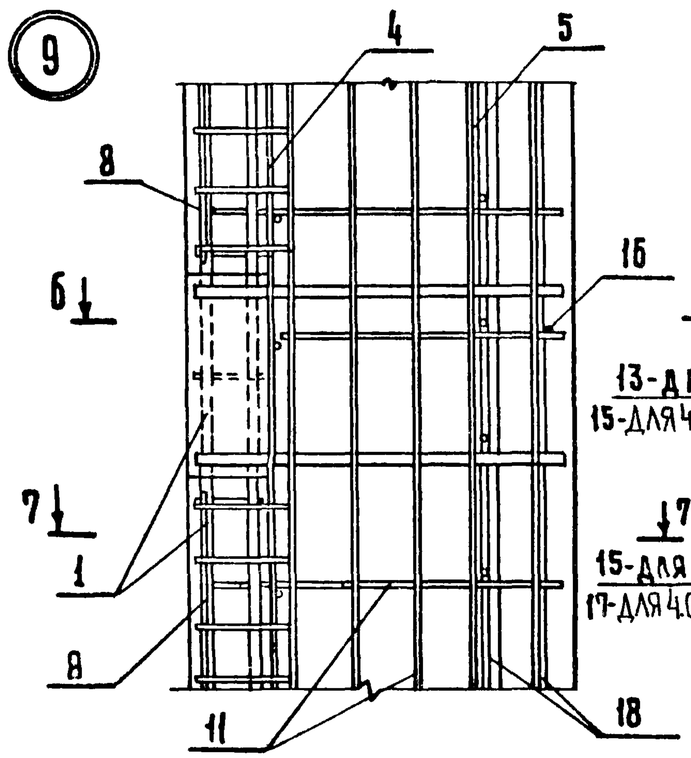

6 - 6

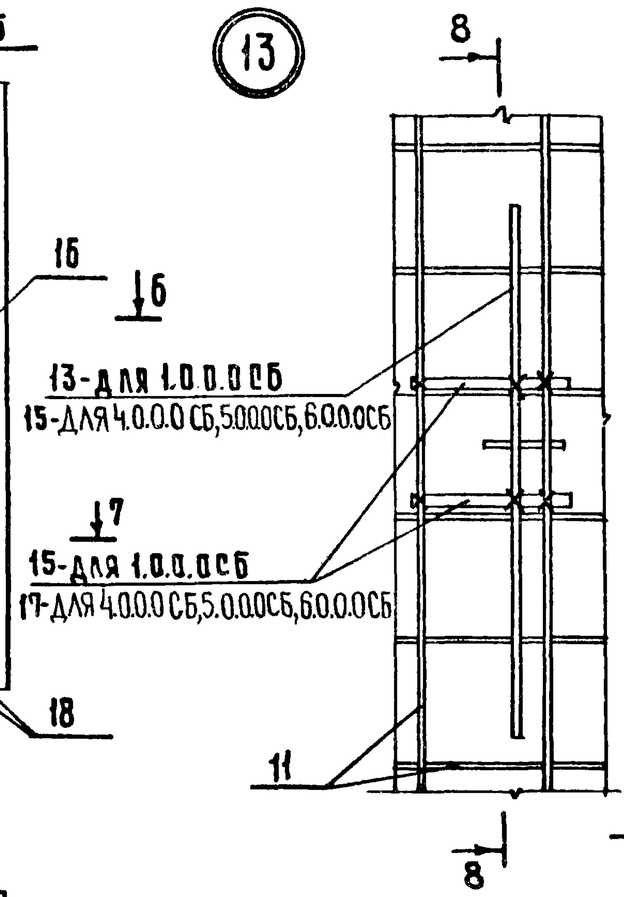

8 - 8

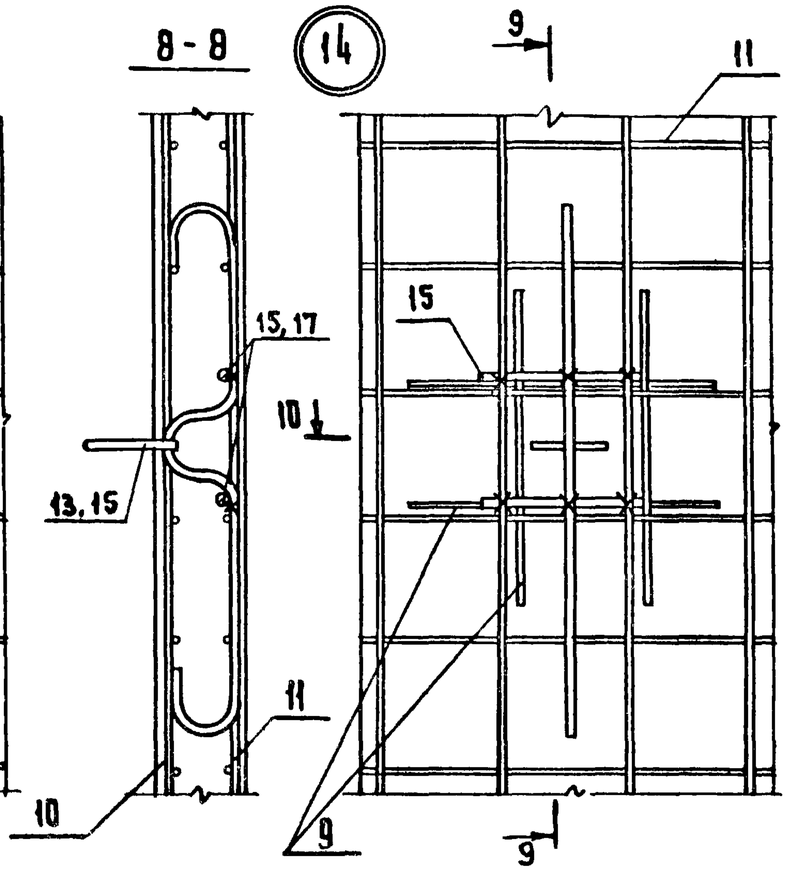

9 - 9

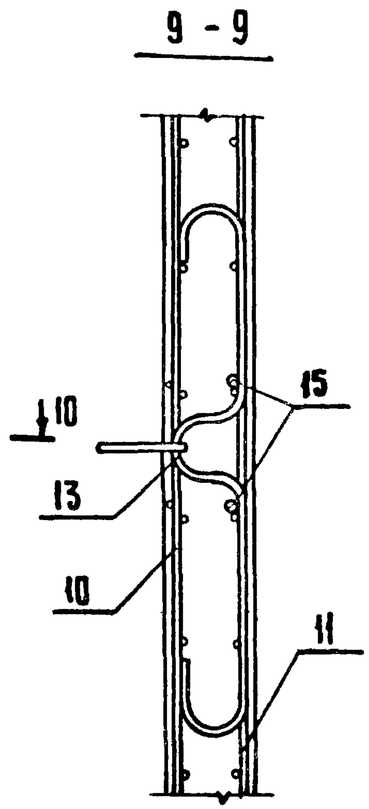

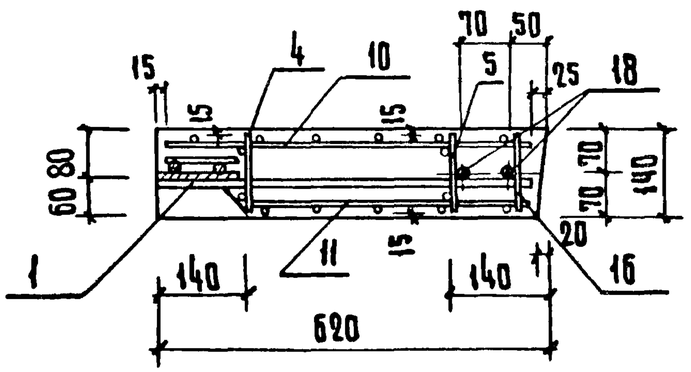

7 - 7

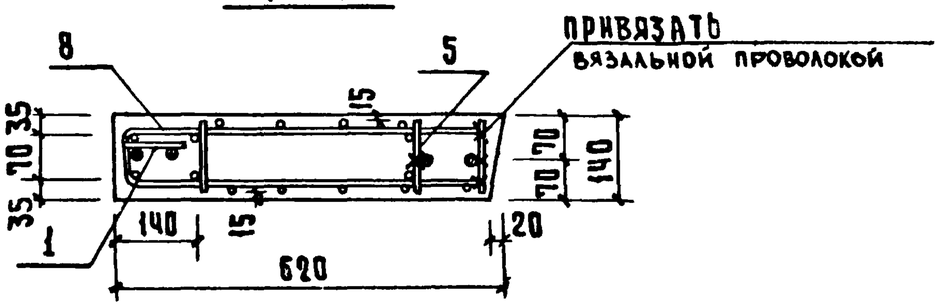

10 - 10

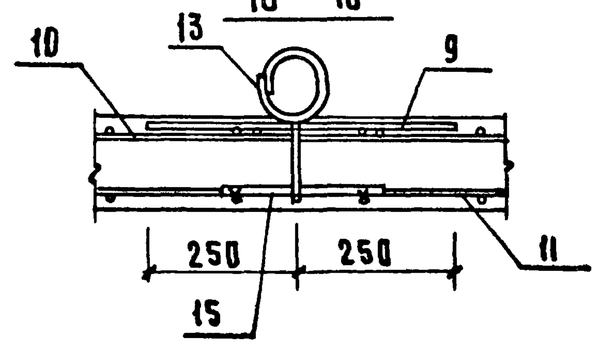

1.020-1. 6-2 0.000У

Лист 3

10

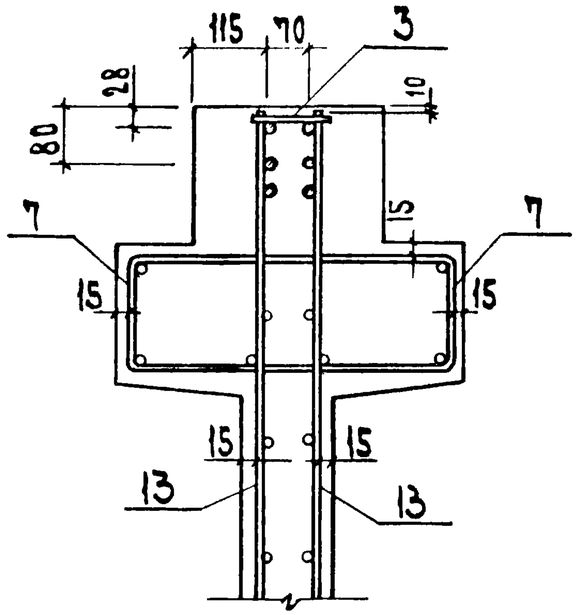

11

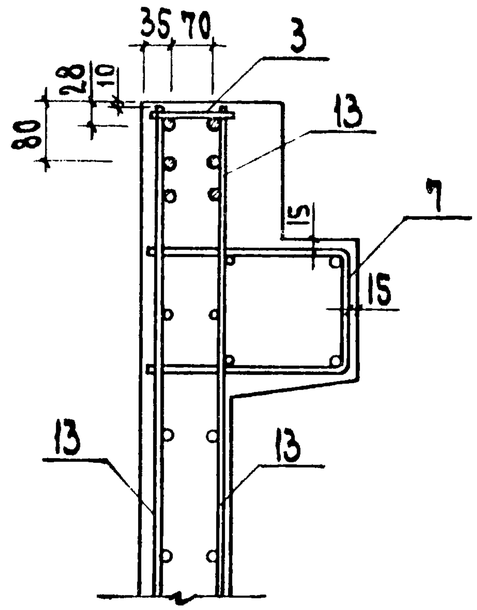

12

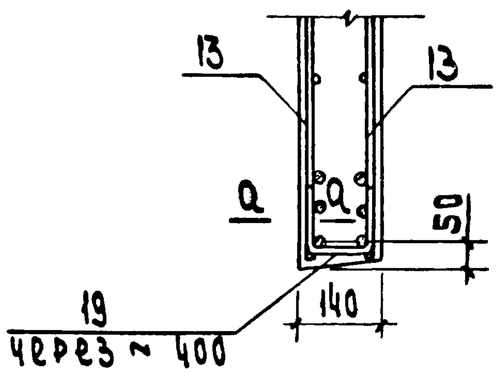

а - а

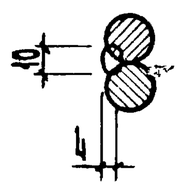

1.020 - 1. 6 - 2 0.0.0.0У	Лист 4

Копировал Валчева Формат 12

11 - 11

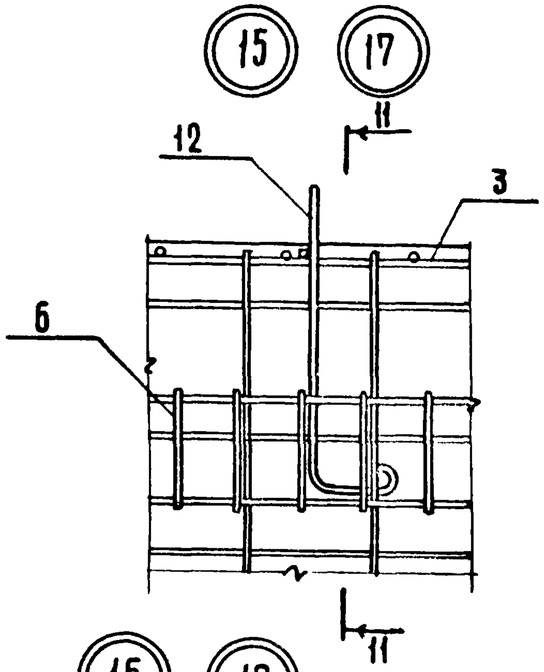

рис. 1

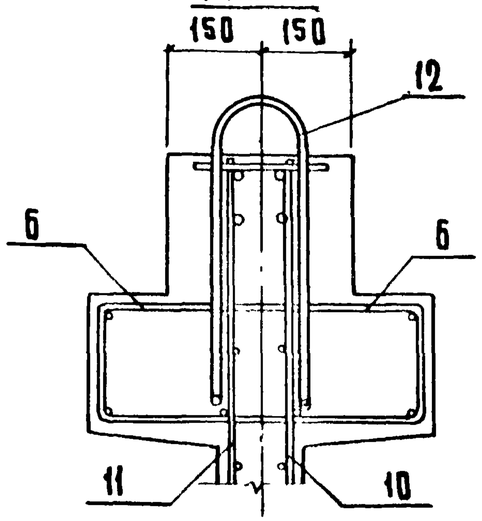

рис 2

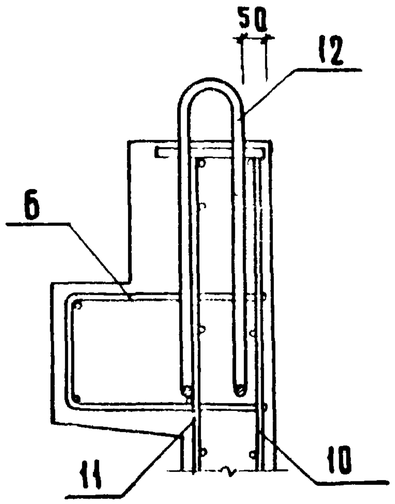

12 - 12

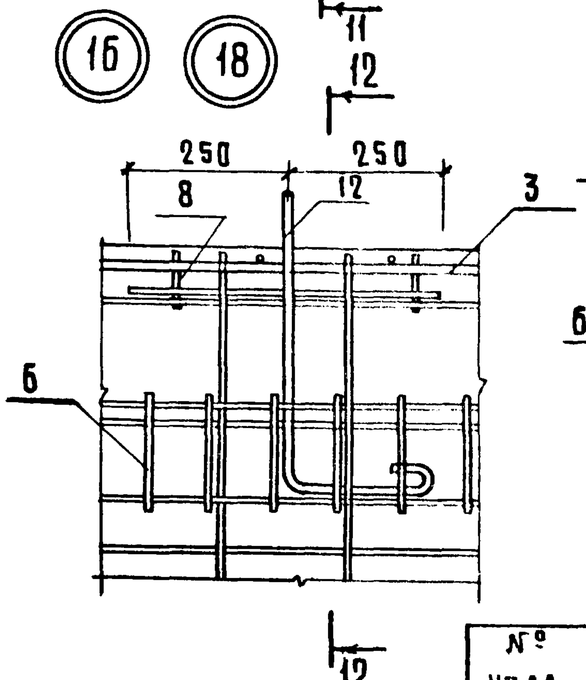

рис. 3

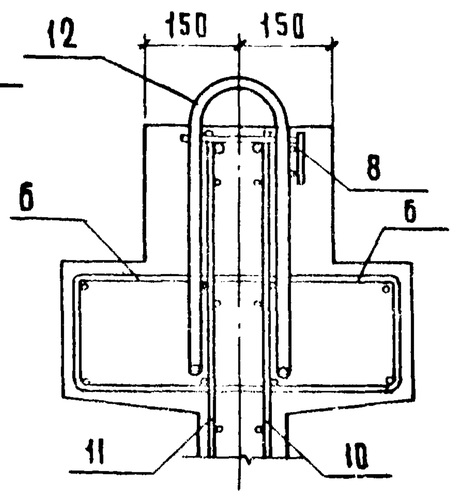

рис. 4

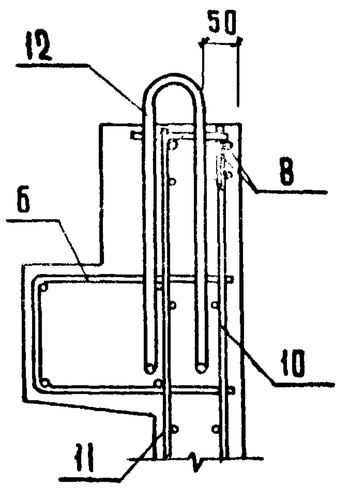

13 - 13

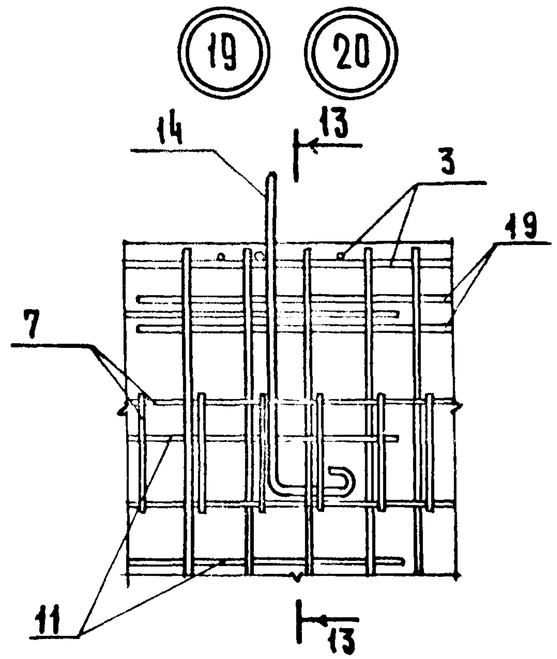

рис. 5

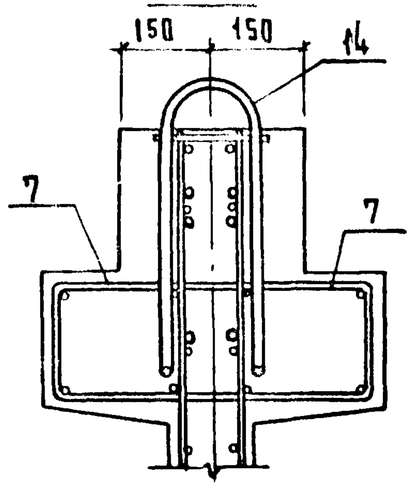

рис 6

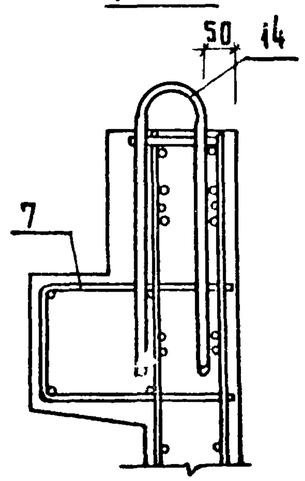

№ узла	рис. для		
	11-11	12-12	13-13
15	1	—	—
17	2	—	—
16	—	3	—
18	—	4	—
19	—	—	5
20	—	—	6