ТИПОВАЯ ДОКУМЕНТАЦИЯ НА СТРОИТЕЛЬНЫЕ СИСТЕМЫ И ИЗДЕЛИЯ ЗДАНИЙ И СООРУЖЕНИЙ

СЕРИЯ 1.020-1

КОНСТРУКЦИИ КАРКАСА МЕЖВИДОВОГО ПРИМЕНЕНИЯ ДЛЯ МНОГОЭТАЖНЫХ ОБЩЕСТВЕННЫХ И ПРОИЗВОДСТВЕННЫХ ЗДАНИЙ (НА ОСНОВЕ СЕРИИ ИИ-04)

ВЫПУСК 2-4

КОЛОННЫ СЕЧЕНИЕМ 400×400мм. ПРОСТРАНСТВЕННЫЕ КАРКАСЫ

РАБОЧИЕ ЧЕРТЕЖИ

17516
ЦЕНА 4-26

ЦЕНТРАЛЬНЫЙ ИНСТИТУТ ТИПОВОГО ПРОЕКТИРОВАНИЯ
ГОССТРОЯ СССР

Москва, А-445, Смольная ул., 22

Сдано в печать IV 1983 года

Заказ № 4015 Тираж 1180 экз.

ТИПОВАЯ ДОКУМЕНТАЦИЯ НА СТРОИТЕЛЬНЫЕ СИСТЕМЫ И ИЗДЕЛИЯ ЗДАНИЙ И СООРУЖЕНИЙ

СЕРИЯ 1.020-1

КОНСТРУКЦИИ КАРКАСА МЕЖВИДОВОГО ПРИМЕНЕНИЯ ДЛЯ МНОГОЭТАЖНЫХ ОБЩЕСТВЕННЫХ И ПРОИЗВОДСТВЕННЫХ ЗДАНИЙ (НА ОСНОВЕ СЕРИИ ИИ-04)

ВЫПУСК 2-4

КОЛОННЫ СЕЧЕНИЕМ 400×400мм. ПРОСТРАНСТВЕННЫЕ КАРКАСЫ

РАБОЧИЕ ЧЕРТЕЖИ

РАЗРАБОТАНЫ

ЦНИИЭП торгово-бытовых зданий и туристских комплексов

Гл. инженер ин-та В. Лепский
Нач. отдела Б. Волынский
Гл. инж. пр-та И. Григорьев
Гл. технолог Г. Кац

ЦНИИПРОМЗДАНИЙ

Гл. инженер ин-та И. Петров
Нач. отдела Э. Кодыш

НИИЖБ ГОССТРОЯ СССР

Зам. директора ин-та Н. Коровин
Рук. лаборатории А. Васильев
Ст. научн. сотрудник Ю. Быченков

ГИПРОСТРОММАШ

Гл. инженер ин-та И. Гузенко
Гл. технолог отдела арматурных работ М. Соломович

Утверждены и введены в действие с 01.01.82г
постановление Госстроя СССР от 16.11.81г №190

№	Обозначение	Наименование	Стр.	Примечание
1		Содержание		
2	1.020-1.2-4 00 ПЗ	Пояснительная записка	2-4	
3	1.020-1.2-4 01	Каркас пространственный КП	5	КП-1 ÷ КП-5
4	1.020-1.2-4 02	"	6-12	КП-6 ÷ КП-73
5	1.020-1.2-4 03	"	13-21	КП-73 ÷ КП-154
6	1.020-1.2-4 04	"	22,23	КП-155 ÷ КП-159
7	1.020-1.2-4 05	"	22,24	КП-160 ÷ КП-162
8	1.020-1.2-4 06	"	25-28	КП-163 ÷ КП-192
9	1.020-1.2-4 07	"	29-35	КП-193 ÷ КП-260
10	1.020-1.2-4 08	"	36-45	КП-261 ÷ КП-363
11	1.020-1.2-4 09	"	46-49	КП-364 ÷ КП-396
12	1.020-1.2-4 10	"	50-55	КП-397 ÷ КП-438
13	1.020-1.2-4 11	"	56	КП-439 ÷ КП-444
14	1.020-1.2-4 12	"	57-66	КП-445 ÷ КП-548 КП-885 ÷ КП-886
15	1.020-1.2-4 13	"	67-75	КП-549 ÷ КП-626
16	1.020-1.2-4 14	"	76-79	КП-627 ÷ КП-657
17	1.020-1.2-4 15	"	80-88	КП-658 ÷ КП-734
18	1.020-1.2-4 16	"	89-93	КП-735 ÷ КП-774
19	1.020-1.2-4 17	"	94-99	КП-775 ÷ КП-818
20	1.020-1.2-4 18	"	100-106	КП-819 ÷ КП-883
21	1.020-1.2-4 19	"	107	КП-884
22	1.020-1.2-4 ОВУ	Узел	108-110	1 ÷ 17

Настоящий выпуск содержит рабочие чертежи пространственных каркасов колонн сечением 400 × 400 мм.

Пространственные каркасы собираются из отдельных стержней и замкнутых хомутов при помощи контактной сварки.

В зависимости от расчетных усилий предусмотрено изменение армирования пространственного каркаса по его длине.

Это достигается обрывом продольной арматуры в вышерасположенных этажах колонны и изменением диаметров стержней продольной арматуры, осуществляемым с помощью контактно-стыковой сварки.

При этом по длине каждого стержня предусмотрен только один стык.

Диагональные связи должны привариваться к стержням продольной арматуры поотяженными швами, длина швов не менее 5-ти диаметров арматуры связи.

Закладные детали МН-5 ÷ МН-12 рекомендуется крепить на форме.

Закладные детали МН-4 привариваются к продольным стержням пространственного каркаса дуговой сваркой, одностороним швом.

Сборку пространственных каркасов рекомендуется производить на автоматизированных линиях, согласно указаниям выпуска 0-4 „Указания по заводской технологии изготовления изделий".

Таблица 1

Таблица для определения количества хомутов на один этаж колонны

Тип этажа		Нэт. или подвала					
		2,8	3,3	3,6	4,2	4,8	6,0
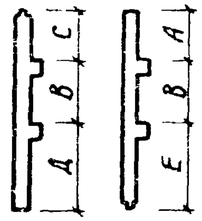	А	10	11	12	14	16	–
	В	10	11	12	14	16	–
	Е	5	6	7	9	11	–
	С	3	3	3	3	3	–
	Д	13	14	15	17	18	22

Нач. отд.	Волынский		2.11
Н. контр.	Васильева		2.11
ГИП	Григорев		2.11
Рук. гр.	Колдашева		2.11
Рук. гр.	Никонорова		2.11

1.020-1.2-4 00 ПЗ

Пояснительная записка

Стадия	Лист	Листов
Р	1	3

ЦНИИЭП торгово-бытовых зданий и туристских комплексов

Инв. № подл. | Подпись и дата | Взам. инв. №

17516 3

Формат 12

условные обозначения и пояснения к чертежам колонн

Общим конструктивным признаком при составлении сборочных групповых чертежей является этажность колонн, т.е. количество консолей в изделии, а также тип колонн по их расположению в каркасе здания (верхние, средние, нижние, бесстыковые) При этом на каждом сборочном чертеже приводятся двухконсольные, одноконсольные и бесконсольные колонны.

Все переменные параметры на чертеже обозначены буквенными индексами, значения которых приведены в таблице исполнений сборочного чертежа.

Цифровыми индексами обозначаются арматурные изделия, приведенные в спецификациях и номера узлов.

Пользование чертежами при сборке пространственных каркасов колонн поясняется примером:

рассмотрим групповой чертеж пространственного каркаса верхних трехэтажных колонн (см. документ 03 СБ).

в качестве примера выберем пространственный каркас КП-87 исполнение 013 документа 03. в таблице исполнения ему соответствует рис. 1 (пространственный каркас двухконсольной колонны).

Размеры между консолями H_1, H_2, H_3 соответственно равны 2550 мм; 3600 мм и 3450 мм; общий размер каркаса L равен 9600 мм.

Рабочая продольная арматура колонн состоит из стержней замаркированных позицией П1.

На документе 03 СБ лист 2 для исполнения 013 индексу П1 соответствует позиция 6.

В спецификации в графе исполнения 013 поз 6 соответствует сварной стержень СС-26 в количестве 4 штук,

расположение арматуры в сечении колонн приведено на сечении 2-2 в узле 15.

В верхней части колонны установлены закладные детали поз. 4.

Исполнению 03-013 соответствует по спецификации поз. 4 закладная деталь МН-4 в количестве 4 штук Эта же закладная деталь указана на узле 1 документа ООУ.

Консоли пространственного каркаса замаркированы позицией 5, чему в спецификации по исполнению 013 соответствует изделие закладное МН-12 в количестве 2 штук. (установка производится в соответствии с размерами H_1, H_2 и H_3).

Узел установки консолей обозначен на чертеже У2, чему соответствует по таблице исполнений узел 4, изображенный на документе ООУ лист 1.

в нижней части колонны устанавливаются сетки косвенного армирования поз.1 и поз. 2.

Для исполнения 03-013 соответствует по спецификации поз 1 - сетка косвенного армирования СКА-2 в количестве 3-х штук и поз. 2 - СКА-4 в количестве 3-х штук.

Позицией 11 замаркирован отдельный стержень (в количестве 4-х штук) скрепляющий сетки косвенного армирования и хомуты пространственного каркаса.

Узел установки сеток косвенного армирования обозначен на документе 03 СБ-У1, чему соответствует по таблице исполнений узел 10, изображенный на документе ООУ лист 3.

Поперечная арматура (хомуты) пространственного каркаса колонн замаркирована позициями П2 и П3.

На документе 03 СБ лист 2 для исполнения 013 индексу П2 соответствует позиция 8; индексу П3- позиция 9.

Количество хомутов определяется по спецификации и в графе соответствующей исполнению 013: поз. 8 - 21 штука; поз 9 - 10 штук.

Следует иметь в виду, что указанное количество хомутов дано в спецификации на весь пространственный каркас. В случае необходимости количество хомутов, располагаемых между консолями, может быть получено из таблицы 1. Разбивка хомутов производится в следующей последовательности. На чертеже дана привязка первого хомута поз. П2 от верха пространственного каркаса, равная 50 мм.

В соответствии с чертежом (условное обозначение $\frac{П2}{ША1}$) хомуты позиции П2 устанавливаются с шагом А1. По таблице исполнения для пространственного каркаса КП 87 (исполнение 013 документа 03) определяем значение размера А1, равное 300 мм.

Хомуты позиции 8 с шагом 300 мм устанавливаются на участке до 2-ой (сверху) консоли. При этом на чертеже обозначен последний хомут поз. 8 и первый хомут поз. 9, начинающиися у второй консоли.

Позицией 3 обозначена сетка С4, устанавливаемая в пространственном каркасе для придания ему пространственной жесткости.

На чертеже положение этих сеток не определено конкретными размерами с тем, чтобы избежать возможного их совпадения с анкерами дополнительных закладных деталей, которые могут быть установлены по требованиям конкретного проекта.

Установку сеток С4 следует производить возможно ближе к середине каждого „пролёта".

Аналогично пользуются чертежом при сборке пространственных каркасов одноконсольных (рис. 2) и бесконсольных (рис 3) колонн. При этом размеры (H_1, H_2 и H_3) привязки верха консолей (условных для бесконсольных) и хомутов указаны на рис. 1.

Пример:

Рассмотрим пространственный каркас верхней трехэтажной бесконсольной колонны КП-149 (документ 03 СБ).

В соответствии с таблицей исполнения (лист 4) находим, что КП-149 изображен на рис. 3, номер его исполнения – 03-075. Длина каркаса L = 9600 мм.

Рабочая арматура каркаса, обозначенная в графе П1, соответствует позиции 6. По спецификации на исполнение 03-075 находим, что рабочая арматура каркаса состоит из сварных стержней СС-26 в количестве 4 штук. Устанавливать стержни меньшим диаметром к верхней части каркаса. Поперечная арматура П2, П3 и П4, состоящая из поз. 8 в количестве 21 штуки и позиции 9 в количестве 10 штук. (см. документ 03 СБ лист 4 и документ 03 лист 5) распределена следующим образом: первый хомут поз 8 – на расстоянии 50мм от верха каркаса. Далее хомуты позиции 8 с шагом А1 = 300 мм (см. документ 03 СБ лист 4) размещаются до места, отстоящего от нижнего края каркаса на расстоянии равном Н1 - 200мм - 2А1 = 2550 - 200 + (2×300) = 2950 мм. На чертеже обозначено место последнего хомута позиции 8 ($\frac{П2}{ША1}$) и первого хомута позиции 9 ($\frac{П3}{ША1}$). Далее хомуты позиции 9 с шагом 300мм распределяются до места, обозначенного на чертеже размером А2 = 550 мм (см. рис. 1).

Сетка С-4, обозначенная на чертеже поз.3, устанавливается в пространственном каркасе в соответствий с узлом 6. (см. документ 00У лист 1) возможно ближе к середине каждого „пролёта" обозначенного на чертеже (см. рис. 1) H_3, H_2 и H_1. В нижней части колонны устанавливаются сетки косвенного армирования поз. 1 и поз. 2.

Для исполнения 03-075 по спецификации поз. 1 сетка косвенного армирования СКА2 - 3шт. и поз. 2 - СКА4 - 3шт. Позицией 11 замаркирован отдельный стержень (в количестве 4 штук), скрепляющий сетки косвенного армирования и хомуты пространственного каркаса. Узел установки сеток косвенного армирования обозначен на чертеже У1, чему соответствует узел 10 изображенный на документе 00У лист 3.

Перечень выпусков входящих в состав серии 1.020-1 приведен в выпуске 0-0.

Инв. № подл. | Подпись и дата | Взам. инв. №

ФОРМАТ	ЗОНА	ПОЗ.	ОБОЗНАЧЕНИЕ	НАИМЕНОВАНИЕ	КОЛ-НА ИСПОЛН 1.020-1.2-4 01-											
					-	001	002	003	004							
12			1.020-1.2-4 01 СБ	ДОКУМЕНТАЦИЯ:												
12			1.020-1.2-4 00У	СБОРОЧНЫЙ ЧЕРТЕЖ	*	*	*	*	*							
12			1.020-1.2-4 00ПЗ	УЗЛЫ	*	*	*	*	*							
				ПОЯСНИТЕЛЬНАЯ ЗАПИСКА	*	*	*	*	*							
11		1	1.020-1.2-5 11	СБОРОЧНЫЕ ЕДИНИЦЫ:												
			1.020-1.2-5 11-01	СЕТКА КОСВ. АРМ. СКА-1	2	2	-	2								
11		2	1.020-1.2-5 11-02	СЕТКА КОСВ. АРМ. СКА-2	-	-	5	-	5							
			1.020-1.2-5 11-03	СЕТКА КОСВ. АРМ. СКА-3	3	3	-	3								
11		3	1.020-1.2-5 02-01	СЕТКА КОСВ. АРМ. СКА-4	-	-	3	-	3							
11		4	1.020-1.2-5 07-01	СЕТКА С-4	1	1	1	1	1							
				ИЗДЕЛИЕ ЗАКЛАДНОЕ МН-4	4	4	4	4	4							
12		5	1.020-1.2-5 05-145	ДЕТАЛИ:												
			1.020-1.2-5 05-146	СТЕРЖЕНЬ ОТДЕЛЬНЫЙ	4											
			1.020-1.2-5 05-147	СТЕРЖЕНЬ ОТДЕЛЬНЫЙ	-	4										
			1.020-1.2-5 05-148	СТЕРЖЕНЬ ОТДЕЛЬНЫЙ	-	-	4									
			1.020-1.2-5 05-149	СТЕРЖЕНЬ ОТДЕЛЬНЫЙ	-	-	-	4								
11		6	1.020-1.2-5 03-03	СТЕРЖЕНЬ ОТДЕЛЬНЫЙ	-	-	-	-	4							
			1.020-1.2-5 03-05	СТЕРЖЕНЬ ОТДЕЛЬНЫЙ	6	7	-	11								
11		7	1.020-1.2-5 03-06	СТЕРЖЕНЬ ОТДЕЛЬНЫЙ	-	-	7	-	11							
					4	4	4	4	4							

НАЧ. ОТД.	Волынский		24.III
Н.КОНТР	Степанова		24.III
ГИП	Пригорев		24.III
РУК. ГР.	Колдашева		23.III
РУК. ГР.	Никонорова		23.III
ПРОВЕРИЛ	Степанова		23.III
РАЗРАБ	Сливина		20.III

1.020-1.2-4 01

КАРКАС ПРОСТРАНСТВЕННЫЙ КП

СТАДИЯ	ЛИСТ	ЛИСТОВ
Р		1

ЦНИИЭП торгово-бытовых зданий и туристских комплексов

ФОРМАТ II

ЭПВЦ КиевЗНИИЭП

ОПЕРАТОР ТЛП КОРТ

ПОПОВ

ИНВ № ПОДЛ | ПОДП. И ДАТА | ВЗАМ. ИНВ №

РИС. 1

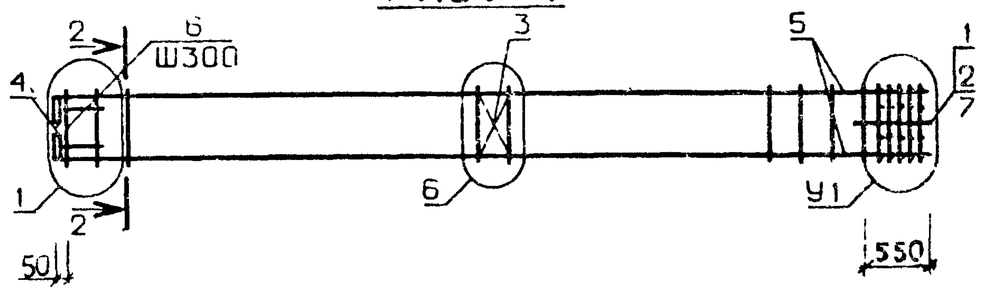

1-1

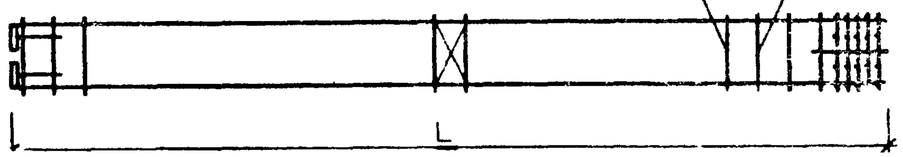

2-2

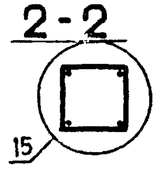

N УЗЛА	N ДОКУМЕНТА
1	1.020-1.2-4 00У ЛИСТ 1
6	ЛИСТ 1
8	ЛИСТ 3
14	ЛИСТ 3
15	ЛИСТ 2

ОБОЗНАЧЕНИЕ	МАРКА	L	У1	МАССА
1.020-1.2-4 01	КП-1	2100	8	36.7
-001	КП-2	2400	8	40.0
-002	КП-3	2400	14	129.2
-003	КП-4	3600	8	552.9
-004	КП-5	3600	14	179.8

В ТАБЛИЦЕ ИСПОЛНЕНИЙ РАЗМЕРЫ ПРИВЕДЕНЫ В мм, МАССА В кг

НАЧ ОТД.	Волынский		24.III
Н.КОНТР	Степанова		24.III
ГИП	Пригорев		24.III
РУК. ГР.	Колдашева		23.III
РУК. ГР.	Никонорова		23.III
ПРОВЕРИЛ	Степанова		23.III
РАЗРАБ	Сливина		20.III

1.020-1.2-4 01 СБ

КАРКАС ПРОСТРАНСТВЕННЫЙ КП

СТАДИЯ	МАССА	МАСШТАБ
Р	СМ ТАБЛ	

ЛИСТ | ЛИСТОВ 1

ЦНИИЭП торгово-бытовых зданий и туристских комплексов

17516 6

ФОРМАТ	ЗОНА	ПОЗ.	ОБОЗНАЧЕНИЕ	НАИМЕНОВАНИЕ	КОЛ НА ИСПОЛН 1.020-1.2-4 02-																			ПРИМЕЧАНИЕ
					–	001	002	003	004	005	006	007	008	009	010	011	012	013	014	015	016	017	018	
				ДОКУМЕНТАЦИЯ:																				
12			1.020-1.2-4 02 СВ	СБОРОЧНЫЙ ЧЕРТЕЖ	*	*	*	*	*	*	*	*	*	*	*	*	*	*	*	*	*	*	*	
12			1.020-1.2-4 00У	УЗЛЫ	*	*	*	*	*	*	*	*	*	*	*	*	*	*	*	*	*	*	*	
12			1.020-1.2-4 00ПЗ	ПОЯСНИТЕЛЬНАЯ ЗАПИСКА	*	*	*	*	*	*	*	*	*	*	*	*	*	*	*	*	*	*	*	
				СБОРОЧНЫЕ ЕДИНИЦЫ:																				
11		1	1.020-1.2-5 11	СЕТКА КОСВ. АРМ. СКА-1	2	2	2	–	2	–	2	–	–	2	–	–	2	–	2	–	2			
			1.020-1.2-5 11-01	СЕТКА КОСВ. АРМ. СКА-2	–	–	–	5	–	5	–	2	5	–	2	5	–	5	–	5	–	2	5	
11		2	1.020-1.2-5 11-02	СЕТКА КОСВ. АРМ. СКА-3	3	3	3	–	3	–	3	–	–	3	–	–	3	–	3	–	3			
			1.020-1.2-5 11-03	СЕТКА КОСВ. АРМ. СКА-4	–	–	–	3	–	3	–	3	3	–	3	3	–	3	–	3	–	3	3	
11		3	1.020-1.2-5 02-01	СЕТКА С-4	2	2	2	2	2	2	2	2	2	2	2	2	2	2	2	2	2	2	2	
11		4	1.020-1.2-5 07-01	ИЗДЕЛИЕ ЗАКЛАДНОЕ МН-4	4	4	4	4	4	4	4	4	4	4	4	4	4	4	4	4	4	4	4	
11		5	1.020-1.2-5 04-03	ИЗДЕЛИЕ ЗАКЛАДНОЕ МН-6	1	–	1	1	–	–	–	–	–	–	–	–	1	1						
			1.020-1.2-5 04-05	ИЗДЕЛИЕ ЗАКЛАДНОЕ МН-8	–	1	–	–	1	1	–	–	–	–	–	–	–	–	1	1				
			1.020-1.2-5 08-01	ИЗДЕЛИЕ ЗАКЛАДНОЕ МН-10	–	–	–	–	–	–	1	1	1	–	–	–	–	–	–	–	1	1	1	
			1.020-1.2-5 08-03	ИЗДЕЛИЕ ЗАКЛАДНОЕ МН-12	–	–	–	–	–	–	–	–	–	1	1	1								
12		6	1.020-1.2-5 06-014	СТЕРЖЕНЬ СВАРНОЙ СС-15	4	4																		
			1.020-1.2-5 06-015	СТЕРЖЕНЬ СВАРНОЙ СС-16	–	–	4	–	4	–	4	4	–	4	4									
			1.020-1.2-5 06-017	СТЕРЖЕНЬ СВАРНОЙ СС-18	–	–	–	–	–	–	–	–	–	–	–	–	4	–	4	–	4	4		
				ДЕТАЛИ:																				
12		7	1.020-1.2-5 05-051	СТЕРЖЕНЬ ОТДЕЛЬНЫЙ	–	–	–	4	–	4	–	–	4	–	–	4								
			1.020-1.2-5 05-052	СТЕРЖЕНЬ ОТДЕЛЬНЫЙ	–	–	–	–	–	–	–	–	–	–	–	–	–	4	–	4	–	–	4	
11		8	1.020-1.2-5 03-03	СТЕРЖЕНЬ ОТДЕЛЬНЫЙ	17	17	19	–	19	–	19	19	–	19	19	–	23	–	23	–	23	23		
11		10	1.020-1.2-5 03-05	СТЕРЖЕНЬ ОТДЕЛЬНЫЙ	–	–	–	19	–	19	–	–	19	–	–	19	–	23	–	23	–	–	23	
11		11	1.020-1.2-5 03-06	СТЕРЖЕНЬ ОТДЕЛЬНЫЙ	4	4	4	4	4	4	4	4	4	4	4	4	4	4	4	4	4	4	4	

ПОПОВ

ОПЕРАТОР ТЛП КОРТ

ЭПВЦ КиевЗНИИЭП

ВЗАМ ИНВ.№

ПОДП И ДАТА

ИНВ.№ ПОДЛ

НАЧ.ОТД	Волынский		24.III
Н.КОНТР	Степанова		24.III
ГИП	Пригорев		24.III
РУК. ГР.	Колдашева		23.III
РУК. ГР	Никонорова		23.III
ПРОВЕРИЛ	Степанова		23.III
РАЗРАБ	Сливина		20.III

1.020-1.2-4 02

КАРКАС ПРОСТРАНСТВЕННЫЙ КП

СТАДИЯ	ЛИСТ	ЛИСТОВ
Р	1	4

ЦНИИЭП торгово-бытовых зданий и туристских ...

ФОРМАТ	ЗОНА	ПОЗ	ОБОЗНАЧЕНИЕ	НАИМЕНОВАНИЕ	КОЛ НА ИСПОЛН 1.020-1.2-4 02- 019	020	021	022	023	024	025	026	027	028	029	030	031	032	033	034	035	036	037	ПРИМЕЧАНИЕ
				ДОКУМЕНТАЦИЯ:																				
12			1.020-1.2-4 02 СБ	СБОРОЧНЫЙ ЧЕРТЕЖ	*	*	*	*	*	*	*	*	*	*	*	*	*	*	*	*	*	*	*	
12			1.020-1.2-4 00У	УЗЛЫ	*	*	*	*	*	*	*	*	*	*	*	*	*	*	*	*	*	*	*	
12			1.020-1.2-4 00ПЗ	ПОЯСНИТЕЛЬНАЯ ЗАПИСКА	*	*	*	*	*	*	*	*	*	*	*	*	*	*	*	*	*	*	*	
				СБОРОЧНЫЕ ЕДИНИЦЫ:																				
11		1	1.020-1.2-5 11	СЕТКА КОСВ. АРМ. СКА-1	2	–	–	–	2	–	2	–	2	–	–	–	–	2	2	2	–	2		
			1.020-1.2-5 11-01	СЕТКА КОСВ. АРМ. СКА-2	–	2	3	5	–	5	–	5	–	5	2	2	5	–	–	–	5	–	5	
11		2	1.020-1.2-5 11-02	СЕТКА КОСВ. АРМ. СКА-3	3	–	–	–	3	–	3	–	3	–	–	–	–	3	3	3	–	3		
			1.020-1.2-5 11-03	СЕТКА КОСВ. АРМ. СКА-4	–	3	3	3	–	3	–	3	–	3	3	3	3	–	–	–	3	–	3	
11		3	1.020-1.2-5 02-01	СЕТКА С-4	2	2	2	2	2	2	2	2	2	2	2	2	2	2	2	2	2	2	2	
11		4	1.020-1.2-5 07-01	ИЗДЕЛИЕ ЗАКЛАДНОЕ МН-4	4	4	4	4	4	4	4	4	4	4	4	4	4	4	4	4	4	4	4	
11		5	1.020-1.2-5 04-02	ИЗДЕЛИЕ ЗАКЛАДНОЕ МН-5	–	–	–	–	–	–	–	–	–	–	–	–	–	1	–	1	1			
			1.020-1.2-5 04-03	ИЗДЕЛИЕ ЗАКЛАДНОЕ МН-6	–	–	–	–	1	1														
			1.020-1.2-5 04-04	ИЗДЕЛИЕ ЗАКЛАДНОЕ МН-7	–	–	–	–	–	–	–	–	–	–	–	–	–	–	1	–	–	1	1	
			1.020-1.2-5 04-05	ИЗДЕЛИЕ ЗАКЛАДНОЕ МН-8	–	–	–	–	–	–	1	1												
			1.020-1.2-5 08-01	ИЗДЕЛИЕ ЗАКЛАДНОЕ МН-10	–	–	–	–	–	–	–	–	1	1										
			1.020-1.2-5 08-03	ИЗДЕЛИЕ ЗАКЛАДНОЕ МН-12	1	1	1	1	–	–	–	–	–	–	1	1	1							
12		6	1.020-1.2-5 06-017	СТЕРЖЕНЬ СВАРНОЙ СС-18	4	4																		
			1.020-1.2-5 06-018	СТЕРЖЕНЬ СВАРНОЙ СС-19	–	–	4																	
			1.020-1.2-5 06-019	СТЕРЖЕНЬ СВАРНОЙ СС-20	–	–	–	–	4	–	4	–	4	–	4									
			1.020-1.2-5 06-020	СТЕРЖЕНЬ СВАРНОЙ СС-21	–	–	–	–	–	–	–	–	–	–	–	4								
			1.020-1.2-5 06-014	СТЕРЖЕНЬ СВАРНОЙ СС-15	–	–	–	–	–	–	–	–	–	–	–	–	–	4	4					
			1.020-1.2-5 06-015	СТЕРЖЕНЬ СВАРНОЙ СС-16	–	–	–	–	–	–	–	–	–	–	–	–	–	–	–	4	–	4		
				ДЕТАЛИ:																				
12		7	1.020-1.2-5 05-052	СТЕРЖЕНЬ ОТДЕЛЬНЫЙ	–	–	–	4																
			1.020-1.2-5 05-053	СТЕРЖЕНЬ ОТДЕЛЬНЫЙ	–	–	–	–	–	4	–	4	–	4	–	–	4							
			1.020-1.2-5 05-051	СТЕРЖЕНЬ ОТДЕЛЬНЫЙ	–	–	–	–	–	–	–	–	–	–	–	–	–	–	–	–	4	–	4	
11		8	1.020-1.2-5 03-03	СТЕРЖЕНЬ ОТДЕЛЬНЫЙ	23	23	20	–	27	–	27	–	27	–	27	24	–	17	17	19	–	19		
11		9	1.020-1.2-5 03-04	СТЕРЖЕНЬ ОТДЕЛЬНЫЙ	–	–	3	–	–	–	–	–	–	–	–	3								
11		10	1.020-1.2-5 03-05	СТЕРЖЕНЬ ОТДЕЛЬНЫЙ	–	–	–	23	–	27	–	27	–	27	–	–	27	–	–	–	19	–	19	
11		11	1.020-1.2-5 03-06	СТЕРЖЕНЬ ОТДЕЛЬНЫЙ	4	4	4	4	4	4	4	4	4	4	4	4	4	4	4	4	4	4	4	

ФОРМАТ	ЗОНА	ПОЗ.	ОБОЗНАЧЕНИЕ	НАИМЕНОВАНИЕ	КОЛ НА ИСПОЛН 1.020-1.2-4 02-																		ПРИМЕЧАНИЕ
					038	039	040	041	042	043	044	045	046	047	048	049	050	051	052	053	054	055	056	
				ДОКУМЕНТАЦИЯ:																				
12			1.020-1.2-4 02 СБ	СБОРОЧНЫЙ ЧЕРТЕЖ	*	*	*	*	*	*	*	*	*	*	*	*	*	*	*	*	*	*	*	
12			1.020-1.2-4 00У	УЗЛЫ	*	*	*	*	*	*	*	*	*	*	*	*	*	*	*	*	*	*	*	
12			1.020-1.2-4 00ПЗ	ПОЯСНИТЕЛЬНАЯ ЗАПИСКА	*	*	*	*	*	*	*	*	*	*	*	*	*	*	*	*	*	*	*	
				СБОРОЧНЫЕ ЕДИНИЦЫ:																				
11		1	1.020-1.2-5 11	СЕТКА КОСВ. АРМ. СКА-1	2	–	–	2	–	–	2	–	2	–	2	–	–	2	–	–	2	–	2	
			1.020-1.2-5 11-01	СЕТКА КОСВ. АРМ. СКА-2	–	2	5	–	2	5	–	5	–	5	–	2	5	–	2	5	–	5	–	
11		2	1.020-1.2-5 11-02	СЕТКА КОСВ. АРМ. СКА-3	3	–	–	3	–	–	3	–	3	–	3	–	–	3	–	–	3	–	3	
			1.020-1.2-5 11-03	СЕТКА КОСВ. АРМ. СКА-4	–	3	3	–	3	3	–	3	–	3	–	3	3	–	3	3	–	3		
11		3	1.020-1.2-5 02-01	СЕТКА С-4	2	2	2	2	2	2	2	2	2	2	2	2	2	2	2	2	2	2	2	
11		4	1.020-1.2-5 07-01	ИЗДЕЛИЕ ЗАКЛАДНОЕ МН-4	4	4	4	4	4	4	4	4	4	4	4	4	4	4	4	4	4	4	4	
11		5	1.020-1.2-5 04-02	ИЗДЕЛИЕ ЗАКЛАДНОЕ МН-5	–	–	–	–	–	–	1	1	–	–	–	–	–	–	–	–	1	1		
			1.020-1.2-5 04-04	ИЗДЕЛИЕ ЗАКЛАДНОЕ МН-7	–	–	–	–	–	–	–	–	1	1	–	–	–	–	–	–	–	–	1	
			1.020-1.2-5 08	ИЗДЕЛИЕ ЗАКЛАДНОЕ МН-9	1	1	1	–	–	–	–	–	–	–	1	1	1							
			1.020-1.2-5 08-02	ИЗДЕЛИЕ ЗАКЛАДНОЕ МН-11	–	–	–	1	1	1	–	–	–	–	–	–	–	1	1	1				
12		6	1.020-1.2-5 06-015	СТЕРЖЕНЬ СВАРНОЙ СС-16	4	4	–	4	4															
			1.020-1.2-5 06-017	СТЕРЖЕНЬ СВАРНОЙ СС-18	–	–	–	–	–	–	4	–	4	–	4	4	–	4	4					
			1.020-1.2-5 06-019	СТЕРЖЕНЬ СВАРНОЙ СС-20	–	–	–	–	–	–	–	–	–	–	–	–	–	–	–	–	4	–	4	
				ДЕТАЛИ:																				
12		7	1.020-1.2-5 05-051	СТЕРЖЕНЬ ОТДЕЛЬНЫЙ	–	–	4	–	–	4														
			1.020-1.2-5 05-052	СТЕРЖЕНЬ ОТДЕЛЬНЫЙ	–	–	–	–	–	–	–	4	–	4	–	–	4	–	–	4				
			1.020-1.2-5 05-053	СТЕРЖЕНЬ ОТДЕЛЬНЫЙ	–	–	–	–	–	–	–	–	–	–	–	–	–	–	–	–	4			
11		8	1.020-1.2-5 03-03	СТЕРЖЕНЬ ОТДЕЛЬНЫЙ	19	19	–	19	19	–	23	–	23	–	23	23	–	23	23	–	27	–	27	
11		10	1.020-1.2-5 03-05	СТЕРЖЕНЬ ОТДЕЛЬНЫЙ	–	–	19	–	–	19	–	23	–	23	–	–	23	–	–	23	–	27		
11		11	1.020-1.2-5 03-06	СТЕРЖЕНЬ ОТДЕЛЬНЫЙ	4	4	4	4	4	4	4	4	4	4	4	4	4	4	4	4	4	4	4	

ТПП КОРТ

КиевЗНИИЭП

ФОРМАТ	ЗОНА	ПОЗ.	ОБОЗНАЧЕНИЕ	НАИМЕНОВАНИЕ	КОЛ НА ИСПОЛН 1.020-1.2-4 02-											ПРИМЕЧАНИЕ
					057	058	059	060	061	062	063	064	065	066	067	
				ДОКУМЕНТАЦИЯ:												
12			1.020-1.2-4 02 СВ	СВОРОЧНЫЙ ЧЕРТЕЖ	*	*	*	*	*	*	*	*	*	*	*	
12			1.020-1.2-4 00У	УЗЛЫ	*	*	*	*	*	*	*	*	*	*	*	
12			1.020-1.2-4 00ПЗ	ПОЯСНИТЕЛЬНАЯ ЗАПИСКА	*	*	*	*	*	*	*	*	*	*	*	
				СБОРОЧНЫЕ ЕДИНИЦЫ:												
11		1	1.020-1.2-5 11	СЕТКА КОСВ. АРМ. СКА-1	-	2	-	-	-	-	2	2	2	2		
			1.020-1.2-5 11-01	СЕТКА КОСВ. АРМ. СКА-2	5	-	5	2	2	5	-	-	-	-	2	
11		2	1.020-1.2-5 11-02	СЕТКА КОСВ. АРМ. СКА-3	-	3	-	-	-	-	3	3	3	3		
			1.020-1.2-5 11-03	СЕТКА КОСВ. АРМ. СКА-4	3	-	3	3	3	3	-	-	-	-	3	
11		3	1.020-1.2-5 02-01	СЕТКА С-4	2	2	2	2	2	2	2	2	2	2	2	
11		4	1.020-1.2-5 07-01	ИЗДЕЛИЕ ЗАКЛАДНОЕ МН-4	4	4	4	4	4	4	4	4	4	4	4	
11		5	1.020-1.2-5 04-04	ИЗДЕЛИЕ ЗАКЛАДНОЕ МН-7	1											
			1.020-1.2-5 08	ИЗДЕЛИЕ ЗАКЛАДНОЕ МН-9	-	1	1									
			1.020-1.2-5 08-02	ИЗДЕЛИЕ ЗАКЛАДНОЕ МН-11	-	-	-	1	1	1						
12		6	1.020-1.2-5 06-019	СТЕРЖЕНЬ СВАРНОЙ СС-20	-	4	-	4	-	-	-	-	-	4	4	
			1.020-1.2-5 06-020	СТЕРЖЕНЬ СВАРНОЙ СС-21	-	-	-	-	4							
			1.020-1.2-5 06-014	СТЕРЖЕНЬ СВАРНОЙ СС-15	-	-	-	-	-	-	4					
			1.020-1.2-5 06-015	СТЕРЖЕНЬ СВАРНОЙ СС-16	-	-	-	-	-	-	-	4				
			1.020-1.2-5 06-017	СТЕРЖЕНЬ СВАРНОЙ СС-18	-	-	-	-	-	-	-	-	4			
				ДЕТАЛИ:												
12		7	1.020-1.2-5 05-053	СТЕРЖЕНЬ ОТДЕЛЬНЫЙ	4	-	4	-	-	4						
11		8	1.020-1.2-5 03-03	СТЕРЖЕНЬ ОТДЕЛЬНЫЙ	-	27	-	27	27	-	17	19	23	27	27	
11		9	1.020-1.2-5 03-04	СТЕРЖЕНЬ ОТДЕЛЬНЫЙ	-	-	-	-	3							
11		10	1.020-1.2-5 03-05	СТЕРЖЕНЬ ОТДЕЛЬНЫЙ	27	-	27	-	-	27						
11		11	1.020-1.2-5 03-06	СТЕРЖЕНЬ ОТДЕЛЬНЫЙ	4	4	4	4	4	4	4	4	4	4	4	

ЭПВЦ КиевЗНИИЭП | ОПЕРАТОР ТЛП КОРТ | ПОДПИСЬ И ДАТА | ВЗАМ ИНВ № | ИНВ № ПОДЛ.

РИС. 1

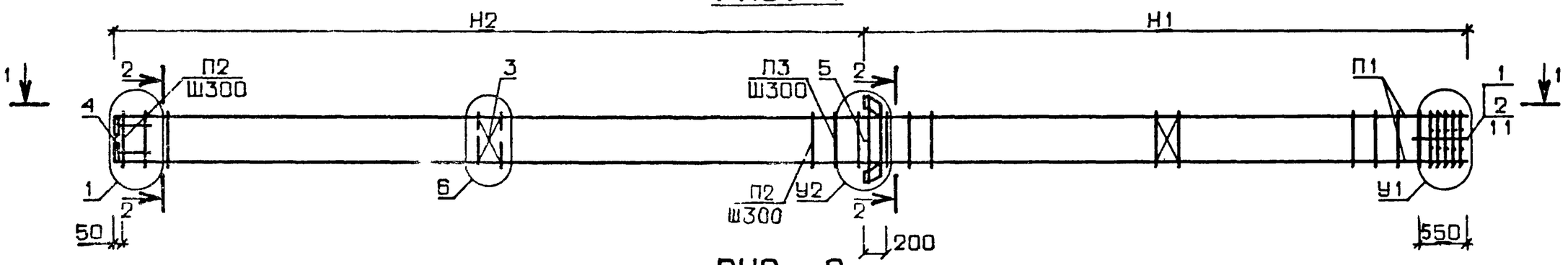

РИС. 2

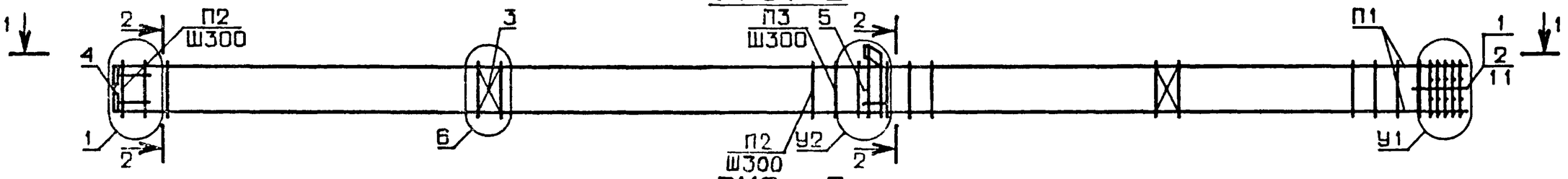

РИС. 3

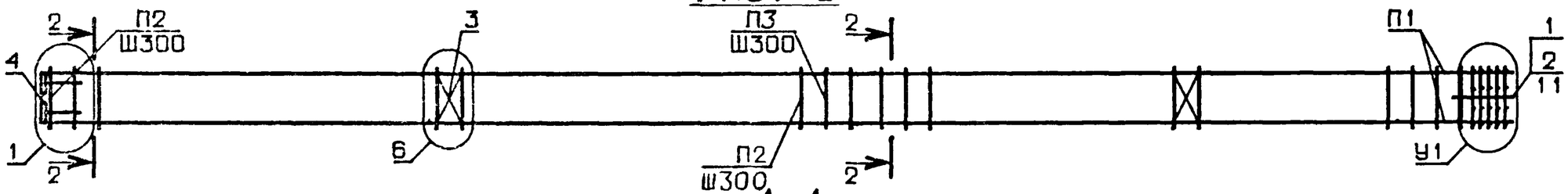

1 - 1

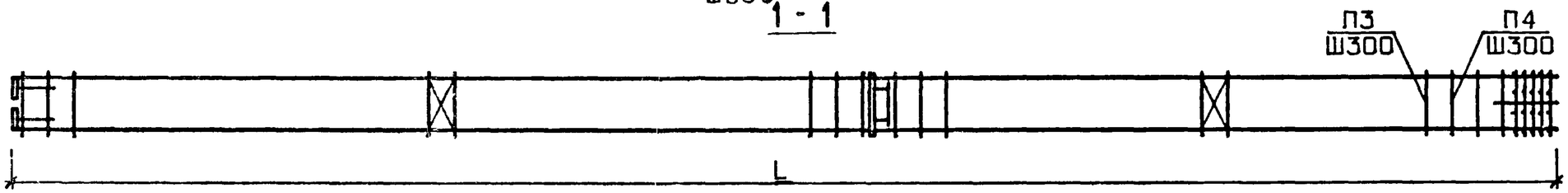

N УЗЛА	N ДОКУМЕНТА
1	1.020-1.2-4 ООУ ЛИСТ 1
2	ЛИСТ 1
3	ЛИСТ 2
4	ЛИСТ 1
5	ЛИСТ 2
6	ЛИСТ 1
8	ЛИСТ 3
10	ЛИСТ 3
14	ЛИСТ 3
15	ЛИСТ 2

2-2

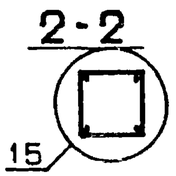

НАЧ. ОТД.	Волынский		24.III
Н.КОНТР	Степанова		24.III
ГИП	Пригорев		24.III
РУК. ГР.	Никонорова		23.III
РУК. ГР.	Колдашева		23.III
ПРОВЕРИЛ	Степанова		23 III
РАЗРАБ.	Сливина		20.III

1.020-1.2-4 02 СБ

КАРКАС ПРОСТРАНСТВЕННЫЙ КП

СТАДИЯ	МАССА	МАСШТАБ
Р	СМ ТАБЛ	

ЛИСТ 1 | ЛИСТОВ 3

ЦНИИЭП торгово бытовых зданий и туристских комплексов

ОБОЗНАЧЕНИЕ	МАРКА	РИС.	L	H1	H2	У1	У2	П1	П2	П3	П4	МАССА
1.020-1.2-4 02	КП-6	1	5400	2250	3150	8	2	6	8	8	8	78.5
-001	КП-7	1	5400	2250	3150	8	2	6	8	8	8	85.4
-002	КП-8	1	6000	2550	3450	8	2	6	8	8	8	82.8
-003	КП-9	1	6000	2550	3450	14	2	7	10	10	10	303.9
-004	КП-10	1	6000	2550	3450	8	2	6	8	8	8	89.7
-005	КП-11	1	6000	2550	3450	14	2	7	10	10	10	309.7
-006	КП-12	1	6000	2550	3450	8	4	6	8	8	8	99.8
-007	КП-13	1	6000	2550	3450	8	4	6	8	8	8	104.7
-008	КП-14	1	6000	2550	3450	14	4	7	10	10	10	319.8
-009	КП-15	1	6000	2550	3450	8	4	6	8	8	8	107.4
-010	КП-16	1	6000	2550	3450	8	4	6	8	8	8	112.2
-011	КП-17	1	6000	2550	3450	14	4	7	10	10	10	327.4
-012	КП-18	1	7200	3150	4050	8	2	6	8	8	8	91.5
-013	КП-19	1	7200	3150	4050	14	2	7	8	8	8	353.5
-014	КП-20	1	7200	3150	4050	8	2	6	8	8	8	98.4
-015	КП-21	1	7200	3150	4050	14	2	7	10	10	10	360.4
-016	КП-22	1	7200	3150	4050	8	4	6	8	8	8	108.5
-017	КП-23	1	7200	3150	4050	8	4	6	8	8	8	113.4
-018	КП-24	1	7200	3150	4050	14	4	7	10	10	10	370.5
-019	КП-25	1	7200	3150	4050	8	4	6	8	8	8	116.1
-020	КП-26	1	7200	3150	4050	8	4	6	8	8	8	120.9
-021	КП-27	1	7200	3150	4050	10	4	6	8	8	9	162.3
-022	КП-28	1	7200	3150	4050	14	4	7	10	10	10	378.0
-023	КП-29	1	8400	3750	4650	8	2	6	8	8	8	100.3
-024	КП-30	1	8400	3750	4650	14	2	7	10	10	10	404.2
-025	КП-31	1	8400	3750	4650	8	2	6	8	8	8	107.2
-026	КП-32	1	8400	3750	4650	14	2	7	10	10	10	411.1
-027	КП-33	1	8400	3750	4650	8	4	6	8	8	8	117.2
-028	КП-34	1	8400	3750	4650	14	4	7	10	10	10	421.2
-029	КП-35	1	8400	3750	4650	8	4	6	8	8	8	129.5
-030	КП-36	1	8400	3750	4650	8	4	6	8	8	9	141.3
-031	КП-37	1	8400	3750	4650	14	4	7	10	10	10	428.7

В ТАБЛИЦЕ ИСПОЛНЕНИЙ РАЗМЕРЫ ПРИВЕДЕНЫ В мм, МАССА В кг

ОБОЗНАЧЕНИЕ	МАРКА	РИС.	L	Н1	Н2	У1	У2	П1	П2	П3	П4	МАССА
1.020-1.2-4 02-032	КП-38	2	5400	2250	3150	8	3	6	8	8	8	71.0
-033	КП-39	2	5400	2250	3150	8	3	6	8	8	8	76.7
-034	КП-40	2	6000	2550	3450	8	3	6	8	8	8	75.4
-035	КП-41	2	6000	2550	3450	14	3	7	10	10	10	295.4
-036	КП-42	2	6000	2550	3450	8	3	6	8	8	8	81.1
-037	КП-43	2	6000	2550	3450	14	3	7	10	10	10	301.0
-038	КП-44	2	6000	2550	3450	8	5	6	8	8	8	90.7
-039	КП-45	2	6000	2550	3450	8	5	6	8	8	8	95.4
-040	КП-46	2	6000	2550	3450	14	5	7	10	10	10	300.6
-041	КП-47	2	6000	2550	3450	8	5	6	8	8	8	97.1
-042	КП-48	2	6000	2550	3450	8	5	6	8	8	8	101.9
-043	КП-49	2	6000	2550	3450	14	5	7	10	10	10	317.1
-044	КП-50	2	7200	3150	4050	8	3	6	8	8	8	84.1
-045	КП-51	2	7200	3150	4050	14	3	7	10	10	10	346.0
-046	КП-52	2	7200	3150	4050	8	3	6	8	8	8	89.8
-047	КП-53	2	7200	3150	4050	14	3	7	10	10	10	351.7
-048	КП-54	2	7200	3150	4050	8	5	6	8	8	8	99.4
-049	КП-55	2	7200	3150	4050	8	5	6	8	8	8	104.2
-050	КП-56	2	7200	3150	4050	14	5	7	10	10	10	361.4
-051	КП-57	2	7200	3150	4050	8	5	6	8	8	8	105.8
-052	КП-58	2	7200	3150	4050	8	5	6	8	8	8	110.6
-053	КП-59	2	7200	3150	4050	14	5	7	10	10	10	367.8
-054	КП-60	2	8400	3750	4650	8	3	6	8	8	8	92.8
-055	КП-61	2	8400	3750	4650	14	3	7	10	10	10	396.7
-056	КП-62	2	8400	3750	4650	8	3	6	8	8	8	98.5
-057	КП-63	2	8400	3750	4650	14	3	7	10	10	10	402.4
-058	КП-64	2	8400	3750	4650	8	5	6	8	8	8	108.1
-059	КП-65	2	8400	3750	4650	14	5	7	10	10	10	412.0
-060	КП-66	2	8400	3750	4650	8	5	6	8	8	8	119.3
-061	КП-67	2	8400	3750	4650	8	5	6	8	8	9	126.4
-062	КП-68	2	8400	3750	4650	14	5	7	10	10	10	418.4
-063	КП-69	3	5400	2250	3150	8	-	6	8	8	8	57.9
-064	КП-70	3	6000	2550	3450	8	-	6	8	8	8	62.3
-065	КП-71	3	7200	3150	4050	8	-	6	8	8	8	70.9
-066	КП-72	3	8400	3750	4650	8	-	6	8	8	8	79.7
-067	КП-73	3	8400	3750	4650	8	-	6	8	8	8	84.5

ЭПВЦ КиевЗНИИЭП
ОПЕРАТОР ТЛП КОРТ ПОПОВ
ВЗАМ. ИНВ.№
ПОДП. И ДАТА
ИНВ.№ПОДЛ

17516 13 ФОРМАТ 12

ФОРМАТ	ЗОНА	ПОЗ.	ОБОЗНАЧЕНИЕ	НАИМЕНОВАНИЕ	КОЛ НА ИСПОЛН. 1.020-1.2-4 03-																		ПРИМЕЧАНИЕ
					–	001	002	003	004	005	006	007	008	009	010	011	012	013	014	015	016	017		
				ДОКУМЕНТАЦИЯ:																			
12			1.020-1.2-4 03 СБ	СБОРОЧНЫЙ ЧЕРТЕЖ	*	*	*	*	*	*	*	*	*	*	*	*	*	*	*	*	*	*	
12			1.020-1.2-4 00У	УЗЛЫ	*	*	*	*	*	*	*	*	*	*	*	*	*	*	*	*	*	*	
12			1.020-1.2-4 00ПЗ	ПОЯСНИТЕЛЬНАЯ ЗАПИСКА	*	*	*	*	*	*	*	*	*	*	*	*	*	*	*	*	*	*	
				СБОРОЧНЫЕ ЕДИНИЦЫ:																			
11		1	1.020-1.2-5 11	СЕТКА КОСВ. АРМ. СКА-1	2	2	2	–	2	–	2	–	–	–	–	–	–	–	–	2	–	2	
			1.020-1.2-5 11-01	СЕТКА КОСВ. АРМ. СКА-2	–	-	–	2	–	5	–	2	5	2	3	5	2	3	5	–	5		
11		2	1.020-1.2-5 11-03	СЕТКА КОСВ. АРМ. СКА-4	–	–	–	3	–	3	-	3	3	3	3	3	3	3	3	–	3		
			1.020-1.2-5 11-02	СЕТКА КОСВ. АРМ. СКА-3	3	3	3	–	3	–	3	-	–	–	–	-	–	–	–	3	–	3	
1		3	1.020-1.2-5 02-01	СЕТКА С-4	3	3	3	3	3	3	3	3	3	3	3	3	3	3	3	3	3	3	
11		4	1.020-1.2-5 07-01	ИЗДЕЛИЕ ЗАКЛАДНОЕ МН-4	4	4	4	4	4	4	4	4	4	4	4	4	4	4	4	4	4	4	
11		5	1.020-1.2-5 04-03	ИЗДЕЛИЕ ЗАКЛАДНОЕ МН-6	2	2	–	–	2	2	–	–	–	–	–	-	–	–	–	2	2		
			1.020-1.2-5 04-05	ИЗДЕЛИЕ ЗАКЛАДНОЕ МН-8	–	–	2	2	–	–	2	2	2	–	–	–	–	–	–	–	–	2	
			1.020-1.2-5 08-01	ИЗДЕЛИЕ ЗАКЛАДНОЕ МН-10	-	-	–		–	–	-	–	–	2	2	2							
			1.020-1.2-5 08-03	ИЗДЕЛИЕ ЗАКЛАДНОЕ МН-12	-	-	–	–	–	–	-	–	–	–	–	–	2	2	2				
12		6	1.020-1.2-5 06-017	СТЕРЖЕНЬ СВАРНОЙ СС-18	4																		
			1.020-1.2-5 06-021	СТЕРЖЕНЬ СВАРНОЙ СС-22	–	4	4																
			1.020-1.2-5 06-022	СТЕРЖЕНЬ СВАРНОЙ СС-23	–	–	–	4															
			1.020-1.2-5 06-016	СТЕРЖЕНЬ СВАРНОЙ СС-17	–	–	–		4	–	4	–	–	4	–	–	4						
			1.020-1.2-5 06-023	СТЕРЖЕНЬ СВАРНОЙ СС-24	–	–	–	-	–	–	–	4											
			1.020-1.2-5 06-024	СТЕРЖЕНЬ СВАРНОЙ СС-25	–	–	-	–	–	–	–	–	–	–	4								
			1.020-1.2-5 06-025	СТЕРЖЕНЬ СВАРНОЙ СС-26	–	–	–	-	–	–	–	–	–	–	–	–	–	4					
			1.020-1.2-5 06-026	СТЕРЖЕНЬ СВАРНОЙ СС-27	–	–	–		–	–	–	–	–	–	–	–	–	–	–	4	–	4	
				ДЕТАЛИ:																			
12		7	1.020-1.2-5 05-054	СТЕРЖЕНЬ ОТДЕЛЬНЫЙ	–	–	–	-	–	4	–	–	4	–	–	4	–	–	4				
			1.020-1.2-5 05-055	СТЕРЖЕНЬ ОТДЕЛЬНЫЙ	–	–	–		-	–	-	–	–	–	–	–	–	–	–	–	4		
11		8	1.020-1.2-5 03-03	СТЕРЖЕНЬ ОТДЕЛЬНЫЙ	25	28	28	25	31	–	31	28	–	31	28	–	31	21	–	37	–	37	
11		9	1.020-1.2-5 03-04	СТЕРЖЕНЬ ОТДЕЛЬНЫЙ	–	–	–	3	–		–	3	–	–	3	–	–	10					
11		10	1.020-1.2-5 03-05	СТЕРЖЕНЬ ОТДЕЛЬНЫЙ	–	–	–	–		31	–	–	31	–	–	31	–	–	31	–	37		
11		11	1.020-1.2-5 03-06	СТЕРЖЕНЬ ОТДЕЛЬНЫЙ	4	4	4	4	4	4	4	4	4	4	4	4	4	4	4	4	4	4	

НАЧ.ОТД.	Волынский		24.III
Н.КОНТР.	Сливина		24.III
ГИП	Григорев		24.III
РУК.ГР.	Колдашева		23.III
РУК. ГР	Никонорова		23.III
ПРОВЕРИЛ	Сливина		23.III
РАЗРАБ.	Степанова		20.III

1.020-1.2-4 03

КАРКАС ПРОСТРАНСТВЕННЫЙ КП

СТАДИЯ	ЛИСТ	ЛИСТОВ
Р	1	5

ЦНИИЭП торгово бытовых, зданий и туристских комплексов

ФОРМАТ	ЗОНА	ПОЗ	ОБОЗНАЧЕНИЕ	НАИМЕНОВАНИЕ	КОЛ НА ИСПОЛН 1.020-1.2-4 03- 018	019	020	021	022	023	024	025	026	027	028	029	030	031	032	033	034	035			ПРИМЕЧАНИЕ
				ДОКУМЕНТАЦИЯ:																					
12			1.020-1.2-4 03 СВ	СБОРОЧНЫЙ ЧЕРТЕЖ	*	*	*	*	*	*	*	*	*	*	*	*	*	*	*	*	*	*			
12			1.020-1.2-4 00У	УЗЛЫ	*	*	*	*	*	*	*	*	*	*	*	*	*	*	*	*	*	*			
12			1.020-1.2-4 00ПЗ	ПОЯСНИТЕЛЬНАЯ ЗАПИСКА	*	*	*	*	*	*	*	*	*	*	*	*	*	*	*	*	*	*			
				СБОРОЧНЫЕ ЕДИНИЦЫ:																					
11		1	1.020-1.2-5 11	СЕТКА КОСВ. АРМ. СКА-1	–	–	–	–	–	–	–	–	2	–	–	–	–	–	–	–	–	2			
			1.020-1.2-5 11-01	СЕТКА КОСВ. АРМ. СКА-2	2	5	2	3	5	2	3	5	–	5	2	5	2	5	2	3	5				
11		2	1.020-1.2-5 11-03	СЕТКА КОСВ. АРМ. СКА-4	3	3	3	3	3	3	3	3	–	3	3	3	3	3	3	3	3				
			1.020-1.2-5 11-02	СЕТКА КОСВ. АРМ. СКА-3	–	–	–	–	–	–	–	–	3	–	–	–	–	–	–	–	–	3			
11		3	1.020-1.2-5 02-01	СЕТКА С-4	3	3	3	3	3	3	3	3	3	3	3	3	3	3	3	3	3	3			
11		4	1.020-1.2-5 07-01	ИЗДЕЛИЕ ЗАКЛАДНОЕ МН-4	4	4	4	4	4	4	4	4	4	4	4	4	4	4	4	4	4	4			
11		5	1.020-1.2-5 04-02	ИЗДЕЛИЕ ЗАКЛАДНОЕ МН-5	–	–	–	–	–	–	–	–	–	–	–	–	–	–	–	–	–	2			
			1.020-1.2-5 04-03	ИЗДЕЛИЕ ЗАКЛАДНОЕ МН-6	–	–	–	–	–	–	–	–	2	2											
			1.020-1.2-5 04-05	ИЗДЕЛИЕ ЗАКЛАДНОЕ МН-8	2	2	–	–	–	–	–	–	–	–	2	2									
			1.020-1.2-5 08-01	ИЗДЕЛИЕ ЗАКЛАДНОЕ МН-10	–	–	2	2	2	–	–	–	–	–	–	–	2	2							
			1.020-1.2-5 08-03	ИЗДЕЛИЕ ЗАКЛАДНОЕ МН-12	–	–	–	–	–	2	2	2	–	–	–	–	–	–	2	2	2				
12		6	1.020-1.2-5 06-026	СТЕРЖЕНЬ СВАРНОЙ СС-27	4	–	4	–	–	4															
			1.020-1.2-5 06-027	СТЕРЖЕНЬ СВАРНОЙ СС-28	–	–	–	4																	
			1.020-1.2-5 06-028	СТЕРЖЕНЬ СВАРНОЙ СС-29	–	–	–	–	–	–	4														
			1.020-1.2-5 06-029	СТЕРЖЕНЬ СВАРНОЙ СС-30	–	–	–	–	–	–	–	–	4	–	4	–	4	–	4						
			1.020-1.2-5 06-030	СТЕРЖЕНЬ СВАРНОЙ СС-31	–	–	–	–	–	–	–	–	–	–	–	–	–	–	–	4					
			1.020-1.2-5 06-017	СТЕРЖЕНЬ СВАРНОЙ СС-18	–	–	–	–	–	–	–	–	–	–	–	–	–	–	–	–	–	4			
				ДЕТАЛИ:																					
12		7	1.020-1.2-5 05-055	СТЕРЖЕНЬ ОТДЕЛЬНЫЙ	–	4	–	–	4	–	–	4													
			1.020-1.2-5 05-056	СТЕРЖЕНЬ ОТДЕЛЬНЫЙ	–	–	–	–	–	–	–	–	–	4	–	4	–	4	–	–	4				
11		8	1.020-1.2-5 03-03	СТЕРЖЕНЬ ОТДЕЛЬНЫЙ	37	–	37	34	–	37	26	–	43	–	43	–	43	–	43	30	–	25			
11		9	1.020-1.2-5 03-04	СТЕРЖЕНЬ ОТДЕЛЬНЫЙ	–	–	–	3	–	–	11	–	–	–	–	–	–	–	–	13					
11		10	1.020-1.2-5 03-05	СТЕРЖЕНЬ ОТДЕЛЬНЫЙ	–	37	–	–	37	–	–	37	–	43	–	43	–	43	–	–	43				
11		11	1.020-1.2-5 03-06	СТЕРЖЕНЬ ОТДЕЛЬНЫЙ	4	4	4	4	4	4	4	4	4	4	4	4	4	4	4	4	4	4			

ТЛП КОРТ

КиевЗНИИЭП

ФОРМАТ	ЗОНА	ПОЗ	ОБОЗНАЧЕНИЕ	НАИМЕНОВАНИЕ	КОЛ НА ИСПОЛН 1.020-1.2-4 03-																	ПРИМЕЧАНИЕ
					036	037	038	039	040	041	042	043	044	045	046	047	048	049	050	051	052	053		
				ДОКУМЕНТАЦИЯ:																				
12			1.020-1.2-4 03 СБ	СБОРОЧНЫЙ ЧЕРТЕЖ	*	*	*	*	*	*	*	*	*	*	*	*	*	*	*	*	*	*		
12			1.020-1.2-4 00У	УЗЛЫ	*	*	*	*	*	*	*	*	*	*	*	*	*	*	*	*	*	*		
12			1.020-1.2-4 00ПЗ	ПОЯСНИТЕЛЬНАЯ ЗАПИСКА	*	*	*	*	*	*	*	*	*	*	*	*	*	*	*	*	*	*		
				СБОРОЧНЫЕ ЕДИНИЦЫ:																				
11		1	1.020-1.2-5 11	СЕТКА КОСВ. АРМ. СКА-1	2	2	-	2	-	2	-	-	-	-	-	-	-	-	2	-	2		
			1.020-1.2-5 11-01	СЕТКА КОСВ. АРМ. СКА-2	-	-	2	-	5	-	2	5	2	3	5	2	3	5	-	5	-	2		
11		2	1.020-1.2-5 11-03	СЕТКА КОСВ. АРМ. СКА-4	-	-	3	-	3	-	3	3	3	3	3	3	3	3	-	6	-	3		
			1.020-1.2-5 11-02	СЕТКА КОСВ. АРМ. СКА-3	3	3	-	3	-	3	-	-	-	-	-	-	-	-	3	-	3		
11		3	1.020-1.2-5 02-01	СЕТКА С-4	3	3	3	3	3	3	3	3	3	3	3	3	3	3	3	3	3	3		
11		4	1.020-1.2-5 07-01	ИЗДЕЛИЕ ЗАКЛАДНОЕ МН-4	4	4	4	4	4	4	4	4	4	4	4	4	4	4	4	4	4	4		
11		5	1.020-1.2-5 04-02	ИЗДЕЛИЕ ЗАКЛАДНОЕ МН-5	2	-	-	2	2	-	-	-	-	-	-	-	-	-	2	2				
			1.020-1.2-5 04-04	ИЗДЕЛИЕ ЗАКЛАДНОЕ МН-7	-	2	2	-	-	2	2	2	-	-	-	-	-	-	-	-	2	2		
			1.020-1.2-5 08	ИЗДЕЛИЕ ЗАКЛАДНОЕ МН-9	-	-	-	-	-	-	-	-	2	2	2									
			1.020-1.2-5 08-02	ИЗДЕЛИЕ ЗАКЛАДНОЕ МН-11	-	-	-	-	-	-	-	-	-	-	-	2	2	2						
12		6	1.020-1.2-5 06-021	СТЕРЖЕНЬ СВАРНОЙ СС-22	4	4																		
			1.020-1.2-5 06-022	СТЕРЖЕНЬ СВАРНОЙ СС-23	-	-	4																	
			1.020-1.2-5 06-016	СТЕРЖЕНЬ СВАРНОЙ СС-17	-	-	-	4	-	4	-	-	4	-	-	4								
			1.020-1.2-5 06-023	СТЕРЖЕНЬ СВАРНОЙ СС-24	-	-	-	-	-	-	4													
			1.020-1.2-5 06-024	СТЕРЖЕНЬ СВАРНОЙ СС-25	-	-	-	-	-	-	-	-	-	4										
			1.020-1.2-5 06-025	СТЕРЖЕНЬ СВАРНОЙ СС-26	-	-	-	-	-	-	-	-	-	-	-	-	4							
			1.020-1.2-5 06-026	СТЕРЖЕНЬ СВАРНОЙ СС-27	-	-	-	-	-	-	-	-	-	-	-	-	-	-	4	-	4	4		
				ДЕТАЛИ:																				
12		7	1.020-1.2-5 05-054	СТЕРЖЕНЬ ОТДЕЛЬНЫЙ	-	-	-	-	4	-	-	4	-	-	4	-	-	4						
			1.020-1.2-5 05-055	СТЕРЖЕНЬ ОТДЕЛЬНЫЙ	-	-	-	-	-	-	-	-	-	-	-	-	-	-	-	4				
1		8	1.020-1.2-5 03-03	СТЕРЖЕНЬ ОТДЕЛЬНЫЙ	28	28	25	31	-	31	28	-	31	28	-	31	21	-	37	-	37	37		
11		9	1.020-1.2-5 03-04	СТЕРЖЕНЬ ОТДЕЛЬНЫЙ	-	-	3	-	-	-	3	-	-	3	-	-	10							
11		10	1.020-1.2-5 03-05	СТЕРЖЕНЬ ОТДЕЛЬНЫЙ	-	-	-	-	31	-	-	31	-	-	31	-	-	31	-	37				
11		11	1.020-1.2-5 03-06	СТЕРЖЕНЬ ОТДЕЛЬНЫЙ	4	4	4	4	4	4	4	4	4	4	4	4	4	4	4	4	4	4		

ФОРМАТ	ЗОНА	ПОЗ.	ОБОЗНАЧЕНИЕ	НАИМЕНОВАНИЕ	КОЛ НА ИСПОЛН 1.020-1.2-4 03- 054	055	056	057	058	059	060	061	062	063	064	065	066	067	068	069	070	071	ПРИМЕЧАНИЕ
				ДОКУМЕНТАЦИЯ:																			
12			1.020-1.2-4 03 СВ	СБОРОЧНЫЙ ЧЕРТЕЖ	*	*	*	*	*	*	*	*	*	*	*	*	*	*	*	*	*	*	
12			1.020-1.2-4 00У	УЗЛЫ	*	*	*	*	*	*	*	*	*	*	*	*	*	*	*	*	*	*	
12			1.020-1.2-4 00ПЗ	ПОЯСНИТЕЛЬНАЯ ЗАПИСКА	*	*	*	*	*	*	*	*	*	*	*	*	*	*	*	*	*	*	
				СБОРОЧНЫЕ ЕДИНИЦЫ:																			
11		1	1.020-1.2-5 11	СЕТКА КОСВ. АРМ. СКА-1	–	–	–	–	–	–	–	2	–	–	–	–	–	–	–	–	2	2	
			1.020-1.2-5 11-01	СЕТКА КОСВ. АРМ. СКА-2	5	2	3	5	2	3	5	–	5	2	5	2	5	2	3	5			
11		2	1.020-1.2-5 11-03	СЕТКА КОСВ. АРМ. СКА-4	3	3	3	3	3	3	3	–	3	3	3	3	3	3	3	3			
			1.020-1.2-5 11-02	СЕТКА КОСВ. АРМ. СКА-3	–	–	–	–	–	–	–	3	–	–	–	–	–	–	–	–	3	3	
11		3	1.020-1.2-5 02-01	СЕТКА С-4	3	3	3	3	3	3	3	3	3	3	3	3	3	3	3	3	3	3	
11		4	1.020-1.2-5 07-01	ИЗДЕЛИЕ ЗАКЛАДНОЕ МН-4	4	4	4	4	4	4	4	4	4	4	4	4	4	4	4	4	4	4	
11		5	1.020-1.2-5 04-02	ИЗДЕЛИЕ ЗАКЛАДНОЕ МН-5	–	–	–	–	–	–	–	2	2										
			1.020-1.2-5 04-04	ИЗДЕЛИЕ ЗАКЛАДНОЕ МН-7	2	–	–	–	–	–	–	–	–	2	2								
			1.020-1.2-5 08	ИЗДЕЛИЕ ЗАКЛАДНОЕ МН-9	–	2	2	2	–	–	–	–	–	–	–	2	2						
			1.020-1.2-5 08-02	ИЗДЕЛИЕ ЗАКЛАДНОЕ МН-11	–	–	–	–	2	2	2	–	–	–	–	–	–	2	2	2			
12		6	1.020-1.2-5 06-026	СТЕРЖЕНЬ СВАРНОЙ СС-27	–	4	–	–	4														
			1.020-1.2-5 06-027	СТЕРЖЕНЬ СВАРНОЙ СС-28	–	–	4																
			1.020-1.2-5 06-028	СТЕРЖЕНЬ СВАРНОЙ СС-29	–	–	–	–	–	4													
			1.020-1.2-5 06-029	СТЕРЖЕНЬ СВАРНОЙ СС-30	–	–	–	–	–	–	–	4	–	4	–	4	–	4					
			1.020-1.2-5 06-030	СТЕРЖЕНЬ СВАРНОЙ СС-31	–	–	–	–	–	–	–	–	–	–	–	–	–	–	4				
			1.020-1.2-5 06-017	СТЕРЖЕНЬ СВАРНОЙ СС-18	–	–	–	–	–	–	–	–	–	–	–	–	–	–	–	–	4		
			1.020-1.2-5 06-021	СТЕРЖЕНЬ СВАРНОЙ СС-22	–	–	–	–	–	–	–	–	–	–	–	–	–	–	–	–	–	4	
				ДЕТАЛИ:																			
12		7	1.020-1.2-5 05-055	СТЕРЖЕНЬ ОТДЕЛЬНЫЙ	4	–	–	4	–	–	4												
			1.020-1.2-5 05-056	СТЕРЖЕНЬ ОТДЕЛЬНЫЙ	–	–	–	–	–	–	–	–	4	–	4	–	4	–	–	4			
11		8	1.020-1.2-5 03-03	СТЕРЖЕНЬ ОТДЕЛЬНЫЙ	–	37	34	–	37	26	–	43	–	43	–	43	–	43	30	–	25	28	
11		9	1.020-1.2-5 03-04	СТЕРЖЕНЬ ОТДЕЛЬНЫЙ	–	–	3	–	–	11	–	–	–	–	–	–	–	–	13				
11		10	1.020-1.2-5 03-05	СТЕРЖЕНЬ ОТДЕЛЬНЫЙ	37	–	–	37	–	–	37	–	43	–	43	–	43	–	–	43			
11		11	1.020-1.2-5 03-06	СТЕРЖЕНЬ ОТДЕЛЬНЫЙ	4	4	4	4	4	4	4	4	4	4	4	4	4	4	4	4	4	4	

ГПП КОРТ

КиевЗНИИЭП

ФОРМАТ	ЗОНА	ПОЗ	ОБОЗНАЧЕНИЕ	НАИМЕНОВАНИЕ	КОЛ НА ИСПОЛН 1.020-1.2-4 03- 072	073	074	075	076	077	078	079	080	ПРИМЕЧАНИЕ
				ДОКУМЕНТАЦИЯ:										
12			1.020-1.2-4 03 СВ	СБОРОЧНЫЙ ЧЕРТЕЖ	*	*	*	*	*	*	*	*	*	
12			1.020-1.2-4 00У	УЗЛЫ	*	*	*	*	*	*	*	*	*	
12			1.020-1.2-4 00ПЗ	ПОЯСНИТЕЛЬНАЯ ЗАПИСКА	*	*	*	*	*	*	*	*	*	
				СБОРОЧНЫЕ ЕДИНИЦЫ:										
11		1	1.020-1.2-5 11	СЕТКА КОСВ. АРМ. СКА-1	2	–	–	–	2	–	2			
			1.020-1.2-5 11-01	СЕТКА КОСВ. АРМ. СКА-2	–	2	2	3	–	2	–	2	2	
11		2	1.020-1.2-5 11-03	СЕТКА КОСВ. АРМ. СКА-4	–	3	3	3	–	3	–	3	3	
			1.020-1.2-5 11-02	СЕТКА КОСВ. АРМ. СКА-3	3	–	–	–	3	–	3			
11		3	1.020-1.2-5 02-01	СЕТКА С-4	3	3	3	3	3	3	3	3	3	
11		4	1.020-1.2-5 07-01	ИЗДЕЛИЕ ЗАКЛАДНОЕ МН-4	4	4	4	4	4	4	4	4	4	
12		6	1.020-1.2-5 06-016	СТЕРЖЕНЬ СВАРНОЙ СС-17	4	–	4							
			1.020-1.2-5 06-023	СТЕРЖЕНЬ СВАРНОЙ СС-24	–	4								
			1.020-1.2-5 06-025	СТЕРЖЕНЬ СВАРНОЙ СС-26	–	–	–	4						
			1.020-1.2-5 06-026	СТЕРЖЕНЬ СВАРНОЙ СС-27	–	–	–	–	4	4				
			1.020-1.2-5 06-029	СТЕРЖЕНЬ СВАРНОЙ СС-30	–	–	–	–	–	–	4	4	4	
				ДЕТАЛИ:										
11		8	1.020-1.2-5 03-03	СТЕРЖЕНЬ ОТДЕЛЬНЫЙ	31	28	31	21	37	37	43	43	43	
11		9	1.020-1.2-5 03-04	СТЕРЖЕНЬ ОТДЕЛЬНЫЙ	–	3	–	10						
11		11	1.020-1.2-5 03-06	СТЕРЖЕНЬ ОТДЕЛЬНЫЙ	4	4	4	4	4	4	4	4	4	

ЭПВЦ КиевЗНИИЭП
ПОПОВ
ОПЕРАТОР ТПП КОРТ
ВЗАМ. ИНВ.№
ПОДПИСЬ И ДАТА
ИНВ.№ ПОДЛ.

РИС. 1

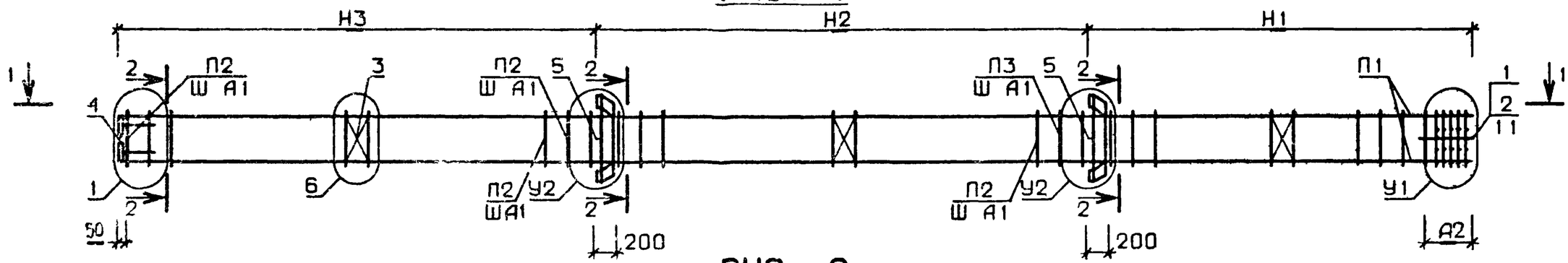

РИС. 2

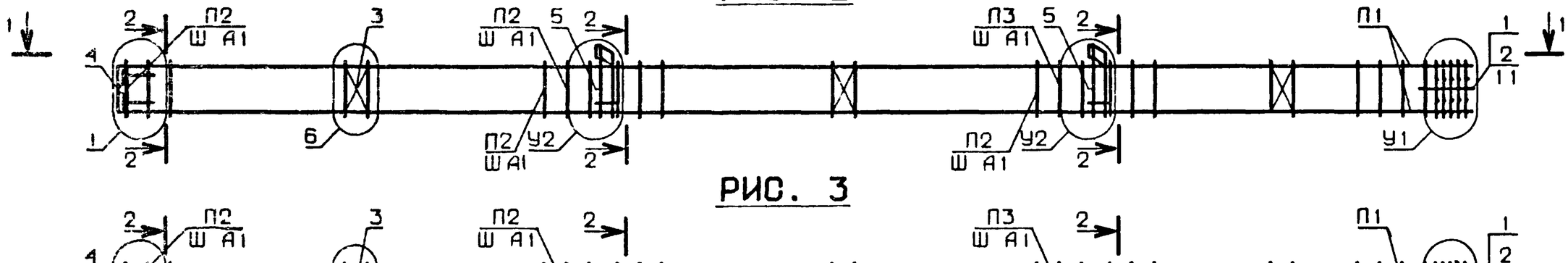

РИС. 3

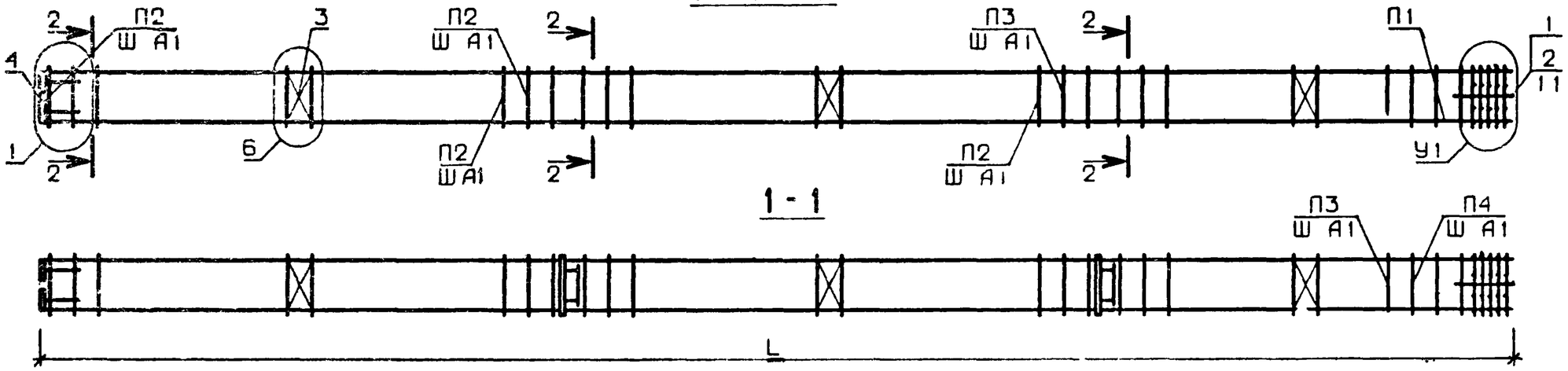

N УЗЛА	N ДОКУМЕНТА
1	1.020-1.2-4 ООУ ЛИСТ 1
2	ЛИСТ 1
3	ЛИСТ 2
4	ЛИСТ 1
5	ЛИСТ 2
6	ЛИСТ 1
8	ЛИСТ 3
10	ЛИСТ 3
14	ЛИСТ 3
15	ЛИСТ 2

2-2

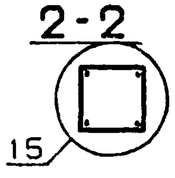

НАЧ. ОТД	Волынский		24.III
Н.КОНТР	Сливина		24.III
ГИП	Пригорев		24.III
РУК. ГР.	Колдашева		23.III
РУК. ГР.	Никонорова		23.III
ПРОВЕРИЛ	Сливина		23.III
РАЗРАБ.	Степанова		20.III

1.020-1.2-4 03 СБ

КАРКАС ПРОСТРАНСТВЕННЫЙ КП

СТАДИЯ	МАССА	МАСШТАБ
Р	СМ ТАБЛ	

ЛИСТ 1 ЛИСТОВ 4

ЦНИИЭП торгово бытовых зданий и туристских комплексов

ОБОЗНАЧЕНИЕ	МАРКА	РИС.	L	Н1	Н2	У1	У2	П1	П2	П3	П4	А1	А2	Н3	МАССА
1.020-1.2-4 03	КП-74	1	7200	1750	2800	8	2	6	8	8	8	280	430	2650	113.8
-001	КП-75	1	8700	2250	3300	8	2	6	8	8	8	300	550	3150	124.1
-002	КП-76	1	8700	2250	3300	8	2	6	8	8	8	300	550	3150	137.9
-003	КП-77	1	8700	2250	3300	8	2	6	8	8	9	300	550	3150	149.0
-004	КП-78	1	9600	2550	3600	8	2	6	8	8	8	300	550	3450	130.6
-005	КП-79	1	9600	2550	3600	14	2	7	10	10	10	300	550	3450	476.5
-006	КП-80	1	9600	2550	3600	8	2	6	8	8	8	300	550	3450	144.4
-007	КП-81	1	9600	2550	3600	8	2	6	8	8	9	300	550	3450	155.5
-008	КП-82	1	9600	2550	3600	14	2	7	10	10	10	300	550	3450	490.3
-009	КП-83	1	9600	2550	3600	8	4	6	8	8	8	300	550	3450	169.4
-010	КП-84	1	9600	2550	3600	10	4	6	8	8	9	300	550	3450	219.3
-011	КП-85	1	9600	2550	3600	14	4	7	10	10	10	300	550	3450	510.5
-012	КП-86	1	9600	2550	3600	8	4	6	8	8	8	300	550	3450	184.5
-013	КП-87	1	9600	2550	3600	10	4	6	8	9	9	300	550	3450	197.8
-014	КП-88	1	9600	2550	3600	14	4	7	10	10	10	300	550	3450	525.5
-015	КП-89	1	11400	3150	4200	8	2	6	8	8	8	300	550	4050	143.7
-016	КП-90	1	11400	3150	4200	14	2	7	10	10	10	300	550	4050	559.2
-017	КП-91	1	11400	3150	4200	8	2	6	8	8	8	300	550	4050	157.5
-018	КП-92	1	11400	3150	4200	8	2	6	8	8	8	300	550	4050	162.3
-019	КП-93	1	11400	3150	4200	14	2	7	10	10	10	300	550	4050	566.3
-020	КП-94	1	11400	3150	4200	8	4	6	8	8	8	300	550	4050	182.5
-021	КП-95	1	11400	3150	4200	10	4	6	8	8	9	300	550	4050	238.8
-022	КП-96	1	11400	3150	4200	14	4	7	10	10	10	300	550	4050	586.4
-023	КП-97	1	11400	3150	4200	8	4	6	8	8	8	300	550	4050	197.5
-024	КП-98	1	11400	3150	4200	10	4	6	8	9	9	300	550	4050	270.9
-025	КП-99	1	11400	3150	4200	14	4	7	10	10	10	300	550	4050	602.5
-026	КП-100	1	13200	3750	4800	8	2	6	8	8	8	300	550	4650	156.7

В ТАБЛИЦЕ ИСПОЛНЕНИЙ РАЗМЕРЫ ПРИВЕДЕНЫ В мм.
МАССА В кг

ОБОЗНАЧЕНИЕ	МАРКА	РИС.	L	H1	H2	У1	У2	П1	П2	П3	П4	А1	А2	Н3	МАССА
1.020-1.2-4 03-027	КП-101	1	13200	3750	4800	14	2	7	10	10	10	300	550	4650	628.5
-028	КП-102	1	13200	3750	4800	8	2	6	8	8	8	300	550	4650	175.4
-029	КП-103	1	13200	3750	4800	14	2	7	10	10	10	300	550	4650	642.2
-030	КП-104	1	13200	3750	4800	8	4	6	8	8	8	300	550	4650	195.5
-031	КП-105	1	13200	3750	4800	14	4	7	10	10	10	300	550	4650	662.4
-032	КП-106	1	13200	3750	4800	8	4	6	8	8	8	300	550	4650	210.6
-033	КП-107	1	13200	3750	4800	10	4	6	8	9	9	300	550	4650	295.8
-034	КП-108	1	13200	3750	4800	14	4	7	10	10	10	300	550	4650	677.4
-035	КП-109	2	7200	1750	2800	8	3	6	8	8	8	280	430	2650	98.9
-036	КП-110	2	8700	2250	3300	8	3	6	8	8	8	300	550	3150	109.3
-037	КП-111	2	8700	2250	3300	8	3	6	8	8	8	300	550	3150	120.6
-038	КП-112	2	8700	2250	3300	8	3	6	8	8	9	300	550	3150	131.7
-039	КП-113	2	9600	2550	3600	8	3	6	8	8	8	300	550	3450	115.8
-040	КП-114	2	9600	2550	3600	14	3	7	10	10	10	300	550	3450	461.7
-041	КП-115	2	9600	2550	3600	8	3	6	8	8	8	300	550	3450	127.1
-042	КП-116	2	9600	2550	3600	8	3	6	8	8	9	300	550	3450	138.2
-043	КП-117	2	9600	2550	3600	14	3	7	10	10	10	300	550	3450	473.0
-044	КП-118	2	9600	2550	3600	8	5	6	8	8	8	300	550	3450	151.2
-045	КП-119	2	9600	2550	3600	10	5	6	8	8	9	300	550	3450	201.1
-046	КП-120	2	9600	2550	3600	14	5	7	10	10	10	300	550	3450	492.3
-047	КП-121	2	9600	2550	3600	8	5	6	8	8	8	300	550	3450	164.0
-048	КП-122	2	9600	2550	3600	10	5	6	8	9	9	300	550	3450	177.3
-049	КП-123	2	9600	2550	3600	14	5	7	10	10	10	300	550	3450	505.1
-050	КП-124	2	11400	3150	4200	8	3	6	8	8	8	300	550	4050	128.8
-051	КП-125	2	11400	3150	4200	14	3	7	10	10	10	300	550	4050	544.3
-052	КП-126	2	11400	3150	4200	8	3	6	8	8	8	300	550	4050	140.2
-053	КП-127	2	11400	3150	4200	8	3	6	8	8	8	300	550	4050	145.0

ЭПВЦ КиевЗНИИЭП
ОПЕРАТОР ТПП КОРТ
ПОПОВ
ВЗАМ. ИНВ.№
ПОДП. И ДАТА
ИНВ.№ПОДЛ

ОБОЗНАЧЕНИЕ	МАРКА	РИС.	L	Н1	Н2	У	В2	П1	П2	П3	П4	А1	А2	Н3	МАССА
1.020-1.2-4 03-054	КП-128	2	11400	3150	4200	14	3	7	10	10	10	300	550	4050	548.9
-055	КП-129	2	11400	3150	4200	8	5	6	8	8	8	300	550	4050	164.3
-056	КП-130	2	11400	3150	4200	10	5	6	8	8	9	300	550	4050	220.6
-057	КП-131	2	11400	3150	4200	14	5	7	10	10	10	300	550	4050	569.3
-058	КП-132	2	11400	3150	4200	8	5	6	8	8	8	300	550	4050	177.1
-059	КП-133	2	11400	3150	4200	10	5	6	8	9	9	300	550	4050	250.5
-060	КП-134	2	11400	3150	4200	14	5	7	10	10	10	300	550	4050	581.0
-061	КП-135	2	13200	3750	4800	8	3	6	8	8	8	300	550	4650	141.9
-062	КП-136	2	13200	3750	4800	14	3	7	10	10	10	300	550	4650	613.6
-063	КП-137	2	13200	3750	4800	8	3	6	8	8	8	300	550	4650	158.0
-064	КП-138	2	13200	3750	4800	14	3	7	10	10	10	300	550	4650	624.9
-065	КП-139	2	13200	3750	4800	8	5	6	8	8	8	300	550	4650	177.3
-066	КП-140	2	13200	3750	4800	14	5	7	10	10	10	300	550	4650	644.2
-067	КП-141	2	13200	3750	4800	8	5	6	8	8	8	300	550	4650	190.1
-068	КП-142	2	13200	3750	4800	10	5	6	8	9	9	300	550	4650	275.3
-069	КП-143	2	13200	3750	4800	14	5	7	10	10	10	300	550	4650	657.0
-070	КП-144	3	7200	1750	2800	8	-	6	8	8	8	280	430	2650	72.6
-071	КП-145	3	8700	2250	3300	8	-	6	8	8	8	300	550	3150	82.9
-072	КП-146	3	9600	2550	3600	8	-	6	8	8	8	300	550	3450	89.4
-073	КП-147	3	9600	2550	3600	8	-	6	8	8	9	300	550	3450	100.6
-074	КП-148	3	9600	2550	3600	8	-	6	8	8	8	300	550	3450	95.3
-075	КП-149	3	9600	2550	3600	10	-	6	8	9	9	300	550	3450	107.7
-076	КП-150	3	11400	3150	4200	8	-	6	8	8	8	300	550	4050	102.5
-077	КП-151	3	11400	3150	4200	8	-	6	8	8	8	300	550	4050	107.4
-078	КП-152	3	13200	3750	4800	8	-	6	8	8	8	300	550	4650	115.6
-079	КП-153	3	13200	3750	4800	8	-	6	8	8	8	300	550	4650	120.4
-080	КП-154	3	13200	3750	4800	8	-	6	8	8	8	300	550	4650	120.4

ИНВ № ПОДЛ	ПОДП. И ДАТА	ВЗАМ ИНВ №

ЭПВЦ КиевЗНИИЭП | ОПЕРАТОР ТЛП КОРТ | ПОПОВ

ФОРМАТ	ЗОНА	ПОЗ	ОБОЗНАЧЕНИЕ	НАИМЕНОВАНИЕ	КОЛ НА ИСПОЛН 1.020-1.2-4 04-										ПРИМЕЧАНИЕ
					-	001	002	003	004						
				ДОКУМЕНТАЦИЯ:											
12			1.020-1.2-4 04 СБ	СБОРОЧНЫЙ ЧЕРТЕЖ	*	*	*	*	*						
12			1.020-1.2-4 00У	УЗЛЫ	*	*	*	*	*						
12			1.020-1.2-4 00ПЗ	ПОЯСНИТЕЛЬНАЯ ЗАПИСКА	*	*	*	*	*						
				СБОРОЧНЫЕ ЕДИНИЦЫ:											
11		1	1.020-1.2-5 11	СЕТКА КОСВ. АРМ. СКА-1	2	-	2	-	2						
			1.020-1.2-5 11-01	СЕТКА КОСВ. АРМ. СКА-2	-	2	-	2							
11		2	1.020-1.2-5 11-03	СЕТКА КОСВ. АРМ. СКА-4	-	3	-	3							
			1.020-1.2-5 11-02	СЕТКА КОСВ. АРМ. СКА-3	3	-	3	-	3						
11		3	1.020-1.2-5 02-01	СЕТКА С-4	4	4	4	4	4						
11		4	1.020-1.2-5 07-01	ИЗДЕЛИЕ ЗАКЛАДНОЕ МН-4	4	4	4	4	4						
11		5	1.020-1.2-5 04-02	ИЗДЕЛИЕ ЗАКЛАДНОЕ МН-5	-	-	3	3							
			1.020-1.2-5 04-03	ИЗДЕЛИЕ ЗАКЛАДНОЕ МН-6	3	3									
12		6	1.020-1.2-5 06-031	СТЕРЖЕНЬ СВАРНОЙ СС-32	4	4	4	4	4						
				ДЕТАЛИ:											
11		7	1.020-1.2-5 03-03	СТЕРЖЕНЬ ОТДЕЛЬНЫЙ	35	35	35	35	35						
11		8	1.020-1.2-5 03-06	СТЕРЖЕНЬ ОТДЕЛЬНЫЙ	4	4	4	4	4						

НАЧ. ОТД.	Волынский		24.III
НКОНТР	Степанова		24 III
ГИП	Пригорев		24.III
РУК. ГР.	Колдашева		23. III
РУК. ГР	Никонорова		23. III
ПРОВЕРИЛ	Степанова		23. III
РАЗРАБ	Сливина		20. III

1.020-1.2-4 04

КАРКАС ПРОСТРАНСТВЕННЫЙ КП

СТАДИЯ	ЛИСТ	ЛИСТОВ
Р		1

ЦНИИЭП торгово-бытовых зданий и туристских комплексов

ИНВ. № ПОДЛ.	ПОДП. И ДАТА	ВЗАМ. ИНВ.№

ЭПВЦ КиевЗНИИЭП | ОПЕРАТОР ТЛП КОРТ | ПОПОВ

ФОРМАТ	ЗОНА	ПОЗ.	ОБОЗНАЧЕНИЕ	НАИМЕНОВАНИЕ	КОЛ НА ИСПОЛН 1.020-1.2-4 05-										ПРИМЕЧАНИЕ
					-	001	002								
				ДОКУМЕНТАЦИЯ:											
12			1.020-1.2-4 05 СБ	СБОРОЧНЫЙ ЧЕРТЕЖ	*	*	*								
12			1.020-1.2-4 00У	УЗЛЫ	*	*	*								
12			1.020-1.2-4 00ПЗ	ПОЯСНИТЕЛЬНАЯ ЗАПИСКА	*	*	*								
				СБОРОЧНЫЕ ЕДИНИЦЫ:											
11		1	1.020-1.2-5 11-01	СЕТКА КОСВ. АРМ. СКА-2	2	2	2								
11		2	1.020-1.2-5 11-03	СЕТКА КОСВ. АРМ. СКА-4	3	3	3								
11		3	1.020-1.2-5 02-01	СЕТКА С-4	5	5	5								
11		4	1.020-1.2-5 07-01	ИЗДЕЛИЕ ЗАКЛАДНОЕ МН-4	4	4	4								
11		5	1.020-1.2-5 04-02	ИЗДЕЛИЕ ЗАКЛАДНОЕ МН-5	-	4									
			1.020-1.2-5 04-03	ИЗДЕЛИЕ ЗАКЛАДНОЕ МН-6	4										
12		6	1.020-1.2-5 06-032	СТЕРЖЕНЬ СВАРНОЙ СС-33	4	4	4								
				ДЕТАЛИ:											
11		7	1.020-1.2-5 03-03	СТЕРЖЕНЬ ОТДЕЛЬНЫЙ	45	45	45								
11		8	1.020-1.2-5 03-06	СТЕРЖЕНЬ ОТДЕЛЬНЫЙ	4	4	4								

НАЧ. ОТД.	Волынский		24.III
НКОНТР	Степанова		24.III
ГИП	Пригорев		24.III
РУК. ГР.	Колдашева		23. III
РУК. ГР	Никонорова		23. III
ПРОВЕРИЛ	Степанова		23. III
РАЗРАБ	Сливина		20. III

1.020-1.2-4 05

КАРКАС ПРОСТРАНСТВЕННЫЙ КП

СТАДИЯ	ЛИСТ	ЛИСТОВ
Р		1

ЦНИИЭП торгово-бытовых зданий и туристских комплексов

17516 23

РИС. 1

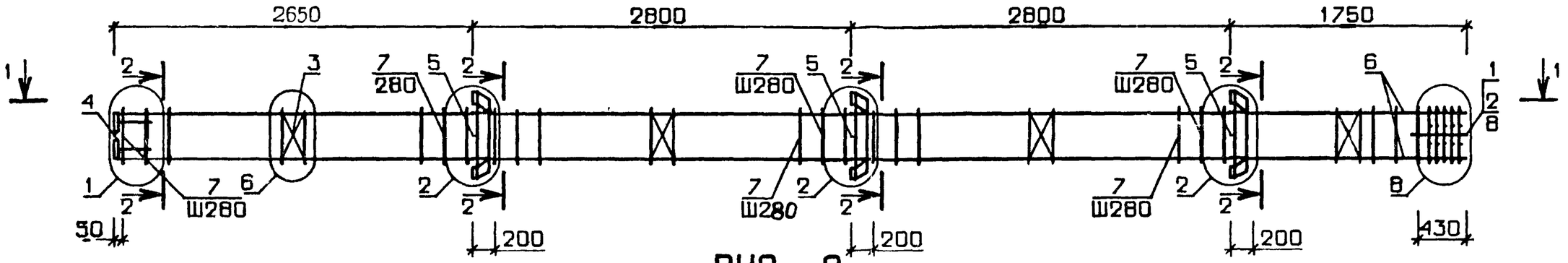

РИС. 2

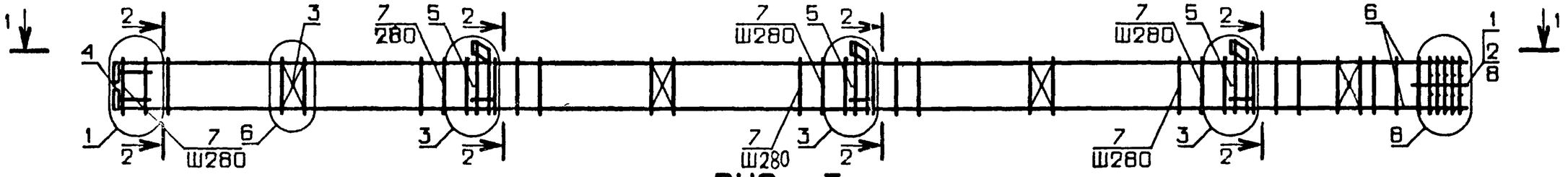

РИС. 3

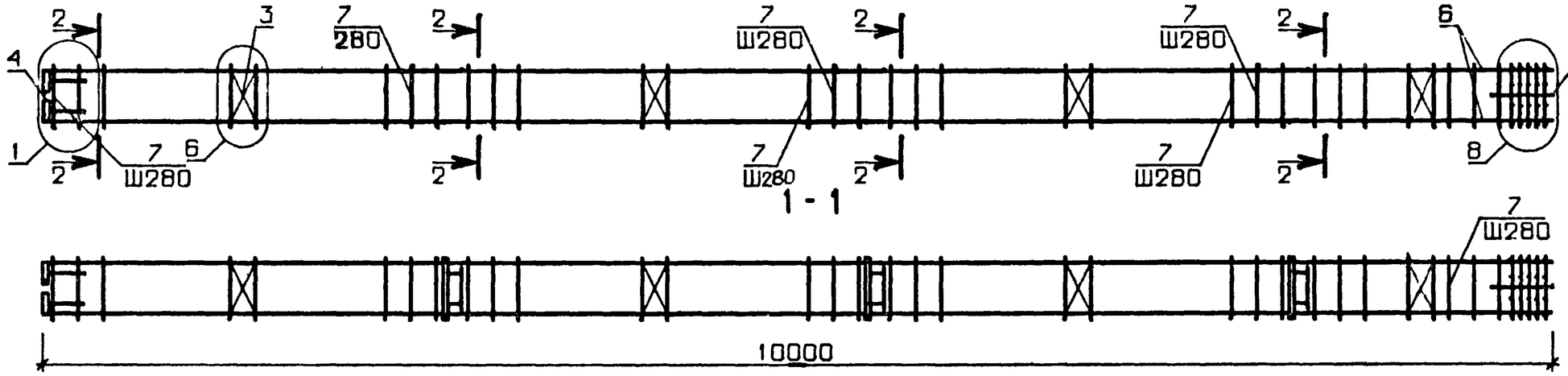

N УЗЛА	N ДОКУМЕНТА
1	1.020-1.2-4 ООУ ЛИСТ 1
2	ЛИСТ 1
3	ЛИСТ 2
6	ЛИСТ 1
8	ЛИСТ 3
15	ЛИСТ 2

ОБОЗНАЧЕНИЕ	МАРКА	РИС.	МАССА
1.020-1.2-4 04	КП-155	1	155.9
-001	КП-156	1	160.8
-002	КП-157	2	133.6
-003	КП-158	2	138.4
-004	КП-159	3	94.2

2-2

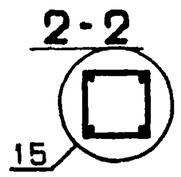

В ТАБЛИЦЕ ИСПОЛНЕНИЙ МАССА ПРИВЕДЕНА В кг

НАЧ. ОТД.	Волынский		24.III
Н.КОНТР	Степанова		24.III
ГИП	Пригорев		24.III
РУК. ГР.	Колдашева		23.III
РУК. ГР.	Никонорова		23.III
ПРОВЕРИЛ	Степанова		23.III
РАЗРАБ.	Сливина		20.III

1.020-1.2-4 04 СБ

КАРКАС ПРОСТРАНСТВЕННЫЙ КП

СТАДИЯ	МАССА	МАСШТАБ
Р	СМ ТАБЛ	
ЛИСТ	ЛИСТОВ 1	

ЦНИИЭП торгово-бытовых зданий и туристских комплексов

17516 24 ФОРМАТ А2

ЭПЦ КиевЗНИИЭП
ТЛП КОРТ
ПОДОВ

РИС. 1

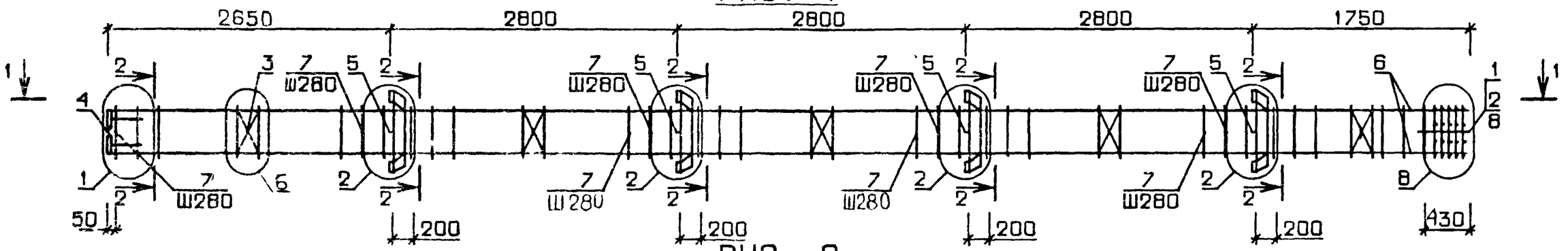

РИС. 2

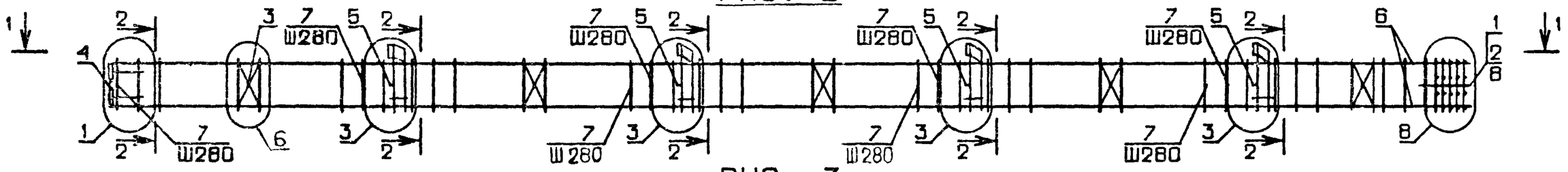

РИС. 3

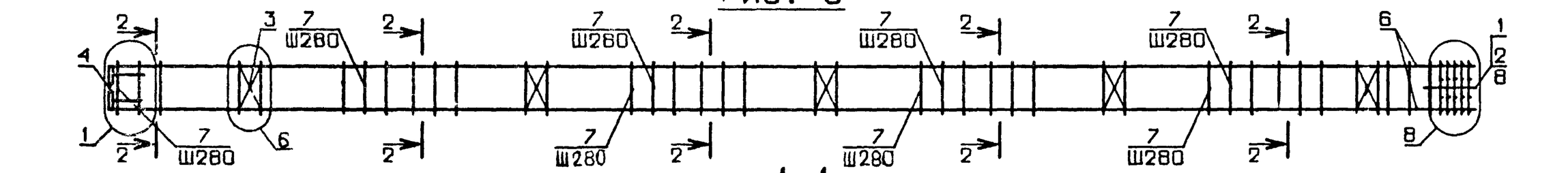

1 - 1

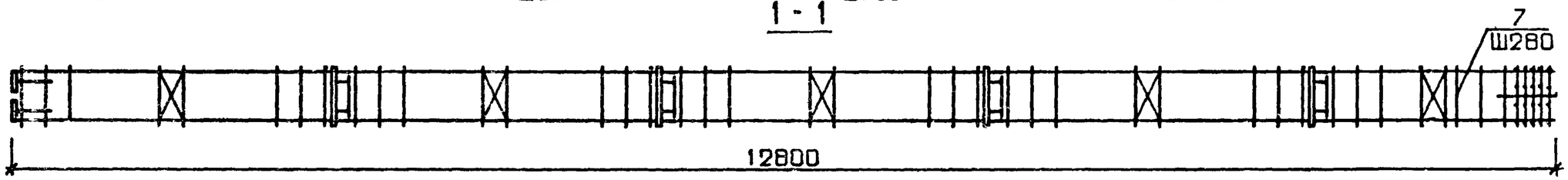

ОБОЗНАЧЕНИЕ	МАРКА	РИС.	МАССА
1.020-1.2-4 05	КП-160	1	202.9
-001	КП-161	2	173.1
-002	КП-162	3	120.6

В ТАБЛИЦЕ ИСПОЛНЕНИЙ. МАССА ПРИВЕДЕНА В кг

N УЗЛА	N ДОКУМЕНТА
1	1.020-1.2-4 ООУ ЛИСТ 1
2	ЛИСТ 1
3	ЛИСТ 2
6	ЛИСТ 1
8	ЛИСТ 3
15	ЛИСТ 2

2-2

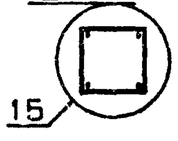

НАЧ. ОТД.	Болынский		24.III
Н.КОНТР	Степанова		24.III
ГИП	Пригорев		24.III
РУК. ГР.	Колдашева		23.III
РУК. ГР.	Никонорова		23.III
ПРОВЕРИЛ	Степанова		23.III
РАЗРАБ.	Сливина		20.III

1.020-1.2-4 05 СБ

КАРКАС ПРОСТРАНСТВЕННЫЙ КГ

СТАДИЯ	МАССА	МАСШТАБ
Р	СМ ТАБЛ	

ЛИСТ | ЛИСТОВ 1

ЦНИИЭП торгово бытовых зданий и туристских комплексов

17516 25

ФОРМАТ 12

ФОРМАТ	ЗОНА	ПОЗ.	ОБОЗНАЧЕНИЕ	НАИМЕНОВАНИЕ	КОЛ НА ИСПОЛН. 1.020-1.2-4 06-																			ПРИМЕЧАНИЕ
					–	001	002	003	004	005	006	007	008	009	010	011	012	013	014	015	016	017	018	019	
				ДОКУМЕНТАЦИЯ:																				
12			1.020-1.2-4 06 СВ	СВОРОЧНЫЙ ЧЕРТЕЖ	*	*	*	*	*	*	*	*	*	*	*	*	*	*	*	*	*	*	*	
12			1.020-1.2-4 00У	УЗЛЫ	*	*	*	*	*	*	*	*	*	*	*	*	*	*	*	*	*	*	*	
12			1.020-1.2-4 00ПЗ	ПОЯСНИТЕЛЬНАЯ ЗАПИСКА	*	*	*	*	*	*	*	*	*	*	*	*	*	*	*	*	*	*	*	
				СВОРОЧНЫЕ ЕДИНИЦЫ:																				
11		1	1.020-1.2-5 11	СЕТКА КОСВ. АРМ. СКА-1	4	–	–	–	–	–	–	–	–	–	–	–	–	4						
			1.020-1.2-5 11-01	СЕТКА КОСВ. АРМ. СКА-2	–	4	10	4	6	10	10	10	4	10	5	6	10	–	4	10	4	6	10	10	
11		2	1.020-1.2-5 11-03	СЕТКА КОСВ. АРМ. СКА-4	–	6	6	6	6	6	6	6	6	6	6	6	6	–	6	6	6	6	6	6	
			1.020-1.2-5 11-02	СЕТКА КОСВ. АРМ. СКА-3	6	–	–	–	–	–	–	–	–	–	–	–	–	6							
11		3	1.020-1.2-5 02-01	СЕТКА С-4	2	2	2	2	2	2	2	2	2	2	2	2	2	2	2	2	2	2	2	
11		4	1.020-1.2-5 04-02	ИЗДЕЛИЕ ЗАКЛАДНОЕ МН-5	–	–	–	–	–	–	–	–	–	–	–	–	–	2	2	2				
			1.020-1.2-5 04-03	ИЗДЕЛИЕ ЗАКЛАДНОЕ МН-6	2	2	2	–	–	–	–	–	2	2										
			1.020-1.2-5 04-04	ИЗДЕЛИЕ ЗАКЛАДНОЕ МН-7	–	–	–	–	–	–	–	–	–	–	–	–	–	–	–	–	2	2	2	
			1.020-1.2-5 04-05	ИЗДЕЛИЕ ЗАКЛАДНОЕ МН-8	–	–	–	2	2	2	–	–	–	–	2	2	2							
			1.020-1.2-5 08	ИЗДЕЛИЕ ЗАКЛАДНОЕ МН-9	–	–	–	–	–	–	–	–	–	–	–	–	–	–	–	–	–	–	–	2
			1.020-1.2-5 08-01	ИЗДЕЛИЕ ЗАКЛАДНОЕ МН-10	–	–	–	–	–	–	2													
			1.020-1.2-5 08-03	ИЗДЕЛИЕ ЗАКЛАДНОЕ МН-12	–	–	–	–	–	–	–	2												
12		5	1.020-1.2-5 06-033	СТЕРЖЕНЬ СВАРНОЙ СС-34	–	–	–	–	4	–	–	–	–	–	–	–	–	–	–	–	–	4		
			1.020-1.2-5 06-034	СТЕРЖЕНЬ СВАРНОЙ СС-35	–	–	–	–	–	–	–	–	–	–	4									
			1.020-1.2-5 06-035	СТЕРЖЕНЬ СВАРНОЙ СС-36	–	–	–	–	–	–	–	–	–	–	–	4								
				ДЕТАЛИ:																				
12		6	1.020-1.2-5 05-057	СТЕРЖЕНЬ ОТДЕЛЬНЫЙ	4	4	–	4	–	–	–	–	–	–	–	–	–	4	4	–	4			
			1.020-1.2-5 05-058	СТЕРЖЕНЬ ОТДЕЛЬНЫЙ	–	–	4	–	–	4	4	4	–	–	–	–	–	–	–	4	–	–	4	4	
			1.020-1.2-5 05-059	СТЕРЖЕНЬ ОТДЕЛЬНЫЙ	–	–	–	–	–	–	–	–	4											
			1.020-1.2-5 05-060	СТЕРЖЕНЬ ОТДЕЛЬНЫЙ	–	–	–	–	–	–	–	–	–	4	–	–	4							
11		7	1.020-1.2-5 03-03	СТЕРЖЕНЬ ОТДЕЛЬНЫЙ	26	26	–	26	15	–	–	–	30	–	26	–	–	26	26	–	26	15		
11		8	1.020-1.2-5 03-04	СТЕРЖЕНЬ ОТДЕЛЬНЫЙ	–	–	–	–	–	–	–	–	–	–	3	16								
11		9	1.020-1.2-5 03-05	СТЕРЖЕНЬ ОТДЕЛЬНЫЙ	–	–	25	–	11	25	25	25	–	29	–	13	29	–	–	25	–	11	25	25	
11		10	1.020-1.2-5 03-06	СТЕРЖЕНЬ ОТДЕЛЬНЫЙ	8	8	8	8	8	8	8	8	8	8	8	8	8	8	8	8	8	8	8	8

НАЧ ОТД.	ВОЛЫНСКИЙ		24. III
Н КОНТР	СТЕПАНОВА		24. III
ГИП	ПРИГОРЕВ		24. III
РУК. ГР.	НИКОНОРОВА		23. III
РУК. ГР.	КОЛДАШЕВА		23. III
ПРОВЕРИЛ	СТЕПАНОВА		23. III
РАЗРАБ.	СЛИВИНА		20 III

1.020-1.2-4 06

КАРКАС ПРОСТРАНСТВЕННЫЙ КП

СТАДИЯ	ЛИСТ	ЛИСТОВ
Р	1	2

ЦНИИЭП торгово бытовых зданий и туристских комплексов

КиевЗНИИЭП | ТПП КОРТ

ФОРМАТ	ЗОНА	ПОЗ	ОБОЗНАЧЕНИЕ	НАИМЕНОВАНИЕ	КОЛ НА ИСПОЛН 1.020-1.2-4 06-										ПРИМЕЧАНИЕ
					020	021	022	023	024	025	026	027	028	029	
				ДОКУМЕНТАЦИЯ:											
12			1.020-1.2-4 06 СБ	СБОРОЧНЫЙ ЧЕРТЕЖ	*	*	*	*	*	*	*	*	*	*	
12			1.020-1.2-4 00У	УЗЛЫ	*	*	*	*	*	*	*	*	*	*	
12			1.020-1.2-4 00ПЗ	ПОЯСНИТЕЛЬНАЯ ЗАПИСКА	*	*	*	*	*	*	*	*	*	*	
				СБОРОЧНЫЕ ЕДИНИЦЫ:											
11		1	1.020-1.2-5 11	СЕТКА КОСВ. АРМ. СКА-1	–	–	–	–		–	4				
			1.020-1.2-5 11-01	СЕТКА КОСВ. АРМ. СКА-2	10	4	10	5	6	10	–	4	4	5	
11		2	1.020-1.2-5 11-03	СЕТКА КОСВ. АРМ. СКА-4	6	6	6	6	6	6	–	6	6	6	
			1.020-1.2-5 11-02	СЕТКА КОСВ. АРМ. СКА-3	–	–	–	–	–	–	6				
11		3	1.020-1.2-5 02-01	СЕТКА С-4	2	2	2	2	2	2	2	2	2	2	
11		4	1.020-1.2-5 04-02	ИЗДЕЛИЕ ЗАКЛАДНОЕ МН-5	–	2	2								
			1.020-1.2-5 04-04	ИЗДЕЛИЕ ЗАКЛАДНОЕ МН-7	–	–	–	2	2	2					
			1.020-1.2-5 08-02	ИЗДЕЛИЕ ЗАКЛАДНОЕ МН-11	2										
12		5	1.020-1.2-5 06-034	СТЕРЖЕНЬ СВАРНОЙ СС-35	–	–	–	4	–	–	–	–	–	4	
			1.020-1.2-5 06-035	СТЕРЖЕНЬ СВАРНОЙ СС-36	–	–	–	–	4						
				ДЕТАЛИ:											
12		6	1.020-1.2-5 05-058	СТЕРЖЕНЬ ОТДЕЛЬНЫЙ	4										
			1.020-1.2-5 05-059	СТЕРЖЕНЬ ОТДЕЛЬНЫЙ	–	4	–	–	–	–	–	–	4		
			1.020-1.2-5 05-060	СТЕРЖЕНЬ ОТДЕЛЬНЫЙ	–	–	4	–	–	4					
			1.020-1.2-5 05-057	СТЕРЖЕНЬ ОТДЕЛЬНЫЙ	–	–	–	–	–	–	4	4			
11		7	1.020-1.2-5 03-03	СТЕРЖЕНЬ ОТДЕЛЬНЫЙ	–	30	–	26	–	–	26	26	30	26	
11		8	1.020-1.2-5 03-04	СТЕРЖЕНЬ ОТДЕЛЬНЫЙ	–	–	–	3	16	–	–	–	–	3	
11		9	1.020-1.2-5 03-05	СТЕРЖЕНЬ ОТДЕЛЬНЫЙ	25	–	29	–	13	29					
11		10	1.020-1.2-5 03-06	СТЕРЖЕНЬ ОТДЕЛЬНЫЙ	8	8	8	8	8	8	8	8	8	8	

РИС. 1

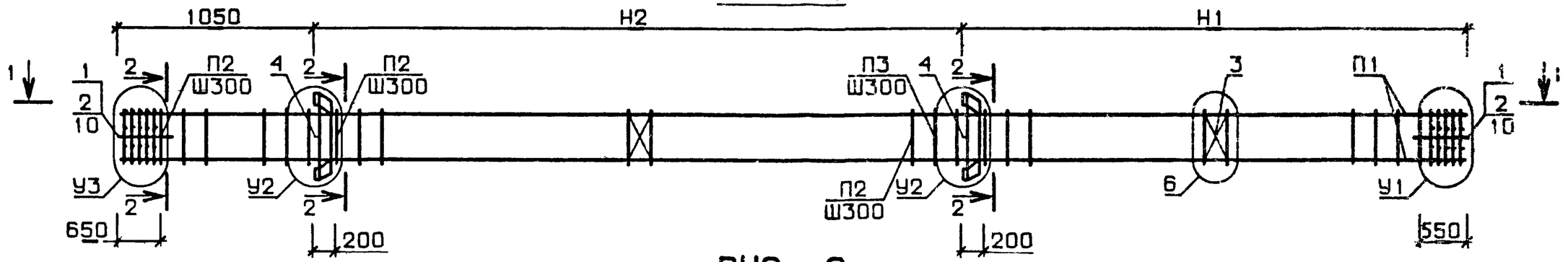

РИС. 2

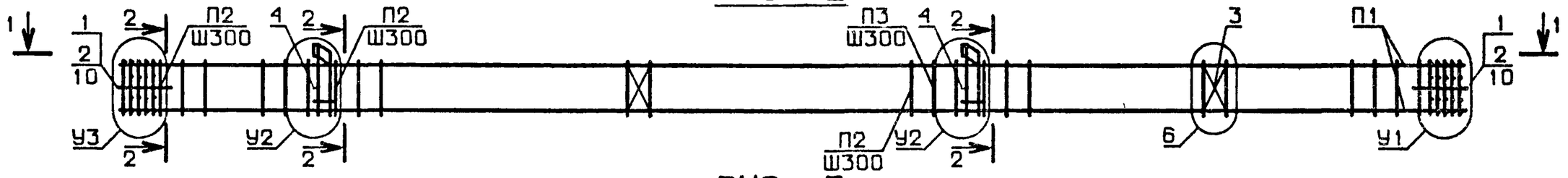

РИС. 3

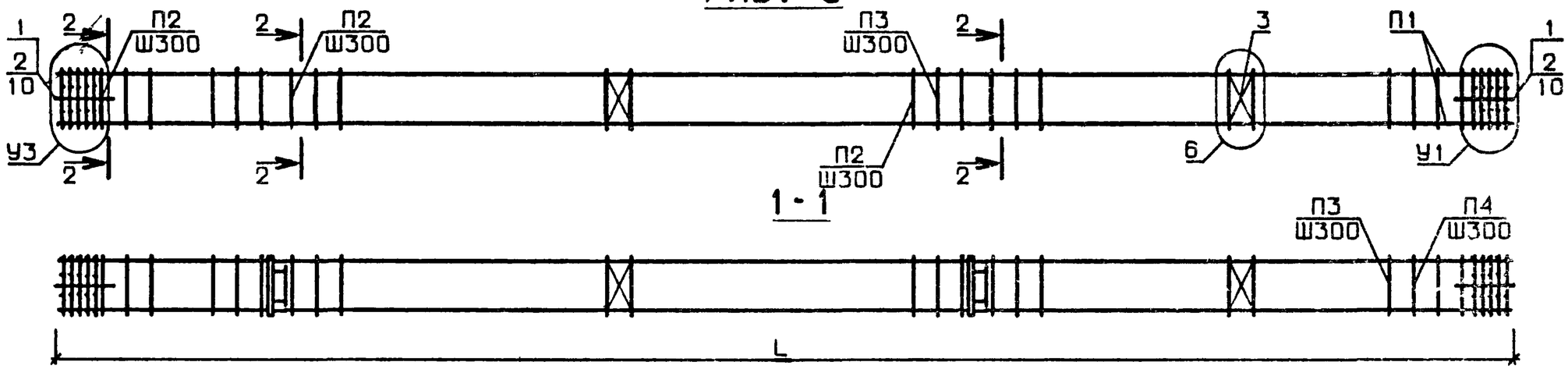

N УЗЛА	N ДОКУМЕНТА
2	1.020-1.2-4 ООУ ЛИСТ 1
3	ЛИСТ 2
4	ЛИСТ 1
5	ЛИСТ 2
6	ЛИСТ 1
7	ЛИСТ 3
8	ЛИСТ 3
10	ЛИСТ 3
12	ЛИСТ 3
13	ЛИСТ 3
14	ЛИСТ 3
15	ЛИСТ 2

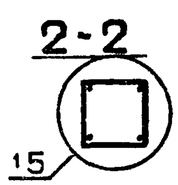

НАЧ. ОТД.	Волынский		24.III
Н.КОНТР	Ларионова		24.III
ГИП	Пригорев		24.III
РУК. ГР.	Колдашева		23.III
РУК. ГР.	Никонорова		23.III
ПРОВЕРИЛ	Сливина		23.III
РАЗРАБ.	Степанова		20.III

1.020-1.2-4 06 СБ

КАРКАС ПРОСТРАНСТВЕННЫЙ КП

СТАДИЯ	МАССА	МАСШТАБ
Р	СМ ТАБЛ	

ЛИСТ 1 ЛИСТОВ 2

ЦНИИЭП торгово-бытовых зданий и туристских комплексов

17516 28

ОБОЗНАЧЕНИЕ	МАРКА	РИС.	L	H1	H2	У1	У2	У3	П1	П2	П3	П4	МАССА
1.020-1.2-4 06	КП-163	1	8400	3150	4200	8	2	7	6	7	7	7	151.9
-001	КП-164	1	8400	3150	4200	8	2	7	6	7	7	7	161.5
-002	КП-165	1	8400	3150	4200	14	2	13	6	9	9	9	443.7
-003	КП-166	1	8400	3150	4200	8	2	7	6	7	7	7	175.3
-004	КП-167	1	8400	3150	4200	12	2	7	5	7	9	9	270.9
-005	КП-168	1	8400	3150	4200	14	2	13	6	9	9	9	457.5
-006	КП-169	1	8400	3150	4200	14	4	13	6	9	9	9	478.7
-007	КП-170	1	8400	3150	4200	14	4	13	6	9	9	9	492.7
-008	КП-171	1	9600	3750	4800	8	2	7	6	7	7	7	174.5
-009	КП-172	1	9600	3750	4800	14	2	13	6	9	9	9	494.4
-010	КП-173	1	9600	3750	4800	10	2	7	5	7	7	8	201.5
-011	КП-174	1	9600	3750	4800	12	2	7	5	8	9	9	332.4
-012	КП-175	1	9600	3750	4800	14	2	13	6	9	9	9	508.2
-013	КП-176	2	8400	3150	4200	8	3	7	6	7	7	7	137.0
-014	КП-177	2	8400	3150	4200	8	3	7	6	7	7	7	146.7
-015	КП-178	2	8400	3150	4200	14	3	13	6	9	9	9	428.9
-016	КП-179	2	8400	3150	4200	8	3	7	6	7	7	7	158.0
-017	КП-180	2	8400	3150	4200	12	3	7	5	7	9	9	253.6
-018	КП-181	2	8400	3150	4200	14	3	13	6	9	9	9	440.2
-019	КП-182	2	8400	3150	4200	14	5	13	6	9	9	9	459.5
-020	КП-183	2	8400	3150	4200	14	5	13	6	9	9	9	472.3
-021	КП-184	2	9600	3750	4800	8	3	7	6	7	7	7	159.6
-022	КП-185	2	9600	3750	4800	14	3	13	6	9	9	9	479.5
-023	КП-186	2	9600	3750	4800	10	3	7	5	7	7	8	183.2
-024	КП-187	2	9600	3750	4800	12	3	7	5	8	9	9	314.3
-025	КП-188	2	9600	3750	4800	14	3	13	6	9	9	9	490.9
-026	КП-189	3	8400	3150	4200	8	-	7	6	7	7	7	110.7
-027	КП-190	3	8400	3150	4200	8	-	7	6	7	7	7	120.3
-028	КП-191	3	9600	3750	4800	8	-	7	6	7	7	7	133.3
-029	КП-192	3	9600	3750	4800	10	-	7	5	7	7	8	146.6

В ТАБЛИЦЕ ИСПОЛНЕНИЙ РАЗМЕРЫ ПРИВЕДЕНЫ В мм, МАССА В кг

ЭПВЦ КиевЗНИИЭП
ОПЕРАТОР ТЛП КОРТ
ПОПОВ
ВЗАМ. ИНВ №
ПОДП. И ДАТА
ИНВ №ПОДЛ

ФОРМАТ	ЗОНА	ПОЗ.	ОБОЗНАЧЕНИЕ	НАИМЕНОВАНИЕ	КОЛ НА ИСПОЛН. 1.020-1.2-4 07-																			ПРИМЕЧАНИЕ
					-	001	002	03	004	005	006	007	008	009	010	011	012	013	014	015	016	017	018	
				ДОКУМЕНТАЦИЯ:																				
12			1.020-1.2-4 07 СБ	СБОРОЧНЫЙ ЧЕРТЕЖ	*	*	*	*	*	*	*	*	*	*	*	*	*	*	*	*	*	*	*	
12			1.020-1.2-4 00У	УЗЛЫ	*	*	*	*	*	*	*	*	*	*	*	*	*	*	*	*	*	*	*	
12			1.020-1.2-4 00ПЗ	ПОЯСНИТЕЛЬНАЯ ЗАПИСКА	*	*	*	*	*	*	*	*	*	*	*	*	*	*	*	*	*	*	*	
				СБОРОЧНЫЕ ЕДИНИЦЫ:																				
11		1	1.020-1.2-5 11	СЕТКА КОСВ. АРМ. СКА-1	-	-	-	-	4	-	-	-	-	-	-	-	-	-	-	4				
			1.020-1.2-5 11-01	СЕТКА КОСВ. АРМ. СКА-2	4	5	6	4	-	4	4	4	5	7	9	4	5	5	8	-	4	4	4	
11		2	1.020-1.2-5 11-03	СЕТКА КОСВ. АРМ. СКА-4	6	6	6	6	-	6	6	6	6	6	6	6	6	6	6	-	6	6	6	
			1.020-1.2-5 11-02	СЕТКА КОСВ. АРМ. СКА-3	-	-	-	-	6	-	-	-	-	-	-	-	-	-	-	6				
11		3	1.020-1.2-5 02-01	СЕТКА С-4	3	3	3	3	3	3	3	3	3	3	3	3	3	3	3	3	3	3	3	
11		4	1.020-1.2-5 04-03	ИЗДЕЛИЕ ЗАКЛАДНОЕ МН-6	3	3	3	3	3	3	3	3	3	3	3	-	-	-	-	3	3	3	3	
			1.020-1.2-5 04-05	ИЗДЕЛИЕ ЗАКЛАДНОЕ МН-8	-	-	-	-	-	-	-	-	-	-	-	3	3	3	3					
12		5	1.020-1.2-5 06-036	СТЕРЖЕНЬ СВАРНОЙ СС-37	4																			
			1.020-1.2-5 06-037	СТЕРЖЕНЬ СВАРНОЙ СС-38	-	4																		
			1.020-1.2-5 06-039	СТЕРЖЕНЬ СВАРНОЙ СС-40	-	-	4																	
			1.020-1.2-5 06-038	СТЕРЖЕНЬ СВАРНОЙ СС-39	-	-	-	4																
			1.020-1.2-5 06-040	СТЕРЖЕНЬ СВАРНОЙ СС-41	-	-	-	-	-	-	4													
			1.020-1.2-5 06-041	СТЕРЖЕНЬ СВАРНОЙ СС-42	-	-	-	-	-	-	-	4												
			1.020-1.2-5 06-042	СТЕРЖЕНЬ СВАРНОЙ СС-43	-	-	-	-	-	-	-	-	4											
			1.020-1.2-5 06-043	СТЕРЖЕНЬ СВАРНОЙ СС-44	-	-	-	-	-	-	-	-	-	4										
			1.020-1.2-5 06-044	СТЕРЖЕНЬ СВАРНОЙ СС-45	-	-	-	-	-	-	-	-	-	-	4									
			1.020-1.2-5 06-045	СТЕРЖЕНЬ СВАРНОЙ СС-46	-	-	-	-	-	-	-	-	-	-	-	-	4							
			1.020-1.2-5 06-046	СТЕРЖЕНЬ СВАРНОЙ СС-47	-	-	-	-	-	-	-	-	-	-	-	-	-	4						
			1.020-1.2-5 06-047	СТЕРЖЕНЬ СВАРНОЙ СС-48	-	-	-	-	-	-	-	-	-	-	-	-	-	-	4					
			1.020-1.2-5 06-048	СТЕРЖЕНЬ СВАРНОЙ СС-49	-	-	-	-	-	-	-	-	-	-	-	-	-	-	-	-	-	4		
			1.020-1.2-5 06-050	СТЕРЖЕНЬ СВАРНОЙ СС-51	-	-	-	-	-	-	-	-	-	-	-	-	-	-	-	-	-	-	4	
				ДЕТАЛИ:																				
12		6	1.020-1.2-5 05-061	СТЕРЖЕНЬ ОТДЕЛЬНЫЙ	-	-	-	-	4	4	-	-	-	-	-	4								
			1.020-1.2-5 05-062	СТЕРЖЕНЬ ОТДЕЛЬНЫЙ	-	-	-	-	-	-	-	-	-	-	-	-	-	-	-	4	4			
11		7	1.020-1.2-5 03-03	СТЕРЖЕНЬ ОТДЕЛЬНЫЙ	25	19	19	20	31	31	28	22	21	-	-	31	28	21	-	34	34	31	25	
11		8	1.020-1.2-5 03-04	СТЕРЖЕНЬ ОТДЕЛЬНЫЙ	3	8	-	8	-	-	3	9	9	21	-	-	3	9	21	-	-	3	9	
11		9	1.020-1.2-5 03-05	СТЕРЖЕНЬ ОТДЕЛЬНЫЙ	-	-	8	-	-	-	-	-	-	9	30	-	-	-	9					
11		10	1.020-1.2-5 03-06	СТЕРЖЕНЬ ОТДЕЛЬНЫЙ	8	8	8	8	8	8	8	8	8	8	8	8	8	8	8	8	8	8	8	

НАЧОТД	Вольнский		24.III
НКОНТР	Ларионова		24.III
ГИП	Пригорев		24.III
РУК ГР	Колдашева		23.III
РУК. ГР	Никонорова		23.III
ПРОВЕРИЛ	Слибина		23.III
РАЗРАБ	Степанова		20.III

1.020-1.2-4 07

КАРКАС ПРОСТРАНСТВЕННЫЙ КП

СТАДИЯ	ЛИСТ	ЛИСТОВ
Р	1	4

ЦНИИЭП торгово бытовых зданий и туристских комплексов

ФОРМАТ	ЗОНА	ПОЗ.	ОБОЗНАЧЕНИЕ	НАИМЕНОВАНИЕ	КОЛ НА ИСПОЛН 1.020-1.2-4 07- 019	020	021	022	023	024	025	026	027	028	029	030	031	032	033	034	035	036	037	ПРИМЕЧАНИЕ
				ДОКУМЕНТАЦИЯ:																				
12			1.020-1.2-4 07 СВ	СБОРОЧНЫЙ ЧЕРТЕЖ	*	*	*	*	*	*	*	*	*	*	*	*	*	*	*	*	*	*	*	
12			1.020-1.2-4 00У	УЗЛЫ	*	*	*	*	*	*	*	*	*	*	*	*	*	*	*	*	*	*	*	
12			1.020-1.2-4 00ПЗ	ПОЯСНИТЕЛЬНАЯ ЗАПИСКА	*	*	*	*	*	*	*	*	*	*	*	*	*	*	*	*	*	*	*	
				СБОРОЧНЫЕ ЕДИНИЦЫ:																				
11		1	1.020-1.2-5 11	СЕТКА КОСВ. АРМ. СКА-1	–	–	–	–	–	–	–	–	–	–	–	4								
			1.020-1.2-5 11-01	СЕТКА КОСВ. АРМ. СКА-2	5	6	9	4	4	5	8	4	5	6	4	–	4	4	4	5	7	9	4	
11		2	1.020-1.2-5 11-03	СЕТКА КОСВ. АРМ. СКА-4	6	6	6	6	6	6	6	6	6	6	6	–	6	6	6	6	6	6	6	
			1.020-1.2-5 11-02	СЕТКА КОСВ. АРМ. СКА-3	–	–	–	–	–	–	–	–	–	–	–	6								
11		3	1.020-1.2-5 02-01	СЕТКА С-4	3	3	3	3	3	3	3	3	3	3	3	3	3	3	3	3	3	3	3	
11		4	1.020-1.2-5 04-02	ИЗДЕЛИЕ ЗАКЛАДНОЕ МН-5	–	–	–	–	–	–	–	3	3	3	3	3	3	3	3	3	3	3		
			1.020-1.2-5 04-03	ИЗДЕЛИЕ ЗАКЛАДНОЕ МН-6	3	3	3																	
			1.020-1.2-5 04-04	ИЗДЕЛИЕ ЗАКЛАДНОЕ МН-7	–	–	–	–	–	–	–	–	–	–	–	–	–	–	–	–	–	–	3	
			1.020-1.2-5 04-05	ИЗДЕЛИЕ ЗАКЛАДНОЕ МН-8	–	–	–	3	3	3	3													
12		5	1.020-1.2-5 06-049	СТЕРЖЕНЬ СВАРНОЙ СС-50	4																			
			1.020-1.2-5 06-051	СТЕРЖЕНЬ СВАРНОЙ СС-52	–	4																		
			1.020-1.2-5 06-052	СТЕРЖЕНЬ СВАРНОЙ СС-53	–	–	4																	
			1.020-1.2-5 06-048	СТЕРЖЕНЬ СВАРНОЙ СС-49	–	–	–	–	4															
			1.020-1.2-5 06-053	СТЕРЖЕНЬ СВАРНОЙ СС-54	–	–	–	–	–	4														
			1.020-1.2-5 06-054	СТЕРЖЕНЬ СВАРНОЙ СС-55	–	–	–	–	–	–	4													
			1.020-1.2-5 06-036	СТЕРЖЕНЬ СВАРНОЙ СС-37	–	–	–	–	–	–	–	4												
			1.020-1.2-5 06-037	СТЕРЖЕНЬ СВАРНОЙ СС-38	–	–	–	–	–	–	–	–	4											
			1.020-1.2-5 06-039	СТЕРЖЕНЬ СВАРНОЙ СС-40	–	–	–	–	–	–	–	–	–	4										
			1.020-1.2-5 06-038	СТЕРЖЕНЬ СВАРНОЙ СС-39	–	–	–	–	–	–	–	–	–	–	4									
			1.020-1,2-5 06-040	СТЕРЖЕНЬ СВАРНОЙ СС-41	–	–	–	–	–	–	–	–	–	–	–	–	–	4						
			1.020-1.2-5 06-041	СТЕРЖЕНЬ СВАРНОЙ СС-42	–	–	–	–	–	–	–	–	–	–	–	–	–	–	4					
			1.020-1.2-5 06-042	СТЕРЖЕНЬ СВАРНОЙ СС-43	–	–	–	–	–	–	–	–	–	–	–	–	–	–	–	4				
			1.020-1.2-5 06-043	СТЕРЖЕНЬ СВАРНОЙ СС-44	–	–	–	–	–	–	–	–	–	–	–	–	–	–	–	–	4			
			1.020-1.2-5 06-044	СТЕРЖЕНЬ СВАРНОЙ СС-45	–	–	–	–	–	–	–	–	–	–	–	–	–	–	–	–	–	4		
				ДЕТАЛИ:																				
12		6	1.020-1.2-5 05-062	СТЕРЖЕНЬ ОТДЕЛЬНЫЙ	–	–	–	4																
			1.020-1.2-5 05-061	СТЕРЖЕНЬ ОТДЕЛЬНЫЙ	–	–	–	–	–	–	–	–	–	–	–	4	4	–	–	–	–	–	4	
11		7	1.020-1.2-5 03-03	СТЕРЖЕНЬ ОТДЕЛЬНЫЙ	24	–	–	34	31	24	–	25	19	19	20	31	31	28	22	21	–	–	31	
11		8	1.020-1.2-5 03-04	СТЕРЖЕНЬ ОТДЕЛЬНЫЙ	9	12	–	–	3	9	24	3	8	–	8	–	–	3	9	9	21			
11		9	1.020-1.2-5 03-05	СТЕРЖЕНЬ ОТДЕЛЬНЫЙ	–	21	33	–	–	–	9	–	–	8	–	–	–	–	–	–	9	30		
11		10	1.020-1.2-5 03-06	СТЕРЖЕНЬ ОТДЕЛЬНЫЙ	8	8	8	8	8	8	8	8	8	8	8	8	8	8	8	8	8	8	8	

ЭПВЦ КиевЗНИИЭП
ОПЕРАТОР ТЛП КОРТ
ПОПОВ

ИНВ. № ПОДЛ | ПОДП И ДАТА | ВЗАМ. ИНВ №

			ОБОЗНАЧЕНИЕ	НАИМЕНОВАНИЕ	КОЛ НА ИСПОЛН 1.020-1.2-4 07-																		ПРИМЕЧАНИЕ
					038	039	040	041	042	043	044	045	046	047	048	049	050	051	052	053	054	055	056	
				ДОКУМЕНТАЦИЯ:																				
12			1.020-1.2-4 07 СБ	СБОРОЧНЫЙ ЧЕРТЕЖ	*	*	*	*	*	*	*	*	*	*	*	*	*	*	*	*	*	*	*	
12			1.020-1.2-4 00У	УЗЛЫ	*	*	*	*	*	*	*	*	*	*	*	*	*	*	*	*	*	*	*	
12			1.020-1.2-4 00ПЗ	ПОЯСНИТЕЛЬНАЯ ЗАПИСКА	*	*	*	*	*	*	*	*	*	*	*	*	*	*	*	*	*	*	*	
				СБОРОЧНЫЕ ЕДИНИЦЫ:																				
11	1		1.020-1.2-5 11	СЕТКА КОСВ. АРМ. СКА-1	–	–	–	4	–	–	–	–	–	–	–	–	–	–	–	–	4			
			1.020-1.2-5 11-01	СЕТКА КОСВ. АРМ. СКА-2	5	5	8	–	4	4	4	5	6	9	4	4	5	8	4	4	–	4	4	
11	2		1.020-1.2-5 11-03	СЕТКА КОСВ. АРМ. СКА-4	6	6	6	–	6	6	6	6	6	6	6	6	6	6	6	6	–	6	6	
			1.020-1.2-5 11-02	СЕТКА КОСВ. АРМ. СКА-3	–	–	–	6	–	–	–	–	–	–	–	–	–	–	–	–	6			
11	3		1.020-1.2-5 02-01	СЕТКА С-4	3	3	3	3	3	3	3	3	3	3	3	3	3	3	3	3	3	3	3	
11	4		1.020-1.2-5 04-02	ИЗДЕЛИЕ ЗАКЛАДНОЕ МН-5	–	–	–	3	3	3	3	3	3	3										
			1.020-1.2-5 04-04	ИЗДЕЛИЕ ЗАКЛАДНОЕ МН-7	3	3	3	–	–	–	–	–	–	–	3	3	3	3						
12	5		1.020-1.2-5 06-045	СТЕРЖЕНЬ СВАРНОЙ СС-46	4																			
			1.020-1.2-5 06-046	СТЕРЖЕНЬ СВАРНОЙ СС-47	–	4																		
			1.020-1.2-5 06-047	СТЕРЖЕНЬ СВАРНОЙ СС-48	–	–	4																	
			1.020-1.2-5 06-048	СТЕРЖЕНЬ СВАРНОЙ СС-49	–	–	–	–	–	4	–	–	–	–	–	4								
			1.020-1.2-5 06-050	СТЕРЖЕНЬ СВАРНОЙ СС-51	–	–	–	–	–	–	4													
			1.020-1.2-5 06-049	СТЕРЖЕНЬ СВАРНОЙ СС-50	–	–	–	–	–	–	–	4												
			1.020-1.2-5 06-051	СТЕРЖЕНЬ СВАРНОЙ СС-52	–	–	–	–	–	–	–	–	4											
			1.020-1.2-5 06-052	СТЕРЖЕНЬ СВАРНОЙ СС-53	–	–	–	–	–	–	–	–	–	4										
			1.020-1.2-5 06-053	СТЕРЖЕНЬ СВАРНОЙ СС-54	–	–	–	–	–	–	–	–	–	–	–	–	4							
			1.020-1.2-5 06-054	СТЕРЖЕНЬ СВАРНОЙ СС-55	–	–	–	–	–	–	–	–	–	–	–	–	–	4						
			1.020-1.2-5 06-036	СТЕРЖЕНЬ СВАРНОЙ СС-37	–	–	–	–	–	–	–	–	–	–	–	–	–	–	4					
			1.020-1.2-5 06-038	СТЕРЖЕНЬ СВАРНОЙ СС-39	–	–	–	–	–	–	–	–	–	–	–	–	–	–	–	4				
			1.020-1.2-5 06-040	СТЕРЖЕНЬ СВАРНОЙ СС-41	–	–	–	–	–	–	–	–	–	–	–	–	–	–	–	–	–	–	4	
				ДЕТАЛИ:																				
12	6		1.020-1.2-5 05-062	СТЕРЖЕНЬ ОТДЕЛЬНЫЙ	–	–	–	4	4	–	–	–	–	–	4									
			1.020-1.2-5 05-061	СТЕРЖЕНЬ ОТДЕЛЬНЫЙ	–	–	–	–	–	–	–	–	–	–	–	–	–	–	–	–	4	4		
11	7		1.020-1.2-5 03-03	СТЕРЖЕНЬ ОТДЕЛЬНЫЙ	28	21	–	34	34	31	25	24	–	–	34	31	24	–	25	20	31	31	28	
11	8		1.020-1.2-5 03-04	СТЕРЖЕНЬ ОТДЕЛЬНЫЙ	3	9	21	–	–	3	9	9	12	–	–	3	9	24	3	8	–	–	3	
11	9		1.020-1.2-5 03-05	СТЕРЖЕНЬ ОТДЕЛЬНЫЙ	–	–	9	–	–	–	–	–	21	33	–	–	–	9						
11	10		1.020-1.2-5 03-06	СТЕРЖЕНЬ ОТДЕЛЬНЫЙ	8	8	8	8	8	8	8	8	8	8	8	8	8	8	8	8	8	8	8	

ФОРМАТ	ЗОНА	ПОЗ.	ОБОЗНАЧЕНИЕ	НАИМЕНОВАНИЕ	КОЛ НА ИСПОЛН 1.020-1.2-4 07-											ПРИМЕЧАНИЕ
					057	058	059	060	061	062	063	064	065	066	067	
				ДОКУМЕНТАЦИЯ:												
12			1.020-1.2-4 07 СБ	СБОРОЧНЫЙ ЧЕРТЕЖ	*	*	*	*	*	*	*	*	*	*	*	
12			1.020-1.2-4 00У	УЗЛЫ	*	*	*	*	*	*	*	*	*	*	*	
12			1.020-1.2-4 00ПЗ	ПОЯСНИТЕЛЬНАЯ ЗАПИСКА	*	*	*	*	*	*	*	*	*	*	*	
				СБОРОЧНЫЕ ЕДИНИЦЫ:												
11		1	1.020-1.2-5 11	СЕТКА КОСВ. АРМ. СКА-1	-	-	-	4								
			1.020-1.2-5 11-01	СЕТКА КОСВ. АРМ. СКА-2	4	4	5	-	4	4	4	4	4	5	8	
11		2	1.020-1.2-5 11-03	СЕТКА КОСВ. АРМ. СКА-4	6	6	6	-	6	6	6	6	6	6	6	
			1.020-1.2-5 11-02	СЕТКА КОСВ. АРМ. СКА-3	-	-	-	6								
11		3	1.020-1.2-5 02-01	СЕТКА С-4	3	3	3	3	3	3	3	3	3	3	3	
12		5	1.020-1.2-5 06-041	СТЕРЖЕНЬ СВАРНОЙ СС-42	4											
			1.020-1.2-5 06-045	СТЕРЖЕНЬ СВАРНОЙ СС-46	-	-	4									
			1.020-1.2-5 06-048	СТЕРЖЕНЬ СВАРНОЙ СС-49	-	-	-	-	-	4	-	-	4			
			1.020-1.2-5 06-050	СТЕРЖЕНЬ СВАРНОЙ СС-51	-	-	-	-	-	-	4					
			1.020-1.2-5 06-053	СТЕРЖЕНЬ СВАРНОЙ СС-54	-	-	-	-	-	-	-	-	-	4		
			1.020-1.2-5 06-054	СТЕРЖЕНЬ СВАРНОЙ СС-55	-	-	-	-	-	-	-	-	-	-	4	
				ДЕТАЛИ:												
12		6	1.020-1.2-5 05-061	СТЕРЖЕНЬ ОТДЕЛЬНЫЙ	-	4										
			1.020-1.2-5 05-062	СТЕРЖЕНЬ ОТДЕЛЬНЫЙ	-	-	-	4	4	-	-	4				
11		7	1.020-1.2-5 03-03	СТЕРЖЕНЬ ОТДЕЛЬНЫЙ	22	31	28	34	34	31	25	34	31	24		
11		8	1.020-1.2-5 03-04	СТЕРЖЕНЬ ОТДЕЛЬНЫЙ	9	-	3	-	-	3	9	-	3	9	24	
11		9	1.020-1.2-5 03-05	СТЕРЖЕНЬ ОТДЕЛЬНЫЙ	-	-	-	-	-	-	-	-	-	-	9	
11		10	1.020-1.2-5 03-06	СТЕРЖЕНЬ ОТДЕЛЬНЫЙ	8	8	8	8	8	8	8	8	8	8	8	

ТПП КОРТ
КиевЗНИИЭП

Инв.№подл. | Подп. и дата | Взам. инв.№

РИС. 1

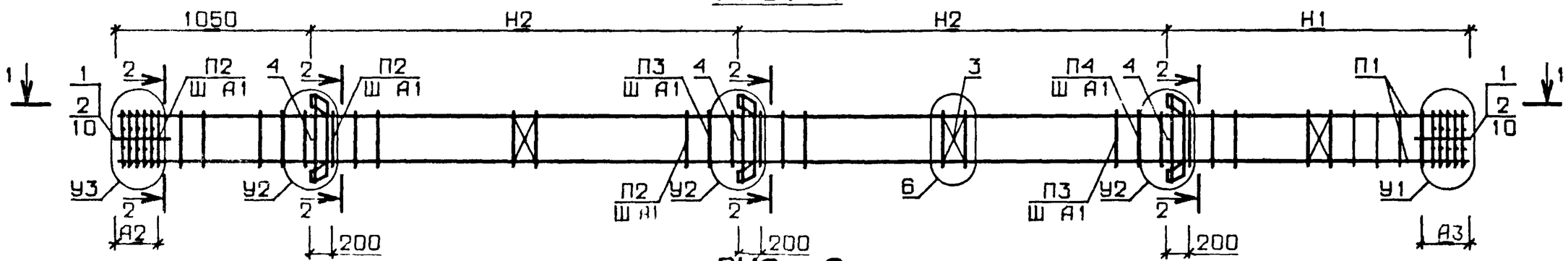

РИС. 2

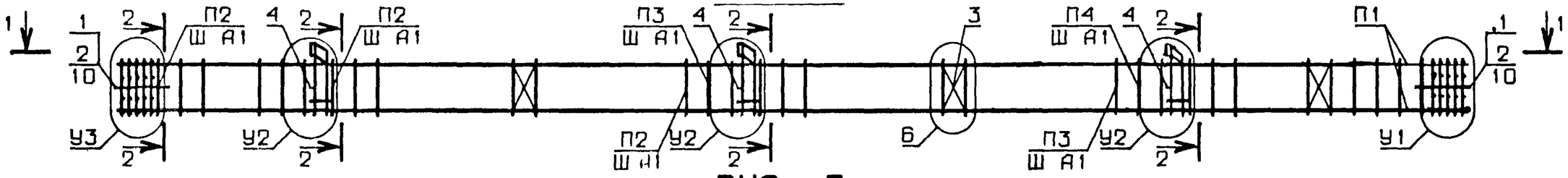

РИС. 3

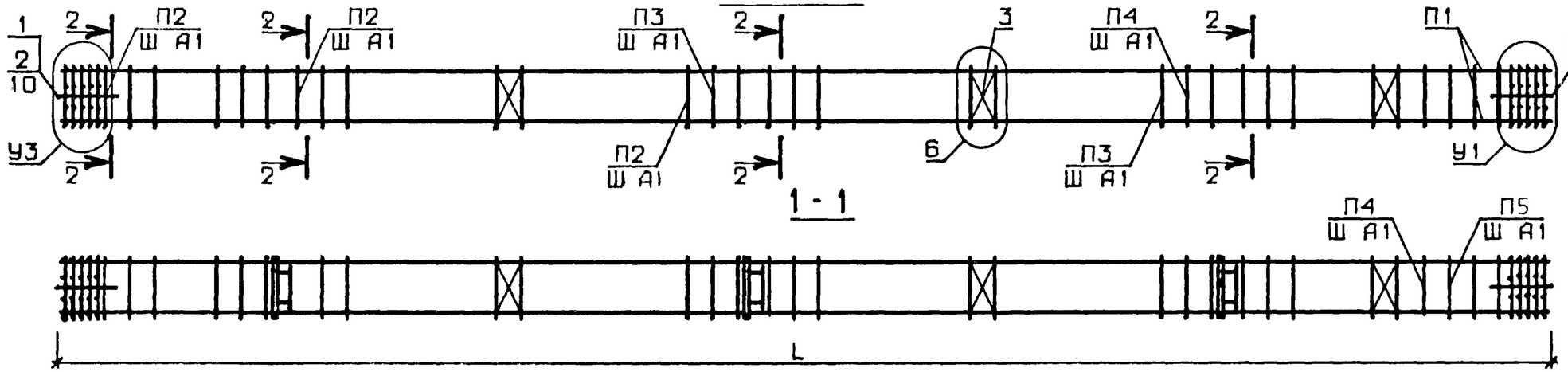

N УЗЛА	N ДОКУМЕНТА
2	1.020-1.2-4 ООУ ЛИСТ 1
3	ЛИСТ 2
4	ЛИСТ 1
5	ЛИСТ 2
6	ЛИСТ 1
7	ЛИСТ 3
8	ЛИСТ 3
9	ЛИСТ 3
10	ЛИСТ 3
11	ЛИСТ 3
12	ЛИСТ 3
14	ЛИСТ 3
15	ЛИСТ 2

2-2

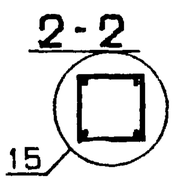

НАЧ. ОТД.	Волынский		24.III
Н.КОНТР	Ларионова		24.III
ГИП	Пригорев		24.III
РУК. ГР.	Колдашева		23.III
РУК. ГР.	Никонорова		23.III
ПРОВЕРИЛ	Сливина		23.III
РАЗРАБ.	Степанова		20.III

1.020-1.2-4 07 СБ

КАРКАС ПРОСТРАНСТВЕННЫЙ КП

СТАДИЯ	МАССА	МАСШТАБ
Р	СМ ТАБЛ	
ЛИСТ 1	ЛИСТОВ 3	

ЦНИИЭП торгово бытовых зданий и туристских комплексов

17516 34 ФОРМАТ А2

ОБОЗНАЧЕНИЕ	МАРКА	РИС.	L	Н1	Н2	У1	У2	У3	П1	П2	П3	П4	П5	А1	А2	А3	МАССА
1.020-1.2-4 07	КП-193	1	8400	1750	2800	8	2	7	5	7	7	7	8	280	690	430	190.0
-001	КП-194	1	8400	1750	2800	10	2	7	5	7	7	8	8	280	690	430	224.8
-002	КП-195	1	8400	1750	2800	12	2	7	5	7	7	9	9	280	690	430	246.5
-003	КП-196	1	8400	1750	2800	8	2	7	5	7	7	8	8	280	690	430	211.2
-004	КП-197	1	9900	2250	3300	8	2	7	6	7	7	7	7	300	650	550	189.7
-005	КП-198	1	9900	2250	3300	8	2	7	6	7	7	7	7	300	650	550	199.2
-006	КП-199	1	9900	2250	3300	8	2	7	5	7	7	7	8	300	650	550	205.6
-007	КП-200	1	9900	2250	3300	8	2	7	5	7	7	8	8	300	650	550	217.3
-008	КП-201	1	9900	2250	3300	10	2	7	5	7	7	8	8	300	650	550	231.5
-009	КП-202	1	9900	2250	3300	12	2	9	5	8	8	9	9	300	650	550	348.8
-010	КП-203	1	9900	2250	3300	14	2	11	5	9	9	9	9	300	650	550	472.5
-011	КП-204	1	9900	2250	3300	8	2	7	6	7	7	7	7	300	650	550	223.4
-012	КП-205	1	9900	2250	3300	10	2	7	5	7	7	7	8	300	650	550	233.5
-013	КП-206	1	9900	2250	3300	10	2	7	5	7	7	8	8	300	650	550	269.1
-014	КП-207	1	9900	2250	3300	14	2	9	5	8	8	9	9	300	650	550	435.9
-015	КП-208	1	10800	2550	3600	8	2	7	6	7	7	7	7	300	650	550	199.4
-016	КП-209	1	10800	2550	3600	8	2	7	6	7	7	7	7	300	650	550	209.1
-017	КП-210	1	10800	2550	3600	8	2	7	5	7	7	7	8	300	650	550	215.4
-018	КП-211	1	10800	2550	3600	8	2	7	5	7	7	8	8	300	650	550	228.7
-019	КП-212	1	10800	2550	3600	10	2	7	5	7	7	8	8	300	650	550	244.1
-020	КП-213	1	10800	2550	3600	12	2	7	5	8	9	9	9	300	650	550	401.5
-021	КП-214	1	10800	2550	3600	14	2	11	5	9	9	9	9	300	650	550	512.7
-022	КП-215	1	10800	2550	3600	8	2	7	6	7	7	7	7	300	650	550	229.8
-023	КП-216	1	10800	2550	3600	8	2	7	5	7	7	7	8	300	650	550	236.0
-024	КП-217	1	10800	2550	3600	10	2	7	5	7	7	8	8	300	650	550	283.4
-025	КП-218	1	10800	2550	3600	14	2	9	5	8	8	9	9	300	650	550	464.4
-026	КП-219	2	8400	1750	2800	8	3	7	5	7	7	7	8	280	690	430	167.7
-027	КП-220	2	8400	1750	2800	10	3	7	5	7	7	8	8	280	690	430	202.5
-028	КП-221	2	8400	1750	2800	12	3	7	5	7	7	9	9	280	690	430	224.2
-029	КП-222	2	8400	1750	2800	8	3	7	5	7	7	8	8	280	690	430	188.9
-030	КП-223	2	9900	2250	3300	8	3	7	6	7	7	7	7	300	650	550	167.4
-031	КП-224	2	9900	2250	3300	8	3	7	6	7	7	7	7	300	650	550	177.0
-032	КП-225	2	9900	2250	3300	8	3	7	5	7	7	7	8	300	650	550	181.9

В ТАБЛИЦЕ ИСПОЛНЕНИЙ РАЗМЕРЫ ПРИВЕДЕНЫ В мм, МАССА В кг

ЭПВЦ КиевЗНИИЭП
ОПЕРАТОР ТЛП КОРТ
ПОПОВ
ВЗАМ. ИНВ.№
ПОДП. И ДАТА
ИНВ.№ ПОДЛ.

ОБОЗНАЧЕНИЕ	МАРКА	РИС.	L	Н1	Н2	У1	У2	У3	П1	П2	П3	П4	П5	А1	А2	А3	МАССА
1.020-1.2-4 07-033	КП-226	2	9900	2250	3300	8	3	7	5	7	7	8	8	300	650	550	194.9
-034	КП-227	2	9900	2250	3300	10	3	7	5	7	7	8	8	300	650	550	209.2
-035	КП-228	2	9900	2250	3300	12	3	9	5	8	8	9	9	300	650	550	326.5
-036	КП-229	2	9900	2250	3300	14	3	11	5	9	9	9	9	300	650	550	450.2
-037	КП-230	2	9900	2250	3300	8	3	7	6	7	7	7	7	300	650	550	194.0
-038	КП-231	2	9900	2250	3300	10	3	7	5	7	7	7	8	300	650	550	207.6
-039	КП-232	2	9900	2250	3300	10	3	7	5	7	7	8	8	300	650	550	243.0
-040	КП-233	2	9900	2250	3300	14	3	9	5	8	8	9	9	300	650	550	409.9
-041	КП-234	2	10800	2550	3600	8	3	7	6	7	7	7	7	300	650	550	177.1
-042	КП-235	2	10800	2550	3600	8	3	7	6	7	7	7	7	300	650	550	186.8
-043	КП-236	2	10800	2550	3600	8	3	7	5	7	7	7	8	300	650	550	209.9
-044	КП-237	2	10800	2550	3600	8	3	7	5	7	7	8	8	300	650	550	206.4
-045	КП-238	2	10800	2550	3600	10	3	7	5	7	7	8	8	300	650	550	221.8
-046	КП-239	2	10800	2550	3600	12	3	7	5	8	9	9	9	300	650	550	379.2
-047	КП-240	2	10800	2550	3600	14	3	11	5	9	9	9	9	300	650	550	490.4
-048	КП-241	2	10800	2550	3600	8	3	7	6	7	7	7	7	300	650	550	204.8
-049	КП-242	2	10800	2550	3600	8	3	7	5	7	7	7	8	300	650	550	209.9
-050	КП-243	2	10800	2550	3600	10	3	7	5	7	7	8	8	300	650	550	257.4
-051	КП-244	2	10800	2550	3600	14	3	9	5	3	8	9	9	300	650	550	438.4
-052	КП-245	3	8400	1750	2800	8	-	7	5	7	7	7	8	280	690	430	128.2
-053	КП-246	3	8400	1750	2800	8	-	7	5	7	7	8	8	280	690	430	149.4
-054	КП-247	3	9900	2250	3300	8	-	7	6	7	7	7	7	300	650	550	128.0
-055	КП-248	3	9900	2250	3300	8	-	7	6	7	7	7	7	300	650	550	137.6
-056	КП-249	3	9900	2250	3300	8	-	7	5	7	7	7	8	300	650	550	143.9
-057	КП-250	3	9900	2250	3300	8	-	7	5	7	7	8	8	300	650	550	155.5
-058	КП-251	3	9900	2250	3300	8	-	7	6	7	7	7	7	300	650	550	137.6
-059	КП-252	3	9900	2250	3300	10	-	7	5	7	7	7	8	300	650	550	147.8
-060	КП-253	3	10800	2550	3600	8	-	7	6	7	7	7	7	300	650	550	137.7
-061	КП-254	3	10800	2550	3600	8	-	7	6	7	7	7	7	300	650	550	147.3
-062	КП-255	3	10800	2550	3600	8	-	7	7	7	7	7	8	300	650	550	153.6
-063	КП-256	3	10800	2550	3600	8	-	7	5	7	7	8	8	300	650	550	166.9
-064	КП-257	3	10800	2550	3600	8	-	7	6	7	7	7	7	300	650	550	147.3
-065	КП-258	3	10800	2550	3600	8	-	7	5	7	7	7	8	300	650	550	153.6
-066	КП-259	3	10800	2550	3600	10	-	7	5	7	7	8	8	300	650	550	204.0
-067	КП-260	3	10800	2550	3600	14	-	9	5	8	8	9	9	300	650	550	382.0

ФОРМАТ	ЗОНА	ПОЗ.	ОБОЗНАЧЕНИЕ	НАИМЕНОВАНИЕ	КОЛ НА ИСПОЛН 1.020-1.2-4 08-	001	002	003	004	005	006	007	008	009	010	011	012	013	014	015	016	017			ПРИМЕЧАНИЕ
				ДОКУМЕНТАЦИЯ:																					
12			1.020-1.2-4 08 СВ	СБОРОЧНЫЙ ЧЕРТЕЖ	*	*	*	*	*	*	*	*	*	*	*	*	*	*	*	*	*	*			
12			1.020-1.2-4 00У	УЗЛЫ	*	*	*	*	*	*	*	*	*	*	*	*	*	*	*	*	*	*			
12			1.020-1.2-4 00ПЗ	ПОЯСНИТЕЛЬНАЯ ЗАПИСКА	*	*	*	*	*	*	*	*	*	*	*	*	*	*	*	*	*	*			
				СБОРОЧНЫЕ ЕДИНИЦЫ:																					
11		1	1.020-1.2-5 11	СЕТКА КОСВ. АРМ. СКА-1	-	2	-	-	-	-	-	2													
			1.020-1.2-5 11-01	СЕТКА КОСВ. АРМ. СКА-2	2	-	2	2	2	2	2	-	2	2	5	2	2	2	2	5	2	2			
11		2	1.020-1.2-5 11-03	СЕТКА КОСВ. АРМ. СКА-4	3	-	3	3	3	3	3	-	3	3	3	3	3	3	3	3	3	3			
			1.020-1.2-5 11-02	СЕТКА КОСВ. АРМ. СКА-3	-	3	-	-	-	-	-	3													
11		3	1.020-1.2-5 02-01	СЕТКА С-4	2	2	2	2	2	2	2	2	2	2	2	2	2	2	2	2	2	2			
11		4	1.020-1.2-5 04-03	ИЗДЕЛИЕ ЗАКЛАДНОЕ МН-6	-	2	2	-	-	-	-	2	2	2	2										
			1.020-1.2-5 04-05	ИЗДЕЛИЕ ЗАКЛАДНОЕ МН-8	2	-	-	2	2	-	-	-	-	-	-	2	2	2	2	2					
			1.020-1.2-5 08-01	ИЗДЕЛИЕ ЗАКЛАДНОЕ МН-10	-	-	-	-	-	2	-	-	-	-	-	-	-	-	-	-	2	2			
			1.020-1.2-5 08-03	ИЗДЕЛИЕ ЗАКЛАДНОЕ МН-12	-	-	-	-	-	-	2														
12		5	1.020-1.2-5 06-055	СТЕРЖЕНЬ СВАРНОЙ СС-56	-	4	4	4	-	4															
			1.020-1.2-5 06-056	СТЕРЖЕНЬ СВАРНОЙ СС-57	-	-	-	-	-	-	-	4	4	-	-	4	-	-	-	-	4				
			1.020-1.2-5 06-057	СТЕРЖЕНЬ СВАРНОЙ СС-58	-	-	-	-	-	-	-	-	-	-	-	-	4								
			1.020-1.2-5 06-058	СТЕРЖЕНЬ СВАРНОЙ СС-59	-	-	-	-	-	-	-	-	-	-	-	-	-	4	-	-	-	4			
			1.020-1.2-5 06-059	СТЕРЖЕНЬ СВАРНОЙ СС-60	-	-	-	-	-	-	-	-	-	-	-	-	-	-	4						
				ДЕТАЛИ:																					
12		6	1.020-1.2-5 05-107	СТЕРЖЕНЬ ОТДЕЛЬНЫЙ	4																				
			1.020-1.2-5 05-063	СТЕРЖЕНЬ ОТДЕЛЬНЫЙ	-	-	-	-	4	-	4														
			1.020-1.2-5 05-158	СТЕРЖЕНЬ ОТДЕЛЬНЫЙ	-	-	-	-	-	-	-	-	-	4											
			1.020-1.2-5 05-064	СТЕРЖЕНЬ ОТДЕЛЬНЫЙ	-	-	-	-	-	-	-	-	-	-	4	-	-	-	-	4					
11		7	1.020-1.2-5 03-03	СТЕРЖЕНЬ ОТДЕЛЬНЫЙ	28	34	34	34	34	34	34	37	37	37	-	37	37	16	-	-	37	16			
11		8	1.020-1.2-5 03-04	СТЕРЖЕНЬ ОТДЕЛЬНЫЙ	-	-	-	-	-	-	-	-	-	-	-	-	-	21	16	-	-	21			
11		9	1.020-1.2-5 03-05	СТЕРЖЕНЬ ОТДЕЛЬНЫЙ	-	-	-	-	-	-	-	-	-	-	36	-	-	-	21	36					
11		10	1.020-1.2-5 03-06	СТЕРЖЕНЬ ОТДЕЛЬНЫЙ	4	4	4	4	4	4	4	4	4	4	4	4	4	4	4	4	4	4			

НАЧ.ОТД	Волынский		24.III
Н.КОНТР	Степанова		24.III
ГИП	Пригорев		24.III
РУК. ГР.	Колдашева		23.III
РУК. ГР.	Никонорова		23.III
ПРОВЕРИЛ	Степанова		23.III
РАЗРАБ.	Сливина		20.III

1.020-1.2-4 08

КАРКАС ПРОСТРАНСТВЕННЫЙ КП

СТАДИЯ	ЛИСТ	ЛИСТОВ
Р	1	6

ЦНИИЭП торгово бытовых зданий и туристских комплексов

ОПЕРАТОР ТЛП КОРТ

ЭПВЦ КиевЗНИИЭП

ПОПОВ

ВЗАМ ИНВ №

ПОДП. И ДАТА

ИНВ № ПОДП

ФОРМАТ	ЗОНА	ПОЗ	ОБОЗНАЧЕНИЕ	НАИМЕНОВАНИЕ	КОЛ НА ИСПОЛН 1.020-1.2-4 08-																		ПРИМЕЧАНИЕ
					018	019	020	021	022	023	024	025	026	027	028	029	030	031	032	033	034	035		
				ДОКУМЕНТАЦИЯ:																				
12			1.020-1.2-4 08 СВ	СБОРОЧНЫЙ ЧЕРТЕЖ	*	*	*	*	*	*	*	*	*	*	*	*	*	*	*	*	*	*		
12			1.020-1.2-4 00У	УЗЛЫ	*	*	*	*	*	*	*	*	*	*	*	*	*	*	*	*	*	*		
12			1.020-1.2-4 00ПЗ	ПОЯСНИТЕЛЬНАЯ ЗАПИСКА	*	*	*	*	*	*	*	*	*	*	*	*	*	*	*	*	*	*		
				СБОРОЧНЫЕ ЕДИНИЦЫ:																				
11		1	1.020-1.2-5 11	СЕТКА КОСВ. АРМ. СКА-1	–	–	–	–	–	–	–	2												
			1.020-1.2-5 11-01	СЕТКА КОСВ. АРМ. СКА-2	2	5	2	2	2	2	5	–	2	2	5	2	2	2	2	5	2	2		
11		2	1.020-1.2-5 11-03	СЕТКА КОСВ. АРМ. СКА-4	3	3	3	3	3	3	3	–	3	3	3	3	3	3	3	3	3	3		
			1.020-1.2-5 11-02	СЕТКА КОСВ. АРМ. СКА-3	–	–	–	–	–	–	–	3												
11		3	1.020-1.2-5 02-01	СЕТКА С-4	2	2	2	2	2	2	2	2	2	2	2	2	2	2	2	2	2	2		
11		4	1.020-1.2-5 04-03	ИЗДЕЛИЕ ЗАКЛАДНОЕ МН-6	–	–	–	–	–	–	–	2	2	2	2									
			1.020-1.2-5 04-05	ИЗДЕЛИЕ ЗАКЛАДНОЕ МН-8	–	–	–	–	–	–	–	–	–	–	–	2	2	2	2	2				
			1.020-1.2-5 08-01	ИЗДЕЛИЕ ЗАКЛАДНОЕ МН-10	2	2	–	–	–	–	–	–	–	–	–	–	–	–	–	–	2	2		
			1.020-1.2-5 08-03	ИЗДЕЛИЕ ЗАКЛАДНОЕ МН-12	–	–	2	2	2	2	2													
12		5	1.020-1.2-5 06-060	СТЕРЖЕНЬ СВАРНОЙ СС-61	4	–	–	–	4															
			1.020-1.2-5 06-056	СТЕРЖЕНЬ СВАРНОЙ СС-57	–	–	4																	
			1.020-1.2-5 06-058	СТЕРЖЕНЬ СВАРНОЙ СС-59	–	–	–	4																
			1.020-1.2-5 06-061	СТЕРЖЕНЬ СВАРНОЙ СС-62	–	–	–	–	–	4														
			1.020-1.2-5 06-062	СТЕРЖЕНЬ СВАРНОЙ СС-63	–	–	–	–	–	–	–	4	4	–	–	4	–	–	–	–	4			
			1.020-1.2-5 06-063	СТЕРЖЕНЬ СВАРНОЙ СС-64	–	–	–	–	–	–	–	–	–	–	–	–	4							
			1.020-1.2-5 06-064	СТЕРЖЕНЬ СВАРНОЙ СС-65	–	–	–	–	–	–	–	–	–	–	–	–	–	4						
			1.020-1.2-5 06-065	СТЕРЖЕНЬ СВАРНОЙ СС-66	–	–	–	–	–	–	–	–	–	–	–	–	–	–	4					
				ДЕТАЛИ:																				
12		6	1.020-1.2-5 05-064	СТЕРЖЕНЬ ОТДЕЛЬНЫЙ	–	4	–	–	–	–	4													
			1.020-1.2-5 05-065	СТЕРЖЕНЬ ОТДЕЛЬНЫЙ	–	–	–	–	–	–	–	–	–	4	–	–	–	–	–	–	–	4		
			1.020-1.2-5 05-066	СТЕРЖЕНЬ ОТДЕЛЬНЫЙ	–	–	–	–	–	–	–	–	–	–	4	–	–	–	–	4				
11		7	1.020-1.2-5 03-03	СТЕРЖЕНЬ ОТДЕЛЬНЫЙ	–	–	37	16	–	–	–	41	41	41	–	41	17	17	17	–	41	41		
11		8	1.020-1.2-5 03-04	СТЕРЖЕНЬ ОТДЕЛЬНЫЙ	16	–	–	21	16	16	–	–	–	–	–	–	24	24	24					
11		9	1.020-1.2-5 03-05	СТЕРЖЕНЬ ОТДЕЛЬНЫЙ	21	36	–	–	21	21	36	–	–	–	40	–	–	–	–	40				
11		10	1.020-1.2-5 03-06	СТЕРЖЕНЬ ОТДЕЛЬНЫЙ	4	4	4	4	4	4	4	4	4	4	4	4	4	4	4	4	4	4		

ФОРМАТ	ЗОНА	ПОЗ.	ОБОЗНАЧЕНИЕ	НАИМЕНОВАНИЕ	КОЛ НА ИСПОЛН 1.020-1.2-4 08-																	ПРИМЕЧАНИЕ
					036	037	038	039	040	041	042	043	044	045	046	047	048	049	050	051	052	053		
				ДОКУМЕНТАЦИЯ:																				
12			1.020-1.2-4 08 СВ	СБОРОЧНЫЙ ЧЕРТЕЖ	*	*	*	*	*	*	*	*	*	*	*	*	*	*	*	*	*	*		
12			1.020-1.2-4 00У	УЗЛЫ	*	*	*	*	*	*	*	*	*	*	*	*	*	*	*	*	*	*		
12			1.020-1.2-4 00ПЗ	ПОЯСНИТЕЛЬНАЯ ЗАПИСКА	*	*	*	*	*	*	*	*	*	*	*	*	*	*	*	*	*	*		
				СБОРОЧНЫЕ ЕДИНИЦЫ:																				
11		1	1.020-1.2-5 11	СЕТКА КОСВ. АРМ. СКА-1	–	–	–	–	–	–	–	–	–	2	–	–	–	–	–	2				
			1.020-1.2-5 11-01	СЕТКА КОСВ. АРМ. СКА-2	2	2	5	2	2	2	2	5	2	–	2	2	2	2	2	–	2	2		
11		2	1.020-1.2-5 11-03	СЕТКА КОСВ. АРМ. СКА-4	3	3	3	3	3	3	3	3	3	–	3	3	3	3	3	–	3	3		
			1.020-1.2-5 11-02	СЕТКА КОСВ. АРМ. СКА-3	–	–	–	–	–	–	–	–	–	3	–	–	–	–	–	3				
11		3	1.020-1.2-5 02-01	СЕТКА С-4	2	2	2	2	2	2	2	2	2	2	2	2	2	2	2	2	2	2		
11		4	1.020-1.2-5 04-02	ИЗДЕЛИЕ ЗАКЛАДНОЕ МН-5	–	–	–	–	–	–	–	–	–	2	2	–	–	–	–	2	2	2		
			1.020-1.2-5 04-04	ИЗДЕЛИЕ ЗАКЛАДНОЕ МН-7	–	–	–	–	–	–	–	–	2	–	–	2	2							
			1.020-1.2-5 08	ИЗДЕЛИЕ ЗАКЛАДНОЕ МН-9	–	–	–	–	–	–	–	–	–	–	–	–	–	2						
			1.020-1.2-5 08-01	ИЗДЕЛИЕ ЗАКЛАДНОЕ МН-10	2	2	2																	
			1.020-1.2-5 08-02	ИЗДЕЛИЕ ЗАКЛАДНОЕ МН-11	–	–	–	–	–	–	–	–	–	–	–	–	–	–	2					
			1.020-1.2-5 08-03	ИЗДЕЛИЕ ЗАКЛАДНОЕ МН-12	–	–	–	2	2	2	2	2												
12		5	1.020-1.2-5 06-063	СТЕРЖЕНЬ СВАРНОЙ СС-64	4	–	–	–	4															
			1.020-1.2-5 06-066	СТЕРЖЕНЬ СВАРНОЙ СС-67	–	4	–	–	–	4														
			1.020-1.2-5 06-062	СТЕРЖЕНЬ СВАРНОЙ СС-63	–	–	–	4																
			1.020-1.2-5 06-067	СТЕРЖЕНЬ СВАРНОЙ СС-68	–	–	–	–	–	–	4													
			1.020-1.2-5 06-055	СТЕРЖЕНЬ СВАРНОЙ СС-56	–	–	–	–	–	–	–	–	–	4	4	4	–	4						
			1.020-1.2-5 06-056	СТЕРЖЕНЬ СВАРНОЙ СС-57	–	–	–	–	–	–	–	–	–	–	–	–	–	–	–	4	4			
				ДЕТАЛИ:																				
12		6	1.020-1.2-5 05-066	СТЕРЖЕНЬ ОТДЕЛЬНЫЙ	–	–	4	–	–	–	–	4												
			1.020-1.2-5 05-107	СТЕРЖЕНЬ ОТДЕЛЬНЫЙ	–	–	–	–	–	–	–	–	4											
			1.020-1.2-5 05-063	СТЕРЖЕНЬ ОТДЕЛЬНЫЙ	–	–	–	–	–	–	–	–	–	–	–	–	4	–	4					
			1.020-1.2-5 05-158	СТЕРЖЕНЬ ОТДЕЛЬНЫЙ	–	–	–	–	–	–	–	–	–	–	–	–	–	–	–	–	–	4		
11		7	1.020-1.2-5 03-03	СТЕРЖЕНЬ ОТДЕЛЬНЫЙ	17	17	–	41	17	17	17	–	28	34	34	34	34	34	34	37	37	37		
11		8	1.020-1.2-5 03-04	СТЕРЖЕНЬ ОТДЕЛЬНЫЙ	24	–	–	–	24															
11		9	1.020-1.2-5 03-05	СТЕРЖЕНЬ ОТДЕЛЬНЫЙ	–	24	40	–	–	24	24	40												
11		10	1.020-1.2-5 03-06	СТЕРЖЕНЬ ОТДЕЛЬНЫЙ	4	4	4	4	4	4	4	4	4	4	4	4	4	4	4	4	4	4		

ЭПВЦ КиевЗНИИЭП
ОПЕРАТОР ТЛП КОРТ
ПОПОВ

ИНВ. № ПОДЛ | ПОДП. И ДАТА | ВЗАМ. ИНВ.№

			ОБОЗНАЧЕНИЕ	НАИМЕНОВАНИЕ	КОЛ НА ИСПОЛН 1.020-1.2-4 08-																	ПРИМЕЧАНИЕ
					054	055	056	057	058	059	060	061	062	063	064	065	066	067	068	069	070	071		
				ДОКУМЕНТАЦИЯ:																				
12			1.020-1.2-4 08 СБ	СБОРОЧНЫЙ ЧЕРТЕЖ	*	*	*	*	*	*	*	*	*	*	*	*	*	*	*	*	*	*		
12			1.020-1.2-4 00У	УЗЛЫ	*	*	*	*	*	*	*	*	*	*	*	*	*	*	*	*	*	*		
12			1.020-1.2-4 00ПЗ	ПОЯСНИТЕЛЬНАЯ ЗАПИСКА	*	*	*	*	*	*	*	*	*	*	*	*	*	*	*	*	*	*		
				СБОРОЧНЫЕ ЕДИНИЦЫ:																				
11		1	1.020-1.2-5 11	СЕТКА КОСВ. АРМ. СКА-1	-	-	-	-	-	-	-	-	-	-	-	-	-	-	-	2				
			1.020-1.2-5 11-01	СЕТКА КОСВ. АРМ. СКА-2	5	2	2	2	2	5	2	2	2	5	2	2	2	2	5	-	2	2		
11		2	1.020-1.2-5 11-03	СЕТКА КОСВ. АРМ. СКА-4	3	3	3	3	3	3	3	3	3	3	3	3	3	3	3	-	3	3		
			1.020-1.2-5 11-02	СЕТКА КОСВ. АРМ. СКА-3	-	-	-	-	-	-	-	-	-	-	-	-	-	-	-	3				
11		3	1.020-1.2-5 02-01	СЕТКА С-4	2	2	2	2	2	2	2	2	2	2	2	2	2	2	2	2	2	2		
11		4	1.020-1.2-5 04-02	ИЗДЕЛИЕ ЗАКЛАДНОЕ МН-5	2	-	-	-	-	-	-	-	-	-	-	-	-	-	-	2	2	2		
			1.020-1.2-5 04-04	ИЗДЕЛИЕ ЗАКЛАДНОЕ МН-7	-	2	2	2	2	2														
			1.020-1.2-5 08	ИЗДЕЛИЕ ЗАКЛАДНОЕ МН-9	-	-	-	-	-	-	2	2	2	2										
			1.020-1.2-5 08-02	ИЗДЕЛИЕ ЗАКЛАДНОЕ МН-11	-	-	-	-	-	-	-	-	-	-	2	2	2	2	2					
12		5	1.020-1.2-5 06-056	СТЕРЖЕНЬ СВАРНОЙ СС-57	-	4	-	-	-	-	4	-	-	-	4									
			1.020-1.2-5 06-057	СТЕРЖЕНЬ СВАРНОЙ СС-58	-	-	4																	
			1.020-1.2-5 06-058	СТЕРЖЕНЬ СВАРНОЙ СС-59	-	-	-	4	-	-	-	4	-	-	-	4								
			1.020-1.2-5 06-059	СТЕРЖЕНЬ СВАРНОЙ СС-60	-	-	-	-	4															
			1.020-1.2-5 06-060	СТЕРЖЕНЬ СВАРНОЙ СС-61	-	-	-	-	-	-	-	-	4	-	-	-	4							
			1.020-1.2-5 06-061	СТЕРЖЕНЬ СВАРНОЙ СС-62	-	-	-	-	-	-	-	-	-	-	-	-	-	4						
			1.020-1.2-5 06-062	СТЕРЖЕНЬ СВАРНОЙ СС-63	-	-	-	-	-	-	-	-	-	-	-	-	-	-	-	4	4			
				ДЕТАЛИ:																				
12		6	1.020-1.2-5 05-064	СТЕРЖЕНЬ ОТДЕЛЬНЫЙ	4	-	-	-	-	4	-	-	-	4	-	-	-	-	4					
			1.020-1.2-5 05-065	СТЕРЖЕНЬ ОТДЕЛЬНЫЙ	-	-	-	-	-	-	-	-	-	-	-	-	-	-	-	-	-	4		
11		7	1.020-1.2-5 03-03	СТЕРЖЕНЬ ОТДЕЛЬНЫЙ	-	37	37	16	-	-	37	16	-	-	37	16	-	-	-	41	41	41		
11		8	1.020-1.2-5 03-04	СТЕРЖЕНЬ ОТДЕЛЬНЫЙ	-	-	-	21	16	-	-	21	16	-	-	21	16	16						
11		9	1.020-1.2-5 03-05	СТЕРЖЕНЬ ОТДЕЛЬНЫЙ	36	-	-	-	21	36	-	-	21	36	-	-	21	21	36					
11		10	1.020-1.2-5 03-06	СТЕРЖЕНЬ ОТДЕЛЬНЫЙ	4	4	4	4	4	4	4	4	4	4	4	4	4	4	4	4	4	4		

ФОРМАТ	ЗОНА	ПОЗ.	ОБОЗНАЧЕНИЕ	НАИМЕНОВАНИЕ	КОЛ.НА ПОЛН. 1.020-1.2-4 08- 072	073	074	075	076	077	078	079	080	081	082	083	084	085	086	087	088	089	ПРИМЕЧАНИЕ
				ДОКУМЕНТАЦИЯ:																			
12			1.020-1.2-4 08 СБ	СБОРОЧНЫЙ ЧЕРТЕЖ	*	*	*	*	*	*	*	*	*	*	*	*	*	*	*	*	*	*	
12			1.020-1.2-4 00У	УЗЛЫ	*	*	*	*	*	*	*	*	*	*	*	*	*	*	*	*	*	*	
12			1.020-1.2-4 00ПЗ	ПОЯСНИТЕЛЬНАЯ ЗАПИСКА	*	*	*	*	*	*	*	*	*	*	*	*	*	*	*	*	*	*	
				СБОРОЧНЫЕ ЕДИНИЦЫ:																			
11		1	1.020-1.2-5 11	СЕТКА КОСВ. АРМ. СКА-1	–	–		–	–	–	–	–	–		–	–	–	–	–	–	–	2	
			1.020-1.2-5 11-01	СЕТКА КОСВ. АРМ. СКА-2	5	2	2	2	2	5	2	2	2	2	5	2	2	2	2	5	2		
11		2	1.020-1.2-5 11-03	СЕТКА КОСВ. АРМ. СКА-4	3	3	3	3	3	3	3	3	3	3	3	3	3	3	3	3	3		
			1.020-1.2-5 11-02	СЕТКА КОСВ. АРМ. СКА-3	–	–		–		–	–	–	–	–	–	–	–	–	–	–	–	3	
11		3	1.020-1.2-5 02-01	СЕТКА С-4	2	2	2	2	2	2	2	2	2	2	2	2	2	2	2	2	2	2	
11		4	1.020-1.2-5 04-02	ИЗДЕЛИЕ ЗАКЛАДНОЕ МН-5	2																		
			1.020-1.2-5 04-04	ИЗДЕЛИЕ ЗАКЛАДНОЕ МН-7		2	2	2	2	2													
			1.020-1.2-5 08	ИЗДЕЛИЕ ЗАКЛАДНОЕ МН-9	–	–		–	–	–	2	2	2	2	2									
			1.020-1.2-5 08-02	ИЗДЕЛИЕ ЗАКЛАДНОЕ МН-11	–	–	–	–	–	–	–	–	–	–	–	2	2	2	2	2				
12		5	1.020-1.2-5 06-062	СТЕРЖЕНЬ СВАРНОЙ СС-63	–	4	–	–	–	–	4	–	–	–	–	4								
			1.020-1.2-5 06-063	СТЕРЖЕНЬ СВАРНОЙ СС-64	–	–	4	–	–		–		4		–		4							
			1.020-1.2-5 06-064	СТЕРЖЕНЬ СВАРНОЙ СС-65	–	–	–	4																
			1.020-1.2-5 06-065	СТЕРЖЕНЬ СВАРНОЙ СС-66	–	–	–	–	4															
			1.020-1.2-5 06-066	СТЕРЖЕНЬ СВАРНОЙ СС-67	–		–	–	–	–	–	–	–	4	–	–		4						
			1.020-1.2-5 06-067	СТЕРЖЕНЬ СВАРНОЙ СС-68	–		–	–	–	–	–	–		–	–	–			4					
			1.020-1.2-5 06-055	СТЕРЖЕНЬ СВАРНОЙ СС-56	–	–	–	–	–	–	–	–			–	–	–	–	–		–	4		
				ДЕТАЛИ:																			
12	6		1.020-1.2-5 05-066	СТЕРЖЕНЬ ОТДЕЛЬНЫЙ	4	–	–	–	–	4		–	–		4	–				4			
			1.020-1.2-5 05-065	СТЕРЖЕНЬ ОТДЕЛЬНЫЙ			–		–	–		4												
			1.020-1.2-5 05-107	СТЕРЖЕНЬ ОТДЕЛЬНЫЙ		–	–	–	–	–	–	–	–	–	–	–	–	–	–	–	4		
11	7		1.020-1.2-5 03-03	СТЕРЖЕНЬ ОТДЕЛЬНЫЙ	–	41	17	17	17	–	41	41	17	17	–	41	17	17	17	–	28	34		
11	8		1.020-1.2-5 03-04	СТЕРЖЕНЬ ОТДЕЛЬНЫЙ	–	–	24	24	24	–	–	–	24	–	–	–	24							
11	9		1.020-1.2-5 03-05	СТЕРЖЕНЬ ОТДЕЛЬНЫЙ	40	–	–	–	–	40	–	–	–	24	40	–	–	24	24	40				
11	10		1.020-1.2-5 03-06	СТЕРЖЕНЬ ОТДЕЛЬНЫЙ	4	4	4	4	4	4	4	4	4	4	4	4	4	4	4	4	4	4		

			ОБОЗНАЧЕНИЕ	НАИМЕНОВАНИЕ	КОЛ НА ИСПОЛН 1.020-1.2-4 08-													ПРИМЕЧАНИЕ
					090	091	092	093	094	095	096	097	098	099	100	101	102	
				ДОКУМЕНТАЦИЯ:														
12			1.020-1.2-4 08 СВ	СБОРОЧНЫЙ ЧЕРТЕЖ	*	*	*	*	*	*	*	*	*	*	*	*	*	
12			1.020-1.2-4 00У	УЗЛЫ	*	*	*	*	*	*	*	*	*	*	*	*	*	
12			1.020-1.2-4 00ПЗ	ПОЯСНИТЕЛЬНАЯ ЗАПИСКА	*	*	*	*	*	*	*	*	*	*	*	*	*	
				СБОРОЧНЫЕ ЕДИНИЦЫ:														
11	1		1.020-1.2-5 11	СЕТКА КОСВ. АРМ. СКА-1	-	-	-	2	-	-	-	-	2					
			1.020-1.2-5 11-01	СЕТКА КОСВ. АРМ. СКА-2	2	2	2	-	2	2	2	2	-	2	2	2	2	
11	2		1.020-1.2-5 11-03	СЕТКА КОСВ. АРМ. СКА-4	3	3	3	-	3	3	3	3	-	3	3	3	3	
			1.020-1.2-5 11-02	СЕТКА КОСВ. АРМ. СКА-3	-	-	-	3	-	-	-	-	3					
11	3		1.020-1.2-5 02-01	СЕТКА С-1	2	2	2	2	2	2	2	2	2	2	2	2	2	
12	5		1.020-1.2-5 06-055	СТЕРЖЕНЬ СВАРНОЙ СС-56	4													
			1.020-1.2-5 06-056	СТЕРЖЕНЬ СВАРНОЙ СС-57	-	-	-	4	4									
			1.020-1.2-5 06-057	СТЕРЖЕНЬ СВАРНОЙ СС-58			-	-	-	4								
			1.020-1.2-5 06-058	СТЕРЖЕНЬ СВАРНОЙ СС-59				-		-	4							
			1.020-1.2-5 06-061	СТЕРЖЕНЬ СВАРНОЙ СС-62	-			-	-	-	-	4						
			1.020-1.2-5 06-062	СТЕРЖЕНЬ СВАРНОЙ СС-63	-	-	-	-	-	-	-	-	4	4				
			1.020-1.2-5 06-063	СТЕРЖЕНЬ СВАРНОЙ СС-64			-	-	-	-	-	-	-	-	4			
			1.020-1.2-5 06-067	СТЕРЖЕНЬ СВАРНОЙ СС-68			-	-	-	-	-	-	-	-	-	-	4	
				ДЕТАЛИ:														
12	6		1.020-1.2-5 05-063	СТЕРЖЕНЬ ОТДЕЛЬНЫЙ	-	4	4											
			1.020-1.2-5 05-065	СТЕРЖЕНЬ ОТДЕЛЬНЫЙ	-		-	-	-	-	-	-	-	-	-	4		
11	7		1.020-1.2-5 03-03	СТЕРЖЕНЬ ОТДЕЛЬНЫЙ	34	34	34	37	37	37	16	-	41	41	17	41	17	
11	8		1.020-1.2-5 03-04	СТЕРЖЕНЬ ОТДЕЛЬНЫЙ	-	-	-	-	-	-	21	16	-		24			
11	9		1.020-1.2-5 03-05	СТЕРЖЕНЬ ОТДЕЛЬНЫЙ		-	-	-	-	-	-	21	-	-	-	-	24	
11	10		1.020-1.2-5 03-06	СТЕРЖЕНЬ ОТДЕЛЬНЫЙ	4	4	4	4	4	4	4	4	4	4	4	4	4	

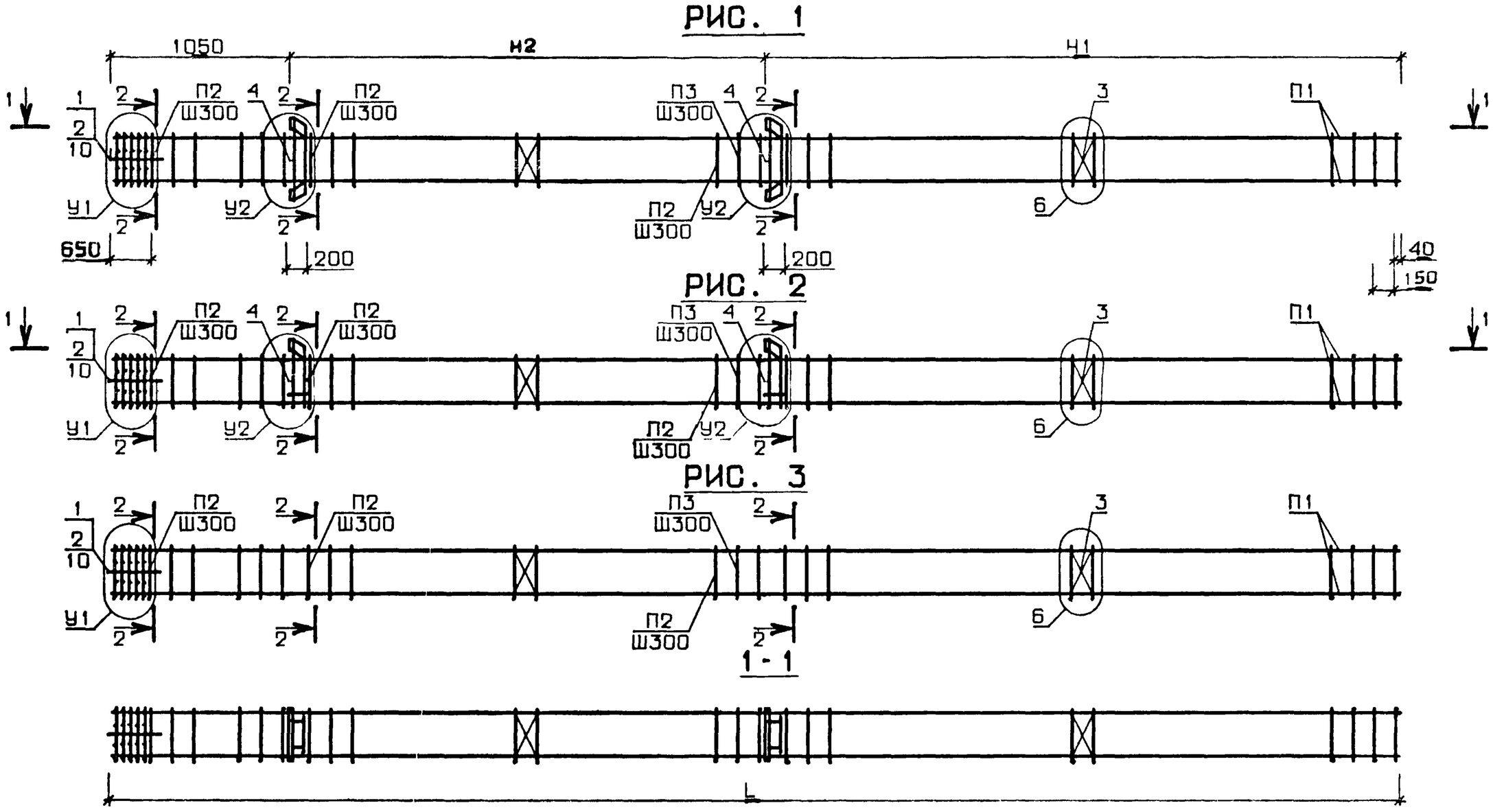

N УЗЛА	N ДОКУМЕНТА
2	1.020-1.2-4 ООУ ЛИСТ 1
3	ЛИСТ 2
4	ЛИСТ 1
5	ЛИСТ 2
6	ЛИСТ 1
7	ЛИСТ 3
13	ЛИСТ 3
15	ЛИСТ 2

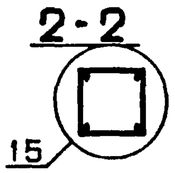

НАЧ. ОТД.	Волынский		24.III
Н.КОНТР	Степанова		24.III
ГИП	Пригорев		24.III
РУК. ГР.	Колдашева		23.III
РУК. ГР.	Никонорова		23.III
ПРОВЕРИЛ	Степанова		23.III
РАЗРАБ.	Сливина		20.III

1.020-1.2-4 08 СБ

КАРКАС ПРОСТРАНСТВЕННЫЙ КП

СТАДИЯ	МАССА	МАСШТАБ
Р	СМ ТАБЛ	

ЛИСТ 1 ЛИСТОВ 4

ЦНИИЭП торгово-бытовых зданий и туристских комплексов

17516 43

ФОРМАТ 12

ЭПБЦ КиевЗНИИЭП ТЛП КОРТ

ОБОЗНАЧЕНИЕ	МАРКА	РИС.	L	H1	H2	У1	У2	П1	П2	П3	МАССА
1.020-1.2-4 08	КП-261	1	8340	3990	3300	7	2	6	7	7	161.3
-001	КП-262	1	10140	4890	4200	7	2	5	7	7	129.7
-002	КП-263	1	10140	4890	4200	7	2	5	7	7	134.5
-003	КП-264	1	10140	4890	4200	7	2	5	7	7	148.3
-004	КП-265	1	10140	4890	4200	7	2	6	7	7	180.7
-005	КП-266	1	10140	4890	4200	7	4	5	7	7	168.5
-006	КП-267	1	10140	4890	4200	7	4	6	7	7	215.6
-007	КП-268	1	11040	5190	4800	7	2	5	7	7	136.2
-008	КП-269	1	11040	5190	4800	7	2	5	7	7	141.0
-009	КП-270	1	11040	5190	4800	7	2	6	7	7	176.6
-010	КП-271	1	11040	5190	4800	13	2	6	9	9	532.8
-011	КП-272	1	11040	5190	4800	7	2	5	7	7	154.8
-012	КП-273	1	11040	5190	4800	7	2	5	7	7	202.4
-013	КП-274	1	11040	5190	4800	7	2	5	7	8	227.5
-014	КП-275	1	11040	5190	4800	7	2	5	8	9	406.2
-015	КП-276	1	11040	5190	4800	13	2	6	9	9	546.6
-016	КП-277	1	11040	5190	4800	7	4	5	7	7	175.0
-017	КП-278	1	11040	5190	4800	7	4	5	7	8	247.7
-018	КП-279	1	11040	5190	4800	7	4	5	8	9	315.0
-019	КП-280	1	11040	5190	4800	13	4	6	9	9	566.8
-020	КП-281	1	11040	5190	4800	7	4	5	7	7	190.0
-021	КП-282	1	11040	5190	4800	7	4	5	7	8	262.7
-022	КП-283	1	11040	5190	4800	7	4	5	8	9	330.1
-023	КП-284	1	11040	5190	4800	7	4	5	8	9	379.8
-024	КП-285	1	11040	5190	4800	13	4	6	9	9	581.8
-025	КП-286	1	12240	6390	4800	7	2	5	7	7	144.9
-026	КП-287	1	12240	6390	4800	7	2	5	7	7	149.7
-027	КП-288	1	12240	6390	4800	7	2	6	7	7	189.6
-028	КП-289	1	12240	6390	4800	13	2	6	9	9	583.6
-029	КП-290	1	12240	6390	4800	7	2	5	7	7	163.5
-030	КП-291	1	12240	6390	4800	7	2	5	7	8	275.2
-031	КП-292	1	12240	6390	4800	7	2	5	7	8	316.6
-032	КП-293	1	12240	6390	4800	7	2	5	7	8	445.0
-033	КП-294	1	12240	6390	4800	13	2	6	9	9	597.4

В ТАБЛИЦЕ ИСПОЛНЕНИЙ РАЗМЕРЫ ПРИВЕДЕНЫ В мм, МАССА В кг

ОБОЗНАЧЕНИЕ	МАРКА	РИС.	L	Н1	Н2	У1	У2	П1	П2	П3	МАССА
1.020-1.2-4 08-034	КП-295	1	12240	6390	4800	7	4	5	7	7	183.7
-035	КП-296	1	12240	6390	4800	7	4	6	7	7	223.6
-036	КП-297	1	12240	6390	4800	7	4	5	7	8	295.4
-037	КП-298	1	12240	6390	4800	7	4	5	7	9	391.3
-038	КП-299	1	12240	6390	4800	13	4	6	9	9	617.5
-039	КП-300	1	12240	6390	4800	7	4	5	7	7	198.7
-040	КП-301	1	12240	6390	4800	7	4	5	7	8	310.4
-041	КП-302	1	12240	6390	4800	7	4	5	7	9	406.3
-042	КП-303	1	12240	6390	4800	7	4	5	7	9	417.1
-043	КП-304	1	12240	6390	4800	13	4	6	9	9	632.5
-044	КП-305	2	8340	3990	3300	7	3	6	7	7	144.0
-045	КП-306	2	10140	4890	4200	7	3	5	7	7	114.8
-046	КП-307	2	10140	4890	4200	7	3	5	7	7	119.6
-047	КП-308	2	10140	4890	4200	7	3	5	7	7	131.0
-048	КП-309	2	10140	4890	4200	7	3	6	7	7	163.4
-049	КП-310	2	10140	4890	4200	7	5	5	7	7	150.3
-050	КП-311	2	10140	4890	4200	7	5	6	7	7	195.5
-051	КП-312	2	11040	5190	4800	7	3	5	7	7	121.3
-052	КП-313	2	11040	5190	4800	7	3	5	7	7	126.2
-053	КП-314	2	11040	5190	4800	7	3	6	7	7	161.8
-054	КП-315	2	11040	5190	4800	13	3	6	9	9	518.0
-055	КП-316	2	11040	5190	4800	7	3	5	7	7	137.5
-056	КП-317	2	11040	5190	4800	7	3	5	7	7	185.1
-057	КП-318	2	11040	5190	4800	7	3	5	7	8	210.2
-058	КП-319	2	11040	5190	4800	7	3	5	8	9	388.9
-059	КП-320	2	11040	5190	4800	13	3	6	9	9	539.3
-060	КП-321	2	11040	5190	4800	7	5	5	7	7	156.8
-061	КП-322	2	11040	5190	4800	7	5	5	7	8	228.5
-062	КП-323	2	11040	5190	4800	7	5	5	8	9	296.9
-063	КП-324	2	11040	5190	4800	13	5	6	9	9	548.6
-064	КП-325	2	11040	5190	4800	7	5	5	7	7	169.9
-065	КП-326	2	11040	5190	4800	7	5	5	7	8	242.3
-066	КП-327	2	11040	5190	4800	7	5	5	8	9	309.7
-067	КП-328	2	11040	5190	4800	7	5	5	8	9	359.3

ЭПВЦ КиевЗНИИЭП
ОПЕРАТОР ТЛП КОРТ
ВЗАМ. ИНВ.№
ПОДП. И ДАТА
ИНВ.№ПОДЛ

ОБОЗНАЧЕНИЕ	МАРКА	РИС.	L	Ш1	Ш2	У1	У2	П1	П2	П3	МАССА
1.020-1.2-4 08-068	КП-329	2	11040	5190	4800	13	5	6	9	9	561.4
-069	КП-330	2	12240	6390	4800	7	3	5	7	7	130.1
-070	КП-331	2	12240	6390	4800	7	3	5	7	7	134.9
-071	КП-332	2	12240	6390	4800	7	3	6	1	7	174.8
-072	КП-333	2	12240	6390	4800	13	3	6	9	9	568.9
-073	КП-334	2	12240	6390	4800	7	3	5	7	7	146.2
-074	КП-335	2	12240	6390	4800	7	3	5	7	8	257.9
-075	КП-336	2	12240	6390	4800	7	3	5	7	8	299.3
-076	КП-337	2	12240	6390	4800	7	3	5	7	8	427.6
-077	КП-338	2	12240	6390	4800	13	3	6	9	9	580.0
-078	КП-339	2	12240	6390	4800	7	5	5	7	7	165.5
-079	КП-340	2	12240	6390	4800	7	5	6	7	7	205.4
-080	КП-341	2	12240	6390	4800	7	5	5	7	8	277.2
-081	КП-342	2	12240	6390	4800	7	5	5	7	9	373.1
-082	КП-343	2	12240	6390	4800	13	5	6	9	9	599.3
-083	КП-344	2	12240	6390	4800	7	5	5	7	7	178.3
-084	КП-345	2	12240	6390	4800	7	5	5	7	8	290.0
-085	КП-346	2	12240	6390	4800	7	5	5	7	9	385.9
-086	КП-347	2	12240	6390	4800	7	5	5	7	9	396.7
-087	КП-348	2	12240	6390	4800	13	5	6	9	9	612.1
-088	КП-349	3	8340	3990	3600	7	-	6	7	7	106.3
-089	КП-350	3	10140	4890	4200	7	-	5	7	7	88.5
-090	КП-351	3	10140	4890	4200	7	-	5	7	7	93.3
-091	КП-352	3	10140	4890	4200	7	-	6	7	7	125.8
-092	КП-353	3	10140	4890	4200	7	-	6	7	7	125.8
-093	КП-354	3	11040	5190	4800	7	-	5	7	7	95.0
-094	КП-355	3	11040	5190	4800	7	-	5	7	7	99.8
-095	КП-356	3	11040	5190	4800	7	-	5	7	7	147.5
-096	КП-357	3	11040	5190	4800	7	-	5	7	8	172.6
-097	КП-358	3	11040	5190	4800	7	-	5	8	9	289.6
-098	КП-359	3	12240	6390	4800	7	-	5	7	7	103.7
-099	КП-360	3	12240	6390	4800	7	-	5	7	7	108.6
-100	КП-361	3	12240	6390	4800	7	-	5	7	8	220.3
-101	КП-362	3	12240	6390	4800	7	-	6	7	7	148.5
-102	КП-363	3	12240	6390	4800	7	-	5	7	9	327.0

ФОРМАТ	ЗОНА	ПОЗ.	ОБОЗНАЧЕНИЕ	НАИМЕНОВАНИЕ	КОЛ НА ИСПОЛН. 1.020-1.2-4 09-																			ПРИМЕЧАНИЕ
					–	001	002	003	004	005	006	007	008	009	010	011	012	013	014	015	016	017	018	019	
				ДОКУМЕНТАЦИЯ:																					
12			1.020-1.2-4 09 СВ	СБОРОЧНЫЙ ЧЕРТЕЖ	*	*	*	*	*	*	*	*	*	*	*	*	*	*	*	*	*	*	*	*	
12			1.020-1.2-4 00У	УЗЛЫ	*	*	*	*	*	*	*	*	*	*	*	*	*	*	*	*	*	*	*	*	
12			1.020-1.2-4 00ПЗ	ПОЯСНИТЕЛЬНАЯ ЗАПИСКА	*	*	*	*	*	*	*	*	*	*	*	*	*	*	*	*	*	*	*	*	
				СБОРОЧНЫЕ ЕДИНИЦЫ:																					
11		1	1.020-1.2-5 11-01	СЕТКА КОСВ. АРМ. СКА-2	3	3	5	3	3	5	2	2	3	5	3	3	3	3	3	3	5	3	3	5	
11		2	1.020-1.2-5 11-03	СЕТКА КОСВ. АРМ. СКА-4	3	3	3	3	3	3	3	3	3	3	3	3	3	3	3	3	3	3	3	3	
11		3	1.020-1.2-5 02-01	СЕТКА С-4	2	2	2	2	2	2	2	2	2	2	2	2	2	2	2	2	2	2	2	2	
11		4	1.020-1.2-5 04-04	ИЗДЕЛИЕ ЗАКЛАДНОЕ МН-7	–	–	–	–	–	–	–	–	–	–	–	–	–	–	2	2	2	2	2	2	
			1.020-1.2-5 04-05	ИЗДЕЛИЕ ЗАКЛАДНОЕ МН-8	2	2	2	2	2	2															
			1.020-1.2-5 08-01	ИЗДЕЛИЕ ЗАКЛАДНОЕ МН-10	–	–	–	–	–	–	2	–	–	–	2	–	2								
			1.020-1.2-5 08-03	ИЗДЕЛИЕ ЗАКЛАДНОЕ МН-12	–	–	–	–	–	–	–	2	2	2	–	2	–	2							
12		5	1.020-1.2-5 06-068	СТЕРЖЕНЬ СВАРНОЙ СС-69	–	–	–	–	–	–	–	–	–	–	4										
			1.020-1.2-5 06-069	СТЕРЖЕНЬ СВАРНОЙ СС-70	–	–	–	–	–	–	–	–	–	–	–	4									
			1.020-1.2-5 06-070	СТЕРЖЕНЬ СВАРНОЙ СС-71	–	–	–	–	–	–	–	–	–	–	–	–	4								
			1.020-1.2-5 06-071	СТЕРЖЕНЬ СВАРНОЙ СС-72	–	–	–	–	–	–	–	–	–	–	–	–	–	4							
				ДЕТАЛИ:																					
12		6	1.020-1.2-5 05-067	СТЕРЖЕНЬ ОТДЕЛЬНЫЙ	4	–	–	–	–	–	–	–	–	–	–	–	–	–	4						
			1.020-1.2-5 05-069	СТЕРЖЕНЬ ОТДЕЛЬНЫЙ	–	4	–	–	–	–	–	–	–	–	–	–	–	–	–	4					
			1.020-1.2-5 05-071	СТЕРЖЕНЬ ОТДЕЛЬНЫЙ	–	–	4	–	–	–	–	–	–	–	–	–	–	–	–	–	4				
			1.020-1.2-5 05-072	СТЕРЖЕНЬ ОТДЕЛЬНЫЙ	–	–	–	4	–	–	–	–	–	–	–	–	–	–	–	–	–	4			
			1.020-1.2-5 05-074	СТЕРЖЕНЬ ОТДЕЛЬНЫЙ	–	–	–	–	4	–	–	–	4	–	–	–	–	–	–	–	–	–	4		
			1.020-1.2-5 05-077	СТЕРЖЕНЬ ОТДЕЛЬНЫЙ	–	–	–	–	–	4	–	–	–	4	–	–	–	–	–	–	–	–	–	4	
			1.020-1.2-5 05-063	СТЕРЖЕНЬ ОТДЕЛЬНЫЙ	–	–	–	–	–	–	4														
			1.020-1.2-5 05-076	СТЕРЖЕНЬ ОТДЕЛЬНЫЙ	–	–	–	–	–	–	–	4													
12		7	1.020-1.2-5 05-068	СТЕРЖЕНЬ ОТДЕЛЬНЫЙ	4	–	–	–	–	–	–	–	–	–	–	–	–	–	4					
			1.020-1.2-5 05-070	СТЕРЖЕНЬ ОТДЕЛЬНЫЙ	–	4	–	–	–	–	–	–	–	–	–	–	–	–	–	4				
			1.020-1.2-5 05-034	СТЕРЖЕНЬ ОТДЕЛЬНЫЙ	–	–	4	–	–	–	–	–	–	–	–	–	–	–	–	–	4			
			1.020-1.2-5 05-079	СТЕРЖЕНЬ ОТДЕЛЬНЫЙ	–	–	–	4	–	–	–	–	–	–	–	–	–	–	–	–	–	4		
			1.020-1.2-5 05-080	СТЕРЖЕНЬ ОТДЕЛЬНЫЙ	–	–	–	–	4	–	–	–	–	–	–	–	–	–	–	–	–	–	4	
			1.020-1.2-5 05-081	СТЕРЖЕНЬ ОТДЕЛЬНЫЙ	–	–	–	–	–	4	–	–	–	–	–	–	–	–	–	–	–	–	–	4	
			1.020-1.2-5 05-073	СТЕРЖЕНЬ ОТДЕЛЬНЫЙ	–	–	–	–	–	–	4	4													
			1.020-1.2-5 05-075	СТЕРЖЕНЬ ОТДЕЛЬНЫЙ	–	–	–	–	–	–	–	–	4												
			1.020-1.2-5 05-078	СТЕРЖЕНЬ ОТДЕЛЬНЫЙ	–	–	–	–	–	–	–	–	–	4											
			1.020-1.2-5 05-082	СТЕРЖЕНЬ ОТДЕЛЬНЫЙ	–	–	–	–	–	–	–	–	–	–	4										
			1.020-1.2-5 05-083	СТЕРЖЕНЬ ОТДЕЛЬНЫЙ	–	–	–	–	–	–	–	–	–	–	–	4									
			1.020-1.2-5 05-084	СТЕРЖЕНЬ ОТДЕЛЬНЫЙ	–	–	–	–	–	–	–	–	–	–	–	–	4								
			1.020-1.2-5 05-085	СТЕРЖЕНЬ ОТДЕЛЬНЫЙ	–	–	–	–	–	–	–	–	–	–	–	–	–	4							
11		8	1.020-1.2-5 03-03	СТЕРЖЕНЬ ОТДЕЛЬНЫЙ	–	–	–	–	–	–	15	15													
11		9	1.020-1.2-5 03-04	СТЕРЖЕНЬ ОТДЕЛЬНЫЙ	27	27	–	34	34	–	19	19	15	–	15	15	16	16	27	27	–	34	34		
11		10	1.020-1.2-5 03-05	СТЕРЖЕНЬ ОТДЕЛЬНЫЙ	–	–	27	–	–	34	–	–	19	34	21	21	24	24	–	–	27	–	–	34	
11		11	1.020-1.2-5 03-06	СТЕРЖЕНЬ ОТДЕЛЬНЫЙ	4	4	4	4	4	4	4	4	4	4	4	4	4	4	4	4	4	4	4	4	

ЭПВЦ КиевЗНИИЭП

ОПЕРАТОР ТПП КОРТ ПОПОВ

ВЗАМ.ИНВ № | ПОДП. И ДАТА | ИНВ №ПОДЛ.

НАЧ.ОТД	Волынский	24.III
Н.КОНТР	Ларионова	24.III
ГИП	Григорьев	24.III
РУК ГР.	Колдашева	23.III
РУК. ГР.	Николаева	23.III
ПРОВЕРИЛ	Сливина	23.III
РАЗРАБ.	Степанова	20.III

1.020-1.2-4 09

КАРКАС ПРОСТРАНСТВЕННЫЙ КП

СТАДИЯ	ЛИСТ	ЛИСТОВ
Р	1	2

ЦНИИЭП торгово-бытовых зданий и туристских комплексов

17516 47

ФОРМАТ 12

ФОРМАТ	ЗОНА	ПОЗ	ОБОЗНАЧЕНИЕ	НАИМЕНОВАНИЕ	КОЛ НА ИСПОЛН 1.020-1.2-4 09-													ПРИМЕЧАНИЕ
					020	021	022	023	024	025	026	027	028	029	030	031	032	
				ДОКУМЕНТАЦИЯ:														
12			1.020-1.2-4 09 СВ	СБОРОЧНЫЙ ЧЕРТЕЖ	*	*	*	*	*	*	*	*	*	*	*	*	*	
12			1.020-1.2-4 00У	УЗЛЫ	*	*	*	*	*	*	*	*	*	*	*	*	*	
12			1.020-1.2-4 00ПЗ	ПОЯСНИТЕЛЬНАЯ ЗАПИСКА	*	*	*	*	*	*	*	*	*	*	*	*	*	
				СБОРОЧНЫЕ ЕДИНИЦЫ:														
11		1	1.020-1.2-5 11-01	СЕТКА КОСВ. АРМ. СКА-2	2	2	3	3	3	3	3	3	3	5	3	3	5	
11		2	1.020-1.2-5 11-03	СЕТКА КОСВ. АРМ. СКА-4	3	3	3	3	3	3	3	3	3	3	3	3	3	
11		3	1.020-1.2-5 02-01	СЕТКА С-4	2	2	2	2	2	2	2	2	2	2	2	2	2	
11		4	1.020-1.2-5 08	ИЗДЕЛИЕ ЗАКЛАДНОЕ МН-9	2	–	–	2	–	2								
			1.020-1.2-5 08-02	ИЗДЕЛИЕ ЗАКЛАДНОЕ МН-11	–	2	2	–	2	–	2							
12		5	1.020-1.2-5 06-068	СТЕРЖЕНЬ СВАРНОЙ СС-69	–	–	–	4										
			1.020-1.2-5 06-069	СТЕРЖЕНЬ СВАРНОЙ СС-70	–	–	–	–	4									
			1.020-1.2-5 06-070	СТЕРЖЕНЬ СВАРНОЙ СС-71	–	–	–	–	–	4								
			1.020-1.2-5 06-071	СТЕРЖЕНЬ СВАРНОЙ СС-72	–	–	–	–	–	–	4							
				ДЕТАЛИ:														
12		6	1.020-1.2-5 05-063	СТЕРЖЕНЬ ОТДЕЛЬНЫЙ	4													
			1.020-1.2-5 05-076	СТЕРЖЕНЬ ОТДЕЛЬНЫЙ	–	4												
			1.020-1.2-5 05-074	СТЕРЖЕНЬ ОТДЕЛЬНЫЙ	–	–	4	–	–	–	–	–	–	–	–	4		
			1.020-1.2-5 05-067	СТЕРЖЕНЬ ОТДЕЛЬНЫЙ	–	–	–	–	–	–	–	4						
			1.020-1.2-5 05-069	СТЕРЖЕНЬ ОТДЕЛЬНЫЙ	–	–	–	–	–	–	–	–	4					
			1.020-1.2-5 05-071	СТЕРЖЕНЬ ОТДЕЛЬНЫЙ	–	–	–	–	–	–	–	–	–	4				
			1.020-1.2-5 05-072	СТЕРЖЕНЬ ОТДЕЛЬНЫЙ	–	–	–	–	–	–	–	–	–	–	4			
			1.020-1.2-5 05-077	СТЕРЖЕНЬ ОТДЕЛЬНЫЙ	–	–	–	–	–	–	–	–	–	–	–	–	4	
12		7	1.020-1.2-5 05-073	СТЕРЖЕНЬ ОТДЕЛЬНЫЙ		4												
			1.020-1.2-5 05-075	СТЕРЖЕНЬ ОТДЕЛЬНЫЙ	–	–	4											
			1.020-1.2-5 05-082	СТЕРЖЕНЬ ОТДЕЛЬНЫЙ	–	–	–	4										
			1.020-1.2-5 05-083	СТЕРЖЕНЬ ОТДЕЛЬНЫЙ	–	–	–	–	4									
			1.020-1.2-5 05-084	СТЕРЖЕНЬ ОТДЕЛЬНЫЙ	–	–	–	–	–	4								
			1.020-1.2-5 05-085	СТЕРЖЕНЬ ОТДЕЛЬНЫЙ	–	–	–	–	–	–	4							
			1.020-1.2-5 05-068	СТЕРЖЕНЬ ОТДЕЛЬНЫЙ	–	–	–	–	–	–	–	4						
			1.020-1.2-5 05-070	СТЕРЖЕНЬ ОТДЕЛЬНЫЙ	–	–	–	–	–	–	–	–	4					
			1.020-1.2-5 05-034	СТЕРЖЕНЬ ОТДЕЛЬНЫЙ	–	–	–	–	–	–	–	–	–	4				
			1.020-1.2-5 05-079	СТЕРЖЕНЬ ОТДЕЛЬНЫЙ	–	–	–	–	–	–	–	–	–	–	4			
			1.020-1.2-5 05-080	СТЕРЖЕНЬ ОТДЕЛЬНЫЙ	–	–	–	–	–	–	–	–	–	–	–	4		
			1.020-1.2-5 05-081	СТЕРЖЕНЬ ОТДЕЛЬНЫЙ	–	–	–	–	–	–	–	–	–	–	–	–	4	
11		8	1.020-1.2-5 03-03	СТЕРЖЕНЬ ОТДЕЛЬНЫЙ	15	15												
11		9	1.020-1.2-5 03-04	СТЕРЖЕНЬ ОТДЕЛЬНЫЙ	19	19	15	15	15	16	16	27	27	–	34	34		
11		10	1.020-1.2-5 03-05	СТЕРЖЕНЬ ОТДЕЛЬНЫЙ	–	–	19	21	21	24	24	–	–	27	–	–	34	
11		11	1.020-1.2-5 03-06	СТЕРЖЕНЬ ОТДЕЛЬНЫЙ	4	4	4	4	4	4	4	4	4	4	4	4	4	

ЭПВЦ КиевЗНИИЭП
ОПЕРАТОР ТЛП КОРТ
ПОПОВ

РИС. 1

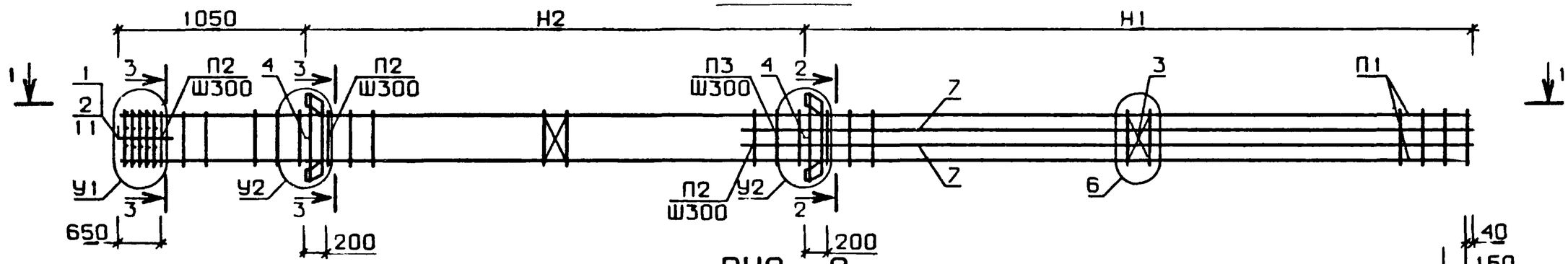

РИС. 2

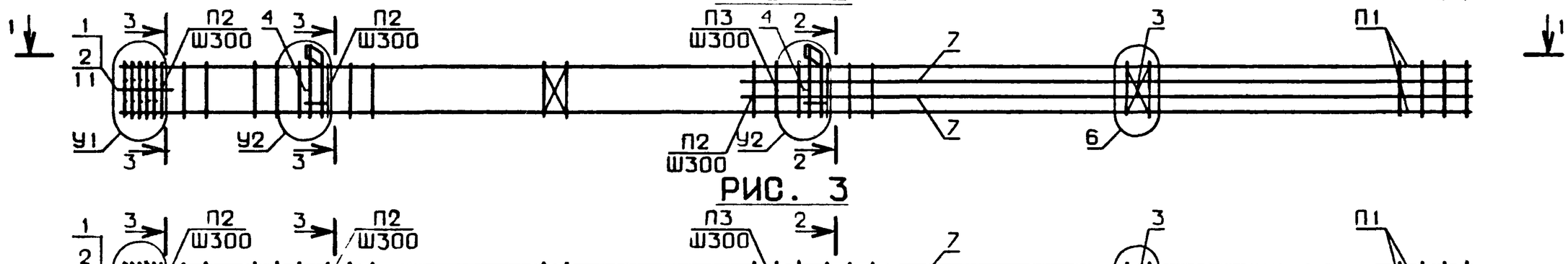

РИС. 3

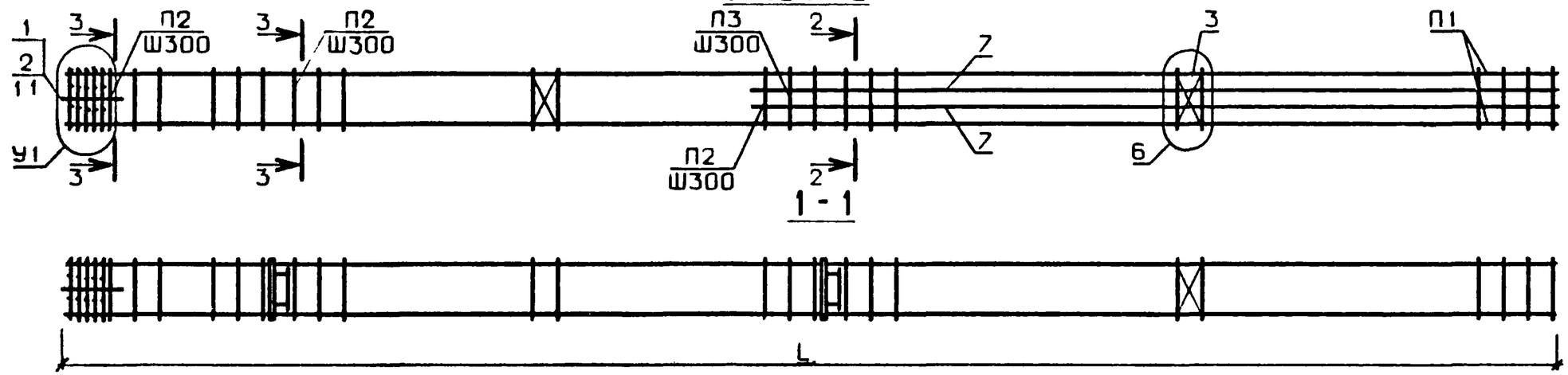

N УЗЛА	N ДОКУМЕНТА
2	1.020-1.2-4 00У ЛИСТ 1
3	ЛИСТ 2
4	ЛИСТ 1
5	ЛИСТ 2
6	ЛИСТ 1
7	ЛИСТ 3
9	ЛИСТ 3
13	ЛИСТ 3
15	ЛИСТ 2
17	ЛИСТ 2

2-2

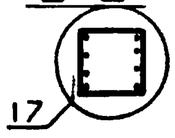

3-3

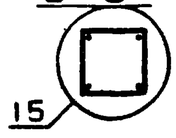

НАЧ. ОТД.	Волынский		24.III
Н.КОНТР	Ларионова		24.III
ГИП	Пригорев		24.III
РУК. ГР.	Колдашева		23.III
РУК. ГР.	Никонорова		23.III
ПРОВЕРИЛ	Сливина		23.III
РАЗРАБ.	Степанова		20.III

1.020-1.2-4 09 СБ

КАРКАС ПРОСТРАНСТВЕННЫЙ КП

СТАДИЯ	МАССА	МАСШТАБ
Р	СМ ТАБЛ	

ЛИСТ 1 ЛИСТОВ 2

ЦНИИЭП торгово бытовых зданий и туристских комплексов

Инв.№подл. | Подпись и дата | Взам. инв.№

17516 49 ФОРМАТ А2

ОБОЗНАЧЕНИЕ	МАРКА	РИС.	L	Н1	Н2	У1	У2	П1	П2	П3	МАССА
1.020-1.2-4 09	КП-364	1	8340	3990	3300	9	2	6	9	9	304.4
-001	КП-365	1	8340	3990	3300	9	2	6	9	9	369.7
-002	КП-366	1	8340	3990	3300	13	2	6	10	10	478.0
-003	КП-367	1	10140	4890	4200	9	2	6	9	9	353.6
-004	КП-368	1	10140	4890	4200	9	2	6	9	9	432.6
-005	КП-369	1	10140	4890	4200	13	2	6	10	10	563.7
-006	КП-370	1	10140	4890	4200	7	4	6	8	9	343.9
-007	КП-371	1	10140	4890	4200	7	4	6	8	9	379.9
-008	КП-372	1	10140	4890	4200	9	4	6	9	10	564.7
-009	КП-373	1	10140	4890	4200	13	4	6	10	10	761.3
-010	КП-374	1	11040	5190	4800	9	4	5	9	10	518.9
-011	КП-375	1	11040	5190	4800	9	4	5	9	10	607.8
-012	КП-376	1	12240	6390	4800	9	4	5	9	10	635.2
-013	КП-377	1	12240	6390	4800	9	4	5	9	10	769.5
-014	КП-378	2	8340	3990	3300	9	3	6	9	9	287.1
-015	КП-379	2	8340	3990	3300	9	3	6	9	9	352.3
-016	КП-380	2	8340	3990	3300	13	3	6	10	10	460.6
-017	КП-381	2	10140	4890	4200	9	3	6	9	9	366.3
-018	КП-382	2	10140	4890	4200	9	3	6	9	9	415.3
-019	КП-383	2	10140	4890	4200	13	3	6	10	10	546.3
-020	КП-384	2	10140	4890	4200	7	5	6	8	9	325.8
-021	КП-385	2	10140	4890	4200	7	5	6	8	9	359.5
-022	КП-386	2	10140	4890	4200	9	5	6	9	10	544.6
-023	КП-387	2	11040	5190	4800	9	5	5	9	10	500.7
-024	КП-388	2	11040	5190	4800	9	5	5	9	10	587.3
-025	КП-389	2	12240	6390	4800	9	5	5	9	10	617.1
-026	КП-390	2	12240	6390	4800	9	5	5	9	10	749.1
-027	КП-391	3	8340	3990	3300	9	-	6	9	9	249.5
-028	КП-392	3	8340	3990	3300	9	-	6	9	9	314.8
-029	КП-393	3	8340	3990	3300	13	-	6	10	10	423.0
-030	КП-394	3	10140	4890	4200	9	-	6	9	9	298.6
-031	КП-395	3	10140	4890	4200	9	-	6	9	9	377.7
-032	КП-396	3	10140	4890	4200	13	-	6	10	10	508.7

В ТАБЛИЦЕ ИСПОЛНЕНИЙ РАЗМЕРЫ ПРИВЕДЕНЫ В мм, МАССА В кг

ФОРМАТ	ЗОНА	ПОЗ.	ОБОЗНАЧЕНИЕ	НАИМЕНОВАНИЕ	КОЛ НА ИСПОЛН. 1.020-1.2-4 10-																			ПРИМЕЧАНИЕ
						001	002	003	004	005	006	007	008	009	010	011	012	013	014	015	016	017	018	019	
				ДОКУМЕНТАЦИЯ:																					
12			1.020-1.2-4 10 СВ	СБОРОЧНЫЙ ЧЕРТЕЖ	*	*	*	*	*	*	*	*	*	*	*	*	*	*	*	*	*	*	*	*	
12			1.020-1.2-4 00У	УЗЛЫ	*	*	*	*	*	*	*	*	*	*	*	*	*	*	*	*	*	*	*	*	
12			1.020-1.2-4 00ПЗ	ПОЯСНИТЕЛЬНАЯ ЗАПИСКА	*	*	*	*	*	*	*	*	*	*	*	*	*	*	*	*	*	*	*	*	
				СБОРОЧНЫЕ ЕДИНИЦЫ:																					
11		1	1.020-1.2-5 11-01	СЕТКА КОСВ. АРМ. СКА-2	2	3	3	5	5	2	3	3	5	5	5	5	5	5	5	5	5	5	5	5	
11		2	1.020-1.2-5 11-03	СЕТКА КОСВ. АРМ. СКА-4	3	3	3	3	3	3	3	3	3	3	3	3	3	3	3	3	3	3	3	3	
11		3	1.020-1.2-5 02-01	СЕТКА С-4	2	2	2	2	2	2	2	2	2	2	2	2	2	2	2	2	2	2	2	2	
11		4	1.020-1.2-5 04-03	ИЗДЕЛИЕ ЗАКЛАДНОЕ МН-6	-	-	-	-	2	-	-	-	-	-	-	2	-	-	-	-	2				
			1.020-1.2-5 04-05	ИЗДЕЛИЕ ЗАКЛАДНОЕ МН-8	2	2	2	2	-	2	2	2	2	-	-	-	2	-	-	-	-	2			
			1.020-1.2-5 08-01	ИЗДЕЛИЕ ЗАКЛАДНОЕ МН-10	-	-	-	-	-	-	-	-	-	2	-	-	-	2	-	-	-	-	2		
			1.020-1.2-5 08-03	ИЗДЕЛИЕ ЗАКЛАДНОЕ МН-12	-	-	-	-	-	-	-	-	-	-	2	-	-	-	2	2	-	-	-	2	
12	5		1.020-1.2-5 06-072	СТЕРЖЕНЬ СВАРНОЙ СС-73	4																			
			1.020-1.2-5 06-075	СТЕРЖЕНЬ СВАРНОЙ СС-76	-	-	4																		
			1.020-1.2-5 06-077	СТЕРЖЕНЬ СВАРНОЙ СС-78	-	-	-	-	-	4															
			1.020-1.2-5 06-081	СТЕРЖЕНЬ СВАРНОЙ СС-82	-	-	-	-	-	-	-	4													
12	6		1.020-1.2-5 06-073	СТЕРЖЕНЬ СВАРНОЙ СС-74	4																			
			1.020-1.2-5 06-074	СТЕРЖЕНЬ СВАРНОЙ СС-75	-	4																		
			1.020-1.2-5 06-076	СТЕРЖЕНЬ СВАРНОЙ СС-77	-	-	4																	
			1.020-1.2-5 06-078	СТЕРЖЕНЬ СВАРНОЙ СС-79	-	-	-	-	-	4														
			1.020-1.2-5 06-079	СТЕРЖЕНЬ СВАРНОЙ СС-80	-	-	-	-	-	-	4													
			1.020-1.2-5 06-080	СТЕРЖЕНЬ СВАРНОЙ СС-81	-	-	-	-	-	-	-	4												
			1.020-1.2-5 06-082	СТЕРЖЕНЬ СВАРНОЙ СС-83	-	-	-	-	-	-	-	-	-	-	-	-	-	-	-	4				
				ДЕТАЛИ:																				
12	7		1.020-1.2-5 05-067	СТЕРЖЕНЬ ОТДЕЛЬНЫЙ	-	4																		
			1.020-1.2-5 05-071	СТЕРЖЕНЬ ОТДЕЛЬНЫЙ	-	-	-	4																
			1.020-1.2-5 05-077	СТЕРЖЕНЬ ОТДЕЛЬНЫЙ	-	-	-	-	4	-	-	-	4	4	4									
			1.020-1.2-5 05-072	СТЕРЖЕНЬ ОТДЕЛЬНЫЙ	-	-	-	-	-	-	4													
			1.020-1.2-5 05-064	СТЕРЖЕНЬ ОТДЕЛЬНЫЙ	-	-	-	-	-	-	-	-	-	-	-	4	4	4	4	4				
			1.020-1.2-5 05-066	СТЕРЖЕНЬ ОТДЕЛЬНЫЙ	-	-	-	-	-	-	-	-	-	-	-	-	-	-	-	-	4	4	4	4	
12	8		1.020-1.2-5 05-086	СТЕРЖЕНЬ ОТДЕЛЬНЫЙ	-	-	-	4																
			1.020-1.2-5 05-087	СТЕРЖЕНЬ ОТДЕЛЬНЫЙ	-	-	-	-	4	-	-	-	4	4	4									
			1.020-1.2-5 05-088	СТЕРЖЕНЬ ОТДЕЛЬНЫЙ	-	-	-	-	-	-	-	-	-	-	-	4	4	4	4					
			1.020-1.2-5 05-089	СТЕРЖЕНЬ ОТДЕЛЬНЫЙ	-	-	-	-	-	-	-	-	-	-	-	-	-	-	-	-	4	4	4	4	
11	9		1.020-1.2-5 03-04	СТЕРЖЕНЬ ОТДЕЛЬНЫЙ	28	11	11	-	-	34	15	15													
11	10		1.020-1.2-5 03-05	СТЕРЖЕНЬ ОТДЕЛЬНЫЙ	-	16	16	27	33	-	19	19	33	33	33	36	36	36	36	36	40	40	40	40	
11	11		1.020-1.2-5 03-06	СТЕРЖЕНЬ ОТДЕЛЬНЫЙ	4	4	4	4	4	4	4	4	4	4	4	4	4	4	4	4	4	4	4	4	

ЦНИИЭП ТПП КОРТ ОПЕРАТОР ПОПОВ

ИНВ № ПОДЛ | ПОДПИСЬ И ДАТА | ВЗАМ ИНВ №

НАЧ.ОТД	Волынский	24.III
Н.КОНТР	Ларионова	24.III
ГИП	Пригорев	24.III
РУК ГР	Колдашева	24.III
РУК. ГР.	Никонорова	23.III
ПРОВЕРИЛ	Слибина	23.III
РАЗРАБ	Степанова	20.III

1.020-1.2-4 10

КАРКАС ПРОСТРАНСТВЕННЫЙ КП

СТАДИЯ	ЛИСТ	ЛИСТОВ
Р	1	3

ЦНИИЭП торгово-бытовых зданий и туристских комплексов

17516 51

ФОРМАТ 12

ФОРМАТ	ЗОНА	ПОЗ	ОБОЗНАЧЕНИЕ	НАИМЕНОВАНИЕ	КОЛ НА ИСПОЛН. 1.020-1.2-4 10-																			ПРИМЕЧАНИЕ
					020	021	022	023	024	025	026	027	028	029	030	031	032	033	034	035	036	037	038	039	
				ДОКУМЕНТАЦИЯ:																					
12			1.020-1.2-4 10 СВ	СБОРОЧНЫЙ ЧЕРТЕЖ	*	*	*	*	*	*	*	*	*	*	*	*	*	*	*	*	*	*	*	*	
12			1.020-1.2-4 00У	УЗЛЫ	*	*	*	*	*	*	*	*	*	*	*	*	*	*	*	*	*	*	*	*	
12			1.020-1.2-4 00ПЗ	ПОЯСНИТЕЛЬНАЯ ЗАПИСКА	*	*	*	*	*	*	*	*	*	*	*	*	*	*	*	*	*	*	*	*	
				СБОРОЧНЫЕ ЕДИНИЦЫ:																					
11		1	1.020-1.2-5 11-01	СЕТКА КОСВ. АРМ. СКА-2	5	2	3	3	5	5	2	3	3	5	5	5	5	5	5	5	5	5	5	5	
11		2	1.020-1.2-5 11-03	СЕТКА КОСВ. АРМ. СКА-4	3	3	3	3	3	3	3	3	3	3	3	3	3	3	3	3	3	3	3	3	
11		3	1.020-1.2-5 02-01	СЕТКА С-4	2	2	2	2	2	2	2	2	2	2	2	2	2	2	2	2	2	2	2	2	
11		4	1.020-1.2-5 04-02	ИЗДЕЛИЕ ЗАКЛАДНОЕ МН-5	-	-	-	-	-	2	-	-	-	-	-	-	2	-	-	-	-	2			
			1.020-1.2-5 04-04	ИЗДЕЛИЕ ЗАКЛАДНОЕ МН-7	-	2	2	2	2	-	2	2	2	2	-	-	-	2	-	-	-	-	2		
			1.020-1.2-5 08	ИЗДЕЛИЕ ЗАКЛАДНОЕ МН-9	-	-	-	-	-	-	-	-	-	-	2	-	-	-	2	-	-	-	-	2	
			1.020-1.2-5 08-02	ИЗДЕЛИЕ ЗАКЛАДНОЕ МН-11	-	-	-	-	-	-	-	-	-	-	-	2	-	-	-	2	2				
			1.020-1.2-5 08-03	ИЗДЕЛИЕ ЗАКЛАДНОЕ МН-12	2																				
12		5	1.020-1.2-5 06-072	СТЕРЖЕНЬ СВАРНОЙ СС-73	-	4																			
			1.020-1.2-5 06-075	СТЕРЖЕНЬ СВАРНОЙ СС-76	-	-	-	4																	
			1.020-1.2-5 06-077	СТЕРЖЕНЬ СВАРНОЙ СС-78	-	-	-	-	-	-	4														
			1.020-1.2-5 06-081	СТЕРЖЕНЬ СВАРНОЙ СС-82	-	-	-	-	-	-	-	-	4												
12		6	1.020-1.2-5 06-083	СТЕРЖЕНЬ СВАРНОЙ СС-84	4																				
			1.020-1.2-5 06-073	СТЕРЖЕНЬ СВАРНОЙ СС-74	-	4																			
			1.020-1.2-5 06-074	СТЕРЖЕНЬ СВАРНОЙ СС-75	-	-	4																		
			1.020-1.2-5 06-076	СТЕРЖЕНЬ СВАРНОЙ СС-77	-	-	-	4																	
			1.020-1.2-5 06-078	СТЕРЖЕНЬ СВАРНОЙ СС-79	-	-	-	-	-	-	4														
			1.020-1.2-5 06-079	СТЕРЖЕНЬ СВАРНОЙ СС-80	-	-	-	-	-	-	-	4													
			1.020-1.2-5 06-080	СТЕРЖЕНЬ СВАРНОЙ СС-81	-	-	-	-	-	-	-	-	4												
			1.020-1.2-5 06-082	СТЕРЖЕНЬ СВАРНОЙ СС-83	-	-	-	-	-	-	-	-	-	-	-	-	-	-	-	-	4				
				ДЕТАЛИ:																					
12		7	1.020-1.2-5 05-066	СТЕРЖЕНЬ ОТДЕЛЬНЫЙ	4	-	-	-	-	-	-	-	-	-	-	-	-	-	-	-	-	4	4	4	
			1.020-1.2-5 05-067	СТЕРЖЕНЬ ОТДЕЛЬНЫЙ	-	-	4																		
			1.020-1.2-5 05-071	СТЕРЖЕНЬ ОТДЕЛЬНЫЙ	-	-	-	-	4																
			1.020-1.2-5 05-077	СТЕРЖЕНЬ ОТДЕЛЬНЫЙ	-	-	-	-	-	4	-	-	-	4	4	4									
			1.020-1.2-5 05-072	СТЕРЖЕНЬ ОТДЕЛЬНЫЙ	-	-	-	-	-	-	-	4													
			1.020-1.2-5 05-064	СТЕРЖЕНЬ ОТДЕЛЬНЫЙ	-	-	-	-	-	-	-	-	-	-	-	-	4	4	4	4	4				
12		8	1.020-1.2-5 05-086	СТЕРЖЕНЬ ОТДЕЛЬНЫЙ	-	-	-	-	4																
			1.020-1.2-5 05-087	СТЕРЖЕНЬ ОТДЕЛЬНЫЙ	-	-	-	-	-	4	-	-	-	4	4	4									
			1.020-1.2-5 05-088	СТЕРЖЕНЬ ОТДЕЛЬНЫЙ	-	-	-	-	-	-	-	-	-	-	-	-	4	4	4	4					
			1.020-1.2-5 05-089	СТЕРЖЕНЬ ОТДЕЛЬНЫЙ	-	-	-	-	-	-	-	-	-	-	-	-	-	-	-	-	-	4	4	4	
11		9	1.020-1.2-5 03-04	СТЕРЖЕНЬ ОТДЕЛЬНЫЙ	-	28	11	11	-	-	34	15	15												
11		10	1.020-1.2-5 03-05	СТЕРЖЕНЬ ОТДЕЛЬНЫЙ	40	-	16	16	27	33	-	19	19	33	33	33	36	36	36	36	36	40	40	40	
11		11	1.020-1.2-5 03-06	СТЕРЖЕНЬ ОТДЕЛЬНЫЙ	4	4	4	4	4	4	4	4	4	4	4	4	4	4	4	4	4	4	4	4	

ИНВ. №	ПОДП. И ДАТА	ВЗАМ ИНВ №

ЭПВЦ КиевЗНИИЭП | ОПЕРАТОР ТЛП КОРТ | ДОПОВ

ФОРМАТ	ЗОНА	ПОЗ.	ОБОЗНАЧЕНИЕ	НАИМЕНОВАНИЕ	КОЛ НА ИСПОЛН -1.020-1.2-4 10- 040	041	ПРИМЕЧАНИЕ
				ДОКУМЕНТАЦИЯ:			
12			1.020-1.2-4 10 СБ	СБОРОЧНЫЙ ЧЕРТЕЖ	*	*	
12			1.020-1.2-4 00У	УЗЛЫ	*	*	
12			1.020-1.2-4 00ПЗ	ПОЯСНИТЕЛЬНАЯ ЗАПИСКА	*	*	
				СБОРОЧНЫЕ ЕДИНИЦЫ:			
11		1	1.020-1.2-5 11-01	СЕТКА КОСВ. АРМ. СКА-2	5	5	
11		2	1.020-1.2-5 11-03	СЕТКА КОСВ. АРМ. СКА-4	3	3	
11		3	1.020-1.2-5 02-01	СЕТКА С-4	2	2	
11		4	1.020-1.2-5 08-02	ИЗДЕЛИЕ ЗАКЛАДНОЕ МН-11	2	2	
12		5	1.020-1.2-5 06-083	СТЕРЖЕНЬ СВАРНОЙ СС-84	-	4	
				ДЕТАЛИ:			
12		7	1.020-1.2-5 05-066	СТЕРЖЕНЬ ОТДЕЛЬНЫЙ	4	4	
12		8	1.020-1.2-5 05-089	СТЕРЖЕНЬ ОТДЕЛЬНЫЙ	4		
11		10	1.020-1.2-5 03-05	СТЕРЖЕНЬ ОТДЕЛЬНЫЙ	40	40	
11		11	1.020-1.2-5 03-06	СТЕРЖЕНЬ ОТДЕЛЬНЫЙ	4	4	

1.020-1.2-4 10 | ЛИСТ 3

ФОРМАТ II

ИНВ. № ПОДЛ.	ПОДП. И ДАТА	ВЗАМ ИНВ.№

ЭПВЦ КиевЗНИИЭП | ОПЕРАТОР ТЛП КОРТ | ДОПОВ

ФОРМАТ	ЗОНА	ПОЗ.	ОБОЗНАЧЕНИЕ	НАИМЕНОВАНИЕ	КОЛ НА ИСПОЛН 1.020-1.2-4 11- -	001	002	003	004	005	ПРИМЕЧАНИЕ
				ДОКУМЕНТАЦИЯ:							
12			1.020-1.2-4 11 СБ	СБОРОЧНЫЙ ЧЕРТЕЖ	*	*	*	*	*	*	
12			1.020-1.2-4 00У	УЗЛЫ	*	*	*	*	*	*	
12			1.020-1.2-4 00ПЗ	ПОЯСНИТЕЛЬНАЯ ЗАПИСКА	*	*	*	*	*	*	
				СБОРОЧНЫЕ ЕДИНИЦЫ:							
11			1.020-1.2-5 11-01	СЕТКА КОСВ. АРМ. СКА-2	5	5	5	5	5	5	
11		2	1.020-1.2-5 11-03	СЕТКА КОСВ. АРМ. СКА-4	3	3	3	3	3	3	
11		3	1.020-1.2-5 02-01	СЕТКА С-4	3	3	3	3	3		
11		4	1.020-1.2-5 04-02	ИЗДЕЛИЕ ЗАКЛАДНОЕ МН-5	-	-	-	3	3	3	
			1.020-1.2-5 04-03	ИЗДЕЛИЕ ЗАКЛАДНОЕ МН-6	3	3					
			1.020-1.2-5 04-04	ИЗДЕЛИЕ ЗАКЛАДНОЕ МН-7	-	-	-	-	-	3	
			1.020-1.2-5 04-05	ИЗДЕЛИЕ ЗАКЛАДНОЕ МН-8	-	-	3				
				ДЕТАЛИ:							
12		5	1.020-1.2-5 05-121	СТЕРЖЕНЬ ОТДЕЛЬНЫЙ	4	-	-	4			
			1.020-1.2-5 05-112	СТЕРЖЕНЬ ОТДЕЛЬНЫЙ	-	4	4	-	4	4	
12		6	1.020-1.2-5 05-138	СТЕРЖЕНЬ ОТДЕЛЬНЫЙ	2	-	-	2			
			1.020-1.2-5 05-139	СТЕРЖЕНЬ ОТДЕЛЬНЫЙ	-	2	2	-	2	2	
12		7	1.020-1.2-5 05-086	СТЕРЖЕНЬ ОТДЕЛЬНЫЙ	2	-	-	2			
			1.020-1.2-5 05-113	СТЕРЖЕНЬ ОТДЕЛЬНЫЙ	-	2	2	-	2	2	
11		8	1.020-1.2-5 03-05	СТЕРЖЕНЬ ОТДЕЛЬНЫЙ	38	41	41	38	41	41	
11		9	1.020-1.2-5 03-06	СТЕРЖЕНЬ ОТДЕЛЬНЫЙ	4	4	4	4	4	4	

НАЧ. ОТД.	Волынский		24.III
НКОНТР	Ларионова		24.III
ГИП	Пригорев		24.III
РУК. ГР.	Колдашева		23.III
РУК. ГР.	Никонорова		23.III
ПРОВЕРИЛ	Сливина		23.III
РАЗРАБ	Степанова		23.III

1.020-1.2-4 11

КАРКАС ПРОСТРАНСТВЕННЫЙ КП

СТАДИЯ	ЛИСТ	ЛИСТОВ
Р		1

ЦНИИЭП торгово бытовых зданий и туристских комплексов

17516 53

52

РИС. 1

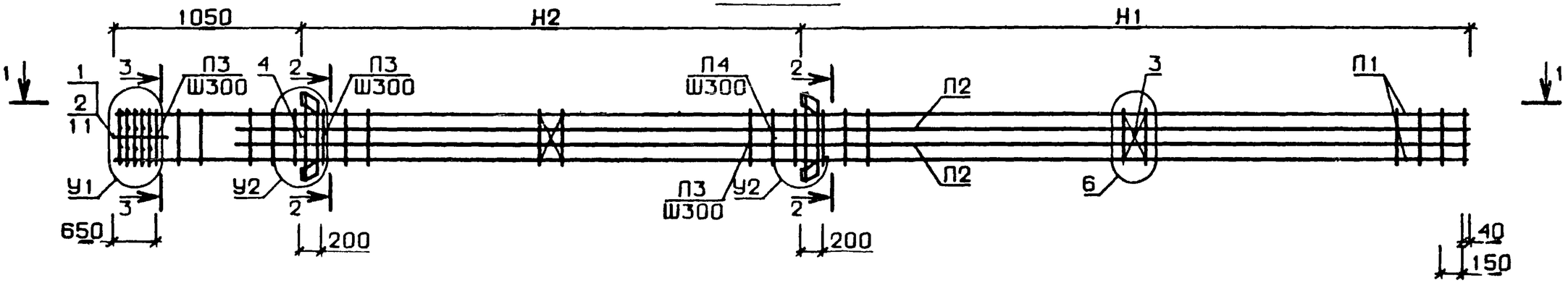

РИС. 2

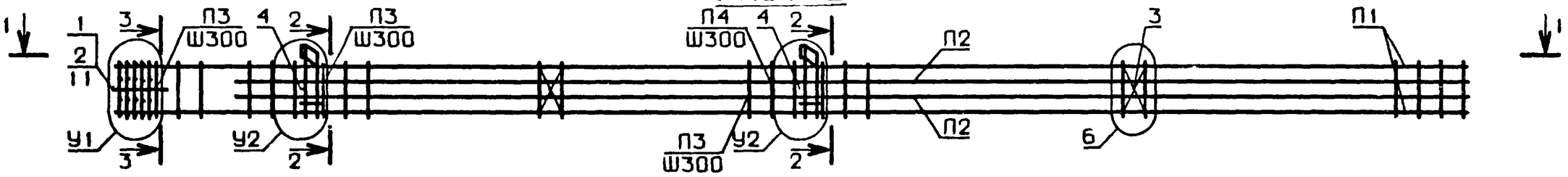

1-1

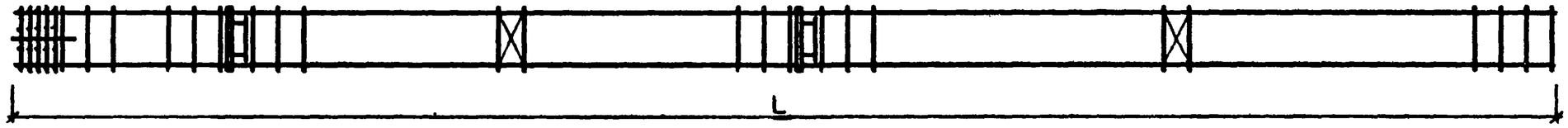

N УЗЛА	N ДОКУМЕНТА
2	1.020-1.2-4 00У ЛИСТ 1
3	ЛИСТ 2
4	ЛИСТ 1
5	ЛИСТ 2
6	ЛИСТ 1
7	ЛИСТ 3
9	ЛИСТ 3
13	ЛИСТ 3
15	ЛИСТ 2
17	ЛИСТ 2

2-2

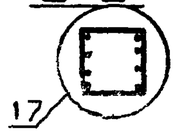

3-3

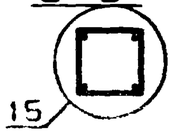

НАЧ. ОТД	Волынский	24.IV
Н.КОНТР	Ларионова	24.IV
ГИП	Григорьев	24.IV
РУК. ГР.	Колдашева	25.IV
РУК. ГР.	Никонорова	23.IV
ГРАП		23.IV
		23.IV

1.020-1.2-4 10 СБ

КАРКАС ПРОСТРАНСТВЕННЫЙ КП

СТАДИЯ	МАССА	МАСШТАБ
Р	СМ ТАБЛ	

ЛИСТ 1 ЛИСТОВ 3

ЦНИИЭП

ОБОЗНАЧЕНИЕ	МАРКА	РИС.	L	Н1	Н2	У1	У2	П1	П2	П3	П4	МАССА
1.020-1.2-4 10	КП-397	1	8340	3990	3300	7	2	5	6	9	9	425.9
-001	КП-398	1	8340	3990	3300	9	2	7	6	10	9	499.5
-002	КП-399	1	8340	3990	3300	9	2	5	6	10	9	599.1
-003	КП-400	1	8340	3990	3300	13	2	7	8	10	10	743.9
-004	КП-401	1	10140	4890	4200	13	2	7	8	10	10	885.0
-005	КП-402	1	10140	4890	4200	7	2	5	6	9	9	502.2
-006	КП-403	1	10140	4890	4200	9	2	7	6	9	10	591.8
-007	КП-404	1	10140	4890	4200	9	2	5	6	9	10	713.4
-008	КП-405	1	10140	4890	4200	13	2	7	8	10	10	898.8
-009	КП-406	1	10140	4890	4200	13	4	7	8	10	10	918.9
-010	КП-407	1	10140	4890	4200	13	4	7	8	10	10	934.0
-011	КП-408	1	11040	5190	4800	13	2	7	8	10	10	950.4
-012	КП-409	1	11040	5190	4800	13	2	7	8	10	10	964.2
-013	КП-410	1	11040	5190	4800	13	4	7	8	10	10	984.3
-014	КП-411	1	11040	5190	4800	13	4	7	8	10	10	999.2
-015	КП-412	1	11040	5190	4800	13	4	7	6	10	10	884.0
-016	КП-413	1	12240	6390	4800	13	2	7	8	10	10	1048.0
-017	КП-414	1	12240	6390	4800	13	2	7	8	10	10	1062.3
-018	КП-415	1	12240	6390	4800	13	4	7	8	10	10	1081.9
-019	КП-416	1	12240	6390	4800	13	4	7	8	10	10	1096.8
-020	КП-417	1	12240	6390	4800	13	4	7	6	10	10	982.1

В ТАБЛИЦЕ ИСПОЛНЕНИЙ РАЗМЕРЫ ПРИВЕДЕНЫ В мм,

МАССА В кг

ЭПВЦ КиевЗНИИЭП
ОПЕРАТОР ТЛП КОРТ
ПОПОВ
ВЗАМ. ИНВ.№
ПОДП. И ДАТА
ИНВ.№ПОДЛ.

17516 55

ОБОЗНАЧЕНИЕ	МАРКА	РИС.	L	H1	H2	У1	У2	П1	П2	П3	П4	МАССА
1.020-1.2-4 10-021	КП-418	2	8340	3990	3300	7	3	5	6	9	9	408.6
-022	КП-419	2	8340	3990	3300	9	3	7	6	10	9	482.2
-023	КП-420	2	8340	3990	3300	9	3	5	6	10	9	581.8
-024	КП-421	2	8340	3990	3300	13	3	7	8	10	10	726.5
-025	КП-422	2	10140	4890	4200	13	3	7	8	10	10	870.1
-026	КП-423	2	10140	4890	4200	7	3	5	6	9	9	484.9
-027	КП-424	2	10140	4890	4200	9	3	7	6	9	10	574.5
-028	КП-425	2	10140	4890	4200	9	3	5	6	9	10	696.1
-029	КП-426	2	10140	4890	4200	13	3	7	8	10	10	881.4
-030	КП-427	2	10140	4890	4200	13	5	7	8	10	10	901.8
-031	КП-428	2	10140	4890	4200	13	5	7	8	10	10	913.5
-032	КП-429	2	11040	5190	4800	13	3	7	8	10	10	935.5
-033	КП-430	2	11040	5190	4800	13	3	7	8	10	10	946.8
-034	КП-431	2	11040	5190	4800	13	5	7	8	10	10	966.2
-035	КП-432	2	11040	5190	4800	13	5	7	8	10	10	978.9
-036	КП-433	2	11040	5190	4800	13	5	7	6	10	10	863.7
-037	КП-434	2	12240	6390	4800	13	3	7	8	10	10	1033.4
-038	КП-435	2	12240	6390	4800	13	3	7	8	10	10	1044.6
-039	КП-436	2	12240	6390	4800	13	5	7	8	10	10	1063.1
-040	КП-437	2	12240	6390	4800	13	5	7	8	10	10	1076.2
-041	КП-438	2	12240	6390	4800	13	5	7	5	10	10	961.7

ЭПВЦ КиевЗНИИЭП
ОПЕРАТОР ТЛП КОРТ
ПОПОВ

РИС. 1

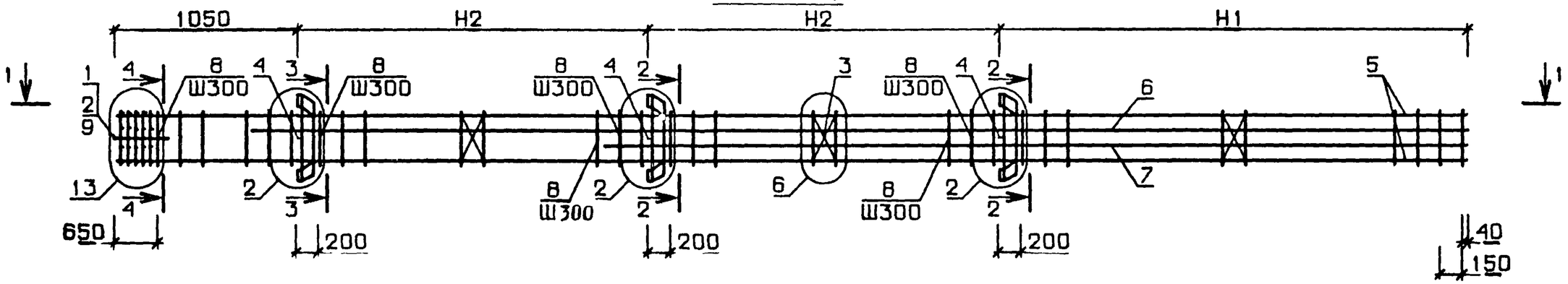

РИС. 2

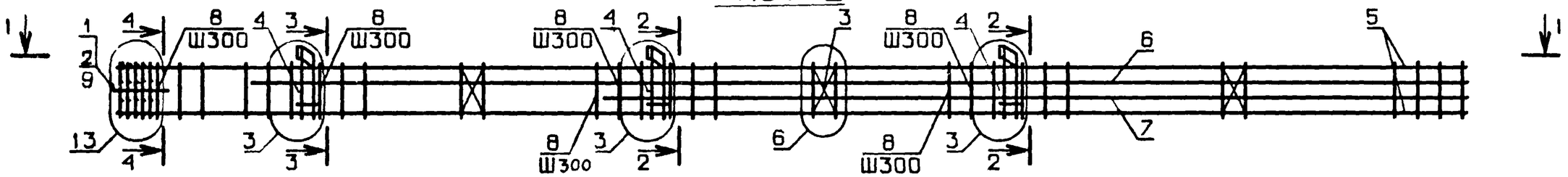

1-1

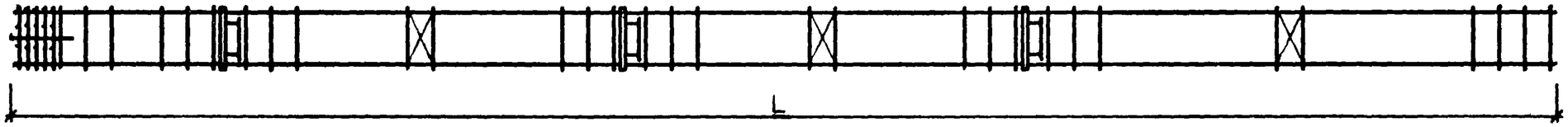

ОБОЗНАЧЕНИЕ	МАРКА	РИС.	L	H1	H2	МАССА
1.020-1.2-4 11	КП-439	1	11650	4000	3300	956.0
-001	КП-440	1	12550	4300	3600	1022.6
-002	КП-441	1	12550	4300	3600	1043.4
-003	КП-442	2	11650	4000	3300	933.7
-004	КП-443	2	12550	4300	3600	1001.0
-005	КП-444	2	12550	4300	3600	1016.8

N УЗЛА	N ДОКУМЕНТА
2	1.020-1.2-4 ООУ ЛИСТ 1
3	ЛИСТ 2
6	ЛИСТ 1
13	ЛИСТ 3
15	ЛИСТ 2
16	ЛИСТ 2
17	ЛИСТ 2

2-2

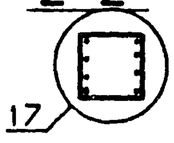

3-3

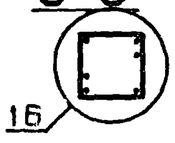

4-4

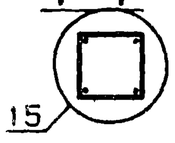

В ТАБЛИЦЕ ИСПОЛНЕНИЙ РАЗМЕРЫ ПРИВЕДЕНЫ В мм, МАССА В кг

НАЧ. ОТД	Волынский		24.III
Н.КОНТР	Ларионова		24.III
ГИП	Григорев		24.III
РУК. ГР.	Колдашева		25.III
РУК. ГР.	Минеева		25.III
ПРОВЕРИЛ	Сливина		25.III
РАЗРАБ.	Степанова		26.III

1.020-1.2-4 11 СБ

КАРКАС ПРОСТРАНСТВЕННЫЙ КП

СТАДИЯ	МАССА	МАСШТАБ
Р	СМ ТАБЛ	
ЛИСТ	ЛИСТОВ 1	

ЦНИИЭП торгово-бытовых зданий и туристских комплексов

ВЗАМ. ИНВ.№ | ПОДПИСЬ И ДАТА | ИНВ.№ ПОДЛ.

ФОРМАТ А2

ФОРМА	ЗОНА	ПОЗ.	ОБОЗНАЧЕНИЕ	НАИМЕНОВАНИЕ	КОЛ НА ИСПОЛН. 1.020-1.2-4 12-																		ПРИМЕЧАНИЕ
					-	001	002	003	004	005	006	007	008	009	010	011	012	013	014	015	016	017		
				ДОКУМЕНТАЦИЯ:																			
12			1.020-1.2-4 12 СВ	СБОРОЧНЫЙ ЧЕРТЕЖ	*	*	*	*	*	*	*	*	*	*	*	*	*	*	*	*	*	*	
12			1.020-1.2-4 00У	УЗЛЫ	*	*	*	*	*	*	*	*	*	*	*	*	*	*	*	*	*	*	
12			1.020-1.2-4 00ПЗ	ПОЯСНИТЕЛЬНАЯ ЗАПИСКА	*	*	*	*	*	*	*	*	*	*	*	*	*	*	*	*	*	*	
				СБОРОЧНЫЕ ЕДИНИЦЫ:																			
11		1	1.020-1.2-5 11	СЕТКА КОСВ. АРМ. СКА-1	2	-	-	-	-	-	-	-	-	2									
			1.020-1.2-5 11-01	СЕТКА КОСВ. АРМ. СКА-2	-	2	2	2	2	2	2	2	2	-	2	2	2	2	2	2	2	2	
11		2	1.020-1.2-5 11-02	СЕТКА КОСВ. АРМ. СКА-3	3	-	-	-	-	-	-	-	-	3									
			1.020-1.2-5 11-03	СЕТКА КОСВ. АРМ. СКА-4	-	3	3	3	3	3	3	3	3	-	3	3	3	3	3	3	3	3	
11		3	1.020-1.2-5 02-01	СЕТКА С-4	3	3	3	3	3	3	3	3	3	3	3	3	3	3	3	3	3	3	Стержни отмеченные знаком * устанавливать меньшим диаметром к нижней части каркаса.
11		4	1.020-1.2-5 04-03	ИЗДЕЛИЕ ЗАКЛАДНОЕ МН-6	3	3	3	3	3	3	-	-	-	3	3	3	3	3					
			1.020-1.2-5 04-05	ИЗДЕЛИЕ ЗАКЛАДНОЕ МН-8	-	-	-	-	-	-	3	3	3	-	-	-	-	-	3	3	3		
			1.020-1.2-5 08-01	ИЗДЕЛИЕ ЗАКЛАДНОЕ МН-10	-	-	-	-	-	-	-	-	-	-	-	-	-	-	-	-	-	3	
12		5	1.020-1.2-5 06-084	СТЕРЖЕНЬ СВАРНОЙ СС-85*	4	4	-	-	-	-	4												
			1.020-1.2-5 06-085	СТЕРЖЕНЬ СВАРНОЙ СС-86	-	-	-	-	4														
			1.020-1.2-5 06-086	СТЕРЖЕНЬ СВАРНОЙ СС-87	-	-	-	-	-	4													
			1.020-1.2-5 06-087	СТЕРЖЕНЬ СВАРНОЙ СС-88*	-	-	-	-	-	-	-	-	-	4	4	-	-	-	4	-	-	4	
			1.020-1.2-5 06-089	СТЕРЖЕНЬ СВАРНОЙ СС-90	-	-	-	-	-	-	-	-	-	-	-	-	4	-	-	-	4		
			1.020-1.2-5 06-088	СТЕРЖЕНЬ СВАРНОЙ СС-89	-	-	-	-	-	-	-	-	-	-	-	-	-	4					
				ДЕТАЛИ:																			
12		6	1.020-1.2-5 05-090	СТЕРЖЕНЬ ОТДЕЛЬНЫЙ	-	-	4	4	-	-	-	4											
		6	1.020-1.2-5 05-099	СТЕРЖЕНЬ ОТДЕЛЬНЫЙ	-	-	-	-	-	-	-	-	4										
			1.020-1.2-5 05-091	СТЕРЖЕНЬ ОТДЕЛЬНЫЙ	-	-	-	-	-	-	-	-	-	-	-	4	-	-	-	4			
11		7	1.020-1.2-5 03-03	СТЕРЖЕНЬ ОТДЕЛЬНЫЙ	39	39	39	39	22	22	39	39	39	42	42	42	24	24	42	42	24	42	
11		8	1.020-1.2-5 03-04	СТЕРЖЕНЬ ОТДЕЛЬНЫЙ	-	-	-	-	-	-	-	-	-	-	-	-	18	18	-	-	18		
11		9	1.020-1.2-5 03-05	СТЕРЖЕНЬ ОТДЕЛЬНЫЙ	-	-	-	-	17	17													
11		10	1.020-1.2-5 03-06	СТЕРЖЕНЬ ОТДЕЛЬНЫЙ	4	4	4	4	4	4	4	4	4	4	4	4	4	4	4	4	4	4	

НАЧ.ОТД	Волынский		24.III
Н.КОНТР	Ларионова		24.III
ГИП	Пригорев		24.III
РУК. ГР.	Колдашева		23.III
РУК. ГР.	Никонорова		23.III
ПРОВЕРИЛ	Слибина		23.III
РАЗРАБ	Степанова		20.III

1.020-1.2-4 12

КАРКАС ПРОСТРАНСТВЕННЫЙ КП

СТАДИЯ	ЛИСТ	ЛИСТОВ
Р	1	6

ЦНИИЭП торгово-бытовых зданий и туристских комплексов

17516 58

ФОРМАТ 12

ФОРМАТ	ЗОНА	ПОЗ.	ОБОЗНАЧЕНИЕ	НАИМЕНОВАНИЕ	КОЛ НА ИСПОЛН 1.020-1.2-4 12-																		ПРИМЕЧАНИЕ
					018	019	020	021	022	023	024	025	026	027	028	029	030	031	032	033	034	035	
				ДОКУМЕНТАЦИЯ:																			
12			1.020-1.2-4 12 СБ	СБОРОЧНЫЙ ЧЕРТЕЖ	*	*	*	*	*	*	*	*	*	*	*	*	*	*	*	*	*	*	
12			1.020-1.2-4 00У	УЗЛЫ	*	*	*	*	*	*	*	*	*	*	*	*	*	*	*	*	*	*	
12			1.020-1.2-4 00ПЗ	ПОЯСНИТЕЛЬНАЯ ЗАПИСКА	*	*	*	*	*	*	*	*	*	*	*	*	*	*	*	*	*	*	
				СБОРОЧНЫЕ ЕДИНИЦЫ:																			
11		1	1.020-1.2-5 11-01	СЕТКА КОСВ. АРМ. СКА-2	2	2	2	2	2	2	2	2	2	2	2	2	2	2	2	2	2	2	
11		2	1.020-1.2-5 11-03	СЕТКА КОСВ. АРМ. СКА-4	3	3	3	3	3	3	3	3	3	3	3	3	3	3	3	3	3	3	
11		3	1.020-1.2-5 02-01	СЕТКА С-4	3	3	3	3	3	3	3	3	3	3	3	3	3	3	3	3	3	3	
11		4	1.020-1.2-5 04-03	ИЗДЕЛИЕ ЗАКЛАДНОЕ МН-6	–	–	3	3	–	–	–	–	–	3	3	3	–	–	3	3			
			1.020-1.2-5 04-05	ИЗДЕЛИЕ ЗАКЛАДНОЕ МН-8	–	–	–	–	3	3	–	–	–	–	–	–	3	–	–	–	3		
			1.020-1.2-5 08-01	ИЗДЕЛИЕ ЗАКЛАДНОЕ МН-10	3	–	–	–	–	–	3	3	–	–	–	–	–	3	–	–	–	3	
			1.020-1.2-5 08-03	ИЗДЕЛИЕ ЗАКЛАДНОЕ МН-12	–	3	–	–	–	–	–	–	3										
12		5	1.020-1.2-5 06-090	СТЕРЖЕНЬ СВАРНОЙ СС-91	–	–	4	–	–	–	4												
			1.020-1.2-5 06-091	СТЕРЖЕНЬ СВАРНОЙ СС-92	–	–	–	–	–	–	–	4	4										
			1.020-1.2-5 06-092	СТЕРЖЕНЬ СВАРНОЙ СС-93*	–	–	–	–	–	–	–	–	–	4	–	–	4						
			1.020-1.2-5 06-093	СТЕРЖЕНЬ СВАРНОЙ СС-94	–	–	–	–	–	–	–	–	–	–	–	4							
			1.020-1.2-5 06-094	СТЕРЖЕНЬ СВАРНОЙ СС-95	–	–	–	–	–	–	–	–	–	–	–	–	–	–	4				
			1.020-1.2-5 06-095	СТЕРЖЕНЬ СВАРНОЙ СС-96	–	–	–	–	–	–	–	–	–	–	–	–	–	–	–	4			
			1.020-1.2-5 06-096	СТЕРЖЕНЬ СВАРНОЙ СС-97	–	–	–	–	–	–	–	–	–	–	–	–	–	–	–	–	4	4	
				ДЕТАЛИ:																			
12		6	1.020-1.2-5 05-091	СТЕРЖЕНЬ ОТДЕЛЬНЫЙ	4	4																	
			1.020-1.2-5 05-092	СТЕРЖЕНЬ ОТДЕЛЬНЫЙ	–	–	–	4	4	4													
			1.020-1.2-5 05-093	СТЕРЖЕНЬ ОТДЕЛЬНЫЙ	–	–	–	–	–	–	–	–	–	–	4	–	–	4					
11		7	1.020-1.2-5 03-03	СТЕРЖЕНЬ ОТДЕЛЬНЫЙ	42	42	44	44	44	44	44	23	23	48	48	29	48	48	34	34	34	34	
11		8	1.020-1.2-5 03-04	СТЕРЖЕНЬ ОТДЕЛЬНЫЙ	–	–	–	–	–	–		21	21	–	–	19	–	–	19	19	19	19	
11		9	1.020-1.2-5 03-05	СТЕРЖЕНЬ ОТДЕЛЬНЫЙ																			
11		10	1.020-1.2-5 03-06	СТЕРЖЕНЬ ОТДЕЛЬНЫЙ	4	4	4	4	4	4	4	4	4	4	4	4	4	4	4	4	4	4	

ФОРМАТ	ЗОНА	ПОЗ.	ОБОЗНАЧЕНИЕ	НАИМЕНОВАНИЕ	КОЛ НА ИСПОЛН 1.020-1.2-4 12-																	ПРИМЕЧАНИЕ
					036	037	038	039	040	041	042	043	044	045	046	047	048	049	050	051	052	053		
				ДОКУМЕНТАЦИЯ:																				
12			1.020-1.2-4 12 СБ	СБОРОЧНЫЙ ЧЕРТЕЖ	*	*	*	*	*	*	*	*	*	*	*	*	*	*	*	*	*	*		
12			1.020-1.2-4 00У	УЗЛЫ	*	*	*	*	*	*	*	*	*	*	*	*	*	*	*	*	*	*		
12			1.020-1.2-4 00ПЗ	ПОЯСНИТЕЛЬНАЯ ЗАПИСКА	*	*	*	*	*	*	*	*	*	*	*	*	*	*	*	*	*	*		
				СБОРОЧНЫЕ ЕДИНИЦЫ:																				
11		1	1.020-1.2-5 11	СЕТКА КОСВ. АРМ. СКА-1	-	-	-	-	-	2	-	-	-	-	-	-	-	-	2					
			1.020-1.2-5 11-01	СЕТКА КОСВ. АРМ. СКА-2	2	2	2	2	2	-	2	2	2	2	2	2	2	2	-	2	2	2		
11		2	1.020-1.2-5 11-02	СЕТКА КОСВ. АМР. СКА-3	-	-	-	-	-	3	-	-	-	-	-	-	-	-	3	-	-			
			1.020-1.2-5 11-03	СЕТКА КОСВ. АМР. СКА-4	3	3	3	3	3	-	3	3	3	3	3	3	3	3	-	3	3	3		
11		3	1.020-1.2-5 02-01	СЕТКА С-4	3	3	3	3	3	3	3	3	3	3	3	3	3	3	3	3	3	3		
11		4	1.020-1.2-5 04-02	ИЗДЕЛИЕ ЗАКЛАДНОЕ МН-5	-	-	-	-	-	3	3	3	3	3	3	-	-	-	3	3	3	3		
			1.020-1.2-5 04-03	ИЗДЕЛИЕ ЗАКЛАДНОЕ МН-6	3	3	3																	
			1.020-1.2-5 04-04	ИЗДЕЛИЕ ЗАКЛАДНОЕ МН-7	-	-	-	-	-	-	-	-	-	-	-	3	3	3						
			1.020-1.2-5 04-05	ИЗДЕЛИЕ ЗАКЛАДНОЕ МН-8	-	-	-	3																
			1.020-1.2-5 08-01	ИЗДЕЛИЕ ЗАКЛАДНОЕ МН-10	-	-	-	-	3															
12		5	1.020-1.2-5 06-097	СТЕРЖЕНЬ СВАРНОЙ СС-98	4																			
			1.020-1.2-5 06-099	СТЕРЖЕНЬ СВАРНОЙ СС-100	-	4																		
			1.020-1.2-5 06-098	СТЕРЖЕНЬ СВАРНОЙ СС-99	-	-	4																	
			1.020-1.2-5 06-100	СТЕРЖЕНЬ СВАРНОЙ СС-101	-	-	-	4																
			1.020-1.2-5 06-101	СТЕРЖЕНЬ СВАРНОЙ СС-102	-	-	-	-	4															
			1.020-1.2-5 06-084	СТЕРЖЕНЬ СВАРНОЙ СС-85*	-	-	-	-	-	4	4	-	-	-	-	4								
			1.020-1.2-5 06-085	СТЕРЖЕНЬ СВАРНОЙ СС-86	-	-	-	-	-	-	-	-	-	4										
			1.020-1.2-5 06-086	СТЕРЖЕНЬ СВАРНОЙ СС-87	-	-	-	-	-	-	-	-	-	-	4									
			1.020-1.2-5 06-087	СТЕРЖЕНЬ СВАРНОЙ СС-88*	-	-	-	-	-	-	-	-	-	-	-	-	-	-	4	4				
			1.020-1.2-5 06-089	СТЕРЖЕНЬ СВАРНОЙ СС-90	-	-	-	-	-	-	-	-	-	-	-	-	-	-	-	-	-	4		
				ДЕТАЛИ:																				
12		6	1.020-1.2-5 05-090	СТЕРЖЕНЬ ОТДЕЛЬНЫЙ	-	-	-	-	-	-	-	4	4	-	-	-	4							
			1.020-1.2-5 05-099	СТЕРЖЕНЬ ОТДЕЛЬНЫЙ	-	-	-	-	-	-	-	-	-	-	-	-	-	4						
			1.020-1.2-5 05-091	СТЕРЖЕНЬ ОТДЕЛЬНЫЙ	-	-	-	-	-	-	-	-	-	-	-	-	-	-	-	-	4			
11		7	1.020-1.2-5 03-03	СТЕРЖЕНЬ ОТДЕЛЬНЫЙ	57	34	34	34	17	39	39	39	39	22	22	39	39	39	42	42	42	24		
11		8	1.020-1.2-5 03-04	СТЕРЖЕНЬ ОТДЕЛЬНЫЙ	-	23	23	-	-	-	-	-	-	17	17	-	-	-	-	-	-	18		
11		9	1.020-1.2-5 03-05	СТЕРЖЕНЬ ОТДЕЛЬНЫЙ	-	-	-	23	40															
11		10	1.020-1.2-5 03-06	СТЕРЖЕНЬ ОТДЕЛЬНЫЙ	4	4	4	4	4	4	4	4	4	4	4	4	4	4	4	4	4	4		

ЭПВЦ КиевЗНИИЭП | ОПЕРАТОР ТЛП КОРТ | ПОПОВ

ФОРМАТ	ЗОНА	ПОЗ.	ОБОЗНАЧЕНИЕ	НАИМЕНОВАНИЕ	КОЛ НА ИСПОЛН 1.020-1.2-4 12-																		ПРИМЕЧАНИЕ
					054	055	056	057	058	059	060	061	062	063	064	065	066	067	068	069	070	071	
				ДОКУМЕНТАЦИЯ:																			
12			1.020-1.2-4 12 СВ	СБОРОЧНЫЙ ЧЕРТЕЖ	*	*	*	*	*	*	*	*	*	*	*	*	*	*	*	*	*	*	
12			1.020-1.2-4 00У	УЗЛЫ	*	*	*	*	*	*	*	*	*	*	*	*	*	*	*	*	*	*	
12			1.020-1.2-4 00ПЗ	ПОЯСНИТЕЛЬНАЯ ЗАПИСКА	*	*	*	*	*	*	*	*	*	*	*	*	*	*	*	*	*	*	
				СБОРОЧНЫЕ ЕДИНИЦЫ:																			
11		1	1.020-1.2-5 11-01	СЕТКА КОСВ. АРМ. СКА-2	2	2	2	2	2	2	2	2	2	2	2	2	2	2	2	2	2	2	
11		2	1.020-1.2-5 11-03	СЕТКА КОСВ. АРМ. СКА-4	3	3	3	3	3	3	3	3	3	3	3	3	3	3	3	3	3	3	
11		3	1.020-1.2-5 02-01	СЕТКА С-4	3	3	3	3	3	3	3	3	3	3	3	3	3	3	3	3	3	3	
11		4	1.020-1.2-5 04-02	ИЗДЕЛИЕ ЗАКЛАДНОЕ МН-5	3	–	–	–	–	–	–	3	3	–	–	–	–	–	3	3	3		
			1.020-1.2-5 04-04	ИЗДЕЛИЕ ЗАКЛАДНОЕ МН-7	–	3	3	3	–	–	–	–	–	3	3	–	–	–	–	–	–	3	
			1.020-1.2-5 08	ИЗДЕЛИЕ ЗАКЛАДНОЕ МН-9	–	–	–	–	3	3	–	–	–	–	–	3	3						
			1.020-1.2-5 08-02	ИЗДЕЛИЕ ЗАКЛАДНОЕ МН-11	–	–	–	–	–	–	3	–	–	–	–	–	–	3					
12		5	1.020-1.2-5 06-088	СТЕРЖЕНЬ СВАРНОЙ СС-89	4																		
			1.020-1.2-5 06-087	СТЕРЖЕНЬ СВАРНОЙ СС-88*	–	4	–	–	4														
			1.020-1.2-5 06-089	СТЕРЖЕНЬ СВАРНОЙ СС-90	–	–	–	4															
			1.020-1.2-5 06-090	СТЕРЖЕНЬ СВАРНОЙ СС-91*	–	–	–	–	–	–	–	4	–	–	–	4							
			1.020-1.2-5 06-091	СТЕРЖЕНЬ СВАРНОЙ СС-92	–	–	–	–	–	–	–	–	–	–	–	–	4	4					
			1.020-1.2-5 06-092	СТЕРЖЕНЬ СВАРНОЙ СС-93*	–	–	–	–	–	–	–	–	–	–	–	–	–	–	4	–	–	4	
			1.020-1.2-5 06-093	СТЕРЖЕНЬ СВАРНОЙ СС-94	–	–	–	–	–	–	–	–	–	–	–	–	–	–	–	–	4		
				ДЕТАЛИ:																			
12		6	1.020-1.2-5 05-091	СТЕРЖЕНЬ ОТДЕЛЬНЫЙ	–	–	4	–	–	4	4												
			1.020-1.2-5 05-092	СТЕРЖЕНЬ ОТДЕЛЬНЫЙ	–	–	–	–	–	–	–	–	4	4	4								
			1.020-1.2-5 05-093	СТЕРЖЕНЬ ОТДЕЛЬНЫЙ	–	–	–	–	–	–	–	–	–	–	–	–	–	–	–	4			
11		7	1.020-1.2-5 03-03	СТЕРЖЕНЬ ОТДЕЛЬНЫЙ	24	42	42	24	42	42	42	44	44	44	44	44	23	23	48	48	29	48	
11		8	1.020-1.2-5 03-04	СТЕРЖЕНЬ ОТДЕЛЬНЫЙ	18	–	–	18	–	–	–	–	–	–	–	–	21	21	–	–	19		
11		10	1.020-1.2-5 03-06	СТЕРЖЕНЬ ОТДЕЛЬНЫЙ	4	4	4	4	4	4	4	4	4	4	4	4	4	4	4	4	4	4	

ФОРМАТ	ЗОНА	ПОЗ	ОБОЗНАЧЕНИЕ	НАИМЕНОВАНИЕ	КОЛ НА ИСПОЛН 1.020-1.2-4 12-																		ПРИМЕЧАНИЕ
					072	073	074	075	076	077	078	079	080	081	082	083	084	085	086	087	088	089	
				ДОКУМЕНТАЦИЯ:																			
12			1.020-1.2-4 12 СБ	СБОРОЧНЫЙ ЧЕРТЕЖ	*	*	*	*	*	*	*	*	*	*	*	*	*	*	*	*	*	*	
12			1.020-1.2-4 00У	УЗЛЫ	*	*	*	*	*	*	*	*	*	*	*	*	*	*	*	*	*	*	
12			1.020-1.2-4 00ПЗ	ПОЯСНИТЕЛЬНАЯ ЗАПИСКА	*	*	*	*	*	*	*	*	*	*	*	*	*	*	*	*	*	*	
				СБОРОЧНЫЕ ЕДИНИЦЫ:																			
11		1	1.020-1.2-5 11	СЕТКА КОСВ. АРМ. СКА-1	–	–	–	–	–	–	–	–	–	–	2	–	–	–	–	2			
			1.020-1.2-5 11-01	СЕТКА КОСВ. АРМ. СКА-2	2	2	2	2	2	2	2	2	2	2	–	2	2	2	2	–	2	2	
11		2	1.020-1.2-5 11-02	СЕТКА КОСВ. АРМ. СКА-3	–	–	–	–	–	–	–	–	–	–	3	–	–	–	–	3			
			1.020-1.2-5 11-03	СЕТКА КОСВ. АРМ. СКА-4	3	3	3	3	3	3	3	3	3	3	–	3	3	3	3	–	3	3	
11		3	1.020-1.2-5 02-01	СЕТКА С-4	3	3	3	3	3	3	3	3	3	3	3	3	3	3	3	3	3	3	
11		4	1.020-1.2-5 04-02	ИЗДЕЛИЕ ЗАКЛАДНОЕ МН-5	–	3	3	–	–	3	3	3											
			1.020-1.2-5 04-04	ИЗДЕЛИЕ ЗАКЛАДНОЕ МН-7	–	–	–	3	–	–	–	–	3										
			1.020-1.2-5 08	ИЗДЕЛИЕ ЗАКЛАДНОЕ МН-9	3	–	–	–	3	–	–	–	–	3									
12		5	1.020-1.2-5 06-094	СТЕРЖЕНЬ СВАРНОЙ СС-95	–	4																	
			1.020-1.2-5 06-095	СТЕРЖЕНЬ СВАРНОЙ СС-96	–	–	4																
			1.020-1.2-5 06-096	СТЕРЖЕНЬ СВАРНОЙ СС-97	–	–	–	4	4														
			1.020-1.2-5 06-097	СТЕРЖЕНЬ СВАРНОЙ СС-98	–	–	–	–	–	4													
			1.020-1.2-5 06-099	СТЕРЖЕНЬ СВАРНОЙ СС-100	–	–	–	–	–	–	4												
			1.020-1.2-5 06-098	СТЕРЖЕНЬ СВАРНОЙ СС-99	–	–	–	–	–	–	–	4											
			1.020-1.2-5 06-100	СТЕРЖЕНЬ СВАРНОЙ СС-101	–	–	–	–	–	–	–	–	4										
			1.020-1.2-5 06-101	СТЕРЖЕНЬ СВАРНОЙ СС-102	–	–	–	–	–	–	–	–	–	4									
			1.020-1.2-5 06-084	СТЕРЖЕНЬ СВАРНОЙ СС-85*	–	–	–	–	–	–	–	–	–	–	4	4							
			1.020-1.2-5 06-085	СТЕРЖЕНЬ СВАРНОЙ СС-86	–	–	–	–	–	–	–	–	–	–	–	–	–	4					
			1.020-1.2-5 06-087	СТЕРЖЕНЬ СВАРНОЙ СС-88*	–	–	–	–	–	–	–	–	–	–	–	–	–	–	–	4	4		
				ДЕТАЛИ:																			
12		6	1.020-1.2-5 05-093	СТЕРЖЕНЬ ОТДЕЛЬНЫЙ	4																		
			1.020-1.2-5 05-090	СТЕРЖЕНЬ ОТДЕЛЬНЫЙ	–	–	–	–	–	–	–	–	–	–	–	–	4						
			1.020-1.2-5 05-099	СТЕРЖЕНЬ ОТДЕЛЬНЫЙ	–	–	–	–	–	–	–	–	–	–	–	–	–	–	4				
			1.020-1.2-5 05-030	СТЕРЖЕНЬ ОТДЕЛЬНЫЙ																			
			1.020-1.2-5 05-091	СТЕРЖЕНЬ ОТДЕЛЬНЫЙ	–	–	–	–	–	–	–	–	–	–	–	–	–	–	–	–	–	4	
11		7	1.020-1.2-5 03-03	СТЕРЖЕНЬ ОТДЕЛЬНЫЙ	48	34	34	34	34	57	34	34	34	17	39	39	39	22	39	42	42	42	
11		8	1.020-1.2-5 03-04	СТЕРЖЕНЬ ОТДЕЛЬНЫЙ	–	19	19	19	19	–	23	23	–	–	–	–	–	17					
11		9	1.020-1.2-5 03-05	СТЕРЖЕНЬ ОТДЕЛЬНЫЙ	–	–	–	–	–	–	–	–	23	40									
11		10	1.020-1.2-5 03-06	СТЕРЖЕНЬ ОТДЕЛЬНЫЙ	4	4	4	4	4	4	4	4	4	4	4	4	4	4	4	4	4	4	

ФОРМАТ	ЗОНА	ПОЗ	ОБОЗНАЧЕНИЕ	НАИМЕНОВАНИЕ	КОЛ НА ИСПОЛН 1.020-1.2-4 12-																ПРИМЕЧАНИЕ
					090	091	092	093	094	095	096	097	098	099	100	101	102	103	104	105	
				ДОКУМЕНТАЦИЯ:																	
12			1.020-1.2-4 12 СВ	СБОРОЧНЫЙ ЧЕРТЕЖ	*	*	*	*	*	*	*	*	*	*	*	*	*	*	*	*	
12			1.020-1.2-4 00У	УЗЛЫ	*	*	*	*	*	*	*	*	*	*	*	*	*	*	*	*	
12			1.020-1.2-4 00ПЗ	ПОЯСНИТЕЛЬНАЯ ЗАПИСКА	*	*	*	*	*	*	*	*	*	*	*	*	*	*	*	*	
				СБОРОЧНЫЕ ЕДИНИЦЫ:																	
11		1	1.020-1.2-5 11-01	СЕТКА КОСВ. АРМ. СКА-2	2	2	2	2	2	2	2	2	2	2	2	2	2	2	2	2	
11		2	1.020-1.2-5 11-03	СЕТКА КОСВ. АРМ. СКА-4	3	3	3	3	3	3	3	3	3	3	3	3	3	3	3	3	
11		3	1.020-1.2-5 02-01	СЕТКА С-4	3	3	3	3	3	3	3	3	3	3	3	3	3	3	3	3	
11		4	1.020-1.2-5 04-02	ИЗДЕЛИЕ ЗАКЛАДНОЕ МН-5	-	-	-	-	-	-	-	-	-	-	-	-	-	-	-	3	
			1.020-1.2-5 04-03	ИЗДЕЛИЕ ЗАКЛАДНОЕ МН-6	-	-	-	-	-	-	-	-	-	-	-	-	-	-	3		
12		5	1.020-1.2-5 06-089	СТЕРЖЕНЬ СВАРНОЙ СС-90	4																
			1.020-1.2-5 06-090	СТЕРЖЕНЬ СВАРНОЙ СС-91*	-	4															
			1.020-1.2-5 06-091	СТЕРЖЕНЬ СВАРНОЙ СС-92	-	-	-	-	4												
			1.020-1.2-5 06-092	СТЕРЖЕНЬ СВАРНОЙ СС-93*	-	-	-	-	-	4											
			1.020-1.2-5 06-095	СТЕРЖЕНЬ СВАРНОЙ СС-96	-	-	-	-	-	-	-	-	4								
			1.020-1.2-5 06-096	СТЕРЖЕНЬ СВАРНОЙ СС-97	-	-	-	-	-	-	-	-	-	4							
			1.020-1.2-5 06-097	СТЕРЖЕНЬ СВАРНОЙ СС-98	-	-	-	-	-	-	-	-	-	-	4						
			1.020-1.2-5 06-098	СТЕРЖЕНЬ СВАРНОЙ СС-99	-	-	-	-	-	-	-	-	-	-	-	4					
			1.020-1.2-5 06-100	СТЕРЖЕНЬ СВАРНОЙ СС-101	-	-	-	-	-	-	-	-	-	-	-	-	4				
			1.020-1.2-5 06-101	СТЕРЖЕНЬ СВАРНОЙ СС-102	-	-	-	-	-	-	-	-	-	-	-	-	-	4			
				ДЕТАЛИ:																	
12		6	1.020-1.2-5 05-092	СТЕРЖЕНЬ ОТДЕЛЬНЫЙ	-	-	4	4													
			1.020-1.2-5 05-093	СТЕРЖЕНЬ ОТДЕЛЬНЫЙ	-	-	-	-	-	-	4										
			1.020-1.2-5 05-094	СТЕРЖЕНЬ ОТДЕЛЬНЫЙ	-	-	-	-	-	-	-	4	-	-	-	-	-	-	4	4	
11		7	1.020-1.2-5 03-03	СТЕРЖЕНЬ ОТДЕЛЬНЫЙ	24	44	44	44	23	48	48	53	34	34	57	34	34	17	53	53	
11		8	1.020-1.2-5 03-04	СТЕРЖЕНЬ ОТДЕЛЬНЫЙ	18	-	-	-	21	-	-	-	19	19	-	23					
11		9	1.020-1.2-5 03-05	СТЕРЖЕНЬ ОТДЕЛЬНЫЙ	-	-	-	-	-	-	-	-	-	-	-	-	23	40			
11		10	1.020-1.2-5 03-06	СТЕРЖЕНЬ ОТДЕЛЬНЫЙ	4	4	4	4	4	4	4	4	4	4	4	4	4	4	4	4	

ЭПВЦ КиевЗНИИЭП
ОПЕРАТОР ТЛП КОРТ
попов

Инв. № подл. | Подп. и дата | Взам. инв. №

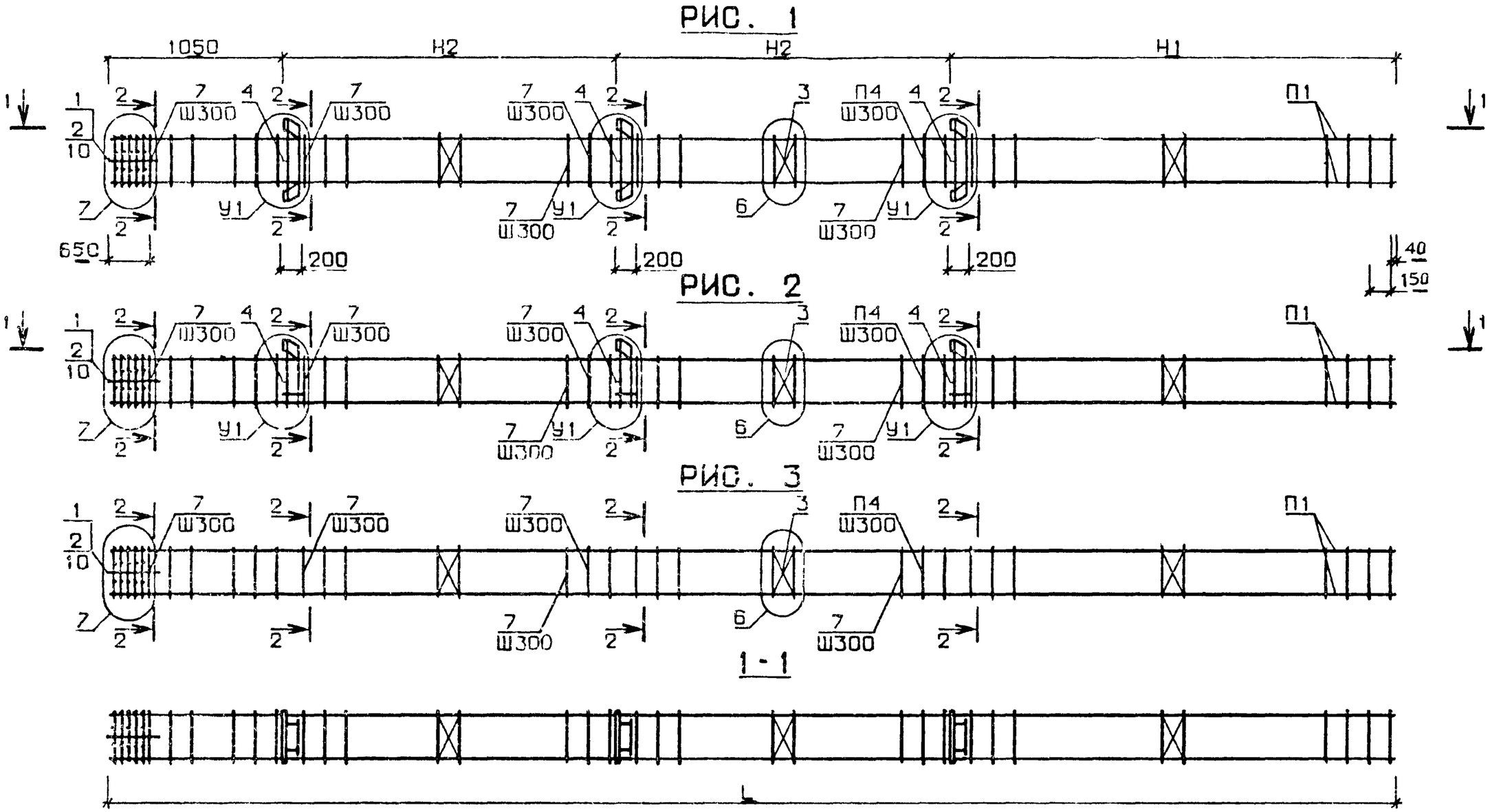

N УЗЛА	N ДОКУМЕНТА
2	1.020-1.2-4 ООУ ЛИСТ 1
3	ЛИСТ 2
4	ЛИСТ 1
5	ЛИСТ 2
6	ЛИСТ 1
7	ЛИСТ 3
15	ЛИСТ 2

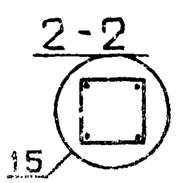

НАЧ. ОТД.	Волынский		
Н.КОНТР.	Ларионова		
ГИП	Пригорев		
РУК. ГР.	Колдашева		
РУК. ГР.	Никонорова		
ПРОВЕРИЛ	Сливина		
РАЗРАБ.	Степанова		

1.020-1.2-4 12 СБ

КАРКАС ПРОСТРАНСТВЕННЫЙ КП

СТАДИЯ	МАССА	МАСШТАБ
Р	СМ ТАБЛ	

ЛИСТ 1 ЛИСТОВ 4

ЦНИИЭП торгово-бытовых зданий и туристских комплексов

17516 84

ФОРМАТ 12

ОБОЗНАЧЕНИЕ	МАРКА	РИС.	L	H1	H2	У1	П1	П4	МАССА
1.020-1.2-4 12	КП-445	1	11640	3990	3300	2	5	7	162.2
-001	КП-446	1	11640	3990	3300	2	5	7	167.0
-002	КП-447	1	11640	3990	3300	2	6	7	204.8
-003	КП-448	1	11640	3990	3300	2	6	7	204.8
-004	КП-449	1	11640	3990	3300	2	5	9	239.8
-005	КП-450	1	11640	3990	3300	2	5	9	257.7
-006	КП-451	1	11640	3990	3300	2	5	7	187.8
-007	КП-452	1	11640	3990	3300	2	6	7	225.5
-008	КП-453	1	11640	3990	3300	2	6	7	249.5
-009	КП-454	1	12540	4290	3600	2	5	7	168.7
-010	КП-455	1	12540	4290	3600	2	5	7	173.5
-011	КП-456	1	12540	4290	3600	2	6	7	214.5
-012	КП-457	1	12540	4290	3600	2	5	8	245.9
-013	КП-458	1	12540	4290	3600	2	5	8	265.0
-014	КП-459	1	12540	4290	3600	2	5	7	194.2
-015	КП-460	1	12540	4290	3600	2	6	7	235.2
-016	КП-461	1	12540	4290	3600	2	5	8	266.5
-017	КП-462	1	12540	4290	3600	4	5	7	224.5
-018	КП-463	1	12540	4290	3600	4	6	7	265.4
-019	КП-464	1	12540	4290	3600	4	6	7	288.0
-020	КП-465	1	13440	5190	3600	2	5	7	179.8
-021	КП-466	1	13440	5190	3600	2	6	7	224.0
-022	КП-467	1	13440	5190	3600	2	6	7	244.6
-023	КП-468	1	13440	5190	3600	2	6	7	244.6
-024	КП-469	1	13440	5190	3600	4	5	7	230.7
-025	КП-470	1	13440	5190	3600	4	5	8	312.0
-026	КП-471	1	13440	5190	3600	4	5	8	334.5
-027	КП-472	1	14340	4890	4200	2	5	7	186.6
-028	КП-473	1	14340	4890	4200	2	6	7	234.0
-029	КП-474	1	14340	4890	4200	2	5	8	322.9
-030	КП-475	1	14340	4890	4200	2	5	7	207.3
-031	КП-476	1	14340	4890	4200	4	6	7	285.4
-032	КП-477	1	15840	5190	4800	2	6	8	286.8
-033	КП-478	1	15840	5190	4800	2	5	8	309.5
-034	КП-479	1	15840	5190	4800	2	5	8	364.4

В ТАБЛИЦЕ ИСПОЛНЕНИЙ РАЗМЕРЫ ПРИВЕДЕНЫ В мм, МАССА В кг

ЭПВЦ КиевЗНИИЭП
ОПЕРАТОР ТЛП КОРТ ПОПОВ
ИНВ.№ ПОДЛ. ПОДП. И ДАТА ВЗАМ. ИНВ.№
17516 65 ФОРМАТ 12

ОБОЗНАЧЕНИЕ	МАРКА	РИС.	L	Н1	Н2	У1	П1	П4	МАССА
1.020-1.2-4 12-035	КП-480	1	15840	5190	4800	4	5	8	394.6
-036	КП-481	1	17040	6390	4800	2	5	7	277.6
-037	КП-482	1	17040	6390	4800	2	5	8	334.7
-038	КП-483	1	17040	6390	4800	2	5	8	376.1
-039	КП-484	1	17040	6390	4800	2	5	9	471.1
-040	КП-485	1	17040	6390	4800	4	5	9	596.5
-041	КП-486	2	11640	3990	3300	3	5	7	139.9
-042	КП-487	2	11640	3990	3300	3	5	7	144.7
-043	КП-488	2	11640	3990	3300	3	6	7	182.5
-044	КП-489	2	11640	3990	3300	3	6	7	182.5
-045	КП-490	2	11640	3990	3300	3	5	8	211.9
-046	КП-491	2	11640	3990	3300	3	5	8	229.9
-047	КП-492	2	11640	3990	3300	3	5	7	161.7
-048	КП-493	2	11640	3990	3300	3	6	7	199.4
-049	КП-494	2	11640	3990	3300	3	6	7	223.4
-050	КП-495	2	12540	4290	3600	3	5	7	146.4
-051	КП-496	2	12540	4290	3600	3	5	7	151.2
-052	КП-497	2	12540	4290	3600	3	6	7	192.2
-053	КП-498	2	12540	4290	3600	3	5	8	223.6
-054	КП-499	2	12540	4290	3600	3	5	8	242.7
-055	КП-500	2	12540	4290	3600	3	5	7	168.2
-056	КП-501	2	12540	4290	3600	3	6	7	209.2
-057	КП-502	2	12540	4290	3600	3	5	8	240.5
-058	КП-503	2	12540	4290	3600	5	5	7	197.2
-059	КП-504	2	12540	4290	3600	5	6	7	238.1
-060	КП-505	2	12540	4290	3600	5	6	7	257.3
-061	КП-506	2	13440	5190	3600	3	5	7	157.3
-062	КП-507	2	13440	5190	3600	3	6	7	201.6
-063	КП-508	2	13440	5190	3600	3	6	7	218.6
-064	КП-509	2	13440	5190	3600	3	6	7	218.6
-065	КП-510	2	13440	5190	3600	5	5	7	203.4
-066	КП-511	2	13440	5190	3600	5	5	8	284.6
-067	КП-512	2	13440	5190	3600	5	5	8	303.8
-068	КП-513	2	14340	4890	4200	3	5	7	164.3
-069	КП-514	2	14340	4890	4200	3	6	7	211.6

ОБОЗНАЧЕНИЕ	МАРКА	РИС.	L	Н1	Н2	У1	П1	П4	МАССА
1.020-1.2-4 12-070	КП-515	2	14340	4890	4200	3	5	8	300.6
-071	КП-516	2	14340	4890	4200	3	5	7	181.3
-072	КП-517	2	14340	4890	4200	5	6	7	257.6
-073	КП-518	2	15840	5190	4800	3	5	8	264.5
-074	КП-519	2	15840	5190	4800	3	5	8	287.1
-075	КП-520	2	15840	5190	4800	3	5	8	338.4
-076	КП-521	2	15840	5190	4800	5	5	8	367.3
-077	КП-522	2	17040	6390	4800	3	5	7	255.3
-078	КП-523	2	17040	6390	4800	3	5	8	312.4
-079	КП-524	2	17040	6390	4800	3	5	8	353.8
-080	КП-525	2	17040	6390	4800	3	5	9	445.7
-081	КП-526	2	17040	6390	4800	5	5	9	569.3
-082	КП-527	3	11640	3990	3300	-	5	7	100.5
-083	КП-528	3	11640	3990	3300	-	5	7	105.3
-084	КП-529	3	11640	3990	3300	-	6	7	143.0
-085	КП-530	3	11640	3990	3300	-	5	8	172.5
-086	КП-531	3	11640	3990	3300	-	6	7	167.2
-087	КП-532	3	12540	4290	3600	-	5	7	107.0
-088	КП-533	3	12540	4290	3600	-	5	7	111.8
-089	КП-534	3	12540	4290	3600	-	6	7	152.8
-090	КП-535	3	12540	4290	3600	-	5	8	184.1
-091	КП-536	3	13440	5190	3600	-	5	7	118.0
-092	КП-537	3	13440	5190	3600	-	6	7	162.2
-093	КП-538	3	13440	5190	3600	-	6	7	162.2
-094	КП-539	3	13440	5190	3600	-	5	8	199.3
-095	КП-540	3	14340	4890	4200	-	5	7	124.9
-096	КП-541	3	14340	4890	4200	-	6	7	172.2
-097	КП-542	3	15840	5190	4800	-	6	7	188.4
-098	КП-543	3	15840	5190	4800	-	5	8	241.7
-099	КП-544	3	15840	5190	4800	-	5	8	282.0
-100	КП-545	3	17040	6390	4800	-	5	7	215.9
-101	КП-546	3	17040	6390	4800	-	5	8	314.3
-102	КП-547	3	17040	6390	4800	-	5	9	389.3
-103	КП-548	3	17040	6390	4800	-	5	9	483.9
-104	КП-885	1	15840	5190	4800	2	6	7	250.2
-105	КП-886	2	15840	5190	4800	3	6	7	227.9

ЭПВЦ КиевЗНИИЭП
ОПЕРАТОР ТЛП КОРТ
ВЗАМ. ИНВ.№
ПОДП. И ДАТА
ИНВ.№ ПОДЛ.

ФОРМАТ	ЗОНА	ПОЗ.	ОБОЗНАЧЕНИЕ	НАИМЕНОВАНИЕ	КОЛ НА ИСПОЛН. 1.020-1.2-4 13-																			ПРИМЕЧАНИЕ
					-	001	002	003	004	005	006	007	008	009	010	011	012	013	014	015	016	017	018	019	
				ДОКУМЕНТАЦИЯ:																				
12			1.020-1.2-4 13 СВ	СБОРОЧНЫЙ ЧЕРТЕЖ	*	*	*	*	*	*	*	*	*	*	*	*	*	*	*	*	*	*	*	*	
12			1.020-1.2-4 00У	УЗЛЫ	*	*	*	*	*	*	*	*	*	*	*	*	*	*	*	*	*	*	*	*	
12			1.020-1.2-4 00ПЗ	ПОЯСНИТЕЛЬНАЯ ЗАПИСКА	*	*	*	*	*	*	*	*	*	*	*	*	*	*	*	*	*	*	*	*	
				СБОРОЧНЫЕ ЕДИНИЦЫ:																					
1		1	1.020-1.2-5 11-01	СЕТКА КОСВ. АРМ. СКА-2	2	2	2	2	2	2	2	2	2	2	2	2	2	2	2	2	2	2	2	2	
1		2	1.020-1.2-5 11-03	СЕТКА КОСВ. АРМ. СКА-4	3	3	3	3	3	3	3	3	3	3	3	3	3	3	3	3	3	3	3	3	
11		3	1.020-1.2-5 02-01	СЕТКА С-4	3	3	3	3	3	3	3	3	3	3	3	3	3	3	3	3	3	3	3	3	
11		4	1.020-1.2-5 04-03	ИЗДЕЛИЕ ЗАКЛАДНОЕ МН-6	–	–	–	–	–	–	–	–	3	–	–	–	–	–	–	3	3				
			1.020-1.2-5 04-05	ИЗДЕЛИЕ ЗАКЛАДНОЕ МН-8	3	3	3	3	–	–	–	–	–	3	3	3	3	–	–	–	–	3	3	3	
			1.020-1.2-5 08-01	ИЗДЕЛИЕ ЗАКЛАДНОЕ МН-10	–	–	–	–	3	3	–	–	–	–	–	–	–	3							
			1.020-1.2-5 08-03	ИЗДЕЛИЕ ЗАКЛАДНОЕ МН-12	–	–	–	–	–	–	3	3	–	–	–	–	–	–	3						
12		5	1.020-1.2-5 06-102	СТЕРЖЕНЬ СВАРНОЙ СС-103	–	–	–	–	–	–	–	4													
			1.020-1.2-5 06-091	СТЕРЖЕНЬ СВАРНОЙ СС-92	–	–	–	–	–	–	–	–	–	–	–	4	–	4							
			1.020-1.2-5 06-138	СТЕРЖЕНЬ СВАРНОЙ СС-139	–	–	–	–	–	–	–	–	–	–	–	–	4								
			1.020-1.2-5 06-103	СТЕРЖЕНЬ СВАРНОЙ СС-104	–	–	–	–	–	–	–	–	–	–	–	–	–	–	–	4					
			1.020-1.2-5 06-092	СТЕРЖЕНЬ СВАРНОЙ СС-93	–	–	–	–	–	–	–	–	–	–	–	–	–	–	–	–	4				
			1.020-1.2-5 06-104	СТЕРЖЕНЬ СВАРНОЙ СС-105	–	–	–	–	–	–	–	–	–	–	–	–	–	–	–	–	–	4			
				ДЕТАЛИ:																				
12		6	1.020-1.2-5 05-090	СТЕРЖЕНЬ ОТДЕЛЬНЫЙ	4																			
			1.020-1.2-5 05-099	СТЕРЖЕНЬ ОТДЕЛЬНЫЙ	–	4																		
			1.020-1.2-5 05-096	СТЕРЖЕНЬ ОТДЕЛЬНЫЙ	–	–	4																	
			1.020-1.2-5 05-091	СТЕРЖЕНЬ ОТДЕЛЬНЫЙ	–	–	–	4	4	4	4													
			1.020-1.2-5 05-101	СТЕРЖЕНЬ ОТДЕЛЬНЫЙ																				
			1.020-1.2-5 05-092	СТЕРЖЕНЬ ОТДЕЛЬНЫЙ	–	–	–	–	–	–	–	–	4	4	4	–	–	–	4					
			1.020-1.2-5 05-093	СТЕРЖЕНЬ ОТДЕЛЬНЫЙ	–	–	–	–	–	–	–	–	4	–	–	–	–	–	–	4	–		4		
12		7	1.020-1.2-5 05-103	СТЕРЖЕНЬ ОТДЕЛЬНЫЙ	4																			
			1.020-1.2-5 05-068	СТЕРЖЕНЬ ОТДЕЛЬНЫЙ	–	4																		
			1.020-1.2-5 05-097	СТЕРЖЕНЬ ОТДЕЛЬНЫЙ	–	–	4	–	–	–	4													
			1.020-1.2-5 05-098	СТЕРЖЕНЬ ОТДЕЛЬНЫЙ	–	–	–	4																
			1.020-1.2-5 05-102	СТЕРЖЕНЬ ОТДЕЛЬНЫЙ	–	–	–	–	4															
			1.020-1.2-5 05-101	СТЕРЖЕНЬ ОТДЕЛЬНЫЙ	–	–	–	–	–	4	–	4												
			1.020-1.2-5 05-095	СТЕРЖЕНЬ ОТДЕЛЬНЫЙ	–	–	–	–	–	–	–	–	4	4										
			1.020-1.2-5 05-082	СТЕРЖЕНЬ ОТДЕЛЬНЫЙ	–	–	–	–	–	–	–	–	–	–	4									
			1.020-1.2-5 05-100	СТЕРЖЕНЬ ОТДЕЛЬНЫЙ	–	–	–	–	–	–	–	–	–	–	–	4	4							
			1.020-1.2-5 05-104	СТЕРЖЕНЬ ОТДЕЛЬНЫЙ	–	–	–	–	–	–	–	–	–	–	–	–	–	4						
			1.020-1.2-5 05-105	СТЕРЖЕНЬ ОТДЕЛЬНЫЙ	–	–	–	–	–	–	–	–	–	–	–	–	–	–	4					
			1.020-1.2-5 05-081	СТЕРЖЕНЬ ОТДЕЛЬНЫЙ	–	–	–	–	–	–	–	–	–	–	–	–	–	–	–	4	4			
			1.020-1.2-5 05-079	СТЕРЖЕНЬ ОТДЕЛЬНЫЙ	–	–	–	–	–	–	–	–	–	–	–	–	–	–	–	–	–	4		
			1.020-1.2-5 05-106	СТЕРЖЕНЬ ОТДЕЛЬНЫЙ	–	–	–	–	–	–	–	–	–	–	–	–	–	–	–	–	–	–	4	
			1.020-1.2-5 05-080	СТЕРЖЕНЬ ОТДЕЛЬНЫЙ	–	–	–	–	–	–	–	–	–	–	–	–	–	–	–	–	–	–	–	4
11		8	1.020-1.2-5 03-03	СТЕРЖЕНЬ ОТДЕЛЬНЫЙ	22	39	24	24	42	24	24	12	44	44	44	24	12	23	23	48	15	48	28	15	
11		9	1.020-1.2-5 03-04	СТЕРЖЕНЬ ОТДЕЛЬНЫЙ	17	–	18	18	–	18	18	30	–	–	–	–	–	–	–	–	33	–	19	33	
11		10	1.020-1.2-5 03-05	СТЕРЖЕНЬ ОТДЕЛЬНЫЙ	–	–	–	–	–	–	–	–	–	–	–	20	32	21	21						
11		11	1.020-1.2-5 03-06	СТЕРЖЕНЬ ОТДЕЛЬНЫЙ	4	4	4	4	4	4	4	4	4	4	4	4	4	4	4	4	4	4	4	4	

1.020-1.2-4 13

КАРКАС ПРОСТРАНСТВЕННЫЙ КП

СТАДИЯ	ЛИСТ	ЛИСТОВ
Р	1	5

ЦНИИЭП

17516 68

ЭПВЦ КиевЗНИИЭП | ОПЕРАТОР ТЛП КОРТ | ПОПОВ 25.12

ФОРМАТ	ЗОНА	ПОЗ.	ОБОЗНАЧЕНИЕ	НАИМЕНОВАНИЕ	КОЛ НА ИСПОЛН 1.020-1.2-4 13-																			ПРИМЕЧАНИЕ
					020	021	022	023	024	025	026	027	028	029	030	031	032	033	034	035	036	037	038	039	
				ДОКУМЕНТАЦИЯ:																					
12			1.020-1.2-4 13 СБ	СБОРОЧНЫЙ ЧЕРТЕЖ	*	*	*	*	*	*	*	*	*	*	*	*	*	*	*	*	*	*	*	*	
12			1.020-1.2-4 00У	УЗЛЫ	*	*	*	*	*	*	*	*	*	*	*	*	*	*	*	*	*	*	*	*	
12			1.020-1.2-4 00ПЗ	ПОЯСНИТЕЛЬНАЯ ЗАПИСКА	*	*	*	*	*	*	*	*	*	*	*	*	*	*	*	*	*	*	*	*	
				СБОРОЧНЫЕ ЕДИНИЦЫ:																					
11		1	1.020-1.2-5 11-01	СЕТКА КОСВ. АРМ. СКА-2	3	2	2	2	2	3	2	2	2	3	2	2	2	2	2	2	2	2	2	2	
11		2	1.020-1.2-5 11-03	СЕТКА КОСВ. АРМ. СКА-4	3	3	3	3	3	3	3	3	3	3	3	3	3	3	3	3	3	3	3	3	
11		3	1.020-1.2-5 02-01	СЕТКА С-4	3	3	3	3	3	3	3	3	3	3	3	3	3	3	3	3	3	3	3	3	
11		4	1.020-1.2-5 04-02	ИЗДЕЛИЕ ЗАКЛАДНОЕ МН-5	-	-	-	-	-	-	-	-	-	-	-	-	-	-	-	-	-	-	-	3	
			1.020-1.2-5 04-03	ИЗДЕЛИЕ ЗАКЛАДНОЕ МН-6	-	-	-	3	-	-	-	3													
			1.020-1.2-5 04-04	ИЗДЕЛИЕ ЗАКЛАДНОЕ МН-7	-	-	-	-	-	-	-	-	-	-	-	3	3	3	3						
			1.020-1.2-5 04-05	ИЗДЕЛИЕ ЗАКЛАДНОЕ МН-8	3	-	-	-	3	3	-	-	3	3											
			1.020-1.2-5 08	ИЗДЕЛИЕ ЗАКЛАДНОЕ МН-9	-	-	-	-	-	-	-	-	-	-	-	-	-	-	-	3	3				
			1.020-1.2-5 08-01	ИЗДЕЛИЕ ЗАКЛАДНОЕ МН-10	-	3																			
			1.020-1.2-5 08-02	ИЗДЕЛИЕ ЗАКЛАДНОЕ МН-11	-	-	-	-	-	-	-	-	-	-	-	-	-	-	-	-	-	3	3		
			1.020-1.2-5 08-03	ИЗДЕЛИЕ ЗАКЛАДНОЕ МН-12	-	-	3	-	-	-	3	-	-	-	3										
12		5	1.020-1.2-5 06-105	СТЕРЖЕНЬ СВАРНОЙ СС-106	4																				
			1.020-1.2-5 06-107	СТЕРЖЕНЬ СВАРНОЙ СС-108	-	-	-	4																	
			1.020-1.2-5 06-108	СТЕРЖЕНЬ СВАРНОЙ СС-109	-	-	-	-	4																
			1.020-1.2-5 06-139	СТЕРЖЕНЬ СВАРНОЙ СС-140	-	-	-	-	-	4															
			1.020-1.2-5 06-106	СТЕРЖЕНЬ СВАРНОЙ СС-107	-	-	-	-	-	-	4														
			1.020-1.2-5 06-110	СТЕРЖЕНЬ СВАРНОЙ СС-111	-	-	-	-	-	-	-	4													
			1.020-1.2-5 06-111	СТЕРЖЕНЬ СВАРНОЙ СС-112	-	-	-	-	-	-	-	-	4												
			1.020-1.2-5 06-112	СТЕРЖЕНЬ СВАРНОЙ СС-113	-	-	-	-	-	-	-	-	-	4											
			1.020-1.2-5 06-109	СТЕРЖЕНЬ СВАРНОЙ СС-110	-	-	-	-	-	-	-	-	-	-	4										
			1.020-1.2-5 06-102	СТЕРЖЕНЬ СВАРНОЙ СС-103	-	-	-	-	-	-	-	-	-	-	-	-	-	-	-	-	-	-	4		
				ДЕТАЛИ:																					
12		6	1.020-1.2-5 05-093	СТЕРЖЕНЬ ОТДЕЛЬНЫЙ	-	4	4																		
			1.020-1.2-5 05-090	СТЕРЖЕНЬ ОТДЕЛЬНЫЙ	-	-	-	-	-	-	-	-	-	-	-	4									
			1.020-1.2-5 05-099	СТЕРЖЕНЬ ОТДЕЛЬНЫЙ	-	-	-	-	-	-	-	-	-	-	-	-	4								
			1.020-1.2-5 05-096	СТЕРЖЕНЬ ОТДЕЛЬНЫЙ	-	-	-	-	-	-	-	-	-	-	-	-	-	4							
			1.020-1.2-5 05-091	СТЕРЖЕНЬ ОТДЕЛЬНЫЙ	-	-	-	-	-	-	-	-	-	-	-	-	-	-	4	4	4	4			
			1.020-1.2-5 05-092	СТЕРЖЕНЬ ОТДЕЛЬНЫЙ	-	-	-	-	-	-	-	-	-	-	-	-	-	-	-	-	-	-	-	4	
12		7	1.020-1.2-5 05-081	СТЕРЖЕНЬ ОТДЕЛЬНЫЙ	4																				
			1.020-1.2-5 05-079	СТЕРЖЕНЬ ОТДЕЛЬНЫЙ	-	4																			
			1.020-1.2-5 05-106	СТЕРЖЕНЬ ОТДЕЛЬНЫЙ	-	-	4																		
			1.020-1.2-5 05-108	СТЕРЖЕНЬ ОТДЕЛЬНЫЙ	-	-	-	4																	
			1.020-1.2-5 05-109	СТЕРЖЕНЬ ОТДЕЛЬНЫЙ	-	-	-	-	4																
			1.020-1.2-5 05-083	СТЕРЖЕНЬ ОТДЕЛЬНЫЙ	-	-	-	-	-	4															
			1.020-1.2-5 05-105	СТЕРЖЕНЬ ОТДЕЛЬНЫЙ	-	-	-	-	-	-	4														
			1.020-1.2-5 05-084	СТЕРЖЕНЬ ОТДЕЛЬНЫЙ	-	-	-	-	-	-	-	4													
			1.020-1.2-5 05-111	СТЕРЖЕНЬ ОТДЕЛЬНЫЙ	-	-	-	-	-	-	-	-	4	4											
			1.020-1.2-5 05-110	СТЕРЖЕНЬ ОТДЕЛЬНЫЙ	-	-	-	-	-	-	-	-	-	-	4										
			1.020-1.2-5 05-103	СТЕРЖЕНЬ ОТДЕЛЬНЫЙ	-	-	-	-	-	-	-	-	-	-	-	4									
			1.020-1.2-5 05-068	СТЕРЖЕНЬ ОТДЕЛЬНЫЙ	-	-	-	-	-	-	-	-	-	-	-	-	4								
			1.020-1.2-5 05-097	СТЕРЖЕНЬ ОТДЕЛЬНЫЙ	-	-	-	-	-	-	-	-	-	-	-	-	-	4	-	-	-	4			
			1.020-1.2-5 05-098	СТЕРЖЕНЬ ОТДЕЛЬНЫЙ	-	-	-	-	-	-	-	-	-	-	-	-	-	-	4						

ВЗАМ. ИНВ.№ | ПОДП. И ДАТА | ИНВ. № ПОДЛ

ФОРМАТ	ЗОНА	ПОЗ	ОБОЗНАЧЕНИЕ	НАИМЕНОВАНИЕ	КОЛ НА ИСПОЛН 1.020-1.2-4 13-																			ПРИМЕЧАНИЕ
					020	021	022	023	024	025	026	027	028	029	030	031	032	033	034	035	036	037	038	039	
			1.020-1.2-5 05-102	СТЕРЖЕНЬ ОТДЕЛЬНЫЙ	-	-	-	-	-	-	-	-	-	-	-	-	-	-	-	4					
			1.020-1.2-5 05-101	СТЕРЖЕНЬ ОТДЕЛЬНЫЙ	-	-	-	-	-	-	-	-	-	-	-	-	-	-	-	-	4	-	4		
			1.020-1.2-5 05-095	СТЕРЖЕНЬ ОТДЕЛЬНЫЙ	-	-	-	-	-	-	-	-	-	-	-	-	-	-	-	-	-	-	-	4	
11		8	1.020-1.2-5 03-03	СТЕРЖЕНЬ ОТДЕЛЬНЫЙ	-	47	28	18	18	-	18	-	-	-	18	22	39	24	24	42	24	24	12	44	
11		9	1.020-1.2-5 03-04	СТЕРЖЕНЬ ОТДЕЛЬНЫЙ	14	-	19	35	-	17	16	57	17	16	16	17	-	18	18	-	18	18	30		
11		10	1.020-1.2-5 03-05	СТЕРЖЕНЬ ОТДЕЛЬНЫЙ	33	-	-	-	35	35	19	-	40	40	23										
11		11	1.020-1.2-5 03-06	СТЕРЖЕНЬ ОТДЕЛЬНЫЙ	4	4	4	4	4	4	4	4	4	4	4	4	4	4	4	4	4	4	4	4	

ФОРМАТ	ЗОНА	ПОЗ	ОБОЗНАЧЕНИЕ	НАИМЕНОВАНИЕ	КОЛ НА ИСПОЛН 1.020-1.2-4 13-																			ПРИМЕЧАНИЕ
					040	041	042	043	044	045	046	047	048	049	050	051	052	053	054	055	056	057	058	059	
				ДОКУМЕНТАЦИЯ:																				
12			1.020-1.2-4 13 СВ	СБОРОЧНЫЙ ЧЕРТЕЖ	*	*	*	*	*	*	*	*	*	*	*	*	*	*	*	*	*	*	*	
12			1.020-1.2-4 00У	УЗЛЫ	*	*	*	*	*	*	*	*	*	*	*	*	*	*	*	*	*	*	*	
12			1.020-1.2-4 00ПЗ	ПОЯСНИТЕЛЬНАЯ ЗАПИСКА	*	*	*	*	*	*	*	*	*	*	*	*	*	*	*	*	*	*	*	
				СБОРОЧНЫЕ ЕДИНИЦЫ:																				
11		1	1.020-1.2-5 11-01	СЕТКА КОСВ. АРМ. СКА-2	2	2	2	2	2	2	2	2	2	2	2	3	2	2	2	2	3	2	2	2	
11		2	1.020-1.2-5 11-03	СЕТКА КОСВ. АРМ. СКА-4	3	3	3	3	3	3	3	3	3	3	3	3	3	3	3	3	3	3	3	3	
11		3	1.020-1.2-5 02-01	СЕТКА С-4	3	3	3	3	3	3	3	3	3	3	3	3	3	3	3	3	3	3	3	3	
11		4	1.020-1.2-5 04-02	ИЗДЕЛИЕ ЗАКЛАДНОЕ МН-5	–	–	–	–	–	–	3	3	–	–	–	–	–	–	3	–	–	3			
			1.020-1.2-5 04-04	ИЗДЕЛИЕ ЗАКЛАДНОЕ МН-7	3	3	3	3	–	–	–	–	3	3	3	3	–	–	–	3	3	–	–	3	
			1.020-1.2-5 08	ИЗДЕЛИЕ ЗАКЛАДНОЕ МН-9	–	–	–	–	3	–	–	–	–	–	–	–	3								
			1.020-1.2-5 08-02	ИЗДЕЛИЕ ЗАКЛАДНОЕ МН-11	–	–	–	–	–	3	–	–	–	–	–	–	–	3	–	–	–	3			
12		5	1.020-1.2-5 06-091	СТЕРЖЕНЬ СВАРНОЙ СС-92	–	–	4	–	4																
			1.020-1.2-5 06-138	СТЕРЖЕНЬ СВАРНОЙ СС-139	–	–	–	4																	
			1.020-1.2-5 06-103	СТЕРЖЕНЬ СВАРНОЙ СС-104	–	–	–	–	–	–	–	4													
			1.020-1.2-5 06-092	СТЕРЖЕНЬ СВАРНОЙ СС-93	–	–	–	–	–	–	–	–	4												
			1.020-1.2-5 06-104	СТЕРЖЕНЬ СВАРНОЙ СС-105	–	–	–	–	–	–	–	–	–	–	4										
			1.020-1.2-5 06-105	СТЕРЖЕНЬ СВАРНОЙ СС-106	–	–	–	–	–	–	–	–	–	–	–	4									
			1.020-1.2-5 06-107	СТЕРЖЕНЬ СВАРНОЙ СС-108	–	–	–	–	–	–	–	–	–	–	–	–	–	–	4						
			1.020-1.2-5 06-108	СТЕРЖЕНЬ СВАРНОЙ СС-109	–	–	–	–	–	–	–	–	–	–	–	–	–	–	–	4					
			1.020-1.2-5 06-139	СТЕРЖЕНЬ СВАРНОЙ СС-140	–	–	–	–	–	–	–	–	–	–	–	–	–	–	–	–	4				
			1.020-1.2-5 06-106	СТЕРЖЕНЬ СВАРНОЙ СС-107	–	–	–	–	–	–	–	–	–	–	–	–	–	–	–	–	–	4			
			1.020-1.2-5 06-110	СТЕРЖЕНЬ СВАРНОЙ СС-111	–	–	–	–	–	–	–	–	–	–	–	–	–	–	–	–	–	–	4		
			1.020-1.2-5 06-111	СТЕРЖЕНЬ СВАРНОЙ СС-112	–	–	–	–	–	–	–	–	–	–	–	–	–	–	–	–	–	–	–	4	
				ДЕТАЛИ:																				
12		6	1.020-1.2-5 05-092	СТЕРЖЕНЬ ОТДЕЛЬНЫЙ	4	4	–	–	–	4															
			1.020-1.2-5 05-093	СТЕРЖЕНЬ ОТДЕЛЬНЫЙ	–	–	–	–	–	–	4	–	–	4	–	–	4	4							
12		7	1.020-1.2-5 05-095	СТЕРЖЕНЬ ОТДЕЛЬНЫЙ	4																			
			1.020-1.2-5 05-082	СТЕРЖЕНЬ ОТДЕЛЬНЫЙ	–	4																			
			1.020-1.2-5 05-100	СТЕРЖЕНЬ ОТДЕЛЬНЫЙ	–	–	4	4																	
			1.020-1.2-5 05-104	СТЕРЖЕНЬ ОТДЕЛЬНЫЙ	–	–	–	–	4																
			1.020-1.2-5 05-105	СТЕРЖЕНЬ ОТДЕЛЬНЫЙ	–	–	–	–	–	4	–	–	–	–	–	–	–	–	–	–	–	4			
			1.020-1.2-5 05-081	СТЕРЖЕНЬ ОТДЕЛЬНЫЙ	–	–	–	–	–	–	4	4	–	–	–	4									
			1.020-1.2-5 05-079	СТЕРЖЕНЬ ОТДЕЛЬНЫЙ	–	–	–	–	–	–	–	–	4	–	–	–	4								
			1.020-1.2-5 05-106	СТЕРЖЕНЬ ОТДЕЛЬНЫЙ	–	–	–	–	–	–	–	–	–	4	–	–	–	4							
			1.020-1.2-5 05-080	СТЕРЖЕНЬ ОТДЕЛЬНЫЙ	–	–	–	–	–	–	–	–	–	–	4										
			1.020-1.2-5 05-108	СТЕРЖЕНЬ ОТДЕЛЬНЫЙ	–	–	–	–	–	–	–	–	–	–	–	–	–	–	4						
			1.020-1.2-5 05-109	СТЕРЖЕНЬ ОТДЕЛЬНЫЙ	–	–	–	–	–	–	–	–	–	–	–	–	–	–	–	4					
			1.020-1.2-5 05-083	СТЕРЖЕНЬ ОТДЕЛЬНЫЙ	–	–	–	–	–	–	–	–	–	–	–	–	–	–	–	–	4				
			1.020-1.2-5 05-084	СТЕРЖЕНЬ ОТДЕЛЬНЫЙ	–	–	–	–	–	–	–	–	–	–	–	–	–	–	–	–	–	4			
			1.020-1.2-5 05-111	СТЕРЖЕНЬ ОТДЕЛЬНЫЙ	–	–	–	–	–	–	–	–	–	–	–	–	–	–	–	–	–	–	4		
11		8	1.020-1.2-5 03-03	СТЕРЖЕНЬ ОТДЕЛЬНЫЙ	44	44	24	12	23	23	48	15	48	28	15	–	47	28	18	18	–	18			
11		9	1.020-1.2-5 03-04	СТЕРЖЕНЬ ОТДЕЛЬНЫЙ	–	–	–	–	–	–	–	33	–	19	33	14	–	19	35	–	17	16	57	17	
11		10	1.020-1.2-5 03-05	СТЕРЖЕНЬ ОТДЕЛЬНЫЙ	–	–	20	32	21	21	–	–	–	–	–	33	–	–	–	35	35	19	–	40	
11		11	1.020-1.2-5 03-06	СТЕРЖЕНЬ ОТДЕЛЬНЫЙ	4	4	4	4	4	4	4	4	4	4	4	4	4	4	4	4	4	4	4	4	

ЭПВЦ КиевЗНИИЭП
ОПЕРАТОР ТЛП КОРТ Попов

ИНВ. № ПОДЛ. | ПОДП. И ДАТА | ВЗАМ. ИНВ. №

ФОРМАТ	ЗОНА	ПОЗ	ОБОЗНАЧЕНИЕ	НАИМЕНОВАНИЕ	КОЛ НА ИСПОЛН 1.020-1.2-4 13-																		ПРИМЕЧАНИЕ
					060	061	062	063	064	065	066	067	068	069	070	071	072	073	074	075	076	077		
				ДОКУМЕНТАЦИЯ:																			
12			1.020-1.2-4 13 СБ	СБОРОЧНЫЙ ЧЕРТЕЖ	*	*	*	*	*	*	*	*	*	*	*	*	*	*	*	*	*	*	
12			1.020-1.2-4 00У	УЗЛЫ	*	*	*	*	*	*	*	*	*	*	*	*	*	*	*	*	*	*	
12			1.020-1.2-4 00ПЗ	ПОЯСНИТЕЛЬНАЯ ЗАПИСКА	*	*	*	*	*	*	*	*	*	*	*	*	*	*	*	*	*	*	
				СБОРОЧНЫЕ ЕДИНИЦЫ:																			
11		1	1.020-1.2-5 11-01	СЕТКА КОСВ. АРМ. СКА-2	3	2	2	2	2	2	2	2	2	2	2	3	2	2	3	2	3	2	
11		2	1.020-1.2-5 11-03	СЕТКА КОСВ. АРМ. СКА-4	3	3	3	3	3	3	3	3	3	3	3	3	3	3	3	3	3	3	
11		3	1.020-1.2-5 02-01	СЕТКА С-4	3	3	3	3	3	3	3	3	3	3	3	3	3	3	3	3	3	3	
11		4	1.020-1.2-5 04-04	ИЗДЕЛИЕ ЗАКЛАДНОЕ МН-7	3																		
			1.020-1.2-5 08-02	ИЗДЕЛИЕ ЗАКЛАДНОЕ МН-11	–	3																	
12		5	1.020-1.2-5 06-112	СТЕРЖЕНЬ СВАРНОЙ СС-113	4	–	–	–	–	–	–	–	–	–	–	–	–	–	–	4		
			1.020-1.2-5 06-109	СТЕРЖЕНЬ СВАРНОЙ СС-110	–	4	–	–	–	–	–	–	–	–	–	–	–	–	–	–	4		
			1.020-1.2-5 06-092	СТЕРЖЕНЬ СВАРНОЙ СС-93	–	–	–	–	–	–	–	–	–	4									
			1.020-1.2-5 06-104	СТЕРЖЕНЬ СВАРНОЙ СС-105	–	–	–	–	–	–	–	–	–	–	4								
			1.020-1.2-5 06-105	СТЕРЖЕНЬ СВАРНОЙ СС-106	–	–	–	–	–	–	–	–	–	–	–	4							
			1.020-1.2-5 06-139	СТЕРЖЕНЬ СВАРНОЙ СС-140	–	–	–	–	–	–	–	–	–	–	–	–	–	–	4				
			1.020-1.2-5 06-106	СТЕРЖЕНЬ СВАРНОЙ СС-107	–	–	–	–	–	–	–	–	–	–	–	–	–	–	–	4			
				ДЕТАЛИ:																			
12		6	1.020-1.2-5 05-099	СТЕРЖЕНЬ ОТДЕЛЬНЫЙ	–	–	4																
			1.020-1.2-5 05-096	СТЕРЖЕНЬ ОТДЕЛЬНЫЙ	–	–	–	4															
			1.020-1.2-5 05-091	СТЕРЖЕНЬ ОТДЕЛЬНЫЙ	–	–	–	–	4	4													
			1.020-1.2-5 05-092	СТЕРЖЕНЬ ОТДЕЛЬНЫЙ	–	–	–	–	–	–	4	4											
			1.020-1.2-5 05-093	СТЕРЖЕНЬ ОТДЕЛЬНЫЙ	–	–	–	–	–	–	–	–	4	–	–	–	4	4					
12		7	1.020-1.2-5 05-111	СТЕРЖЕНЬ ОТДЕЛЬНЫЙ	4	–	–	–	–	–	–	–	–	–	–	–	–	–	–	–	4		
			1.020-1.2-5 05-110	СТЕРЖЕНЬ ОТДЕЛЬНЫЙ	–	4	–	–	–	–	–	–	–	–	–	–	–	–	–	–	–	4	
			1.020-1.2-5 05-068	СТЕРЖЕНЬ ОТДЕЛЬНЫЙ	–	–	4																
			1.020-1.2-5 05-097	СТЕРЖЕНЬ ОТДЕЛЬНЫЙ	–	–	–	4	–	4													
			1.020-1.2-5 05-102	СТЕРЖЕНЬ ОТДЕЛЬНЫЙ	–	–	–	–	4														
			1.020-1.2-5 05-082	СТЕРЖЕНЬ ОТДЕЛЬНЫЙ	–	–	–	–	–	–	4												
			1.020-1.2-5 05-105	СТЕРЖЕНЬ ОТДЕЛЬНЫЙ	–	–	–	–	–	–	–	4	–	–	–	–	–	–	–	4			
			1.020-1.2-5 05-081	СТЕРЖЕНЬ ОТДЕЛЬНЫЙ	–	–	–	–	–	–	–	–	4	–	–	4							
			1.020-1.2-5 05-079	СТЕРЖЕНЬ ОТДЕЛЬНЫЙ	–	–	–	–	–	–	–	–	–	4	–	–	4						
			1.020-1.2-5 05-080	СТЕРЖЕНЬ ОТДЕЛЬНЫЙ	–	–	–	–	–	–	–	–	–	–	4								
			1.020-1.2-5 05-106	СТЕРЖЕНЬ ОТДЕЛЬНЫЙ	–	–	–	–	–	–	–	–	–	–	–	–	–	4					
			1.020-1.2-5 05-083	СТЕРЖЕНЬ ОТДЕЛЬНЫЙ	–	–	–	–	–	–	–	–	–	–	–	–	–	–	4				
11		8	1.020-1.2-5 03-03	СТЕРЖЕНЬ ОТДЕЛЬНЫЙ	–	18	39	24	42	24	44	23	48	48	15	–	47	28	–	18	–	18	
11		9	1.020-1.2-5 03-04	СТЕРЖЕНЬ ОТДЕЛЬНЫЙ	16	16	–	18	–	18	–	–	–	–	33	14	–	19	17	16	16	16	
11		10	1.020-1.2-5 03-05	СТЕРЖЕНЬ ОТДЕЛЬНЫЙ	40	23	–	–	–	–	–	21	–	–	–	33	–	–	35	19	40	23	
11		11	1.020-1.2-5 03-06	СТЕРЖЕНЬ ОТДЕЛЬНЫЙ	4	4	4	4	4	4	4	4	4	4	4	4	4	4	4	4	4	4	

ЭПВЦ КиевЗНИИЭП | ОПЕРАТОР ТПП КОРТ ПОПОВ

РИС. 1

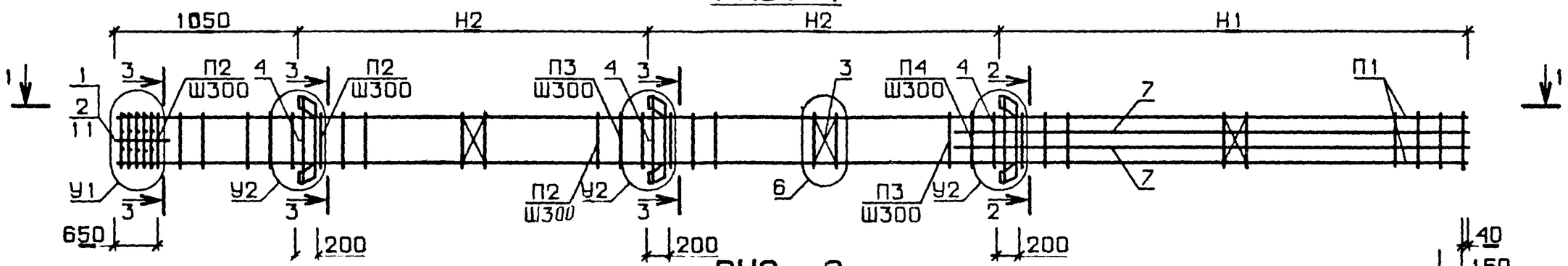

РИС. 2

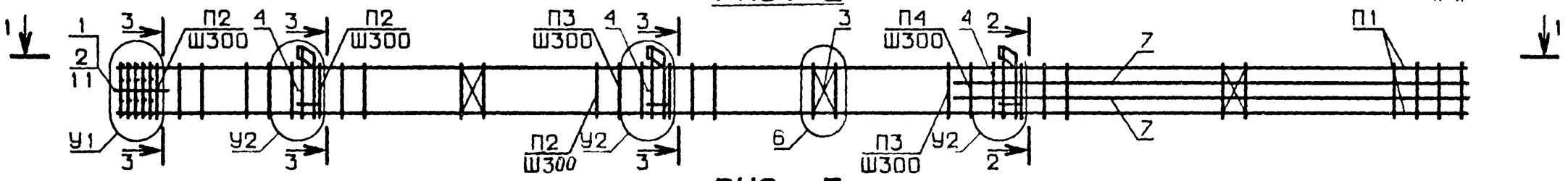

РИС. 3

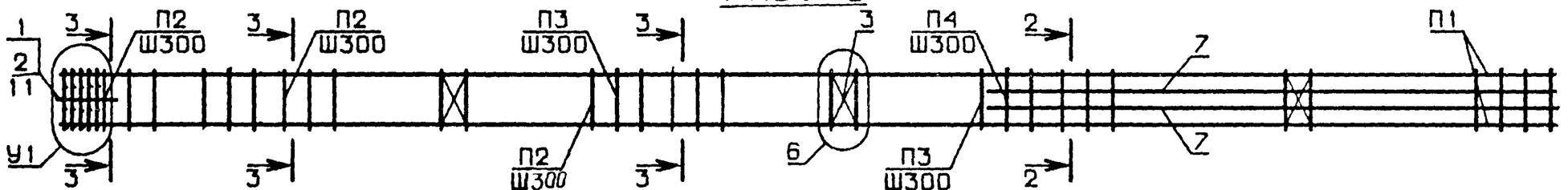

1-1

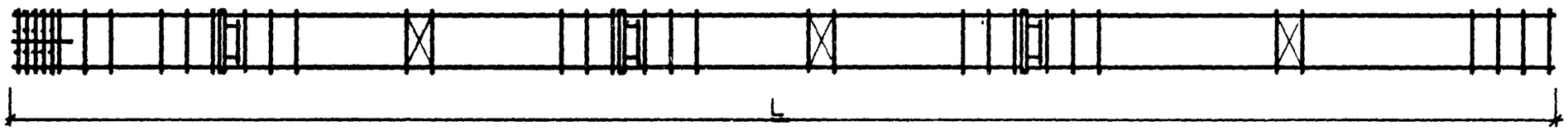

N УЗЛА	N ДОКУМЕНТА
2	1.020-1.2-4 ООУ ЛИСТ 1
3	ЛИСТ 2
4	ЛИСТ 1
5	ЛИСТ 2
6	ЛИСТ 1
7	ЛИСТ 3
9	ЛИСТ 3
15	ЛИСТ 2
17	ЛИСТ 2

2-2

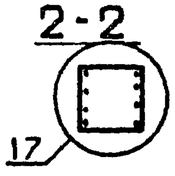

3-3

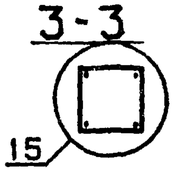

НАЧ. ОТД.	Волынский		24.IV
Н.КОНТР	Ларионова		24.IV
ГИП	Григорьев		24.IV
РУК. ГР.	Колдашева		23.IV
РУК. ГР.	Никонорова		23.IV
ПРОВЕРИЛ	Сливина		23.IV
РАЗРАБ.	Степанова		20.IV

1.020-1.2-4 13 ОБ

КАРКАС ПРОСТРАНСТВЕННЫЙ КП

СТАДИЯ	МАССА	МАСШТАБ
Р	СМ ТАБЛ	

ЛИСТ 1 ЛИСТОВ 4

ЦНИИЭП торгово бытовых зданий и туристских комплексов

ВЗАМ. ИНВ.№ | ПОДПИСЬ И ДАТА | ИНВ.№ПОДЛ.

ОБОЗНАЧЕНИЕ	МАРКА	РИС.	L	Н1	Н2	У1	У2	П1	П2	П3	П4	МАССА
1.020-1.2-4 13	КП-549	1	11640	3990	3300	7	2	6	8	8	9	317.2
-001	КП-550	1	11640	3990	3300	7	2	6	8	8	8	304.3
-002	КП-551	1	12540	4290	3600	7	2	6	8	8	9	340.7
-003	КП-552	1	12540	4290	3600	7	2	6	8	8	9	333.9
-004	КП-553	1	12540	4290	3600	7	4	6	8	8	8	323.8
-005	КП-554	1	12540	4290	3600	7	4	6	8	8	9	393.1
-006	КП-555	1	12540	4290	3600	7	4	6	8	8	9	367.5
-007	КП-556	1	12540	4290	3600	7	4	5	8	9	9	549.1
-008	КП-557	1	13440	5190	3600	7	2	6	8	8	8	281.0
-009	КП-558	1	13440	5190	3600	7	2	6	8	8	8	301.7
-010	КП-559	1	13440	5190	3600	7	2	6	8	8	8	313.7
-011	КП-560	1	13440	5190	3600	7	2	5	8	8	10	472.8
-012	КП-561	1	13440	5190	3600	7	2	5	8	10	10	677.1
-013	КП-562	1	13440	5190	3600	7	4	5	8	8	10	546.9
-014	КП-563	1	13440	5190	3600	7	4	6	8	8	10	494.0
-015	КП-564	1	14340	4890	4200	7	2	6	8	8	8	288.1
-016	КП-565	1	14340	4890	4200	7	2	5	8	9	9	444.9
-017	КП-566	1	14340	4890	4200	7	2	5	8	8	8	272.8
-018	КП-567	1	14340	4890	4200	7	2	6	8	8	9	364.9
-019	КП-568	1	14340	4890	4200	7	2	5	8	9	9	438.7
-020	КП-569	1	14340	4890	4200	9	2	5	9	10	10	591.4
-021	КП-570	1	14340	4890	4200	7	4	6	8	8	8	350.1
-022	КП-571	1	14340	4890	4200	7	4	6	8	8	9	417.7
-023	КП-572	1	15840	5190	4800	7	2	5	8	9	9	539.6
-024	КП-573	1	15840	5190	4800	7	2	5	8	10	10	752.9
-025	КП-574	1	15840	5190	4800	9	2	5	9	10	10	723.8

В ТАБЛИЦЕ ИСПОЛНЕНИЙ РАЗМЕРЫ ПРИВЕДЕНЫ В мм,
МАССА В кг

17516 74

ОБОЗНАЧЕНИЕ	МАРКА	РИС.	L	Н1	Н2	У1	У2	П1	П2	П3	П4	МАССА
1.020-1.2-4 13-026	КП-575	1	15840	5190	4800	7	4	5	8	9	10	696.6
-027	КП-576	1	17040	6390	4800	7	2	5	9	9	9	622.1
-028	КП-577	1	17040	6390	4800	7	2	5	9	10	10	864.2
-029	КП-578	1	17040	6390	4800	9	2	5	9	10	10	830.4
-030	КП-579	1	17040	6390	4800	7	4	5	8	9	10	821.0
-031	КП-580	2	11640	3990	3300	7	3	6	8	8	9	292.2
-032	КП-581	2	11640	3990	3300	7	3	6	8	8	8	278.3
-033	КП-582	2	12540	4290	3600	7	3	6	8	8	9	314.7
-034	КП-583	2	12540	4290	3600	7	3	6	8	8	9	308.9
-035	КП-584	2	12540	4290	3600	7	5	6	8	8	8	296.5
-036	КП-585	2	12540	4290	3600	7	5	6	8	8	9	365.8
-037	КП-586	2	12540	4290	3600	7	5	6	8	8	9	336.9
-038	КП-587	2	12540	4290	3600	7	5	5	8	9	9	518.4
-039	КП-588	2	13440	5190	3600	7	3	6	8	8	8	258.7
-040	КП-589	2	13440	5190	3600	7	3	6	8	8	8	275.7
-041	КП-590	2	13440	5190	3600	7	3	6	8	8	8	287.7
-042	КП-591	2	13440	5190	3600	7	3	5	8	8	10	246.7
-043	КП-592	2	13440	5190	3600	7	3	5	8	10	10	651.1
-044	КП-593	2	13440	5190	3600	7	5	5	8	8	10	519.6
-045	КП-594	2	13440	5190	3600	7	5	6	8	8	10	463.3
-046	КП-595	2	14340	4890	4200	7	3	6	8	8	8	265.8
-047	КП-596	2	14340	4890	4200	7	3	5	8	9	9	422.6
-048	КП-597	2	14340	4890	4200	7	3	5	8	8	8	246.8
-049	КП-598	2	14340	4890	4200	7	3	6	8	8	9	338.9
-050	КП-599	2	14340	4890	4200	7	3	5	8	9	9	412.7
-051	КП-600	2	14340	4890	4200	9	3	5	9	10	10	565.4

ОБОЗНАЧЕНИЕ	МАРКА	РИС.	L	Н1	Н2	У1	У2	П1	П2	П3	П4	МАССА
1.020-1.2-4 13-052	КП-601	2	14340	4890	4200	7	5	6	8	8	8	322.8
-053	КП-602	2	14340	4890	4200	7	5	6	8	8	9	387.0
-054	КП-603	2	15840	5190	4800	7	3	5	8	9	9	517.3
-055	КП-604	2	15840	5190	4800	7	3	5	8	10	10	752.6
-056	КП-605	2	15840	5190	4800	9	3	5	9	10	10	697.8
-057	КП-606	2	15840	5190	4800	7	5	5	8	9	10	665.9
-058	КП-607	2	17040	6390	4800	7	3	5	9	9	9	599.9
-059	КП-608	2	17040	6390	4800	7	3	5	9	10	10	838.1
-060	КП-609	2	17040	6390	4800	9	3	5	9	10	10	804.3
-061	КП-610	2	17040	6390	4800	7	5	5	8	9	10	790.3
-062	КП-611	3	11640	3990	3300	7	-	6	8	8	8	221.3
-063	КП-612	3	12540	4290	3600	7	-	6	8	8	9	258.3
-064	КП-613	3	12540	4290	3600	7	-	6	8	8	8	211.0
-065	КП-614	3	12540	4290	3600	7	-	6	8	8	9	241.8
-066	КП-615	3	13440	5190	3600	7	-	6	8	8	8	231.3
-067	КП-616	3	13440	5190	3600	7	-	6	8	8	10	358.8
-068	КП-617	3	14340	4890	4200	7	-	6	8	8	8	226.3
-069	КП-618	3	14340	4890	4200	7	-	5	8	8	8	190.4
-070	КП-619	3	14340	4890	4200	7	-	5	8	9	9	356.3
-071	КП-620	3	14340	4890	4200	9	-	5	9	10	10	509.0
-072	КП-621	3	14340	4890	4200	7	-	6	8	8	8	237.4
-073	КП-622	3	14340	4890	4200	7	-	6	8	8	9	282.5
-074	КП-623	3	15840	5190	4800	9	-	5	9	10	10	641.4
-075	КП-624	3	15840	5190	4800	7	-	5	8	9	10	561.4
-076	КП-625	3	17040	6390	4800	9	-	5	9	10	10	747.9
-077	КП-626	3	17040	6390	4800	7	-	5	8	9	10	685.8

ЭПВЦ КиевЗНИИЭП | ОПЕРАТОР ТЛП КОРТ | ПОПОВ

ФОРМАТ	ЗОНА	ПОЗ.	ОБОЗНАЧЕНИЕ	НАИМЕНОВАНИЕ	КОЛ НА ИСПОЛН. 1.020-1.2-4 14-																			ПРИМЕЧАНИЕ
					–	001	002	003	004	005	006	007	008	009	010	011	012	013	014	015	016	017	018	019	
				ДОКУМЕНТАЦИЯ:																				
12			1.020-1.2-4 14 СВ	СВОРОЧНЫЙ ЧЕРТЕЖ	*	*	*	*	*	*	*	*	*	*	*	*	*	*	*	*	*	*	*	
12			1.020-1.2-4 00У	УЗЛЫ	*	*	*	*	*	*	*	*	*	*	*	*	*	*	*	*	*	*	*	
12			1.020-1.2-4 00ПЗ	ПОЯСНИТЕЛЬНАЯ ЗАПИСКА	*	*	*	*	*	*	*	*	*	*	*	*	*	*	*	*	*	*	*	
				СВОРОЧНЫЕ ЕДИНИЦЫ:																				
11		1	1.020-1.2-5 11-01	СЕТКА КОСВ. АРМ. СКА-2	5	5	5	5	5	5	5	5	4	5	2	3	5	3	3	5	5	5	5	5
11		2	1.020-1.2-5 11-03	СЕТКА КОСВ. АРМ. СКА-4	3	3	3	3	3	3	3	3	3	3	3	3	3	3	3	3	3	3	3	3
11		3	1.020-1.2-5 02-01	СЕТКА С-4	3	3	3	3	3	3	3	3	3	3	3	3	3	3	3	3	3	3	3	3
11		4	1.020-1.2-5 04-02	ИЗДЕЛИЕ ЗАКЛАДНОЕ МН-5	–	–	–	–	–	–	–	–	–	–	–	–	–	–	–	3	–	–	–	3
			1.020-1.2-5 04-03	ИЗДЕЛИЕ ЗАКЛАДНОЕ МН-6	3	–	–	–	3															
			1.020-1.2-5 04-04	ИЗДЕЛИЕ ЗАКЛАДНОЕ МН-7	–	–	–	–	–	–	–	–	–	–	–	–	–	–	–	–	3			
			1.020-1.2-5 04-05	ИЗДЕЛИЕ ЗАКЛАДНОЕ МН-8	–	3	–	–	–	3	–	–	3											
			1.020-1.2-5 08	ИЗДЕЛИЕ ЗАКЛАДНОЕ МН-9	–	–	–	–	–	–	–	–	–	–	–	–	–	1	–	–	–	3		
			1.020-1.2-5 08-01	ИЗДЕЛИЕ ЗАКЛАДНОЕ МН-10	–	–	3	–	–	–	3	–	–	3	–	–	–	3	3					
			1.020-1.2-5 08-02	ИЗДЕЛИЕ ЗАКЛАДНОЕ МН-11	–	–	–	–	–	–	–	–	–	–	–	–	–	–	–	–	–	–	3	
			1.020-1.2-5 08-03	ИЗДЕЛИЕ ЗАКЛАДНОЕ МН-12	–	–	–	3	–	–	–	3	–	–	3	3	3							
12		5	1.020-1.2-5 06-114	СТЕРЖЕНЬ СВАРНОЙ СС-115	–	–	–	–	–	–	–	–	4											
			1.020-1.2-5 06-115	СТЕРЖЕНЬ СВАРНОЙ СС-116	–	–	–	–	–	–	–	–	–	–	–	4								
			1.020-1.2-5 06-116	СТЕРЖЕНЬ СВАРНОЙ СС-117	–	–	–	–	–	–	–	–	–	–	–	–	–	4						
			1.020-1.2-5 06-118	СТЕРЖЕНЬ СВАРНОЙ СС-119	–	–	–	–	–	–	–	–	–	–	–	–	–	–	4					
12		6	1.020-1.2-5 06-113	СТЕРЖЕНЬ СВАРНОЙ СС-114	–	–	–	–	–	–	–	–	–	–	4									
			1.020-1.2-5 06-079	СТЕРЖЕНЬ СВАРНОЙ СС-80	–	–	–	–	–	–	–	–	–	–	–	4								
			1.020-1.2-5 06-117	СТЕРЖЕНЬ СВАРНОЙ СС-118	–	–	–	–	–	–	–	–	–	–	–	–	–	4						
			1.020-1.2-5 06-119	СТЕРЖЕНЬ СВАРНОЙ СС-120	–	–	–	–	–	–	–	–	–	–	–	–	–	–	4					
				ДЕТАЛИ:																				
12		7	1.020-1.2-5 05-112	СТЕРЖЕНЬ ОТДЕЛЬНЫЙ	4	4	4	4	–	–	–	–	–	–	–	–	–	–	–	4	4	4	4	
			1.020-1.2-5 05-114	СТЕРЖЕНЬ ОТДЕЛЬНЫЙ	–	–	–	–	4	4	4	4	–	–	–	–	–	–	–	–	–	–	–	4
			1.020-1.2-5 05-117	СТЕРЖЕНЬ ОТДЕЛЬНЫЙ	–	–	–	–	–	–	–	–	–	4	–	–	4							
12		8	1.020-1.2-5 05-113	СТЕРЖЕНЬ ОТДЕЛЬНЫЙ	4	4	4	4	–	–	–	–	–	–	–	–	–	–	–	4	4	4	4	
			1.020-1.2-5 05-115	СТЕРЖЕНЬ ОТДЕЛЬНЫЙ	–	–	–	–	4	4	4	4	–	–	–	–	–	–	–	–	–	–	–	4
			1.020-1.2-5 05-087	СТЕРЖЕНЬ ОТДЕЛЬНЫЙ	–	–	–	–	–	–	–	–	4	4	–	–	4							
			1.020-1.2-5 05-116	СТЕРЖЕНЬ ОТДЕЛЬНЫЙ	–	–	–	–	–	–	–	–	–	–	4									
11		9	1.020-1.2-5 03-03	СТЕРЖЕНЬ ОТДЕЛЬНЫЙ	–	–	–	–	–	–	–	–	–	–	15									
11		10	1.020-1.2-5 03-04	СТЕРЖЕНЬ ОТДЕЛЬНЫЙ	–	–	–	–	–	–	–	–	–	–	14	28	–	17	16					
11		11	1.020-1.2-5 03-05	СТЕРЖЕНЬ ОТДЕЛЬНЫЙ	41	41	41	41	44	44	44	44	48	47	19	19	47	35	40	41	41	41	41	44
11		12	1.020-1.2-5 03-06	СТЕРЖЕНЬ ОТДЕЛЬНЫЙ	4	4	4	4	4	4	4	4	4	4	4	4	4	4	4	4	4	4	4	4

ИНВ.№ ПОДЛ. | ПОДП. И ДАТА | ВЗАМ. ИНВ. №

НАЧ.ОТД	Волынский		24.III
Н.КОНТР	Ларионова		24.III
ГИП	Григорьев		24.III
РУК. ГР.	Колдашева		23.III
РУК. ГР.	Никонорова		23.III
ПРОВЕРИЛ	Сайбина		23.III
РАЗРАБ	Степанова		20.II

1.020-1.2-4 14

КАРКАС ПРОСТРАНСТВЕННЫЙ КП

СТАДИЯ	ЛИСТ	ЛИСТОВ
Р	1	2

ЦНИИЭП торгово бытовых зданий и туристских комплексов

17516 77

ФОРМАТ 12

ФОРМАТ	ЗОНА	ПОЗ.	ОБОЗНАЧЕНИЕ	НАИМЕНОВАНИЕ	КОЛ НА ИСПОЛН 1.020-1.2-4 14-											ПРИМЕЧАНИЕ
					020	021	022	023	024	025	026	027	028	029	030	
				ДОКУМЕНТАЦИЯ:												
12			1.020-1.2-4 14 СБ	СБОРОЧНЫЙ ЧЕРТЕЖ	*	*	*	*	*	*	*	*	*	*	*	
12			1.020-1.2-4 00У	УЗЛЫ	*	*	*	*	*	*	*	*	*	*	*	
12			1.020-1.2-4 00ПЗ	ПОЯСНИТЕЛЬНАЯ ЗАПИСКА	*	*	*	*	*	*	*	*	*	*	*	
				СБОРОЧНЫЕ ЕДИНИЦЫ:												
11		1	1.020-1.2-5 11-01	СЕТКА КОСВ. АРМ. СКА-2	5	5	5	4	5	2	3	5	3	3	2	
11		2	1.020-1.2-5 11-03	СЕТКА КОСВ. АРМ. СКА-4	3	3	3	3	3	3	3	3	3	3	3	
11		3	1.020-1.2-5 02-01	СЕТКА С-4	3	3	3	3	3	3	3	3	3	3	3	
11		4	1.020-1.2-5 04-04	ИЗДЕЛИЕ ЗАКЛАДНОЕ МН-7	3	–	–	3								
			1.020-1.2-5 08	ИЗДЕЛИЕ ЗАКЛАДНОЕ МН-9	–	3	–	–	3	–	–	–	3	3		
			1.020-1.2-5 08-02	ИЗДЕЛИЕ ЗАКЛАДНОЕ МН-11	–	–	3	–	–	3	3	3				
12		5	1.020-1.2-5 06-114	СТЕРЖЕНЬ СВАРНОЙ СС-115	–	–	–	4								
			1.020-1.2-5 06-115	СТЕРЖЕНЬ СВАРНОЙ СС-116	–	–	–	–	–	–	4					
			1.020-1.2-5 06-116	СТЕРЖЕНЬ СВАРНОЙ СС-117	–	–	–	–	–	–	–	–	4			
			1.020-1.2-5 06-118	СТЕРЖЕНЬ СВАРНОЙ СС-119	–	–	–	–	–	–	–	–	–	4		
12		6	1.020-1.2-5 06-113	СТЕРЖЕНЬ СВАРНОЙ СС-114	–	–	–	–	–	4	–	–	–	–	4	
			1.020-1.2-5 06-079	СТЕРЖЕНЬ СВАРНОЙ СС-80	–	–	–	–	–	–	4					
			1.020-1.2-5 06-117	СТЕРЖЕНЬ СВАРНОЙ СС-118	–	–	–	–	–	–	–	–	4			
			1.020-1.2-5 06-119	СТЕРЖЕНЬ СВАРНОЙ СС-120	–	–	–	–	–	–	–	–	–	4		
				ДЕТАЛИ:												
12		7	1.020-1.2-5 05-114	СТЕРЖЕНЬ ОТДЕЛЬНЫЙ	4	4	4									
			1.020-1.2-5 05-117	СТЕРЖЕНЬ ОТДЕЛЬНЫЙ	–	–	–	–	4	–	–	4				
12		8	1.020-1.2-5 05-115	СТЕРЖЕНЬ ОТДЕЛЬНЫЙ	4	4	4									
			1.020-1.2-5 05-087	СТЕРЖЕНЬ ОТДЕЛЬНЫЙ	–	–	–	4	4	–	–	4				
			1.020-1.2-5 05-116	СТЕРЖЕНЬ ОТДЕЛЬНЫЙ	–	–	–	–	–	4	–	–	–	–	4	
11		9	1.020-1.2-5 03-03	СТЕРЖЕНЬ ОТДЕЛЬНЫЙ	–	–	–	–	–	15	–	–	–	–	15	
11		10	1.020-1.2-5 03-04	СТЕРЖЕНЬ ОТДЕЛЬНЫЙ	–	–	–	–	–	14	28	–	17	16	14	
11		11	1.020-1.2-5 03-05	СТЕРЖЕНЬ ОТДЕЛЬНЫЙ	44	44	44	48	47	19	19	47	35	40	19	
11		12	1.020-1.2-5 03-06	СТЕРЖЕНЬ ОТДЕЛЬНЫЙ	4	4	4	4	4	4	4	4	4	4	4	

ЭПВЦ КиевЗНИИЭП
ОПЕРАТОР ТЛП КОРТ
ПОПОВ

РИС. 1

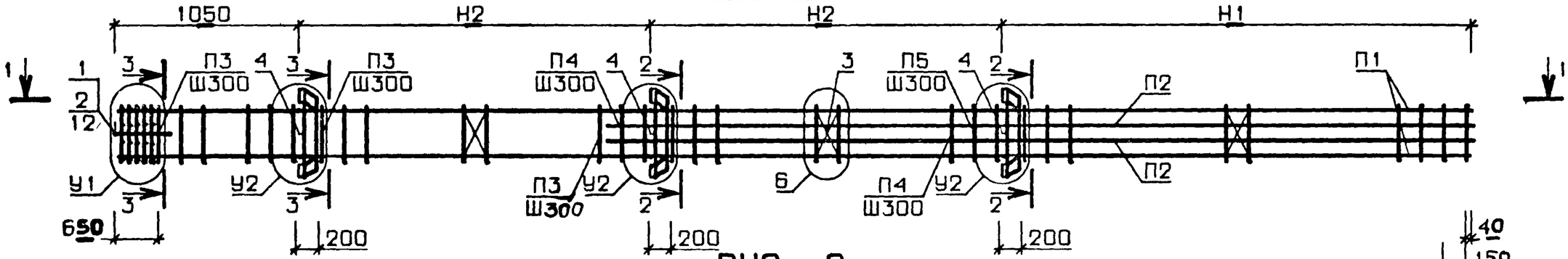

РИС. 2

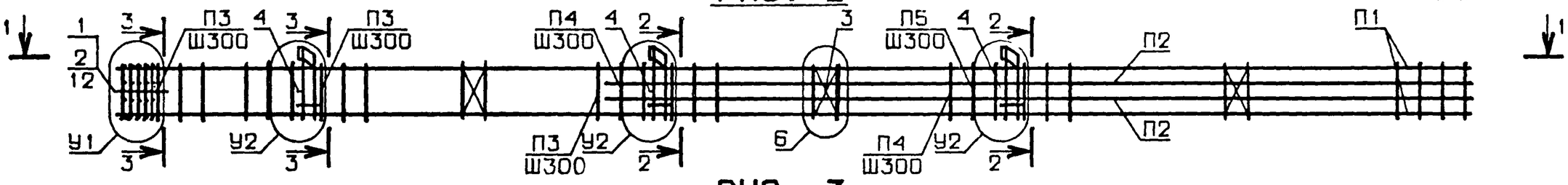

РИС. 3

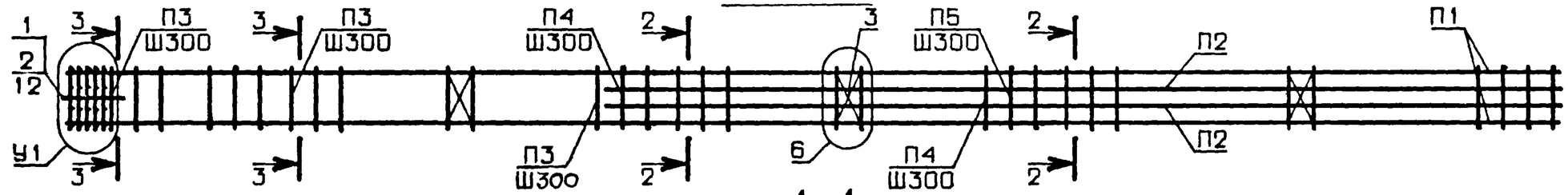

1 - 1

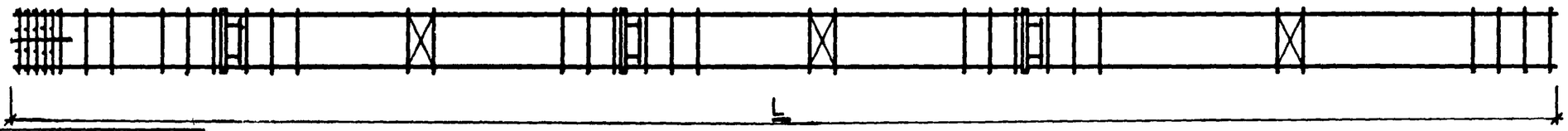

N УЗЛА	N ДОКУМЕНТА
2	1.020-1.2-4 ООУ ЛИСТ 1
3	ЛИСТ 2
4	ЛИСТ 1
5	ЛИСТ 2
6	ЛИСТ 1
7	ЛИСТ 3
9	ЛИСТ 3
11	ЛИСТ 3
13	ЛИСТ 3
15	ЛИСТ 2
17	ЛИСТ 2

2-2

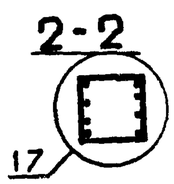

3-3

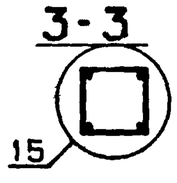

НАЧ. ОТД.	Волынский	24.III
Н.КОНТР	Карионова	24.III
ГИП	Григорев	24.III
РУК. ГР.	Колдашева	23.III
РУК. ГР.	Никонорова	23.III
ПРОВЕРИЛ	Сливина	23.III
РАЗРАБ.	Степанова	20.III

1.020-1.2-4 14 СБ

КАРКАС ПРОСТРАНСТВЕННЫЙ КП

СТАДИЯ	МАССА	МАСШТАБ
Р	СМ ТАБЛ	
ЛИСТ 1	ЛИСТОВ 2	

ЦНИИЭП торгово-бытовых зданий и туристских комплексов

17516 79 ФОРМАТ А2

ВЗАМ. ИНВ.№ | ПОДПИСЬ И ДАТА | ИНВ №ПОДЛ

ОБОЗНАЧЕНИЕ	МАРКА	РИС.	L	Н1	Н2	У1	У2	П1	П2	П3	П4	П5	МАССА
1.020-1.2-4 14	КП-627	1	12540	4290	3600	13	2	7	8	11	11	11	952.7
-001	КП-628	1	12540	4290	3600	13	2	7	8	11	11	11	973.3
-002	КП-629	1	12540	4290	3600	13	4	7	8	11	11	11	1001.8
-003	КП-630	1	12540	4290	3600	13	4	7	8	11	11	11	1025.6
-004	КП-631	1	13440	5190	3600	13	2	7	8	11	11	11	1025.6
-005	КП-632	1	13440	5190	3600	13	2	7	8	11	11	11	1046.4
-006	КП-633	1	13440	5190	3600	13	4	7	8	11	11	11	1076.3
-007	КП-634	1	13440	5190	3600	13	4	7	8	11	11	11	1100.5
-008	КП-635	1	14340	4890	4200	11	2	5	8	11	11	11	1066.2
-009	КП-636	1	14340	4890	4200	13	4	7	8	11	11	11	1134.6
-010	КП-637	1	14340	4890	4200	7	4	6	8	9	10	11	602.5
-011	КП-638	1	14340	4890	4200	9	4	5	6	10	10	11	923.8
-012	КП-639	1	14340	4890	4200	13	4	7	8	11	11	11	1156.8
-013	КП-640	1	15840	5190	4800	9	4	5	6	10	11	11	976.0
-014	КП-641	1	17040	6390	4800	9	4	5	6	10	11	11	1060.9
-015	КП-642	2	12540	4290	3600	13	3	7	8	11	11	11	930.3
-016	КП-643	2	12540	4290	3600	13	3	7	8	11	11	11	947.3
-017	КП-644	2	12540	4290	3600	13	5	7	8	11	11	11	976.3
-018	КП-645	2	12540	4290	3600	13	5	7	8	11	11	11	995.4
-019	КП-646	2	13440	5190	3600	13	3	7	8	11	11	11	1003.9
-020	КП-647	2	13440	5190	3600	13	3	7	8	11	11	11	1020.0
-021	КП-648	2	13440	5190	3600	13	5	7	8	11	11	11	1049.7
-022	КП-649	2	13440	5190	3600	13	5	7	8	11	11	11	1067.5
-023	КП-650	2	14340	4890	4200	11	3	5	8	11	11	11	1040.6
-024	КП-651	2	14340	4890	4200	13	5	7	8	11	11	11	1106.9
-025	КП-652	2	14340	4890	4200	7	5	6	8	9	10	11	571.80
-026	КП-653	2	14340	4890	4200	9	5	5	6	10	10	11	893.1
-027	КП-654	2	14340	4890	4200	13	5	7	8	11	11	11	1125.8
-028	КП-655	2	15840	5190	4800	9	5	5	6	10	11	11	948.7
-029	КП-656	2	17040	6390	4800	9	5	5	6	10	11	11	1033.0
-030	КП-657	3	14340	4890	4200	7	-	8	6	9	10	11	467.2

В ТАБЛИЦЕ ИСПОЛНЕНИЙ РАЗМЕРЫ ПРИВЕДЕНЫ В мм,
МАССА В кг

ФОРМАТ	ЗОНА	ПОЗ.	ОБОЗНАЧЕНИЕ	НАИМЕНОВАНИЕ	КОЛ НА ИСПОЛН. 1.020-1.2-4 15-																			ПРИМЕЧАНИЕ
						001	002	003	004	005	006	007	008	009	010	011	012	013	014	015	016	017	018	019	
				ДОКУМЕНТАЦИЯ:																					
12			1.020-1.2-4 15 СБ	СБОРОЧНЫЙ ЧЕРТЕЖ	*	*	*	*	*	*	*	*	*	*	*	*	*	*	*	*	*	*	*	*	
12			1.020-1.2-4 00У	УЗЛЫ	*	*	*	*	*	*	*	*	*	*	*	*	*	*	*	*	*	*	*	*	
12			1.020-1.2-4 00ПЗ	ПОЯСНИТЕЛЬНАЯ ЗАПИСКА	*	*	*	*	*	*	*	*	*	*	*	*	*	*	*	*	*	*	*	*	
				СБОРОЧНЫЕ ЕДИНИЦЫ:																					
11		1	1.020-1.2-5 11-01	СЕТКА КОСВ. АРМ. СКА-2	2	2	2	3	3	4	5	2	2	3	3	2	2	3	3	3	4	5	2	2	
11		2	1.020-1.2-5 11-03	СЕТКА КОСВ. АРМ. СКА-4	3	3	3	3	3	3	3	3	3	3	3	3	3	3	3	3	3	3	3	3	
11		3	1.020-1.2-5 02-01	СЕТКА С-4	3	3	3	3	3	3	3	3	3	3	3	3	3	3	3	3	3	3	3	3	
11		4	1.020-1.2-5 04-03	ИЗДЕЛИЕ ЗАКЛАДНОЕ МН-6	3	3	3	3	3	3	3	–	–	–	–	3	3	3	3	3	3	3	3		
12		5	1.020-1.2-5 04-05	ИЗДЕЛИЕ ЗАКЛАДНОЕ МН-8	–	–	–	–	–	–	–	3	3	3	3	–	–	–	–	–	–	–	3	3	
			1.020-1.2-5 06-120	СТЕРЖЕНЬ СВАРНОЙ СС-121	–	–	4																		
				ДЕТАЛИ:																					
12		7	1.020-1.2-5 05-090	СТЕРЖЕНЬ ОТДЕЛЬНЫЙ	4	4	–	–	–	–	–	4													
			1.020-1.2-5 05-119	СТЕРЖЕНЬ ОТДЕЛЬНЫЙ	–	–	–	4																	
			1.020-1.2-5 05-125	СТЕРЖЕНЬ ОТДЕЛЬНЫЙ	–	–	–	–	4	–	–	–	–	4	4										
			1.020-1.2-5 05-120	СТЕРЖЕНЬ ОТДЕЛЬНЫЙ	–	–	–	–	–	4															
			1.020-1.2-5 05-121	СТЕРЖЕНЬ ОТДЕЛЬНЫЙ	–	–	–	–	–	–	4														
			1.020-1.2-5 05-099	СТЕРЖЕНЬ ОТДЕЛЬНЫЙ	–	–	–	–	–	–	–	–	4												
			1.020-1.2-5 05-091	СТЕРЖЕНЬ ОТДЕЛЬНЫЙ	–	–	–	–	–	–	–	–	–	–	–	4	4	–	–	–	–	–	–	4	
			1.020-1.2-5 05-129	СТЕРЖЕНЬ ОТДЕЛЬНЫЙ	–	–	–	–	–	–	–	–	–	–	–	–	–	4	4						
			1.020-1.2-5 05-130	СТЕРЖЕНЬ ОТДЕЛЬНЫЙ	–	–	–	–	–	–	–	–	–	–	–	–	–	–	–	4					
			1.020-1.2-5 05-131	СТЕРЖЕНЬ ОТДЕЛЬНЫЙ	–	–	–	–	–	–	–	–	–	–	–	–	–	–	–	–	4				
			1.020-1.2-5 05-112	СТЕРЖЕНЬ ОТДЕЛЬНЫЙ	–	–	–	–	–	–	–	–	–	–	–	–	–	–	–	–	–	4			
			1.020-1.2-5 05-096	СТЕРЖЕНЬ ОТДЕЛЬНЫЙ	–	–	–	–	–	–	–	–	–	–	–	–	–	–	–	–	–	–	4		
12	8		1.020-1.2-5 05-118	СТЕРЖЕНЬ ОТДЕЛЬНЫЙ	2	–	–	–	2																
			1.020-1.2-5 05-047	СТЕРЖЕНЬ ОТДЕЛЬНЫЙ	–	2	–	2	–	2	–	–	2	2											
			1.020-1.2-5 05-124	СТЕРЖЕНЬ ОТДЕЛЬНЫЙ	–	–	2																		
			1.020-1.2-5 05-122	СТЕРЖЕНЬ ОТДЕЛЬНЫЙ	–	–	–	–	–	–	2														
			1.020-1.2-5 05-086	СТЕРЖЕНЬ ОТДЕЛЬНЫЙ	–	–	–	–	–	–	–	2	–	–	2										
			1.020-1.2-5 05-127	СТЕРЖЕНЬ ОТДЕЛЬНЫЙ	–	–	–	–	–	–	–	–	–	–	–	2	–	2	–	2					
			1.020-1.2-5 05-128	СТЕРЖЕНЬ ОТДЕЛЬНЫЙ	–	–	–	–	–	–	–	–	–	–	–	–	2	–	2	–	2	–	2		
			1.020-1.2-5 05-132	СТЕРЖЕНЬ ОТДЕЛЬНЫЙ	–	–	–	–	–	–	–	–	–	–	–	–	–	–	–	–	–	2			
			1.020-1.2-5 05-113	СТЕРЖЕНЬ ОТДЕЛЬНЫЙ	–	–	–	–	–	–	–	–	–	–	–	–	–	–	–	–	–	–	–	2	
12	9		1.020-1.2-5 05-070	СТЕРЖЕНЬ ОТДЕЛЬНЫЙ	2	–	–	–	2																
			1.020-1.2-5 05-043	СТЕРЖЕНЬ ОТДЕЛЬНЫЙ	–	2	–	2	–	2	–	–	2	2											
			1.020-1.2-5 05-068	СТЕРЖЕНЬ ОТДЕЛЬНЫЙ	–	–	2																		
			1.020-1.2-5 05-123	СТЕРЖЕНЬ ОТДЕЛЬНЫЙ	–	–	–	–	–	–	2														
			1.020-1.2-5 05-126	СТЕРЖЕНЬ ОТДЕЛЬНЫЙ	–	–	–	–	–	–	–	2	–	–	2										
			1.020-1.2-5 05-097	СТЕРЖЕНЬ ОТДЕЛЬНЫЙ	–	–	–	–	–	–	–	–	–	–	–	2	–	2	–	2					
			1.020-1.2-5 05-101	СТЕРЖЕНЬ ОТДЕЛЬНЫЙ	–	–	–	–	–	–	–	–	–	–	–	–	2	–	2	–	2	–	2		
			1.020-1.2-5 05-133	СТЕРЖЕНЬ ОТДЕЛЬНЫЙ	–	–	–	–	–	–	–	–	–	–	–	–	–	–	–	–	–	2			
			1.020-1.2-5 05-134	СТЕРЖЕНЬ ОТДЕЛЬНЫЙ	–	–	–	–	–	–	–	–	–	–	–	–	–	–	–	–	–	–	–	2	
11	10		1.020-1.2-5 03-03	СТЕРЖЕНЬ ОТДЕЛЬНЫЙ	11	11	–	10	–	–	–	11	22	–	10	12	12	–	–	–	–	–	12	12	
11	11		1.020-1.2-5 03-04	СТЕРЖЕНЬ ОТДЕЛЬНЫЙ	28	28	39	28	38	–	–	–	17	39	–	30	30	41	41	41	–	–	30		
11	12		1.020-1.2-5 03-05	СТЕРЖЕНЬ ОТДЕЛЬНЫЙ	–	–	–	–	–	38	38	28	–	–	28	–	–	–	–	–	41	41	–	30	
11	13		1.020-1.2-5 03-06	СТЕРЖЕНЬ ОТДЕЛЬНЫЙ	4	4	4	4	4	4	4	4	4	4	4	4	4	4	4	4	4	4	4	4	

НАЧ.ОТД.	Волынский		24.III
Н.КОНТР	Ларионова		24.III
ГИП	Пригорев		24.III
РУК. ГР.	Колдашева		23.III
РУК. ГР	Никонорова		23.III
ПРОВЕРИЛ	Сливина		23.III
РАЗРАБ.	Степанова		20.III

1.020-1.2-4 15

КАРКАС ПРОСТРАНСТВЕННЫЙ КП

СТАДИЯ	ЛИСТ	ЛИСТОВ
Р	1	5

ЦНИИЭП торгово бытовых зданий и туристских комплексов

ИНВ.№ ПОДЛ. | ПОДП. И ДАТА | ВЗАМ.ИНВ.№

ЭПВЦ КиевЗНИИЭП | ОПЕРАТОР | ТИП КОРТ | ПРОВЕР

17516 81

ФОРМАТ 12

ФОРМАТ	ЗОНА	ПОЗ.	ОБОЗНАЧЕНИЕ	НАИМЕНОВАНИЕ	КОЛ НА ИСПОЛН 1.020-1.2-4 15-																				ПРИМЕЧАНИЕ
					020	021	022	023	024	025	026	027	028	029	030	031	032	033	034	035	036	037	038	039	
				ДОКУМЕНТАЦИЯ:																					
12			1.020-1.2-4 15 СВ	СВОРОЧНЫЙ ЧЕРТЕЖ	*	*	*	*	*	*	*	*	*	*	*	*	*	*	*	*	*	*	*	*	
12			1.020-1.2-4 00У	УЗЛЫ	*	*	*	*	*	*	*	*	*	*	*	*	*	*	*	*	*	*	*	*	
12			1.020-1.2-4 00ПЗ	ПОЯСНИТЕЛЬНАЯ ЗАПИСКА	*	*	*	*	*	*	*	*	*	*	*	*	*	*	*	*	*	*	*	*	
				СВОРОЧНЫЕ ЕДИНИЦЫ:																					
11		1	1.020-1.2-5 11-01	СЕТКА КОСВ. АРМ. СКА-2	3	3	2	2	3	2	2	2	2	3	2	3	2	2	2	3	3	4	5	2	
11		2	1.020-1.2-5 11-03	СЕТКА КОСВ. АРМ. СКА-4	3	3	3	3	3	3	3	3	3	3	3	3	3	3	3	3	3	3	3	3	
11		3	1.020-1.2-5 02-01	СЕТКА С-4.	3	3	3	3	3	3	3	3	3	3	3	3	3	3	3	3	3	3	3	3	
11		4	1.020-1.2-5 04-02	ИЗДЕЛИЕ ЗАКЛАДНОЕ МН-5	–	–	–	–	–	–	–	–	–	–	–	–	3	3	3	3	3	3	3		
			1.020-1.2-5 04-04	ИЗДЕЛИЕ ЗАКЛАДНОЕ МН-7	–	–	–	–	–	–	–	–	–	–	–	–	–	–	–	–	–	–	–	3	
			1.020-1.2-5 04-05	ИЗДЕЛИЕ ЗАКЛАДНОЕ МН-8	3	3	–	–	–	–	–	–	–	–	3										
			1.020-1.2-5 08-01	ИЗДЕЛИЕ ЗАКЛАДНОЕ МН-10	–	–	3	–	–	3	3	–	–	–	–	3									
			1.020-1.2-5 08-03	ИЗДЕЛИЕ ЗАКЛАДНОЕ МН-12	–	–	–	3	3	–	–	3	3	3											
12		5	1.020-1.2-5 06-121	СТЕРЖЕНЬ СВАРНОЙ СС-122	–	–	4																		
			1.020-1.2-5 06-122	СТЕРЖЕНЬ СВАРНОЙ СС-123	–	–	–	–	4																
			1.020-1.2-5 06-126	СТЕРЖЕНЬ СВАРНОЙ СС-127	–	–	–	–	–	–	4														
			1.020-1.2-5 06-125	СТЕРЖЕНЬ СВАРНОЙ СС-126	–	–	–	–	–	–	–	4													
			1.020-1.2-5 06-124	СТЕРЖЕНЬ СВАРНОЙ СС-125	–	–	–	–	–	–	–	–	4												
			1.020-1.2-5 06-127	СТЕРЖЕНЬ СВАРНОЙ СС-128	–	–	–	–	–	–	–	–	–	4											
			1.020-1.2-5 06-120	СТЕРЖЕНЬ СВАРНОЙ СС-121	–	–	–	–	–	–	–	–	–	–	–	–	–	–	4						
12		6	1.020-1.2-5 06-123	СТЕРЖЕНЬ СВАРНОЙ СС-124	–	–	–	–	2																
				ДЕТАЛИ:																					
12		7	1.020-1.2-5 05-130	СТЕРЖЕНЬ ОТДЕЛЬНЫЙ	4	4																			
			1.020-1.2-5 05-091	СТЕРЖЕНЬ ОТДЕЛЬНЫЙ	–	–	–	4																	
			1.020-1.2-5 05-092	СТЕРЖЕНЬ ОТДЕЛЬНЫЙ	–	–	–	–	–	4															
			1.020-1.2-5 05-116	СТЕРЖЕНЬ ОТДЕЛЬНЫЙ	–	–	–	–	–	–	–	–	–	–	4										
			1.020-1.2-5 05-137	СТЕРЖЕНЬ ОТДЕЛЬНЫЙ	–	–	–	–	–	–	–	–	–	–	–	4									
			1.020-1.2-5 05-090	СТЕРЖЕНЬ ОТДЕЛЬНЫЙ	–	–	–	–	–	–	–	–	–	–	–	–	4	4	–	–	–	–	–	4	
			1.020-1.2-5 05-119	СТЕРЖЕНЬ ОТДЕЛЬНЫЙ	–	–	–	–	–	–	–	–	–	–	–	–	–	–	–	4					
			1.020-1.2-5 05-125	СТЕРЖЕНЬ ОТДЕЛЬНЫЙ	–	–	–	–	–	–	–	–	–	–	–	–	–	–	–	–	4				
			1.020-1.2-5 05-120	СТЕРЖЕНЬ ОТДЕЛЬНЫЙ	–	–	–	–	–	–	–	–	–	–	–	–	–	–	–	–	–	4			
			1.020-1.2-5 05-121	СТЕРЖЕНЬ ОТДЕЛЬНЫЙ	–	–	–	–	–	–	–	–	–	–	–	–	–	–	–	–	–	–	4		
12		8	1.020-1.2-5 05-128	СТЕРЖЕНЬ ОТДЕЛЬНЫЙ	2																				
			1.020-1.2-5 05-113	СТЕРЖЕНЬ ОТДЕЛЬНЫЙ	–	2	2																		
			1.020-1.2-5 05-132	СТЕРЖЕНЬ ОТДЕЛЬНЫЙ	–	–	–	2																	
			1.020-1.2-5 05-135	СТЕРЖЕНЬ ОТДЕЛЬНЫЙ	–	–	–	–	–	2															
			1.020-1.2-5 05-115	СТЕРЖЕНЬ ОТДЕЛЬНЫЙ	–	–	–	–	–	–	2	–	2	2											
			1.020-1.2-5 05-136	СТЕРЖЕНЬ ОТДЕЛЬНЫЙ	–	–	–	–	–	–	–	2													
			1.020-1.2-5 05-087	СТЕРЖЕНЬ ОТДЕЛЬНЫЙ	–	–	–	–	–	–	–	–	–	–	2	2									
			1.020-1.2-5 05-118	СТЕРЖЕНЬ ОТДЕЛЬНЫЙ	–	–	–	–	–	–	–	–	–	–	–	–	2	–	–	–	2				
			1.020-1.2-5 05-047	СТЕРЖЕНЬ ОТДЕЛЬНЫЙ	–	–	–	–	–	–	–	–	–	–	–	–	–	2	–	2	–	2			
			1.020-1.2-5 05-124	СТЕРЖЕНЬ ОТДЕЛЬНЫЙ	–	–	–	–	–	–	–	–	–	–	–	–	–	–	2						
			1.020-1.2-5 05-122	СТЕРЖЕНЬ ОТДЕЛЬНЫЙ	–	–	–	–	–	–	–	–	–	–	–	–	–	–	–	–	–	–	2		
			1.020-1.2-5 05-086	СТЕРЖЕНЬ ОТДЕЛЬНЫЙ	–	–	–	–	–	–	–	–	–	–	–	–	–	–	–	–	–	–	–	2	
12		9	1.020-1.2-5 05-101	СТЕРЖЕНЬ ОТДЕЛЬНЫЙ	2																				
			1.020-1.2-5 05-134	СТЕРЖЕНЬ ОТДЕЛЬНЫЙ	–	2	2	–	2																
			1.020-1.2-5 05-133	СТЕРЖЕНЬ ОТДЕЛЬНЫЙ	–	–	–	2																	

ФОРМАТ	ЗОНА	ПОЗ.	ОБОЗНАЧЕНИЕ	НАИМЕНОВАНИЕ	КОЛ НА ИСПОЛН 1.020-1.2-4 15-																				ПРИМЕЧАНИЕ
					020	021	022	023	024	025	026	027	028	029	030	031	032	033	034	035	036	037	038	039	
			1.020-1.2-5 05-109	СТЕРЖЕНЬ ОТДЕЛЬНЫЙ	–	–	–	–	–	2															
			1.020-1.2-5 05-104	СТЕРЖЕНЬ ОТДЕЛЬНЫЙ	–	–	–	–	–	–	2	–	2	2											
			1.020-1.2-5 05-105	СТЕРЖЕНЬ ОТДЕЛЬНЫЙ	–	–	–	–	–	–	–	2													
			1.020-1.2-5 05-078	СТЕРЖЕНЬ ОТДЕЛЬНЫЙ	–	–	–	–	–	–	–	–	–	–	2	2									
			1.020-1.2-5 05-070	СТЕРЖЕНЬ ОТДЕЛЬНЫЙ	–	–	–	–	–	–	–	–	–	–	–	–	2	–	–	–	2				
			1.020-1.2-5 05-043	СТЕРЖЕНЬ ОТДЕЛЬНЫЙ	–	–	–	–	–	–	–	–	–	–	–	–	–	2	–	2	–	2			
			1.020-1.2-5 05-068	СТЕРЖЕНЬ ОТДЕЛЬНЫЙ	–	–	–	–	–	–	–	–	–	–	–	–	–	–	2						
			1.020-1.2-5 05-123	СТЕРЖЕНЬ ОТДЕЛЬНЫЙ	–	–	–	–	–	–	–	–	–	–	–	–	–	–	–	–	–	–	2		
			1.020-1.2-5 05-126	СТЕРЖЕНЬ ОТДЕЛЬНЫЙ	–	–	–	–	–	–	–	–	–	–	–	–	–	–	–	–	–	–	–	2	
11		10	1.020-1.2-5 03-03	СТЕРЖЕНЬ ОТДЕЛЬНЫЙ	–	12	–	12	–	12	12	12	12	–	15	–	11	11	–	10	–	–	–	11	
11		11	1.020-1.2-5 03-04	СТЕРЖЕНЬ ОТДЕЛЬНЫЙ	41	–	12	–	11	32	–	–	–	11	–	15	28	28	39	28	38				
11		12	1.020-1.2-5 03-05	СТЕРЖЕНЬ ОТДЕЛЬНЫЙ	–	29	30	30	30	–	32	32	32	32	33	33	–	–	–	–	–	38	38	38	
11		13	1.020-1.2-5 03-06	СТЕРЖЕНЬ ОТДЕЛЬНЫЙ	4	4	4	4	4	4	4	4	4	4	4	4	4	4	4	4	4	4	4	4	

ГПП КОРТ

КиевЗНИИЭП

17516 83 ФОРМАТ 12

ФОРМАТ	ЗОНА	ПОЗ.	ОБОЗНАЧЕНИЕ	НАИМЕНОВАНИЕ	КОЛ НА ИСПОЛН 1.020-1.2-4 15-																			ПРИМЕЧАНИЕ
					040	041	042	043	044	045	046	047	048	049	050	051	052	053	054	055	056	057	058	059	
				ДОКУМЕНТАЦИЯ:																					
12			1.020-1.2-4 15 СВ	СБОРОЧНЫЙ ЧЕРТЕЖ	*	*	*	*	*	*	*	*	*	*	*	*	*	*	*	*	*	*	*	*	
12			1.020-1.2-4 00У	УЗЛЫ	*	*	*	*	*	*	*	*	*	*	*	*	*	*	*	*	*	*	*	*	
12			1.020-1.2-4 00ПЗ	ПОЯСНИТЕЛЬНАЯ ЗАПИСКА	*	*	*	*	*	*	*	*	*	*	*	*	*	*	*	*	*	*	*	*	
				СБОРОЧНЫЕ ЕДИНИЦЫ:																					
11		1	1.020-1.2-5 11-01	СЕТКА КОСВ. АРМ. СКА-2	2	3	3	2	2	3	3	3	4	5	2	2	3	3	2	2	3	2	2	2	
11		2	1.020-1.2-5 11-03	СЕТКА КОСВ. АРМ. СКА-4	3	3	3	3	3	3	3	3	3	3	3	3	3	3	3	3	3	3	3	3	
11		3	1.020-1.2-5 02-01	СЕТКА С-4	3	3	3	3	3	3	3	3	3	3	3	3	3	3	3	3	3	3	3	3	
11		4	1.020-1.2-5 04-02	ИЗДЕЛИЕ ЗАКЛАДНОЕ МН-5	–	–	–	3	3	3	3	3	3	3											
			1.020-1.2-5 04-04	ИЗДЕЛИЕ ЗАКЛАДНОЕ МН-7	3	3	3	–	–	–	–	–	–	–	3	3	3	3							
			1.020-1.2-5 08	ИЗДЕЛИЕ ЗАКЛАДНОЕ МН-9	–	–	–	–	–	–	–	–	–	–	–	–	–	–	3	–	–	3	3		
			1.020-1.2-5 08-02	ИЗДЕЛИЕ ЗАКЛАДНОЕ МН-11	–	–	–	–	–	–	–	–	–	–	–	–	–	–	–	3	3	–	–	3	
12		5	1.020-1.2-5 06-121	СТЕРЖЕНЬ СВАРНОЙ СС-122	–	–	–	–	–	–	–	–	–	–	–	–	–	–	4						
			1.020-1.2-5 06-122	СТЕРЖЕНЬ СВАРНОЙ СС-123	–	–	–	–	–	–	–	–	–	–	–	–	–	–	–	–	4				
			1.020-1.2-5 06-126	СТЕРЖЕНЬ СВАРНОЙ СС-127	–	–	–	–	–	–	–	–	–	–	–	–	–	–	–	–	–	–	4		
			1.020-1.2-5 06-125	СТЕРЖЕНЬ СВАРНОЙ СС-126	–	–	–	–	–	–	–	–	–	–	–	–	–	–	–	–	–	–	–	4	
12		6	1.020-1.2-5 06-123	СТЕРЖЕНЬ СВАРНОЙ СС-124	–	–	–	–	–	–	–	–	–	–	–	–	–	–	–	2					
				ДЕТАЛИ:																					
12		7	1.020-1.2-5 05-099	СТЕРЖЕНЬ ОТДЕЛЬНЫЙ	4																				
			1.020-1.2-5 05-125	СТЕРЖЕНЬ ОТДЕЛЬНЫЙ	–	4	4																		
			1.020-1.2-5 05-091	СТЕРЖЕНЬ ОТДЕЛЬНЫЙ	–	–	–	4	4	–	–	–	–	–	–	4	–	–	–	4					
			1.020-1.2-5 05-129	СТЕРЖЕНЬ ОТДЕЛЬНЫЙ	–	–	–	–	–	4	4														
			1.020-1.2-5 05-130	СТЕРЖЕНЬ ОТДЕЛЬНЫЙ	–	–	–	–	–	–	–	4	–	–	–	–	4	4							
			1.020-1.2-5 05-131	СТЕРЖЕНЬ ОТДЕЛЬНЫЙ	–	–	–	–	–	–	–	–	4												
			1.020-1.2-5 05-112	СТЕРЖЕНЬ ОТДЕЛЬНЫЙ	–	–	–	–	–	–	–	–	–	4											
			1.020-1.2-5 05-096	СТЕРЖЕНЬ ОТДЕЛЬНЫЙ	–	–	–	–	–	–	–	–	–	–	4										
			1.020-1.2-5 05-092	СТЕРЖЕНЬ ОТДЕЛЬНЫЙ	–	–	–	–	–	–	–	–	–	–	–	–	–	–	–	–	–	4			
12		8	1.020-1.2-5 05-047	СТЕРЖЕНЬ ОТДЕЛЬНЫЙ	2	2																			
			1.020-1.2-5 05-086	СТЕРЖЕНЬ ОТДЕЛЬНЫЙ	–	–	2																		
			1.020-1.2-5 05-127	СТЕРЖЕНЬ ОТДЕЛЬНЫЙ	–	–	–	2	–	2	–	2													
			1.020-1.2-5 05-128	СТЕРЖЕНЬ ОТДЕЛЬНЫЙ	–	–	–	–	2	–	2	–	2	–	2	–	2								
			1.020-1.2-5 05-132	СТЕРЖЕНЬ ОТДЕЛЬНЫЙ	–	–	–	–	–	–	–	–	–	2	–	–	–	–	–	2					
			1.020-1.2-5 05-113	СТЕРЖЕНЬ ОТДЕЛЬНЫЙ	–	–	–	–	–	–	–	–	–	–	–	2	–	2	2						
			1.020-1.2-5 05-135	СТЕРЖЕНЬ ОТДЕЛЬНЫЙ	–	–	–	–	–	–	–	–	–	–	–	–	–	–	–	–	–	2			
			1.020-1.2-5 05-115	СТЕРЖЕНЬ ОТДЕЛЬНЫЙ	–	–	–	–	–	–	–	–	–	–	–	–	–	–	–	–	–	–	2		
			1.020-1.2-5 05-136	СТЕРЖЕНЬ ОТДЕЛЬНЫЙ	–	–	–	–	–	–	–	–	–	–	–	–	–	–	–	–	–	–	–	2	
12		9	1.020-1.2-5 05-043	СТЕРЖЕНЬ ОТДЕЛЬНЫЙ	2	2																			
			1.020-1.2-5 05-126	СТЕРЖЕНЬ ОТДЕЛЬНЫЙ	–	–	2																		
			1.020-1.2-5 05-097	СТЕРЖЕНЬ ОТДЕЛЬНЫЙ	–	–	–	2	–	2	–	2													
			1.020-1.2-5 05-101	СТЕРЖЕНЬ ОТДЕЛЬНЫЙ	–	–	–	–	2	–	2	–	2	–	2	–	2								
			1.020-1.2-5 05-133	СТЕРЖЕНЬ ОТДЕЛЬНЫЙ	–	–	–	–	–	–	–	–	–	2	–	–	–	–	–	2					
			1.020-1.2-5 05-134	СТЕРЖЕНЬ ОТДЕЛЬНЫЙ	–	–	–	–	–	–	–	–	–	–	–	2	–	2	2	–	2				
			1.020-1.2-5 05-109	СТЕРЖЕНЬ ОТДЕЛЬНЫЙ	–	–	–	–	–	–	–	–	–	–	–	–	–	–	–	–	–	2			
			1.020-1.2-5 05-104	СТЕРЖЕНЬ ОТДЕЛЬНЫЙ	–	–	–	–	–	–	–	–	–	–	–	–	–	–	–	–	–	–	2		
			1.020-1.2-5 05-105	СТЕРЖЕНЬ ОТДЕЛЬНЫЙ	–	–	–	–	–	–	–	–	–	–	–	–	–	–	–	–	–	–	–	2	
11		10	1.020-1.2-5 03-03	СТЕРЖЕНЬ ОТДЕЛЬНЫЙ	22	–	10	12	12	–	–	–	–	–	12	12	–	12	–	12	–	12	12	12	
11		11	1.020-1.2-5 03-04	СТЕРЖЕНЬ ОТДЕЛЬНЫЙ	17	39	–	30	30	41	41	41	–	–	30	–	41	–	12	–	11	32			
11		12	1.020-1.2-5 03-05	СТЕРЖЕНЬ ОТДЕЛЬНЫЙ	–	–	28	–	–	–	–	–	41	41	–	30	–	29	30	30	30	–	32	32	
11		13	1.020-1.2-5 03-06	СТЕРЖЕНЬ ОТДЕЛЬНЫЙ	4	4	4	4	4	4	4	4	4	4	4	4	4	4	4	4	4	4	4	4	

ФОРМАТ	ЗОНА	ПОЗ.	ОБОЗНАЧЕНИЕ	НАИМЕНОВАНИЕ	КОЛ НА ИСПОЛН 1.020-1.2-4 15-																		ПРИМЕЧАНИЕ
					060	061	062	063	064	065	066	067	068	069	070	071	072	073	074	075	076			
				ДОКУМЕНТАЦИЯ:																				
12			1.020-1.2-4 15 СВ	СБОРОЧНЫЙ ЧЕРТЕЖ	*	*	*	*	*	*	*	*	*	*	*	*	*	*	*	*	*			
12			1.020-1.2-4 00У	УЗЛЫ	*	*	*	*	*	*	*	*	*	*	*	*	*	*	*	*	*			
12			1.020-1.2-4 00ПЗ	ПОЯСНИТЕЛЬНАЯ ЗАПИСКА	*	*	*	*	*	*	*	*	*	*	*	*	*	*	*	*	*			
				СБОРОЧНЫЕ ЕДИНИЦЫ:																				
11		1	1.020-1.2-5 11-01	СЕТКА КОСВ. АРМ. СКА-2	2	3	2	3	2	2	3	2	3	2	3	3	2	3	2	2	2			
11		2	1.020-1.2-5 11-03	СЕТКА КОСВ. АРМ. СКА-4	3	3	3	3	3	3	3	3	3	3	3	3	3	3	3	3	3			
11		3	1.020-1.2-5 02-01	СЕТКА С-4	3	3	3	3	3	3	3	3	3	3	3	3	3	3	3	3	3			
11		4	1.020-1.2-5 04-04	ИЗДЕЛИЕ ЗАКЛАДНОЕ МН-7	-	-	3																	
			1.020-1.2-5 08	ИЗДЕЛИЕ ЗАКЛАДНОЕ МН-9	-	-	-	3																
			1.020-1.2-5 08-02	ИЗДЕЛИЕ ЗАКЛАДНОЕ МН-11	3	3																		
12		5	1.020-1.2-5 06-124	СТЕРЖЕНЬ СВАРНОЙ СС-125	4																			
			1.020-1.2-5 06-127	СТЕРЖЕНЬ СВАРНОЙ СС-128	-	4																		
			1.020-1.2-5 06-120	СТЕРЖЕНЬ СВАРНОЙ СС-121	-	-	-	-	-	4														
			1.020-1.2-5 06-125	СТЕРЖЕНЬ СВАРНОЙ СС-126	-	-	-	-	-	-	-	-	-	-	-	-	-	-	-	-	4			
				ДЕТАЛИ:																				
12		7	1.020-1.2-5 05-116	СТЕРЖЕНЬ ОТДЕЛЬНЫЙ	-	-	4																	
			1.020-1.2-5 05-137	СТЕРЖЕНЬ ОТДЕЛЬНЫЙ	-	-	-	4																
			1.020-1.2-5 05-090	СТЕРЖЕНЬ ОТДЕЛЬНЫЙ	-	-	-	-	4															
			1.020-1.2-5 05-125	СТЕРЖЕНЬ ОТДЕЛЬНЫЙ	-	-	-	-	-	-	4	-	4											
			1.020-1.2-5 05-099	СТЕРЖЕНЬ ОТДЕЛЬНЫЙ	-	-	-	-	-	-	-	4												
			1.020-1.2-5 05-091	СТЕРЖЕНЬ ОТДЕЛЬНЫЙ	-	-	-	-	-	-	-	-	-	4	-	-	-	-	4					
			1.020-1.2-5 05-129	СТЕРЖЕНЬ ОТДЕЛЬНЫЙ	-	-	-	-	-	-	-	-	-	-	4									
			1.020-1.2-5 05-130	СТЕРЖЕНЬ ОТДЕЛЬНЫЙ	-	-	-	-	-	-	-	-	-	-	-	4	-	4						
			1.020-1.2-5 05-096	СТЕРЖЕНЬ ОТДЕЛЬНЫЙ	-	-	-	-	-	-	-	-	-	-	-	-	4							
			1.020-1.2-5 05-092	СТЕРЖЕНЬ ОТДЕЛЬНЫЙ	-	-	-	-	-	-	-	-	-	-	-	-	-	-	-	4				
12		8	1.020-1.2-5 05-115	СТЕРЖЕНЬ ОТДЕЛЬНЫЙ	2	2																		
			1.020-1.2-5 05-087	СТЕРЖЕНЬ ОТДЕЛЬНЫЙ	-	-	2	2																
			1.020-1.2-5 05-118	СТЕРЖЕНЬ ОТДЕЛЬНЫЙ	-	-	-	-	2	-	2													
			1.020-1.2-5 05-124	СТЕРЖЕНЬ ОТДЕЛЬНЫЙ	-	-	-	-	-	2														
			1.020-1.2-5 05-047	СТЕРЖЕНЬ ОТДЕЛЬНЫЙ	-	-	-	-	-	-	-	2	2											
			1.020-1.2-5 05-127	СТЕРЖЕНЬ ОТДЕЛЬНЫЙ	-	-	-	-	-	-	-	-	-	2	2	2								
			1.020-1.2-5 05-128	СТЕРЖЕНЬ ОТДЕЛЬНЫЙ	-	-	-	-	-	-	-	-	-	-	-	-	2	2						
			1.020-1.2-5 05-132	СТЕРЖЕНЬ ОТДЕЛЬНЫЙ	-	-	-	-	-	-	-	-	-	-	-	-	-	-	2					
			1.020-1.2-5 05-135	СТЕРЖЕНЬ ОТДЕЛЬНЫЙ	-	-	-	-	-	-	-	-	-	-	-	-	-	-	-	2				
			1.020-1.2-5 05-136	СТЕРЖЕНЬ ОТДЕЛЬНЫЙ	-	-	-	-	-	-	-	-	-	-	-	-	-	-	-	-	2			
12		9	1.020-1.2-5 05-104	СТЕРЖЕНЬ ОТДЕЛЬНЫЙ	2	2																		
			1.020-1.2-5 05-078	СТЕРЖЕНЬ ОТДЕЛЬНЫЙ	-	-	2	2																
			1.020-1.2-5 05-070	СТЕРЖЕНЬ ОТДЕЛЬНЫЙ	-	-	-	-	2	-	2													
			1.020-1.2-5 05-068	СТЕРЖЕНЬ ОТДЕЛЬНЫЙ	-	-	-	-	-	2														
			1.020-1.2-5 05-043	СТЕРЖЕНЬ ОТДЕЛЬНЫЙ	-	-	-	-	-	-	-	2	2											
			1.020-1.2-5 05-097	СТЕРЖЕНЬ ОТДЕЛЬНЫЙ	-	-	-	-	-	-	-	-	-	2	2	2								
			1.020-1.2-5 05-101	СТЕРЖЕНЬ ОТДЕЛЬНЫЙ	-	-	-	-	-	-	-	-	-	-	-	-	2	2						
			1.020-1.2-5 05-133	СТЕРЖЕНЬ ОТДЕЛЬНЫЙ	-	-	-	-	-	-	-	-	-	-	-	-	-	-	2					
			1.020-1.2-5 05-109	СТЕРЖЕНЬ ОТДЕЛЬНЫЙ	-	-	-	-	-	-	-	-	-	-	-	-	-	-	-	2				
			1.020-1.2-5 05-105	СТЕРЖЕНЬ ОТДЕЛЬНЫЙ	-	-	-	-	-	-	-	-	-	-	-	-	-	-	-	-	2			
11		10	1.020-1.2-5 03-03	СТЕРЖЕНЬ ОТДЕЛЬНЫЙ	12	-	15	-	11	-	-	22	-	12	-	-	12	-	12	12	12			
11		11	1.020-1.2-5 03-04	СТЕРЖЕНЬ ОТДЕЛЬНЫЙ	-	11	-	15	28	39	38	17	39	30	41	41	30	41	-	32				
11		12	1.020-1.2-5 03-05	СТЕРЖЕНЬ ОТДЕЛЬНЫЙ	32	32	33	33	-	-	-	-	-	-	-	-	-	-	30	-	32			
11		13	1.020-1.2-5 03-06	СТЕРЖЕНЬ ОТДЕЛЬНЫЙ	4	4	4	4	4	4	4	4	4	4	4	4	4	4	4	4	4			

ТЛП КОРТ

Инв.№ подл. | Подп. и дата | Взам. инв.№

РИС. 1

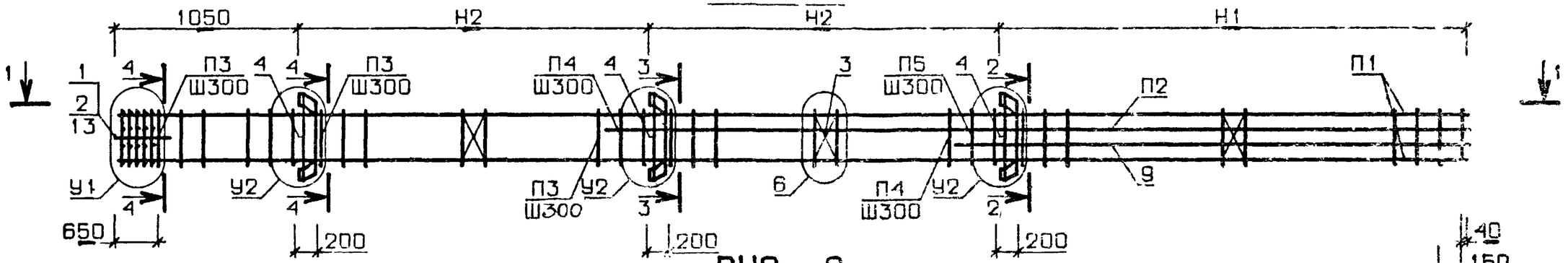

РИС. 2

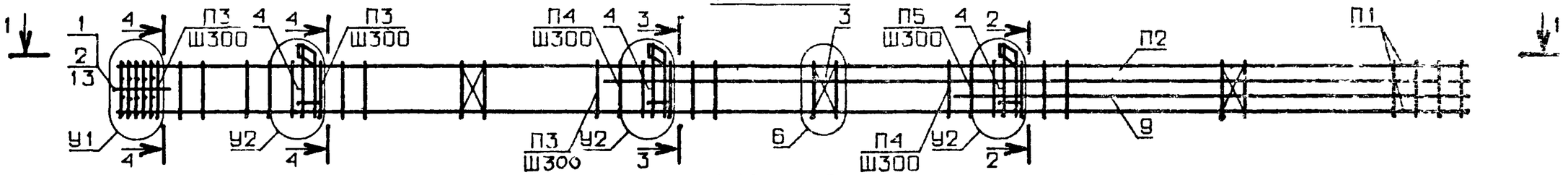

РИС. 3

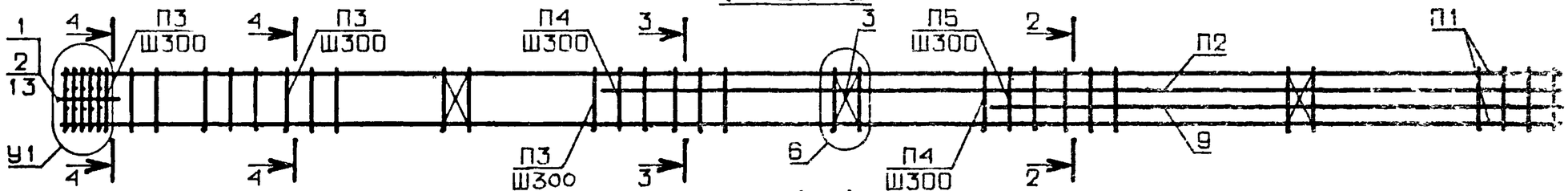

1-1

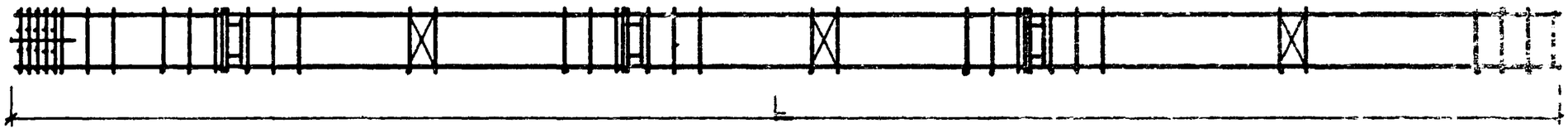

N УЗЛА	N ДОКУМЕНТА
2	1.010-1.2-4 ООУ ЛИСТ 1
3	ЛИСТ 2
4	ЛИСТ 1
5	ЛИСТ 2
6	ЛИСТ 1
7	ЛИСТ 3
9	ЛИСТ 3
11	ЛИСТ 3
13	ЛИСТ 3
15	ЛИСТ 2
16	ЛИСТ 2
17	ЛИСТ 2

2-2

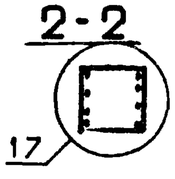

3-3

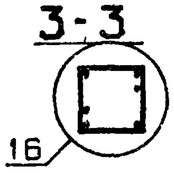

4-4

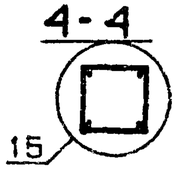

НАЧ. ОТД.	Волынский	
Н.КОНТР	Ларионова	
ГИП	Григорев	
РУК. ГР.	Колдашева	
РУК. ГР.	Никонорова	
ПРОВЕРИЛ	Сливина	
РАЗРАБ.	Степанова	

1.020-1.2-4 15 СБ

КАРКАС ПРОСТРАНСТВЕННЫЙ КП

СТАДИЯ	МАССА	МАСШТАБ
Р	См. табл.	

ЛИСТ 1 ЛИСТОВ 4

ЦНИИЭП торгово бытовых зданий и туристских комплексов

ОБОЗНАЧЕНИЕ	МАРКА	РИС.	L	Н1	Н2	У1	У2	П1	П2	П3	П4	П5	МАССА
1.020-1.2-4 15	КП-658	1	11640	3990	3300	7	2	7	8	10	11	11	307.5
-001	КП-659	1	11640	3990	3300	7	2	7	8	10	11	11	368.9
-002	КП-660	1	11640	3990	3300	7	2	5	8	11	11	11	383.9
-003	КП-661	1	11640	3990	3300	9	2	7	8	10	10	11	482.1
-004	КП-662	1	11640	3990	3300	9	2	7	8	11	11	11	492.0
-005	КП-663	1	11640	3990	3300	11	2	7	8	12	12	12	646.9
-006	КП-664	1	11640	3990	3300	13	2	7	8	12	12	12	779.2
-007	КП-665	1	11640	3990	3300	7	2	7	8	10	10	12	487.0
-008	КП-666	1	11640	3990	3300	7	2	7	8	10	10	11	411.1
-009	КП-667	1	11640	3990	3300	9	2	7	8	11	11	11	574.5
-010	КП-668	1	11640	3990	3300	9	2	7	8	10	10	12	669.2
-011	КП-669	1	12540	4290	3600	7	2	7	8	10	10	11	324.7
-012	КП-670	1	12540	4290	3600	7	2	7	8	10	10	11	390.4
-013	КП-671	1	12540	4290	3600	9	2	7	8	11	11	11	449.0
-014	КП-672	1	12540	4290	3600	9	2	7	8	11	11	11	514.8
-015	КП-673	1	12540	4290	3600	9	2	7	8	11	11	11	523.2
-016	КП-674	1	12540	4290	3600	11	2	7	8	12	12	12	689.4
-017	КП-675	1	12540	4290	3600	13	2	7	8	12	12	12	831.5
-018	КП-676	1	12540	4290	3600	7	2	7	8	10	10	11	437.1
-019	КП-677	1	12540	4290	3600	7	2	7	8	10	10	12	515.6
-020	КП-678	1	12540	4290	3600	9	2	7	8	11	11	11	609.7
-021	КП-679	1	12540	4290	3600	9	2	7	8	10	10	12	711.0
-022	КП-680	1	12540	4290	3600	7	4	5	8	11	11	12	651.5
-023	КП-681	1	12540	4290	3600	7	4	7	8	10	10	12	518.3
-024	КП-682	1	12540	4290	3600	9	4	5	6	11	11	12	827.4
-025	КП-683	1	13440	5190	3600	7	4	7	8	10	10	11	474.0

В ТАБЛИЦЕ ИСПОЛНЕНИЙ РАЗМЕРЫ ПРИВЕДЕНЫ В мм, МАССА В кг

ЭПВЦ КиевЗНИИЭП
ОПЕРАТОР ТЛП КОРТ
ПОПОВ
ВЗАМ. ИНВ.№
ПОДП. И ДАТА
ИНВ.№ПОДЛ

ОБОЗНАЧЕНИЕ	МАРКА	РИС.	L	Н1	Н2	У1	У2	П1	П2	П3	П4	П5	МАССА
1.020-1.2-4 15-026	КП-684	1	13440	5190	3600	7	4	5	8	10	10	12	805.5
-027	КП-685	1	13440	5190	3600	7	4	5	6	10	10	12	646.6
-028	КП-686	1	13440	5190	3600	7	4	5	8	10	10	12	742.3
-029	КП-687	1	13440	5190	3600	9	4	5	8	11	11	12	863.8
-030	КП-688	1	14340	4890	4200	7	2	7	8	10	10	12	576.2
-031	КП-689	1	14340	4890	4200	9	4	7	8	11	11	12	749.1
-032	КП-690	2	11640	3990	3300	7	3	7	8	10	10	11	285.2
-033	КП-691	2	11640	3990	3300	7	3	7	8	10	10	11	346.6
-034	КП-692	2	11640	3990	3300	7	3	5	8	11	11	11	361.6
-035	КП-693	2	11640	3990	3300	9	3	7	8	10	11	11	459.8
-036	КП-694	2	11640	3990	3300	9	3	7	8	11	11	11	469.7
-037	КП-695	2	11640	3990	3300	11	3	7	8	12	12	12	624.5
-038	КП-696	2	11640	3990	3300	13	3	7	8	12	12	12	756.8
-039	КП-697	2	11640	3990	3300	7	3	7	8	10	10	12	469.4
-040	КП-698	2	11640	3990	3300	7	3	7	8	10	10	11	385.0
-041	КП-699	2	11640	3990	3300	9	3	7	8	11	11	11	548.6
-042	КП-700	2	11640	3990	3300	9	3	7	8	10	10	12	643.1
-043	КП-701	2	12540	4290	3600	7	3	7	8	10	10	11	302.3
-044	КП-702	2	12540	4290	3600	7	3	7	8	10	10	11	368.1
-045	КП-703	2	12540	4290	3600	9	3	7	8	11	11	11	426.7
-046	КП-704	2	12540	4290	3600	9	3	7	8	11	11	11	492.5
-047	КП-705	2	12540	4290	3600	9	3	7	8	11	11	11	500.9
-048	КП-706	2	12540	4290	3600	11	3	7	8	12	12	12	667.0
-049	КП-707	2	12540	4290	3600	13	3	7	8	12	12	12	809.2
-050	КП-708	2	12540	4290	3600	7	3	7	8	10	10	11	411.1
-051	КП-709	2	12540	4290	3600	7	3	7	8	10	10	12	489.6

ОБОЗНАЧЕНИЕ	МАРКА	РИС.	L	Н1	Н2	У1	У2	П1	П2	П3	П4	П5	МАССА
1.020-1.2-4 15-052	КП-710	2	12540	4290	3600	9	3	7	8	11	11	11	583.7
-053	КП-711	2	12540	4290	3600	9	3	7	8	10	10	12	685.0
-054	КП-712	2	12540	4290	3600	7	5	5	8	11	11	12	624 2
-055	КП-713	2	12540	4290	3600	7	5	7	8	10	10	12	487.6
-056	КП-714	2	12540	4290	3600	9	5	5	6	11	11	12	796.7
-057	КП-715	2	13440	5190	3600	7	5	7	8	10	10	11	446.7
-058	КП-716	2	13440	5190	3600	7	5	5	8	10	10	12	778.3
-059	КП-717	2	13440	5190	3600	7	5	5	6	10	10	12	615.9
-060	КП-718	2	13440	5190	3600	7	5	5	8	10	10	12	711.6
-061	КП-719	2	13440	5190	3600	9	5	5	8	11	11	12	831.7
-062	КП-720	2	14340	4890	4200	7	3	7	8	10	10	12	550.1
-063	КП-721	2	14340	4890	4200	9	5	7	8	11	11	12	721.7
-064	КП-722	3	11640	3990	3300	7	-	7	8	10	10	11	245.8
-065	КП-723	3	11640	3990	3300	7	-	5	8	11	11	11	322.2
-066	КП-724	3	11640	3990	3300	9	-	7	8	11	11	11	430.3
-067	КП-725	3	11640	3990	3300	7	-	7	8	10	10	11	328.7
-068	КП-726	3	11640	3990	3300	9	-	7	8	11	11	11	492.2
-069	КП-727	3	12540	4290	3600	7	-	7	8	10	11	11	262.9
-070	КП-728	3	12540	4290	3600	9	-	7	8	11	11	11	387.3
-071	КП-729	3	12540	4290	3600	9	-	7	8	11	11	11	461.5
-072	КП-730	3	12540	4290	3600	7	-	7	8	10	10	11	354.7
-073	КП-731	3	12540	4290	3600	9	-	7	8	11	11	11	527.3
-074	КП-732	3	12540	4290	3600	7	-	7	8	10	10	12	383.0
-075	КП-733	3	13440	5190	3600	7	-	7	8	10	10	11	361.3
-076	КП-734	3	13440	5190	3600	7	-	5	8	10	10	12	511.4

ЭПВЦ КиевЗНИИЭП
ОПЕРАТОР ТПП КОРТ
ИНВ №ПОДЛ ПОДП. И ДАТА ВЗАМ. ИНВ.№

ФОРМАТ	ЗОНА	ПОЗ.	ОБОЗНАЧЕНИЕ	НАИМЕНОВАНИЕ	КОЛ НА ИСПОЛН. 1.020-1.2-4 16-																			ПРИМЕЧАНИЕ
					-	001	002	003	004	005	006	007	008	009	010	011	012	013	014	015	016	017	018	019	
				ДОКУМЕНТАЦИЯ:																				
12			1.020-1.2-4 16 СБ	СБОРОЧНЫЙ ЧЕРТЕЖ	*	*	*	*	*	*	*	*	*	*	*	*	*	*	*	*	*	*	*	
12			1.020-1.2-4 00У	УЗЛЫ	*	*	*	*	*	*	*	*	*	*	*	*	*	*	*	*	*	*	*	
12			1.020-1.2-4 00ПЗ	ПОЯСНИТЕЛЬНАЯ ЗАПИСКА	*	*	*	*	*	*	*	*	*	*	*	*	*	*	*	*	*	*	*	
				СБОРОЧНЫЕ ЕДИНИЦЫ:																				
11		1	1.020-1.2-5 11-01	СЕТКА КОСВ. АРМ. СКА-2	5	5	5	5	5	5	5	5	5	5	5	5	5	5	5	5	5	5	5	
11		2	1.020-1.2-5 11-03	СЕТКА КОСВ. АРМ. СКА-4	3	3	3	3	3	3	3	3	3	3	3	3	3	3	3	3	3	3	3	
11		3	1.020-1.2-5 02-01	СЕТКА С-4	3	3	3	3	3	3	3	3	3	3	3	3	3	3	3	3	3	3	3	
11		4	1.020-1.2-5 04-03	ИЗДЕЛИЕ ЗАКЛАДНОЕ МН-6	-	3	3	-	-	-	-	-	-	3	-	-	-	-	3					
			1.020-1.2-5 04-05	ИЗДЕЛИЕ ЗАКЛАДНОЕ МН-8	3	-	-	3	3	-	-	-	-	-	3	-	-	-	-	3	3			
			1.020-1.2-5 08-01	ИЗДЕЛИЕ ЗАКЛАДНОЕ МН-10	-	-	-	-	-	3	3	-	-	-	-	3	-	-	-	-	-	3		
			1.020-1.2-5 08-03	ИЗДЕЛИЕ ЗАКЛАДНОЕ МН-12	-	-	-	-	-	-	-	3	3	-	-	-	3	3	-	-	-	-	3	3	
12		5	1.020-1.2-5 06-128	СТЕРЖЕНЬ СВАРНОЙ СС-129	-	-	-	-	-	-	-	-	-	-	-	-	4							
			1.020-1.2-5 06-003	СТЕРЖЕНЬ СВАРНОЙ СС-4	-	-	-	-	-	-	-	-	-	-	-	-	-	-	-	-	-	-	-	4
				ДЕТАЛИ:																				
12		6	1.020-1.2-5 05-121	СТЕРЖЕНЬ ОТДЕЛЬНЫЙ	4																			
			1.020-1.2-5 05-117	СТЕРЖЕНЬ ОТДЕЛЬНЫЙ	-	4	4	4	4	4	4	4	4											
			1.020-1.2-5 05-141	СТЕРЖЕНЬ ОТДЕЛЬНЫЙ	-	-	-	-	-	-	-	-	-	4	4	4	4	4						
			1.020-1.2-5 05-143	СТЕРЖЕНЬ ОТДЕЛЬНЫЙ	-	-	-	-	-	-	-	-	-	-	-	-	-	-	4	4	4	4	4	4
12		7	1.020-1.2-5 05-138	СТЕРЖЕНЬ ОТДЕЛЬНЫЙ	4																			
			1.020-1.2-5 05-140	СТЕРЖЕНЬ ОТДЕЛЬНЫЙ	-	4	4	4	4	4	4	4	4											
			1.020-1.2-5 05-142	СТЕРЖЕНЬ ОТДЕЛЬНЫЙ	-	-	-	-	-	-	-	-	-	4	4	4	-	4						
			1.020-1.2-5 05-144	СТЕРЖЕНЬ ОТДЕЛЬНЫЙ	-	-	-	-	-	-	-	-	-	-	-	-	-	-	4	4	4	4	4	
11		8	1.020-1.2-5 03-05	СТЕРЖЕНЬ ОТДЕЛЬНЫЙ	38	47	47	47	47	47	47	47	47	52	52	52	52	52	56	56	56	56	56	57
11		9	1.020-1.2-5 03-06	СТЕРЖЕНЬ ОТДЕЛЬНЫЙ	4	4	4	4	4	4	4	4	4	4	4	4	4	4	4	4	4	4	4	

НАЧ ОТД	ВОЛЫНСКИЙ		24.III
Н КОНТР	ЛАРИОНОВА		24.III
ГИП	ГРИГОРЕВ		24.III
РУК ГР	КОЛДАШЕВА		23.III
РУК ГР	НИКОНОРОВА		23.III
ПРОВЕРИЛ	СЛИВИНА		23.III
РАЗРАБ	СТЕПАНОВА		23.III

1.020-1.2-4 16

КАРКАС ПРОСТРАНСТВЕННЫЙ КП

СТАДИЯ	ЛИСТ	ЛИСТОВ
Р	1	2

ЦНИИЭП торгово-бытовых зданий и туристских комплексов

17516 90

ФОРМАТ 12

ФОРМАТ	ЗОНА	ПОЗ.	ОБОЗНАЧЕНИЕ	НАИМЕНОВАНИЕ	КОЛ НА ИСПОЛН 1.020-1.2-4 16- 020	021	022	023	024	025	026	027	028	029	030	031	032	033	034	035	036	037	038	039	ПРИМЕЧАНИЕ
				ДОКУМЕНТАЦИЯ:																					
12			1.020-1.2-4 16 СВ	СБОРОЧНЫЙ ЧЕРТЕЖ	*	*	*	*	*	*	*	*	*	*	*	*	*	*	*	*	*	*	*	*	
12			1.020-1.2-4 00У	УЗЛЫ	*	*	*	*	*	*	*	*	*	*	*	*	*	*	*	*	*	*	*	*	
12			1.020-1.2-4 00ПЗ	ПОЯСНИТЕЛЬНАЯ ЗАПИСКА	*	*	*	*	*	*	*	*	*	*	*	*	*	*	*	*	*	*	*	*	
				СБОРОЧНЫЕ ЕДИНИЦЫ:																					
11		1	1.020-1.2-5 11-01	СЕТКА КОСВ. АРМ. СКА-2	5	5	5	5	5	5	5	5	5	5	5	5	5	5	5	5	5	5	5	5	
11		2	1.020-1.2-5 11-03	СЕТКА КОСВ. АРМ. СКА-4	3	3	3	3	3	3	3	3	3	3	3	3	3	3	3	3	3	3	3	3	
11		3	1.020-1.2-5 02-01	СЕТКА С-4	3	3	3	3	3	3	3	3	3	3	3	3	3	3	3	3	3	3	3	3	
11		4	1.020-1.2-5 04-02	ИЗДЕЛИЕ ЗАКЛАДНОЕ МН-5	–	3	3	–	–	–	–	–	–	3	–	–	–	–	3						
			1.020-1.2-5 04-04	ИЗДЕЛИЕ ЗАКЛАДНОЕ МН-7	3	–	–	3	3	–	–	–	–	–	3	–	–	–	–	3	3				
			1.020-1.2-5 08	ИЗДЕЛИЕ ЗАКЛАДНОЕ МН-9	–	–	–	–	–	3	3	–	–	–	–	3	–	–	–	–	–	3			
			1.020-1.2-5 08-02	ИЗДЕЛИЕ ЗАКЛАДНОЕ МН-11	–	–	–	–	–	–	–	3	3	–	–	–	3	3	–	–	–	–	3	3	
12		5	1.020-1.2-5 06-128	СТЕРЖЕНЬ СВАРНОЙ СС-129	–	–	–	–	–	–	–	–	–	–	–	–	4								
			1.020-1.2-5 06-003	СТЕРЖЕНЬ СВАРНОЙ СС-4	–	–	–	–	–	–	–	–	–	–	–	–	–	–	–	–	–	–	–	4	
				ДЕТАЛИ:																					
12		6	1.020-1.2-5 05-121	СТЕРЖЕНЬ ОТДЕЛЬНЫЙ	4																				
			1.020-1.2-5 05-117	СТЕРЖЕНЬ ОТДЕЛЬНЫЙ	–	4	4	4	4	4	4	4	4												
			1.020-1.2-5 05-141	СТЕРЖЕНЬ ОТДЕЛЬНЫЙ	–	–	–	–	–	–	–	–	–	4	4	4	4	4							
			1.020-1.2-5 05-143	СТЕРЖЕНЬ ОТДЕЛЬНЫЙ	–	–	–	–	–	–	–	–	–	–	–	–	–	–	4	4	4	4	4	4	
12		7	1.020-1.2-5 05-138	СТЕРЖЕНЬ ОТДЕЛЬНЫЙ	4																				
			1.020-1.2-5 05-140	СТЕРЖЕНЬ ОТДЕЛЬНЫЙ	–	4	4	4	4	4	4	4	4												
			1.020-1.2-5 05-142	СТЕРЖЕНЬ ОТДЕЛЬНЫЙ	–	–	–	–	–	–	–	–	–	4	4	4	–	4							
			1.020-1.2-5 05-144	СТЕРЖЕНЬ ОТДЕЛЬНЫЙ	–	–	–	–	–	–	–	–	–	–	–	–	–	–	4	4	4	4	4		
11		8	1.020-1.2-5 03-05	СТЕРЖЕНЬ ОТДЕЛЬНЫЙ	38	47	47	47	47	47	47	47	47	52	52	52	52	52	56	56	56	56	56	57	
11		9	1.020-1.2-5 03-06	СТЕРЖЕНЬ ОТДЕЛЬНЫЙ	4	4	4	4	4	4	4	4	4	4	4	4	4	4	4	4	4	4	4	4	

ЭПВЦ КиевЗНИИЭП

оператор ТЛП КОРТ

попов

Инв. № подл. | Подп. и дата | Взам. инв. №

РИС. 1

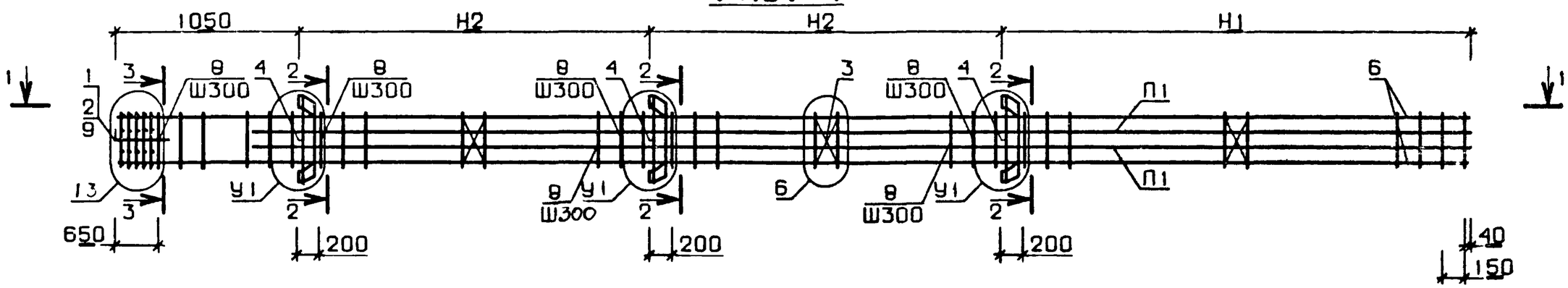

РИС. 2

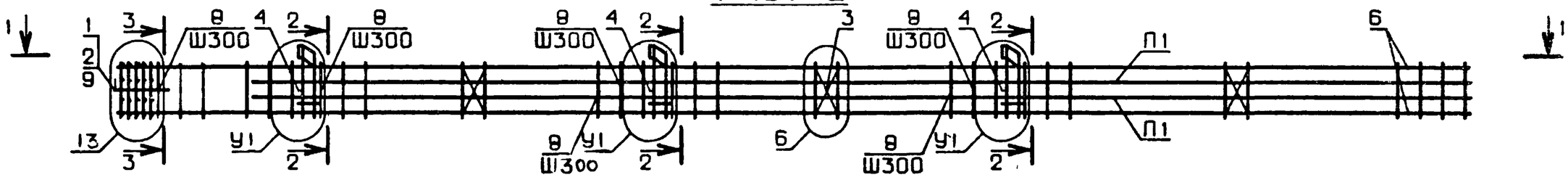

1-1

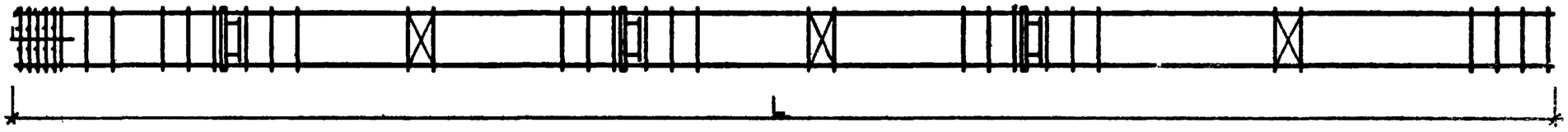

N УЗЛА	N ДОКУМЕНТА
2	1.020-1.2-4 ООУ ЛИСТ 1
3	ЛИСТ 2
4	ЛИСТ 1
5	ЛИСТ 2
6	ЛИСТ 1
13	ЛИСТ 3
15	ЛИСТ 2
17	ЛИСТ 2

2-2

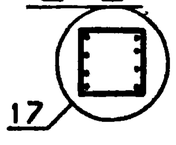

3-3

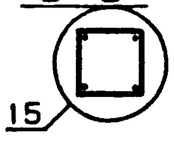

НАЧ. ОТД.	Волынский	24.III
Н.КОНТР	Ларионова	24.III
ГИП	Пригорев	24.III
РУК. ГР.	Колдашева	23.III
РУК. ГР.	Никонорова	23.III
ПРОВЕРИЛ	Сливина	23.III
РАЗРАБ.	Степанова	20.III

1.020-1.2-4 16 ОБ

КАРКАС ПРОСТРАНСТВЕННЫЙ КП

СТАДИЯ	МАССА	МАСШТАБ
Р	СМ ТАБЛ	

ЛИСТ 1 ЛИСТОВ 3

ЦНИИЭП торгово-бытовых зданий и туристских комплексов

ОБОЗНАЧЕНИЕ	МАРКА	РИС.	L	H1	H2	V1	П1	МАССА
1.020-1.2-4 16	КП-735	1	11640	3990	3300	2	7	1015.0
-001	КП-736	1	14340	4890	4200	2	7	1218.8
-002	КП-737	1	14340	4890	4200	2	7	1218.8
-003	КП-738	1	14340	4890	4200	2	7	1235.7
-004	КП-739	1	14340	4890	4200	2	7	1235.7
-005	КП-740	1	14340	4890	4200	4	7	1264.6
-006	КП-741	1	14340	4890	4200	4	7	1264.6
-007	КП-742	1	14340	4890	4200	4	7	1283.5
-008	КП-743	1	14340	4890	4200	4	7	1283.5
-009	КП-744	1	15840	5190	4800	2	7	1218.7
-010	КП-745	1	15840	5190	4800	2	7	1357.5
-011	КП-746	1	15840	5190	4800	4	7	1387.1
-012	КП-747	1	15840	5190	4800	4	5	1291.3
-013	КП-748	1	15840	5190	4800	4	7	1405.4
-014	КП-749	1	17040	6390	4800	2	7	1438.8
-015	КП-750	1	17040	6390	4800	2	7	1455.7
-016	КП-751	1	17040	6390	4800	2	7	1455.7
-017	КП-752	1	17040	6390	4800	4	7	1485.2
-018	КП-753	1	17040	6390	4800	4	7	1503.1
-019	КП-754	1	17040	6390	4800	4	5	1390.2

В ТАБЛИЦЕ ИСПОЛНЕНИЙ РАЗМЕРЫ ПРИВЕДЕНЫ В мм,
МАССА В кг

ЭПВЦ КиевЗНИИЭП
ОПЕРАТОР ГПП КОРТ
ПОПОВ
ИНВ №ПОДЛ | ПОДП И ДАТА | ЗАМ. ИНВ №

ОБОЗНАЧЕНИЕ	МАРКА	РИС.	L	H1	H2	У1	П1	МАССА
1.020-1.2-4 16-020	КП-755	2	11640	3990	3300	3	7	1041.6
-021	КП-756	2	14340	4890	4200	3	7	1240.4
-022	КП-757	2	14340	4890	4200	3	7	1240.4
-023	КП-758	2	14340	4890	4200	3	7	1261.3
-024	КП-759	2	14340	4890	4200	3	7	1261.3
-025	КП-760	2	14340	4890	4200	5	7	1291.2
-026	КП-761	2	14340	4890	4200	5	7	1291.2
-027	КП-762	2	14340	4890	4200	5	7	1314.1
-028	КП-763	2	14340	4890	4200	5	7	1314.1
-029	КП-764	2	15840	5190	4800	3	7	1363.6
-030	КП-765	2	15840	5190	4800	3	7	1384.1
-031	КП-766	2	15840	5190	4800	5	7	1414.7
-032	КП-767	2	15840	5190	4800	5	5	1321.9
-033	КП-768	2	15840	5190	4800	5	7	1436.0
-034	КП-769	2	17040	6390	4800	3	7	1461.4
-035	КП-770	2	17040	6390	4800	3	7	1482.3
-036	КП-771	2	17040	6390	4800	3	7	1482.3
-037	КП-772	2	17040	6390	4800	5	7	1512.8
-038	КП-773	2	17040	6390	4800	5	7	1535.7
-039	КП-774	2	17040	6390	4800	5	5	1422.6

ФОРМАТ	ЗОНА	ПОЗ.	ОБОЗНАЧЕНИЕ	НАИМЕНОВАНИЕ	КОЛ НА ИСПОЛН. 1.020-1.2-4 17-																		ПРИМЕЧАНИЕ
					–	001	002	003	004	005	006	007	008	009	010	011	012	013	014	015	016	017		
				ДОКУМЕНТАЦИЯ:																			
12			1.020-1.2-4 17 СВ	СБОРОЧНЫЙ ЧЕРТЕЖ	*	*	*	*	*	*	*	*	*	*	*	*	*	*	*	*	*	*	
12			1.020-1.2-4 00У	УЗЛЫ	*	*	*	*	*	*	*	*	*	*	*	*	*	*	*	*	*	*	
12			1.020-1.2-4 00ПЗ	ПОЯСНИТЕЛЬНАЯ ЗАПИСКА	*	*	*	*	*	*	*	*	*	*	*	*	*	*	*	*	*	*	
				СБОРОЧНЫЕ ЕДИНИЦЫ:																			
11		1	1.020-1.2-5 02-01	СЕТКА С-4	2	2	2	2	2	2	2	2	2	2	2	2	2	2	2	2	2	2	
11		2	1.020-1.2-5 07-01	ИЗДЕЛИЕ ЗАКЛАДНОЕ МН-4	4	4	4	4	4	4	4	4	4	4	4	4	4	4	4	4	4	4	
11		3	1.020-1.2-5 04-03	ИЗДЕЛИЕ ЗАКЛАДНОЕ МН-6	1	–	–	–	1	1	–	–	–	–	–	–	–	1	1				
			1.020-1.2-5 04-05	ИЗДЕЛИЕ ЗАКЛАДНОЕ МН-8	–	1	–	–	–	–	1	1	–	–	–	–	–	–	–	1	1		
			1.020-1.2-5 08-01	ИЗДЕЛИЕ ЗАКЛАДНОЕ МН-10	–	–	1	–	–	–	–	–	1	1	–	–	–	–	–	–	–	1	
			1.020-1.2-5 08-03	ИЗДЕЛИЕ ЗАКЛАДНОЕ МН-12	–	–	–	1	–	–	–	–	–	–	1	1	1						
12		4	1.020-1.2-5 06-129	СТЕРЖЕНЬ СВАРНОЙ СС-130	–	–	–	–	–	–	–	–	–	–	–	4							
				ДЕТАЛИ:																			
12		5	1.020-1.2-5 05-002	СТЕРЖЕНЬ ОТДЕЛЬНЫЙ	4	4	4	4															
			1.020-1.2-5 05-003	СТЕРЖЕНЬ ОТДЕЛЬНЫЙ	–	–	–	–	4	–	4	–	4	–	4								
			1.020-1.2-5 05-151	СТЕРЖЕНЬ ОТДЕЛЬНЫЙ	–	–	–	–	–	4	–	4	–	4	–	–	4						
			1.020-1.2-5 05-152	СТЕРЖЕНЬ ОТДЕЛЬНЫЙ	–	–	–	–	–	–	–	–	–	–	–	–	–	4	–	4	–	4	
			1.020-1.2-5 05-153	СТЕРЖЕНЬ ОТДЕЛЬНЫЙ	–	–	–	–	–	–	–	–	–	–	–	–	–	–	4	–	4		
11		6	1.020-1.2-5 03-03	СТЕРЖЕНЬ ОТДЕЛЬНЫЙ	27	27	27	27	31	31	31	31	31	31	31	31	31	34	–	34	–	34	
			1.020-1.2-5 03-05	СТЕРЖЕНЬ ОТДЕЛЬНЫЙ	–	–	–	–	–	–	–	–	–	–	–	–	–	–	34	–	34		

НАЧ ОТД	Волынский		24.III
Н КОНТР	Ларионова		24.III
ГИП	Пригорев		24.III
РУК. ГР.	Колдашева		23.III
РУК. ГР.	Никонорова		23.III
ПРОВЕРИЛ	Сливина		23.III
РАЗРАБ.	Степанова		23.III

1.020-1.2-4 17

КАРКАС ПРОСТРАНСТВЕННЫЙ КП

СТАДИЯ	ЛИСТ	ЛИСТОВ
Р	1	3

ЦНИИЭП торгово-бытовых зданий и туристских комплексов

ЭЛЕКТРОПРОЕКТ ТЛП КОРТ ЦНИИЭП КиевЗНИИЭП

ИНВ.№ ПОДЛ. | ПОДП. И ДАТА | ВЗАМ. ИНВ. №

ФОРМАТ	ЗОНА	ПОЗ.	ОБОЗНАЧЕНИЕ	НАИМЕНОВАНИЕ	КОЛ НА ИСПОЛН 1.020-1.2-4 17-																			ПРИМЕЧАНИЕ
					018	019	020	021	022	023	024	025	026	027	028	029	030	031	032	033	034	035		
				ДОКУМЕНТАЦИЯ:																				
12			1.020-1.2-4 17 СВ	СБОРОЧНЫЙ ЧЕРТЕЖ	*	*	*	*	*	*	*	*	*	*	*	*	*	*	*	*	*	*		
12			1.020-1.2-4 00У	УЗЛЫ	*	*	*	*	*	*	*	*	*	*	*	*	*	*	*	*	*	*		
12			1.020-1.2-4 00ПЗ	ПОЯСНИТЕЛЬНАЯ ЗАПИСКА	*	*	*	*	*	*	*	*	*	*	*	*	*	*	*	*	*	*		
				СБОРОЧНЫЕ ЕДИНИЦЫ:																				
11		1	1.020-1.2-5 02-01	СЕТКА С-4	2	2	2	2	2	2	2	2	2	2	2	2	2	2	2	2	2	2		
11		2	1.020-1.2-5 07-01	ИЗДЕЛИЕ ЗАКЛАДНОЕ МН-4	4	4	4	4	4	4	4	4	4	4	4	4	4	4	4	4	4	4		
11		3	1.020-1.2-5 04-02	ИЗДЕЛИЕ ЗАКЛАДНОЕ МН-5	–	–	–	1	–	–	–	1	1	–	–	–	–	–	–	1	1			
			1.020-1.2-5 04-04	ИЗДЕЛИЕ ЗАКЛАДНОЕ МН-7	–	–	–	–	1	–	–	–	–	1	1	–	–	–	–	–	–	1		
			1.020-1.2-5 08	ИЗДЕЛИЕ ЗАКЛАДНОЕ МН-9	–	–	–	–	–	1	–	–	–	–	–	1	1							
			1.020-1.2-5 08-01	ИЗДЕЛИЕ ЗАКЛАДНОЕ МН-10	1																			
			1.020-1.2-5 08-02	ИЗДЕЛИЕ ЗАКЛАДНОЕ МН-11	–	–	–	–	–	–	1	–	–	–	–	–	–	1	1					
			1.020-1.2-5 08-03	ИЗДЕЛИЕ ЗАКЛАДНОЕ МН-12	–	1	1																	
				ДЕТАЛИ:																				
12		5	1.020-1.2-5 05-153	СТЕРЖЕНЬ ОТДЕЛЬНЫЙ	4	–	4	–	–	–	–	–	–	–	–	–	–	–	–	–	4			
			1.020-1.2-5 05-152	СТЕРЖЕНЬ ОТДЕЛЬНЫЙ	–	4	–	–	–	–	–	–	–	–	–	–	–	–	–	4	–	4		
			1.020-1.2-5 05-002	СТЕРЖЕНЬ ОТДЕЛЬНЫЙ	–	–	–	4	4	4	4													
			1.020-1.2-5 05-003	СТЕРЖЕНЬ ОТДЕЛЬНЫЙ	–	–	–	–	–	–	–	4	–	4	–	4	–	4						
			1.020-1.2-5 05-151	СТЕРЖЕНЬ ОТДЕЛЬНЫЙ	–	–	–	–	–	–	–	–	4	–	4	–	4	–	4					
11		6	1.020-1.2-5 03-05	СТЕРЖЕНЬ ОТДЕЛЬНЫЙ	34	–	34	–	–	–	–	–	–	–	–	–	–	–	–	–	34			
			1.020-1.2-5 03-03	СТЕРЖЕНЬ ОТДЕЛЬНЫЙ	–	34	–	27	27	27	27	31	31	31	31	31	31	31	31	34	–	34		

ФОРМАТ	ЗОНА	ПОЗ.	ОБОЗНАЧЕНИЕ	НАИМЕНОВАНИЕ	КОЛ НА ИСПОЛН 1.020-1.2-4 17-								ПРИМЕЧАНИЕ
					036	037	038	039	040	041	042	043	
				ДОКУМЕНТАЦИЯ:									
12			1.020-1.2-4 17 СБ	СБОРОЧНЫЙ ЧЕРТЕЖ	*	*	*	*	*	*	*	*	
12			1.020-1.2-4 00У	УЗЛЫ	*	*	*	*	*	*	*	*	
12			1.020-1.2-4 00ПЗ	ПОЯСНИТЕЛЬНАЯ ЗАПИСКА	*	*	*	*	*	*	*	*	
				СБОРОЧНЫЕ ЕДИНИЦЫ:									
11		1	1.020-1.2-5 02-01	СЕТКА С-4	2	2	2	2	2	2	2	2	
11		2	1.020-1.2-5 07-01	ИЗДЕЛИЕ ЗАКЛАДНОЕ МН-4	4	4	4	4	4	4	4	4	
11		3	1.020-1.2-5 04-04	ИЗДЕЛИЕ ЗАКЛАДНОЕ МН-7	1								
			1.020-1.2-5 08	ИЗДЕЛИЕ ЗАКЛАДНОЕ МН-9	–	1	1						
			1.020-1.2-5 08-02	ИЗДЕЛИЕ ЗАКЛАДНОЕ МН-11	–		–	1	1				
				ДЕТАЛИ:									
12		5	1.020-1.2-5 05-153	СТЕРЖЕНЬ ОТДЕЛЬНЫЙ	4	–	4	–	4				
			1.020-1.2-5 05-152	СТЕРЖЕНЬ ОТДЕЛЬНЫЙ	–	4	–	4	–	–	–	4	
			1.020-1.2-5 05-002	СТЕРЖЕНЬ ОТДЕЛЬНЫЙ	–	–	–	–	–	4			
			1.020-1.2-5 05-003	СТЕРЖЕНЬ ОТДЕЛЬНЫЙ	–	–	–	–	–	–	4		
11		6	1.020-1.2-5 03-05	СТЕРЖЕНЬ ОТДЕЛЬНЫЙ	34	–	34	–	34				
			1.020-1.2-5 03-03	СТЕРЖЕНЬ ОТДЕЛЬНЫЙ	–	34	–	34	–	27	31	34	

ЭПВЦ КиевЗНИИЭП
ОПЕРАТОР ТЛП КОРТ Попов

ИНВ. № ПОДЛ. | ПОДП. И ДАТА | ВЗАМ. ИНВ. №

РИС. 1

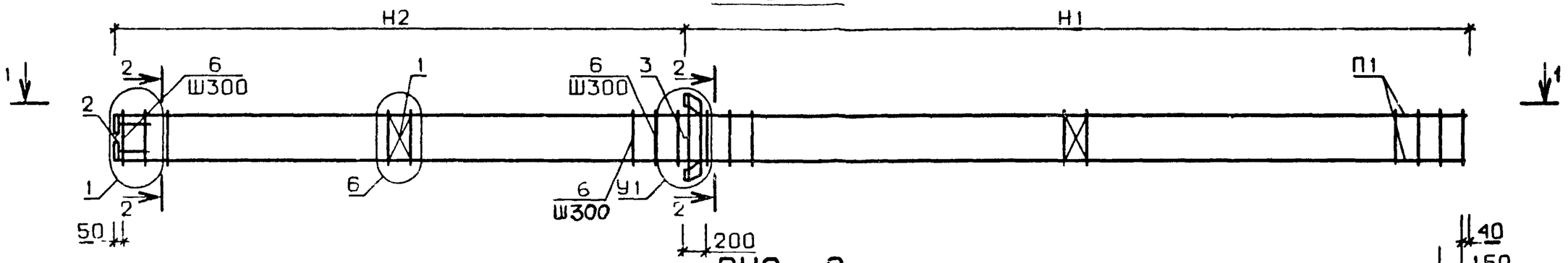

РИС. 2

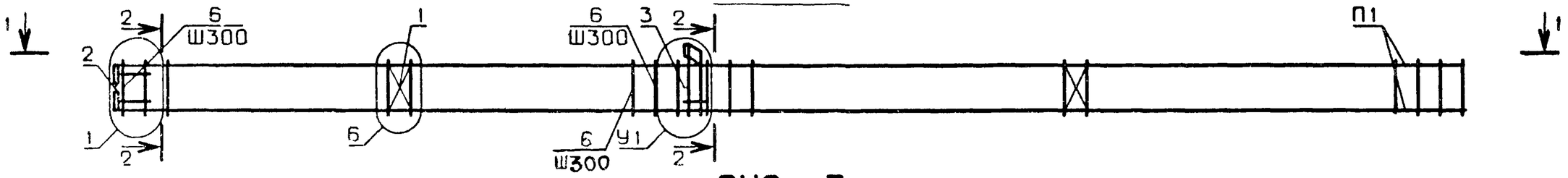

РИС. 3

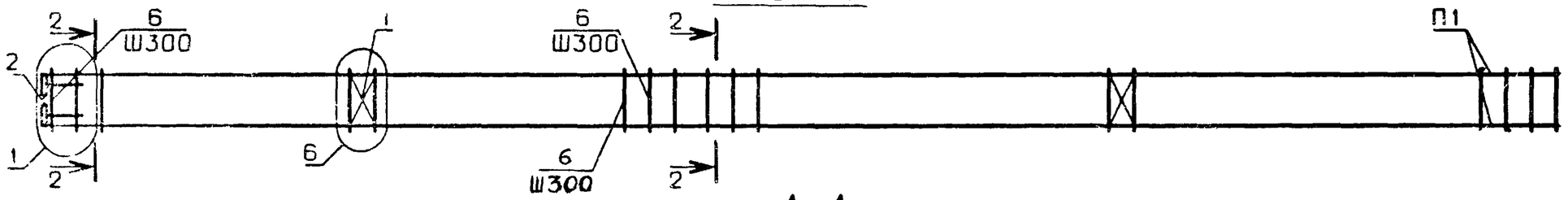

1-1

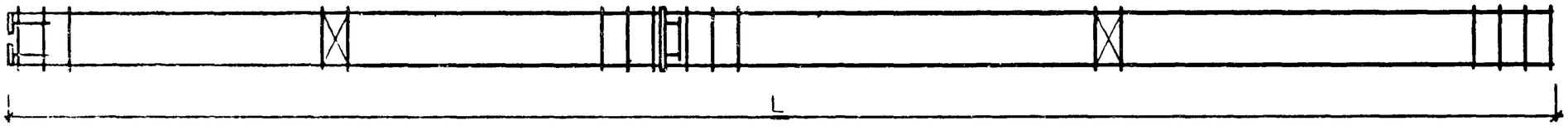

N УЗЛА	N ДОКУМЕНТА
1	1.020-1 2-4 ООУ ЛИСТ 1
2	ЛИСТ 1
3	ЛИСТ 2
4	ЛИСТ 1
5	ЛИСТ 2
6	ЛИСТ 1
15	ЛИСТ 2

2-2

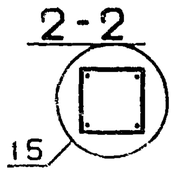

НАЧ. ОТД.	ВОЛЫНСКИЙ	
Н.КОНТР	ЛАРИОНОВА	
ГИП	ПРИГОРЕВ	
РУК. ГР.	КОЛДАШЕВА	
РУК. ГР.	НИКОНОРОВА	
ПРОВЕРИЛ	САВИНА	
РАЗРАБ.	СТЕПАНОВА	

1.020-1.2-4 17 СБ

КАРКАС ПРОСТРАНСТВЕННЫЙ КП

СТАДИЯ	МАССА	МАСШТАБ
Р	СМ ТАБЛ	

ЛИСТ 1 ЛИСТОВ 3

ЦНИИЭП торгово-бытовых зданий и туристских комплексов

17516 98 ФОРМАТ А2

ЭПВЦ КиевЗНИИЭП
ОПЕРАТОР ТЛП КОРТ
ПОДПИСЬ

ОБОЗНАЧЕНИЕ	МАРКА	РИС.	L	H1	H2	У1	П1	МАССА
1.020-1.2-4 17	КП-775	1	7740	4290	3450	2	5	83.4
-001	КП-776	1	7740	4290	3450	2	5	90.2
-002	КП-777	1	7740	4290	3450	4	5	100.4
-003	КП-778	1	7740	4290	3450	4	5	107.9
-004	КП-779	1	8940	4890	4050	2	5	92.0
-005	КП-780	1	8940	4890	4050	2	5	142.2
-006	КП-781	1	8940	4890	4050	2	5	98.9
-007	КП-782	1	8940	4890	4050	2	5	149.1
-008	КП-783	1	8940	4890	4050	4	5	109.1
-009	КП-784	1	8940	4890	4050	4	5	159.2
-010	КП-785	1	8940	4890	4050	4	5	116.6
-011	КП-786	1	8940	4890	4050	4	4	136.1
-012	КП-787	1	8940	4890	4050	4	5	166.7
-013	КП-788	1	9840	5190	4650	2	5	98.6
-014	КП-789	1	9840	5190	4650	2	5	442.8
-015	КП-790	1	9840	5190	4650	2	5	105.5
-016	КП-791	1	9840	5190	4650	2	5	449.7
-017	КП-792	1	9840	5190	4650	4	5	115.6
-018	КП-793	1	9840	5190	4650	4	5	459.8
-019	КП-794	1	9840	5190	4650	4	5	123.1
-020	КП-795	1	9840	5190	4650	4	5	467.3
-021	КП-796	2	7740	4290	3450	3	5	75.9

В ТАБЛИЦЕ ИСПОЛНЕНИЙ РАЗМЕРЫ ПРИВЕДЕНЫ В мм, МАССА В кг

ВЗАИМ. ИНВ. №
ПОДП. И ДАТА
ИНВ. № ПОДЛ.

ОБОЗНАЧЕНИЕ	МАРКА	РИС.	L	Н1	Н2	У1	П1	МАССА
1.020-1.2-4 17-022	КП-797	2	7740	4290	3450	3	5	81.6
-023	КП-798	2	7740	4290	3450	5	5	91.2
-024	КП-799	2	7740	4290	3450	5	5	97.6
-025	КП-800	2	8940	4890	4050	3	5	84.7
-026	КП-801	2	8940	4890	4050	3	5	134.8
-027	КП-802	2	8940	4890	4050	3	5	90.3
-028	КП-803	2	8940	4890	4050	3	5	140.4
-029	КП-804	2	8940	4890	4050	5	5	100.0
-030	КП-805	2	8940	4890	4050	5	5	150.2
-031	КП-806	2	8940	4890	4050	5	5	106.3
-032	КП-807	2	8940	4890	4050	5	5	156.5
-033	КП-808	2	9840	5190	4650	3	5	91.2
-034	КП-809	2	9840	5190	4650	3	5	435.3
-035	КП-810	2	9840	5190	4650	3	5	96.8
-036	КП-811	2	9840	5190	4650	3	5	441.0
-037	КП-812	2	9840	5190	4650	5	5	106.6
-038	КП-813	2	9840	5190	4650	5	5	450.6
-039	КП-814	2	9840	5190	4650	5	5	113.0
-040	КП-815	2	9840	5190	4650	5	5	457.1
-041	КП-816	3	7740	4290	3450	-	5	62.8
-042	КП-817	3	8940	4890	3450	-	5	71.5
-043	КП-818	3	9840	5190	3450	-	5	78.0

ФОРМАТ	ЗОНА	ПОЗ.	ОБОЗНАЧЕНИЕ	НАИМЕНОВАНИЕ	КОЛ НА ИСПОЛН. 1.020-1.2-4 18-																			ПРИМЕЧАНИЕ
					–	001	002	003	004	005	006	007	008	009	010	011	012	013	014	015	016	017	018	019	
				ДОКУМЕНТАЦИЯ:																				
12			1.020-1.2-4 18 СВ	СБОРОЧНЫЙ ЧЕРТЕЖ	*	*	*	*	*	*	*	*	*	*	*	*	*	*	*	*	*	*	*	*	
12			1.020-1.2-4 00У	УЗЛЫ	*	*	*	*	*	*	*	*	*	*	*	*	*	*	*	*	*	*	*	*	
12			1.020-1.2-4 00ПЗ	ПОЯСНИТЕЛЬНАЯ ЗАПИСКА	*	*	*	*	*	*	*	*	*	*	*	*	*	*	*	*	*	*	*	*	
				СБОРОЧНЫЕ ЕДИНИЦЫ:																					
11		1	1.020-1.2-5 02-01	СЕТКА С-4	3	3	3	3	3	3	3	3	3	3	3	3	3	3	3	3	3	3	3	3	
11		2	1.020-1.2-5 07-01	ИЗДЕЛИЕ ЗАКЛАДНОЕ МН-4	4	4	4	4	4	4	4	4	4	4	4	4	4	4	4	4	4	4	4	4	
11		3	1.020-1.2-5 04-03	ИЗДЕЛИЕ ЗАКЛАДНОЕ МН-6	2	2	–	–	–	–	–	–	–	–	2	2									
			1.020-1.2-5 04-05	ИЗДЕЛИЕ ЗАКЛАДНОЕ МН-8	–	–	2	2	–	–	–	–	–	–	–	–	2	2							
			1.020-1.2-5 08-01	ИЗДЕЛИЕ ЗАКЛАДНОЕ МН-10	–	–	–	–	2	2	2	–	–	–	–	–	–	–	2	2	2				
			1.020-1.2-5 08-03	ИЗДЕЛИЕ ЗАКЛАДНОЕ МН-12	–	–	–	–	–	–	–	2	2	2	–	–	–	–	–	–	–	2	2	2	
12		4	1.020-1.2-5 06-130	СТЕРЖЕНЬ СВАРНОЙ СС-131	–	–	–	–	–	4															
			1.020-1.2-5 06-131	СТЕРЖЕНЬ СВАРНОЙ СС-132	–	–	–	–	–	–	–	–	4												
			1.020-1.2-5 06-132	СТЕРЖЕНЬ СВАРНОЙ СС-133	–	–	–	–	–	–	–	–	–	–	–	–	–	–	–	4					
			1.020-1.2-5 06-133	СТЕРЖЕНЬ СВАРНОЙ СС-134	–	–	–	–	–	–	–	–	–	–	–	–	–	–	–	–	–	4			
				ДЕТАЛИ:																				
12		5	1.020-1.2-5 05-150	СТЕРЖЕНЬ ОТДЕЛЬНЫЙ	4	–	4	–	–	–	–	4													
			1.020-1.2-5 05-154	СТЕРЖЕНЬ ОТДЕЛЬНЫЙ	–	4	–	4	–	–	4	–	–	4											
			1.020-1.2-5 05-010	СТЕРЖЕНЬ ОТДЕЛЬНЫЙ	–	–	–	–	4																
			1.020-1.2-5 05-016	СТЕРЖЕНЬ ОТДЕЛЬНЫЙ	–	–	–	–	–	–	–	–	–	–	4	–	4	–	4	–	–	–	4		
			1.020-1.2-5 05-155	СТЕРЖЕНЬ ОТДЕЛЬНЫЙ	–	–	–	–	–	–	–	–	–	–	–	4	–	4	–	–	4	–	–	4	
11		6	1.020-1.2-5 03-03	СТЕРЖЕНЬ ОТДЕЛЬНЫЙ	39	–	39	–	39	39	–	39	22	–	42	–	42	–	42	22	–	22	42		
11		7	1.020-1.2-5 03-04	СТЕРЖЕНЬ ОТДЕЛЬНЫЙ	–	–	–	–	–	–	–	–	17	–	–	–	–	–	–	20	–	20			
11		8	1.020-1.2-5 03-05	СТЕРЖЕНЬ ОТДЕЛЬНЫЙ	–	39	–	39	–	–	39	–	–	39	–	42	–	42	–	–	42	–	–	42	

ЭПВЦ КиевЗНИИЭП

ОПЕРАТОР ТЛП КОРТ

ПОПОВ

ВЗАМ ИНВ №

ПОДП И ДАТА

ИНВ №ПОДЛ

НАЧ ОТД	ВОЛЫНСКИЙ	
Н КОНТР	ДАРИОНОВА	
ГИП	ПРИГОРЕВ	
РУК ГР	КОЛДАШЕВА	
РУК ГР	НИКОНОРОВА	
ПРОВЕРИЛ	САВИНА	
РАЗРАБ	СТЕПАНОВА	

1.020-1.2-4 1/8

КАРКАС ПРОСТРАНСТВЕННЫЙ КП

СТАДИЯ	ЛИСТ	ЛИСТОВ
Р	1	4

ЦНИИЭП торгово бытовых зданий и туристских комплексов

ФОРМАТ	ЗОНА	ПОЗ.	ОБОЗНАЧЕНИЕ	НАИМЕНОВАНИЕ	КОЛ НА ИСПОЛН 1.020-1.2-4 18-																			ПРИМЕЧАНИЕ
					020	021	022	023	024	025	026	027	028	029	030	031	032	033	034	035	036	037	038	039	
				ДОКУМЕНТАЦИЯ:																					
12			1.020-1.2-4 18 СБ	СБОРОЧНЫЙ ЧЕРТЕЖ	*	*	*	*	*	*	*	*	*	*	*	*	*	*	*	*	*	*	*	*	
12			1.020-1.2-4 00У	УЗЛЫ	*	*	*	*	*	*	*	*	*	*	*	*	*	*	*	*	*	*	*	*	
12			1.020-1.2-4 00ПЗ	ПОЯСНИТЕЛЬНАЯ ЗАПИСКА	*	*	*	*	*	*	*	*	*	*	*	*	*	*	*	*	*	*	*	*	
				СБОРОЧНЫЕ ЕДИНИЦЫ:																					
11		1	1.020-1.2-5 02-01	СЕТКА С-4	3	3	3	3	3	3	3	3	3	3	3	3	3	3	3	3	3	3	3	3	
11		2	1.020-1.2-5 07-01	ИЗДЕЛИЕ ЗАКЛАДНОЕ МН-4	4	4	4	4	4	4	4	4	4	4	4	4	4	4	4	4	4	4	4	4	
11		3	1.020-1.2-5 04-02	ИЗДЕЛИЕ ЗАКЛАДНОЕ МН-5	–	–	–	–	–	–	–	–	–	–	–	2	2								
			1.020-1.2-5 04-03	ИЗДЕЛИЕ ЗАКЛАДНОЕ МН-6	2	2																			
			1.020-1.2-5 04-04	ИЗДЕЛИЕ ЗАКЛАДНОЕ МН-7	–	–	–	–	–	–	–	–	–	–	–	–	–	2	2						
			1.020-1.2-5 04-05	ИЗДЕЛИЕ ЗАКЛАДНОЕ МН-8	–	–	2	2																	
			1.020-1.2-5 08	ИЗДЕЛИЕ ЗАКЛАДНОЕ МН-9	–	–	–	–	–	–	–	–	–	–	–	–	–	–	–	2	2	2			
			1.020-1.2-5 08-01	ИЗДЕЛИЕ ЗАКЛАДНОЕ МН-10	–	–	–	–	2	2	2														
			1.020-1.2-5 08-02	ИЗДЕЛИЕ ЗАКЛАДНОЕ МН-11	–	–	–	–	–	–	–	–	–	–	–	–	–	–	–	–	–	–	2	2	
			1.020-1.2-5 08-03	ИЗДЕЛИЕ ЗАКЛАДНОЕ МН-12	–	–	–	–	–	–	–	2	–	2	2										
12		4	1.020-1.2-5 06-134	СТЕРЖЕНЬ СВАРНОЙ СС-135	–	–	–	–	–	4															
			1.020-1.2-5 06-135	СТЕРЖЕНЬ СВАРНОЙ СС-136	–	–	–	–	–	–	–	–	4												
			1.020-1.2-5 06-136	СТЕРЖЕНЬ СВАРНОЙ СС-137	–	–	–	–	–	–	–	–	–	4											
			1.020-1.2-5 06-130	СТЕРЖЕНЬ СВАРНОЙ СС-131	–	–	–	–	–	–	–	–	–	–	–	–	–	–	–	–	4				
			1.020-1.2-5 06-131	СТЕРЖЕНЬ СВАРНОЙ СС-132	–	–	–	–	–	–	–	–	–	–	–	–	–	–	–	–	–	–	–	4	
				ДЕТАЛИ:																					
12		5	1.020-1.2-5 05-156	СТЕРЖЕНЬ ОТДЕЛЬНЫЙ	4	–	4	–	4	–	–	4													
			1.020-1.2-5 05-157	СТЕРЖЕНЬ ОТДЕЛЬНЫЙ	–	4	–	4	–	–	4	–	–	–	4										
			1.020-1.2-5 05-150	СТЕРЖЕНЬ ОТДЕЛЬНЫЙ	–	–	–	–	–	–	–	–	–	–	–	4	–	4	–	4	–	–	4		
			1.020-1.2-5 05-154	СТЕРЖЕНЬ ОТДЕЛЬНЫЙ	–	–	–	–	–	–	–	–	–	–	–	–	4	–	4	–	–	4			
11		6	1.020-1.2-5 03-03	СТЕРЖЕНЬ ОТДЕЛЬНЫЙ	45	–	45	–	45	45	–	45	26	26	–	39	–	39	–	39	39	–	39	22	
11		7	1.020-1.2-5 03-04	СТЕРЖЕНЬ ОТДЕЛЬНЫЙ	–	–	–	–	–	–	–	–	19	19	–	–	–	–	–	–	–	–	–	17	
11		8	1.020-1.2-5 03-05	СТЕРЖЕНЬ ОТДЕЛЬНЫЙ	–	45	–	45	–	–	45	–	–	–	45	–	39	–	39	–	–	39			

ФОРМАТ	ЗОНА	ПОЗ	ОБОЗНАЧЕНИЕ	НАИМЕНОВАНИЕ	КОЛ НА ИСПОЛН 1.020-1.2-4 18- 040	041	042	043	044	045	046	047	048	049	050	051	052	053	054	055	056	057	058	059	ПРИМЕЧАНИЕ
				ДОКУМЕНТАЦИЯ:																					
12			1.020-1.2-4 18 СВ	СБОРОЧНЫЙ ЧЕРТЕЖ	*	*	*	*	*	*	*	*	*	*	*	*	*	*	*	*	*	*	*	*	
12			1.020-1.2-4 00У	УЗЛЫ	*	*	*	*	*	*	*	*	*	*	*	*	*	*	*	*	*	*	*	*	
12			1.020-1.2-4 00ПЗ	ПОЯСНИТЕЛЬНАЯ ЗАПИСКА	*	*	*	*	*	*	*	*	*	*	*	*	*	*	*	*	*	*	*	*	
				СБОРОЧНЫЕ ЕДИНИЦЫ:																					
11		1	1.020-1.2-5 02-01	СЕТКА С-4	3	3	3	3	3	3	3	3	3	3	3	3	3	3	3	3	3	3	3	3	
11		2	1.020-1.2-5 07-01	ИЗДЕЛИЕ ЗАКЛАДНОЕ МН-4	4	4	4	4	4	4	4	4	4	4	4	4	4	4	4	4	4	4	4	4	
11		3	1.020-1.2-5 04-02	ИЗДЕЛИЕ ЗАКЛАДНОЕ МН-5	–	2	2	–	–	–	–	–	–	–	–	2	2								
			1.020-1.2-5 04-04	ИЗДЕЛИЕ ЗАКЛАДНОЕ МН-7	–	–	–	2	2	–	–	–	–	–	–	–	–	2	2						
			1.020-1.2-5 08	ИЗДЕЛИЕ ЗАКЛАДНОЕ МН-9	–	–	–	–	–	2	2	2	–	–	–	–	–	–	–	2	2	2			
			1.020-1.2-5 08-02	ИЗДЕЛИЕ ЗАКЛАДНОЕ МН-11	2	–	–	–	–	–	–	–	2	2	2	–	–	–	–	–	–	–	2	2	
12		4	1.020-1.2-5 06-132	СТЕРЖЕНЬ СВАРНОЙ СС-133	–	–	–	–	–	–	4														
			1.020-1.2-5 06-133	СТЕРЖЕНЬ СВАРНОЙ СС-134	–	–	–	–	–	–	–	–	4												
			1.020-1.2-5 06-134	СТЕРЖЕНЬ СВАРНОЙ СС-135	–	–	–	–	–	–	–	–	–	–	–	–	–	–	–	–	4				
			1.020-1.2-5 06-135	СТЕРЖЕНЬ СВАРНОЙ СС-136	–	–	–	–	–	–	–	–	–	–	–	–	–	–	–	–	–	–	–	4	
				ДЕТАЛИ:																					
12		5	1.020-1.2-5 05-154	СТЕРЖЕНЬ ОТДЕЛЬНЫЙ	4																				
			1.020-1.2-5 05-016	СТЕРЖЕНЬ ОТДЕЛЬНЫЙ	–	4	–	4	–	4	–	–	–	4											
			1.020-1.2-5 05-155	СТЕРЖЕНЬ ОТДЕЛЬНЫЙ	–	–	4	–	4	–	–	4	–	–	4										
			1.020-1.2-5 05-156	СТЕРЖЕНЬ ОТДЕЛЬНЫЙ	–	–	–	–	–	–	–	–	–	–	–	4	–	4	–	4	–	–	4		
			1.020-1.2-5 05-157	СТЕРЖЕНЬ ОТДЕЛЬНЫЙ	–	–	–	–	–	–	–	–	–	–	–	–	4	–	4	–	–	4			
11		6	1.020-1.2-5 03-03	СТЕРЖЕНЬ ОТДЕЛЬНЫЙ	–	42	–	42	–	42	22	–	22	42	–	45	–	45	–	45	45	–	45	26	
11		7	1.020-1.2-5 03-04	СТЕРЖЕНЬ ОТДЕЛЬНЫЙ	–	–	–	–	–	–	20	–	20	–	–	–	–	–	–	–	–	–	–	19	
11		8	1.020-1.2-5 03-05	СТЕРЖЕНЬ ОТДЕЛЬНЫЙ	39	–	42	–	42	–	–	42	–	–	42	–	45	–	45	–	–	45			

ЭПВЦ КиевЗНИИЭП
ОПЕРАТОР ТЛП КОРТ
ПО ПОВ

ВЗАМ. ИНВ. №
ПОДП. И ДАТА
ИНВ. № ПОДЛ.

ИНВ. № ПОДЛ.	ПОДП. И ДАТА	ВЗАМ ИНВ.№

ЭПВЦ КиевЗНИИЭП | ОПЕРАТОР ТЛП КОРТ | ПОПОВ

ФОРМАТ	ЗОНА	ПОЗ	ОБОЗНАЧЕНИЕ	НАИМЕНОВАНИЕ	КОЛ НА ИСПОЛН 1.020-1.2-418- 060	061	062	063	064						ПРИМЕЧАНИЕ
				ДОКУМЕНТАЦИЯ:											
12			1.020-1.2-4 18 СБ	СБОРОЧНЫЙ ЧЕРТЕЖ	*	*	*	*	*						
12			1.020-1.2-4 00У	УЗЛЫ	*	*	*	*	*						
12			1.020-1.2-4 00ПЗ	ПОЯСНИТЕЛЬНАЯ ЗАПИСКА	*	*	*	*	*						
				СБОРОЧНЫЕ ЕДИНИЦЫ:											
11		1	1.020-1.2-5 02-01	СЕТКА С-4	3	3	3	3	3						
11		2	1.020-1.2-5 07-01	ИЗДЕЛИЕ ЗАКЛАДНОЕ МН-4	4	4	4	4	4						
11		3	1.020-1.2-5 08-02	ИЗДЕЛИЕ ЗАКЛАДНОЕ МН-11	2	2									
12		4	1.020-1.2-5 06-136	СТЕРЖЕНЬ СВАРНОЙ СС-137	4										
				ДЕТАЛИ:											
12		5	1.020-1.2-5 05-157	СТЕРЖЕНЬ ОТДЕЛЬНЫЙ	–	4									
			1.020-1.2-5 05-150	СТЕРЖЕНЬ ОТДЕЛЬНЫЙ	–	–	4								
			1.020-1.2-5 05-016	СТЕРЖЕНЬ ОТДЕЛЬНЫЙ	–	–	–	4							
			1.020-1.2-5 05-156	СТЕРЖЕНЬ ОТДЕЛЬНЫЙ	–	–	–	–	4						
11		6	1.020-1.2-5 03-03	СТЕРЖЕНЬ ОТДЕЛЬНЫЙ	26	–	39	42	45						
11		7	1.020-1.2-5 03-04	СТЕРЖЕНЬ ОТДЕЛЬНЫЙ	19										
11		8	1.020-1.2-5 03-05	СТЕРЖЕНЬ ОТДЕЛЬНЫЙ	–	45									

1.020-1.2-4 18 | ЛИСТ 4

ФОРМАТ II

ИНВ. № ПОДЛ.	ПОДП. И ДАТА	ВЗАМ ИНВ.№

ЭПВЦ КиевЗНИИЭП | ОПЕРАТОР ТЛП КОРТ | ПОПОВ

ФОРМАТ	ЗОНА	ПОЗ	ОБОЗНАЧЕНИЕ	НАИМЕНОВАНИЕ	КОЛ НА ИСПОЛН 1.020-1.2-4 19- –										ПРИМЕЧАНИЕ
				ДОКУМЕНТАЦИЯ:											
12			1.020-1.2-4 19 СБ	СБОРОЧНЫЙ ЧЕРТЕЖ	*										
12			1.020-1.2-4 00У	УЗЛЫ	*										
12			1.020-1.2-4 00ПЗ	ПОЯСНИТЕЛЬНАЯ ЗАПИСКА	*										
				СБОРОЧНЫЕ ЕДИНИЦЫ:											
11		1	1.020-1.2-5 02-01	СЕТКА С-4	3										
11		2	1.020-1.2-5 07-01	ИЗДЕЛИЕ ЗАКЛАДНОЕ МН-4	4										
11		3	1.020-1.2-5 08-03	ИЗДЕЛИЕ ЗАКЛАДНОЕ МН-12	2										
12		4	1.020-1.2-5 06-137	СТЕРЖЕНЬ СВАРНОЙ СС-138	4										
				ДЕТАЛИ:											
12		5	1.020-1.2-5 05-078	СТЕРЖЕНЬ ОТДЕЛЬНЫЙ	4										
11		6	1.020-1.2-5 03-03	СТЕРЖЕНЬ ОТДЕЛЬНЫЙ	26										
11		7	1.020-1.2-5 03-05	СТЕРЖЕНЬ ОТДЕЛЬНЫЙ	19										

Инв. № 7576

НАЧ. ОТД	Волынский	
Н КОНТР	Ларионова	
ГИП	Пригорев	
РУК. ГР.	Колдашева	
РУК. ГР.	Никонорова	
ПРОВЕРИЛ	Сливина	
РАЗРАБ	Степанова	

1.020-1.2-4 19

КАРКАС ПРОСТРАНСТВЕННЫЙ КП-884

СТАДИЯ	ЛИСТ	ЛИСТОВ
Р		1

ЦНИИЭП торгово бытовых зданий и туристских комплексов

103

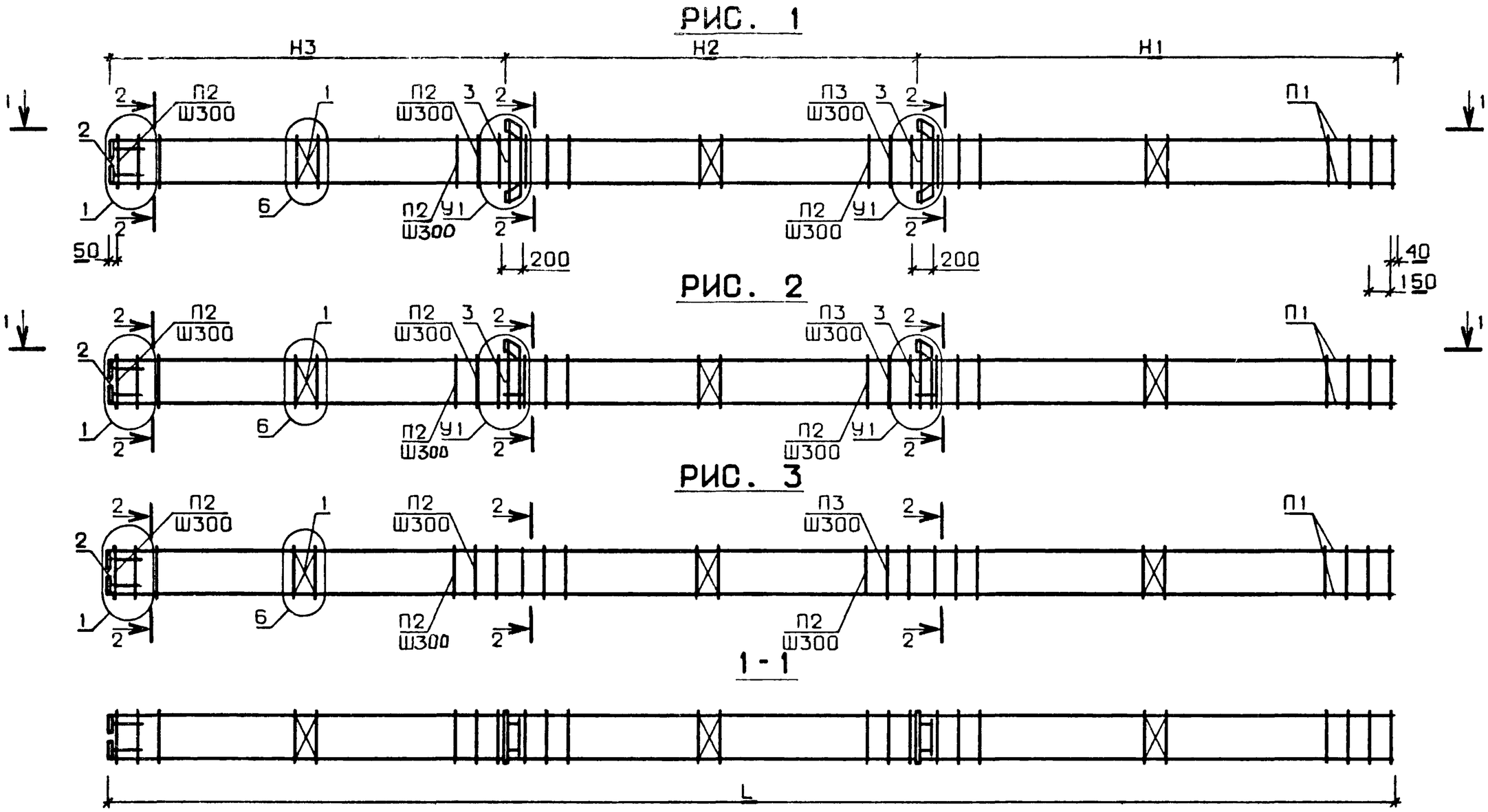

N УЗЛА	N ДОКУМЕНТА
1	1.020-1.2-4 ООУ ЛИСТ 1
2	ЛИСТ 1
3	ЛИСТ 2
4	ЛИСТ 1
5	ЛИСТ 2
6	ЛИСТ 1
15	ЛИСТ 2

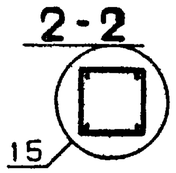

НАЧ. ОТД.	Волынский		24.III
Н.КОНТР	Ларионова		24.III
ГИП	Пригорев		24.III
РУК. ГР.	Колдашева		23.III
РУК. ГР.	Никонорова		23.III
ПРОВЕРИЛ	Сливина		23.III
РАЗРАБ.	[illegible]		[illegible]

1.020-1.2-4 18 СБ

КАРКАС ПРОСТРАНСТВЕННЫЙ КП

СТАДИЯ	МАССА	МАСШТАБ
Р	СМ ТАБЛ	

ЛИСТ 1 ЛИСТОВ 3

ЦНИИЭП торгово бытовых зданий и туристских комплексов

ЭПБЦ КиевЗНИИЭП ТПП КОРТ

ИНВ № ПОДЛ. ПОДПИСЬ И ДАТА ВЗАМ. ИНВ №

ОБОЗНАЧЕНИЕ	МАРКА	РИС.	L	Н1	Н2	Н3	У1	П1	П2	П3	МАССА
1.020-1.2-4 18	КП-819	1	11340	4290	3600	3450	2	5	6	6	131.2
-001	КП-820	1	11340	4290	3600	3450	2	5	8	8	527.7
-002	КП-821	1	11340	4290	3600	3450	2	5	6	6	145.0
-003	КП-822	1	11340	4290	3600	3450	2	5	8	8	541.5
-004	КП-823	1	11340	4290	3600	3450	4	5	6	6	165.1
-005	КП-824	1	11340	4290	3600	3450	4	4	6	6	182.5
-006	КП-825	1	11340	4290	3600	3450	4	5	8	8	561.7
-007	КП-826	1	11340	4290	3600	3450	4	5	6	6	180.2
-008	КП-827	1	11340	4290	3600	3450	4	4	6	7	247.8
-009	КП-828	1	11340	4290	3600	3450	4	5	8	8	576.7
-010	КП-829	1	12240	5190	3600	3450	2	5	6	6	137.7
-011	КП-830	1	12240	5190	3600	3450	2	5	8	8	565.7
-012	КП-831	1	12240	5190	3600	3450	2	5	6	6	151.5
-013	КП-832	1	12240	5190	3600	3450	2	5	8	8	579.5
-014	КП-833	1	12240	5190	3600	3450	4	5	6	6	171.7
-015	КП-834	1	12240	5190	3600	3450	4	4	6	7	229.0
-016	КП-835	1	12240	5190	3600	3450	4	5	8	8	599.7
-017	КП-836	1	12240	5190	3600	3450	4	4	6	7	301.0
-018	КП-837	1	12240	5190	3600	3450	4	5	6	6	186.7
-019	КП-838	1	12240	5190	3600	3450	4	5	8	8	614.7
-020	КП-839	1	13140	4890	4200	4050	2	5	6	6	144.2
-021	КП-840	1	13140	4890	4200	4050	2	5	8	8	603.7
-022	КП-841	1	13140	4890	4200	4050	2	5	6	6	158.0
-023	КП-842	1	13140	4890	4200	4050	2	5	8	8	617.5
-024	КП-843	1	13140	4890	4200	4050	4	5	6	6	178.1
-025	КП-844	1	13140	4890	4200	4050	4	4	6	6	197.7
-026	КП-845	1	13140	4890	4200	4050	4	5	8	8	637.7
-027	КП-846	1	13140	4890	4200	4050	4	5	6	6	193.2
-028	КП-847	3	13140	4890	4200	4050	–	4	6	7	157.5
-029	КП-848	1	13140	4890	4200	4050	4	4	6	7	301.6
-030	КП-849	1	13140	4890	4200	4050	4	5	8	8	652.7
-031	КП-850	2	11340	4290	3600	3450	3	5	6	6	116.3
-032	КП-851	2	11340	4290	3600	3450	3	5	8	8	512.9

В ТАБЛИЦЕ ИСПОЛНЕНИЙ РАЗМЕРЫ ПРИВЕДЕНЫ В мм, МАССА В кг

ОБОЗНАЧЕНИЕ	МАРКА	РИС.	L	Н1	Н2	Н3	У1	П1	П2	П3	МАССА
1.020-1.2-4 18-033	КП-852	2	11340	4290	3600	3450	3	5	6	6	127.6
-034	КП-853	2	11340	4290	3600	3450	3	5	8	8	523.9
-035	КП-854	2	11340	4290	3600	3450	5	5	6	6	147.0
-036	КП-855	2	11340	4290	3600	3450	5	4	6	6	164.3
-037	КП-856	2	11340	4290	3600	3450	5	5	8	8	543.5
-038	КП-857	2	11340	4290	3600	3450	5	5	6	6	159.7
-039	КП-858	2	11340	4290	3600	3450	5	4	6	7	227.3
-040	КП-859	2	11340	4290	3600	3450	5	5	8	8	556.3
-041	КП-860	2	12240	5190	3600	3450	3	5	6	6	122.9
-042	КП-861	2	12240	5190	3600	3450	3	5	8	8	550.9
-043	КП-862	2	12240	5190	3600	3450	3	5	6	6	134.2
-044	КП-863	2	12240	5190	3600	3450	3	5	8	8	562.2
-045	КП-864	2	12240	5190	3600	3450	5	5	6	6	153.5
-046	КП-865	2	12240	5190	3600	3450	5	4	6	7	210.9
-047	КП-866	2	12240	5190	3600	3450	5	5	8	8	581.5
-048	КП-867	2	12240	5190	3600	3450	5	4	6	7	280.6
-049	КП-868	2	12240	5190	3600	3450	5	5	6	6	166.4
-050	КП-869	2	12240	5190	3600	3450	5	5	8	8	594.3
-051	КП-870	2	13140	4890	4200	4050	3	5	6	6	129.3
-052	КП-871	2	13140	4890	4200	4050	3	5	8	8	588.8
-053	КП-872	2	13140	4890	4200	4050	3	5	6	6	140.7
-054	КП-873	2	13140	4890	4200	4050	3	5	8	8	600.2
-055	КП-874	2	13140	4890	4200	4050	5	5	6	6	160.0
-056	КП-875	2	13140	4890	4200	4050	5	4	6	6	179.5
-057	КП-876	2	13140	4890	4200	4050	5	5	8	8	619.5
-058	КП-877	2	13140	4890	4200	4050	5	5	6	6	172.8
-059	КП-878	2	13140	4890	4200	4050	5	4	6	7	227.2
-060	КП-879	2	13140	4890	4200	4050	5	4	6	7	281.2
-061	КП-880	2	13140	4890	4200	4050	5	5	8	8	632.3
-062	КП-881	3	11340	4290	3600	3450	-	5	6	6	90.0
-063	КП-882	3	12240	5190	3600	3450	-	5	6	6	96.5
-064	КП-883	3	13140	4890	4200	4050	-	5	6	6	103.0

ЭПВЦ КиевЗНИИЭП
ОПЕРАТОР ТЛП КОРТ
ПОЛОВ
ВЗАМ ИНВ.№
ПОДП. И ДАТА
ИНВ №ПОДЛ

РИС. 1

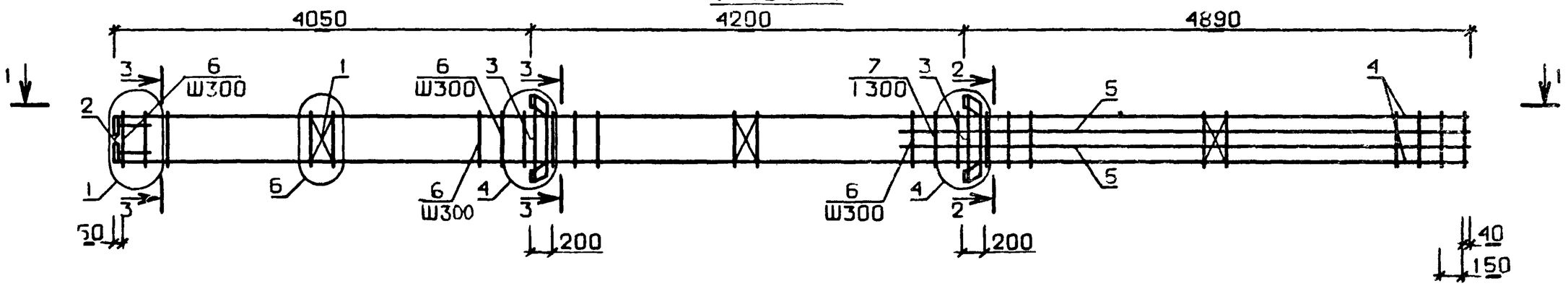

1 - 1

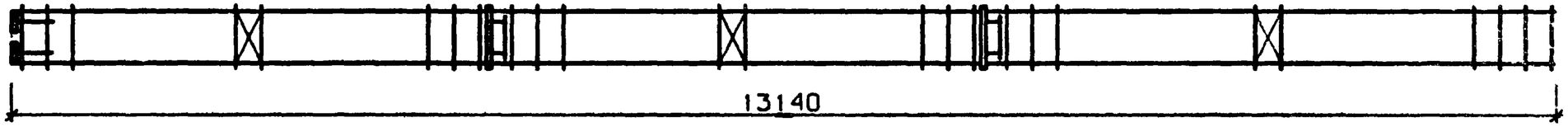

N УЗЛА	N ДОКУМЕНТА
1	1.020-1.2 4 ООУ ЛИСТ 1
4	ЛИСТ 1
6	ЛИСТ 1
15	ЛИСТ 2
17	ЛИСТ 2

2-2

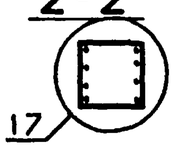

3-3

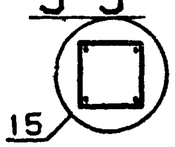

НАЧ. ОТД.	Волынский	24.III
Н.КОНТР	Ларионова	24.III
ГИП	Пригорев	24.III
РУК. ГР.	Колдашева	23.III
РУК. ГР.	Никонорова	23.III
ПРОВЕРИЛ	Сливина	23.III
РАЗРАБ.	Степанова	20.III

1.020-1.2-4 19 ОБ

КАРКАС ПРОСТРАНСТВЕННЫЙ КП-884

СТАДИЯ	МАССА	МАСШТАБ
Р	454.6	
ЛИСТ	ЛИСТОВ 1	

ЦНИИЭП торгово-бытовых зданий и туристских комплексов

17516 108

ФОРМАТ А2

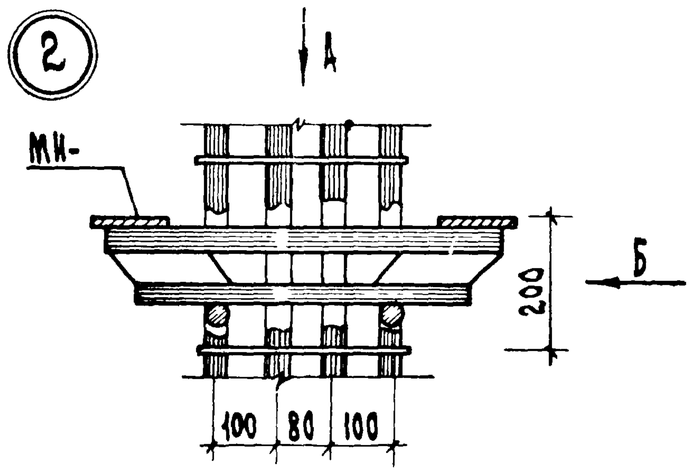

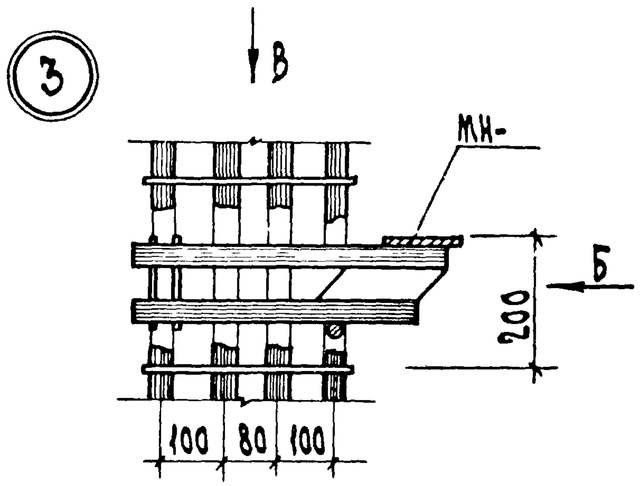

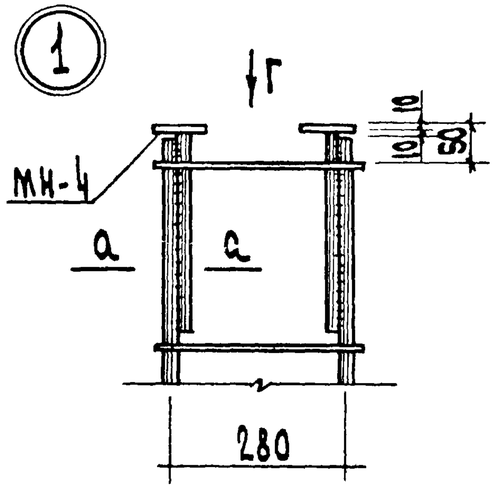

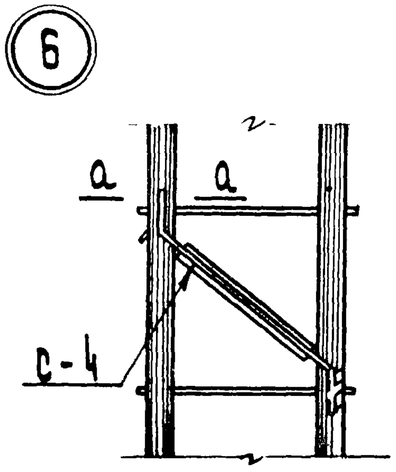

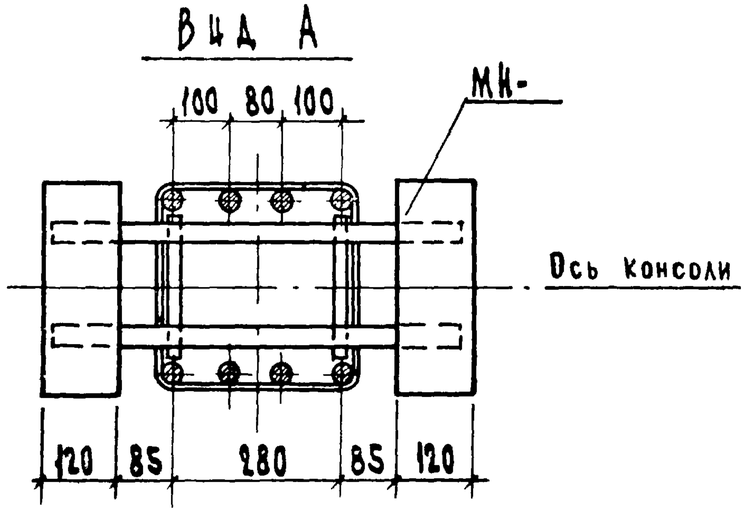

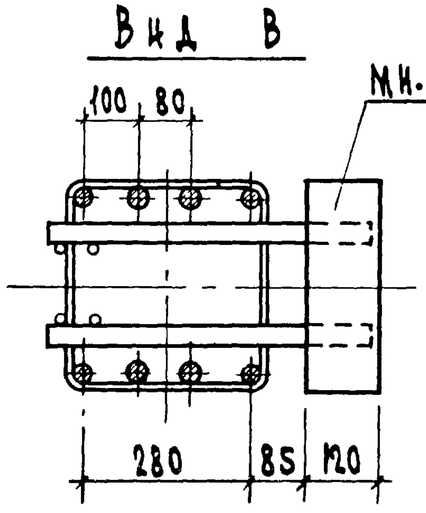

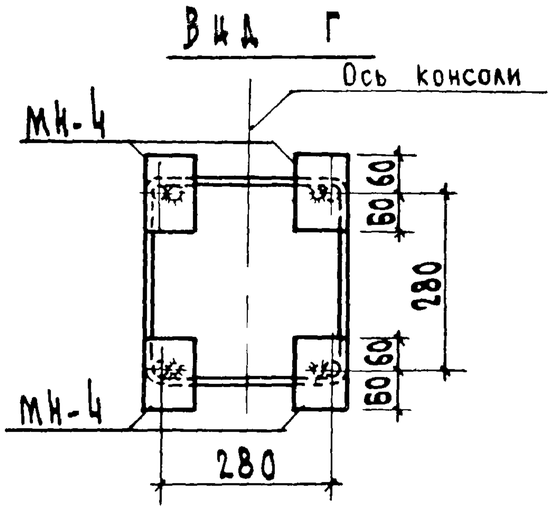

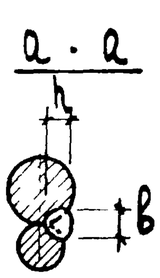

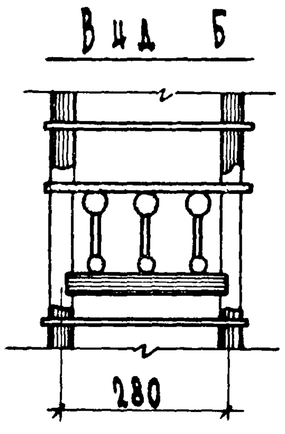

В колоннах зармированных 4-мя и 6-ю стержнями закладные детали и консоли устанавливать в соответствии с узлами 2 и 4.

Ручную электродуговую сварку арматурных стержней производить по: СН 393-78, Инструкция по сварке соединений арматуры и закладных деталей железобетонных конструкций.

Нач.отд.	Волынский		24.III
Н.контр.	Васильева		24.III
ГИП	Григорев		24.III
Рук.гр.	Колдашева		23.III
Рук.гр.	Никонорова		23.III
Провер.	Сидрина		23.III
Разраб.	Степанова		20.III

1.020-1.2-4 00У

Узел

Стадия	Лист	Листов
Р	1	3

ЦНИИЭП торговых зданий и туристских комплексов

Инв. N подл. | Подп. и дата | Взам. инв. N

4

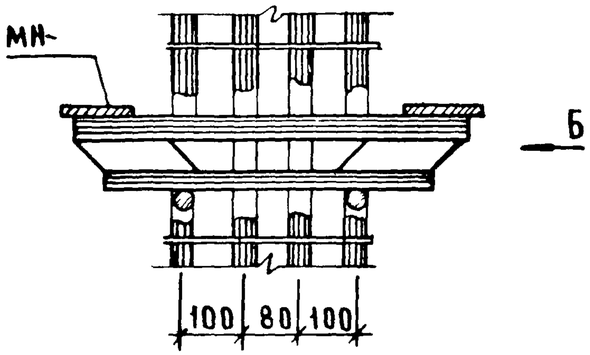

5

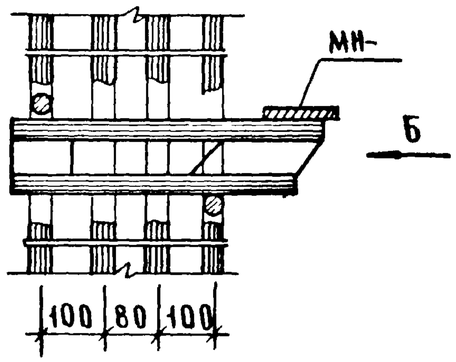

15

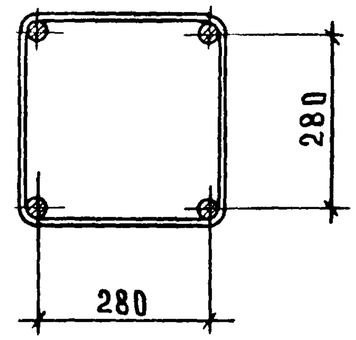

16

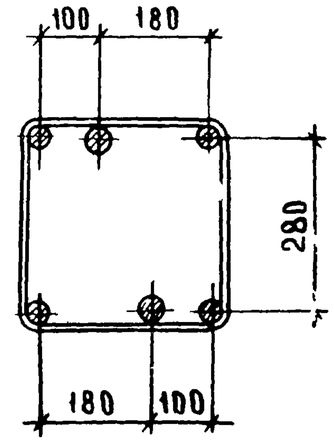

Вид А.

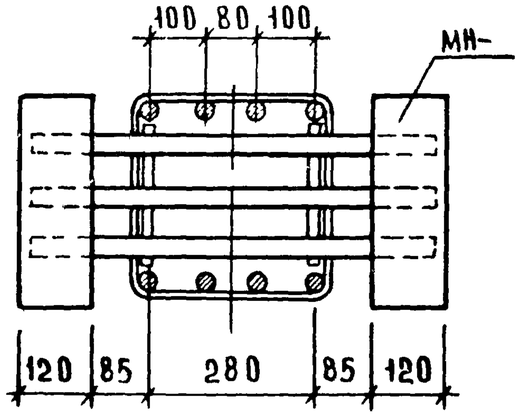

Вид В

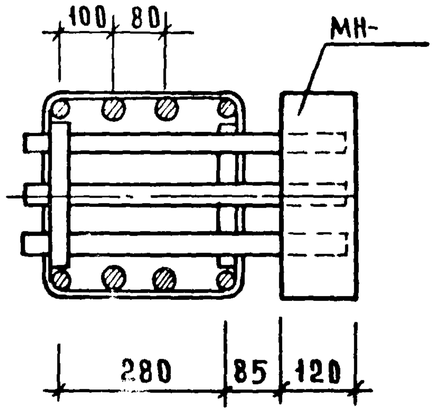

17

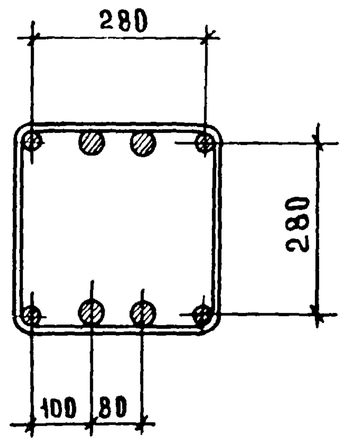

Вид Б

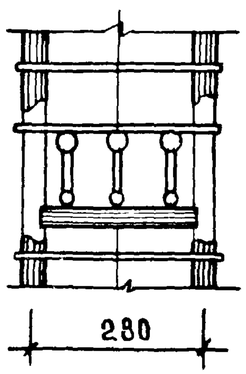

В колоннах заармированных 4мя и 6ю стержнями закладные детали консоли устанавливать в соответствии с узлами „3" и „5"

7

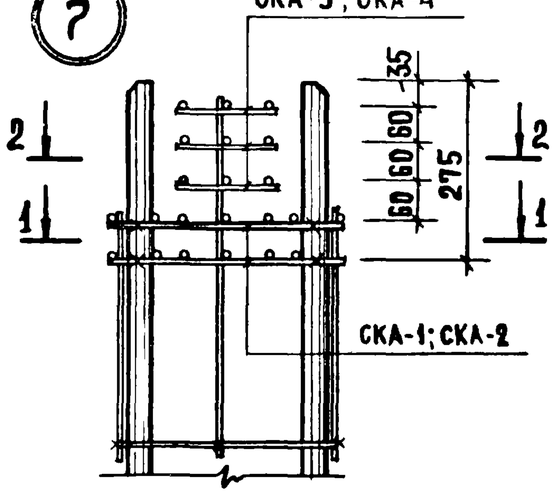

9

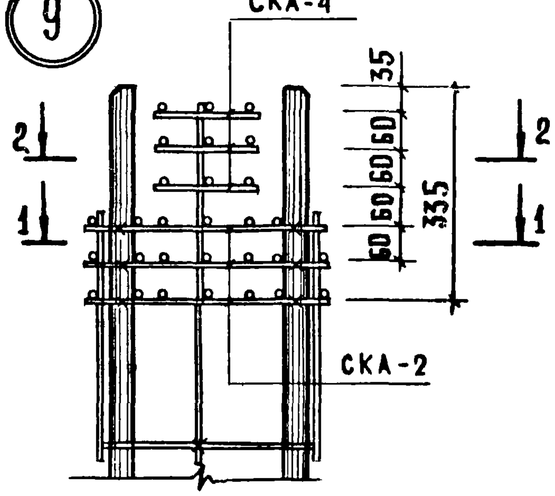

11

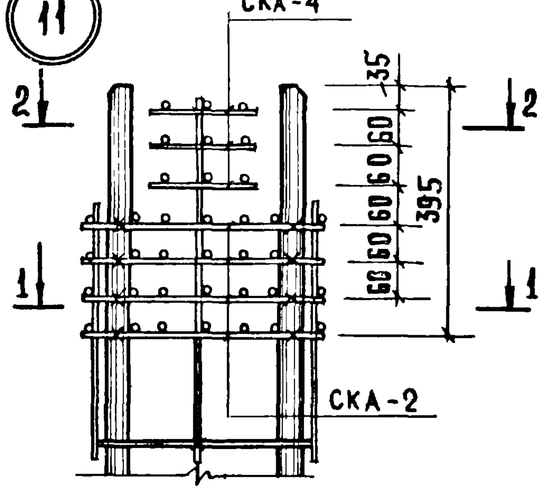

13

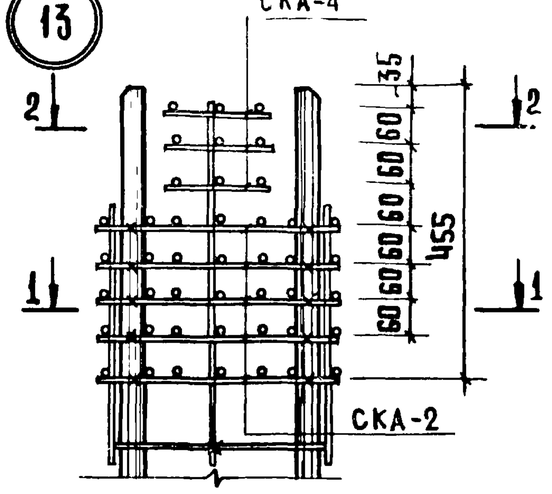

8

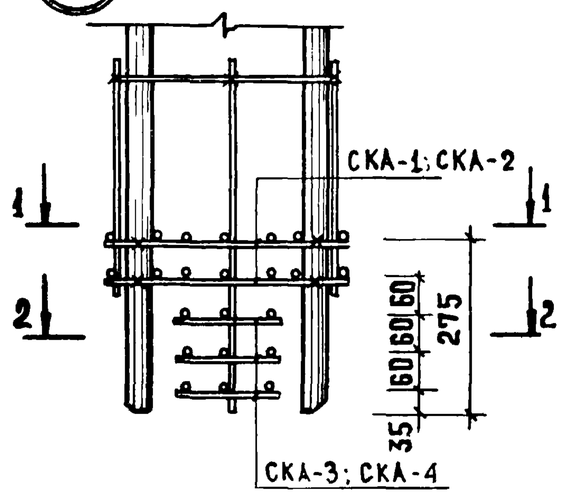

10

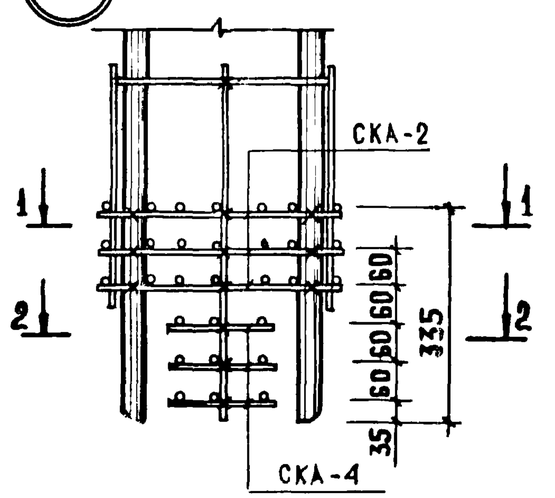

12

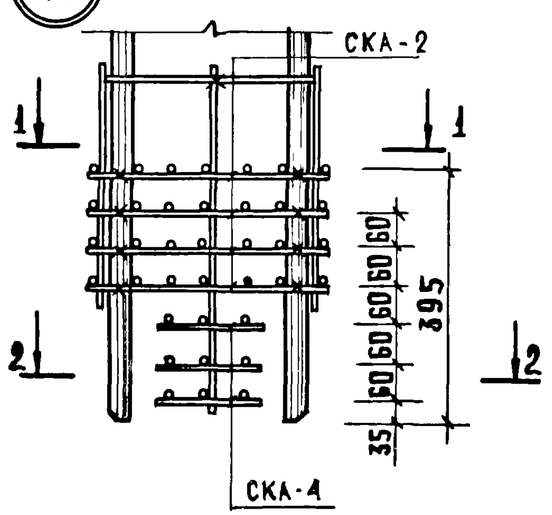

14

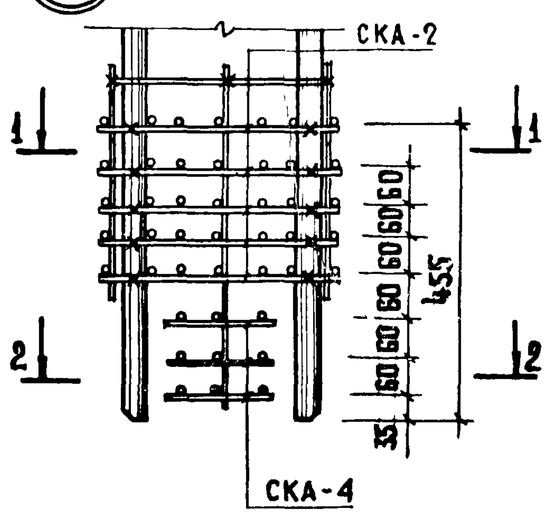

1 – 1

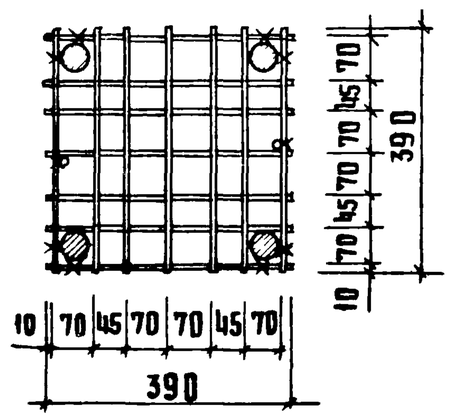

2 – 2

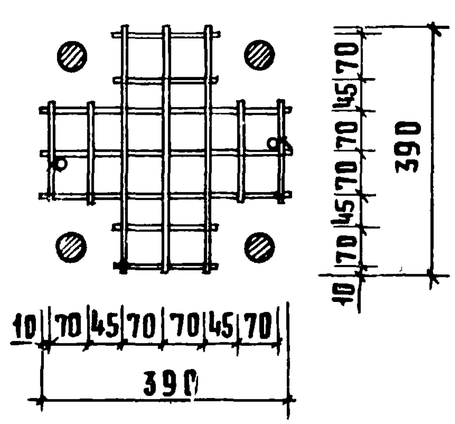

Рабочая арматура колонн, не выходящая на стыковую ванную сварку, условно не показана.