ГОСУДАРСТВЕННЫЙ КОМИТЕТ СОВЕТА МИНИСТРОВ СССР
ПО ДЕЛАМ СТРОИТЕЛЬСТВА
(ГОССТРОЙ СССР)

ТИПОВЫЕ КОНСТРУКЦИИ И ДЕТАЛИ ЗДАНИЙ И СООРУЖЕНИЙ

СЕРИЯ 1.412-3

МОНОЛИТНЫЕ ЖЕЛЕЗОБЕТОННЫЕ ФУНДАМЕНТЫ ПОД ТИПОВЫЕ КОЛОННЫ МНОГОЭТАЖНЫХ ПРОМЫШЛЕННЫХ ЗДАНИЙ

ВЫПУСК II

АРМАТУРНЫЕ ИЗДЕЛИЯ
РАБОЧИЕ ЧЕРТЕЖИ

11034-03

ЦЕНТРАЛЬНЫЙ ИНСТИТУТ ТИПОВЫХ ПРОЕКТОВ
МОСКВА 1970

Центральный институт типового проектирования просит дать Ваши замечания и предложения по улучшению качества направляемого Вам проекта.

ТИПОВОЙ ПРОЕКТ .....
(номер проекта)

Наименование проекта . . . . . .

. . . . . .

Проектная организация–автор проекта . . . . . .

Замечание о недостатках в проекте (нерациональные объемно–планировочные и конструктивные решения, ошибки, опечатки, полиграфические дефекты и т.п.) и предложения по их устранению . . . . . .

Подпись должностного лица, наименование организации и ее адрес

. . . . . .

. . . . . .

ЦЕНТРАЛЬНЫЙ ИНСТИТУТ ТИПОВОГО ПРОЕКТИРОВАНИЯ ГОССТРОЯ СССР

107066, Москва, Б–66, Спартаковская ул., 2а, корпус В

Сдано в печать 28/VIII 1974 года

Заказ № 3808 Тираж 200 экз

Шифр
НИПС-850/3

ГОСУДАРСТВЕННЫЙ КОМИТЕТ СОВЕТА МИНИСТРОВ СССР
ПО ДЕЛАМ СТРОИТЕЛЬСТВА
(ГОССТРОЙ СССР)

ТИПОВЫЕ КОНСТРУКЦИИ И ДЕТАЛИ ЗДАНИЙ И СООРУЖЕНИЙ

СЕРИЯ 1.412–3

МОНОЛИТНЫЕ ЖЕЛЕЗОБЕТОННЫЕ ФУНДАМЕНТЫ ПОД ТИПОВЫЕ КОЛОННЫ МНОГОЭТАЖНЫХ ПРОМЫШЛЕННЫХ ЗДАНИЙ

ВЫПУСК II

АРМАТУРНЫЕ ИЗДЕЛИЯ
РАБОЧИЕ ЧЕРТЕЖИ

РАЗРАБОТАНЫ
Проектным институтом № 1 Госстроя СССР при участии НИИЖБ

УТВЕРЖДЕНЫ
и введены в действие с 1.10.71 года
Постановление Госстроя СССР от 10 августа 1971 года № 174

ЦЕНТРАЛЬНЫЙ ИНСТИТУТ ТИПОВЫХ ПРОЕКТОВ
МОСКВА 1970

ПРОЕКТНЫЙ ИНСТИТУТ № 1
Зам. гл. инженера
Нач. отд. 1 к
Гл. инж. пр-та
Гл. конструктор пр-та
Согласовано
Зам. директора
Зав. лабораторией
Стр. инженер
Гл. инженер
Гл. конструктор
Нач. отдела
Руководитель
Исполнитель
Александровский
Васин
Бородин

СОДЕРЖАНИЕ

	лист	стр.
Пояснительная записка		5
Каркасы пространственные для подколонника А		
КПА1, КПА13	1	6
КПА2, КПА14.	2	7
КПА3, КПА15	3	8
КПА4, КПА16	4	9
КПА5, КПА17	5	10
КПА6, КПА18	6	11
КПА7, КПА19	7	12
КПА8, КПА20	8	13
КПА9, КПА21	9	14
КПА10, КПА22	10	15
КПА11, КПА23	11	16
КПА12, КПА24	12	17
Каркасы пространственные для подколонника Б		
КПБ1, КПБ13	13	18
КПБ2, КПБ14	14	19
КПБ3, КПБ15	15	20
КПБ4, КПБ16	16	21
КПБ5, КПБ17	17	22
КПБ6, КПБ18	18	23
КПБ7, КПБ19	19	24
КПБ8, КПБ20	20	25
КПБ9, КПБ21	21	26
КПБ10, КПБ22	22	27
КПБ11, КПБ23	23	28
КПБ12, КПБ24	24	29

	лист	стр.
Каркасы плоские		
К1, К13	25	30
К2, К14	26	31
К3, К15	27	32
К4, К16	28	33
К5, К17	29	34
К6, К18	30	35
К7, К19	31	36
К8, К20	32	37
К9, К21	33	38
К10, К22	34	39
К11, К23	35	40
К12, К24	36	41
К25, К37	37	42
К26, К38	38	43
К27, К39	39	44
К28, К40	40	45
К29, К41	41	46
К30, К42	42	47
К31, К43	43	48
К32, К44	44	49
К33, К45	45	50
К34, К46	46	51
К35, К47	47	52
К36, К48	48	53
С е т к и		
СА8÷СА25	49	54
СБ8÷СБ25	50	55
ССА6; ССБ6	51	56
С1-10, С2-10, С2 12, С2-14	52	57
С4-10, С4-12, С4-14	53	58
С5-10, С5-12, С5-14, С12-12, С12-14, С12-16, С12-18, С12-20, С12-22, С12-25	54	59
С6-10, С6-12, С6-14, С6-16, С6-18, С6-20, С6-22	55	60

	лист.	стр
С7-I2, С7-I4, С7-I6, С7-I8, С7-20, С7-22	56	6I
С8-I2, С8-I4, С8-I6, С8-I8, С820, С8-22, С8-25	57	62
СI0-I2, СI0-I4, СI0-I6, СI0-I8, СI0-20, СI0-22, СI0-25	58	63
СI4-I2, СI4-I4: СI4-I6, СI4-I8, СI4-20, СI4-22, СI4-25	59	64
С2I-I0, С2I-I2, С2I-I4, С2I-I6, С2I-I8	60	65
С22-I0 С22-I2, С22-I4, С22-I6	6I	66
С23-I0. С23-I2, С23-I4, С23-I6, С23-I8	62	67
С24-I0, С24-I2, С24-I4, С24-I6, С24-I8, С24-20	63	68
С26-I0, С26-I2, С26-I4	64	69
С27-I2, С27-I4, С27-I6	65	70
С28-I2, С-28-I9, С28-I6, С28-I8, С28-20, С28-22, С28-25	66	7I
С30-I2, С30-I4, С30-I6, С30-I8, С30-20, С30-22, С30-25	67	72
С32-I2, С32-I4, С32-I6, С32-I8, С32-20, С32-22, С32-25.	68	73
С 4I-I0	69	74
С44-I0, С44-I2, С44-I4, С44-I6, С44-I8, С44-20	70	75
С45-I0, С45-I2, С45-I4, С45-I6, С45-I8, С45-20	7I	76
С46-I0, С46-I2, С46-I4, С46-I6, С46-I8, С46-20	72	77
С46-22		
С48-I2, С48-I4, С48-I6	73	78
С50-I2, С50-I4, С50-I6, С50-I8	74	79
С52-I2, С52-I4, С52-I6, С52-I8, С52-20, С52-22, С52-25	75	80
С54-I2, С54-I4, С54-I6, С54-I8, С54-20, С54-22, С54-25	76	8I

ПОЯСНИТЕЛЬНАЯ ЗАПИСКА

I. Настоящий выпуск содержит рабочие чертежи сварных арматурных каркасов и сеток для фундаментов под колонны серий ИИ-20 и ИИ-04.

Арматурные изделия должны изготовляться в соответствии с требованиями следующих документов:

Глав СНиП I-В.4-62 "Арматура для железобетонных конструкций" и Ш-А.II-62 "Техника безопасности в строительстве";

ГОСТ 10922-64 "Арматура и закладные детали сварные для железобетонных конструкций. Технические требования и методы испытаний";

ГОСТ 14098-68 "Соединения сварные арматуры железобетонных изделий и конструкций. Контактная и ванная сварка. Основные типы и конструктивные элементы".

СН 393-69 "Указания по сварке соединений арматуры и закладных деталей железобетонных конструкций".

2. Изготовление каркасов и сеток должно выполняться в кондукторах . Плоские каркасы и сетки свариваются во всех точках пересечений стержней контактной электросваркой. Соединение плоских каркасов в пространственные производится с помощью дуговой сварки (см.деталь А); поперечные сетки подколонника привязываются к пространственному каркасу вязальной проволокой, причем вертикальные стержни каркасов должны располагаться внутри контура поперечных сеток).

3. Сборка арматуры подколонников должна, как правило, производиться в арматурном цехе. В случае невозможности транспортировки арматуры в собранном виде, сборка ее допускается на полигоне или на месте установки.

При перевозке на значительное расстояние рекомендуется для повышения жесткости каркасов установка временных диагональных связей (стержней).

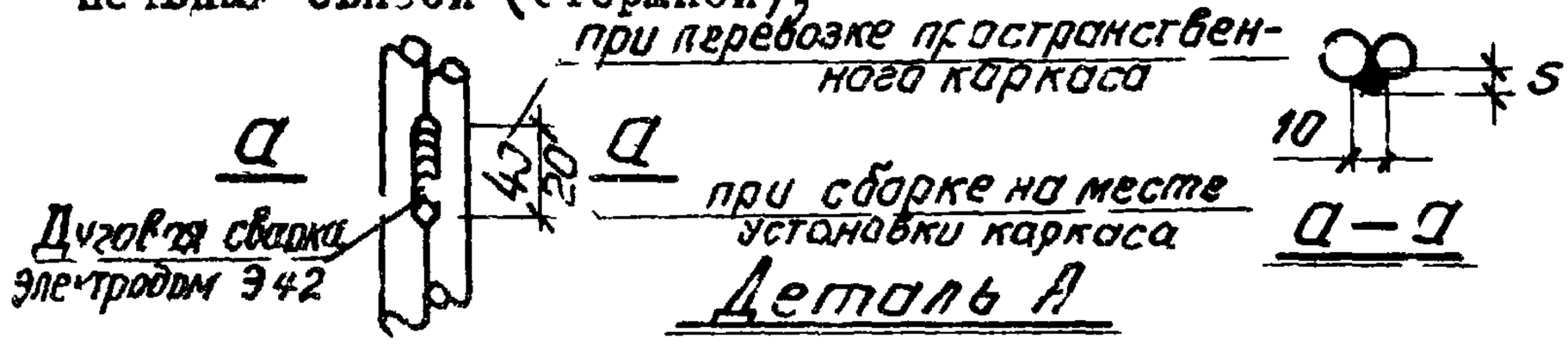

ТК 1970	ПОЯСНИТЕЛЬНАЯ ЗАПИСКА	Серия I.412-3 Выпуск I

Спецификация арматурных изделий на 1 пространственный каркас

Эскиз	Марка каркаса	Марка изделия	Кол-во шт	№ листа	Вес кг
	КПА 1	К1	4	25	22,0
	КПА 13	К 13	4	25	58,8

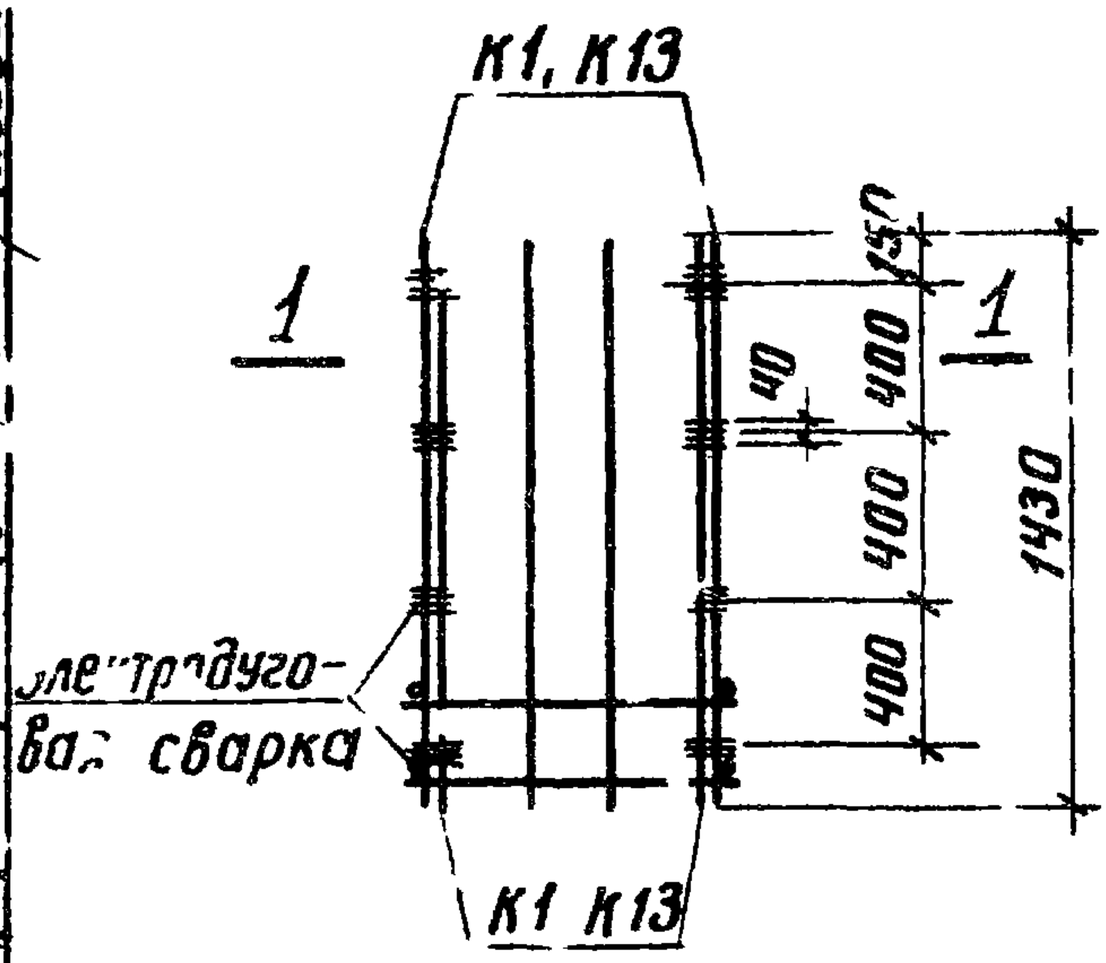

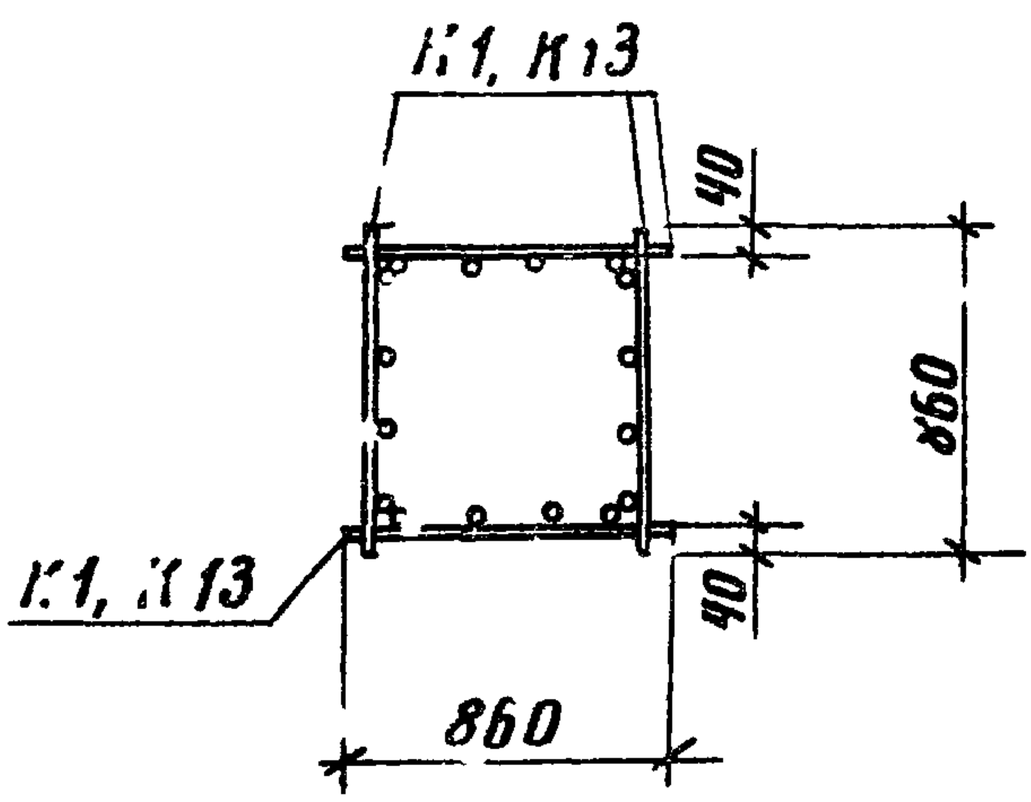

1-1

Госстрой СССР Проектный институт №1 г. Ленинград	ТК	Фундаменты	Серия 1.412-3
	1970	Каркасы КПА 1; КПА 1.1	Выпуск II / Лист 1

Исполнил Рыбчуков; Проверил Подволотов; Нач отдела Рашп; Гл инж. пр. Фрайлова; Рук группы Беленькая; Ин. инженер Гинкевич

1034-03 7

Спецификация арматурных изделий на 1 пространственный каркас

7

Эскиз	Марка каркаса	Марка изделия	Кол-во шт.	N листа	Вес кг
К2, К14	КПА 2	К2	4	26	27.6
		поз. 1	4	2	
	КПА 14	К14	4	26	72,8
		поз. 1	4	2	

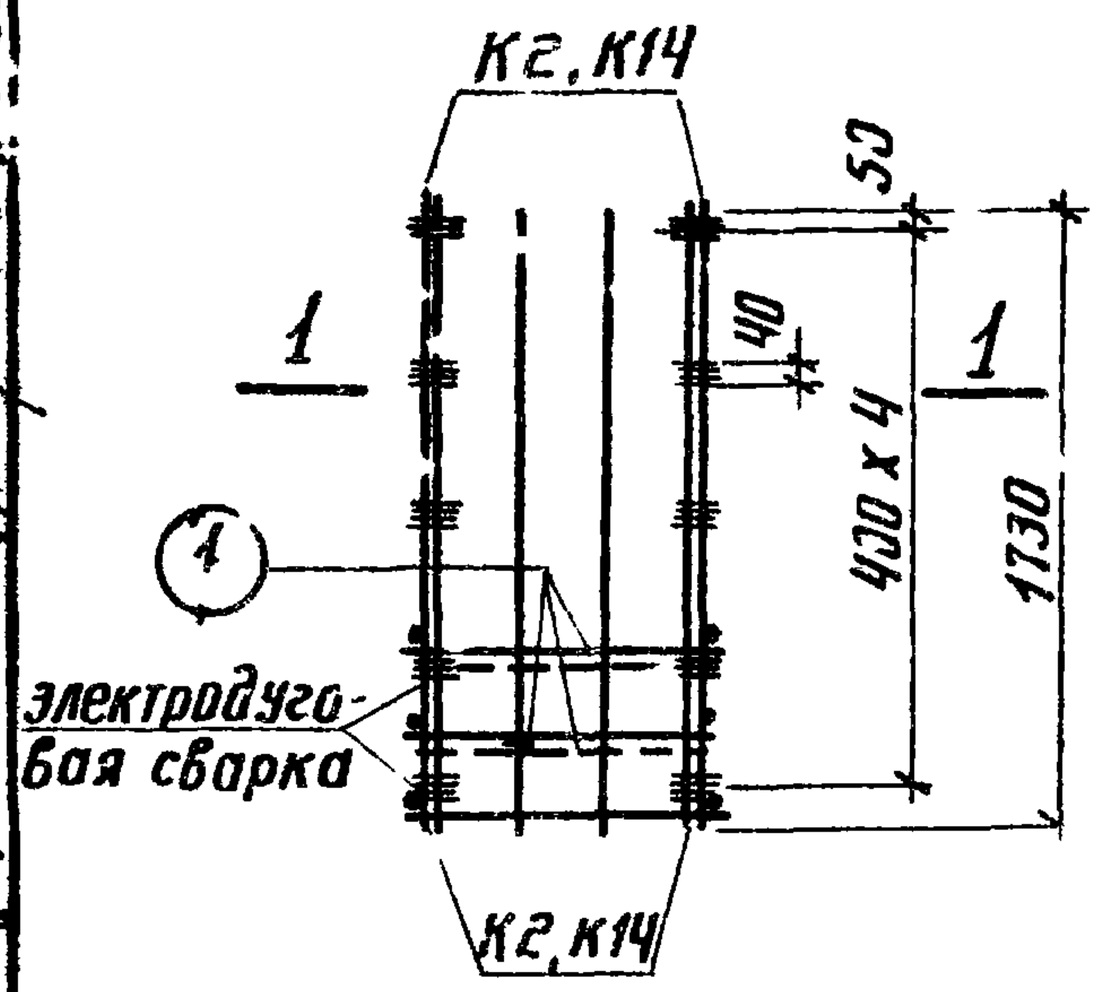

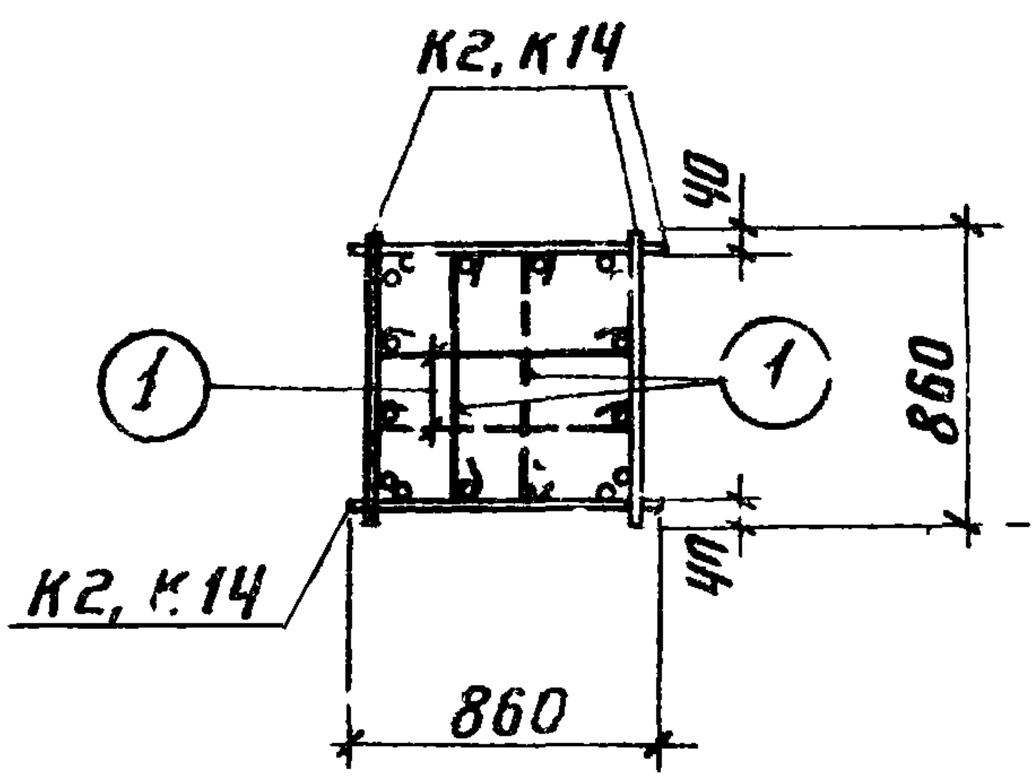

1–1

Спецификация стали на одно арматурное изделие

Марка изделия	N поз	Эскиз	ф мм	Длина мм	Кол-во шт.	Выборка стали: ф мм	общая длина м	вес кг
Отдельные стержни	1	870	6АI	950	1	6АI	1.0	0.2

ТК	Фундаменты	серия 1.412-3	
1910	Каркасы КПА 2 : КПА 14	Выпуск II	Лист 2

11034-03 8

Спецификация арматурных изделий на 1 пространственный каркас

8

Эскиз	Марка каркаса	Марка изделия	Кол-во шт.	N листа	Вес кг
	КПА 3	К 3	4	27	39,6
		поз. 1	8	3	
	КПА 15	К 15	4	27	101,6
		поз. 1	6	3	

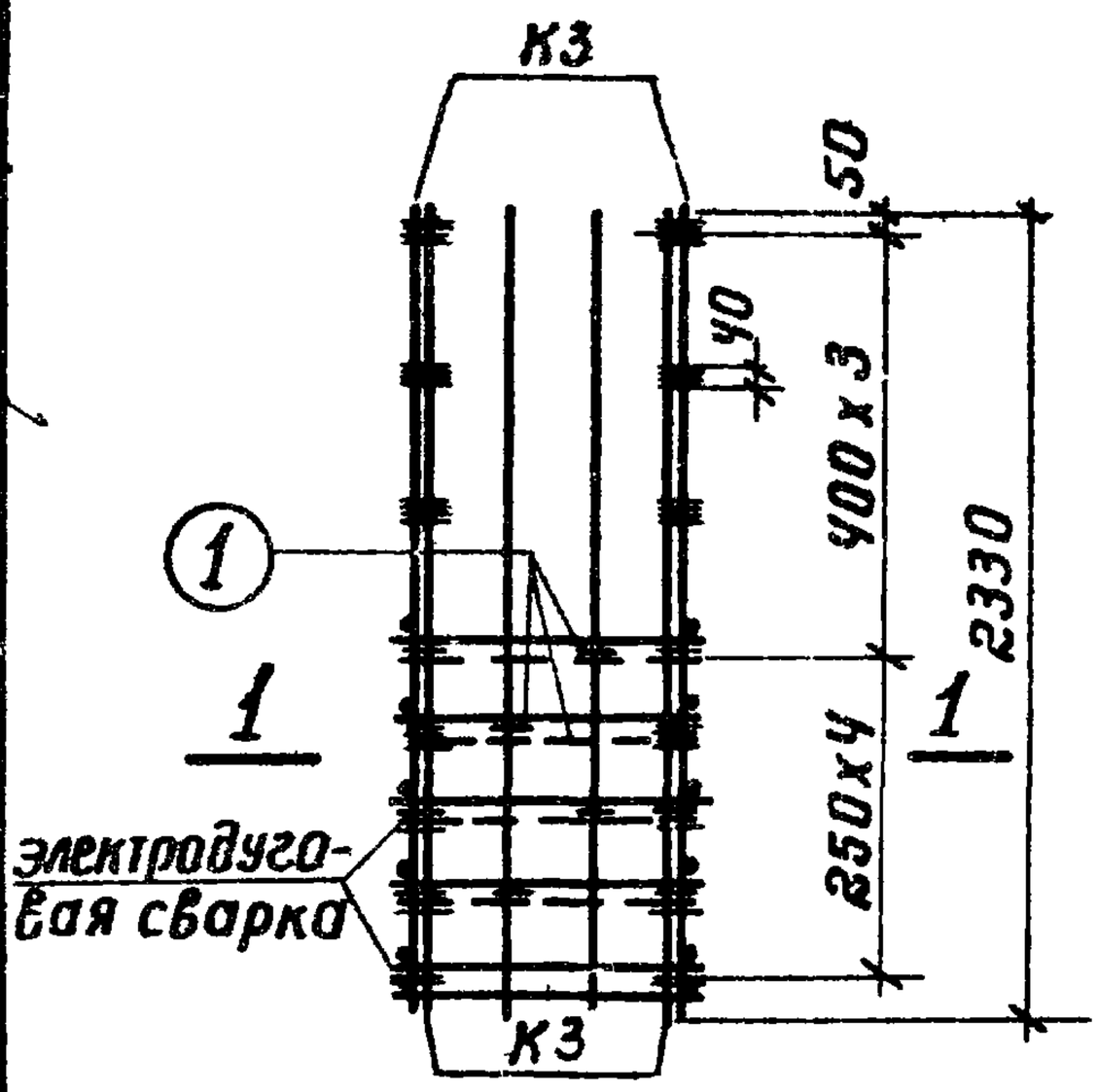

КПА 3

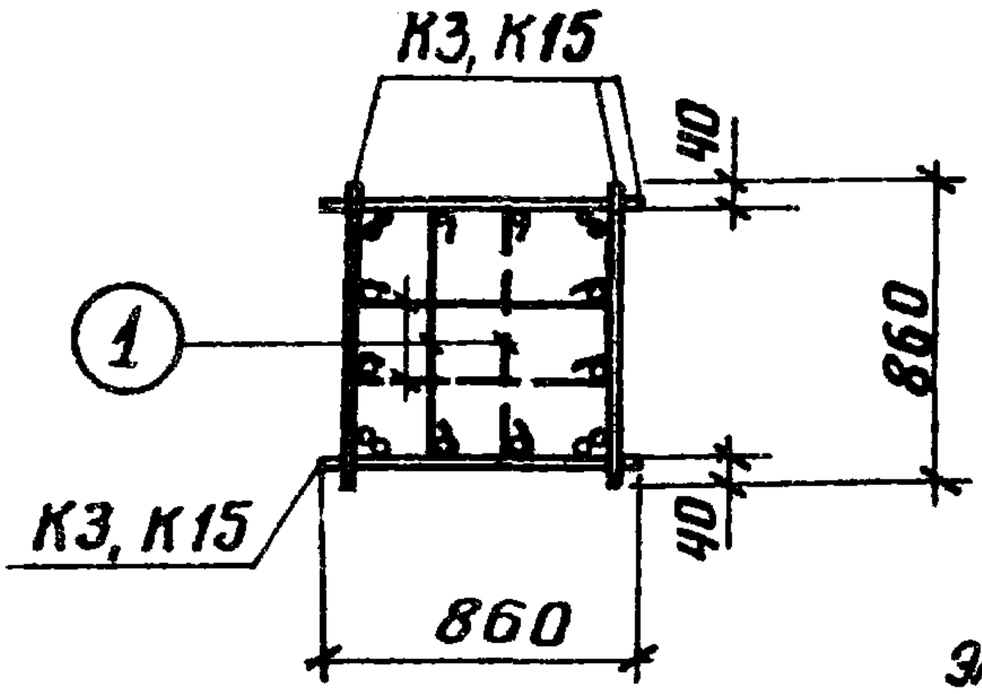

1-1

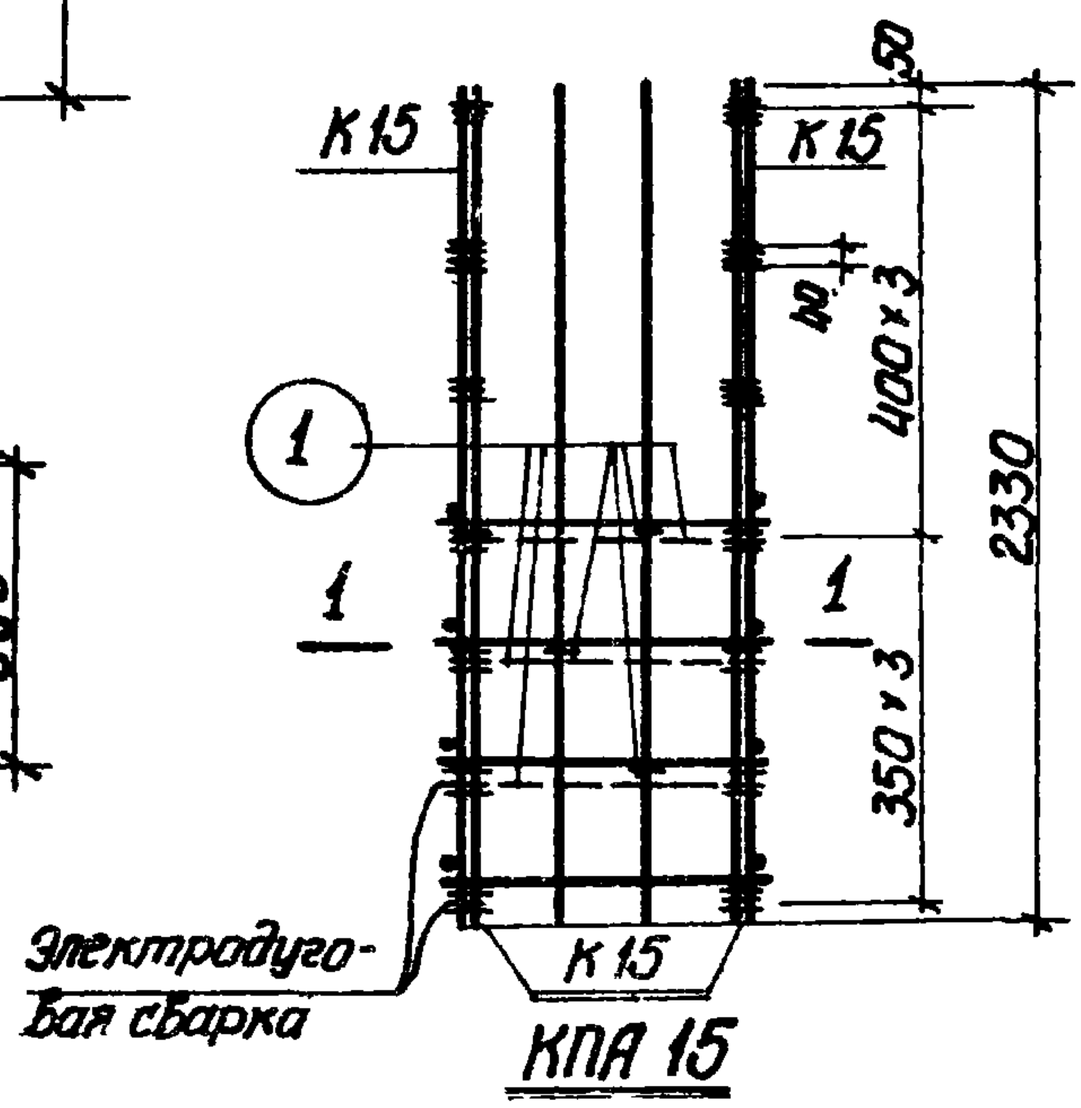

КПА 15

Спецификация стали на одно арматурное изделие

Марка изделия	N поз.	Эскиз	Ф мм	Длина мм	Кол-во шт.	Выборка стали: Ф мм	общая длина м	вес кг
Отдельные стержни	1	870	6АI	950	1	6АI	1.0	0.2

ТК	Фундаменты	Серия 1.412-3	
1970	Каркасы КПА3; КПА 15	Выпуск II	Лист 3

Госстрой СССР
Проектный институт № 1
г. Ленинград

Нач. отдела	Рыбакова	
Гл. констр. пр.	Фрадкин	
Рук. группы	Беленькая	
Инженер	Тонкович	
Исполнит.		
Проверил	Подолотов	

Спецификация арматурных изделий на 1 пространственный каркас

9

Эскиз	Марка каркаса	Марка изделия	Кол-во шт	№ листа	Вес кг
	КПА 4	К 4	4	28	50,0
		Поз 1	12	4	
	КПА 16	К 16	4	28	121,8
		Поз.1	8	4	

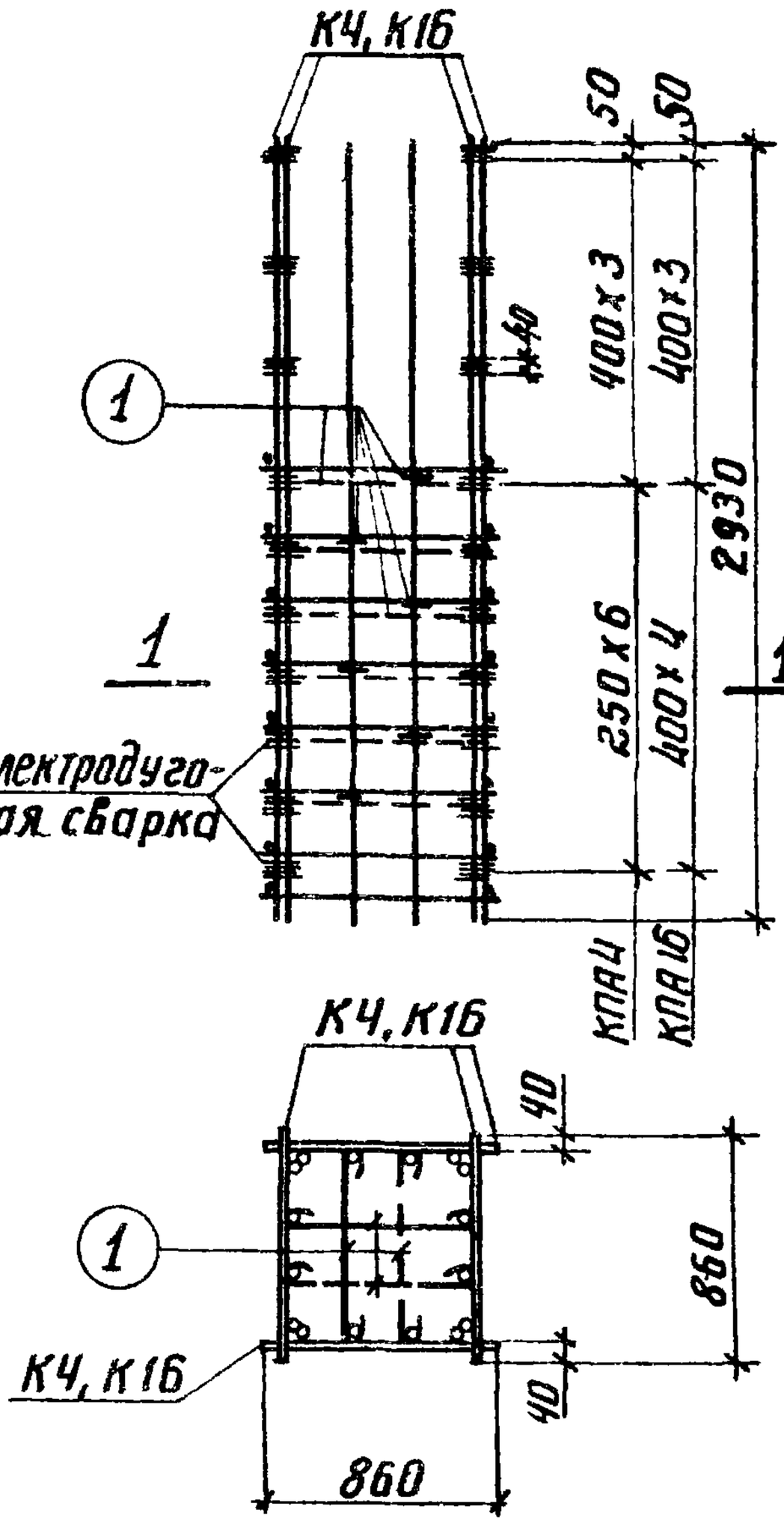

Спецификация стали на одно арматурное изделие

Марка изделия	№ поз.	Эскиз	ф мм	Длина мм	Кол-во шт	Выборка стали ф мм	Общая длина м	Вес кг
Отдельные стержни	1	870	6АI	950	1	6АI	1,0	0,2

ТК	Фундаменты	Серия 1.412-3	
1970	Каркасы КПА4; КПА16	Выпуск II	Лист 4

Инженер Чернышев

Инженер Пономарев

Инв. № подлинника

Спецификация арматурных изделий на 1 пространственный каркас

10

Эскиз	Марка каркаса	Марка изделия	Кол-во шт.	№ листа	Вес кг
	КПА 5	К5	4	29	61.6
		Поз. 1	18	5	
	КПА 17	К17	4	29	150,6
		Поз. 1	14	5	

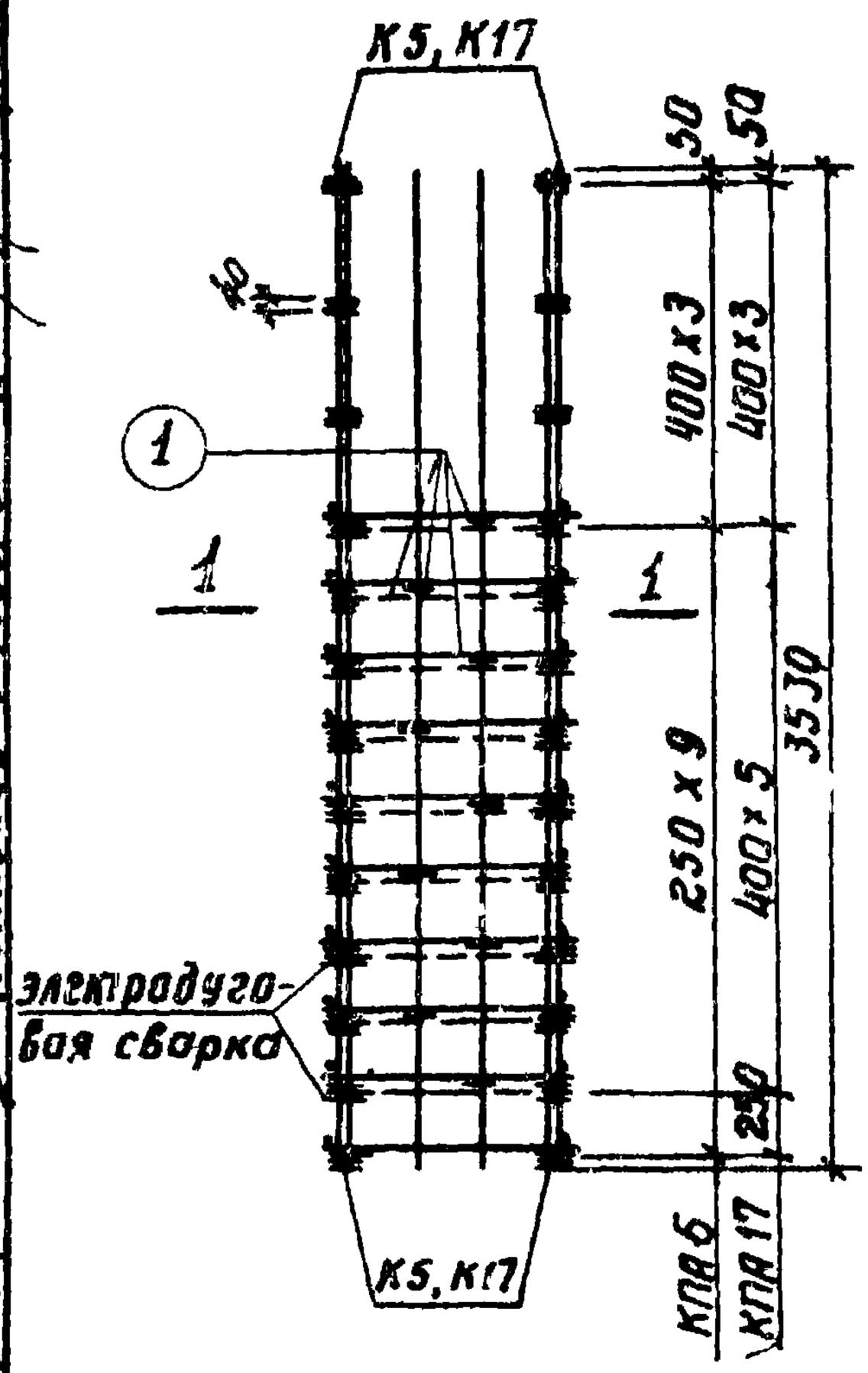

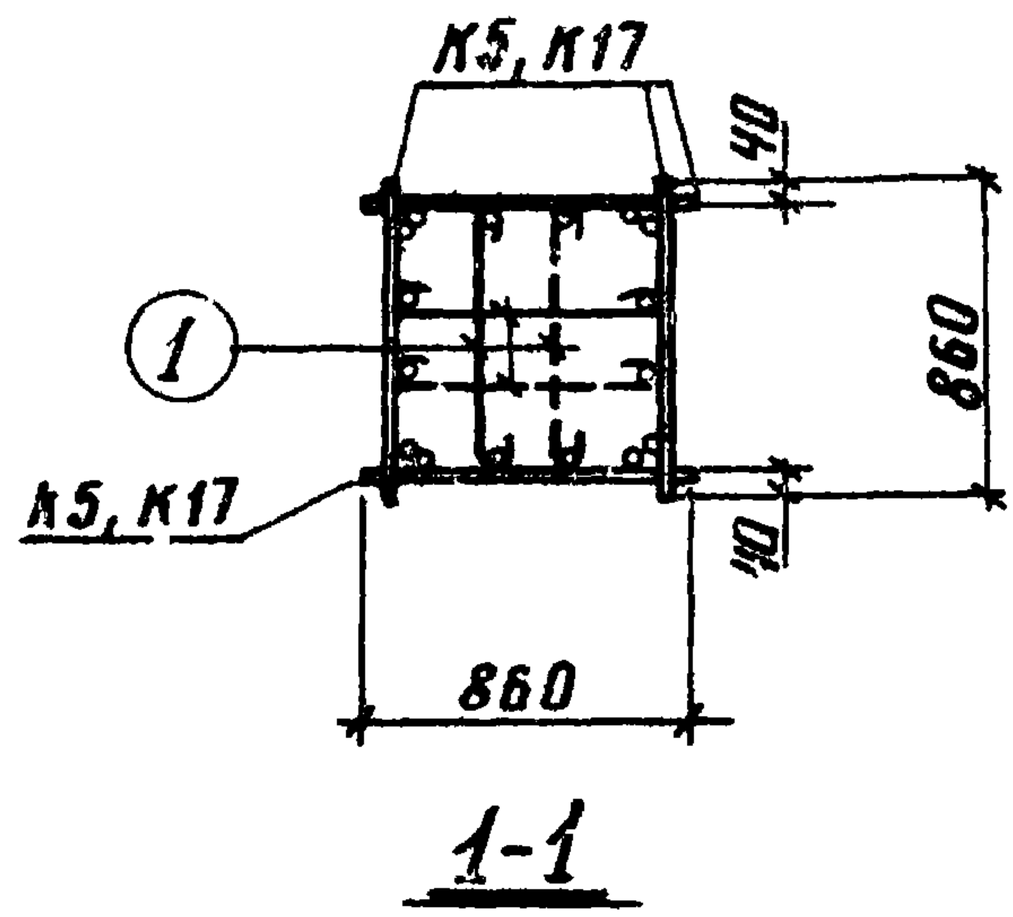

Спецификация стали на одно арматурное изделие

Марка изделия	№ поз.	Эскиз	ф мм	Длина мм	Кол-во шт.	Выборка стали ф мм	общая длина м	Вес кг
Отдельные стержни	1	870	6AI	950	1	6AI	1,0	0,2

ТК	Фундаменты	Серия 1.412-3	
1970	Каркасы КПА 5; КПА 17	Выпуск II	Лист 5

Госстрой СССР
Проектный институт № 1
г. Ленинград

Нач. отдела Рыбакова
Гл. конструктор пр. Фрейкин
Рук. группы Беленькая
Инженер Тонкопрядов
Исполнит.
Проверил

11034-03 //

Спецификация арматурных изделий на 1 пространственный каркас

11

Эскиз	Марка каркаса	Марка изделия	Кол-во шт	N листа	Вес кг
	КПА 6	К6	4	30	72,8
		Поз.1	22	6	
	КПА 18	К18	4	30	177,6
		Поз.1	14	6	

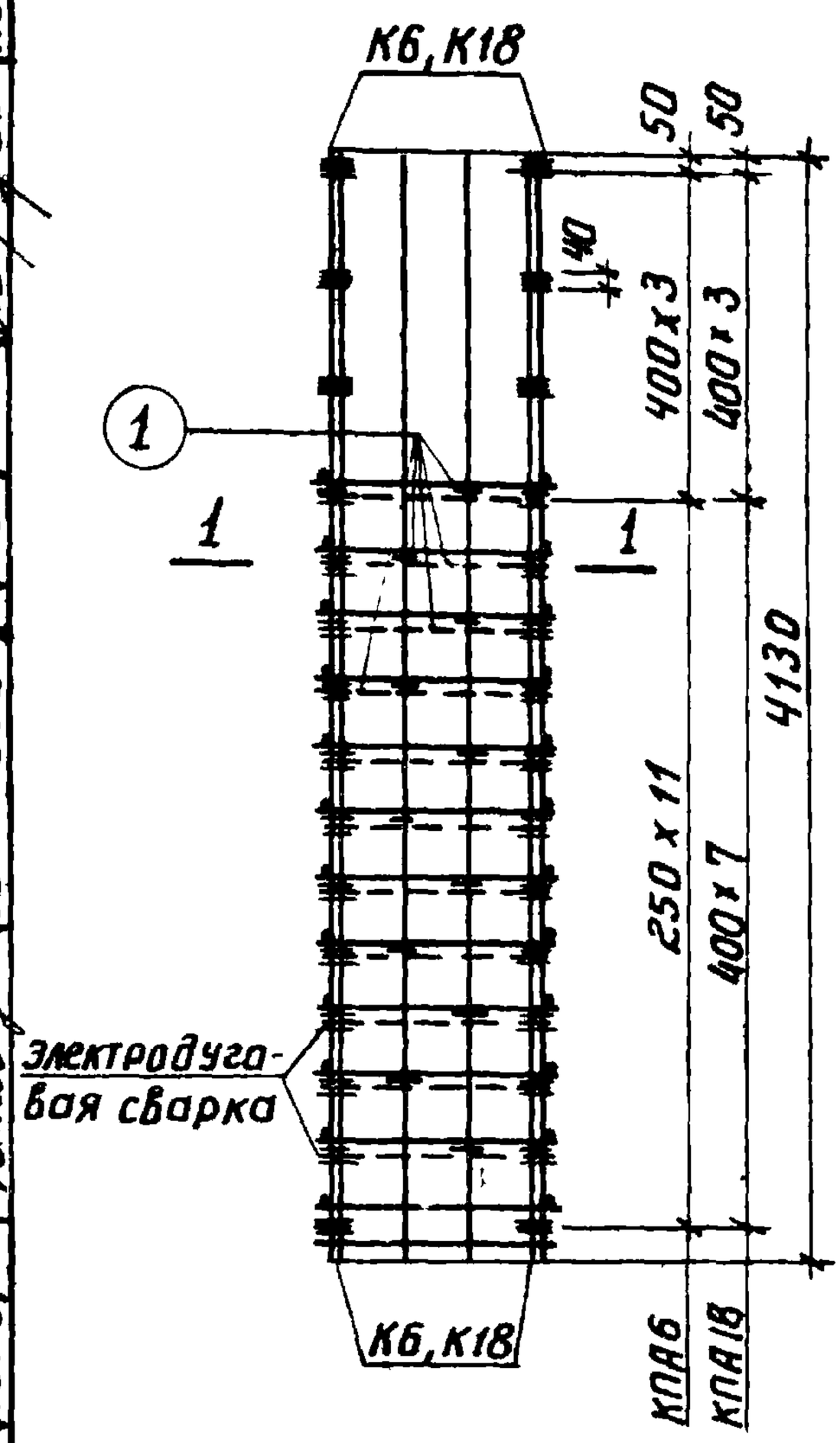

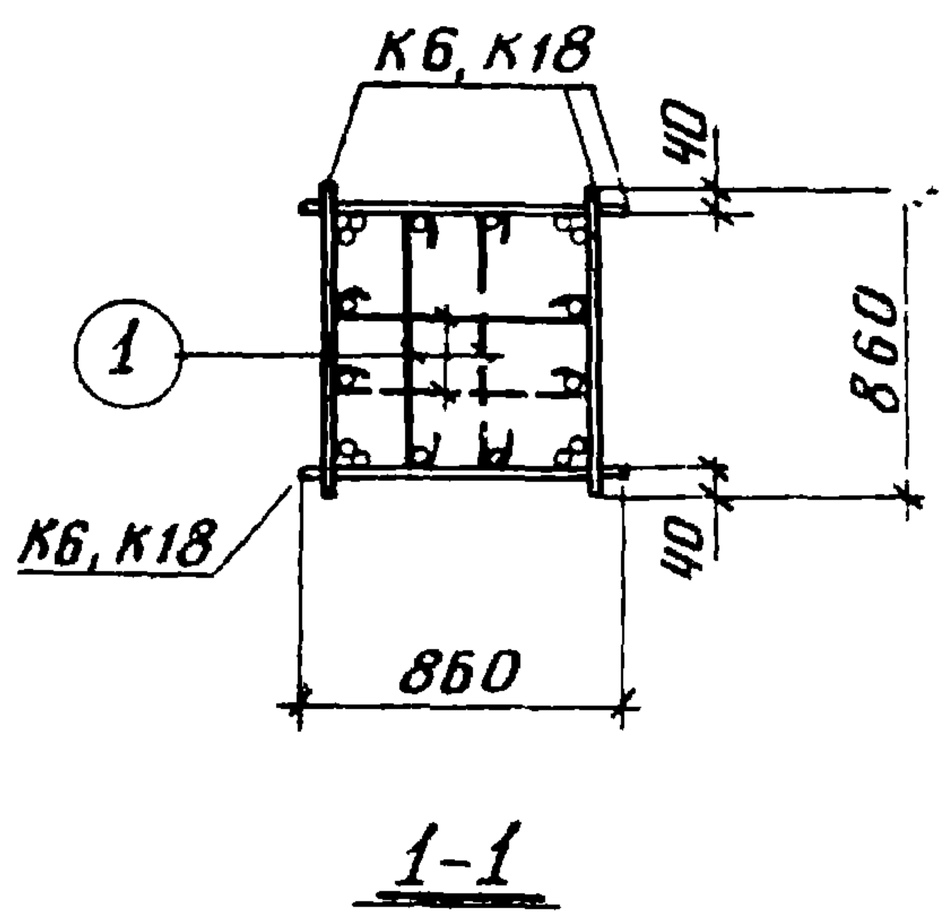

1-1

Спецификация стали на одно арматурное изделие

Марка изделия	N поз.	Эскиз	ф мм	Длина мм	Кол-во шт	Выборка стали: ф мм	Общая длина м	Вес кг
Отдельные стержни	1	870	6AI	950	1	6AI	1,0	0,2

ТК	Фундаменты	Серия 1.412-3	
1970	Каркасы КПА 6; КПА 18	Выпуск II	Лист 6

Инженер | Техник | Инженер

Спецификация арматурных изделий на 1 пространственный каркас

12

Эскиз	Марка каркаса	Марка изделия	Кол-во шт	N листа	Вес кг
	КПА 7	К 7	4	31	24.4
		поз. 1	4	7	
	КПА 19	К 19	4	31	60,8
		поз. 1	4	7	

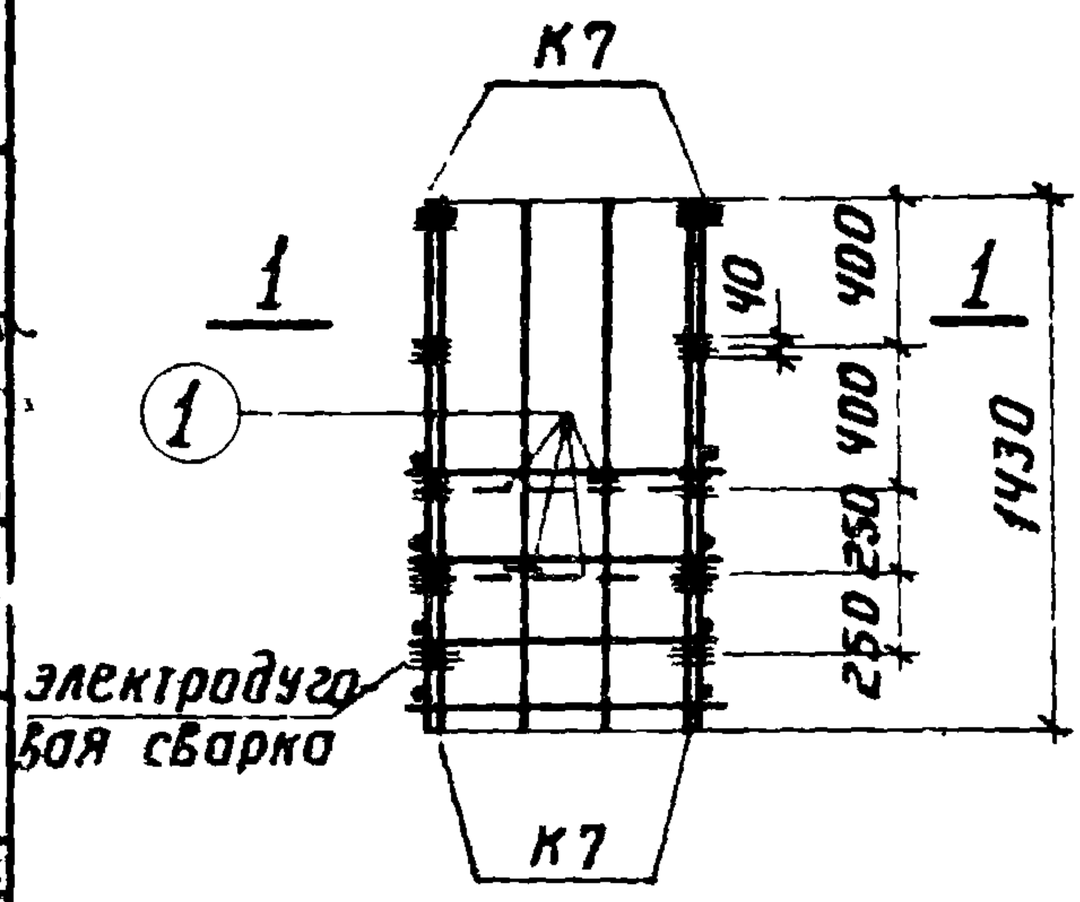

КПА 7

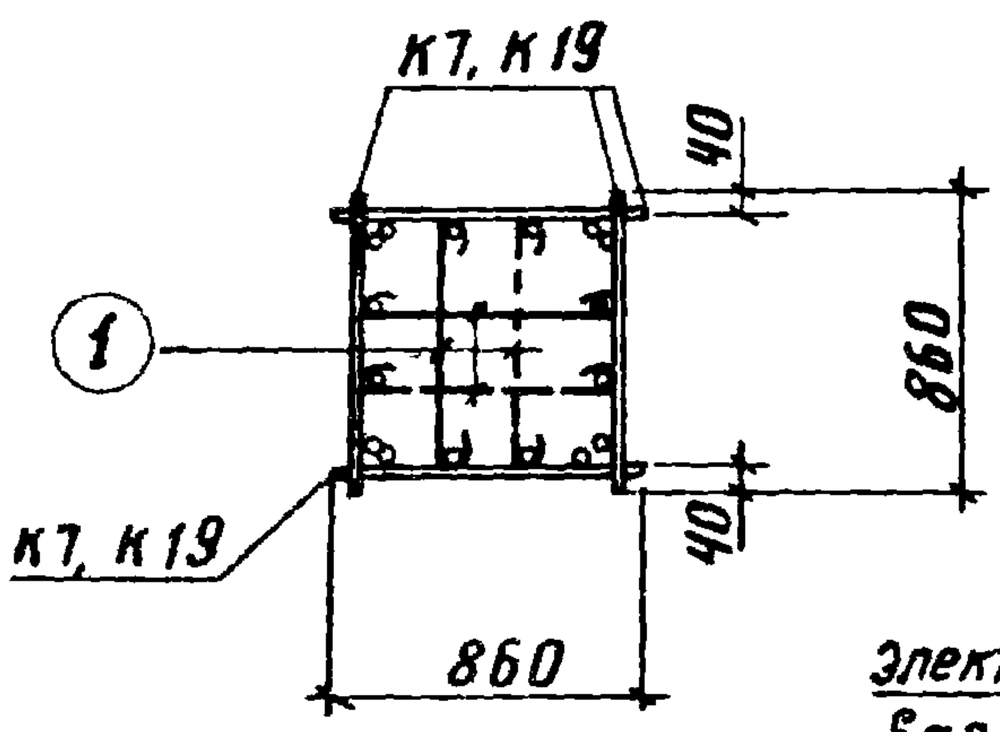

1-1

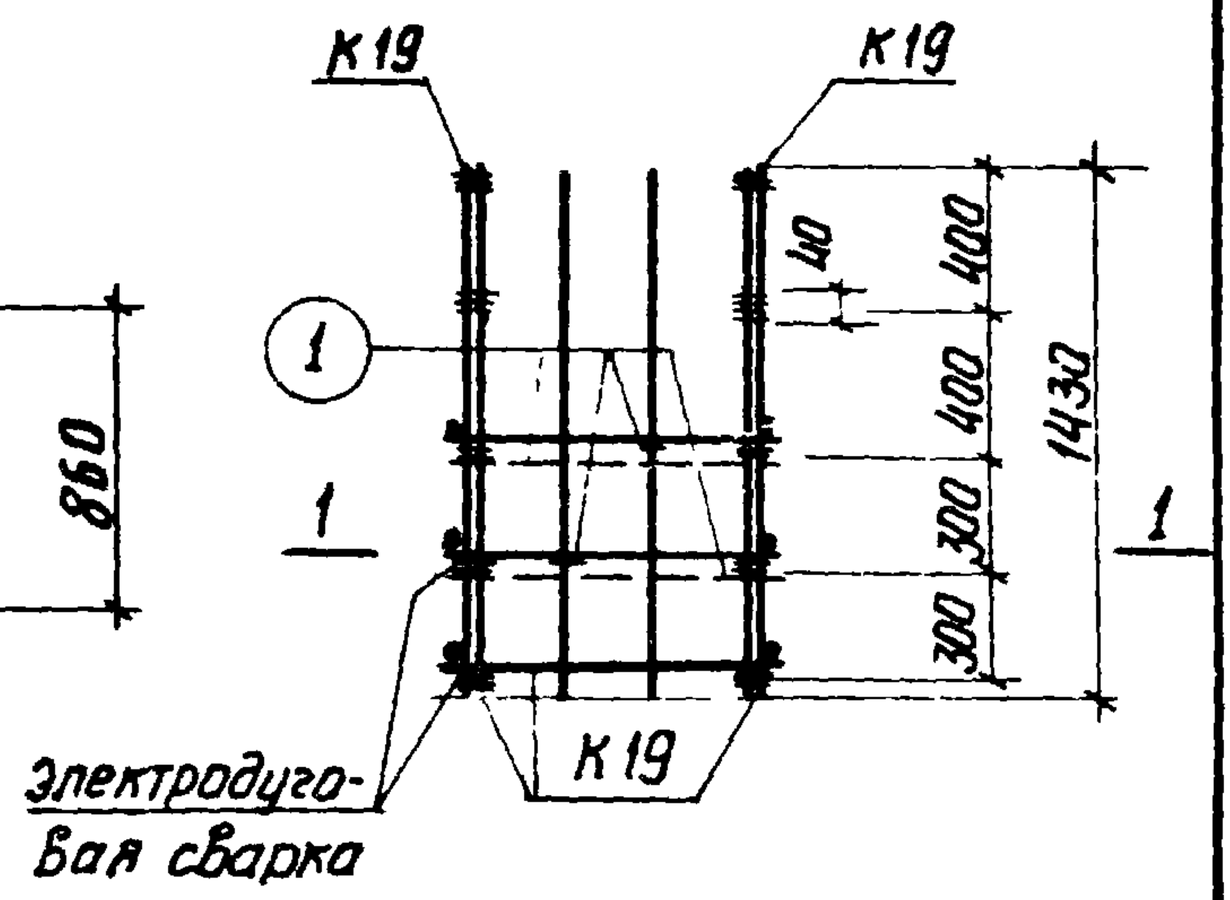

КПА 19

Спецификация стали на одно арматурное изделие

Марка изделия	N поз.	Эскиз	Ф мм	Длина мм	Кол-во шт	Выборка стали: Ф мм	Общая длина м	Вес кг
Отдельные стержни	1	870	6АI	950	1	6АI	1,0	0.2

ТК	Фундаменты	Серия 1.412-3	
1970	Каркасы КПА 7; КПА 19	Выпуск II	Лист 7

Госстрой СССР
Проектный институт N 1
г. Ленинград

Нач отдела Рыбаков
Гл констр пр Фрайкин
Рук группы Беленькая
Инженер Тонкобид
Исполнит.
Проверил Подблотов

11034-03 13

Спецификация арматурных изделий на 1 пространственный каркас

13

Эскиз	Марка каркаса	Марка изделия	Кол-во шт.	№ листа	Вес кг
	КПА 8	К8	4	32	30,0
		поз. 1	6	8	
	КПА 20	К20	4	32	74,4
		поз. 1	4	8	

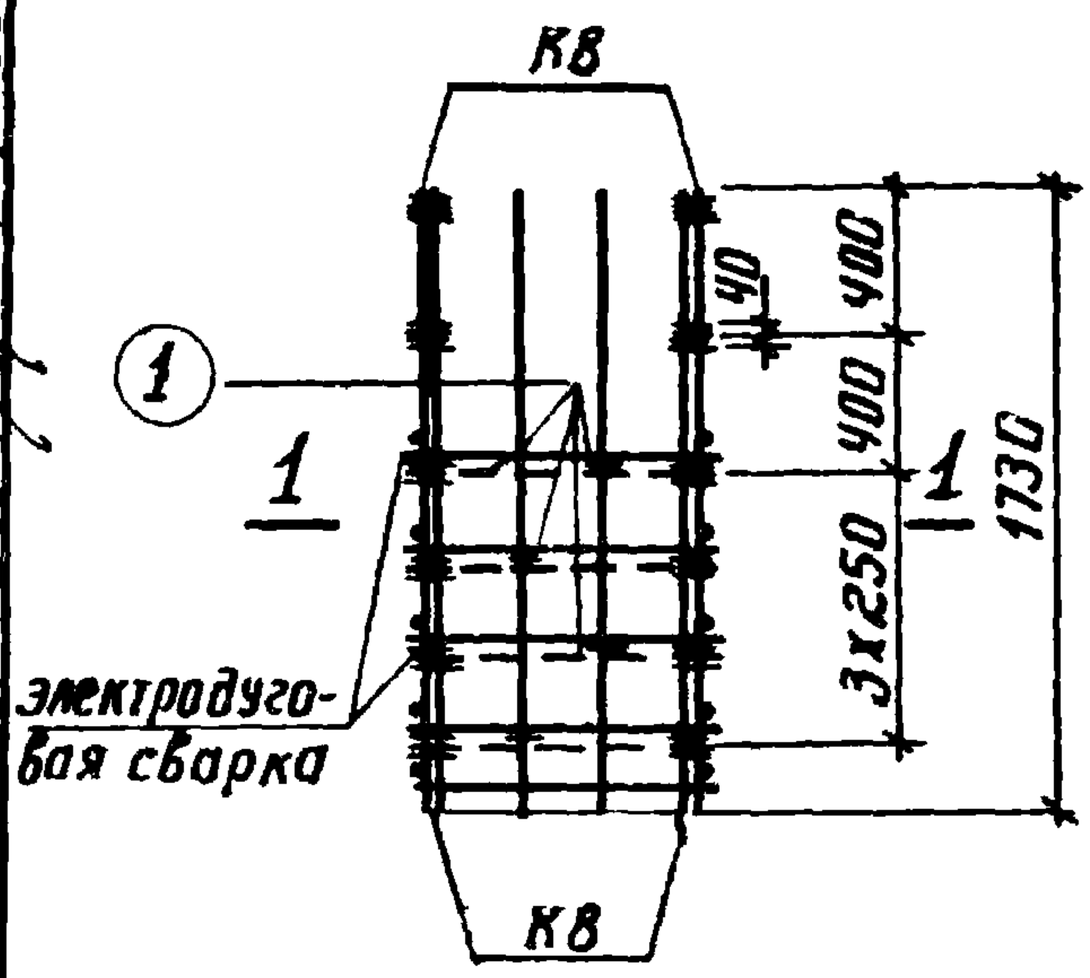

КПА 8

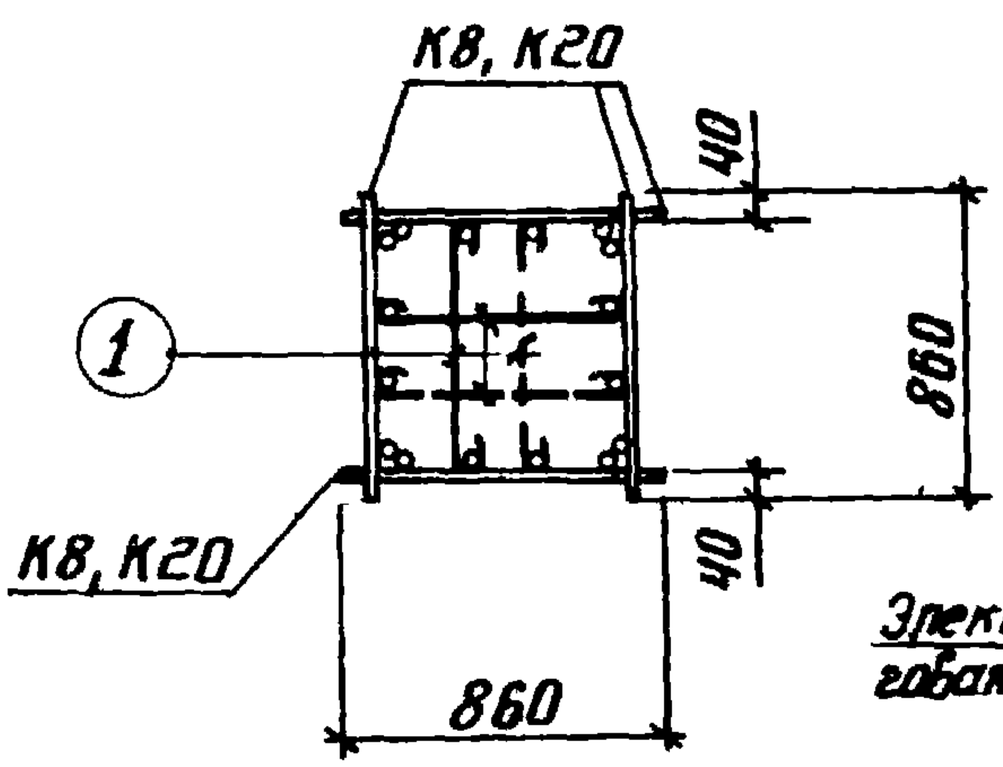

1-1

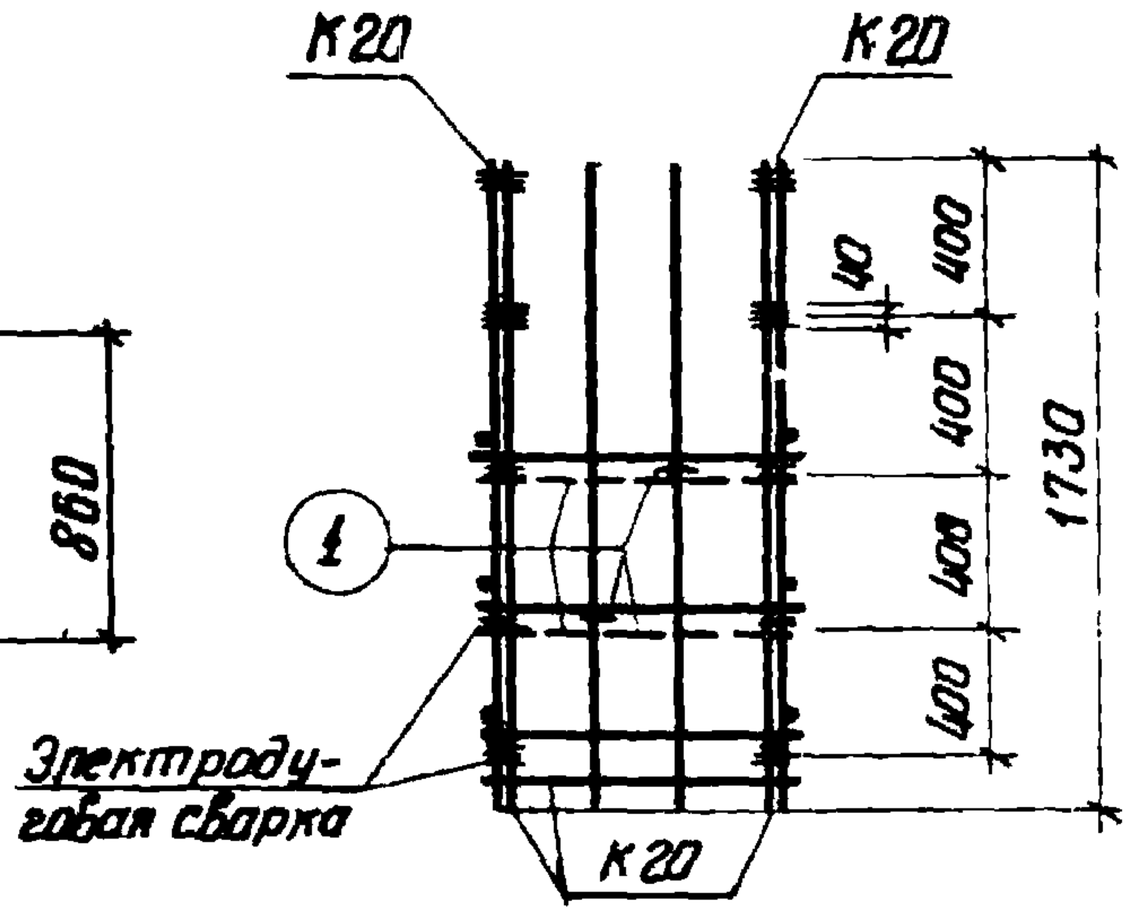

КПА 20

Спецификация стали на одно арматурное изделие

Марка изделия	№ поз.	Эскиз	ф мм	Длина мм	Кол-во шт.	Выборка стали: ф мм	Общая длина м	Вес кг
Отдельные стержни	1	870	1	950	1	6АI	1,0	0,2

ТК	Фундаменты	Серия 1.412 3	
1970	Каркасы КПА8; КПА 20	Выпуск II	Лист 8

Спецификация арматурных изделий на 1 пространственный каркас

14

Эскиз	Марка каркаса	Марка изделия	Кол-во шт	№ листа	Вес кг
	КПА 9	К9	4	33	41,6
		поз.1	12	9	
	КПА 21	К21	4	33	100,4
		поз.1	8	9	

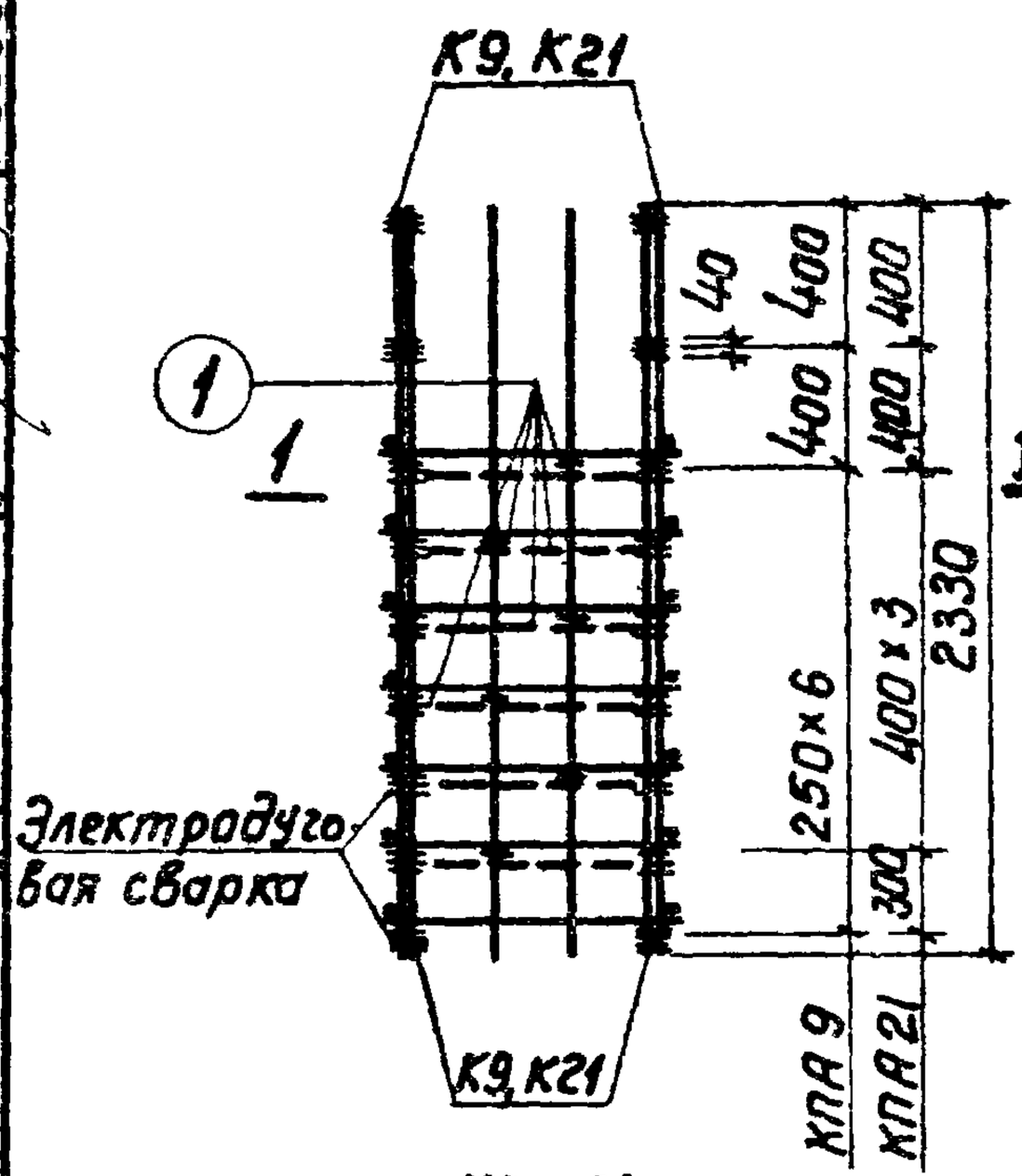

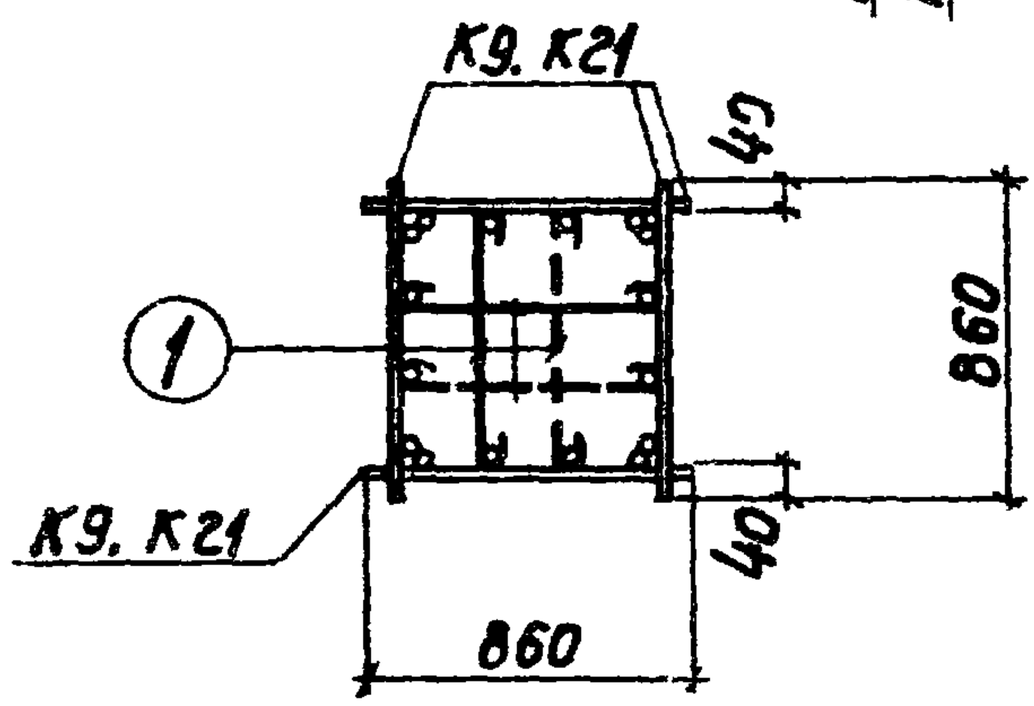

1 — 1

Спецификация стали на одно арматурное изделие

Марка изделия	№ поз.	Эскиз	Ф мм	Длина мм	Кол-во шт.	Выборка стали: Ф мм	Общая длина м	Вес кг
Отдельные стержни	1	870	6AI	950	1	6AI	1,0	0,2

ТК	Фундаменты	Серия 1.412-3	
1970	Каркасы КПА 9; КПА 21	Выпуск II	Лист 9

Госстрой СССР
Проектный институт № 1
г. Ленинград

Нач. отдела
Гл. констр. пр.
Рук. группы
Инженер

Раша
Фролкин
Беленькая
Тонкавид

Исполнитель
Проверил

Рыбакова
Подбалатов

11034-03 15

Спецификация арматурных изделий на 1 пространственный каркас

15

Эскиз	Марка каркаса	Марка изделия	Кол-во шт.	№ листа	Вес кг
	КПА 10	К10	4	34	52,4
		поз.1	16	10	
	КПА 22	К22	4	34	127,2
		поз.1	10	10	

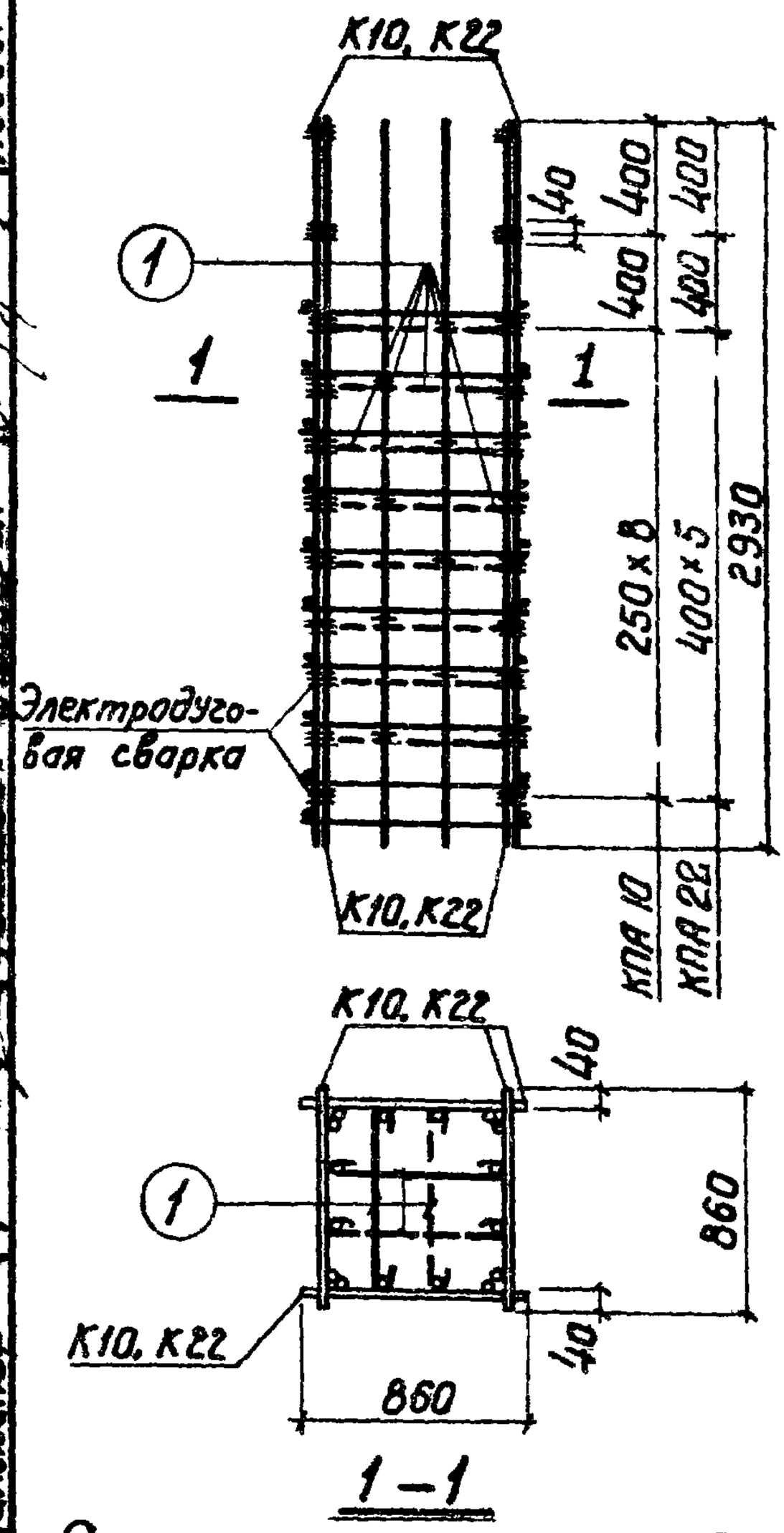

Спецификация стали на одно арматурное изделие

Марка изделия	№ поз	Эскиз	Ф мм	Длина мм	Кол-во шт.	Выборка стали: Ф мм	Общая длина м	Вес кг
Отдельные стержни	1	870	6AI	950	1	6AI	1,0	0,2

ТК	Фундаменты	Серия 1.412-3	
1970	Каркасы КПА10; КПА22	Выпуск II	Лист 10

г. Ленинград

Спецификация арматурных изделий на 1 пространственный каркас

16

Эскиз	Марка каркаса	Марка изделия	Кол-во шт.	N листа	Вес кг
	КПА 11	К 11	4	35	63.6
		Поз. 1	22	11	
	КПА 23	К 23	4	35	152,4
		Поз 1	14	11	

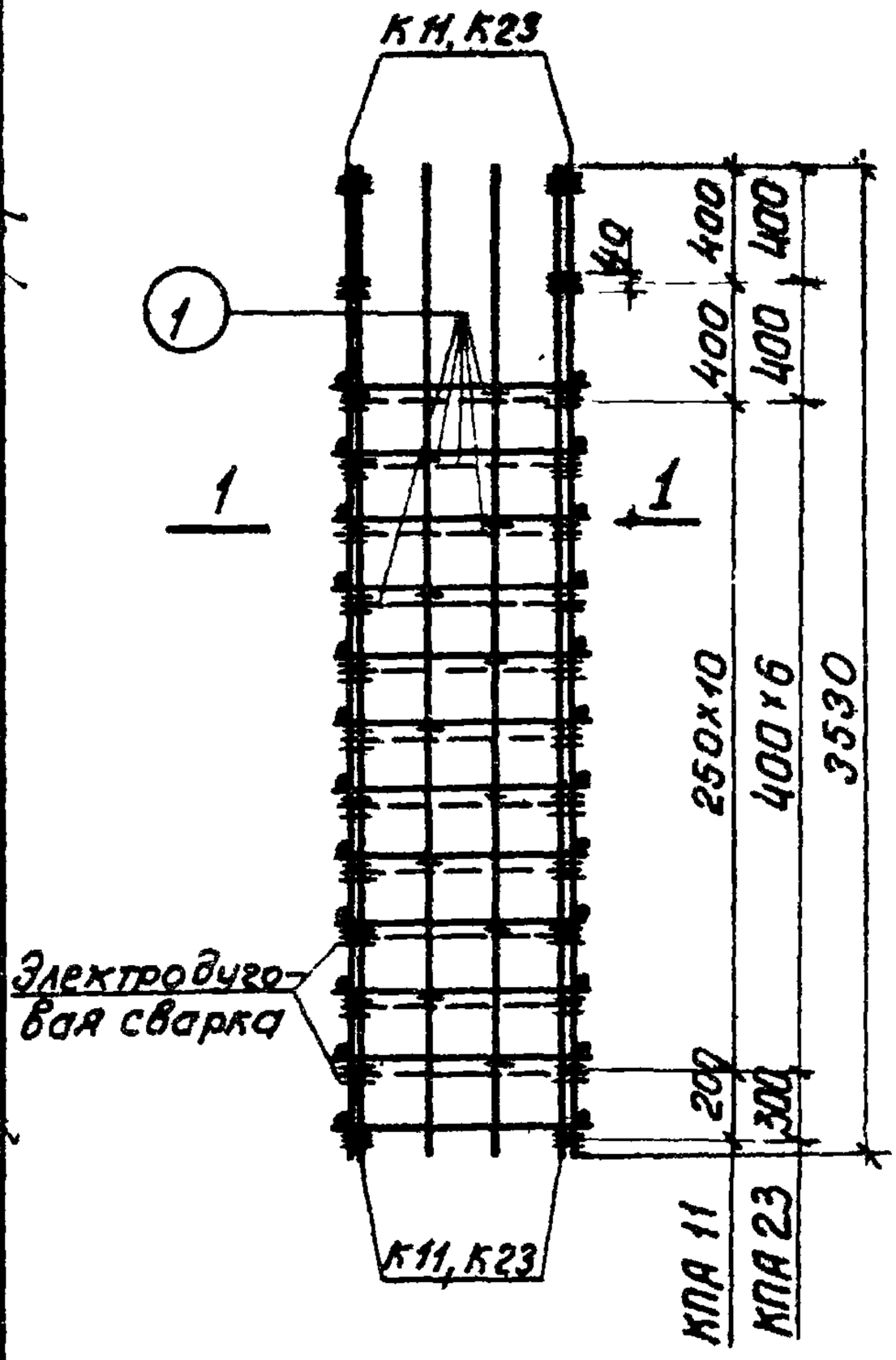

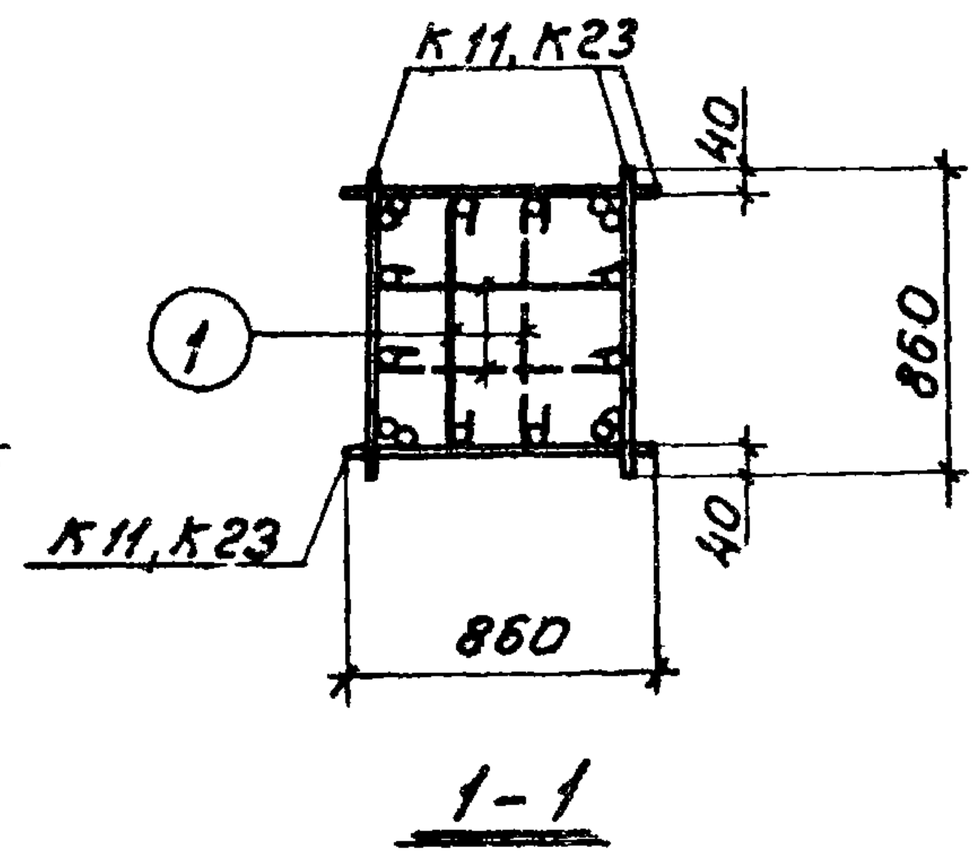

1-1

Спецификация стали на одно арматурное изделие

Марка изделия	N поз.	Эскиз	Ф мм	Длина мм	Кол-во шт	Выборка стали: Ф мм	Общая длина м	Вес кг
Отдельные стержни	1	870	6AI	950	1	6AI	1.0	0.2

ТК	Фундаменты	Серия 1.412-3	
1970	Каркасы КПА 11; КПА 23	Выпуск II	Лист 11

Госстрой СССР Проектный Институт N 1 г. Ленинград

Нач. отдела Рышко; Гл. констр. пр. Фрадкин; Рук. группы Беленькая; Инженер Тонковид; Исполнил; Проверил Подболотов

11034-03 17

Спецификация арматурных изделий на 1 пространственный каркас

17

Эскиз	Марка каркаса	Марка изделия	Кол-во шт.	N листа	Вес кг
	КПА 12	К12	4	36	75.6
		Поз. 1	26	12	
	КПА 24	К24	4	36	179.6
		Поз. 1	18	12	

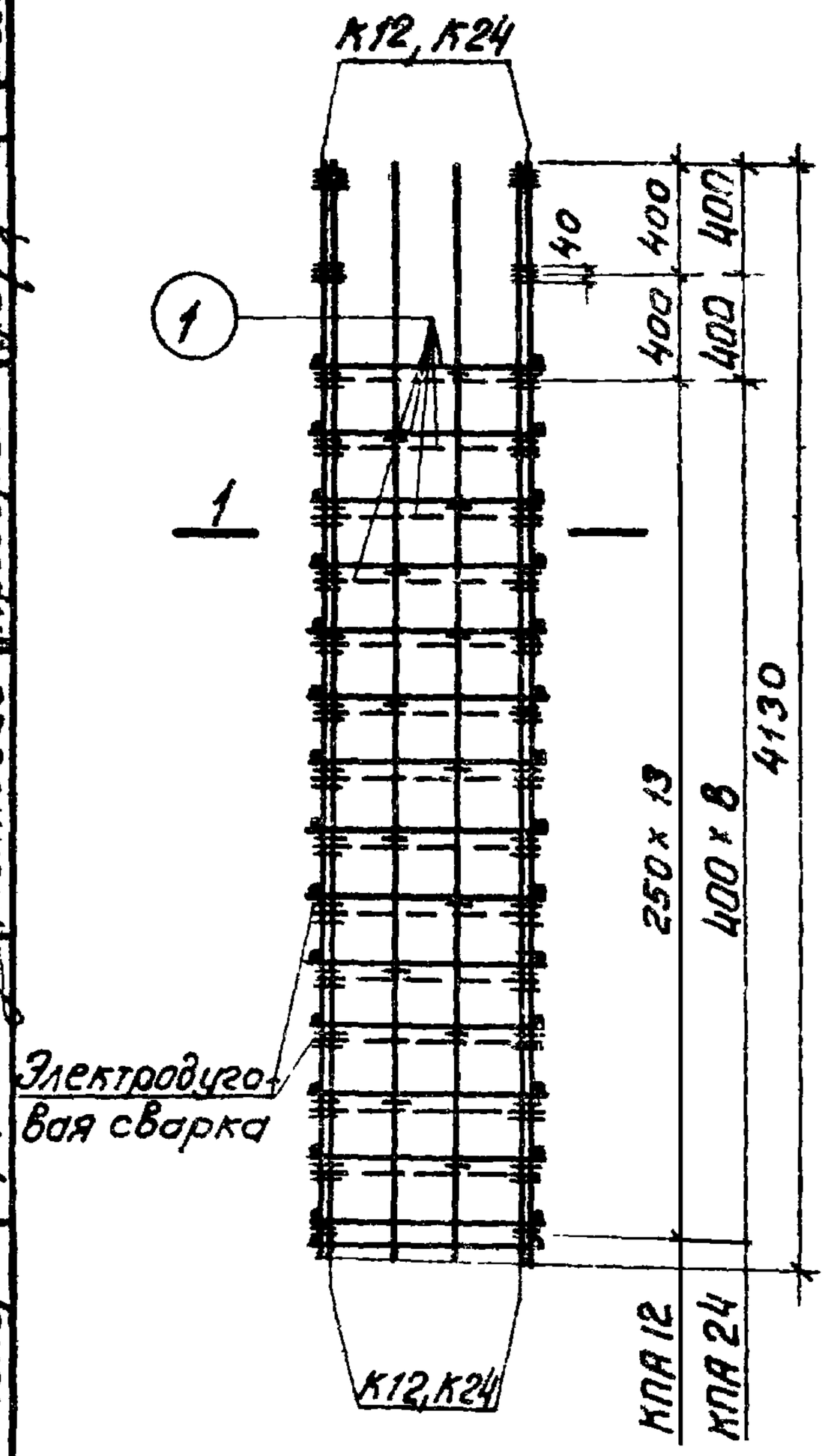

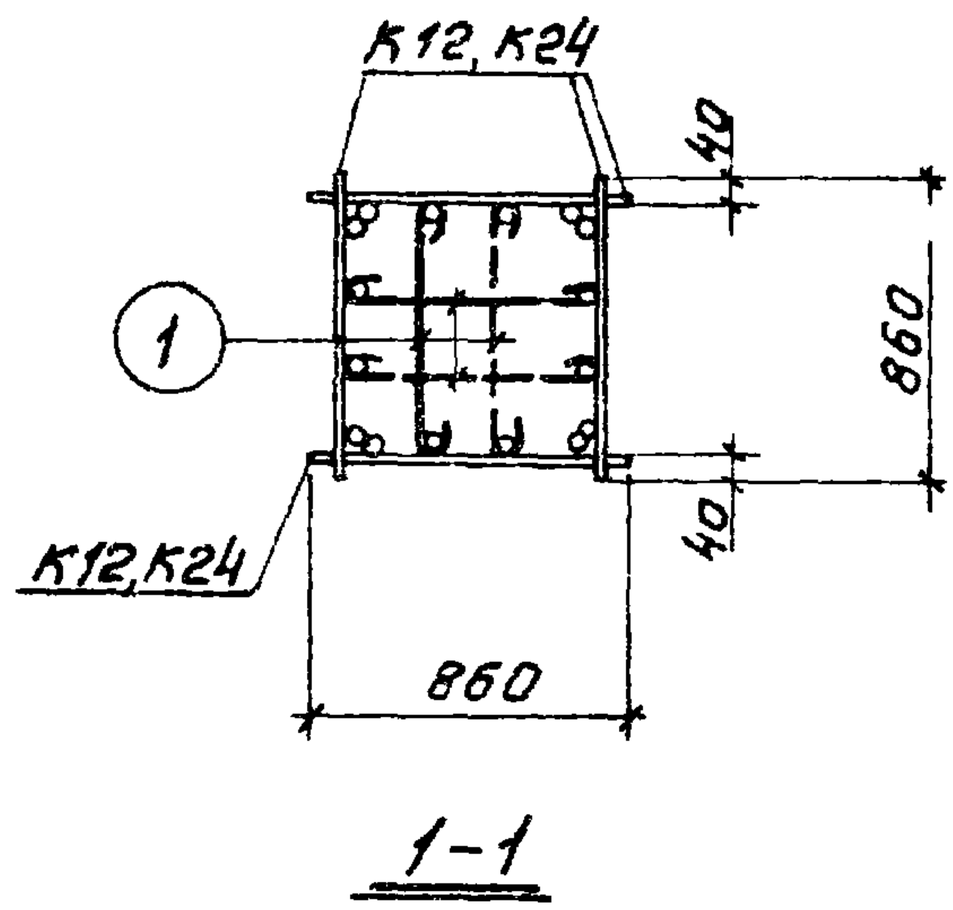

Спецификация стали на одно арматурное изделие

Марка изделия	N поз.	Эскиз	Ф мм	Длина мм	Кол-во шт.	Выборка стали: Ф мм	Общая длина м	Вес кг
Отдельные стержни	1	870	6AI	950	1	6AI	1.0	0.2

ТК	Фундаменты	Серия 1.412-3	
1970	Каркасы КПА 12; КПА 24	Выпуск II	Лист 12

Инв. N подл. | Подпись и дата | Взам. инв. N

1103/1-03

Спецификация арматурных изделий на 1 пространственный каркас

18

Эскиз	Марка каркаса	Марка изделия	Кол-во шт	№ листа	Вес кг
	КПБ 1	К25	4	37	49,2
	КПБ 13	К37	4	37	74,8

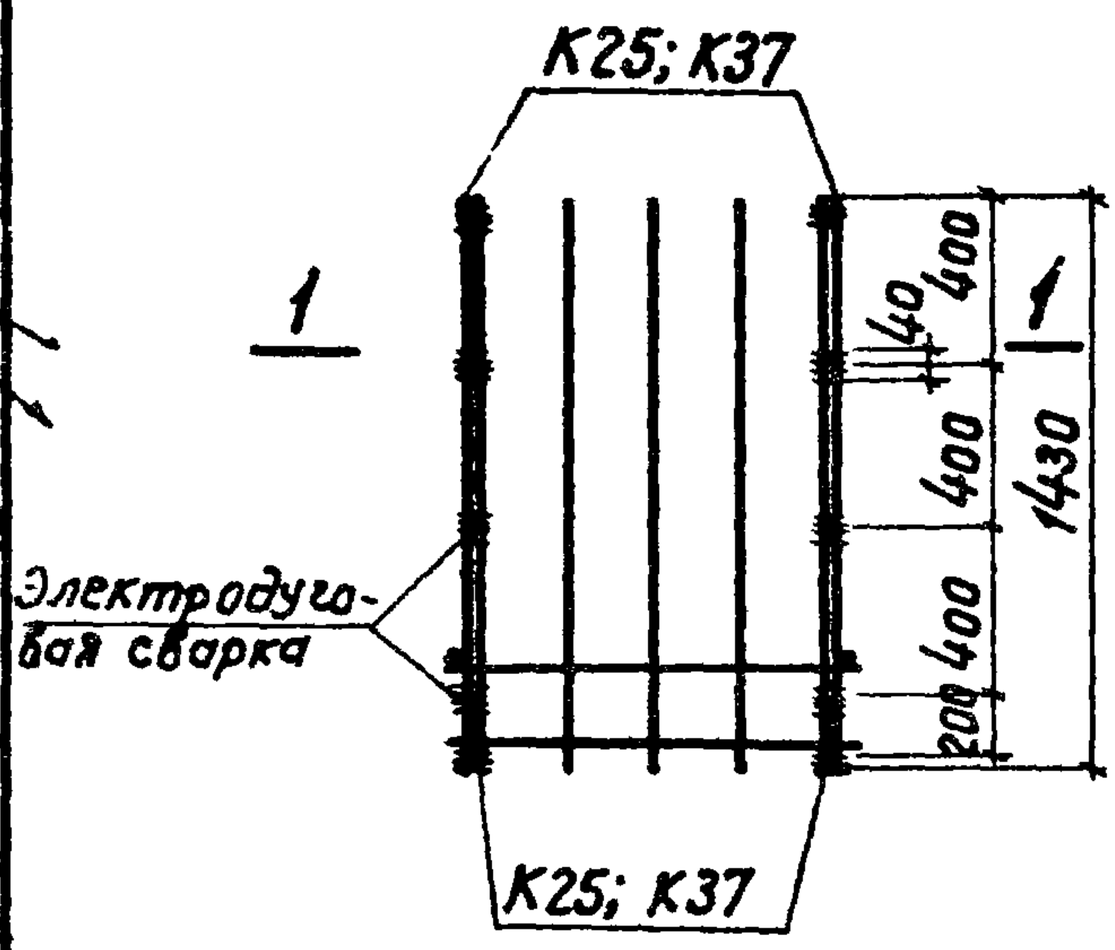

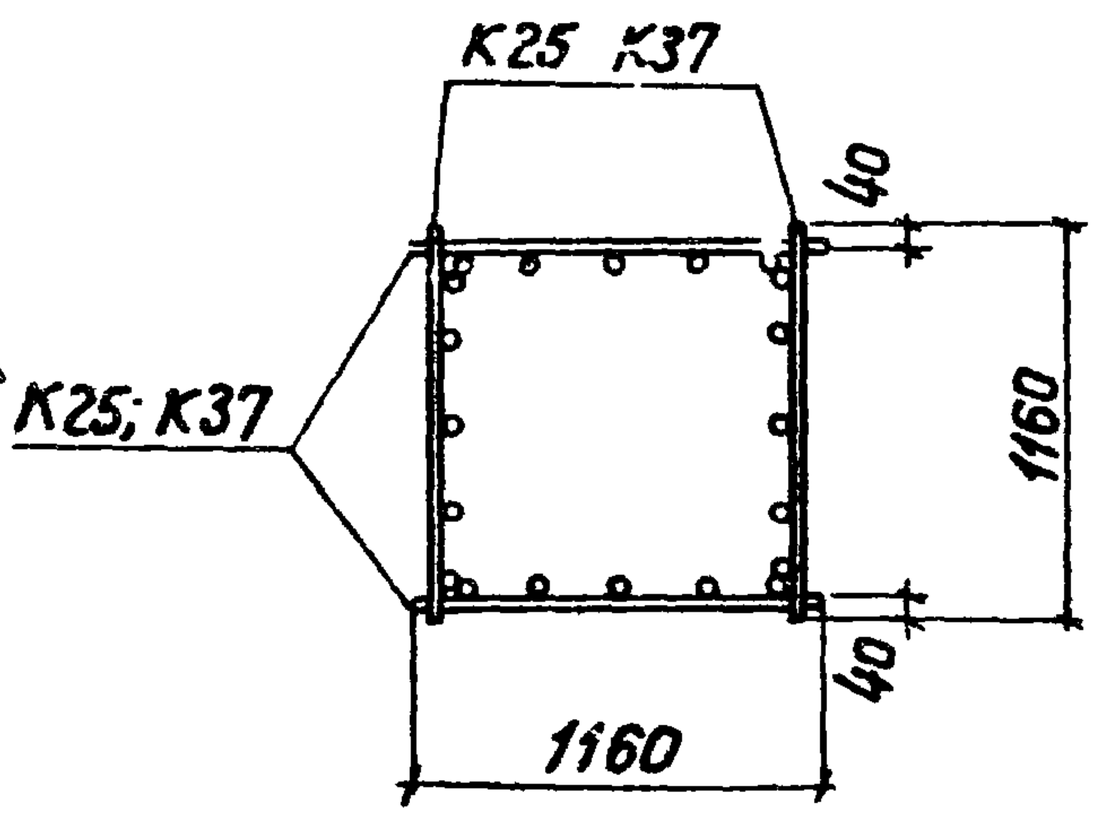

1—1

Госстрой СССР Проектный институт №1 г. Ленинград	Нач. отдела	Рыбакова	
	Гл. констр. пр.	Фридкин	Исполнитель
	Рук. группы	Беленькая	Проверил
	Инженер	Тонковид	Подбалов

ТК	Фундаменты	Серия 1.412-3	
1970	Каркасы КПБ1; КПБ13	Выпуск II	Лист 13

Спецификация арматурных изделий на 1 пространственный каркас

19

Эскиз	Марка каркаса	Марка изделия	кол-во шт	№ листа	Вес кг
	КПБ2	К26	4	38	61,2
		поз.1	4	14	
	КПБ14	К38	4	38	91,6
		поз.2	4	14	

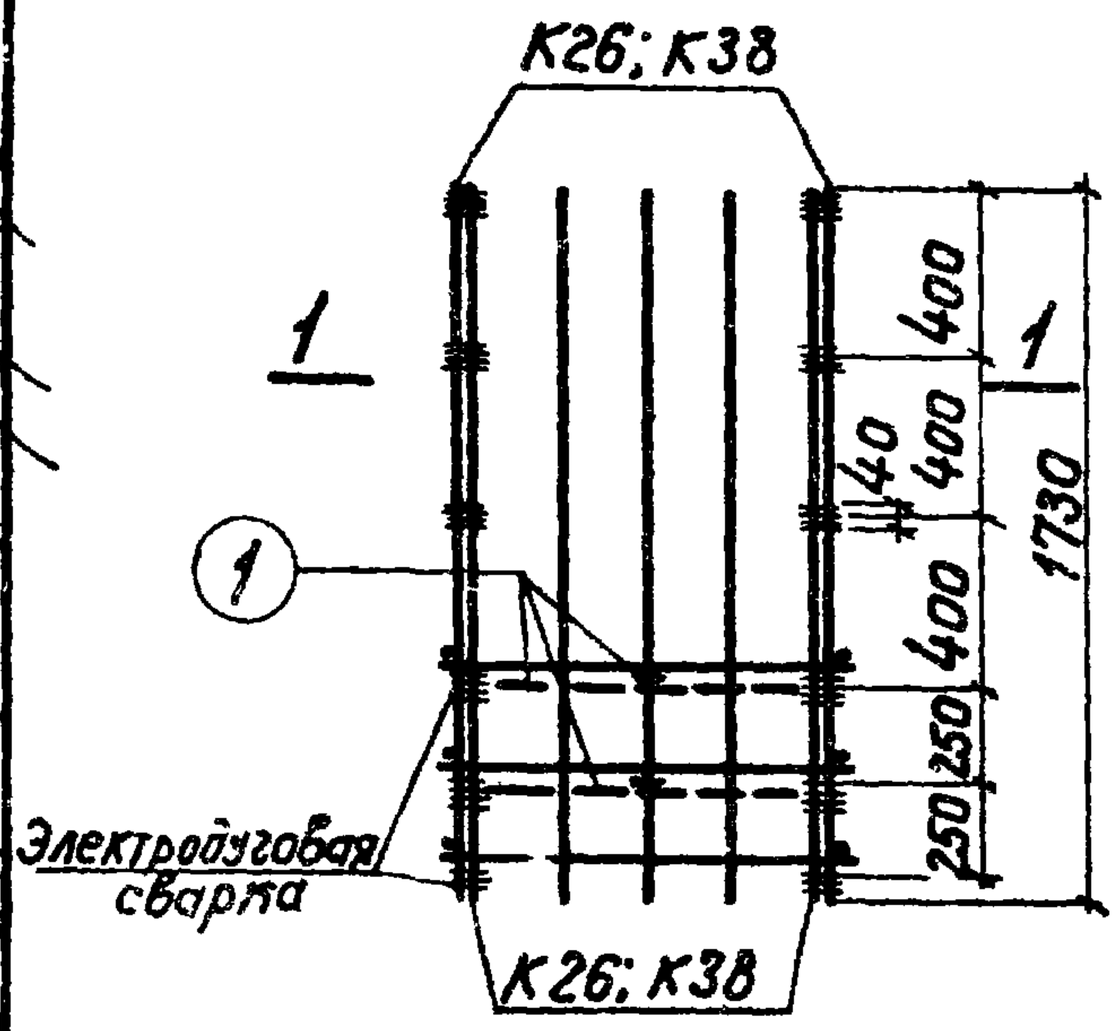

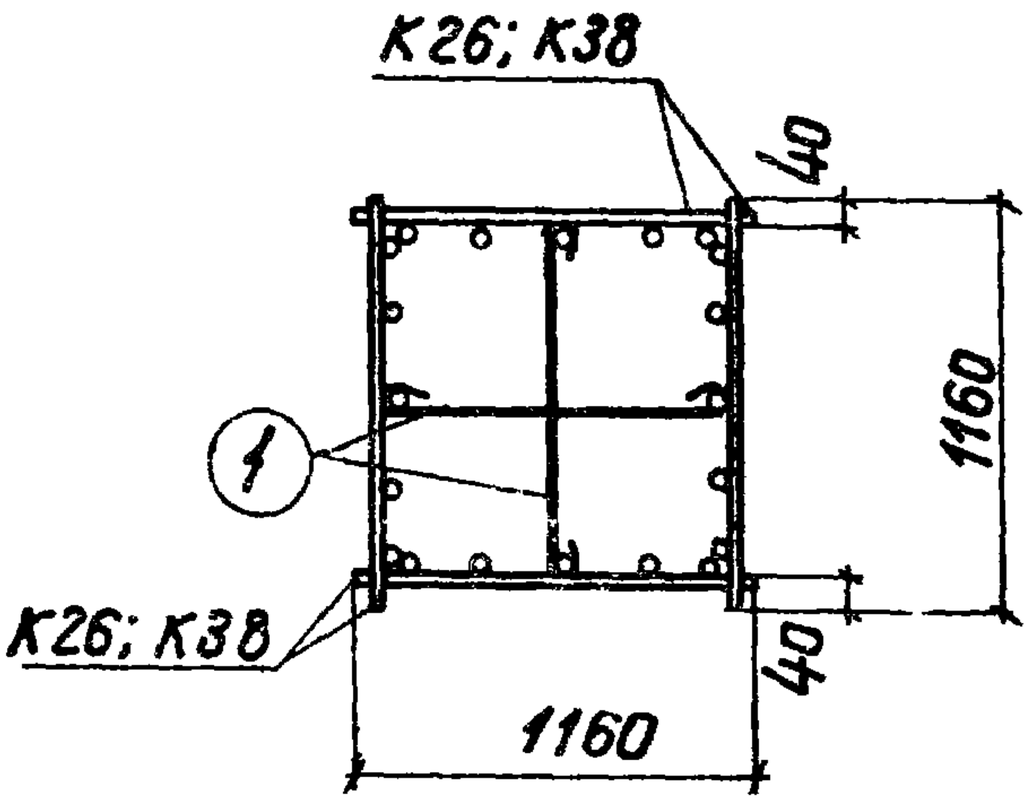

1—1

Спецификация стали на одно арматурное изделие

Марка изделия	№ поз	Эскиз	ф мм	Длина мм	кол-во шт	Выборка стали ф мм	Общая длина м	Вес кг
Отдельные стержни	1	1170	6АI	1250	1	6АI	1,3	0,3

ТК	Фундаменты	Серия 1.412-3	
1970	Каркасы КПБ2; КПБ14	Выпуск II	Лист 14

Инженер Тонкодуй | Проверил Ю.Ф. Ярмуш | Тонкодуй | Ленинград

Спецификация арматурных изделий на 1 пространственный каркас

20

Эскиз	Марка каркаса	Марка изделия	Кол-во шт	№ листа	Вес кг
	КПБ 3	К 27	4	39	84,8
		поз.1	8	15	
	КПБ 15	К 39	4	39	126,4
		поз.1	8	15	

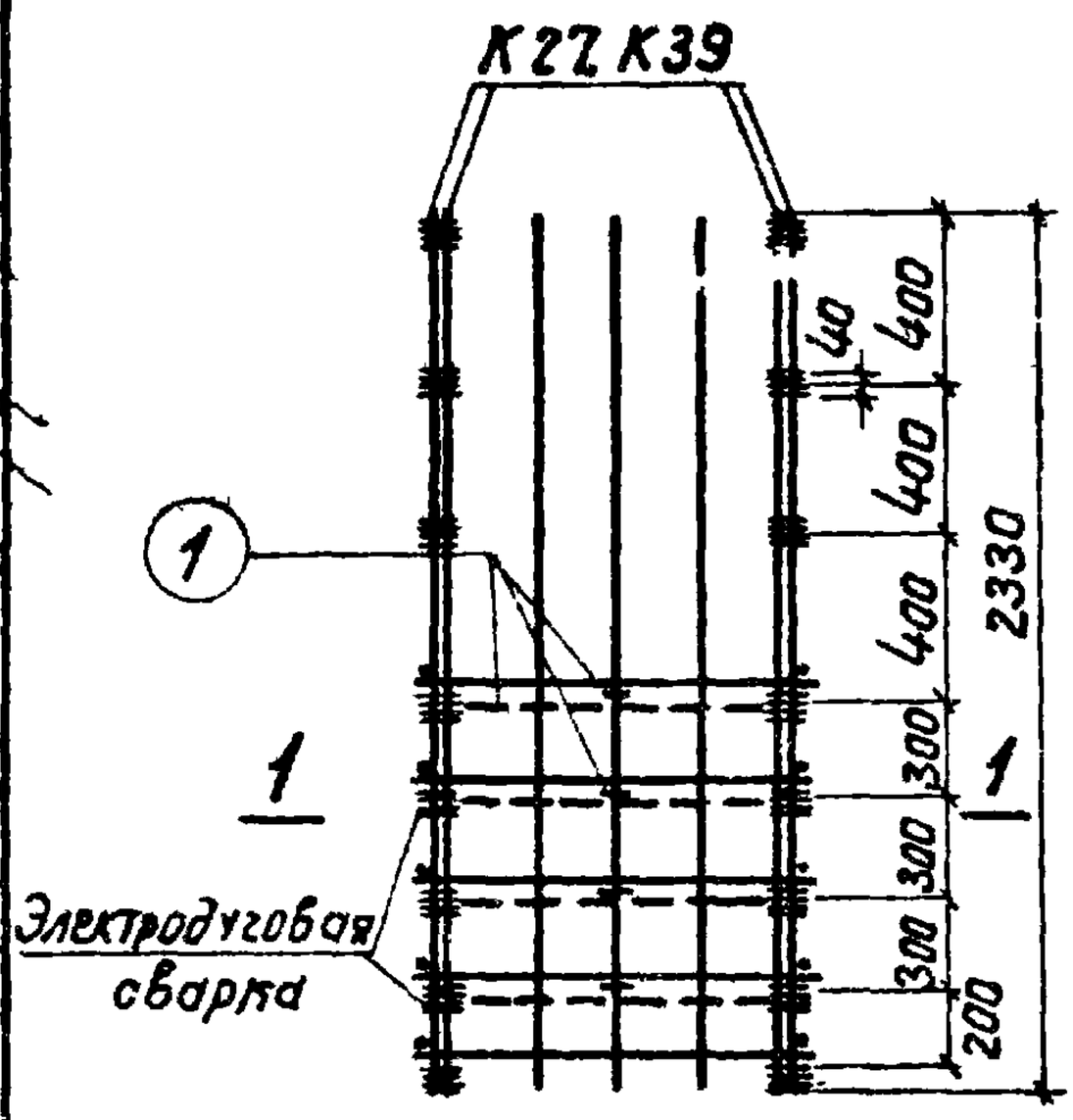

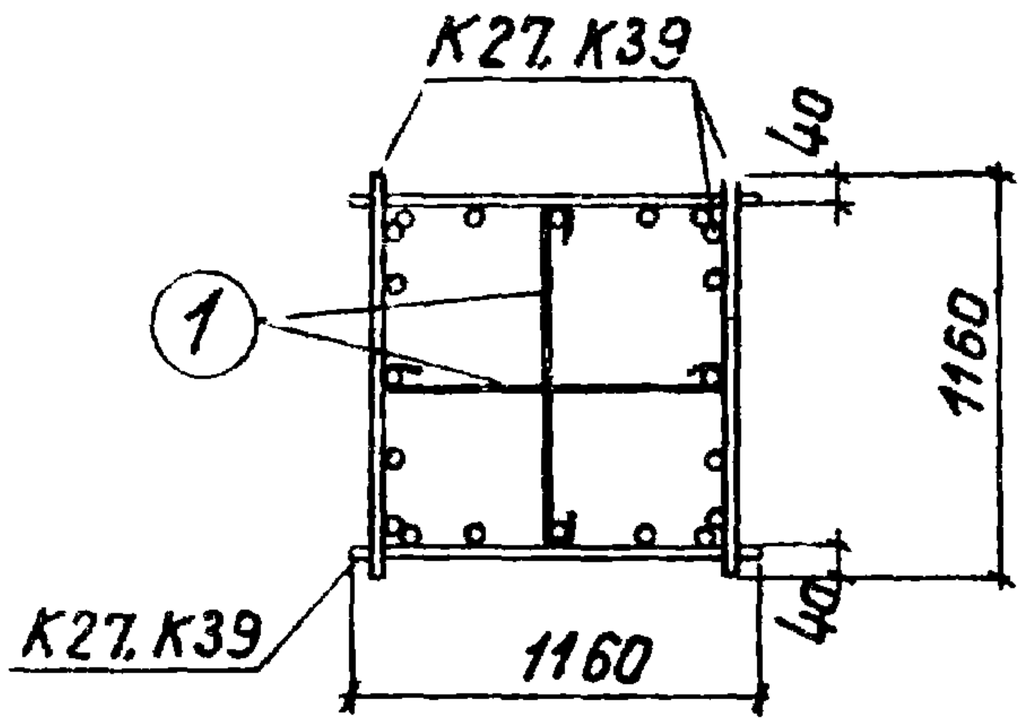

1 — 1

Спецификация стали на одно арматурное изделие

Марка изделия	№ поз	Эскиз	Ф мм	Длина мм	Кол-во шт.	Выборка стали: Ф мм	общая длина м	Вес кг
Отдельные стержни.	1	1170	6AI	1250	1	6AI	1,3	0,3

ТК	Фундаменты	Серия 1.412-3	
1970	Каркасы КПБ3; КПБ15	Выпуск II	Лист 15

Госстрой СССР Проектный институт N 1 г. Ленинград

Нач. отдела — Гл. констр. пр. — Рук. группы — Инженер

Исполнитель — Проверил

Разработал Фрадкин Беленькая Тонковид

Согласовано

Подписано

Инв. N подл.

11034-03 21

Спецификация арматурных изделий на 1 пространственный каркас

21

Эскиз	Марка каркаса	Марка изделия	кол-во шт.	№ листа	Вес кг
	КПБ4	К28	4	40	108,4
		поз.1	12	16	
	КПБ16	К40	4	40	160,8
		поз.1	12	16	

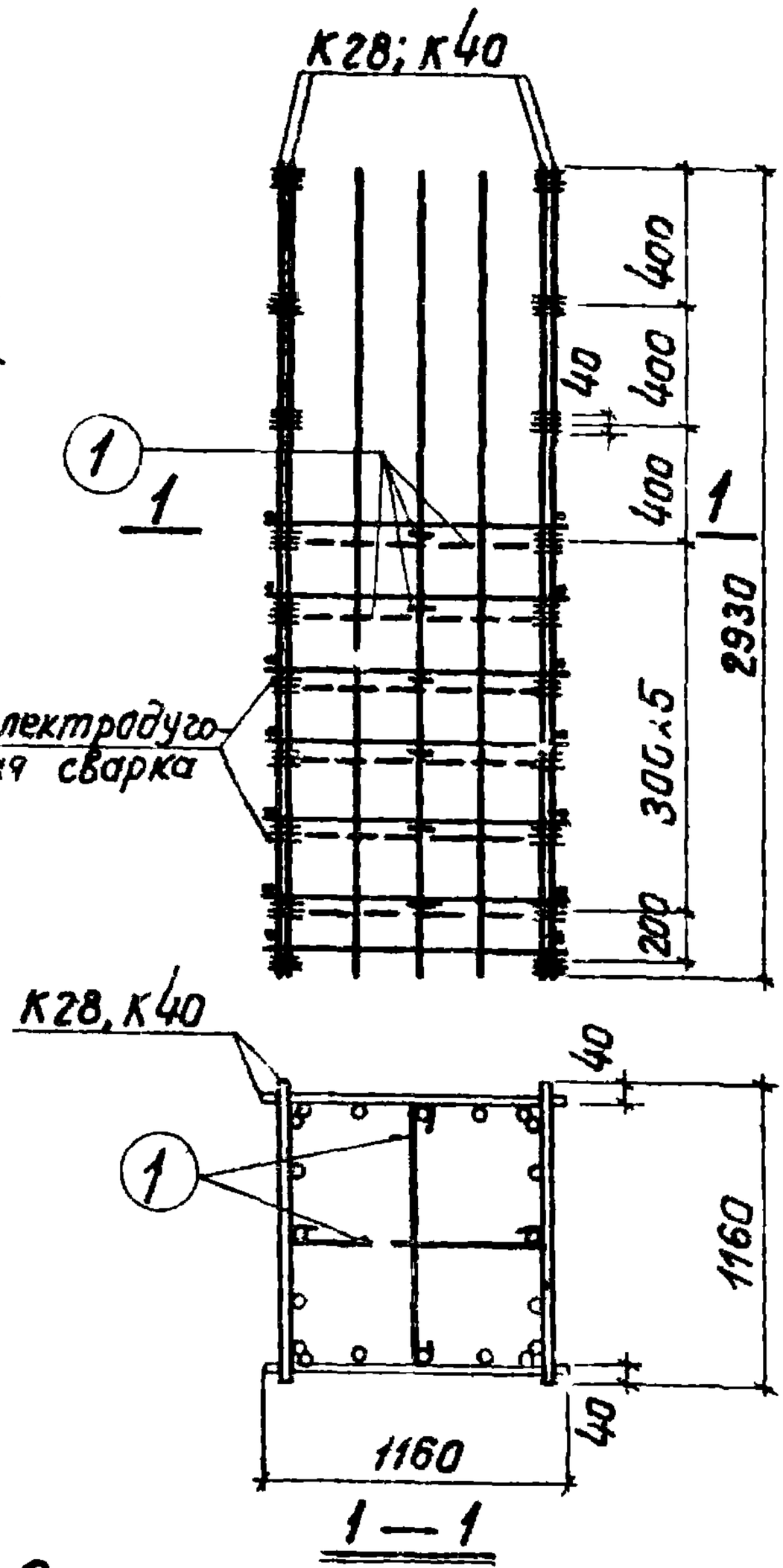

Спецификация стали на одна арматурное изделие

Марка изделия	№ поз.	Эскиз	Ф мм	Длина мм	Кол-во шт	Выборка стали Ф мм	Общая длина м	Вес кг
Отдельные стержни	1	1170	6АI	1250	1	6АI	1,3	0,3

ТК	Фундаменты	Серия 1.412-3	
1970	Каркасы КПБ4; КПБ16	Выпуск II	Лист 16

Инженер Проверил Гл. инженер проекта Гл. инженер проекта

Спецификация арматурных изделий на 1 пространственный каркас

22

Эскиз	Марка каркаса	Марка изделия	кол-во шт.	№ листа	Вес кг
	КПБ5	К29	4	41	132,8
		поз.1	16	17	
	КПБ17	К41	4	41	195,6
		поз.1	16	17	

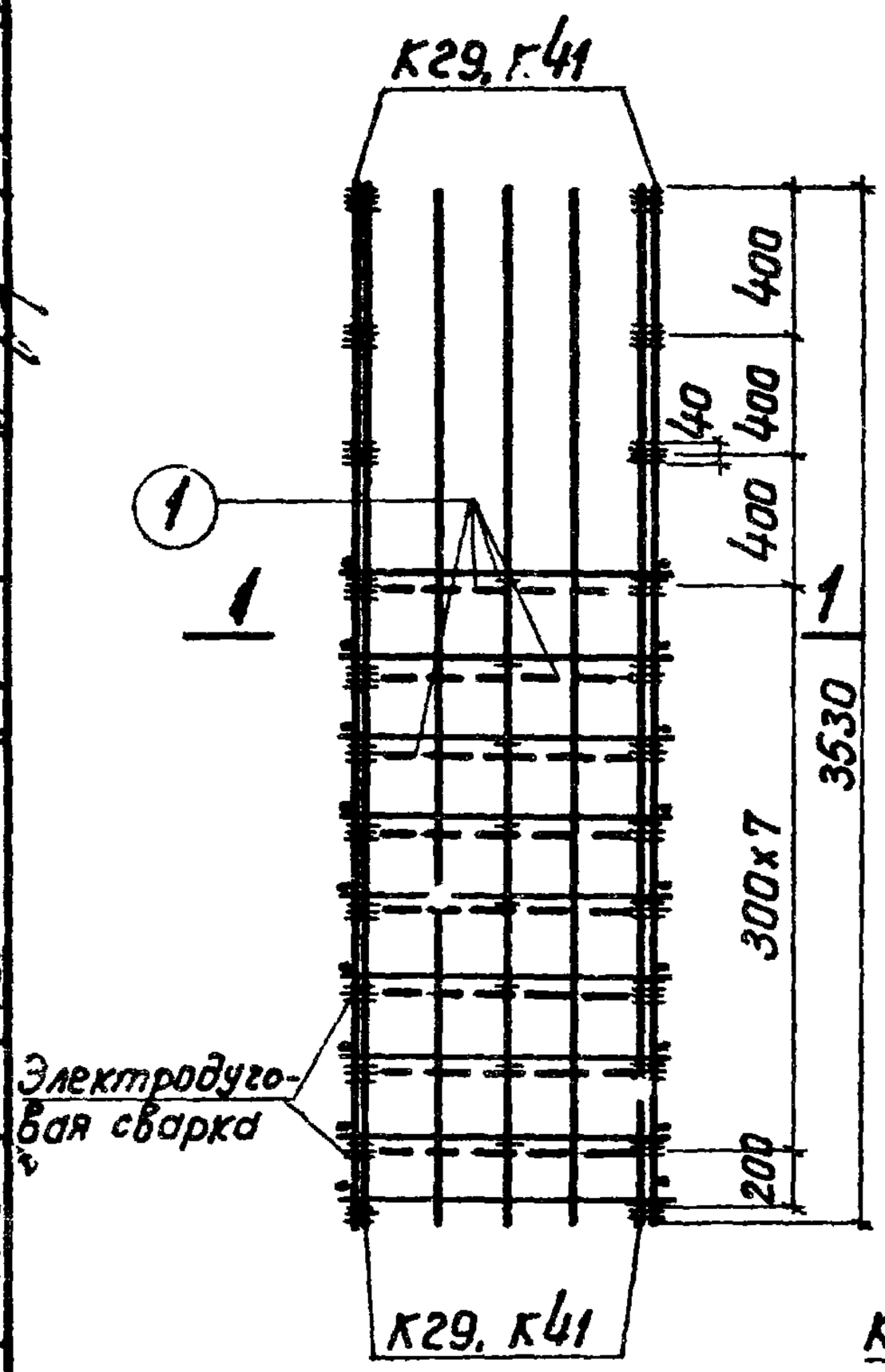

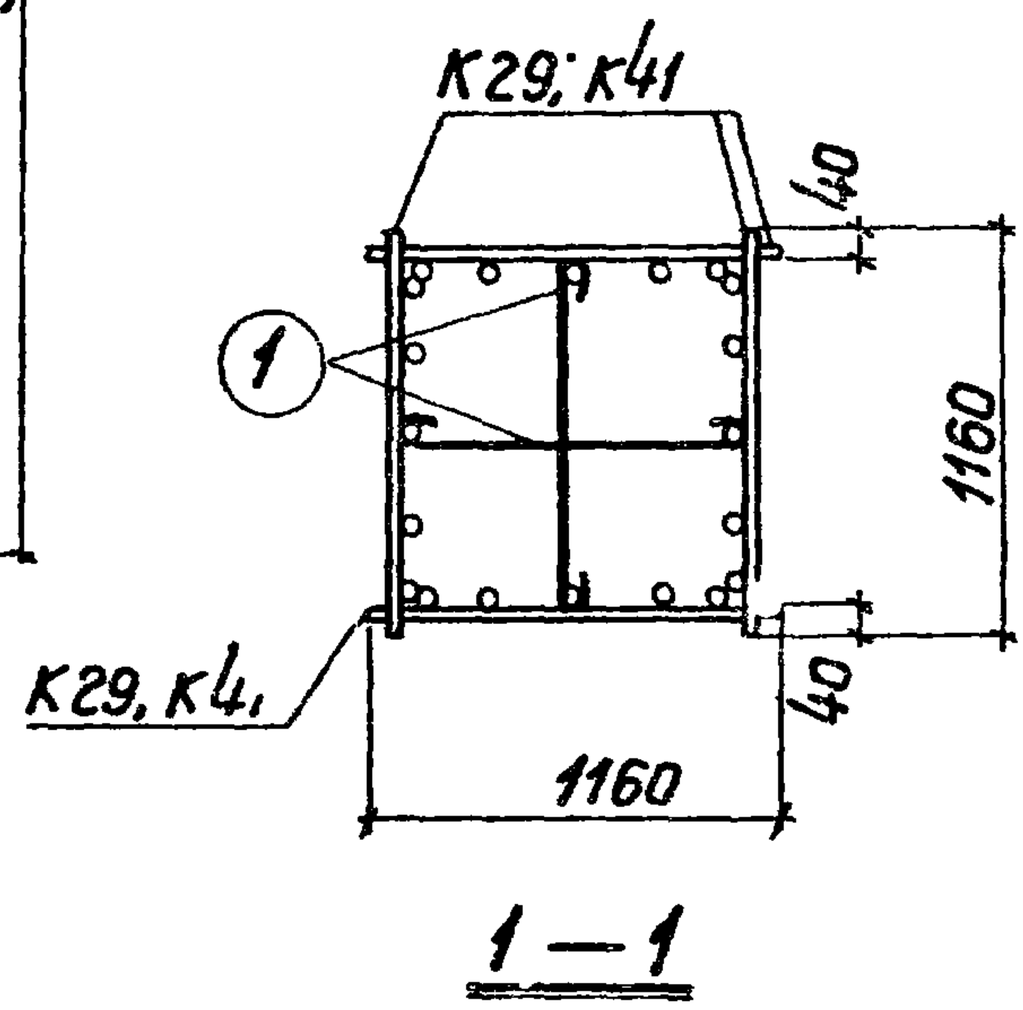

Спецификация стали на одно арматурное изделие

Марка изделия	N поз	Эскиз	Ф мм	Длина мм	Кол-во шт.	Выборка стали Ф мм	Общая длина м	Вес кг
Отдельные стержни	1	1170	6AI	1250	1	6AI	1,3	0,3

ТК	Фундаменты	Выпуск 1.412-3	
1970	Каркасы КПБ5; КПБ17	Выпуск II	Лист 17

Госстрой СССР
Проектный институт № 1
г. Ленинград

Нач. отдела	Гл. констр. пр.	Руководитель
Исполнитель	Проверил	Инженер
Разработ.	Фрадкин	Тонковид
Рыбаковская	Беленькая	
Подолотов		

11034-03

Спецификация арматурных изделий на 1 пространственный каркас

23

Эскиз	Марка каркаса	Марка изделия	кол-во шт.	№ листа	Вес кг
	КПБ 6	К30	4	42	156,0
		поз.1	20	18	
	КПБ 18	К42	4	42	229,6
		поз.1	20	18	

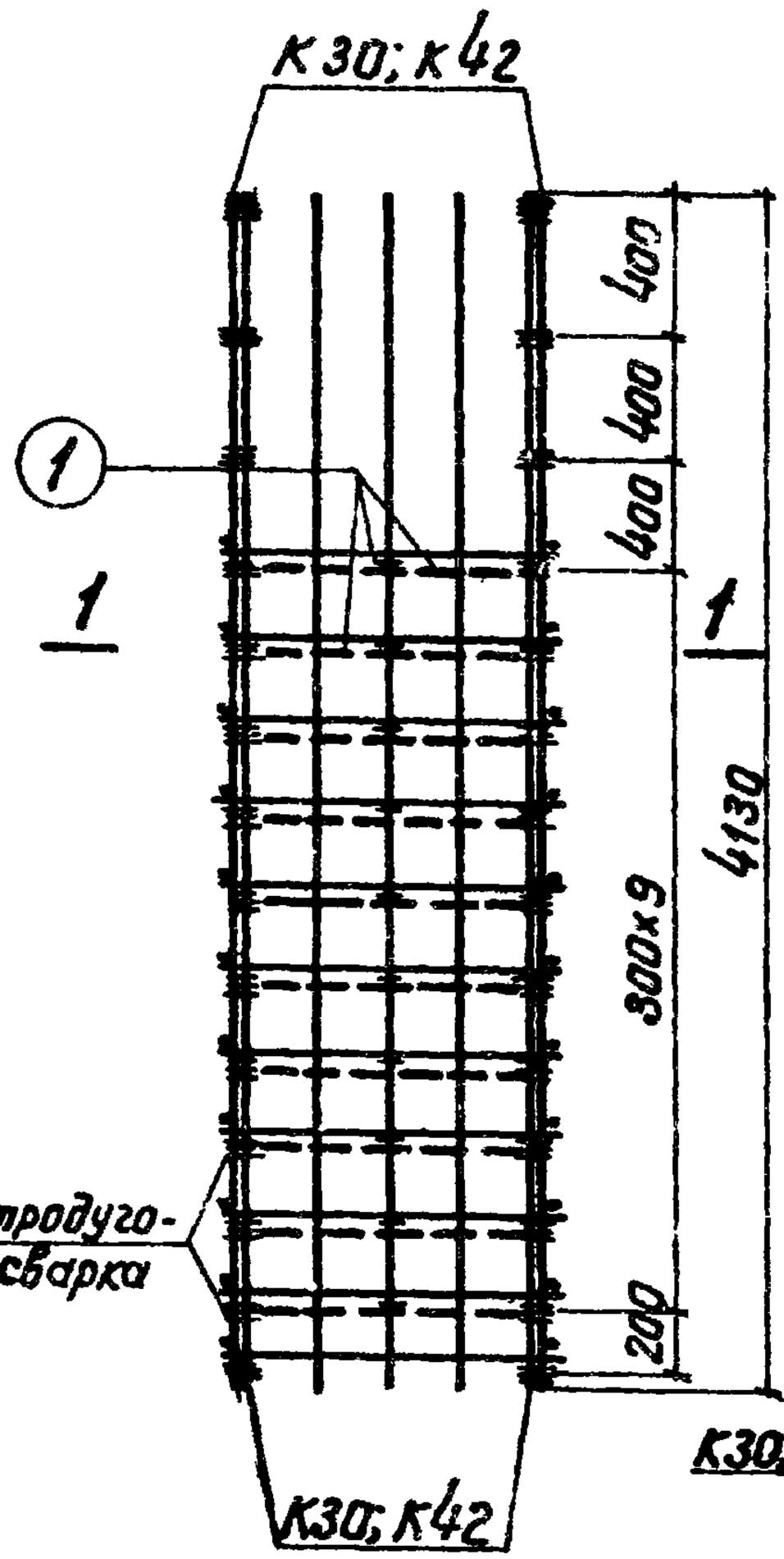

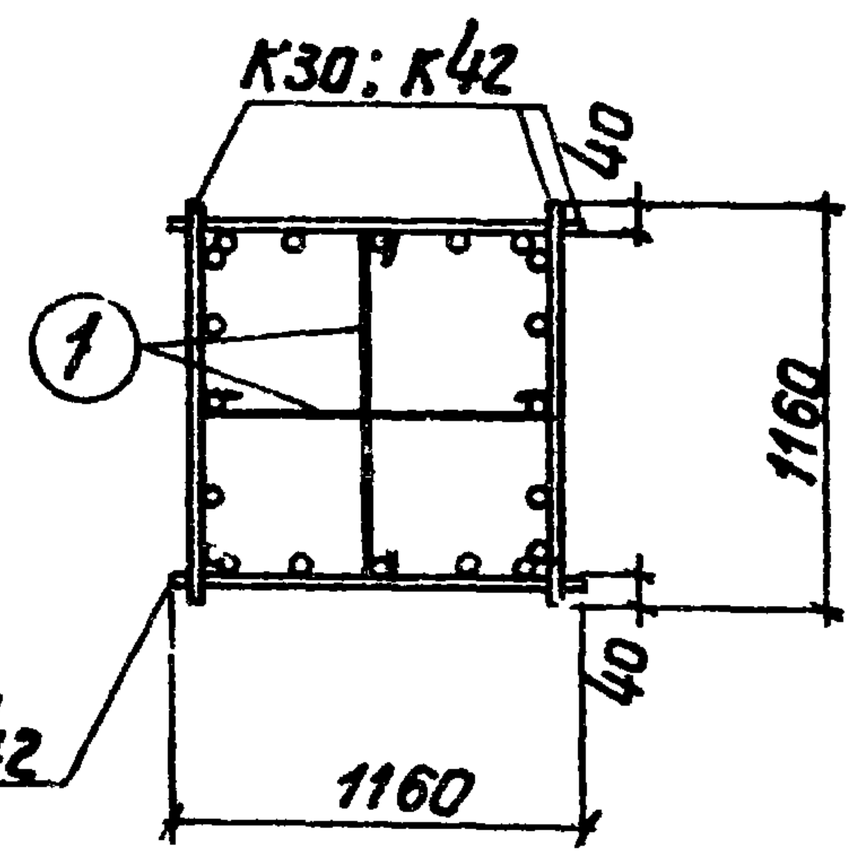

1—1

Спецификация стали на одно арматурное изделие

Марка изделия	№ поз.	Эскиз	ф мм	Длина мм	Кол-во шт	Выборка стали ф мм	Общая длина м	Вес кг
Отдельные стержни	1	1170	6АI	1250	1	6АI	1,3	0,3

ТК	Фундаменты	Серия 1.412-3
1970	Каркасы КПБ6; КПБ18	Выпуск II / Лист 18

Спецификация арматурных изделий на 1 пространственный каркас

24

Эскиз	Марка каркаса	Марка изделия	Кол-во шт.	№ листа	Вес кг
	КПБ7	К31	4	43	52,4
		поз.1	4	19	
	КПБ19	К43	4	43	78,0
		поз.1	4	19	

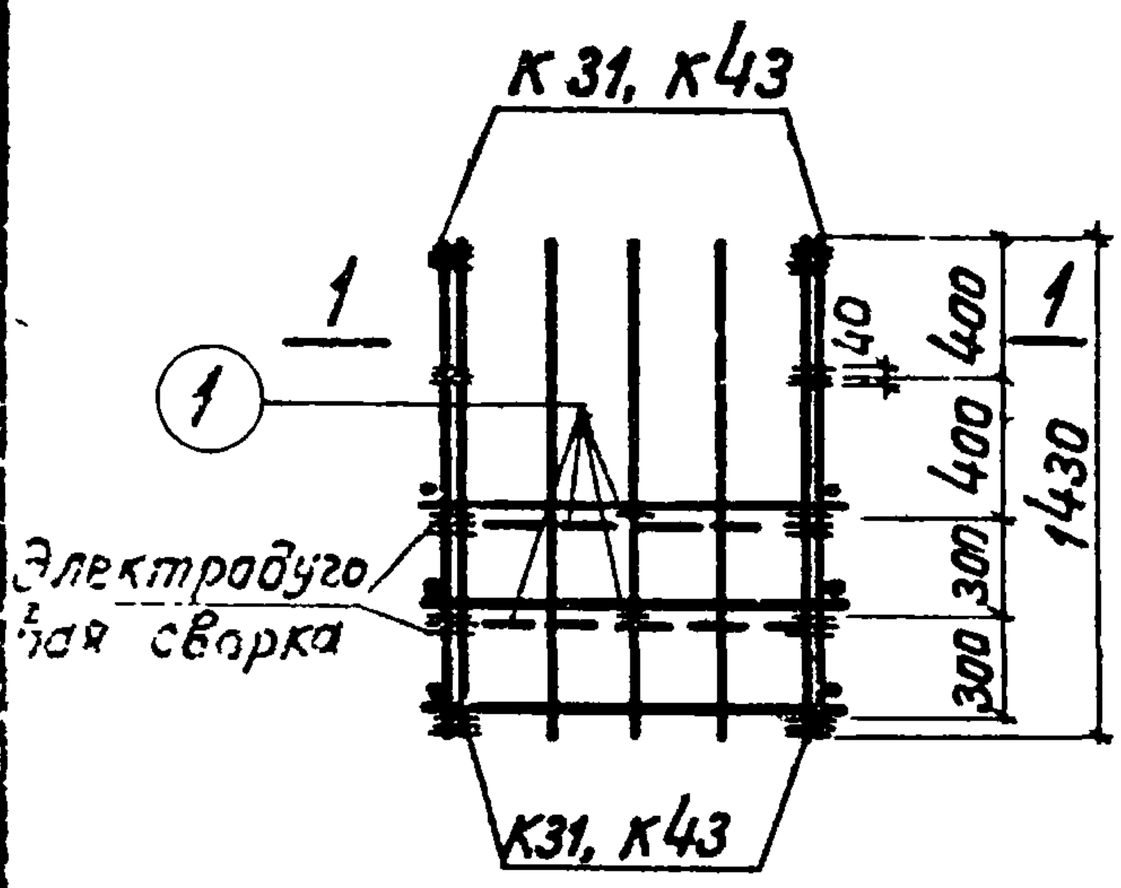

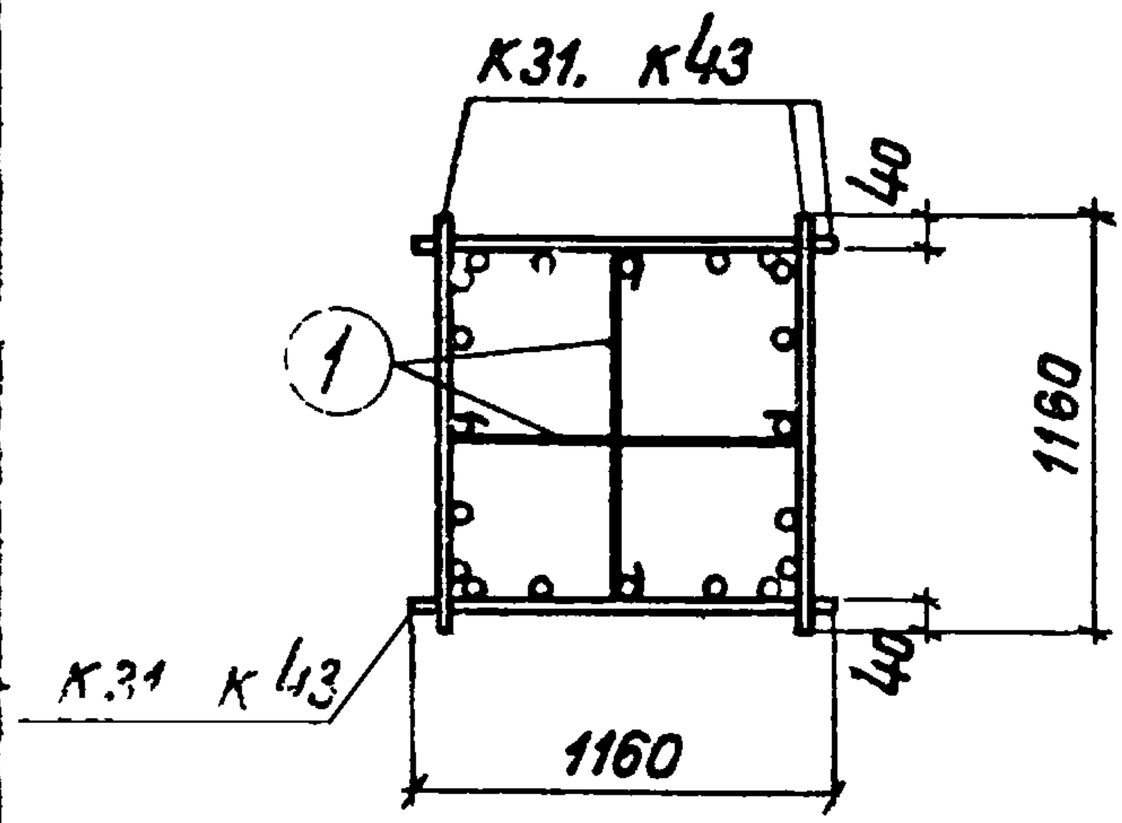

1 — 1

Спецификация стали на одно арматурное изделие

Марка изделия	№ поз.	Эскиз	Ф мм	Длина мм	Кол-во шт	Выборка стали Ф мм	Общая длина м	Вес кг
Отдельные стержни	1	1170	6AI	1250	1	6AI	1.3	0,3

ТК	Фундаменты	Серия 1.412-3	
1970	Каркасы КПБ7; КПБ19	Выпуск II	Лист 19

Госстрой СССР Проектный институт №1 г. Ленинград

Рыбникова | Подолотов | Исполнитель | Руководитель

Спецификация арматурных изделий на 1 пространственный каркас 25

Эскиз	Марка каркаса	Марка изделия	кол-во шт.	№ листа	Вес кг
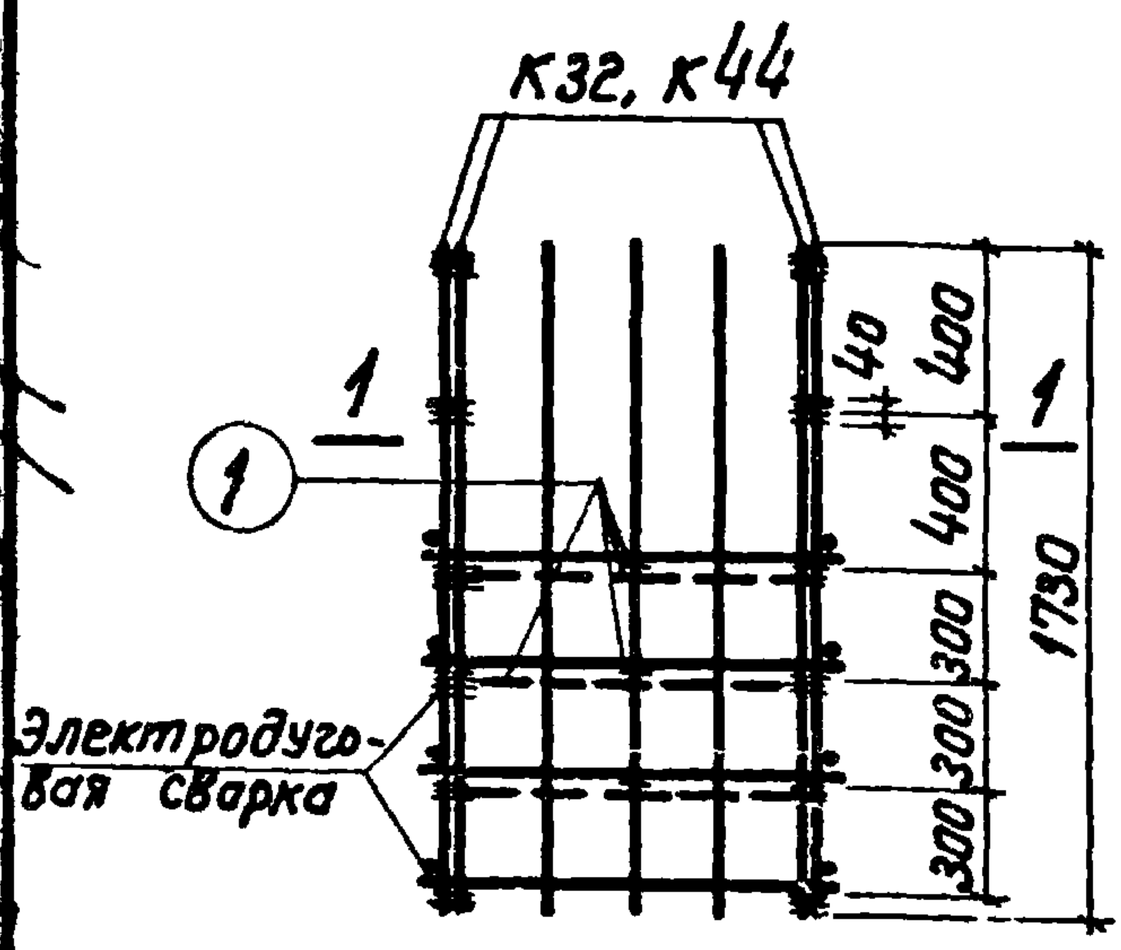	КПБ8	К32	4	44	63,4
		поз.1	6	20	
	КПБ20	К44	4	44	93,8
		поз.1	6	20	

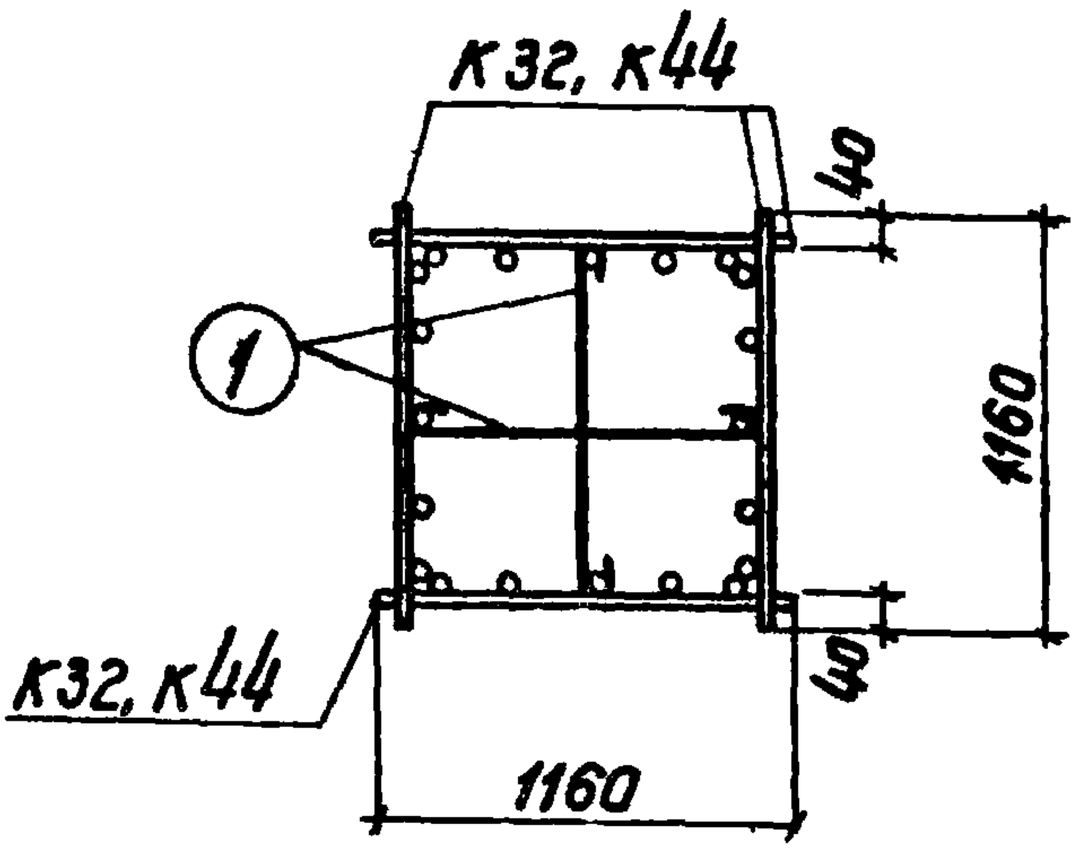

1 — 1

Спецификация стали на одно арматурное изделие

Марка изделия	№ поз.	Эскиз	Ф мм	Длина мм	Кол-во шт.	Выборка стали: Ф мм	Общая длина м	Вес кг
Отдельные стержни	1	1170	6AI	1250	1	6AI	1,3	0,3

ТК	Фундаменты	Серия 1.412-3	
1970	Каркасы КПБ8; КПБ20	Выпуск II	Лист 20

Инженер Гуменюк Конобрин Иванов

г. Ленинград

Спецификация арматурных изделий на 1 пространственный каркас

26

Эскиз	Марка каркаса	Марка изделия	кол-во шт.	№ листа	Вес кг
К33; К45	КПБ9	К33	4	45	87,4
		поз.1	10	21	
	КПБ21	К45	4	45	129,0
		поз.1	10	21	

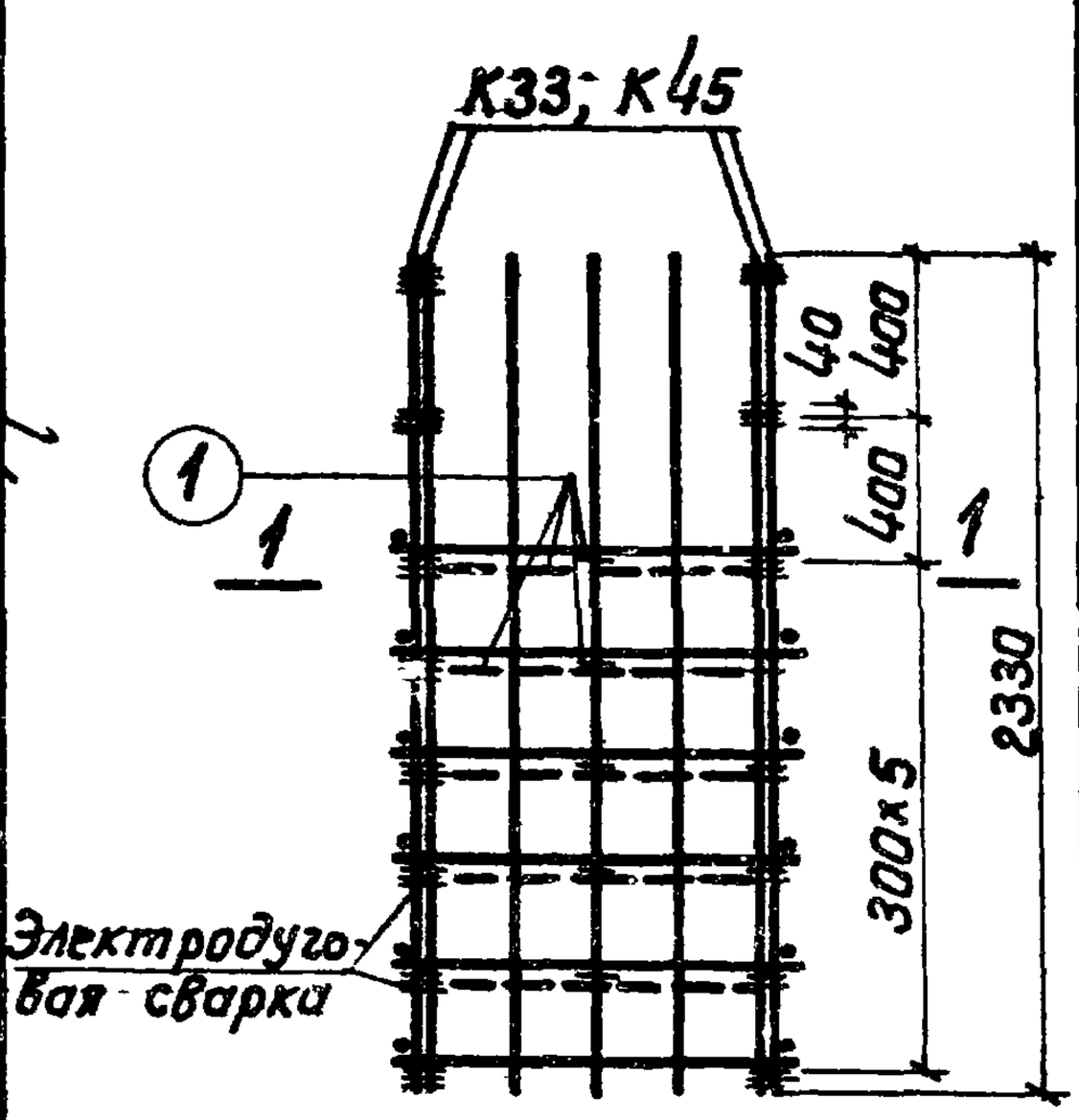

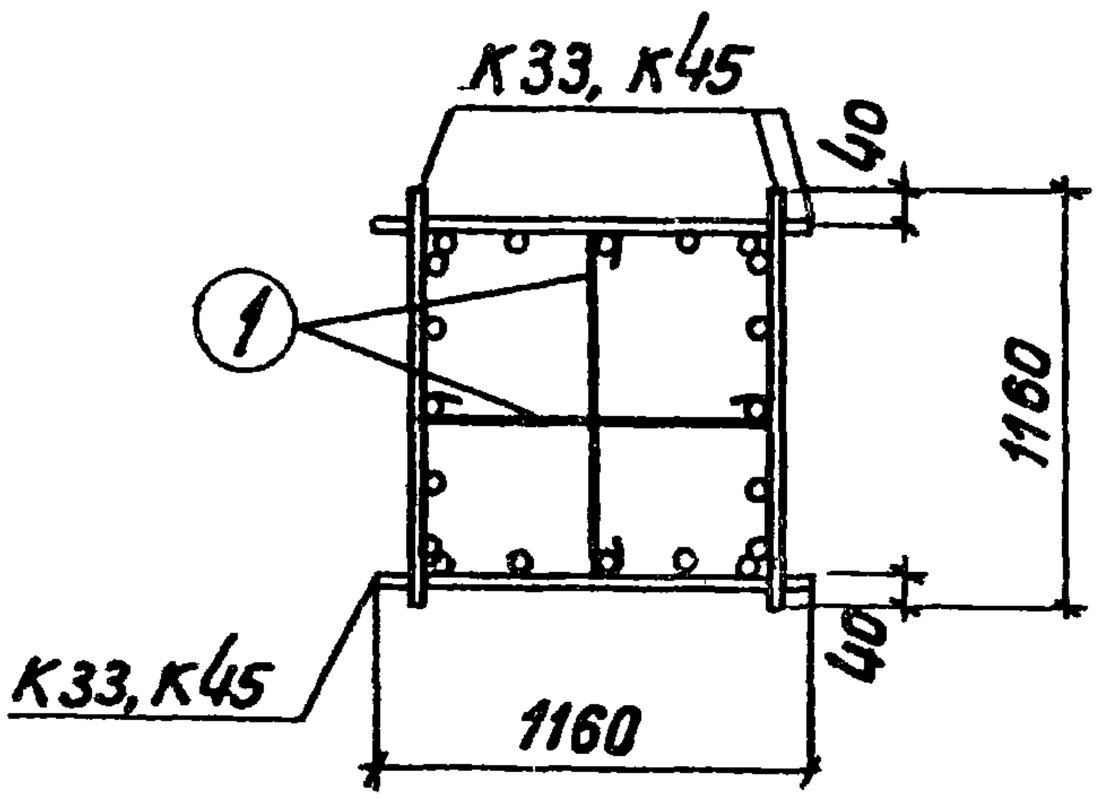

1 — 1

Спецификация стали на одно арматурное изделие

Марка изделия	№ поз.	Эскиз	Ф мм	Длина мм	кол-во шт.	Выборка стали: Ф мм	Общая длина м	Вес кг
Отдельные стержни	1	1170	6AI	1250	1	6AI	1,3	0,3

ТК	Фундаменты	Серия 1.412-3	
1970	Каркасы КПБ9; КПБ21	Вып.ск II	Лист 21

Госстрой СССР Проектный институт г. Ленинград

Гл. инженер проекта Фрадкин; Гл. конструктор проекта Беленькая; Рук. группы Тонтовой; Инженер Тонтовой; Исполнитель Проверил; Нач. отдела Ноздрачев

Спецификация арматурных изделий на 1 пространственный каркас

27

Эскиз	Марка каркаса	Марка изделия	кол-во шт.	№ листа	Вес кг
	КПБ10	К34	4	46	111
		поз.1	14	22	
	КПБ22	К46	4	46	163,4
		поз.1	14	22	

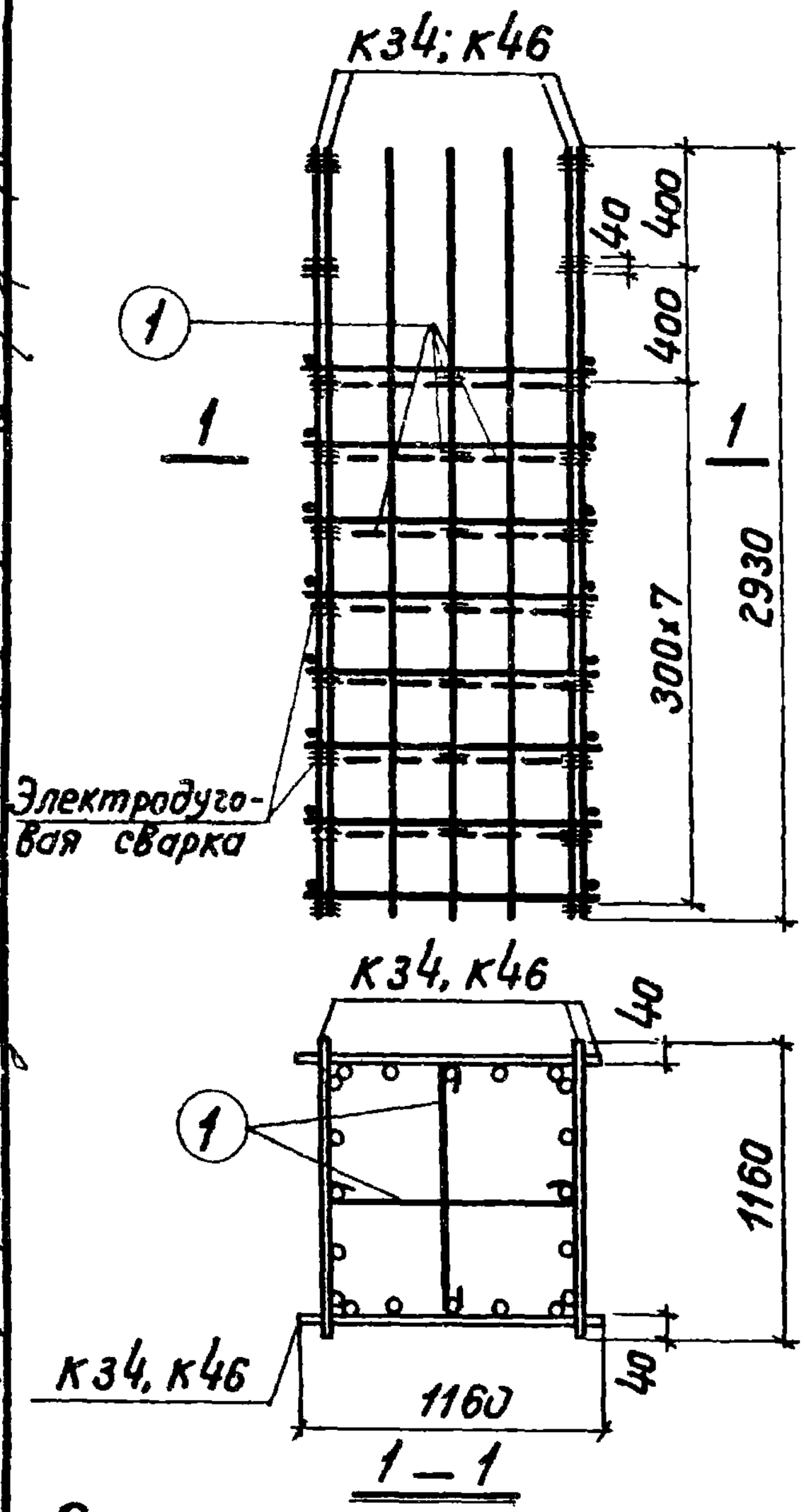

Спецификация стали на одно арматурное изделие

Марка изделия	№ поз.	Эскиз	Ф мм	Длина мм	кол-во шт.	Выборка стали: Ф мм	Общая длина м	Вес кг
Отдельные стержни	1	1170	6AI	1250	1	6AI	1,3	0,3

ТК	Фундаменты	Серия 1.412-3	
1970	Каркасы КПБ10; КПБ22	Выпуск II	Лист 22

Подволотов | Проверил | Танковый | Инженер | Гл. инженер проекта

Спецификация арматурных изделий на 1 пространственный каркас

28

Эскиз	Марка каркаса	Марка изделия	кол-во шт.	№ листа	Вес кг
	КПБ11	К35	4	47	134,0
		поз.1	16	23	
	КПБ23	К47	4	47	196,8
		поз.1	16	23	

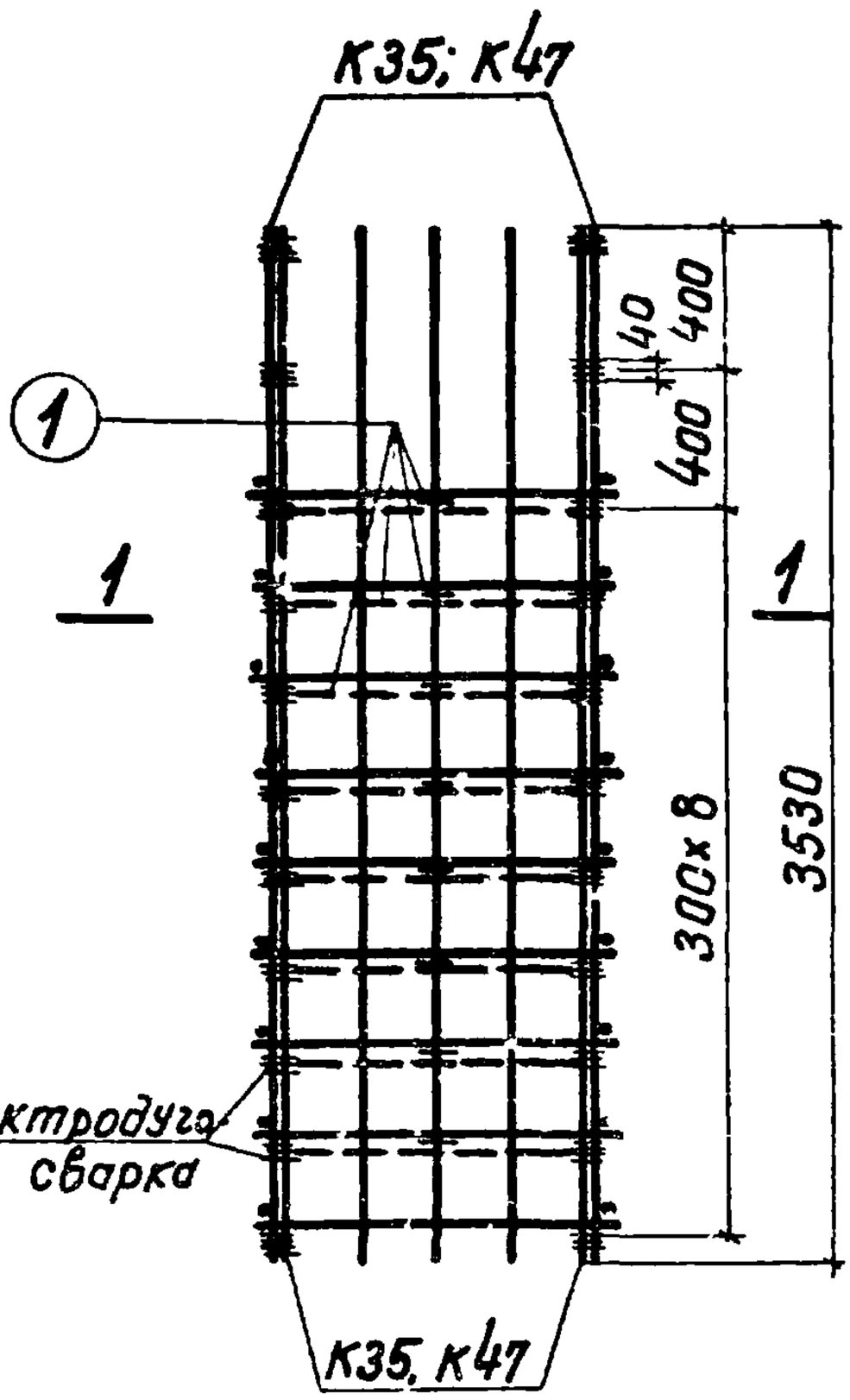

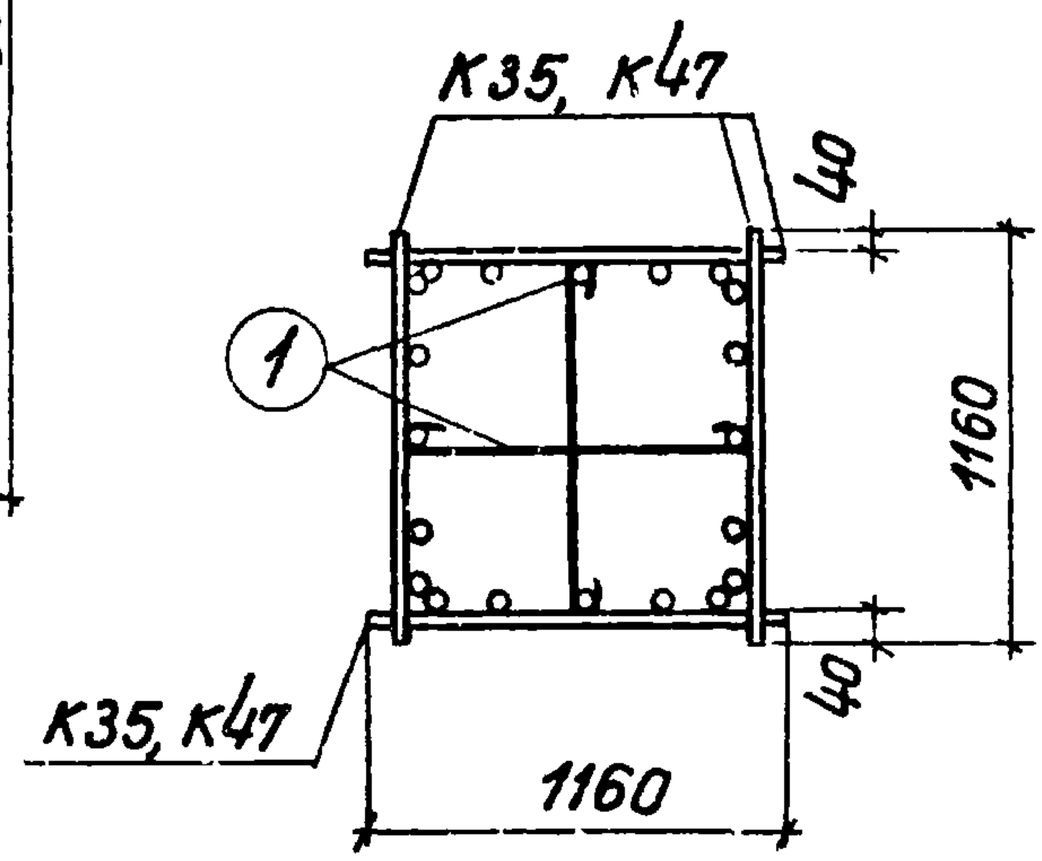

1—1

Спецификация стали на одно арматурное изделие

Марка изделия	№ поз.	Эскиз	Ф мм	Длина мм	кол-во шт.	Выборка стали Ф мм	Общая длина м	Вес кг
Отдельные стержни	1	1170	6AI	1250	1	6AI	1,3	0,3

ТК	Фундаменты	Серия 1.412-3	
1970	Каркасы КПБ11, КПБ23	Выпуск I	Лист 23

Госстрой СССР
Проектный институт №1
г. Ленинград

Рыбакова
Подболотов
Исполнитель
Проверил
Роша
Фрадкин
Беленький
Тонковид
Нач.отдела
Гл.констр.пр
Рук.группы
Инженер

11034-03 29

Спецификация арматурных изделий на 1 пространственный каркас

29

Эскиз	Марка каркаса	Марка изделия	кол-во шт.	№ листа	Вес кг
	КПБ12	К36	4	48	158,6
		поз.1	22	24	
	КПБ24	К48	4	48	232,2
		поз.1	22	24	

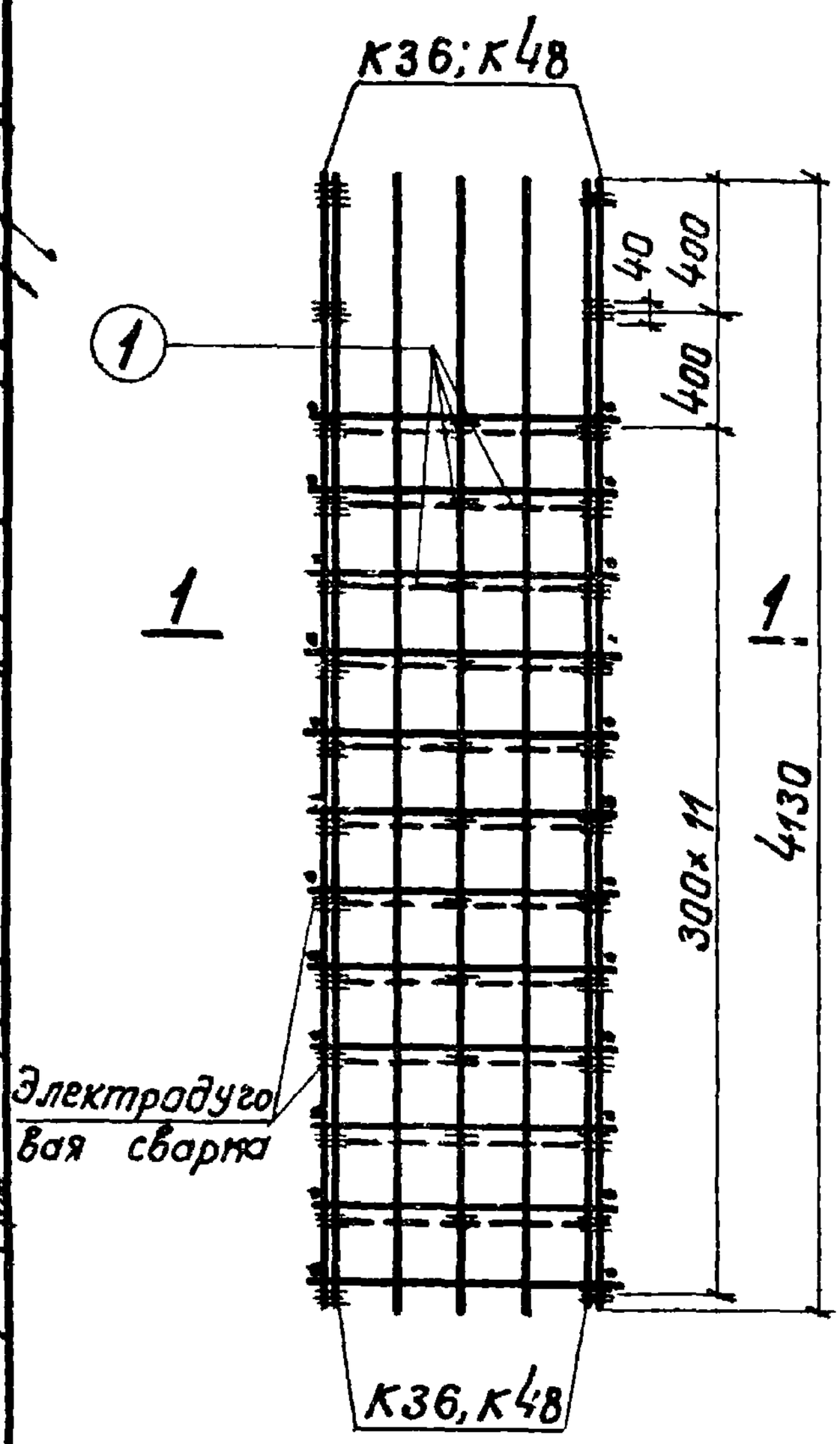

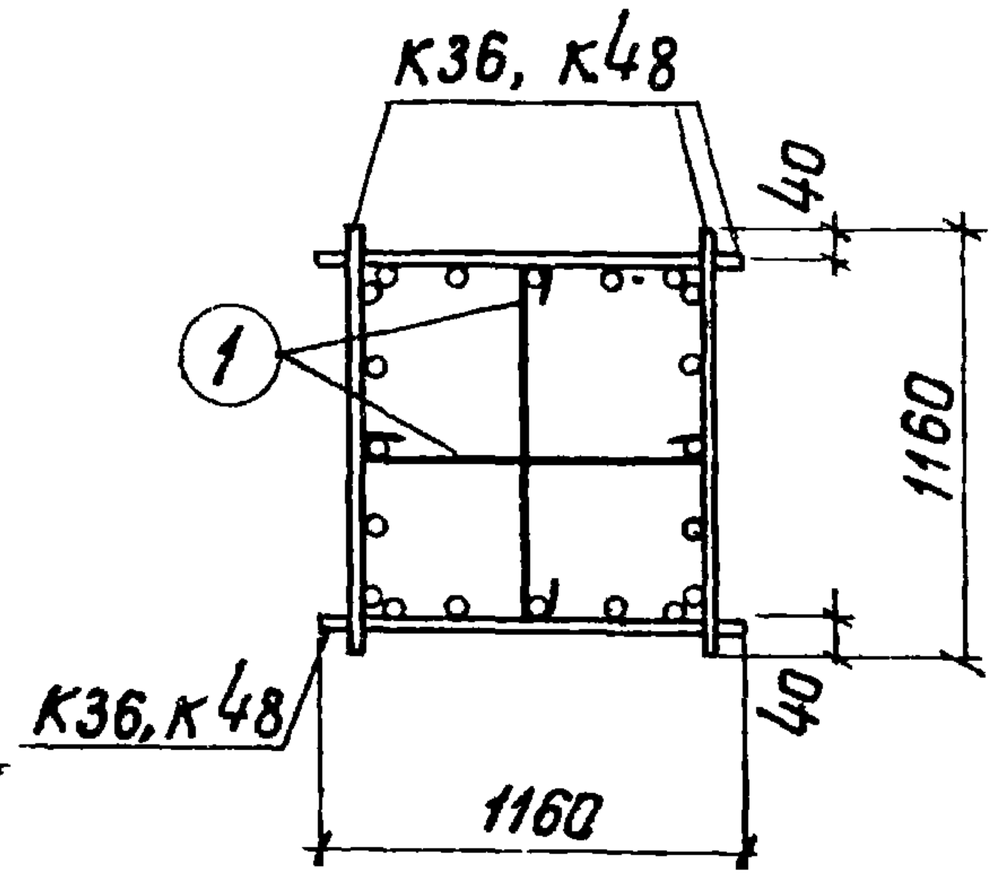

1 — 1

Спецификация стали на одно арматурное изделие

Марка изделия	№ поз.	Эскиз	Ф мм	Длина мм	кол-во шт.	Выборка стали Ф мм	Общая длина м	Вес кг
Отдельные стержни	1	1170	6AI	1250	1	6AI	1,3	0,3

ТК	Фундаменты	Серия 1.412-3	
1970	Каркасы КПБ12; КПБ24	Выпуск II	Лист 24

г. Ленинград

Инженер | Инженер | Инженер | Инженер | Инженер

Спецификация арматуры на одно арматурное изделие

30

Эскиз	Марка изделия	№ поз.	Ф мм	Длина мм	К-во шт.	Общая длина м	Вес кг
		1	12AII	1430	4	5,7	5,1
	К1	2	6AI	860	2	1,7	0,4
						Итого	5,5
	К13	1	20AII	1430	4	5,7	14,0
		2	8AI	860	2	1,7	0,7
						Итого	14,7

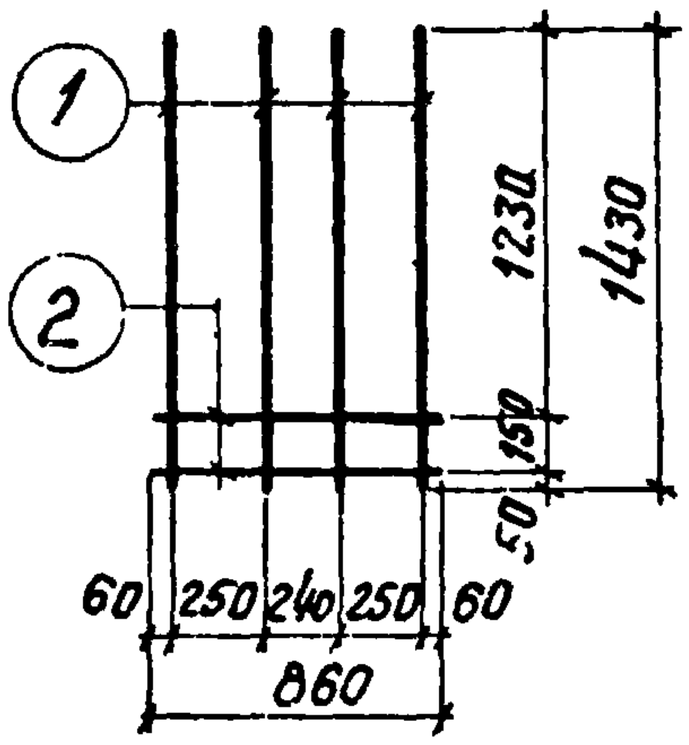

Нач. отдела		Исполнитель	
Гл. конструктор пр.	Сурадкин	Проверил	
Рук. группы	Беленькая		
Инженер	Тонтовый		

Госстрой СССР
Проектный институт №1
г. Ленинград

ТК	Фундаменты	Серия 1.412-3	
1970	Каркасы К1; К13	Выпуск I	Лист 25

Спецификация арматуры на одно арматурное изделие

31

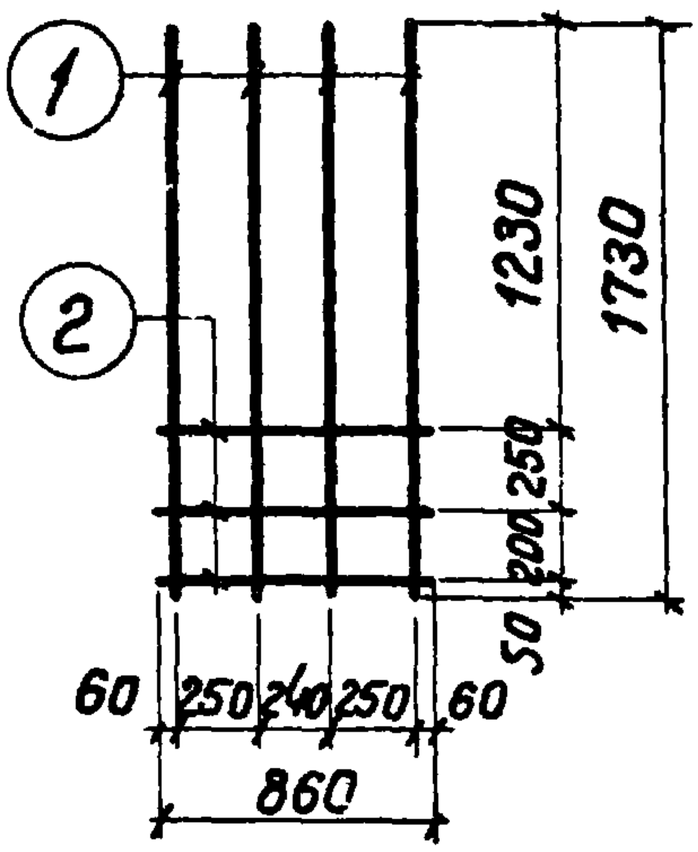

Эскиз	Марка изделия	№ поз.	Ф мм	Длина мм	К-во шт.	Общая длина м	Вес кг
	К2	1	12AII	1730	4	6,9	6,1
		2	6AI	860	3	2,6	0,6
						Итого	6,7
	К14	1	20AII	1730	4	6,9	17,0
		2	8AI	860	3	2,6	1,0
						Итого	18,0

ТК	Фундаменты	Серия 1.412-3	
1970	Каркасы К2; К14	Выпуск II	Лист 26

Инв. № подл. | Подпись и дата | Взам. инв. №

Спецификация арматуры на одно арматурное изделие

Эскиз	Марка изделия	N N поз.	ф мм	Длина мм	К-во шт	Общая длина м	Вес кг
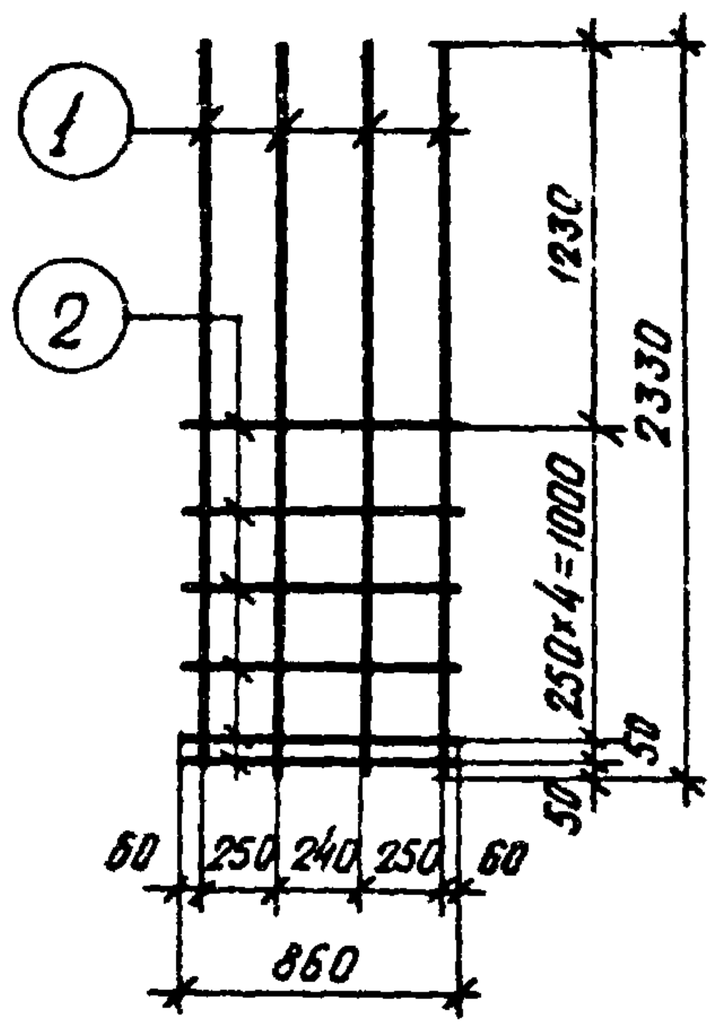	К3	1	12 AII	2330	4	9.3	8.3
		2	6 AI	860	6	5.2	1.2
						Итого	9.5
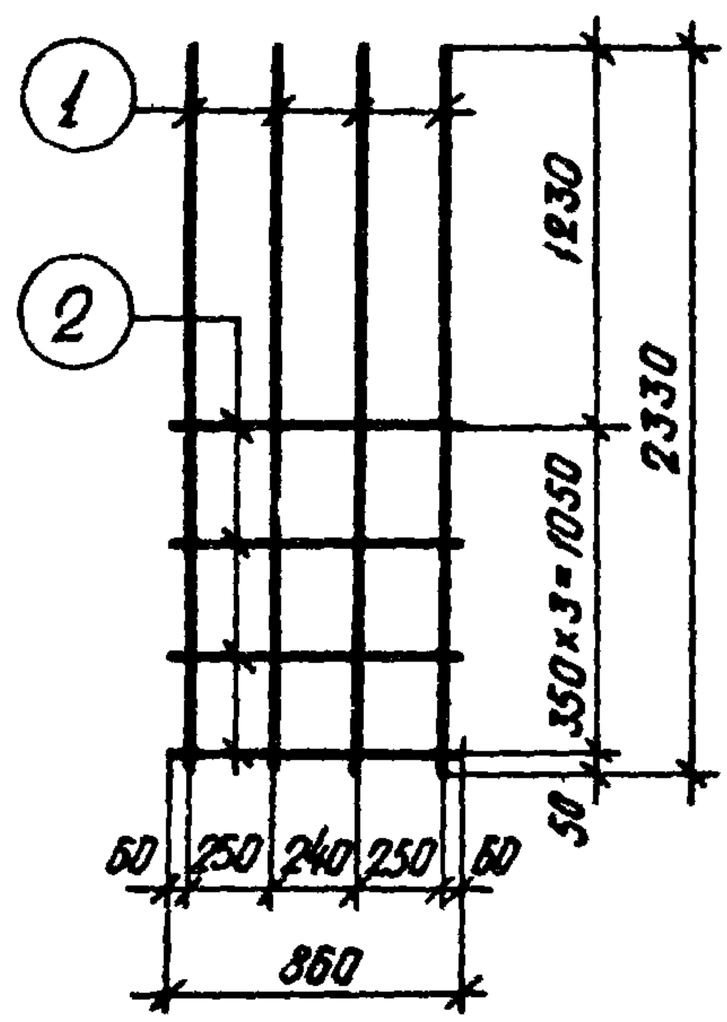	К15	1	20 AII	2330	4	9,3	23,0
		2	8 AI	860	4	3,4	1,3
						Итого	24.3

Госстрой СССР
Проектный институт N1
г. Ленинград

Нач. отд. Фрейдкин
Гл. конструктор пр. Беленькая
Рук. группы Танкобай
Инженер

Исполнит. Вишневская
Проверил Айзикович

ТК	Фундаменты	Серия 1.412-3	
1970	Каркасы К3 ; К15	Выпуск II	Лист 27

Спецификация арматуры на одно арматурное изделие

33

Эскиз	Марка изделия	N поз.	ф мм	Длина мм	К-во шт.	Общая длина м	Вес кг
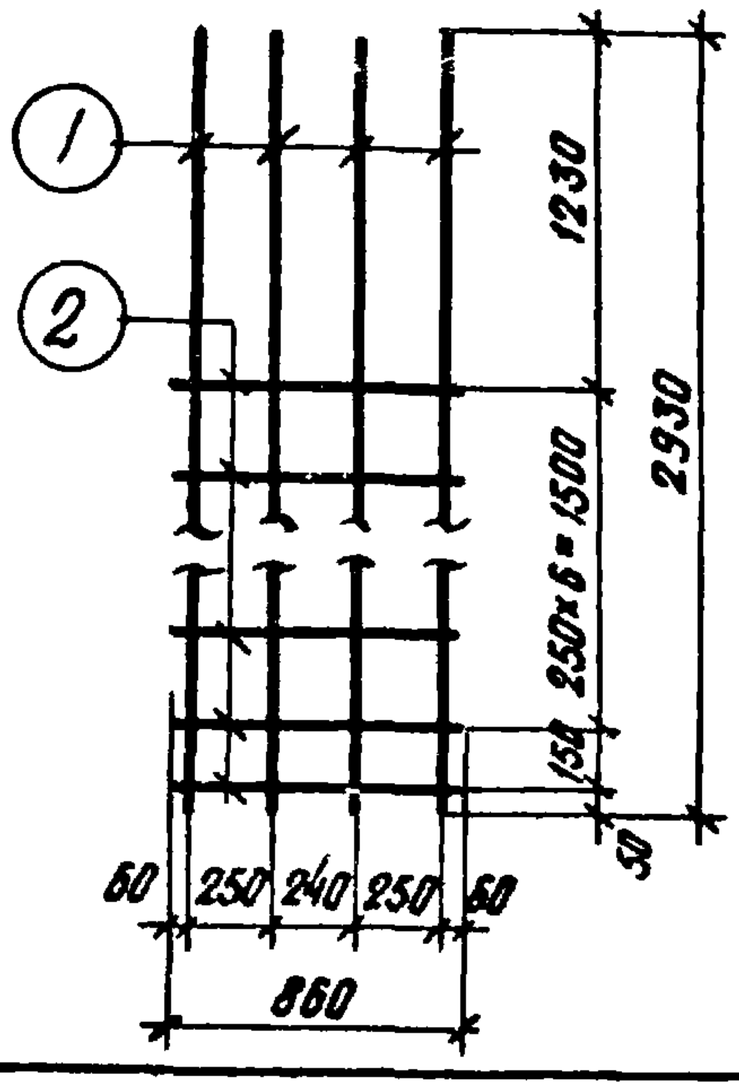	К4	1	12 AII	2930	4	11.7	10.4
		2	6 AI	860	8	6,9	1,5
						Итого	11,9
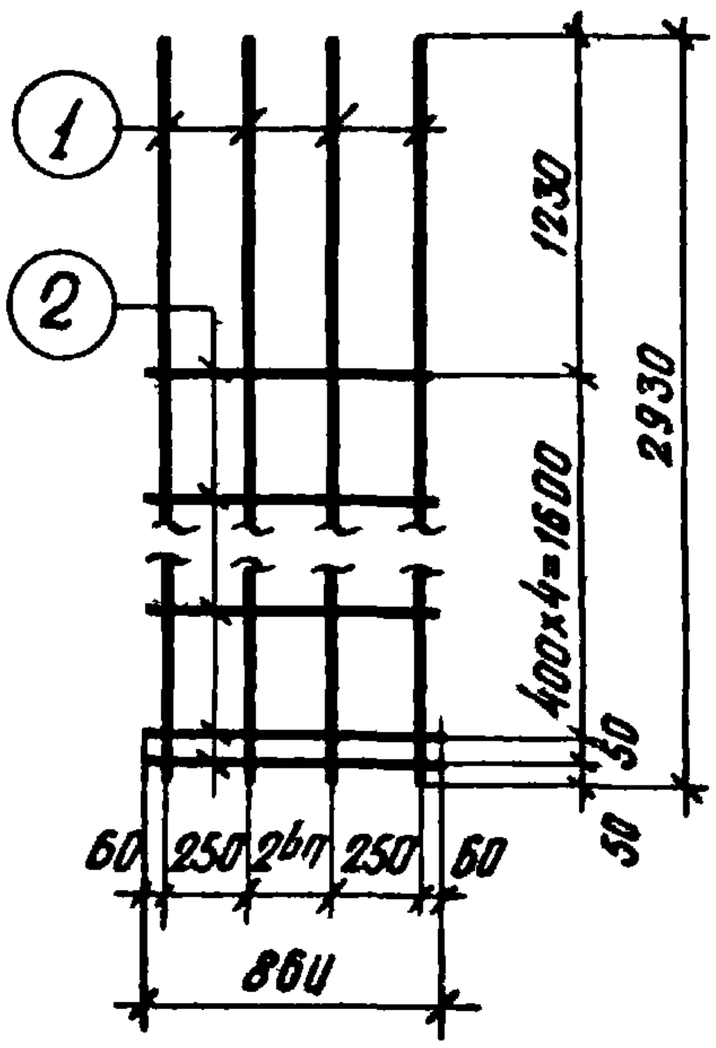	К16	1	20 AII	2930	4	11.7	28,9
		2	8 AI	860	6	5,2	2,1
						Итого	30.0

Инженер Чинкова | Техник Ф | Проверил Чинкова | Н. контр. Чинкова

ТК	Фундаменты	Серия 1.412-3	
1970	Каркасы К4; К16	Выпуск II	Лист 28

Спецификация арматуры на одно арматурное изделие

Эскиз	Марка изделия	N поз.	ф мм	Длина мм	К-во шт.	Общая длина м	Вес кг
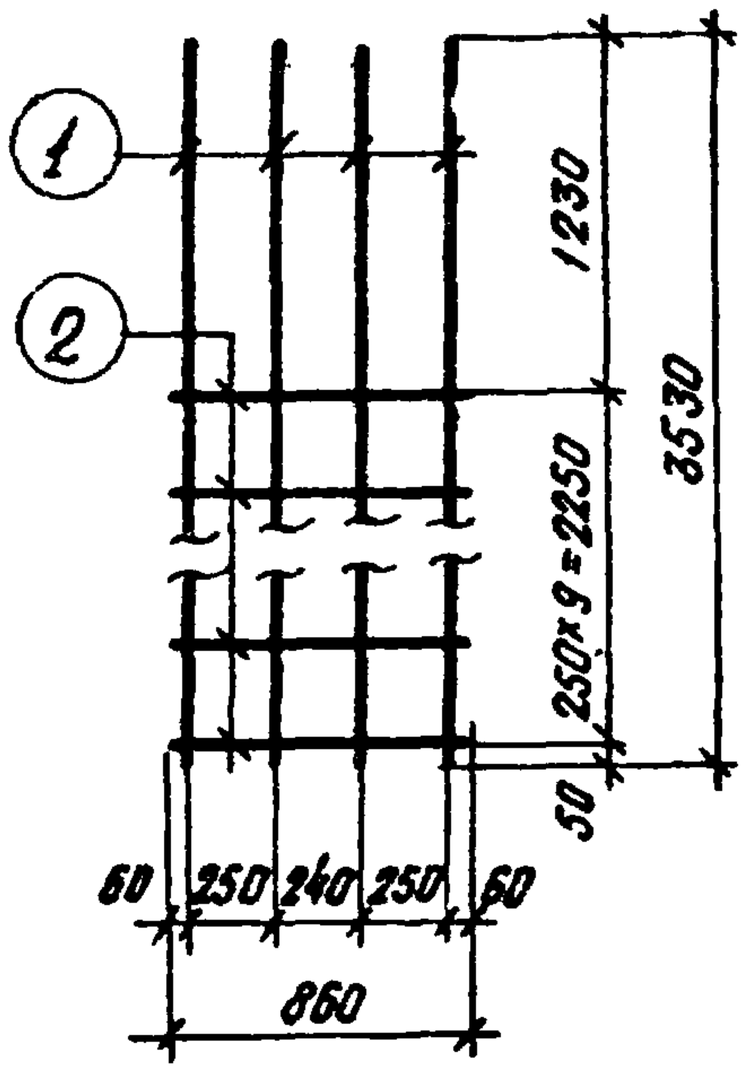	К5	1	12AII	3530	4	14.1	12.6
		2	6AI	860	10	8.6	1.9
						Итого	14,5
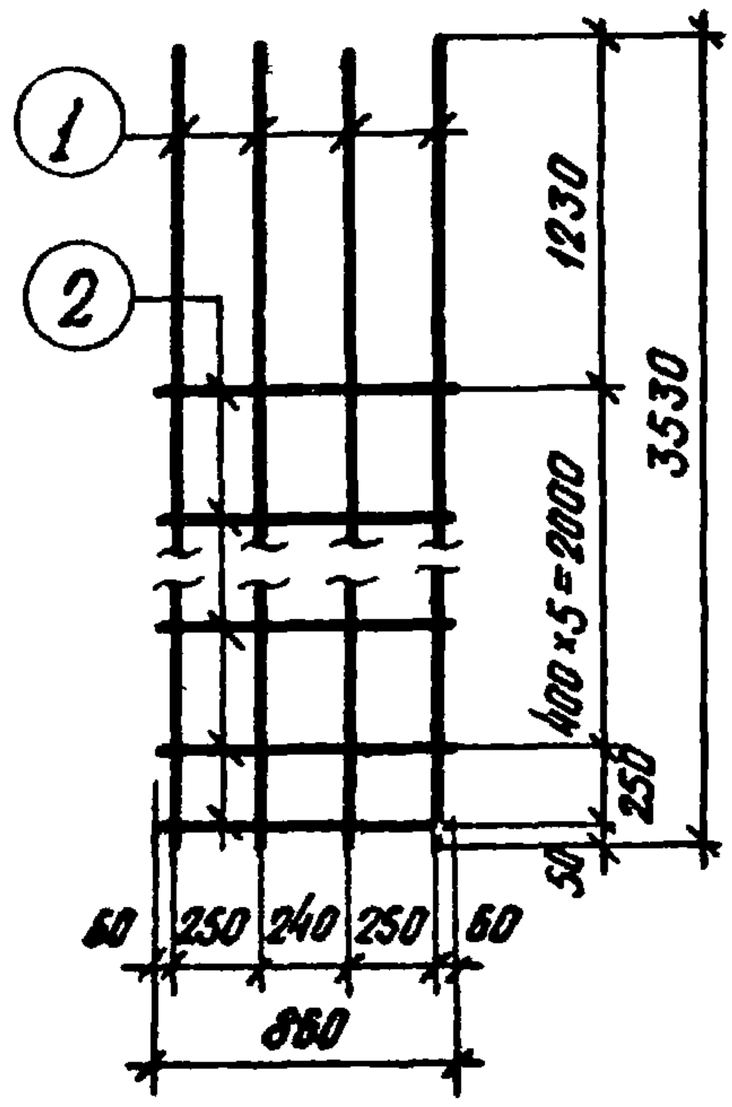	К17	1	20AII	3530	4	14.1	34.6
		2	8AI	860	7	6.0	2.4
						Итого	37.0

Госстрой СССР Проектный институт г. Ленинград	ТК	Фундаменты	Серия 1.412-3
	1970	Каркасы К5; К17	Выпуск II / Лист 29

Нач. отд. Вишневская
Гл. констр. пр. Сергеев
Рук. группы Айзикович
Инженер Тонковид
Рошо Фролкин Беленькая
Исполнит. Провверил

Спецификация арматуры на одно арматурное изделие

35

Эскиз	Марка изделия	N поз.	ф мм	Длина мм	К-во шт	Общая длина м	Вес кг
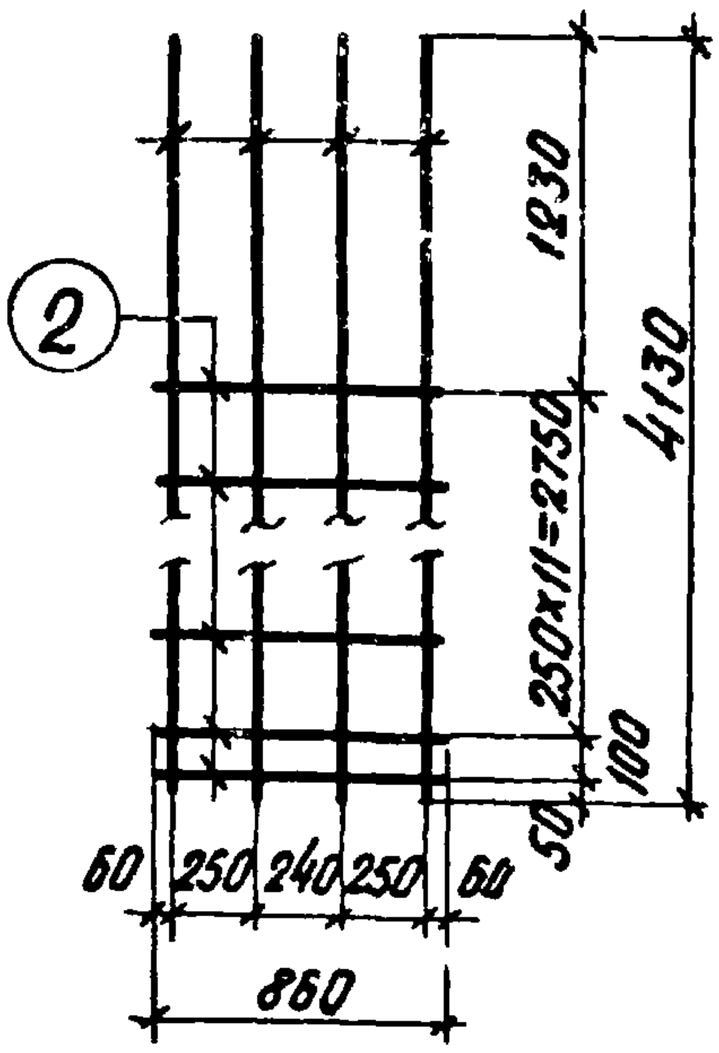	К6	1	12AII	4130	4	16,5	14,7
		2	6AI	860	13	11,2	2,4
						Итого	17,1
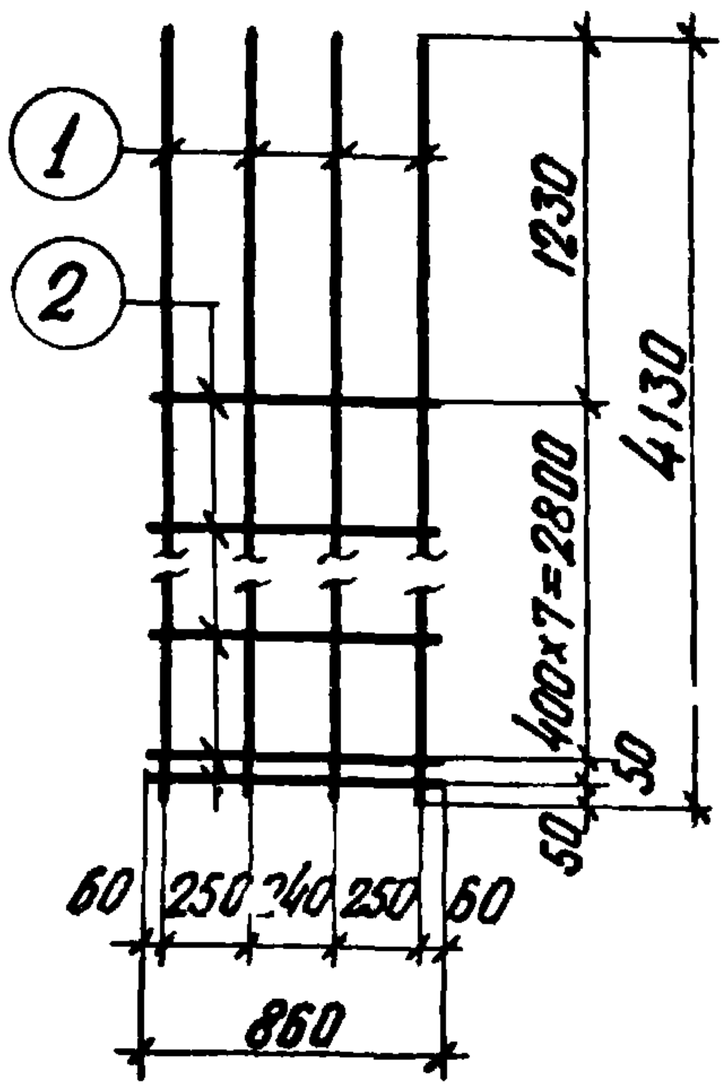	К18	1	20AII	4130	4	16,5	40,6
		2	8AI	860	9	7,7	3,1
						Итого	43,7

Альбом I

Проверил

Инженер

Чертил

г. Ленинград

ТК	Фундаменты	Серия 1.412-3	
1970	Каркасы К6; К18	Выпуск I	Лист 30

11034-03 36

Спецификация арматуры на одно арматурное изделие

Эскиз	Марка изделия	N поз.	ф мм	Длина мм	К-во шт	Общая длина м	Вес кг
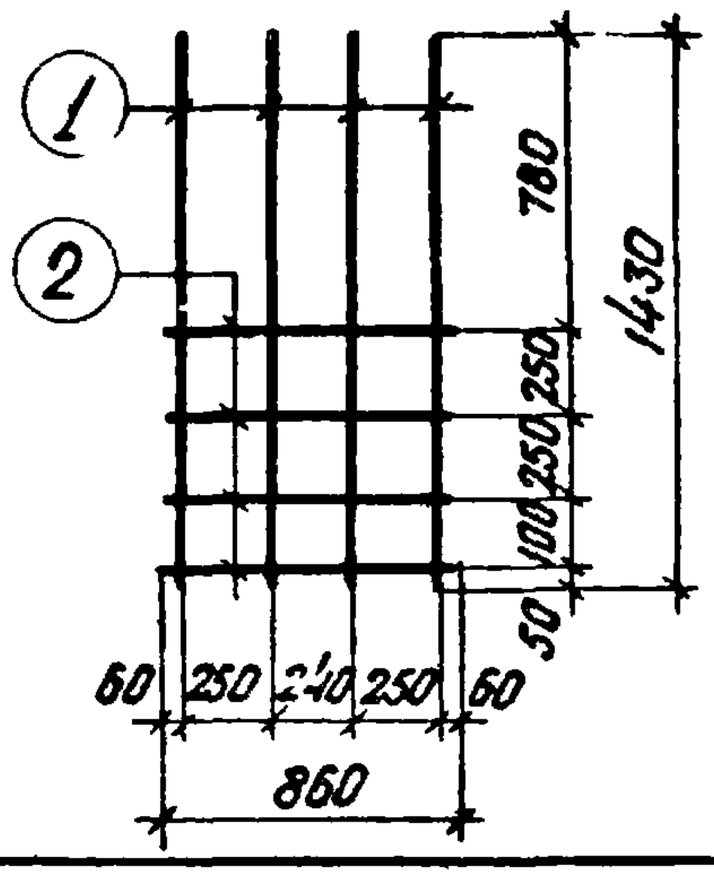	К7	1	12AII	1430	4	5,7	5,1
		2	6AI	860	4	3,4	0,8
						Итого	5,9
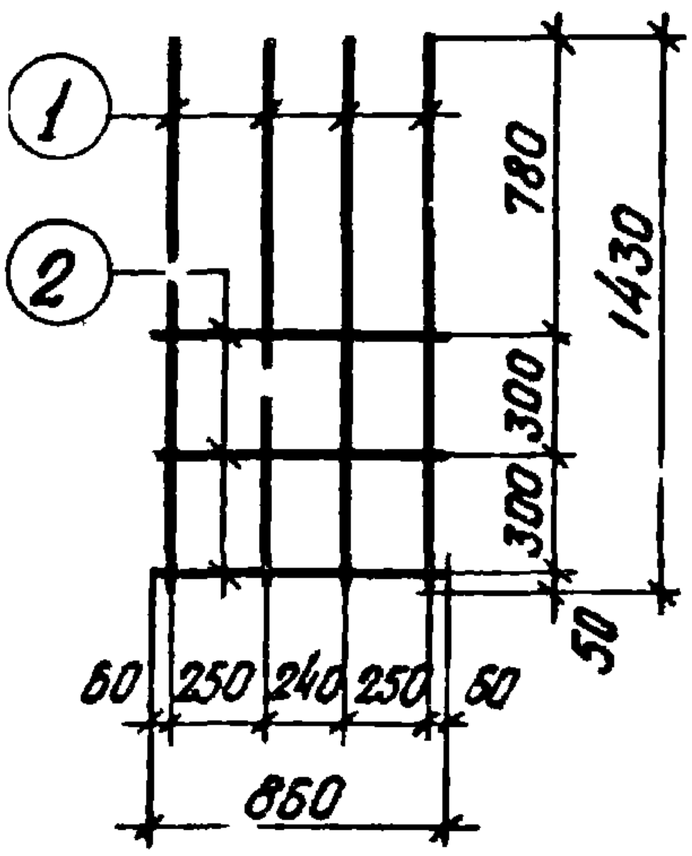	К19	1	20AII	1430	4	5,7	14,0
		2	8AI	860	3	2,6	1,0
						Итого	15,0

Госстрой СССР
Проектный институт
г. Ленинград

Нач. отд.	Шифр	Выжневская
Гл. констр. пр.		Рыбакова
Рук. гр.		
Инженер	Проверил	
Рабочая	Фрадкин	
	Беленькая	
	Тонковид	

ТК	Фундаменты	Серия 1.412-3	
1970	Каркасы К7; К19	Выпуск II	Лист 31

Спецификация арматуры на одно арматурное изделие

Эскиз	Марка изделия	N поз.	Ф мм	Длина мм	К-во шт.	Общая длина м	Вес кг
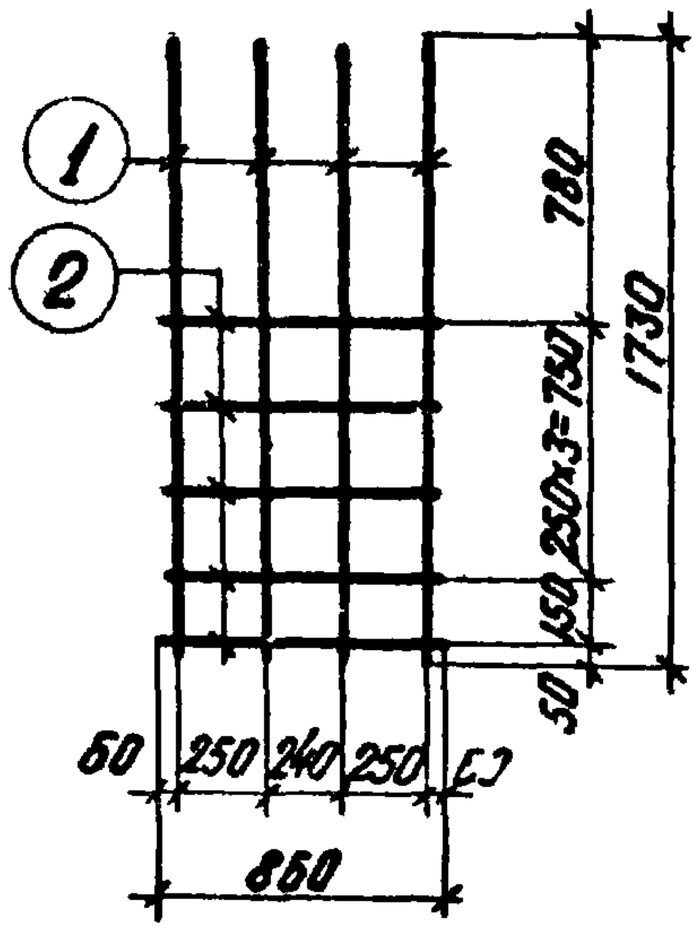	К8	1	12АII	1730	4	6,9	6,1
		2	6АI	860	5	4,3	1,0
						Итого	7,1
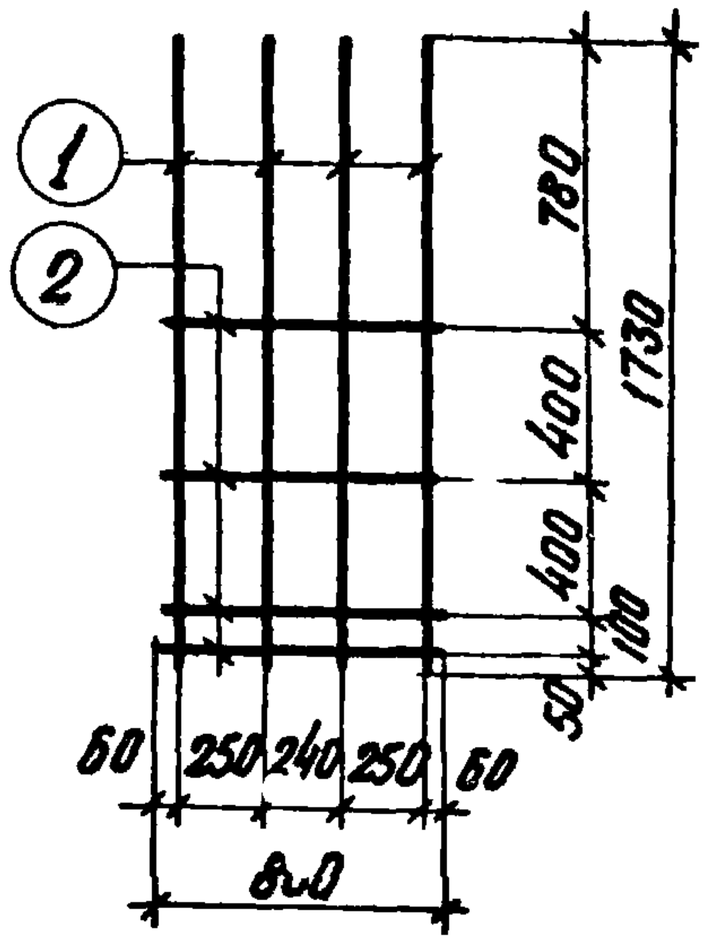	К20	1	20АII	1730	4	6,9	17,0
		2	8АI	860	4	3,4	1,4
						Итого	18,4

ТК	Фундаменты	Серия 1.412-3
1970	Каркасы К8; К20	Выпуск II / Лист 32

Инженер Гонцова | Проверил Тонкова | Гл. инженер проекта Ольшикова

г. Ленинград

Спецификация арматуры на одно арматурное изделие

38

Эскиз	Марка изделия	N поз.	ф мм	Длина мм	К-во шт.	Общая длина м	Вес кг
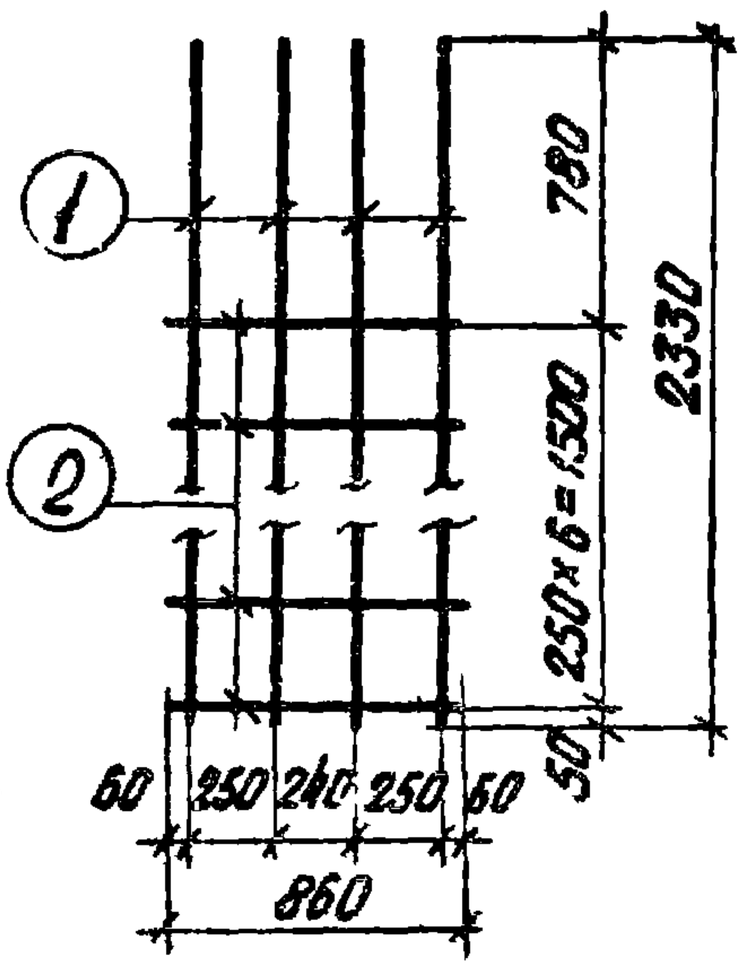	К9	1	12AII	2330	4	9.3	8,3
		2	6AI	860	7	6.0	1,3
						Итого	9.6
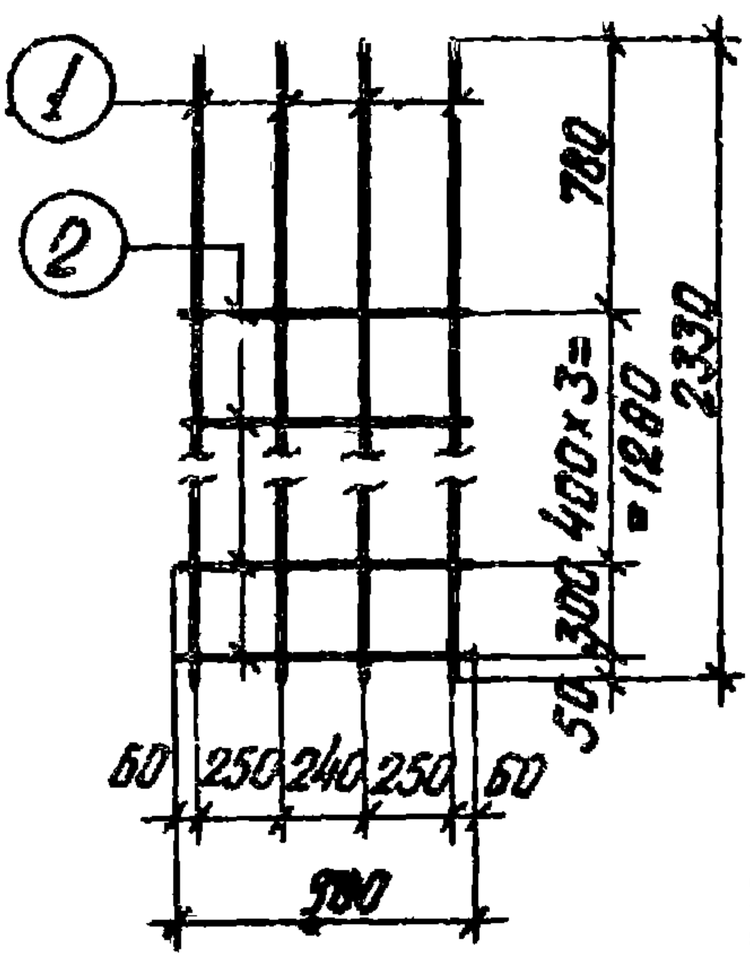	К21	1	20AII	2330	4	9,3	23.0
		2	8AI	860	5	4,3	1,7
						Итого	24.7

Госстрой СССР
Проектный институт N1
г. Ленинград

ГК	Фундаменты	Серия 1.412-3	
1970	Каркасы К9; К21	Выпуск I	Лист 33

Вишневская
Рыбакова
Исполнит.
Проверил
Дорш
Фролкин
Беленькая
Тонковид
НОУ отд
Гл. констр. пр.
Рук. гр.
Инженер

11034-03 39

Спецификация арматуры на одно арматурное изделие

39

Эскиз	Марка изделия	N поз.	Ф мм	Длина мм	К-во шт.	Общая длина м	Вес кг
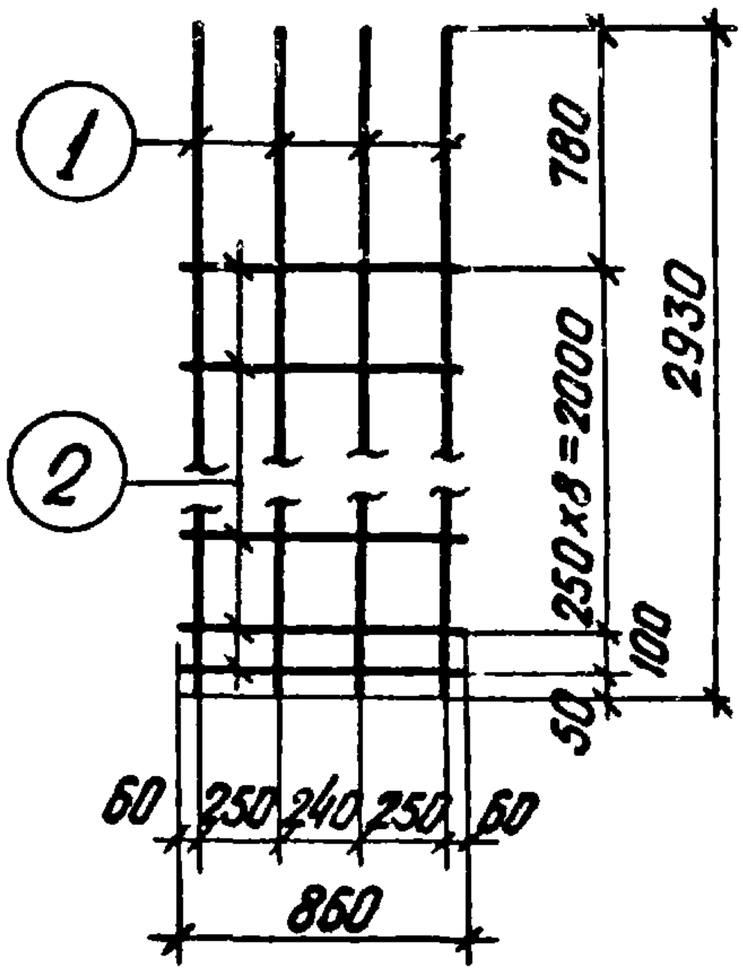	К10	1	12AII	2930	4	11.7	10.4
		2	6AI	860	10	8.6	1.9
						Итого	12.3
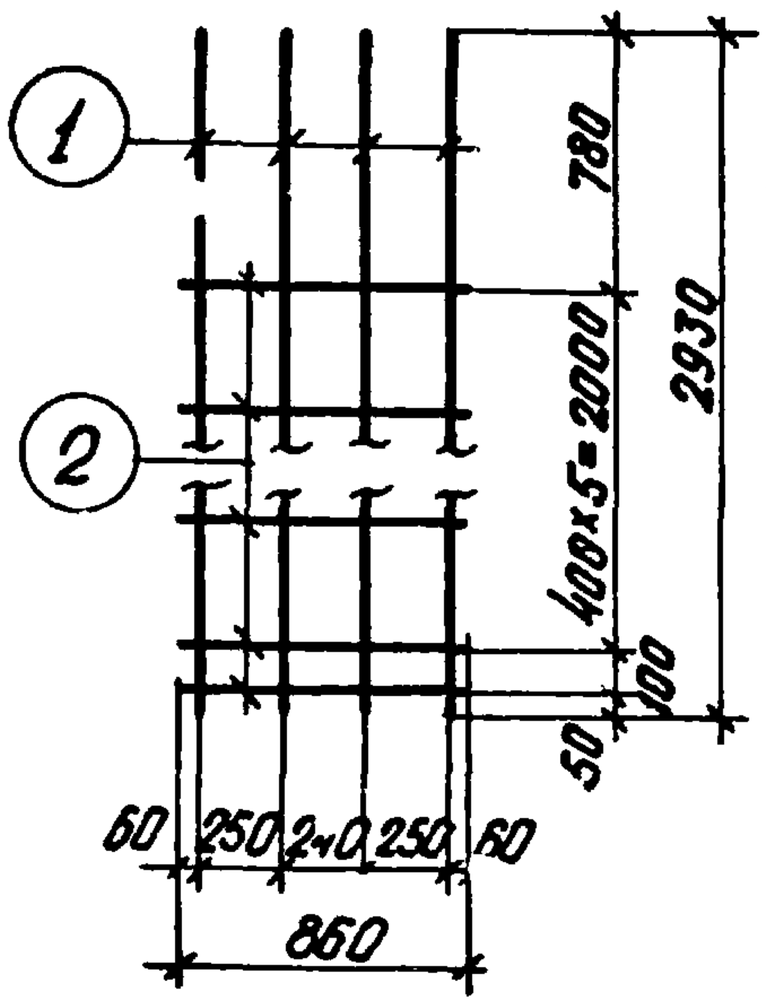	К22	1	20AII	2930	4	11.7	28.9
		2	8AI	860	7	6.0	2.4
						Итого	31.3

Инженер Тонковид | Техник Бакшеев | Проверил Тонкова | Гипрогор г. Ленинград

ТК	Фундаменты	Серия 1.412-3	
1970	Каркасы К10; К22	Выпуск II	Лист 34

Спецификация арматуры на одно арматурное изделие

40

Эскиз	Марка изделия	N поз.	ф мм	Длина мм	К-во шт.	Общая длина м	Вес кг
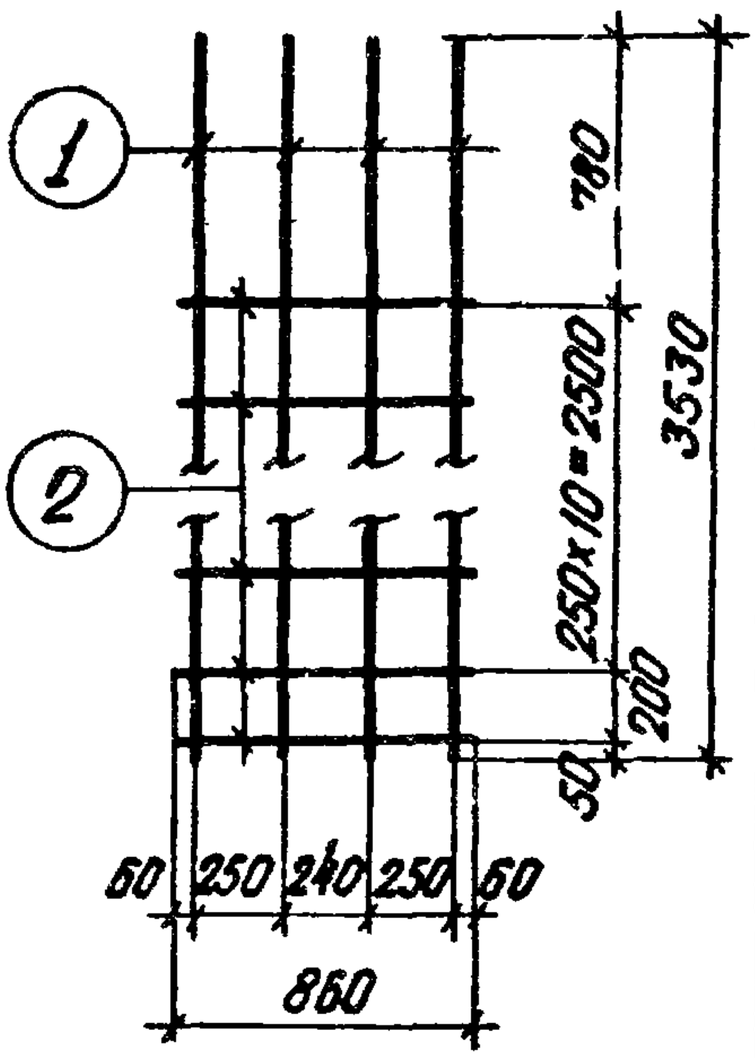	К11	1	12AII	3530	4	14.1	12.6
		2	6AI	860	12	10.3	2.2
						Итого	14.8
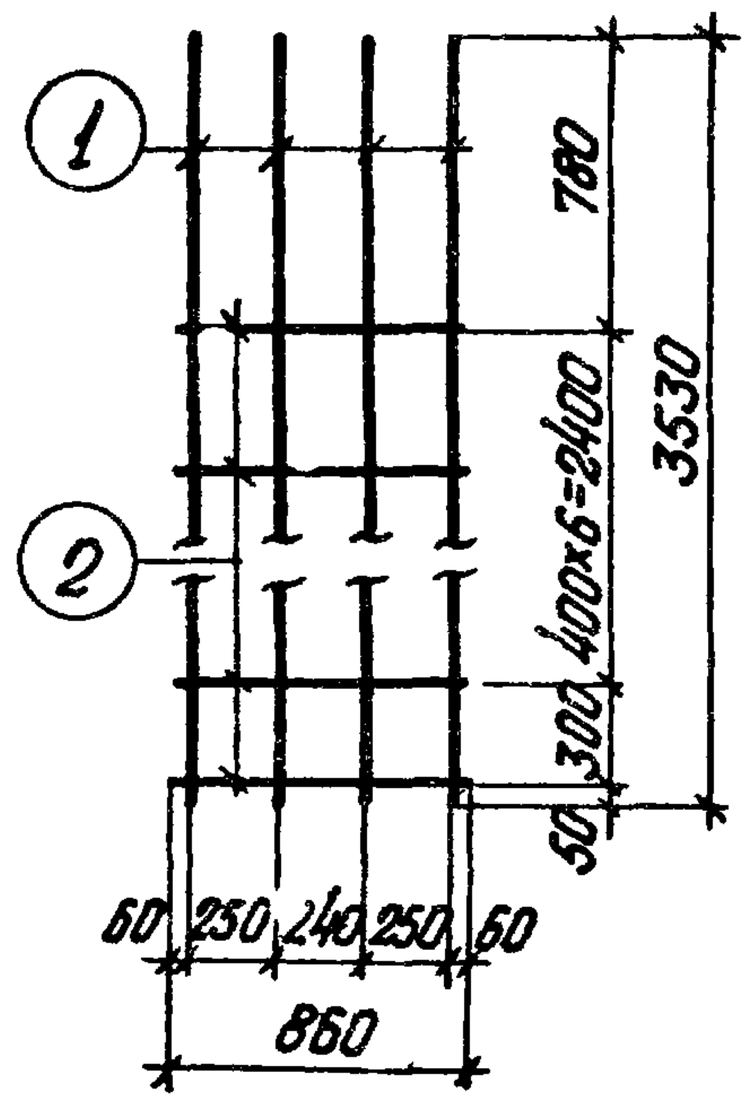	К23	1	20AII	3530	4	14.1	34,6
		2	8AI	860	8	6,9	2,8
						Итого	37,4

Госстрой СССР
Проектный институт
г. Ленинград

Гл. инж. проекта	Фрадкин	Вишневская	Исполнит.
Нач. отд.	Беленькая	Рыбакова	
Гл. констр. пр.	Тонковый		Проверил
Рук. гр.			
Инженер			

ТК	Фундаменты	Серия 1.412-3
1970	Каркасы К11; К23	Выпуск II / Лист 35

Спецификация арматуры на одно арматурное изделие

Ц1

Эскиз	Марка изделия	N поз.	ф мм	Длина мм	К-во шт.	Общая длина м	Вес кг
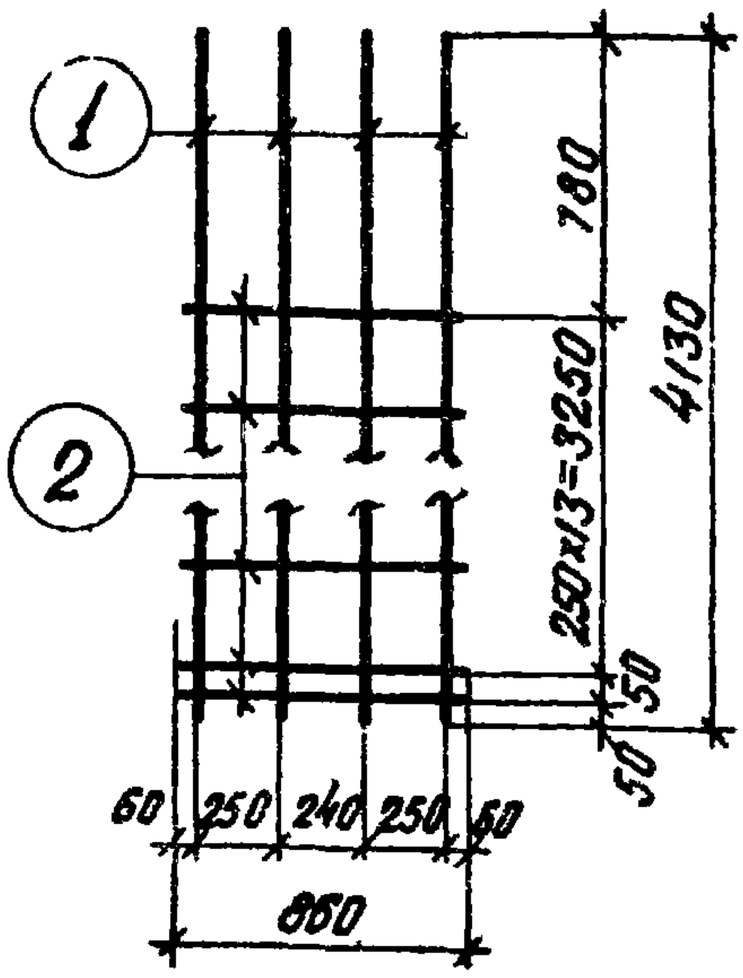	К12	1	12.АII	4130	4	16,5	14.7
		2	6АI	860	15	12,9	2,9
						Итого	17,6
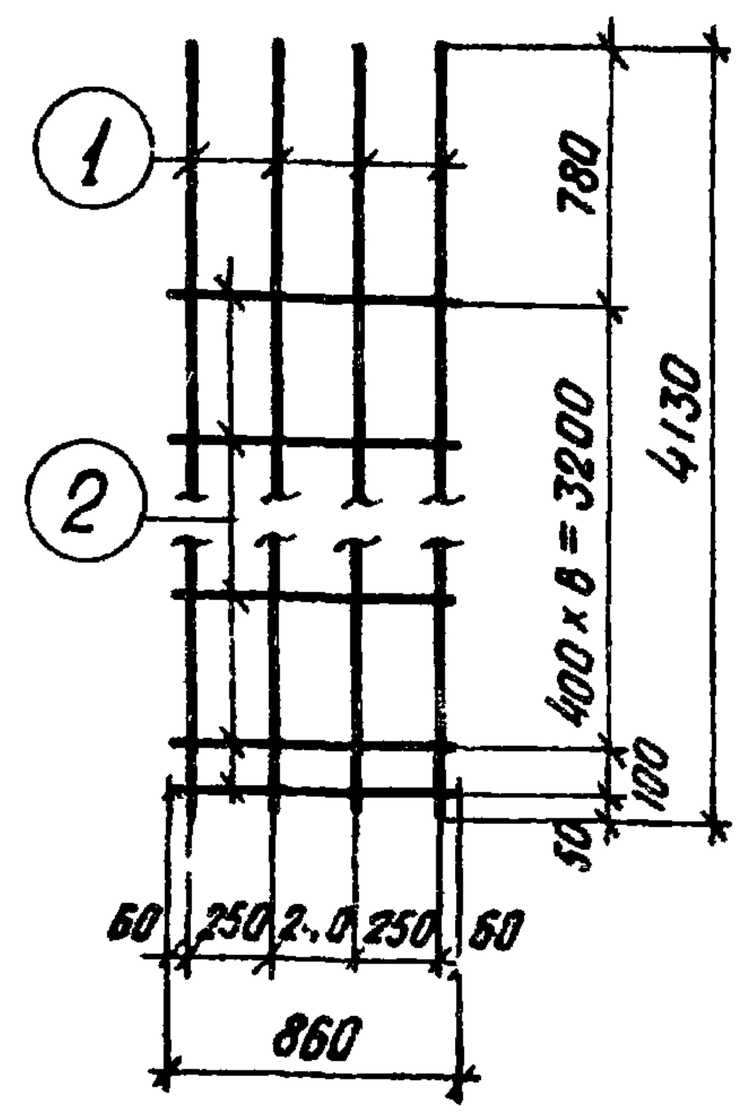	К24	1	20АII	4130	4	16,5	40,6
		2	8АI	860	10	8,6	3,4
						Итого	44,0

ТК	Фундаменты	Серия 1.412-3	
1970	Каркасы К12; К24	Выпуск II	Лист 36

г. Ленинград

Инженер Дрижбицо | Техник Бицо | Проверил Рывкевич

Спецификация арматуры на одно арматурное изделие

42

Эскиз	Марка изделия	№ поз.	ф мм	Длина мм	К-во шт.	Общая длина м	Вес кг.
	К25	1	16АII	1430	5	7,2	11,4
		2	8АI	1160	2	2,3	0,9
						Итого	12,3
	К37	1	20АII	1430	5	7,2	17,8
		2	8АI	1160	2	2,3	0,9
						Итого	18,7

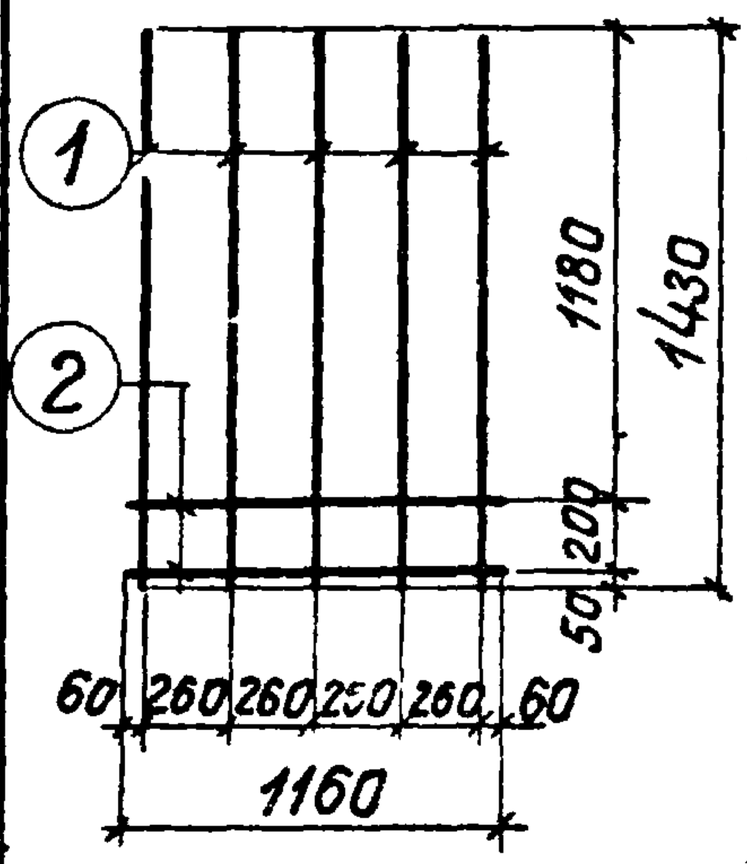

Госстрой СССР Проектный институт №1 г. Ленинград		
Нач. отдела	Цыганов	Перова
Гл. констр. пр.	Фрадкин	Перова
Рук. группы	Беленькая	Рыбакова
Инженер	Тонтовид	Проверил

ТК	Фундаменты	Серия 1.412-3	
1970	Каркасы К25; К37	Выпуск II	Лист 37

11034-03 43

Спецификация арматуры на одно арматурное изделие

43

Эскиз

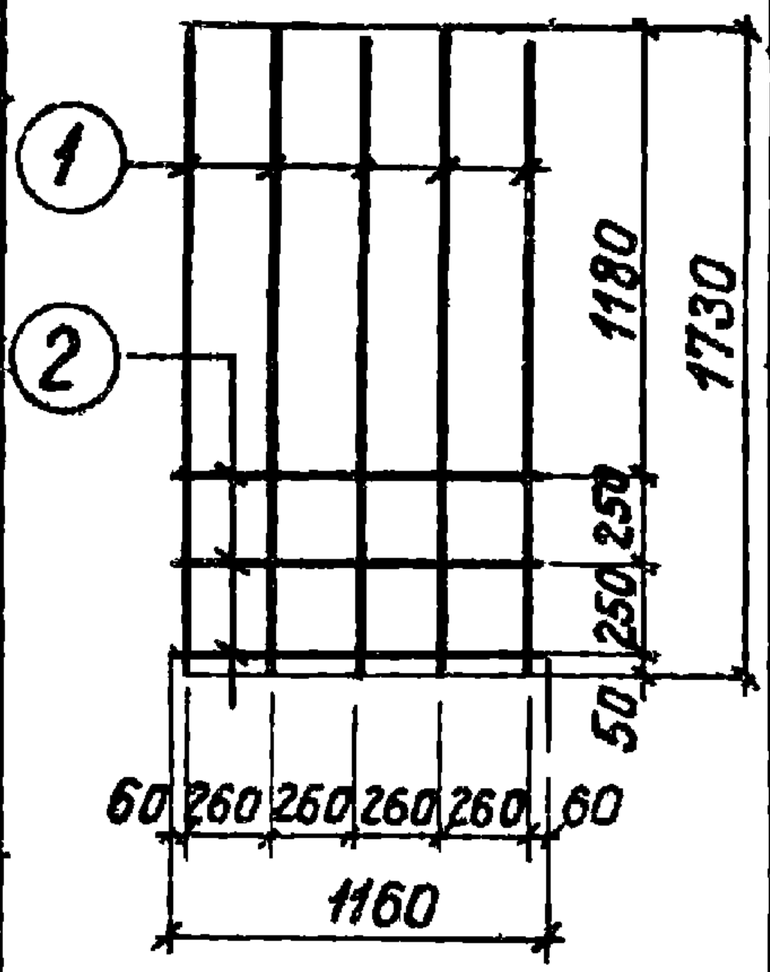

Марка изделия	№ поз.	Ф мм	Длина мм	К-во шт.	Общая длина м	Вес кг
К26	1	16АI	1730	5	8,6	13,6
	2	8АI	1160	3	3,5	1,4
					Итого	15,0
К38	1	20АII	1730	5	8,6	21,2
	2	8АI	1160	3	3,5	1,4
					Итого	22,6

Инженер Тонковый | Проверил Уфимцев | Эксперт Ройтман | Нормоконтр. Ройтман

г. Ленинград

ТК	Фундаменты	Серия 1.412-3	
1970	Каркасы К26; К38	Выпуск II	Лист 38

Спецификация арматуры на одно арматурное изделие

44

Марка изделия	№ поз.	Ф. мм	Длина мм	К-во шт.	Общая длина м	Вес кг
К27	1	16АII	2330	5	11,6	18,3
	2	8АI	1160	5	5,8	2,3
					Итого	20,6
К39	1	20АII	2330	5	11,6	28,7
	2	8АI	1160	5	5,8	2,3
					Итого	31,0

Эскиз

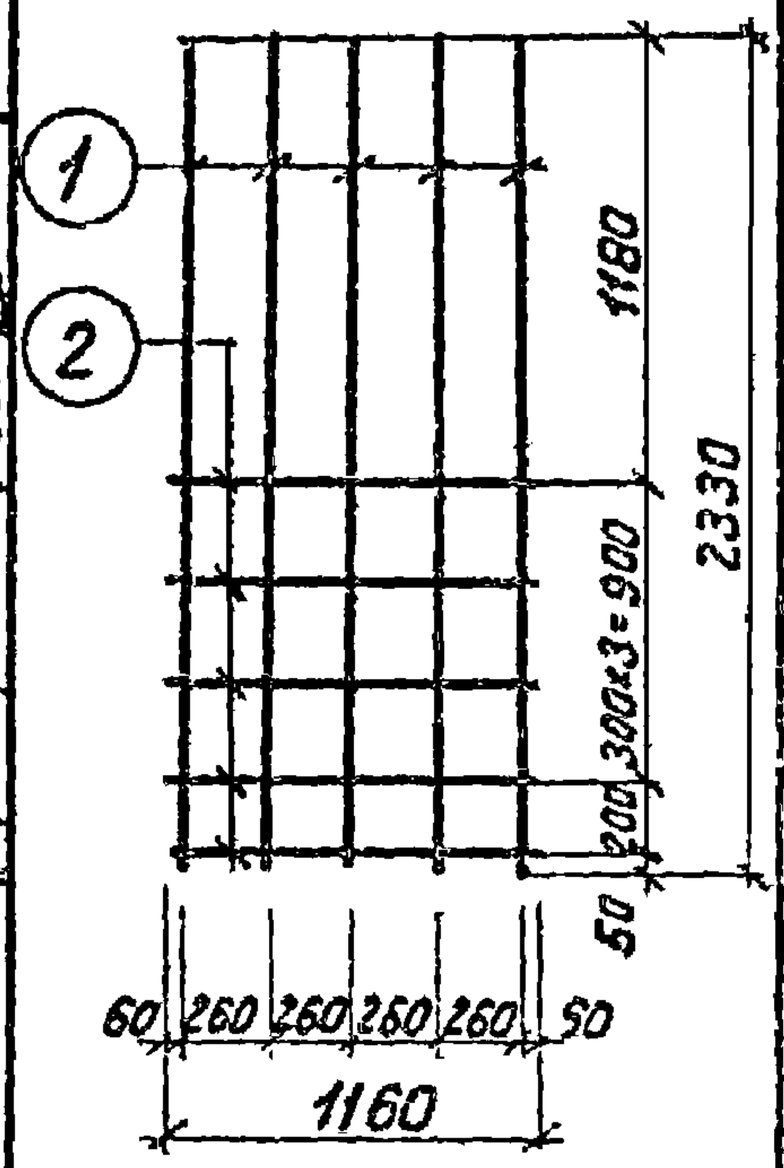

Гостстрой СССР Проектный институт №1 г. Ленинград	ТК	Фундаменты
	1970	Каркасы К27; К39

Серия 1.412-3
Выпуск II
Лист 39

11034-03 45

Спецификация арматуры на одно арматурное изделие

Эскиз

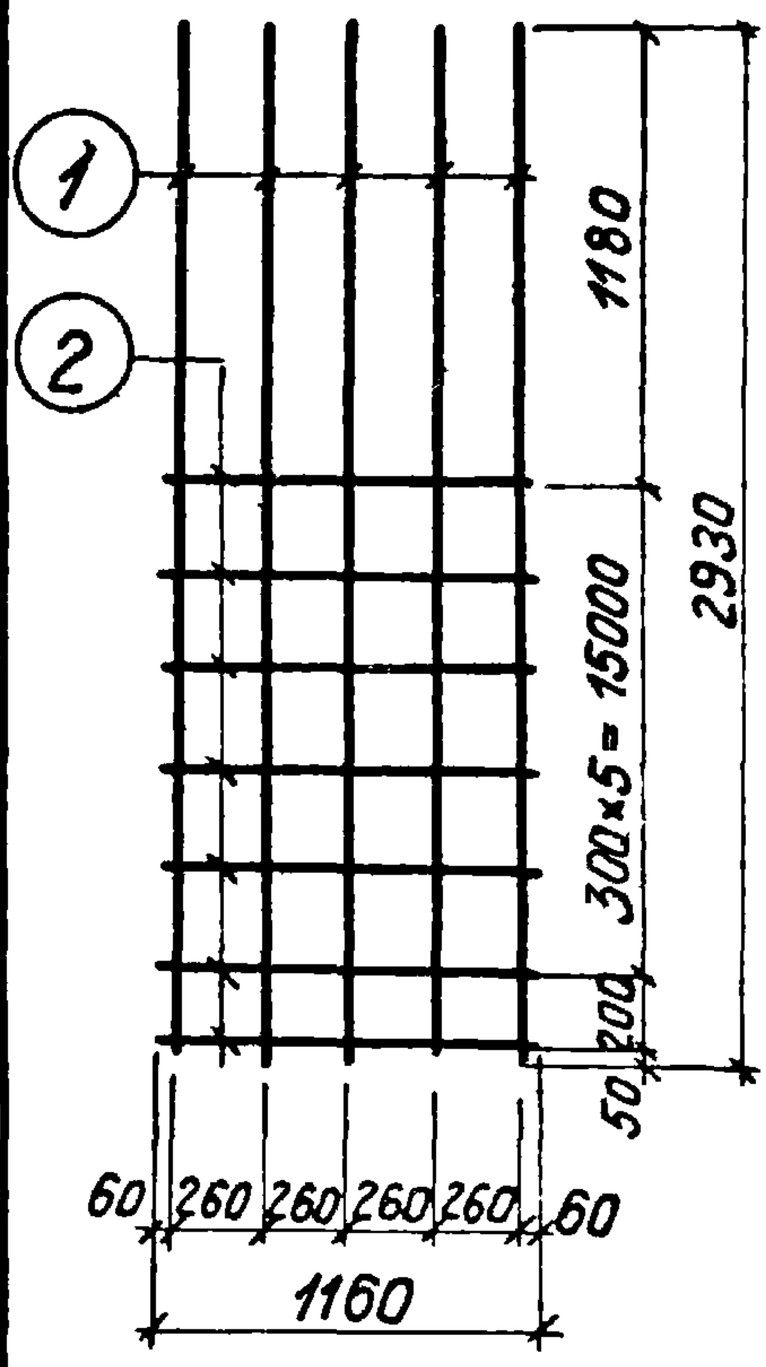

Марка изделия	№ поз	ф мм	Длина мм	К-во шт.	Общая длина м	Вес кг
К28	1	16AII	2930	5	14,6	23,0
	2	8AI	1160	7	8,1	3,2
					Итого	26,2
К40	1	20AII	2930	5	14,6	36,1
	2	8AI	1160	7	8,1	3,2
					Итого	39,3

Главный инженер проекта Ленинград

Инженер Хаванова

Главный инженер проекта Тонтовина

ТК	Фундаменты	Серия 1.412-3	
1970	Каркасы К28; К40	Выпуск II	Лист 40

Спецификация арматуры на одно арматурное изделие

46

Эскиз	Марка изделия	N поз	ф мм	Длина мм	К-во шт	Общая длина м	Вес кг
	К29	1	16АII	3530	5	17.6	27.8
		2	8АI	1160	9	10.4	4.2
						Итого	32.0
	К41	1	20АII	3530	5	17.6	43.5
		2	8АI	1160	9	10.4	4.2
						Итого	47.7

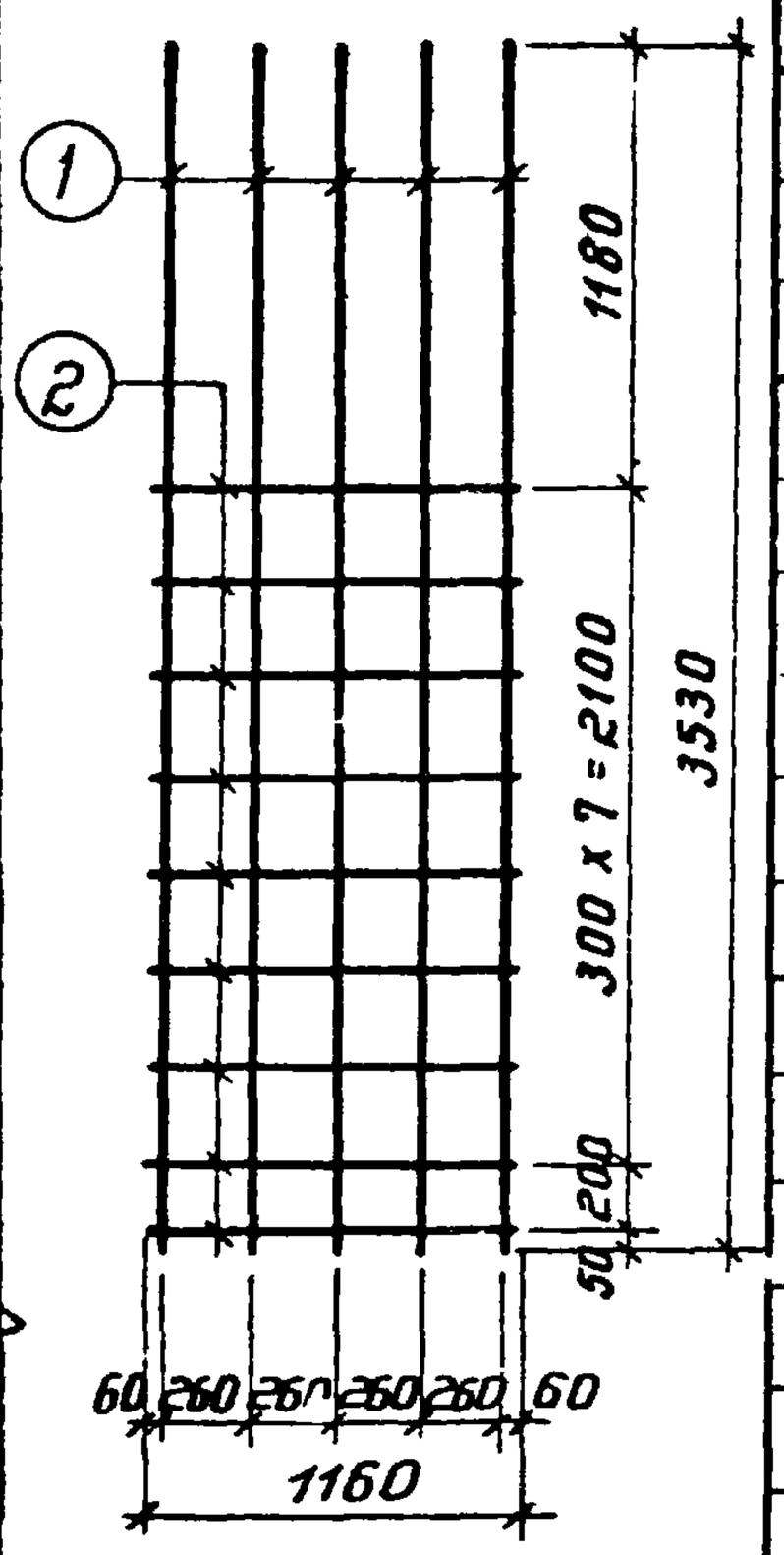

Нач. отдела	Перова		Айзикович
Гл. констр. пр.	Перова		
Руч. группы	Исполнил		Проверил
Инженер	Рошо	Фрадкин	Беленькая
			Тонковид

Госстрой СССР
Проектный институт №1
г. Ленинград

ТК	Фундаменты	серия 1.412-3	
1970	Каркасы К29; К41	Выпуск II	Лист 41

11034-03

Спецификация арматуры на одно арматурное изделие

47

Марка изделия	N поз.	ф мм	Длина мм	К-во шт	Общая длина м	Вес кг
К 30	1	16 А II	4130	5	20.6	32.5
	2	8 А I	1160	11	12.8	5.0
					Итого	37.5
К 42	1	20 А II	4130	5	20.6	50.9
	2	8 А I	1160	11	12.8	5.0
					Итого	55.9

Эскиз

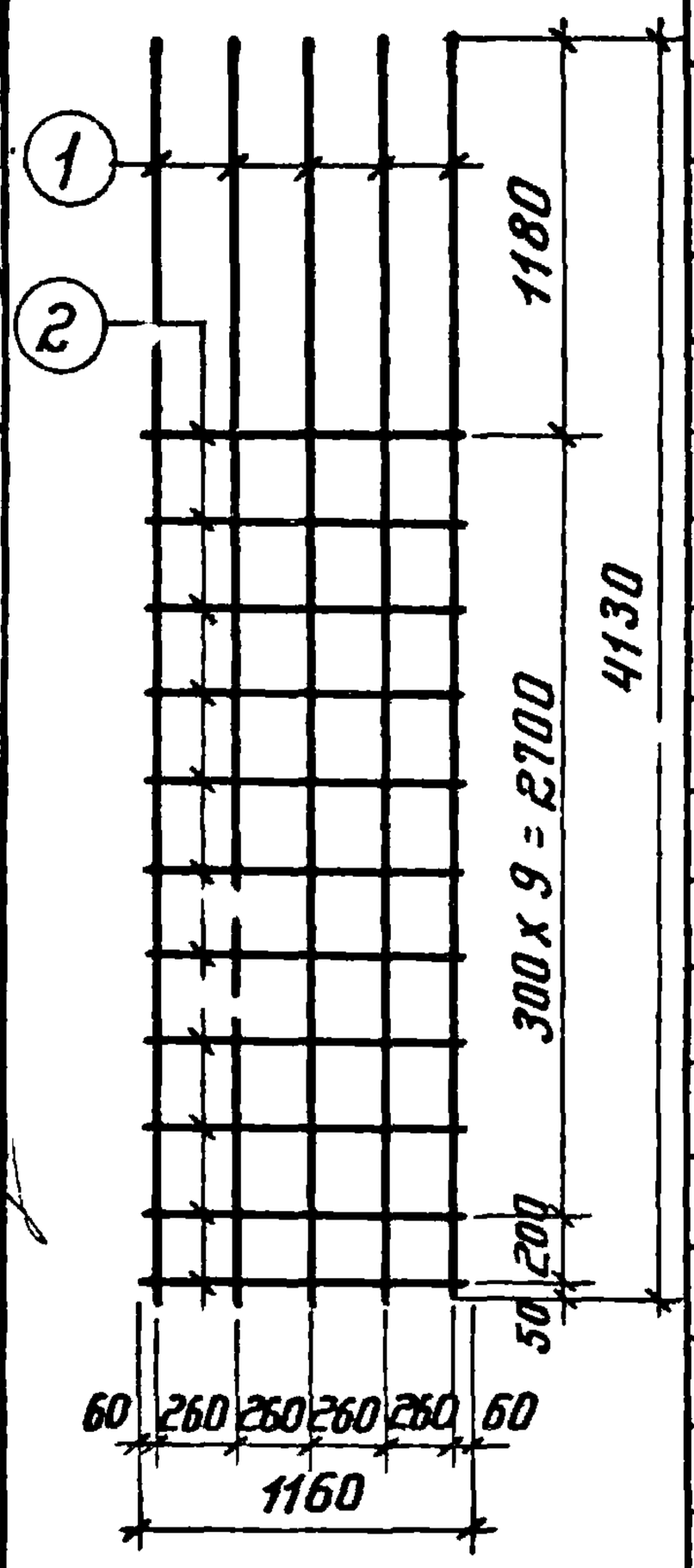

ТК	Фундаменты	серия 1.412-3	
1970	Каркасы К 30; К 42	Выпуск II	Лист 12

г. Ленинград Инженер Чернорин Техник Мишкович

Спецификация арматуры на одно арматурное изделие

48

Эскиз	Марка изделия	N поз.	ф мм	Длина мм	Кол-во шт.	Общая длина м	Вес кг
	К31	1	16АII	1430	5	7.2	11.4
		2	8АI	1160	3	3.5	1.4
						Итого	12.8
	К43	1	20АII	1430	5	7.2	17.8
		2	8АI	1160	3	3.5	1.4
						Итого	19.2

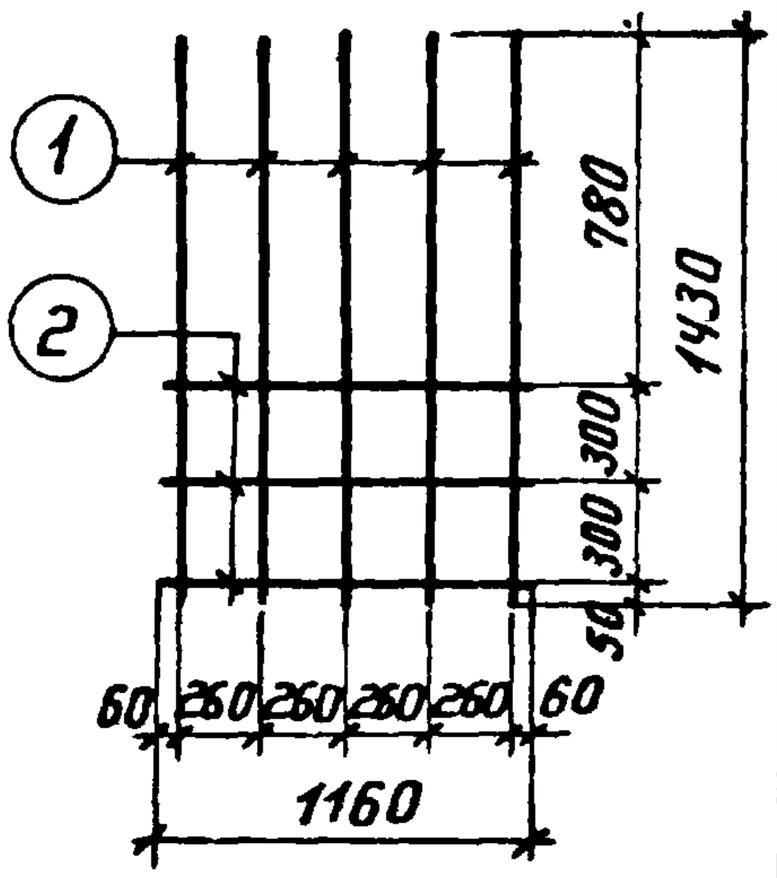

Госстрой СССР Проектный институт N1 г. Ленинград	Нач. отдела	Шиш	Рошо
	Гл. констр. пр.	Сергеев	Фрадкин
	Рук. группы		Беленькая
	Инженер	Тонковид	Тонковид
Исполнитель	Перова		
Проверил	Айзикович		

ТК	Фундаменты	Серия 1.412-3	
1970	Каркасы К31 ; К43	Выпуск II	Лист 43

Спецификация арматуры на одно арматурное изделие

Эскиз

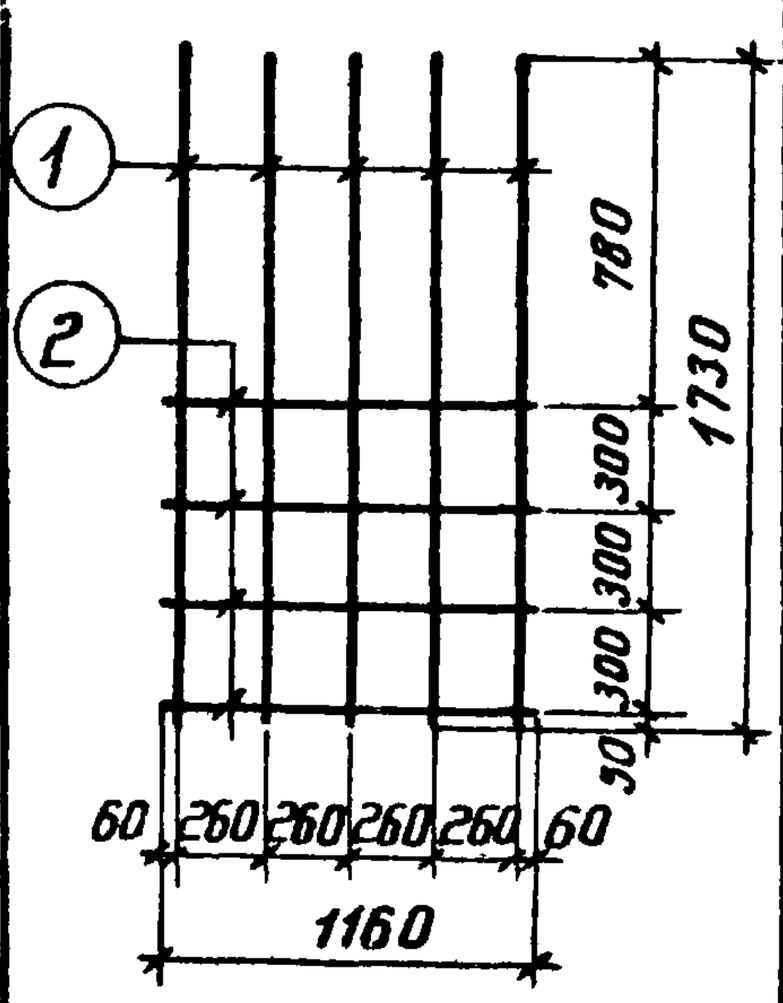

Марка изделия	№ поз.	ф мм	Длина мм	К-во шт.	Общая длина м	Вес кг
К32	1	16АII	1730	5	8.6	13.6
	2	8АI	1160	4	4.6	1.8
					Итого	15.4
К44	1	20АII	1730	5	8.6	21.2
	2	8АI	1160	4	4.6	1.8
					Итого	23.0

Инженер Проверил Чертил

Инженер Проверил Чертил

ТК	Фундаменты	Серия 1.412-3	
1970	Каркасы К32; К44	Выпуск II	Лист 44

Спецификация арматуры на одно арматурное изделие

50

Эскиз	Марка изделия	N поз.	ф мм	Длина мм	К-во шт	Общая длина м	Вес кг
	К 33	1	16АII	2330	5	11.6	18.3
		2	8АI	1160	6	7.0	2.8
						Итого	21.1
	К 45	1	20АII	2330	5	11.6	28.7
		2	8АI	1160	6	7.0	2.8
						Итого	31.5

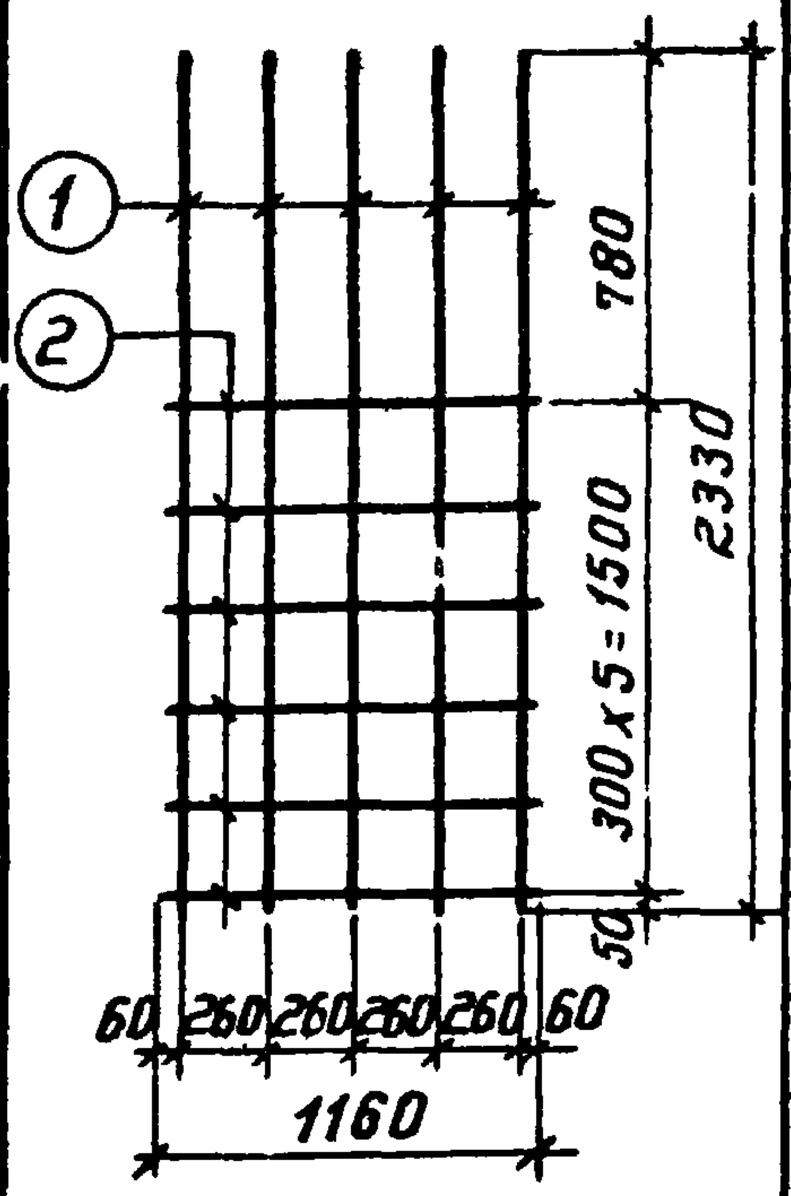

Нач. отдела		Перова	Айзикович
Гл. констр. пр.		Перова	
Рук. группы		Исполнитель	Проверил
Инженер	Тонковид	Беленькая	Фрайкин

Госстрой СССР
Проектный институт №1
г. Ленинград

ТК	Фундаменты	серия 1.412-3	
1970	Каркасы К 33; К 45	выпуск II	лист 45

Спецификация арматуры на одно арматурное изделие

51

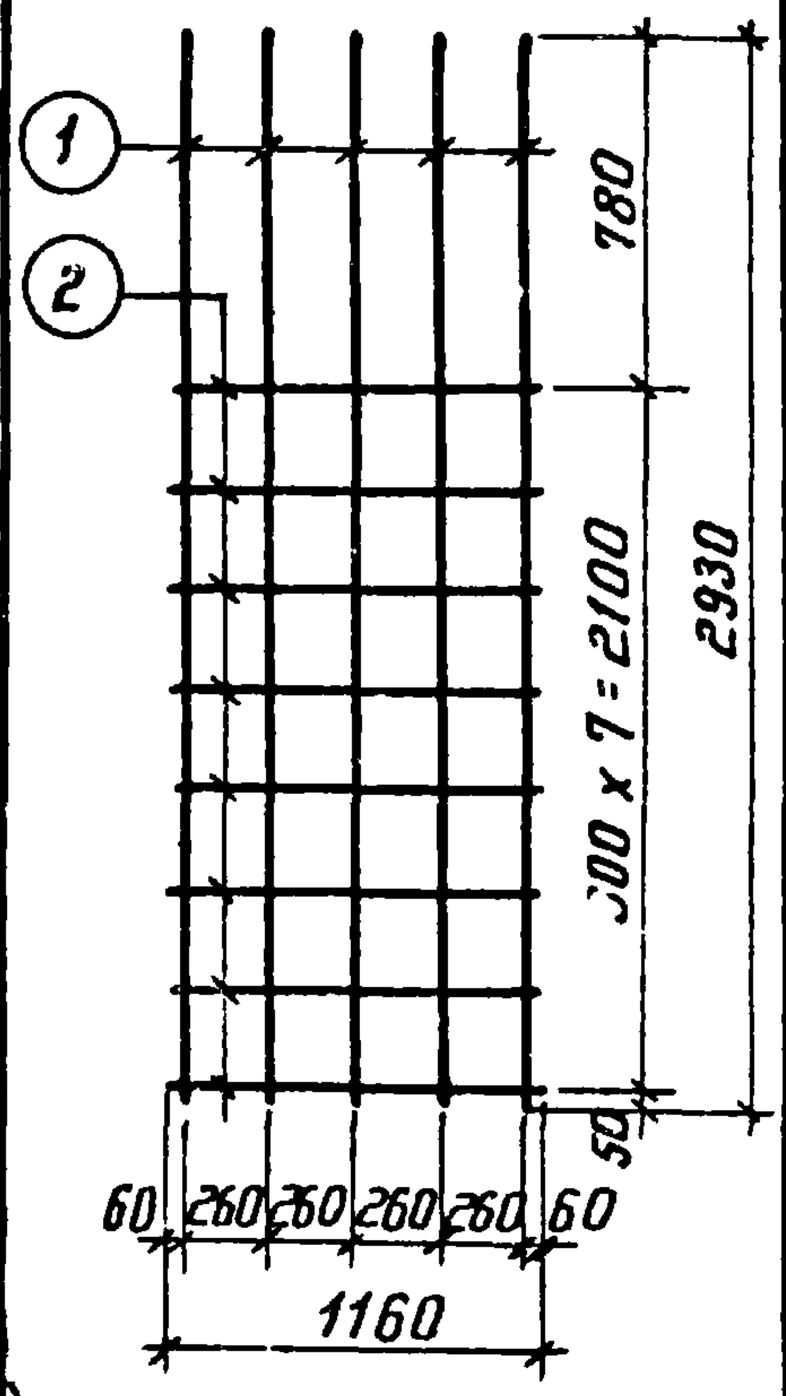

Марка изделия	N поз.	ф мм	Длина мм	К-во шт	Общая длина м	Вес кг
К34	1	16А II	2930	5	14.6	23.0
	2	8А I	1160	8	9.3	3.7
					Итого	26.7
К46	1	20А II	2930	5	14.6	36.1
	2	8А I	1160	8	9.3	3.7
					Итого	39.8

Инженер Тонковид | Проверил Айзикович | Гл. инж. проекта

г. Ленинград

ТК	Фундаменты	Серия 1.412-3	
1970	Каркасы К34; К46	Выпуск II	Лист 46

Спецификация арматуры на одно арматурное изделие

52

Марка изделия	N поз.	ф мм	Длина мм	К-во шт	Общая длина м	Вес кг
К 35	1	16 А II	3530	5	17.6	27.8
	2	8 А I	1160	10	11.6	4.5
					Итого	32.3
К 47	1	20 А II	3530	5	17.6	43.5
	2	8 А I	1160	10	11.6	4.5
					Итого	48.0

Эскиз

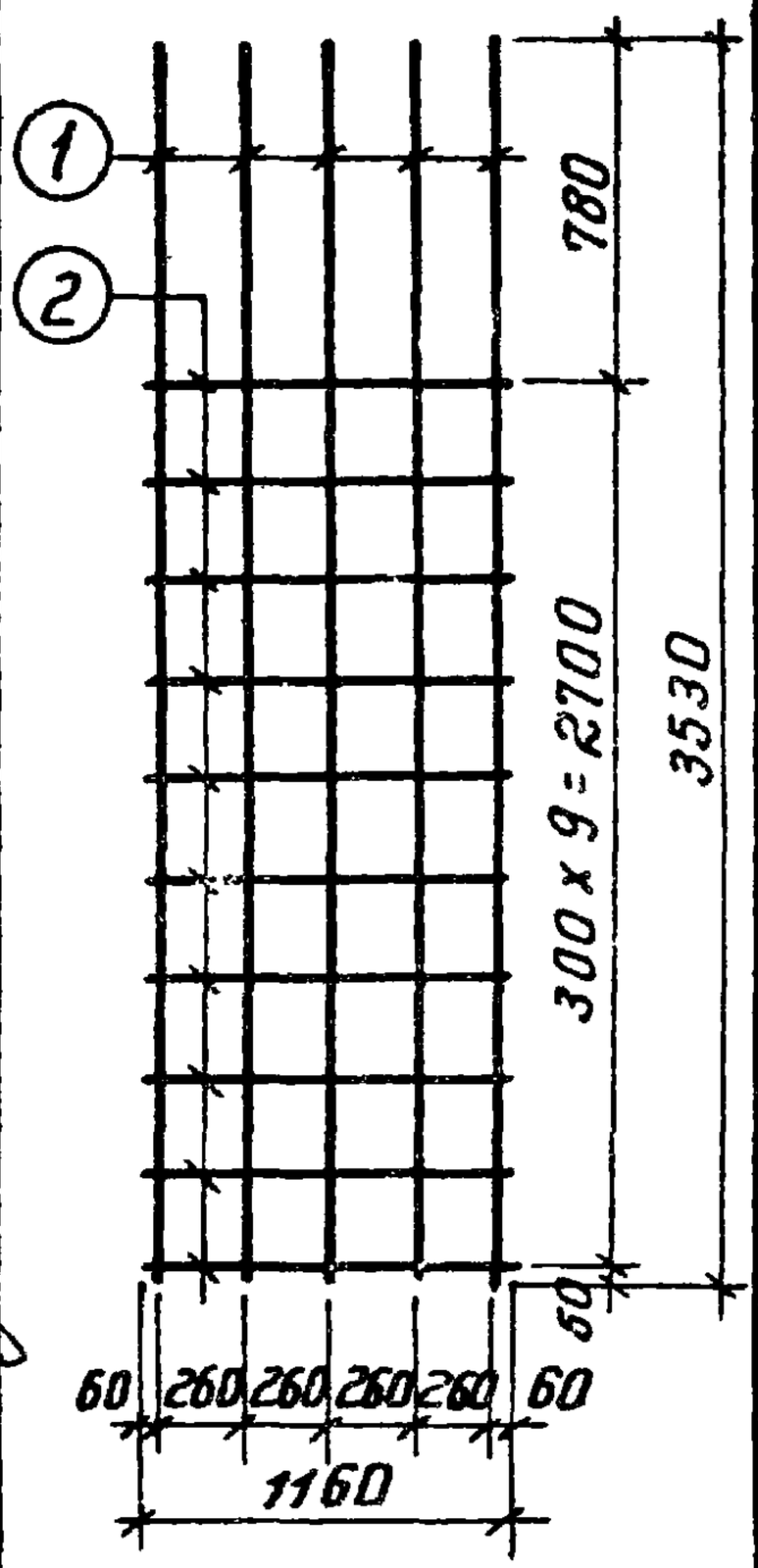

Госстрой СССР Проектный институт №1 г. Ленинград	Нач. отдела	Фрадкин	Перова
	Гл. констр. пр.	Беленькая	
	Рук. группы	Тонковид	
	Инженер		Абзикович
	Исполнитель		
	Проверил		

ТК	Фундаменты	серия 1.412-3	
1970	Каркасы К 35; К 47	Выпуск II	Лист 47

Спецификация арматуры на одно арматурное изделие

53

Эскиз

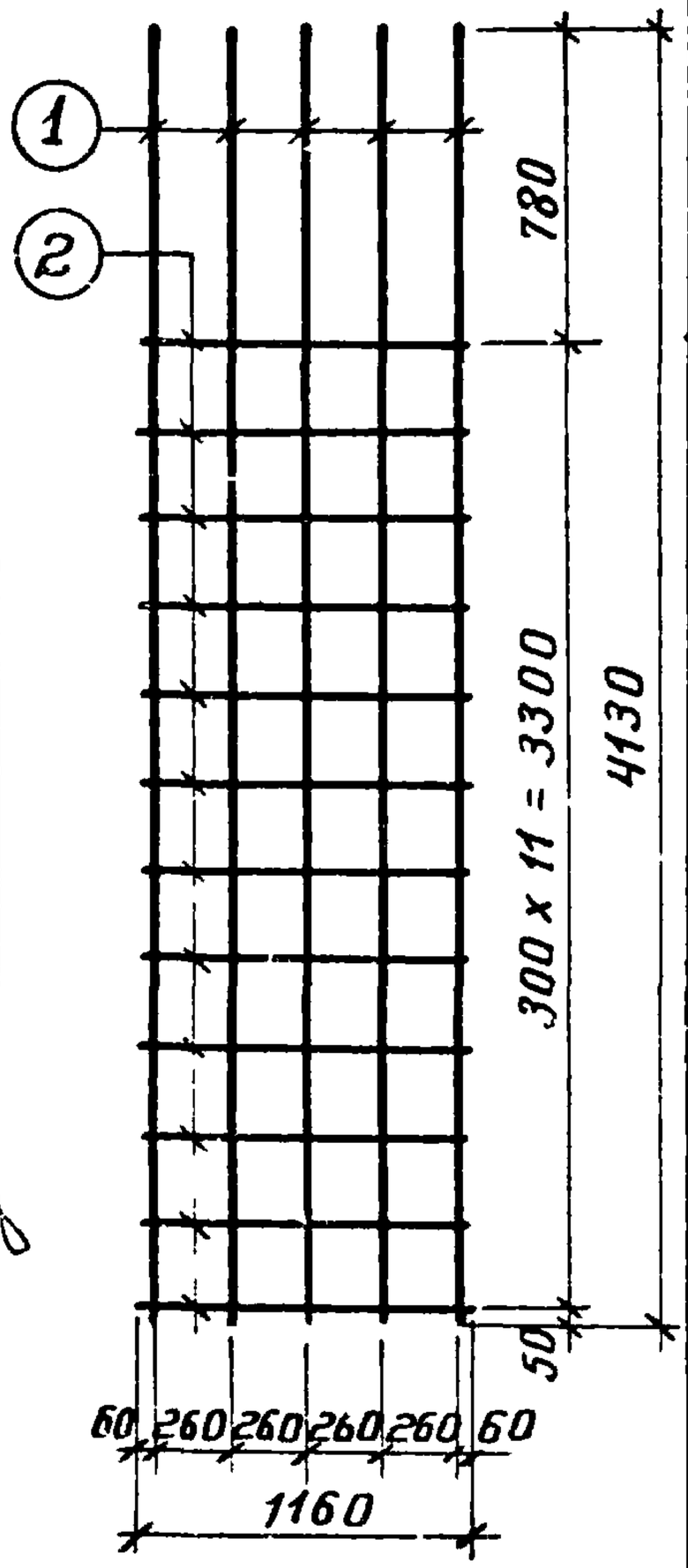

Марка изделия	N поз.	ф мм	Длина мм	К-во шт	Общая длина м	Вес кг
К 36	1	16А II	4130	5	20.6	32,5
	2	8А I	1160	12	13.9	5.5
					Итого	38.0
К 48	1	20А II	4130	5	20.6	50.9
	2	8А I	1160	12	13.9	5.5
					Итого	56.4

Инженер Тонкобид Проверил Абзикович

г. Ленинград

ТК	Фундаменты	серия 1.412-3	
1970	Каркасы К36; К48	выпуск II	лист 48

Спецификация арматуры на одно арматурное изделие

54

Эскиз	Марка изделия	N поз.	Ф мм	Длина мм	К-во шт	Общая длина м	Вес кг
	СА8	1	8AI	860	8	6.9	2.7
	СА 10	1	10AII	860	8	6.9	4.3
	СА 12	1	12AII	860	8	6.9	6.1
	СА 14	1	14AII	860	8	6.9	8.4
	СА 16	1	16AII	860	8	6.9	10.9
	СА 18	1	18AII	860	8	6.9	13.8
	СА 20	1	20AII	860	8	6.9	17.0
	СА 22	1	22AII	860	8	6.9	20.6
	СА 25	1	25AII	860	8	6.9	26.6

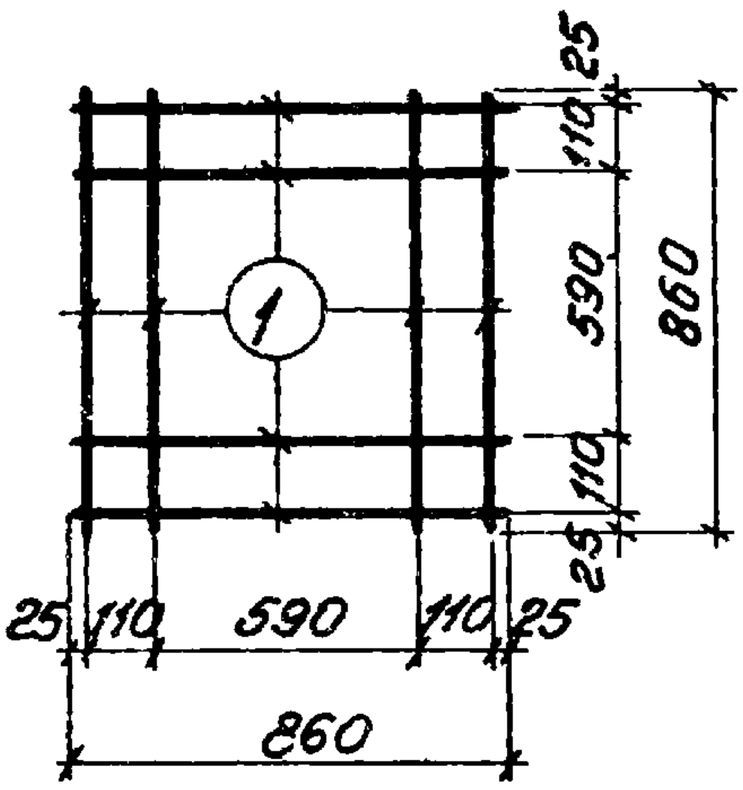

Госстрой СССР Проектный Институт N1 г. Ленинград			
Нач. отдела	Шишко	Винневская	
Гл. констр. пр.	Сурбаев		Первова
Рук группы		Фрадкин	Первова
Инженер	Тонковид	Беленькая	Проверил

ТК	Фундаменты.	Серия 1.412-3	
1970	Сетки СА8÷СА25	Выпуск II	Лист 49

Спецификация арматуры на одно арматурное изделие

55

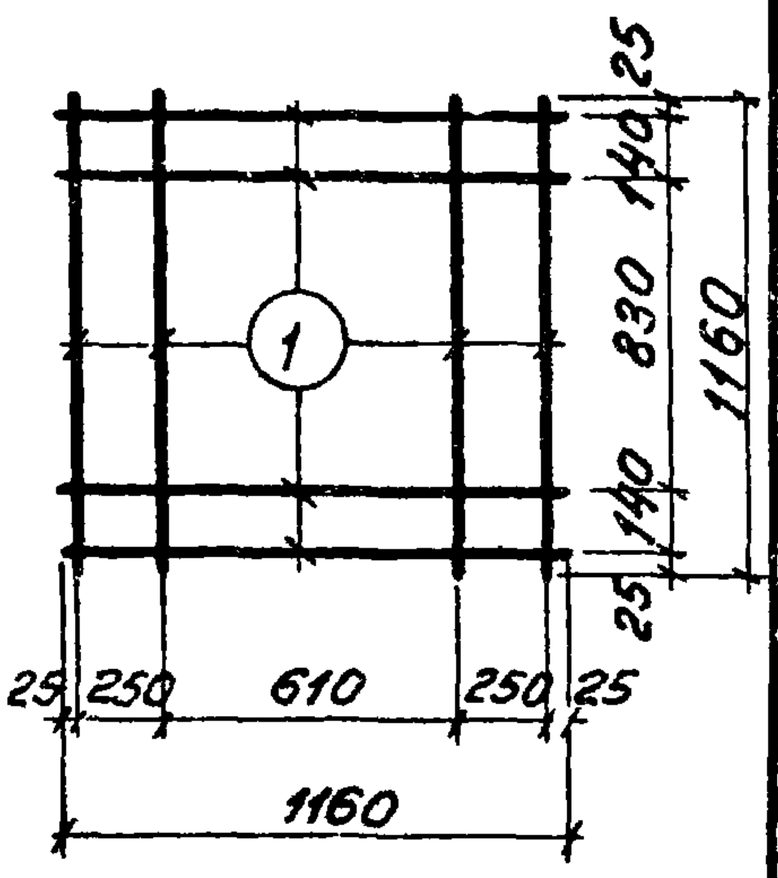

Эскиз	Марка изделия	N поз	ф мм	Длина мм	К-во шт	Общая длина м	Вес кг
	СБ 8	1	8AI	1160	8	9.3	3.7
	СБ 10	1	10AII	1160	8	9.3	5.7
	СБ 12	1	12AII	1160	8	9.3	8.3
	СБ 14	1	14AII	1160	8	9.3	11.2
	СБ 16	1	16AII	1160	8	9.3	14.7
	СБ 18	1	18AII	1160	8	9.3	18.6
	СБ 20	1	20AII	1160	8	9.3	23.0
	СБ 22	1	22AII	1160	8	9.3	27.6
	СБ 25	1	25AII	1160	8	9.3	35.8

Инженер Тонковид | Проверил Проверка | Перовба

г. Ленинград

ТК	Фундаменты	Серия 1.412-3	
1970	Сетки СБ8 ÷ СБ25	Выпуск II	Лист 50

Спецификация арматуры на одно арматурное изделие

Эскиз	Марка изделия	N поз	Ф мм	Длина мм	К-во шт	Общая длина м	Вес кг
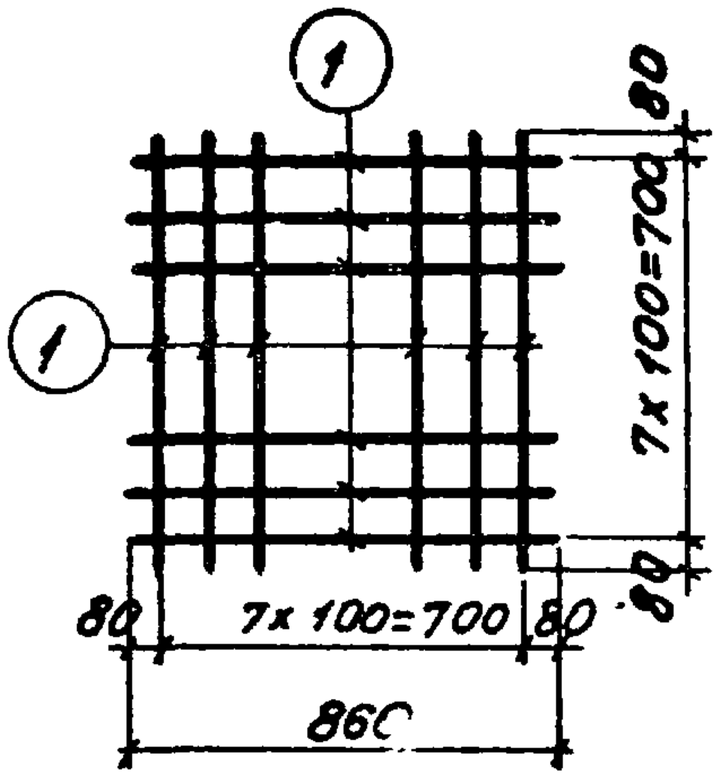	ССА6	1	6AI	860	16	13.8	3.1
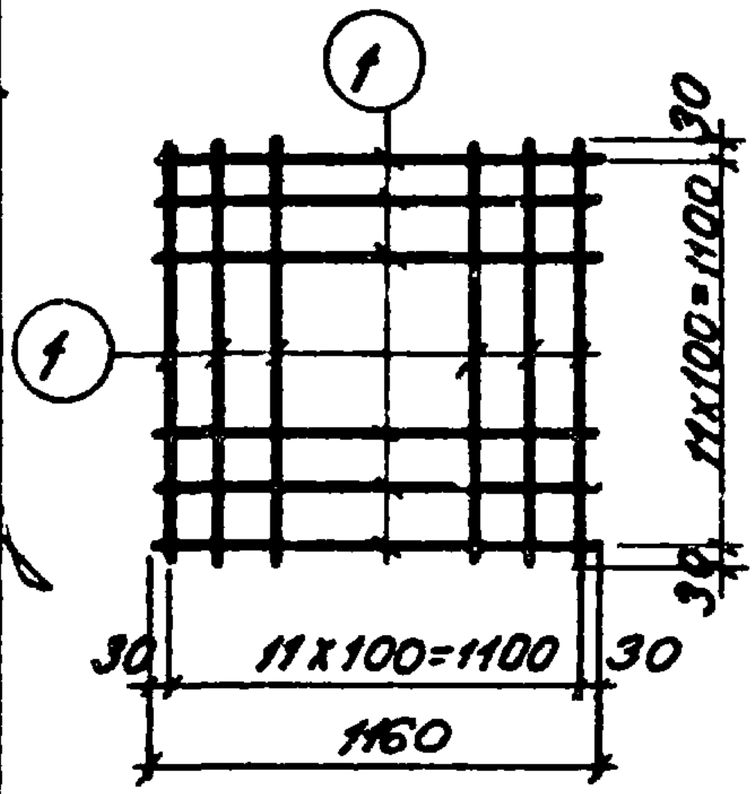	ССБ6	1	6AI	1160	24	27.8	6.2

Госстрой СССР Проектный Институт г. Ленинград	ТК	Фундаменты	Серия 1.412-3
	1970	Сетки ССА6; ССБ6	Выпуск II / Лист 51

Нач. отдела Шуйский; Гл. конструктор Фроздин; Рук. группы Беленькая; Инженер Тонкевич; Исполнит. Винницкий; Проверил Перова; Проверил Перова

Спецификация арматуры на одно арматурное изделие

Эскиз	Марка изделия	N поз	Ф мм	Длина мм	К-во шт	Общая длина м	Вес кг
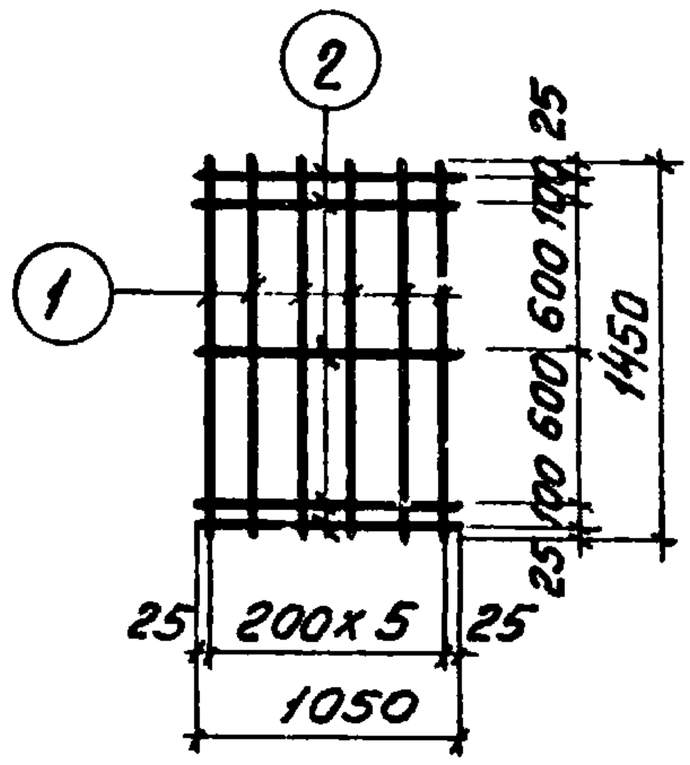	С1-10	1	10АII	1450	6	8.7	5.4
		2	6АI	1050	5	5.3	1.2
						Итого	6.6
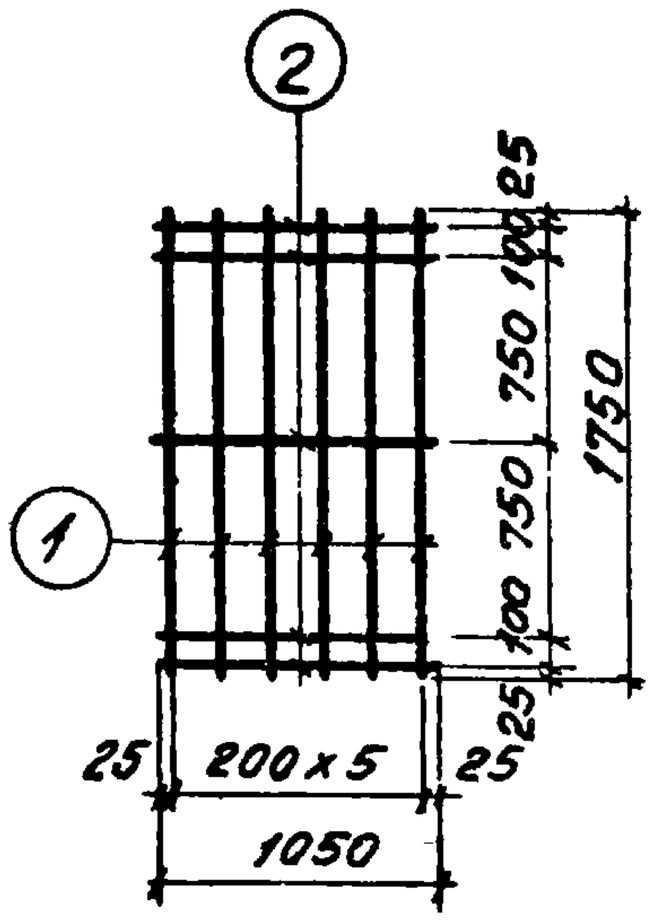	С2-10	1	10АII	1750	6	10.5	6.5
		2	6АI	1050	5	5.3	1.2
						Итого	7.7
	С2-12	1	12АII	1750	6	10.5	9.3
		2	6АI	1050	5	5.3	1.2
						Итого	10.5
	С2-14	1	14АII	1750	6	10.5	12.7
		2	8АI	1050	5	5.3	2.1
						Итого	14.8

Инженер Пономарёв | Проверил Пономарёв | Инженер Перова | Перова

ТК	Фундаменты	Серия 1.412-3
1970	Сетки С1-10, С2-10÷С2-14	Выпуск II / Лист 52

Спецификация арматуры на одно арматурное изделие

Марка изделия	N поз.	Ф мм	Длина мм	К-во шт.	Общая длина м	Вес кг
С4-10	1	10АII	2350	6	14.1	8.5
	2	6АI	1050	5	5.2	1.2
					Итого	9.8
С4-12	1	12АII	2350	6	14.1	12.5
	2	6АI	1050	5	5.2	1.2
					Итого	13.7
С4-14	1	14АII	2350	6	14.1	17.0
	2	8АI	1050	5	5.2	2.0
					Итого	19.0

Эскиз

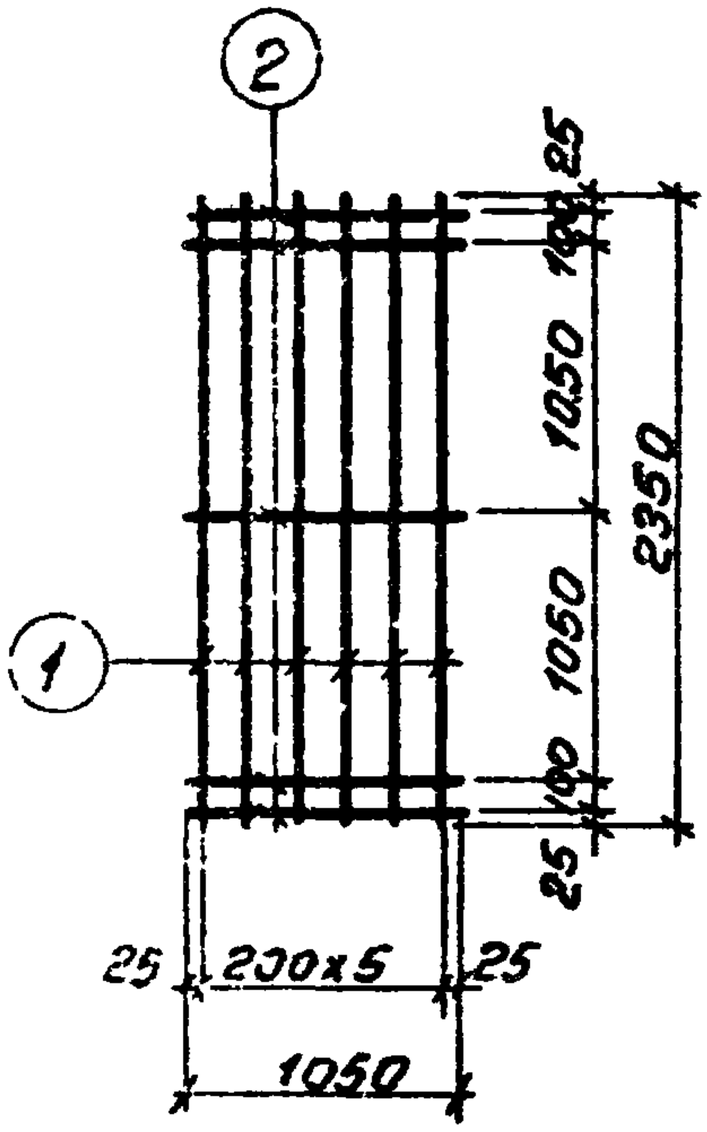

Госстрой СССР Проектный институт № 2 г. Ленинград

Гл. инж. проекта Бленькая
Гл. инж. проекта Тонковидова
Нач. отдела Фридман
Исполнит. Перова
Проверил Перова
Нач. отдела Шуф
Гл. инженер проекта Ленинская

ТК	Фундаменты	Серия 1.412-3	
1970	Сетки С4-10÷С4-14	Выпуск II	Лист 53

Спецификация арматуры на одно арматурное изделие

Инв. № подл. | Подпись и дата | Взам. инв. №

Эскиз

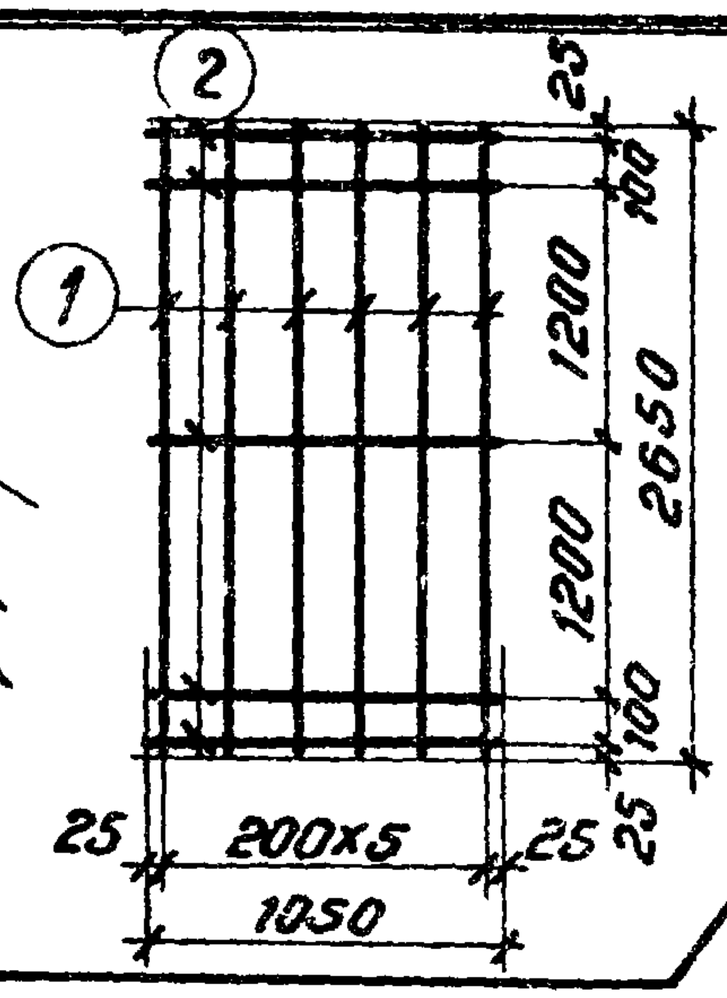

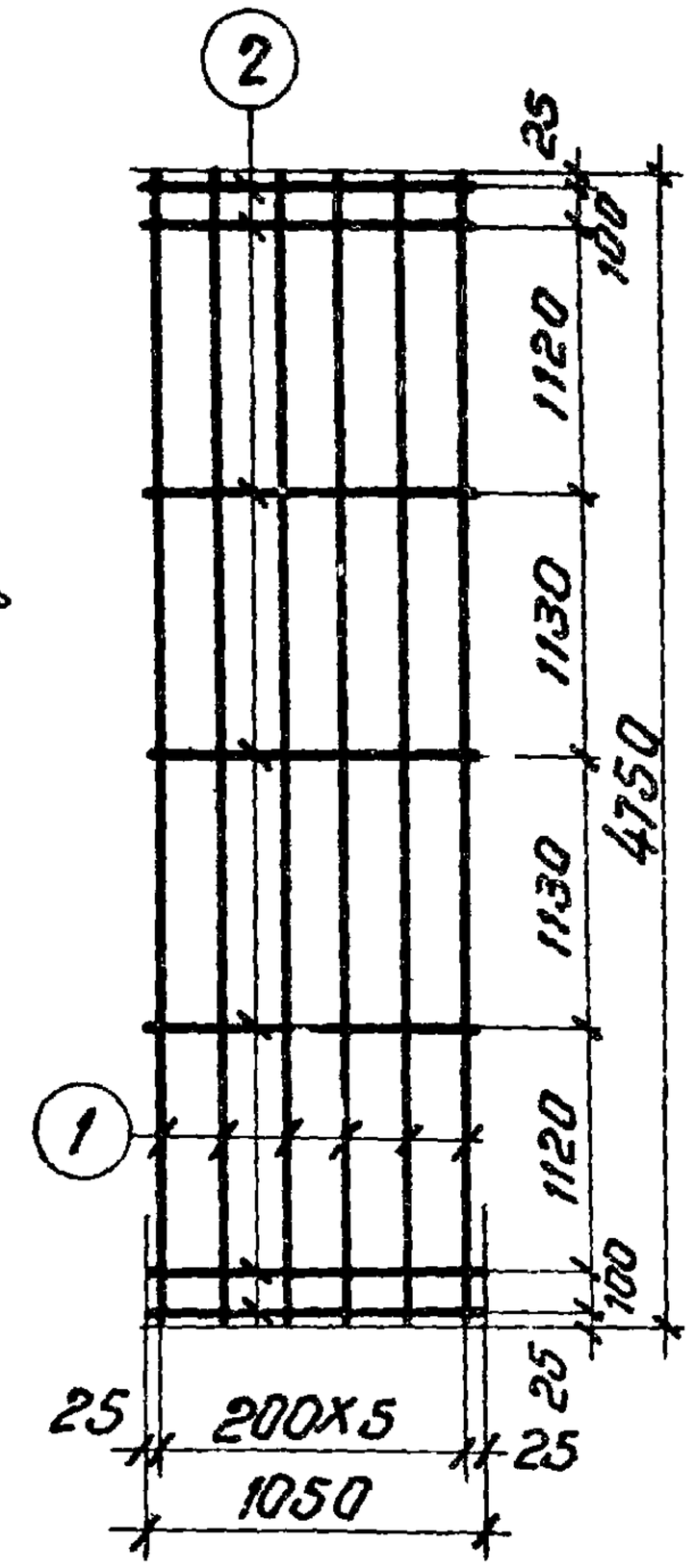

Марка изделия	N поз.	Ф мм	Длина мм	К-во шт	Общая длина м	Вес кг
С5-10	1	10АII	2650	6	15.9	9.8
	2	6АI	1050	5	5.2	1.2
					Итого	11.0
С5-12	1	12АII	2650	6	15.9	14.2
	2	6АI	1050	5	5.2	1.2
					Итого	15.4
С5-14	1	14АII	2650	6	15.9	19.3
	2	8АI	1050	5	5.2	2.0
					Итого	21.3
С12-12	1	12АII	4750	6	28,5	25,3
	2	6АI	1050	7	7,4	1.6
					Итого	26,9
С12-14	1	14АII	4750	6	28.5	34,4
	2	8АI	1050	7	7.4	2,9
					Итого	37.3
С12-16	1	16АII	4750	6	28.5	45,0
	2	8АI	1050	7	7.4	2,9
					Итого	47.9
С12-18	1	18АII	4750	6	28.5	57.0
	2	10АI	1050	7	7.4	4.6
					Итого	61.6
С12-20	1	20АII	4750	6	28,5	70.5
	2	10АI	1050	7	7.4	4,6
					Итого	75.1
С12-22	1	22АII	4750	6	28,5	84.9
	2	12АI	1050	7	7,4	6.6
					Итого	91.5
С12-25	1	25АII	4750	6	28.5	110.0
	2	12АI	1050	7	7.4	6.6
					Итого	116.6

ТК	Фундаменты	Серия 1.412-3	
1970	Сетки С5-10, С5-12, С5-14, С12-12, С12-14, С12-16, С12-18, С12-20, С12-22, С12-25	Выпуск II	Лист 54

Спецификация арматуры на одно арматурное изделие

60

Эскиз	Марка изделия	N поз.	Ф мм	Длина мм	К-во шт.	Общая длина м	Вес кг
	С6-10	1	10AII	2950	6	17.7	10.8
		2	6AI	1050	5	5.2	1.2
						Итого	12.0
	С6-12	1	12AII	2950	6	17.7	15.7
		2	6AI	1050	5	5.2	1.2
						Итого	16.9
	С6-14	1	14AII	2950	6	17.7	21.4
		2	8AI	1050	5	5.2	2.0
						Итого	23.4
	С6-16	1	16AII	2950	6	17.7	28.0
		2	8AI	1050	5	5.2	2.0
						Итого	30.0
	С6-18	1	18AII	2950	6	17.7	35.4
		2	10AI	1050	5	5.2	3.2
						Итого	38.6
	С6-20	1	20AII	2950	6	17.7	43.7
		2	10AI	1050	5	5.2	3.2
						Итого	46.9
	С6-22	1	22AII	2950	6	17.7	52.7
		2	12AI	1050	5	5.2	4.6
						Итого	57.3

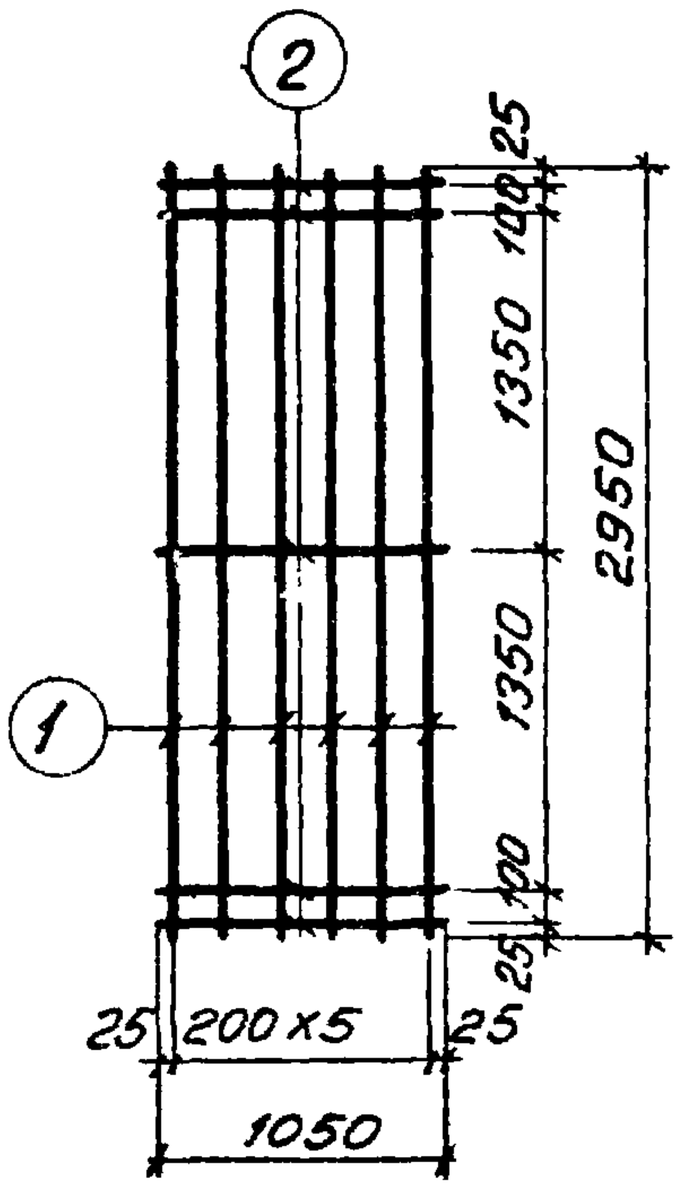

Госстрой СССР Проектный Институт г. Ленинград	ТК	Фундаменты	Серия 1.412-3
	1970	Сетки С6-10÷С6-22	Выпуск II / Лист 55

Нач. отдела Шифрин; Гл. констр. пр. Фролкин; Руч. группы Беленькая; Инженер Тонковид; Проверил Гришкевич; Проверил Перова; Исполнит. Вишневский

Спецификация арматуры на одно арматурное изделие

61

Эскиз	Марка изделия	N поз.	Ф мм	Длина мм	К-во шт.	Общая длина м	Вес кг
	С7-12	1	12AII	3250	6	19.5	17.3
		2	6AI	1050	6	6.3	1.4
						Итого	18.7
	С7-14	1	14AII	3250	6	19.5	23.6
		2	8AI	1050	6	6.3	2.5
						Итого	26.1
	С7-16	1	16AII	3250	6	19.5	30.8
		2	8AI	1050	6	6.3	2.5
						Итого	33.3
	С7-18	1	18AII	3250	6	19.5	39.0
		2	10AI	1050	6	6.3	3.9
						Итого	42.9
	С7-20	1	20AII	3250	6	19.5	48.1
		2	10AI	1050	6	6.3	3.9
						Итого	52.0
	С7-22	1	22AII	3250	6	19.5	58.1
		2	12AI	1050	6	6.3	5.6
						Итого	63.7

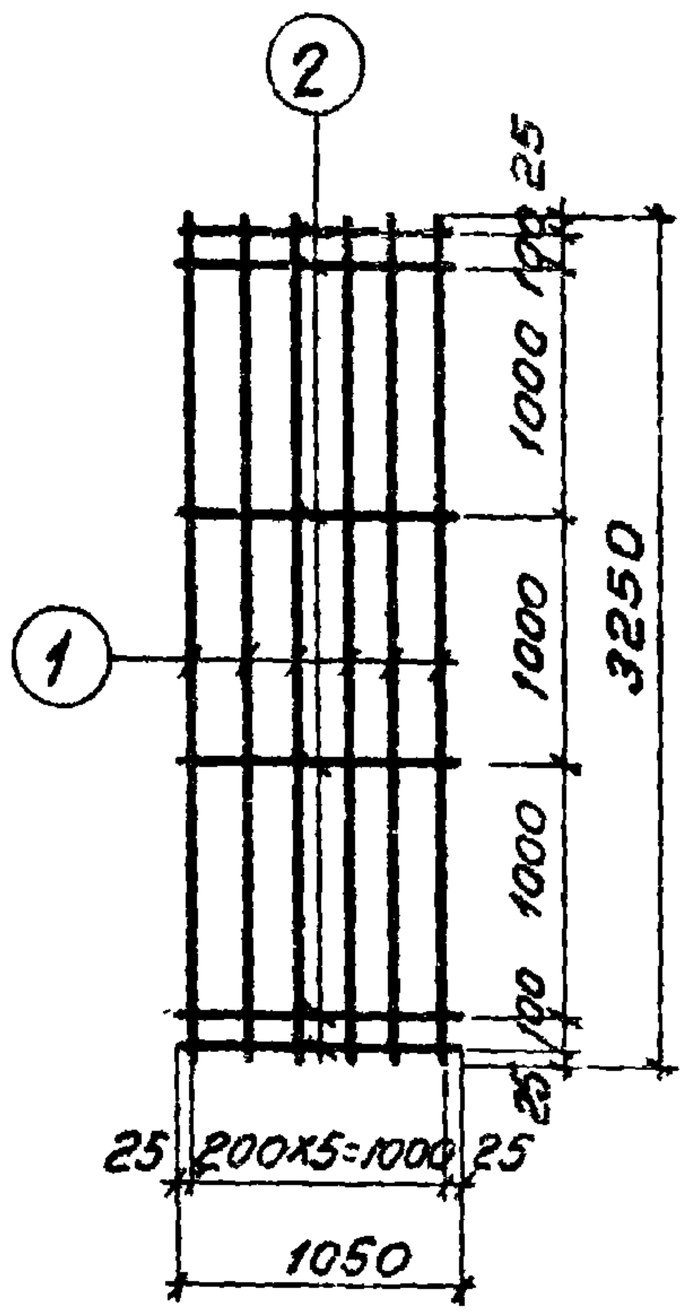

Инженер-конструктор Проверил Чертежа

ТК	Фундаменты	Серия 1.412-3	
1970	Сетки С7-12÷С7-22	Выпуск II	Лист 56

11034-03 · 62

Спецификация арматуры на одно арматурное изделие

Эскиз	Марка изделия	№ поз.	Ф мм	Длина мм	К-во шт	Общая длина м	Вес кг
	С8-12	1	12АII	3550	6	21,3	19,0
		2	6АI	1050	6	6,3	1,4
						Итого	20,4
	С8-14	1	14АII	3550	6	21,3	25,8
		2	8АI	1050	6	6,3	2,5
						Итого	28,3
	С8-16	1	16АII	3550	6	21,3	33,7
		2	8АI	1050	6	6,3	2,5
						Итого	36,2
	С8-18	1	18АII	3550	6	21,3	42,6
		2	10АI	1050	6	6,3	3,9
						Итого	46,5
	С8-20	1	20АII	3550	6	21,3	52,6
		2	10АI	1050	6	6,3	3,9
						Итого	56,5
	С8-22	1	22АII	3550	6	21,3	63,5
		2	12АI	1050	6	6,3	5,6
						Итого	69,1
	С8-25	1	25АII	3550	6	21,3	82,0
		2	12АI	1050	6	6,3	5,6
						Итого	87,6

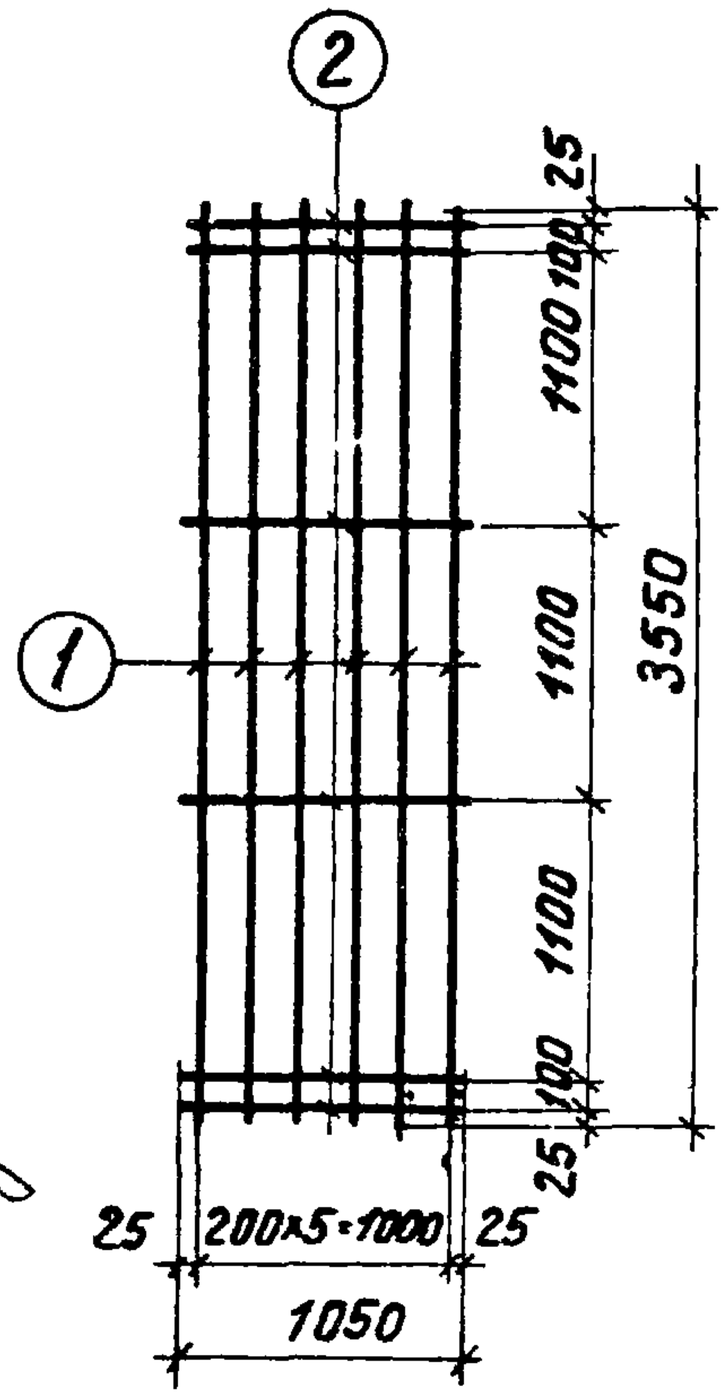

Госстрой СССР
Проектный институт №1
г. Ленинград

Инж. 2 кат.	Шкляр		
Гл. констр. пр.	Фрадкин		
Рук. группы	Беленькая		
Инженер	Тонковид		
Исполнитель			
Проверил	Перова		
Гл. спец.	Ашурков		

ТК	Фундаменты	Серия 1.412-3	
1970	Сетки С8-12 ÷ С8-25	Выпуск II	Лист 57

Спецификация арматуры на одно арматурное изделие

Эскиз

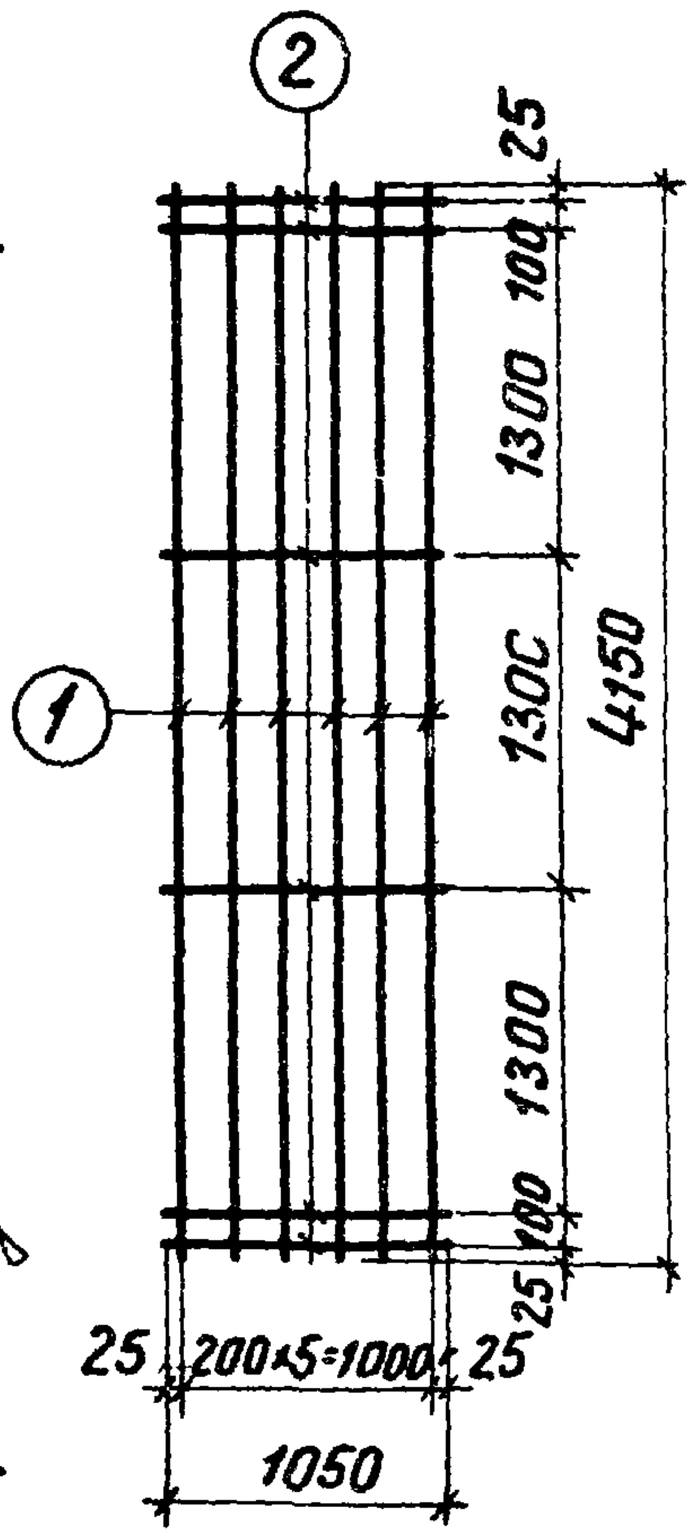

Марка изделия	№ поз.	Ф мм	Длина мм	К-во шт.	Общая длина м	Вес кг
С10-12	1	12АII	4150	6	24,9	22,2
	2	6АI	1050	6	6,3	1,4
					Итого	23,6
С10-14	1	14АII	4150	6	24,9	30р
	2	8АI	1050	6	6,3	2,5
					Итого	32,5
С10-16	1	16АII	4150	6	24,9	39,3
	2	8АI	1050	6	6,3	2,5
					Итого	41,8
С10-18	1	18АII	4150	6	24,9	49,8
	2	10АI	1050	6	6,3	3,9
					Итого	53,7
С10-20	1	20АII	4150	6	24,9	61,5
	2	10АI	1050	6	6,3	3,9
					Итого	65,4
С10-22	1	22АII	4150	6	24,9	74,2
	2	12АI	1050	6	6,3	5,6
					Итого	79,8
С10-25	1	25АII	4150	6	24,9	95,9
	2	12АII	1050	6	6,3	5,6
					Итого	101,5

Инженер Бойкова | Техник Тонковид | Проверил Перова | Нач. отдела Перова

ТК	Фундаменты	Серия 1.412-3	
1970	Сетки С10-12 ÷ С10-25	Выпуск II	Лист 58

Спецификация арматуры на одно арматурное изделие

64

Эскиз	Марка изделия	№ поз.	ф мм	Длина мм	к-во шт.	Общая длина м	Вес кг
	С14-12	1	12АII	5350	6	32,1	28,5
		2	6АI	1050	7	7,4	1,6
						Итого	30,1
	С14-14	1	14АII	5350	6	32,1	38,8
		2	8АI	1050	7	7,4	2,9
						Итого	41,7
	С14-16	1	16АII	5350	6	32,1	50,8
		2	8АI	1050	7	7,4	2,9
						Итого	53,7
	С14-18	1	18АII	5350	6	32,1	64,2
		2	10АI	1050	7	7,4	4,6
						Итого	68,8
	С14-20	1	20АII	5350	6	32,1	79,2
		2	10АI	1050	7	7,4	4,6
						Итого	83,8
	С14-22	1	22АII	5350	6	32,1	95,7
		2	12АI	1050	7	7,4	6,6
						Итого	102,3
	С14-25	1	25АII	5350	6	32,1	123,6
		2	12АI	1050	7	7,4	6,6
						Итого	130,2

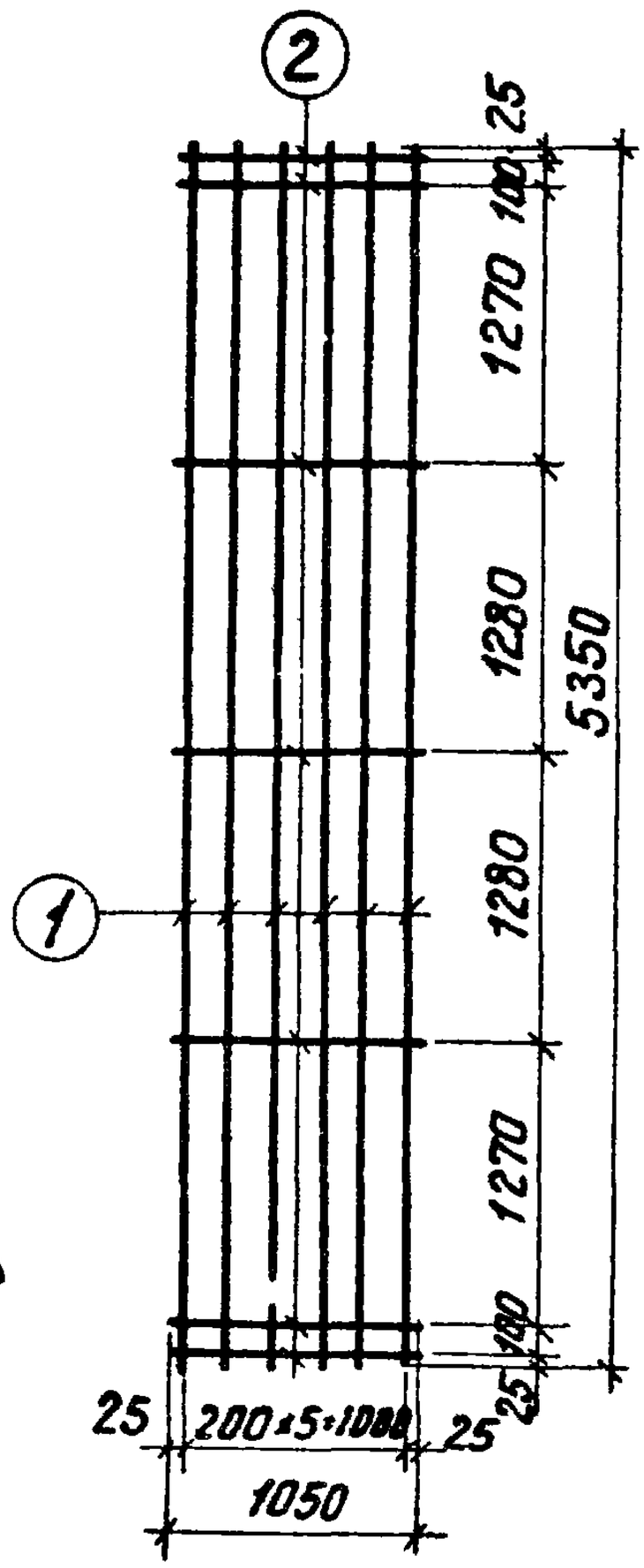

Госстрой СССР Проектный институт г. Ленинград			
Нач. отдела	Шишов		
Гл. констр. пр.	Сурдин		
Рук. группы		Перова	Вишневецкая
Инженер	Тонковид	Беленькая	Перова
Исполнитель		Проверил	

ТК	Фундаменты	Серия 1.412-3	
1970	Сетки С14-12 ÷ С14-25	Выпуск II	Лист 59

Спецификация арматуры на одно арматурное изделие

65

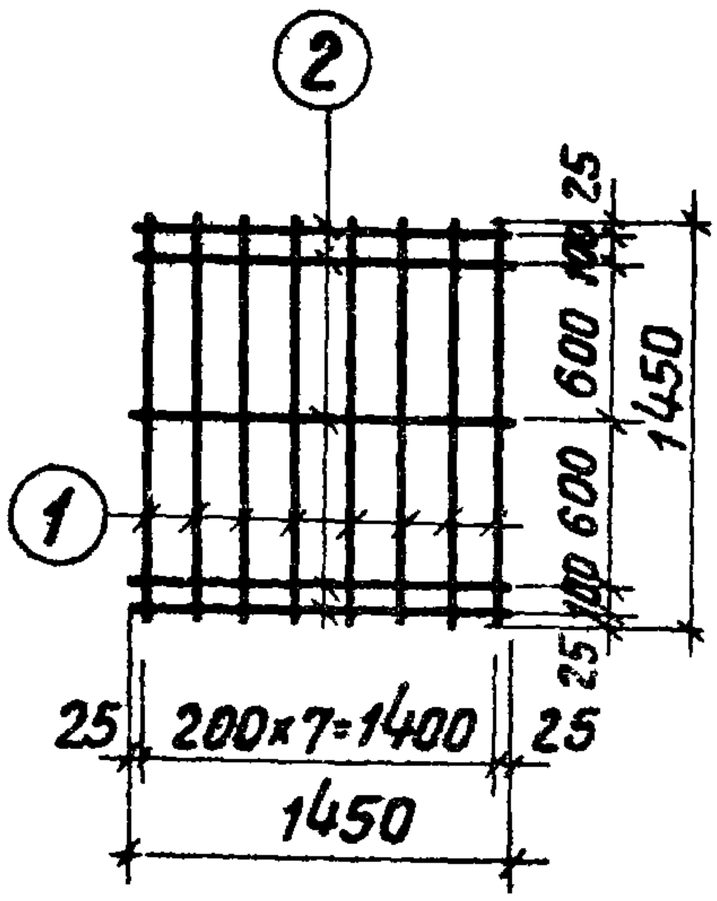

Марка изделия	№ поз.	Ф мм	Длина мм	Колич. шт.	Общая длина м	Вес кг
С21-10	1	10АII	1450	8	11.6	7.2
	2	6АI	1450	5	7.3	1.6
					Итого	8,8
С21-12	1	12АII	1450	8	11.6	10,3
	2	6АI	1450	5	7.3	1.6
					Итого	11,9
С21-14	1	14АII	1450	8	11,6	14.0
	2	8АI	1450	5	7,3	2,9
					Итого	16,9
С21-16	1	16АII	1450	8	11.6	18,3
	2	8АI	1450	5	7.3	2.9
					Итого	21,2
С21-18	1	18АII	1450	8	11,6	23,2
	2	10АI	1450	5	7,3	4,5
					Итого	27,7

Инженер Тумашев | Гл. инженер проекта Тонковид | Проверил Проверка | Гл. специалист Пеньин Ф.Ф.

ТК	Фундаменты	Серия 1.412-3	
1970	Сетки С21-10÷С21-18	Выпуск II	Лист 60

Спецификация арматуры на одно арматурное изделие

Эскиз	Марка изделия	№ поз.	Ф мм	Длина мм	к-во шт.	Общая длина м	Вес кг
	С22-10	1	10АII	1750	8	14.0	8,6
		2	6АI	1450	5	7.3	1,6
						Итого	10.2
	С22-12	1	12АII	1750	8	14,0	12,5
		2	6АI	1450	5	7.3	1,6
						Итого	14,1
	С22-14	1	14АII	1750	8	14,0	16,9
		2	8АI	1450	5	7,3	2,9
						Итого	19,8
	С22-16	1	16АII	1750	8	14,0	22,1
		2	8АI	1450	5	7,3	2,9
						Итого	25,0

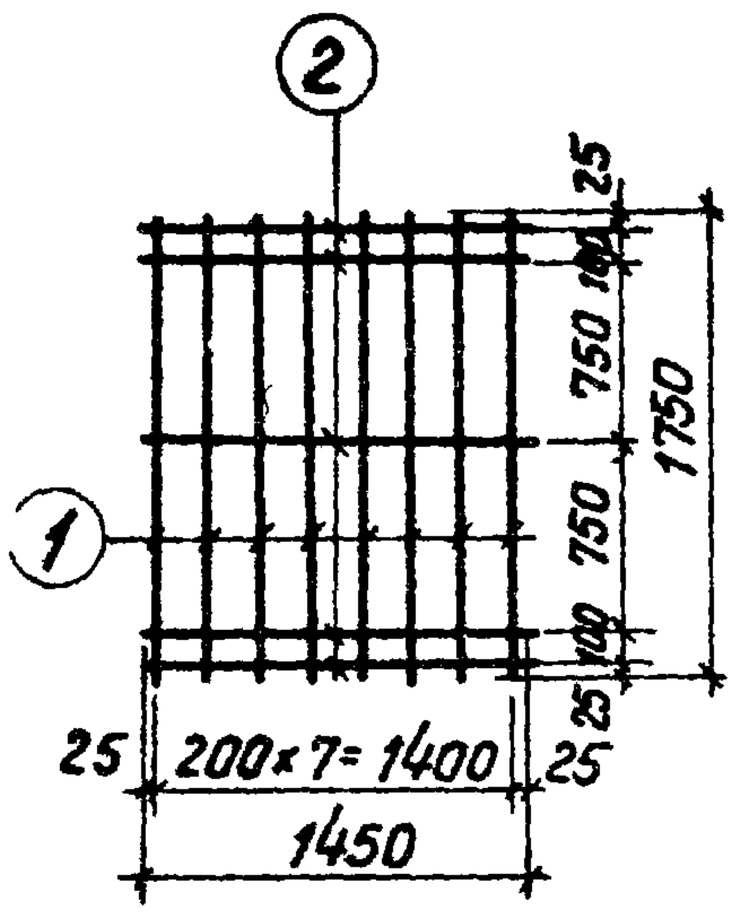

Исполнитель Вишневский
Проверил Перова

Нач.отдела Раша
Гл.констр.пр. Фрадкин
Рук.группы Беленькая
Инженер Тонковцев

Госстрой СССР
Проектный институт №1
г. Ленинград

ТК	Фундаменты	серия 1.412-3	
1970	Сетки С22-10 ÷ С22-16	выпуск II	лист 61

Спецификация арматуры на одно арматурное изделие

Эскиз	Марка изделия	№ поз.	Ф мм	Длина мм	К-во шт.	Общая длина м	Вес кг
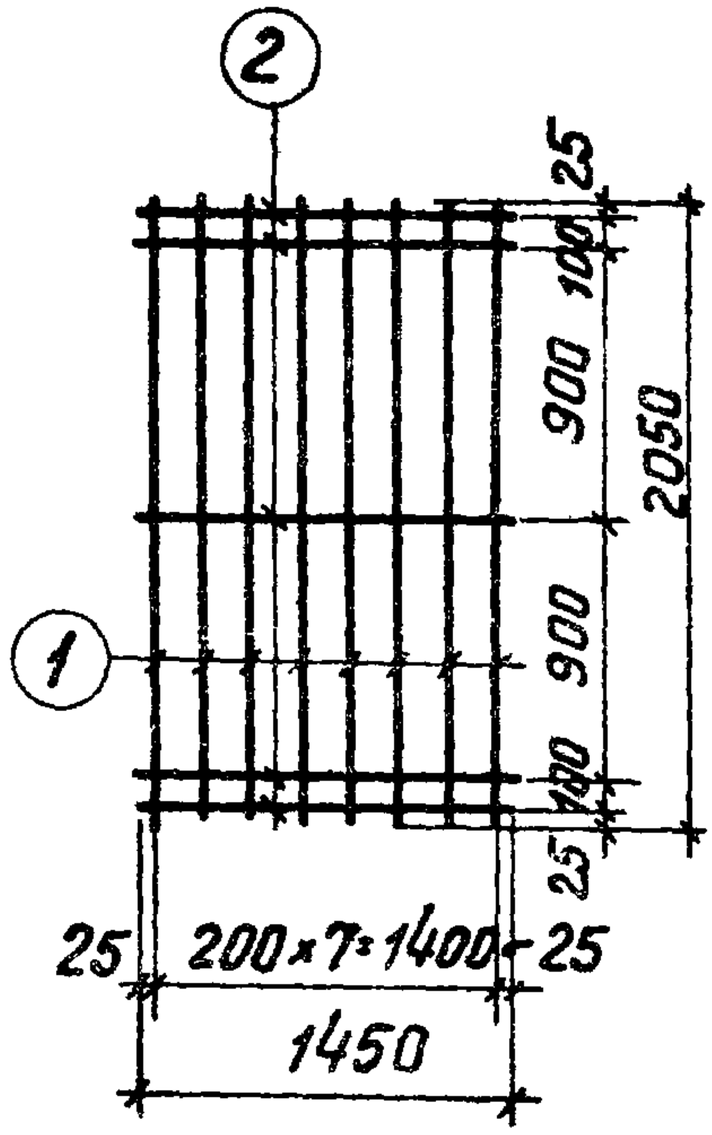	С23-10	1	10АII	2050	8	16,4	10,1
		2	6АI	1450	5	7,3	1,6
						Итого	11,7
	С23-12	1	12АII	2050	8	16,4	14,6
		2	6АI	1450	5	7,3	1,6
						Итого	16,2
	С23-14	1	14АII	2050	8	16,4	19,8
		2	8АI	1450	5	7,3	2,9
						Итого	22,7
	С23-16	1	16АII	2050	8	16,4	25,9
		2	8АI	1450	5	7,3	2,9
						Итого	28,8
	С23-18	1	18АII	2050	8	16,4	32,8
		2	10АI	1450	5	7,3	4,5
						Итого	37,3

Инженер Ашкадуй | Проверил Перова | Техник Тонкович | Перова

г. Ленинград

ТК	Фундаменты	серия 1.412-3	
1970	Сетки С23-10÷С23-18	Выпуск II	Лист 62

Спецификация арматуры на одно арматурное изделие

68

Эскиз

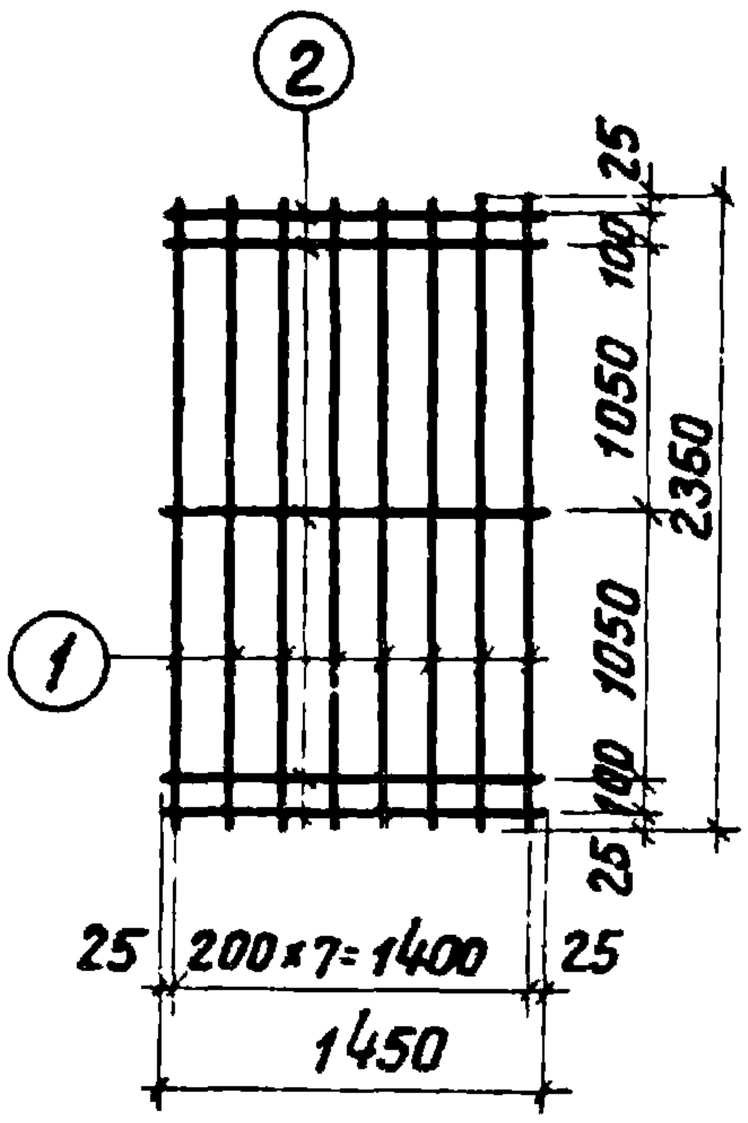

Марка изделия	№ поз.	Ф мм	Длина мм.	К-во шт.	Общая длина м	Вес кг
С24-10	1	10АII	2350	8	18,8	11,6
	2	6АI	1450	5	7,2	1,6
					Итого	13,2
С24-12	1	12АII	2350	8	18,8	16,7
	2	6АI	1450	5	7,2	1,6
					Итого	18,3
С24-14	1	14АII	2350	8	18,8	22,8
	2	8АI	1450	5	7,2	2,8
					Итого	25,6
С24-16	1	16АII	2350	8	18,8	29,7
	2	8АI	1450	5	7,2	2,8
					Итого	32,5
С24-18	1	18АII	2350	8	18,8	37,6
	2	10АI	1450	5	7,2	4,4
					Итого	42,0
С24-20	1	20АII	2350	8	18,8	46,5
	2	10АI	1450	5	7,2	4,4
					Итого	50,9

Госстрой СССР Проектный институт №1 г. Ленинград	Нач. отдела	Вишневская	
	Гл. констр. пр.	Перова	
	Рук. группы	Перова	
	Инженер	Перова	
	Исполнитель	Перова	
	Проверил	Перова	
	Рашп		
	Фрадкин		
	Беленькая		
	Тонковид		

ТК	Фундаменты	Серия 1.412-3	
1970	Сп.ки С24-10÷С24-20	Выпуск II	Лист 63

Спецификация арматуры на одно арматурное изделие

69

Эскиз

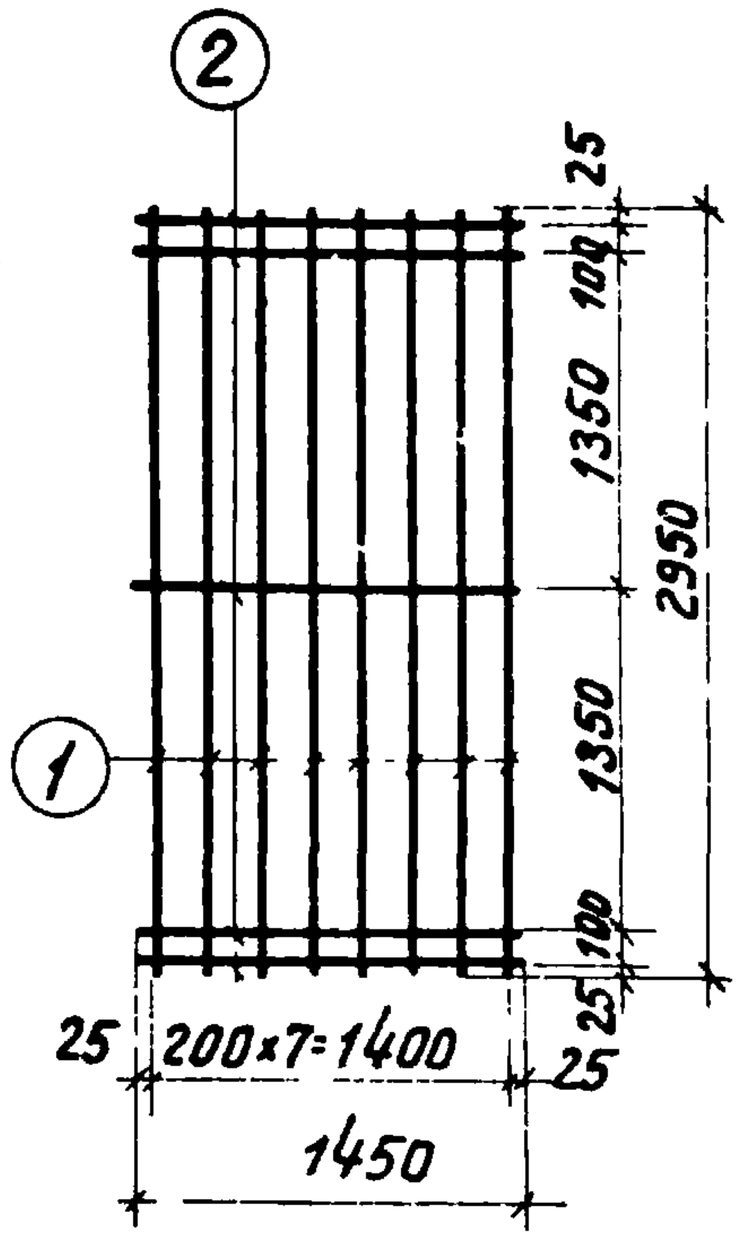

Марка изделия	№ поз.	Ф мм	Длина мм	К-во шт.	Общая длина м	Вес кг
С26-10	1	10АII	2950	8	23.6	14.6
	2	6АI	1450	5	7,2	1,6
					Итого	16,2
С26-12	1	12АII	2950	8	23.6	21,0
	2	6АI	1450	5	7,2	1,6
					Итого	22,6
С26-14	1	14АII	2950	8	23.6	28,5
	2	8АI	1450	5	7,2	2,8
					Итого	31,3

ТК	Фундаменты	Серия 1.412-3
1970	Сетки С26-10 ÷ С26-14	Выпуск II / Лист 64

Согласовано Утверждено Проверил Составил

11034-03 70

Спецификация арматуры на одно арматурное изделие

70

Эскиз	Марка изделия	№ поз.	Ф мм	Длина мм	К-во шт	Общая длина м	Вес кг
	С27-12	1	12АII	3250	8	26,0	23,1
		2	6АI	1450	6	8,7	1,9
						Итого	25,0
	С27-14	1	14АII	3250	8	26,0	31,5
		2	8АI	1450	6	8,7	3,4
						Итого	34,9
	С27-16	1	16АII	3250	8	26,0	41,1
		2	8АI	1450	6	8,7	3,4
						Итого	44,5

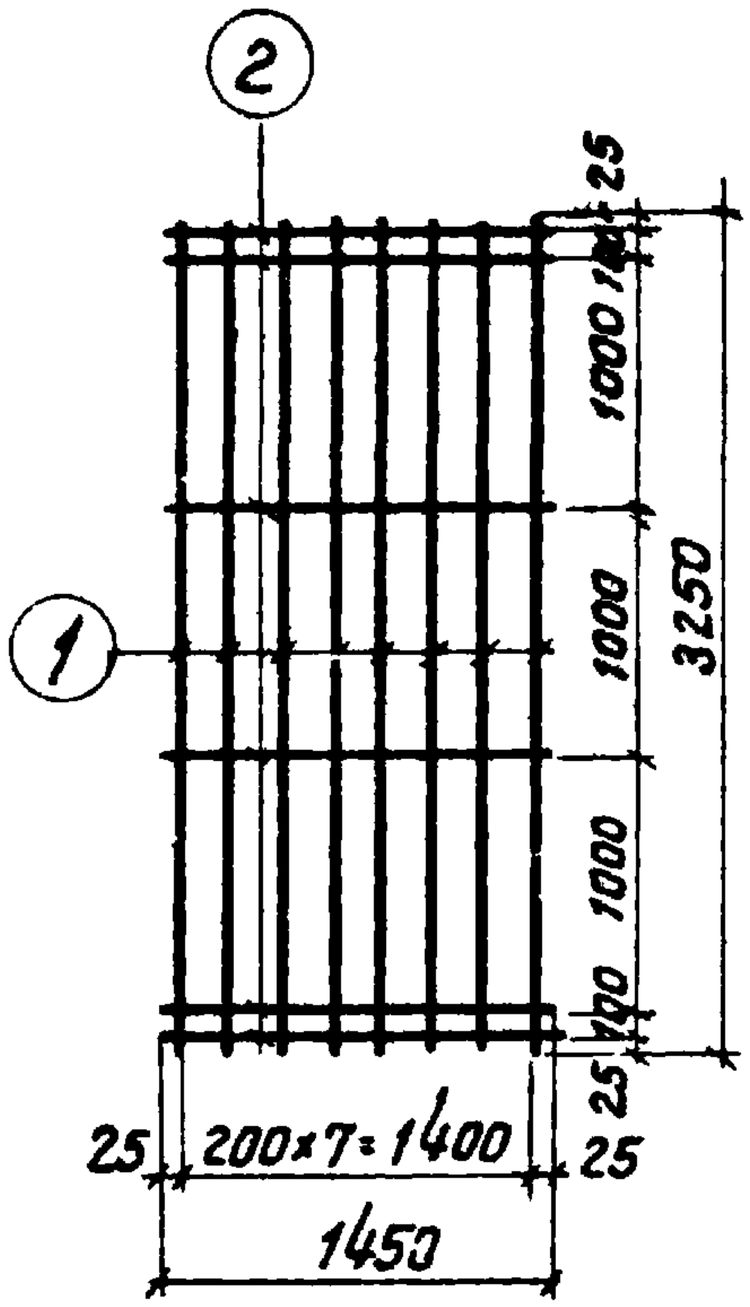

Госстрой СССР Проектный институт №1 г. Ленинград	Нач отдела	Шуйн	Вишневская
	Гл. констр. пр.	Фрадкин	Перова
	Рук. группы	Беленькая	Шуйн
	Инженер	Тонковид	Перова
			Проверил
			Исполнитель

ТК	Фундаменты	Серия 1.412-3	
1970	Сетки С27-12 ÷ С27-16	Выпуск II	Лист 65

Спецификация арматуры на одно арматурное изделие

Эскиз

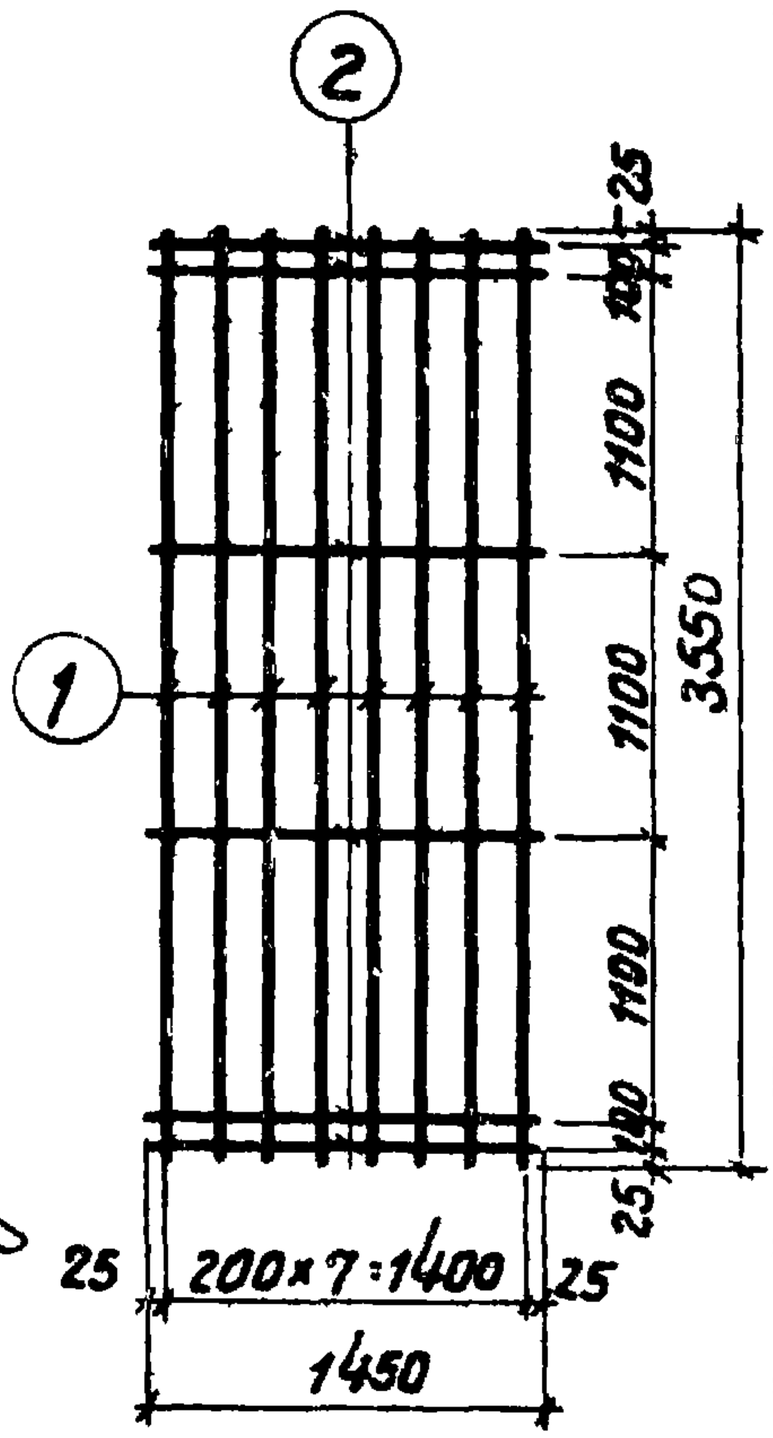

Марка изделия	№ поз.	Ф мм.	Длина мм	К-во шт.	Общая длина м	Вес кг
С28-12	1	12АII	3550	8	28,4	25,3
	2	6АI	1450	6	8,7	1,9
					Итого	27,2
С28-14	1	14АII	3550	8	28,4	34,4
	2	8АI	1450	6	8,7	3,4
					Итого	37,8
С28-16	1	16АII	3550	8	28,4	44,8
	2	8АI	1450	6	8,7	3,4
					Итого	48,2
С28-18	1	18АII	3550	8	28,4	56,8
	2	10АI	1450	6	8,7	5,4
					Итого	62,2
С28-20	1	20АII	3550	8	28,4	70,2
	2	10АI	1450	6	8,7	5,4
					Итого	75,6
С28-22	1	22АII	3550	8	28,4	84,6
	2	12АI	1450	6	8,7	7,7
					Итого	92,3
С28-25	1	25АII	3550	8	28,4	109,3
	2	12АI	1450	6	8,7	7,7
					Итого	117,0

ТК	Фундаменты	Серия 1.412-3	
1970	Сетки С28-12÷ С28-25	Выпуск I	лист 66

Спецификация арматуры на одно арматурное изделие

Эскиз	Марка изделия	№ поз.	Ф мм	Длина мм	К-во шт.	Общая длина м	Вес кг
	С30-12	1	12АII	4150	8	33.2	29,6
		2	6АI	1450	6	8,7	1,9
						Итого	31,5
	С30-14	1	14АII	4150	8	33,2	40,1
		2	8АI	1450	6	8,7	3,4
						Итого	43,5
	С30-16	1	16АII	4150	8	33,2	52,4
		2	8АI	1450	6	8,7	3,4
						Итого	55,8
	С30-18	1	18АII	4150	8	33,2	66,4
		2	10АI	1450	6	8,7	5,4
						Итого	71,8
	С30-20	1	20АII	4150	8	33,2	82,0
		2	10АI	1450	6	8,7	5,4
						Итого	87,4
	С30-22	1	22АII	4150	8	33,2	98,9
		2	12АI	1450	6	8,7	7,7
						Итого	106,6
	С30-25	1	25АII	4150	8	33,2	127,8
		2	12АII	1450	6	8,7	7,7
						Итого	135,5

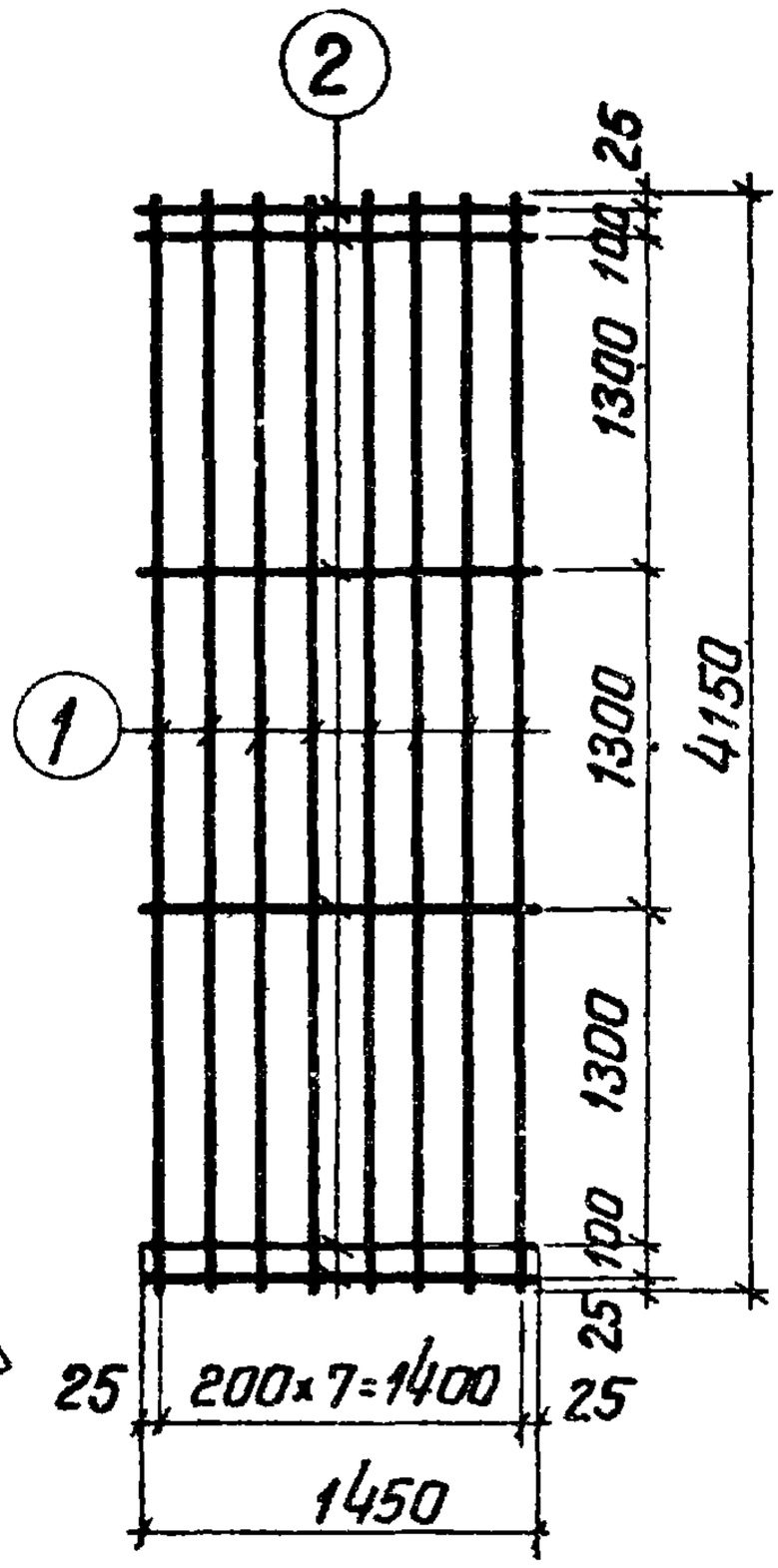

Госстрой СССР Проектный институт №1 г. Ленинград	Нач. отдела	Дорша	Вишневская
	Гл. констр. пр.	Фроёркин	Перова
	Рук группы	Беленькая	Проверил
	Инженер	Тонковид	Перова

ТК	Фундаменты	Серия 1.412-3
1970	Сетки С30-12 ÷ С30-25	Выпуск II / Лист 67

11034-

Спецификация арматуры на одно арматурное изделие

73

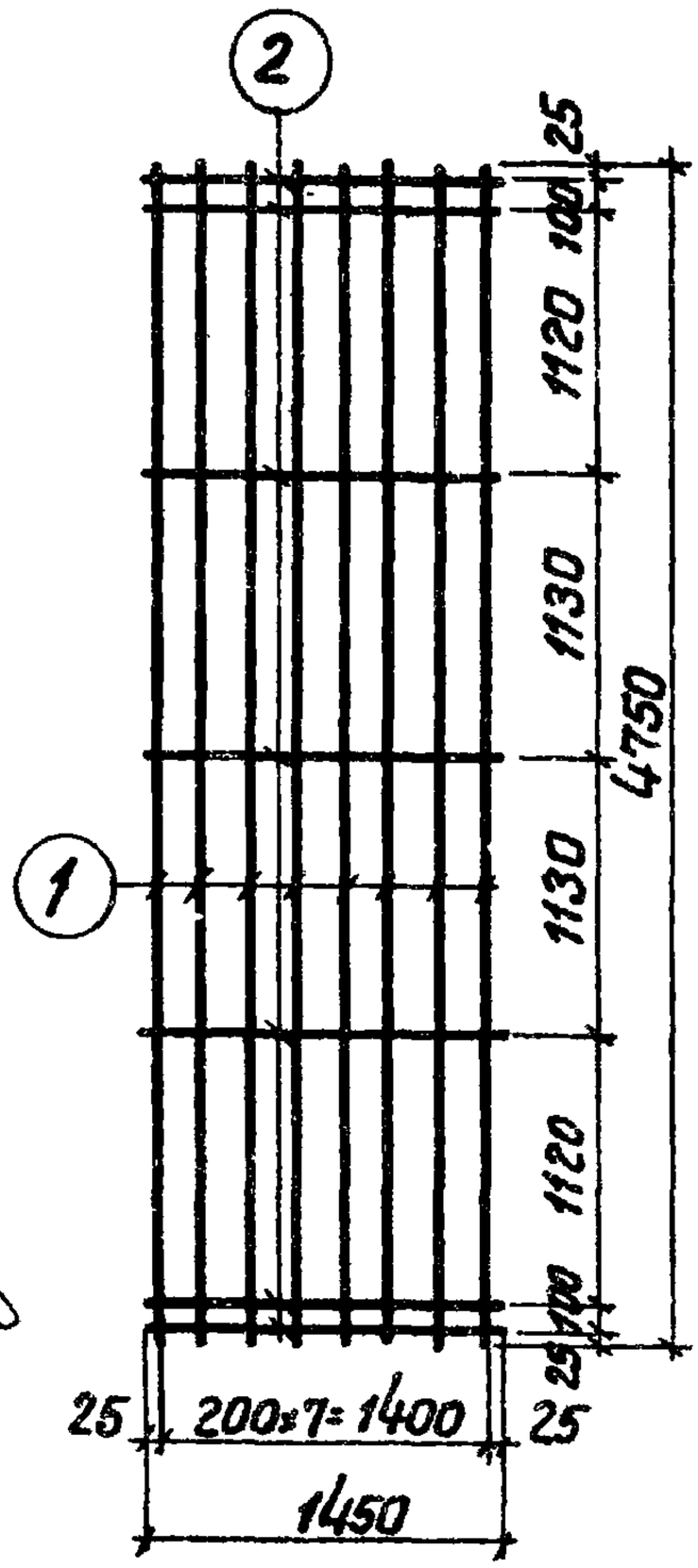

Марка изделия	№ поз.	Ф мм	Длина мм	К-во шт	Общая длина м	Вес кг
С32-12	1	12АII	4750	8	38,0	33,8
	2	6АI	1450	7	10,2	2,2
					Итого	36,0
С32-14	1	14АII	4750	8	38,0	46,0
	2	8АI	1450	7	10,2	4,0
					Итого	50,0
С32-16	1	16АII	4750	8	38,0	60,0
	2	8АI	1450	7	10,2	4,0
					Итого	64,0
С32-18	1	18АII	4750	8	38,0	76,0
	2	10АI	1450	7	10,2	6,3
					Итого	82,3
С32-20	1	20АII	4750	8	38,0	93,9
	2	10АI	1450	7	10,2	6,3
					Итого	100,2
С32-22	1	22АII	4750	8	38,0	113,2
	2	12АI	1450	7	10,2	9,1
					Итого	122,3
С32-25	1	25АII	4750	8	38,0	146,3
	2	12АI	1450	7	10,2	9,1
					Итого	155,4

Инженер | Проверил | Чертил | Проверил | Чертежник

ТК	Фундаменты	Серия 1.412-3	
1970	Сетки С32-12 ÷ С32-25	Выпуск II	Лист 68

Спецификация арматуры на одно арматурное изделие

74

Эскиз	Марка изделия	№ поз.	Ф мм	Длина мм	К-во шт.	Общая длина м	Вес кг
	С41-10	1	10АII	1450	9	13.0	8,0
		2	6АI	1650	5	8,3	1.8
						Итого	9,8

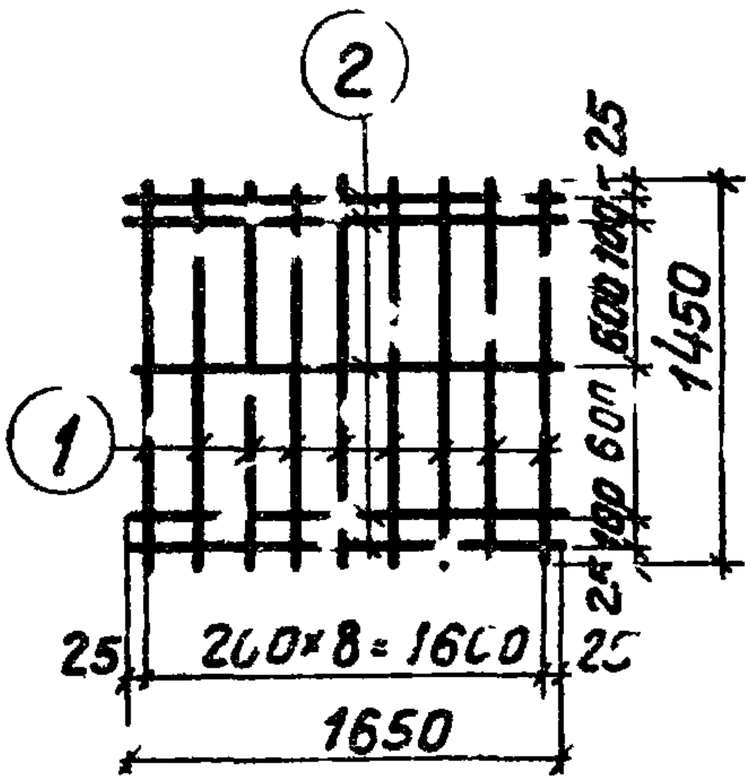

Госстрой СССР ПРОЕКТНЫЙ ИНСТИТУТ №1 г. Ленинград	Гл. инж. отдела	Сорокин	
	Гл. инстр. гр.	Безтенькая	
	Рук. группы	Тонтович	
	Инженер	Новикова	
	Исполнители	Ряшинская	
		Первова	
		Проверил	Первова

ТК	Фундаменты	Серия 1.412-3	
1970	Сетка С41-10	Выпуск II	Лист 69

11034-03 75

Спецификация арматуры на одно арматурное изделие

Эскиз	Марка изделия	№ поз.	⌀ мм	Длина мм	К-во шт	Общая длина м	Вес кг
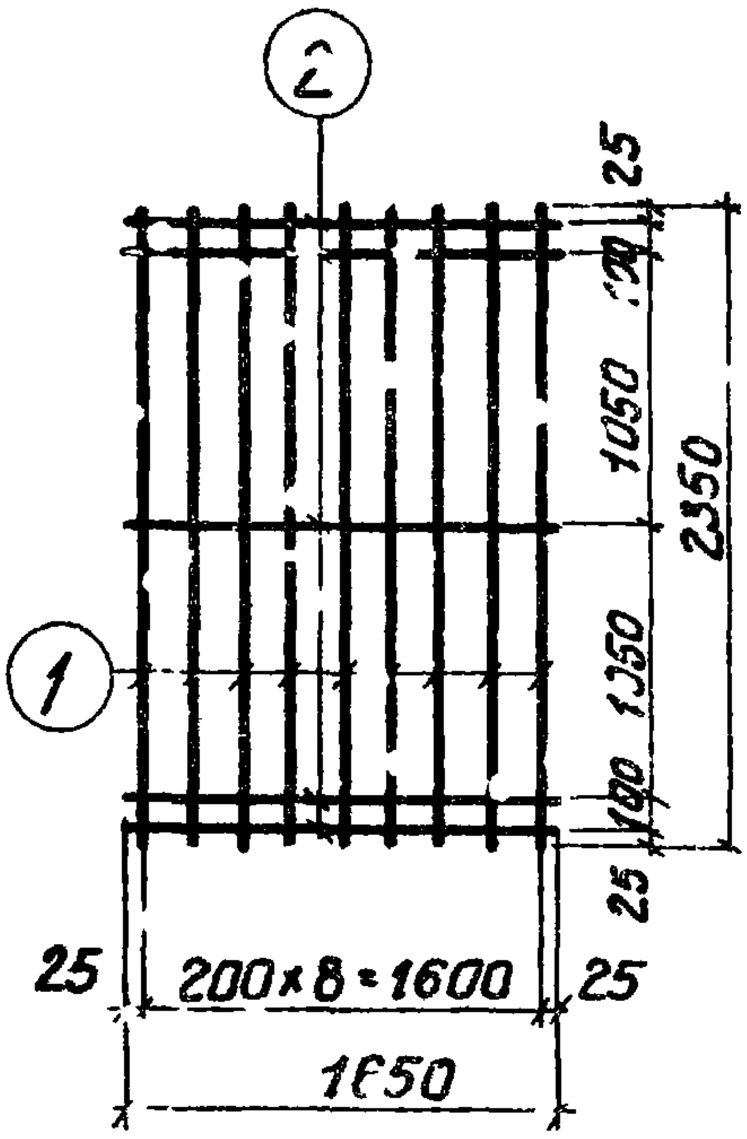	С44-10	1	10АII	2350	9	21,2	13,1
		2	6АI	1650	5	8,2	1.8
						Итого	14,9
	С44-12	1	12АII	2350	9	21,2	18,9
		2	6АI	1650	5	8,2	1.8
						Итого	20,7
	С44-14	1	14АII	2350	9	21,2	25,6
		2	8АI	1650	5	8.2	3,2
						Итого	28,8
	С44-16	1	16АII	2350	9	21,2	33,5
		2	8АI	1650	5	8,2	3,2
						Итого	367
	С44-18	1	18АII	2350	9	21,2	42,4
		2	10АI	1650	5	8,2	5,0
						Итого	47,4
	С44-20	1	20АII	2350	9	21,2	52,4
		2	10АI	1650	5	8,2	5,0
						Итого	57,4

Инженер Проектирования Ленинград Тонкова Мерзляк

ТК	Фундаменты	Серия 1.412-3
1970	Сетки С44-10 ÷ С44-20	Выпуск II / Лист 76

Спецификация арматуры на одно арматурное изделие

76

Эскиз

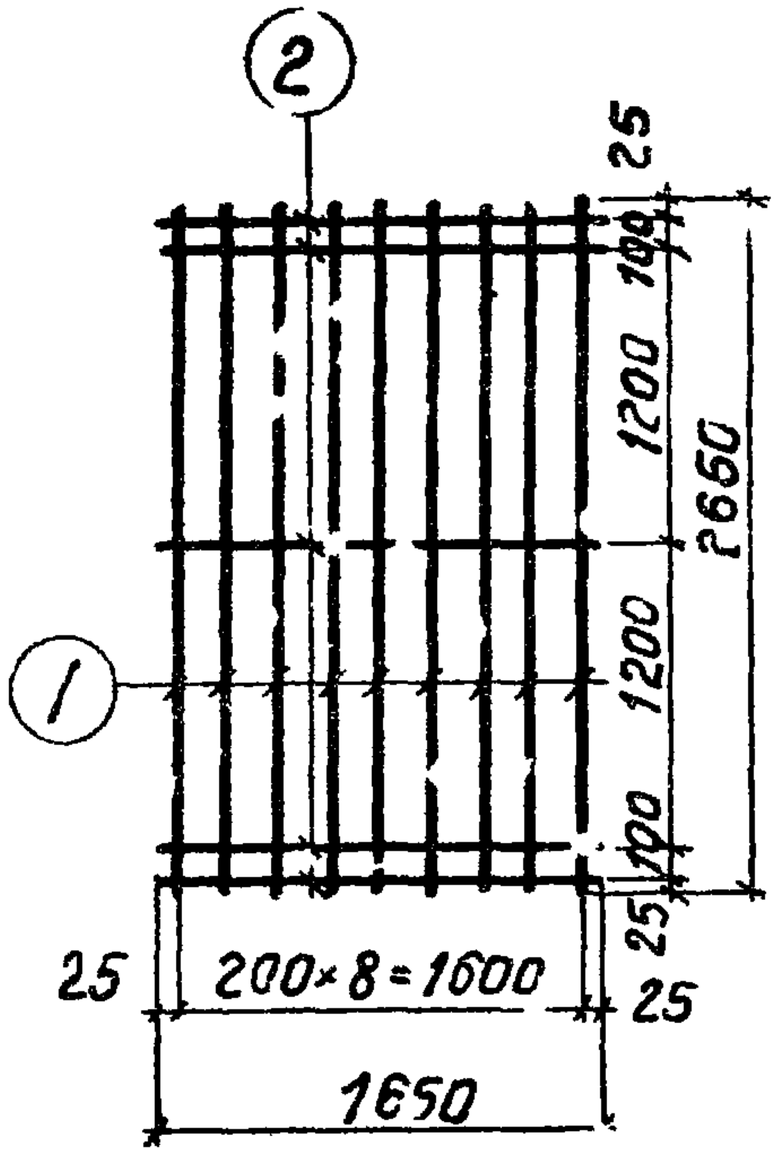

Марка изделия	№ поз.	Ф мм	Длина мм	К-во шт	Общая длина м	Вес кг
С45-10	1	10АII	2650	9	23,8	14,7
	2	6АI	1650	5	8,2	1,8
					Итого	16,5
С45-12	1	12АII	2650	9	23,8	21,2
	2	6АI	1650	5	8,2	1,8
					Итого	23,0
С45-14	1	14АII	2650	9	23,8	28,8
	2	8АI	1650	5	8,2	3,2
					Итого	32,0
С45-16	1	16АII	2650	9	23,8	37,6
	2	8АI	1650	5	8,2	3,2
					Итого	40,8
С45-18	1	18АII	2650	9	23,8	47,6
	2	10АI	1650	5	8,2	5,0
					Итого	52,6
С45-20	1	20АII	2650	9	23,8	58,8
	2	10АI	1650	5	8,2	5,0
					Итого	63,8
С45-22	1	22АII	2650	9	23,8	70,9
	2	12АI	1650	5	8,2	7,3
					Итого	78,2

Госстрой СССР
Проектный институт №1
г. Ленинград

Нач. отдела Фрадкин
Гл. конст. пр. Бегельман
Рук. группы Тонтовой
Инженер Тетерева

Исполнитель Ф. Ф. Тетерева
Проверил Тетерева

ТК

Фундаменты.

Серия 1.412-3

1970

Сетки С45-10 ÷ С45-22

Выпуск II

Лист 71

Спецификация арматуры на одно арматурное изделие

77

Эскиз	Марка изделия	№ поз.	ф мм	Длина мм	К-во шт.	Общая длина м	Вес кг
	С46-10	1	10АII	2950	9	26,6	16,4
		2	6АI	1650	5	8,2	1,8
						Итого	18,2
	С46-12	1	12АII	2950	9	26,6	23,6
		2	6АI	1650	5	8,2	1,8
						Итого	25,4
	С46-14	1	14АII	2950	9	26,6	32,2
		2	8АI	1650	5	8,2	3,2
						Итого	35,4
	С46-16	1	16АII	2950	9	26,6	42,0
		2	8АI	1650	5	8,2	3,2
						Итого	45,2
	С46-18	1	18АII	2950	9	26,6	53,2
		2	10АI	1650	5	8,2	5,0
						Итого	58,2
	С46-20	1	20АII	2950	9	26,6	65,7
		2	10АI	1650	5	8,2	5,0
						Итого	70,7
	С46-22	1	22АII	2950	9	26,6	79,3
		2	12АI	1650	5	8,2	7,3
						Итого	86,6

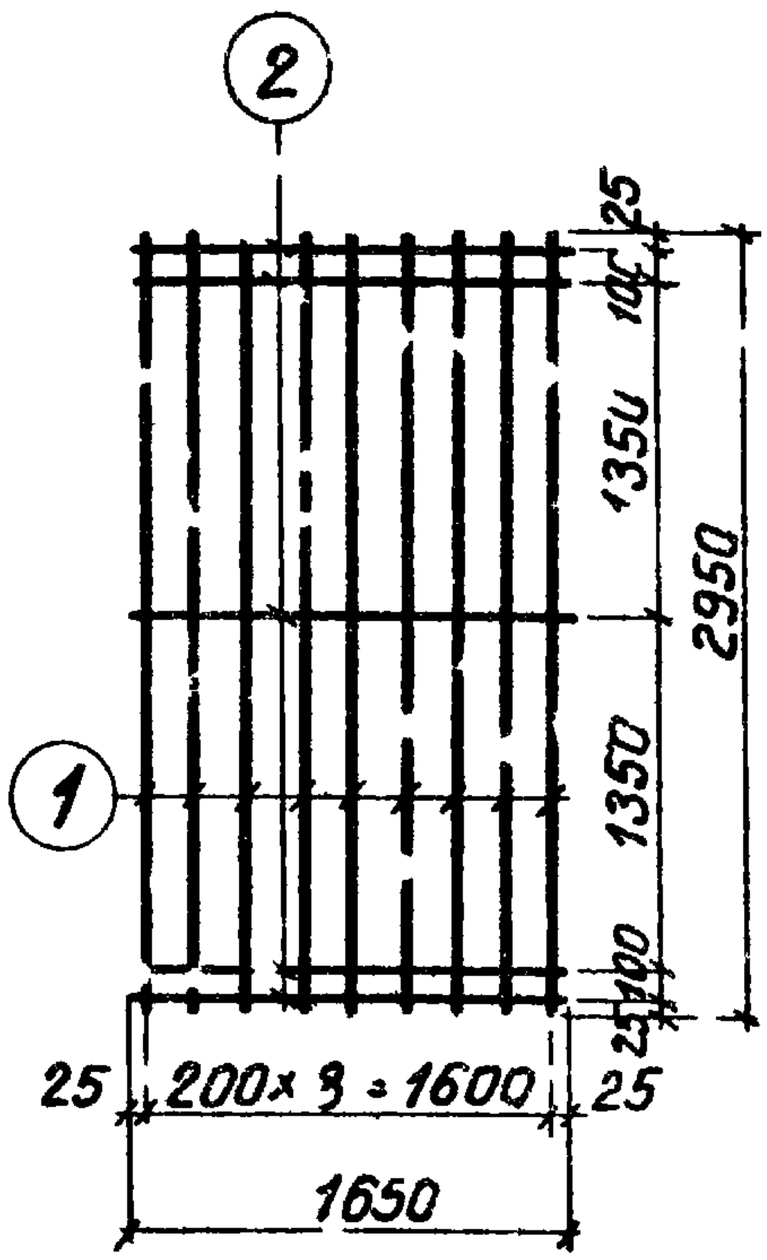

ТК	Фундаменты	Серия 1.412-3	
1970	Сетки С46-10 ÷ С46-22	Выпуск V	Лист 72

Спецификация арматуры на одно арматурное изделие

78

Эскиз

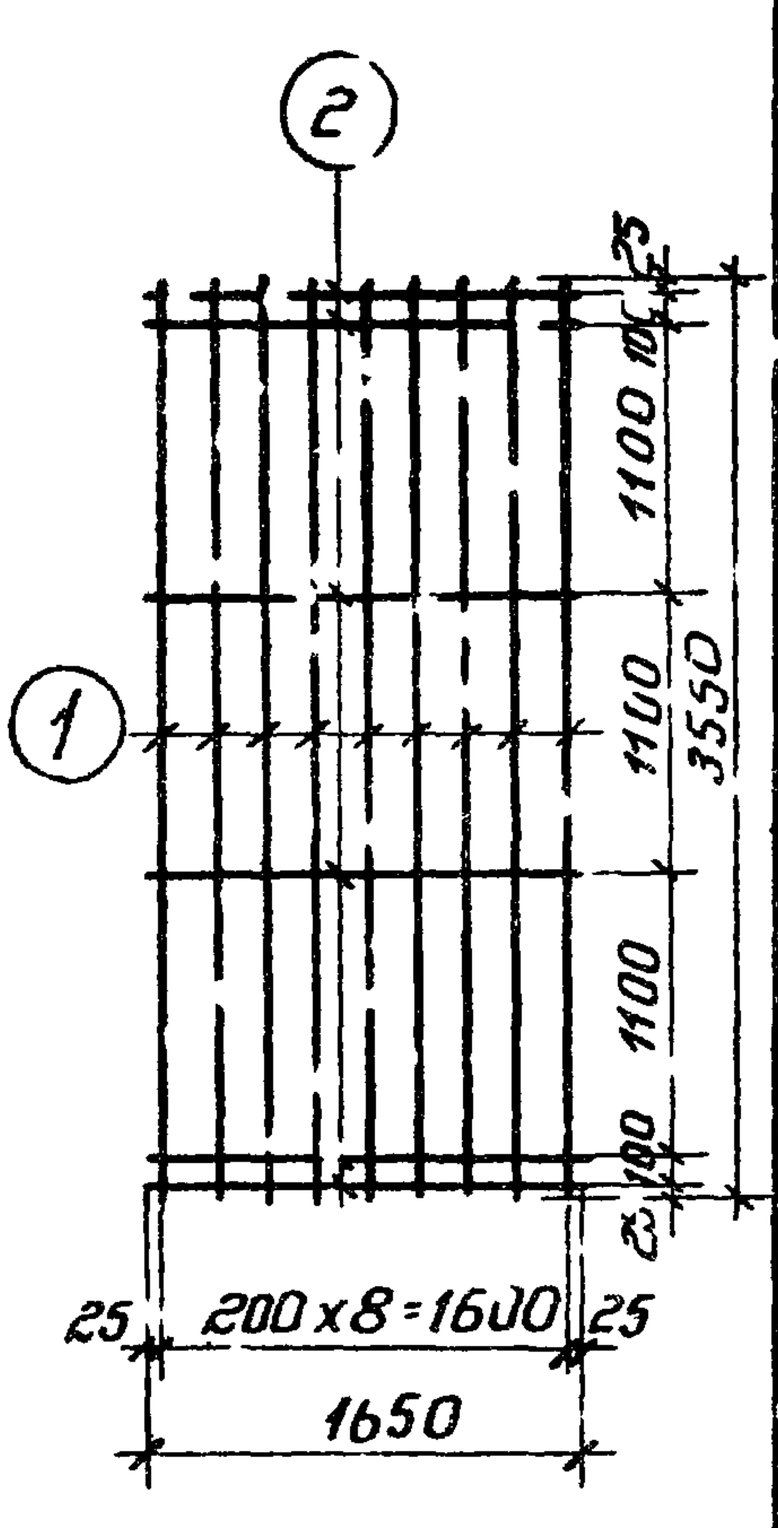

Марка изделия	№ поз	Ф мм	Длина мм	К-во шт.	Общая длина м	Вес кг
С48-12	1	12 А II	3550	9	32.0	28.5
	2	6 А I	1650	6	9.9	2.2
					Итого	30.7
С48-14	1	14 А II	3550	9	32.0	38.1
	2	8 А I	1650	6	9.9	3.9
					Итого	42.6
С48-16	1	16 А II	3550	9	32.0	50.6
	2	8 А I	1650	6	9.9	3.9
					Итого	54.5

Госстрой СССР Проектный институт № 1 г. Ленинград	Нач. отд.	Дальц	Вишневская
	Гл. инстр. пр.	Фрайкин	Перова
	Рук. группы	Белянкова	Перова
	Инженер	Тинковый	Проверил
			Исполнил

Т.К.	Фундаменты	Серия 1.412-3	
1970	Сетки С48-12 ÷ С48-16	Выпуск II	Лист 73

11034-03 79

Спецификация арматуры на одно арматурное изделие

79

Эскиз	Марка изделия	N поз	ф мм	Длина мм	К-во шт.	Общая длина м	Вес кг
	С50-12	1	12АII	4150	9	37.4	33.3
		2	6АI	1650	6	9.9	2.2
						Итого	35.5
	С50-14	1	14АII	4150	9	37.4	45.3
		2	8АI	1650	6	9.9	3.9
						Итого	49.2
	С50-16	1	16АII	4150	9	37.4	59.1
		2	8АI	1650	6	9.9	3.9
						Итого	63.0
	С50-18	1	18АII	4150	9	37.4	74.8
		2	10АI	1650	6	9.9	6.1
						Итого	80.9

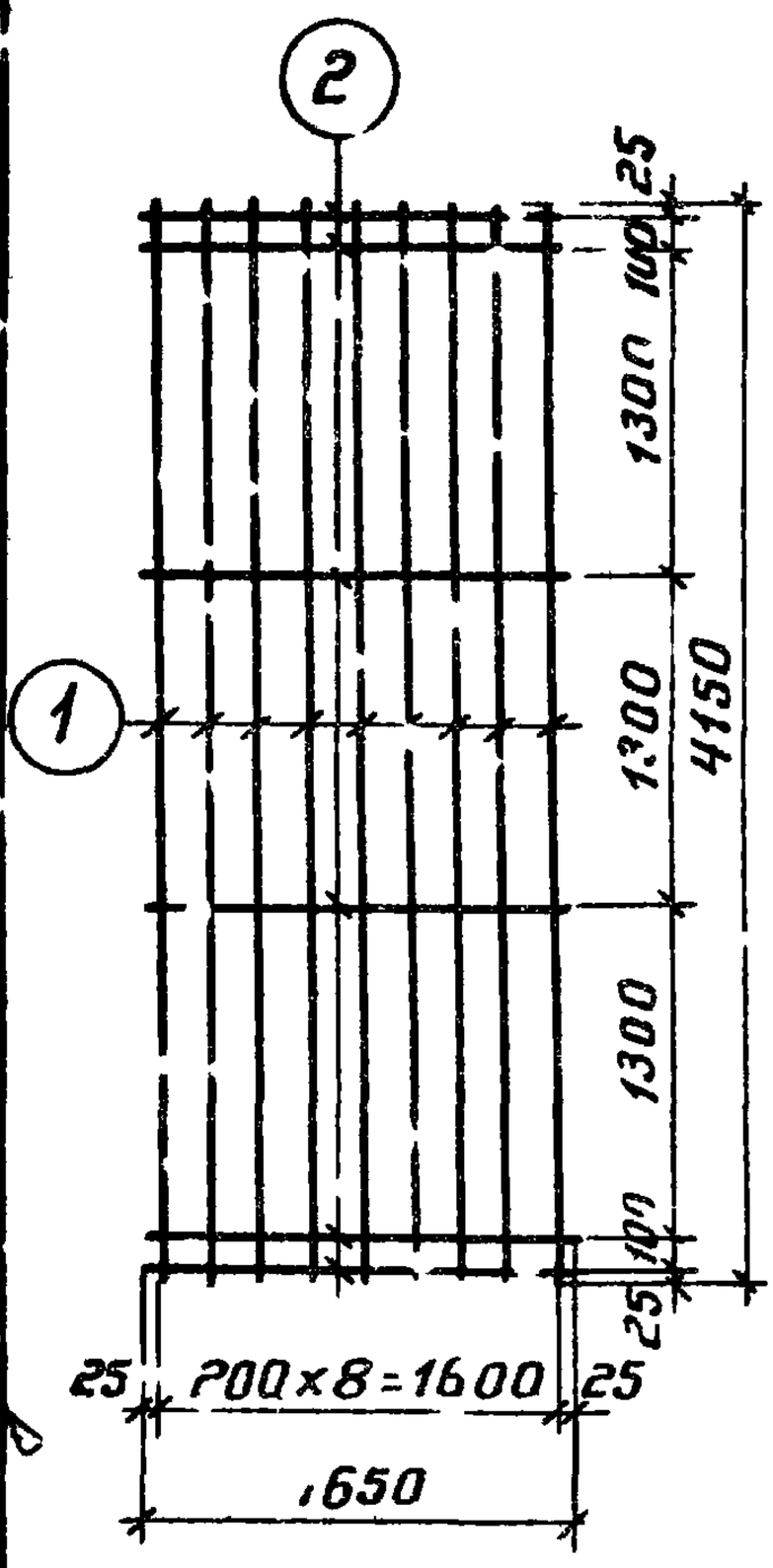

ТК	Фундаменты	серия 1.412-3	
1970	Сетки С50-12÷С50-18	выпуск II	лист 74

Спецификация арматуры на одно арматурное изделие

60

Эскиз

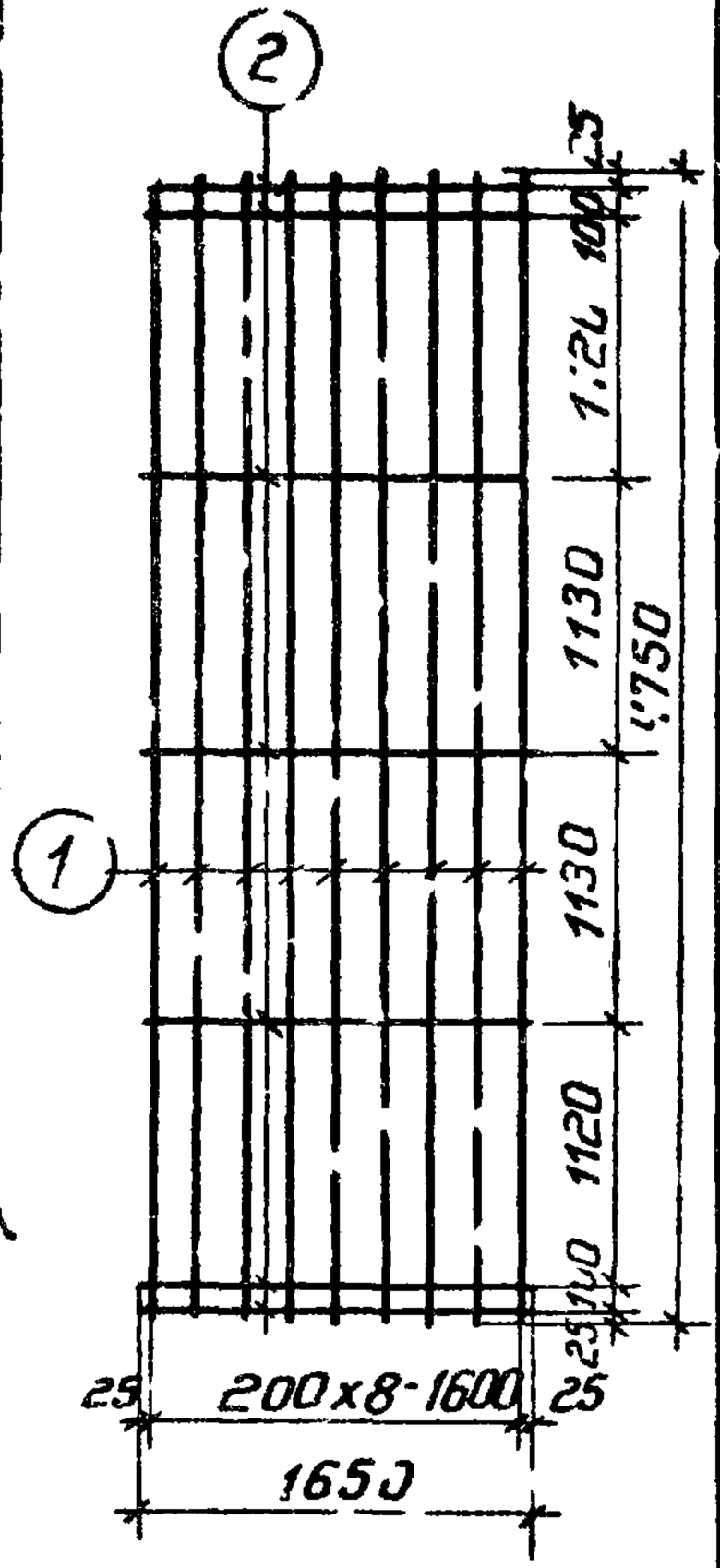

Марка изделия	N поз.	ф мм	Длина мм	К-во шт.	Общая длина м	Вес кг
С 52-12	1	12 А II	4750	9	42.8	38,1
	2	6 А I	1650	7	11,6	2,5
					Итого	40,6
С52-14	1	14 А II	4750	9	42.3	51.8
	2	8 А I	1650	7	11.6	4,5
					Итого	56.3
С52-15	1	16 А II	4750	9	42,8	67.7
	2	8 А I	1650	7	11,6	4,5
					Итого	72.2
С52-18	1	18 А II	4750	9	42,8	85,6
	2	10 А I	1650	7	11.6	7.2
					Итого	92.8
С52-20	1	20 А II	4750	9	42,8	105,7
	2	10 А I	1650	7	11.6	7.2
					Итого	112.9
С52-22	1	22 А II	4750	9	42,8	127,6
	2	12 А I	1650	7	11.6	10,3
					Итого	137.9
С52-25	1	25 А II	4750	9	42.8	164.8
	2	12 А I	1650	7	11.6	10.3
					Итого	175.1

Нач. отдела Шлиф
Гл. инж. пр. Сидорин
Рук. группы Бессчфкия
Инженер Точкова
Исполнит. Перова
Проверил Перова
Выпуск

Госстрой СССР
Проектный институт №1
г. Ленинград

ТК	Фундаменты	Серия 1.412-3	
1970	Сетки С52-12 ÷ С52-25	Выпуск II	Лист 75

11034-03 81

Спецификация арматуры на одно арматурное изделие

(81)

Эскиз

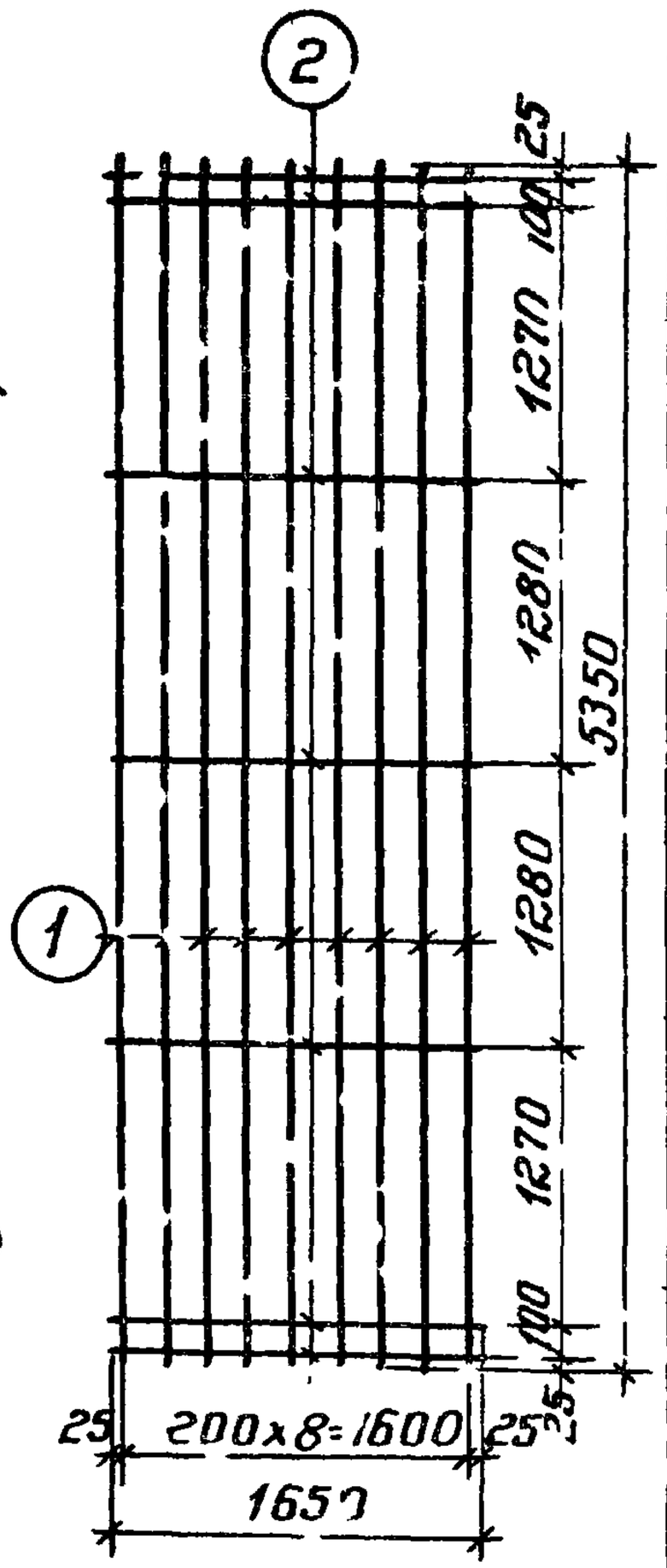

Марка изделия	N поз.	φ мм	Длина мм	К-во шт.	Общая длина м	Вес кг
С54-12	1	12АII	5350	5	48.2	42.9
	2	6АI	1650	7	11.6	2.6
					Итого	45.5
С54-14	1	14АII	5350	9	48.2	58.3
	2	8АI	1650	7	11.6	4.6
					Итого	62.9
С54-16	1	16АII	5350	9	48.2	76.1
	2	8АI	1650	7	11.6	4.6
					Итого	80.7
С54-18	1	18АII	5350	9	48.2	95.4
	2	10АI	1650	7	11.6	7.2
					Итого	103.6
С54-20	1	20АII	5350	9	48.2	119.0
	2	10АI	1650	7	11.6	7.2
					Итого	125.2
С54-22	1	22АII	5350	9	48.2	143.6
	2	12АI	1650	7	11.6	10.3
					Итого	153.9
С54-25	1	25АII	5350	9	48.2	185.7
	2	12АI	1650	7	11.6	10.3
					Итого	196.0

Инженер Тазиев | Техник Тонковид | Проверил | Перепроверил

ТК	Фундаменты	Серия 1.412-3	
1970	Сетки С54-12÷С54-25	Выпуск II	Лист 76

11034-03