ГОССТРОЙ СССР
Центральный научно-исследовательский и проектно-экспериментальный институт промышленных зданий и сооружений
ЦНИИПРОМЗДАНИЙ

ОГРАЖДАЮЩИЕ КОНСТРУКЦИИ ПРОИЗВОДСТВЕННЫХ ЗДАНИЙ,

ИЗГОТОВЛЕНИЕ КОТОРЫХ ПРЕДУСМОТРЕНО НА ПЕРВОУРАЛЬСКОМ ЗАВОДЕ КОМПЛЕКТНЫХ МЕТАЛЛОКОНСТРУКЦИЙ /НА ИМПОРТНОМ ОБОРУДОВАНИИ/ МИНТЯЖСТРОЯ СССР

В/ ПЕРЕГОРОДКИ ПАНЕЛЬНЫЕ С КАРКАСОМ ИЗ СТАЛЬНЫХ ТОНКОСТЕННЫХ ГНУТЫХ ПРОФИЛЕЙ И ДВЕРИ К НИМ

Выпуск 1
ПАНЕЛИ

РАБОЧИЕ ЧЕРТЕЖИ КМ

Шифр 140-79

МОСКВА 1980 г.

ГОССТРОЙ СССР
Центральный научно-исследовательский и проектно-экспериментальный институт промышленных зданий и сооружений
ЦНИИПРОМЗДАНИЙ

ОГРАЖДАЮЩИЕ КОНСТРУКЦИИ ПРОИЗВОДСТВЕННЫХ ЗДАНИЙ,

ИЗГОТОВЛЕНИЕ КОТОРЫХ ПРЕДУСМОТРЕНО НА ПЕРВОУРАЛЬСКОМ ЗАВОДЕ КОМПЛЕКТНЫХ МЕТАЛЛОКОНСТРУКЦИЙ /НА ИМПОРТНОМ ОБОРУДОВАНИИ/ МИНТЯЖСТРОЯ СССР

Б/ ПЕРЕГОРОДКИ ПАНЕЛЬНЫЕ С КАРКАСОМ ИЗ СТАЛЬНЫХ ТОНКОСТЕННЫХ ГНУТЫХ ПРОФИЛЕЙ И ДВЕРИ К НИМ

ВЫПУСК 1
ПАНЕЛИ
РАБОЧИЕ ЧЕРТЕЖИ КМ

Шифр 140-79

Зам. директора института по научной работе, Рук. комплексной темы — С.М. Глякин
Рук. отдела внутренних ограждающих конструкций — В.В. Гранев
Гл. архитектор проекта — Н.С. Ермолик

МОСКВА 1980 г.

ЛИСТ	НАИМЕНОВАНИЕ	СТР.
ПЗ	Пояснительная записка	3-4
I	Панели: ПГ 28.I2; ПГ 34.I2; ПГ 46.I2 ПГ 28.I2-Д; ПГ 34.I2-д; ПГ 46.I2-д ПГ 28.I2-Д; ПГ 34.I2-Д; ПГ 46.I2-Д ПГ 28.24-Д; ПГ 34-24-Д; ПГ 46.24-Д	5
2	Узлы I; 2; 3; 4; 5; 6	6
3	Обвязки панелей: ОПГ 28.I2; ОПГ 34.I2; ОПГ 46.I2 ОПГ 28.I2-д; ОПГ 34.I2-д; ОПГ 46.I2-д	7
4	Обвязки панелей с дверью: ОПГ 28.I2-ДI; ОПГ 34.I2-ДI; ОПГ 46.I2-ДI Обвязка двери ОД 23.II	8
5	Обвязки панелей с дверью: ОПГ 28.24-Д2; ОПГ 34.24-Д2; ОПГ 46.24-Д2 Обвязки двери: ОДП 23.I3; ОДЛ 23.I3	9
6	Узлы I ÷ III	I0

ПОЯСНИТЕЛЬНАЯ ЗАПИСКА

I. Общая часть

I.I. Настоящая работа содержит рабочие чертежи панельных перегородок с каркасом из стальных тонкостенных гнутых профилей и двери к ним и состоит из 4-х выпусков:

Выпуск 0 – Указания по проектированию

Выпуск I – Панели
Рабочие чертежи КМ

Выпуск 2 – Стальные изделия
Рабочие чертежи КМ

Выпуск 3 – Монтажные узлы
Рабочие чертежи КМ

I.2. В настоящем выпуске разработаны рабочие чертежи КМ панелей рядовых и доборных. Рядовые панели запроектированы глухими и с дверями (однопольными и двупольными).

I.3. Указания по применению, расчету и номенклатуре панелей приведены в выпуске 0.

2. Материалы

2.I. Обвязки, вкладыши, штапики и накладки панелей и дверных полотен изготавливаются из рулонной оцинкованной стали для холодного профилирования по ГОСТ 14918-69, группы Б первого класса покрытия с последующей их окраской. Остальные элементы из стали марки ВСт3кп2 4-ой категории отделки по ГОСТ 380-7I.

2.2. Заполнение панелей – плоские асбестоцементные листы приняты по ГОСТ I8124-75.

2.3. Уплотняющие прокладки изготавливаются из резины черного цвета марки НО-68-I по ТУ 38.I03.376-72, ТУ 38.005.204-7I с пределом прочности при разрыве не менее 40 кгс/см^2, средней твердости (55-60 по Шору).

2.4. Самонарезающие винты приняты по ГОСТ I05I9-75.

2.5. Стальные соединительные (ДСI) и крепежные (ДС2, ДС4) элементы, пластмассовые соединительные (ДПI) и фиксирующие (ДП2) элементы, резиновые уплотняющие прокладки (ПРI, ПР2) и дверные петли (ДС3) приняты по чертежам фирмы "Бролло". Изготовление перечисленных элементов, а также трехслойных вставок для дверных полотен (ВДI, ВД2) предусмотрено на Первоуральском заводе комплектных металлоконструкций.

3. Указания по изготовлению, транспортировке и хранению

3.I. Обвязки панелей и дверей изготавливать в жестких кондукторах, обеспечивающих заданные размеры в пределах допусков, указанных в табл.I.

				140-79 т.пз		
Рук.отд	Гранев			Пояснительная записка	Стадия	Лист	Листов
Гл.арх.пр	Есмолин				Р	1	2
Ст.инж	Суслина				ЦНИИПРОМЗДАНИЙ		
Инженер	Соколова						

Инв.№ подл. | Подпись и дата | Взам. инв.№

Таблица I

Наименование	Допускаемые отклонения
Габаритные размеры панели:	
- по длине	± 3
- по ширине	± 2
Неперпендикулярность сторон	не более I мм на I м длины или ширины
Непрямолинейность обвязок и их оборочных единиц	I мм на I м длины и 3 мм на всей длине
Неплоскостность обвязок панелей и дверей	- " -

3.2. Асбестоцементные листы должны поступать на завод-изготовитель окраженными с двух сторон эмалью КО-I74 за два раза (цвет по эталону).

3.3. Панели перегородок поступают к месту монтажа с навешенными полотнами дверей и установленными скобяными изделиями.

3.4. Транспортирование панелей и элементов перегородок по железной дороге должно производиться в контейнерах. При перевозке автотранспортом - применять специальные панелевозы или прицепы, оборудованные пирамидами.

3.5. Панели хранить в закрытом помещении на деревянных подкладках. Хранение должно исключать возможность механических повреждений.

Инв. № подл. | Подпись и дата | Взам. инв. №

ПГ28.12 ПГ34.12
ПГ46.12

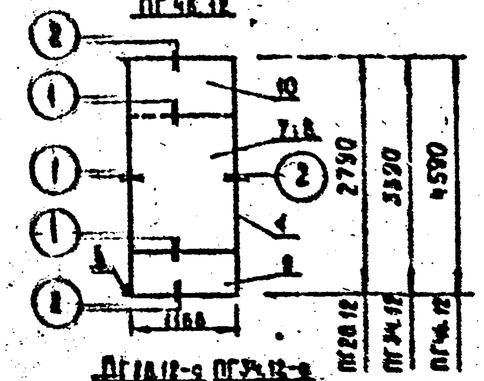

ПГ28.12-9 ПГ34.12-9
ПГ46.12-9

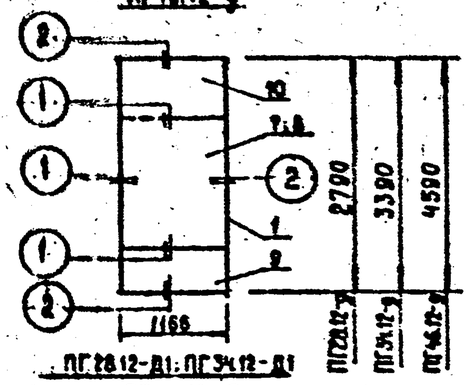

ПГ28.12-Д1; ПГ34.12-Д1
ПГ46.12-Д1

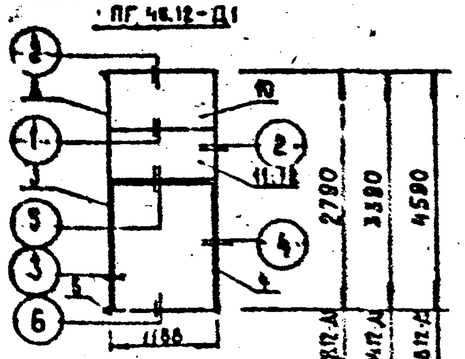

ПГ28.24-Д2 ПГ34.24-Д2
ПГ46.24-Д2

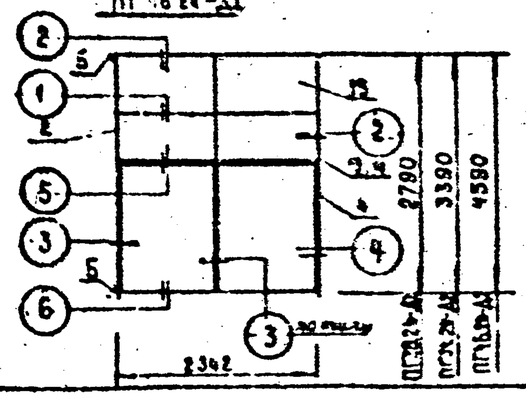

Опр.	Поз.	Марка	Наименование	Ед. изм.	Количество на исполнение											
					ПГ28.12	ПГ34.12	ПГ46.12	ПГ28.12-9	ПГ34.12-9	ПГ46.12-9	ПГ28.12-Д1	ПГ34.12-Д1	ПГ46.12-Д1	ПГ28.24-Д2	ПГ34.24-Д2	ПГ46.24-Д2
*	1	ОПГ	Обвязка панели	шт.	1	1	1	1	1	1	—	—	—	—	—	—
8,9	2	ОПГ-Д1 ОПГ-Д2	Обвязка панели с дверью	-"-	—	—	—	—	—	—	1	1	1	1	1	1
8	3	ОД; ОДП; ОДЛ	Обвязка двери	-"-	—	—	—	—	—	—	1	1	1	2	2	2
*	4	ДС3	Петля	шт.	—	—	—	—	—	—	2	2	2	4	4	4
*	5	ДС2	Соединительный элемент	шт.	2	2	2	2	2	2	2	2	2	2	2	2
5Ч	6	ПСУ4	Шпалик	пог. м.	7,6	8,8	13,5	7,6	8,8	15,5	9,3	10,5	13,2	19,3	21,7	31,0
5Ч	7	Л1	Асбестоцементный лист	м²	—	2,63	2,63	—	2,63	2,63	—	—	—	—	—	—
5Ч	8	Л2	Асбестоцементный лист	-"-	1,97	—	—	—	1,97	—	—	—	—	—	—	—
5Ч	9	Л3	Асбестоцементный лист	-"-	0,95	0,95	0,95	0,95	0,95	0,95	—	—	—	—	—	—
5Ч	10	Л4	Асбестоцементный лист	-"-	—	—	0,42	—	—	0,42	—	—	0,42	—	—	—
5Ч	11	Л5	Асбестоцементный лист	-"-	—	—	—	—	—	—	0,42	—	—	—	—	—
5Ч	12	Л6	Асбестоцементный лист	-"-	—	—	—	—	—	—	—	1,07	1,07	—	—	—
5Ч	13	Л7	Асбестоцементный лист	-"-	—	—	—	—	—	—	—	—	—	0,85	—	—
5Ч	14	Л8	Асбестоцементный лист	-"-	—	—	—	—	—	—	—	—	—	—	2,18	2,18
5Ч	15	Л9	Асбестоцементный лист	-"-	—	—	—	—	—	—	—	—	—	—	—	2,58
*	16	ВД1; ВД2	Вставка двери	шт.							1	1	1	2	2	2
*	17	ПР1	Профиль резиновый	пог. м.	7,7	8,9	15,6	7,7	8,9	15,6	9,4	10,6	15,2	18,4	21,8	31,1
*	18	ПР2	Профиль резиновый	пог. м.	8,0	8,2	11,6	8,0	9,2	11,6	8,0	9,2	11,6	8,0	9,2	11,6
*	19	ДС4	Деталь	шт.	50	58	103	50	58	103	82	90	101	126	144	206

* Изделия марок ДС2÷ДС4 ПР1; ПР2; ВД1; ВД2 изготавливаются заводом по чертежам фирмы „Броллo"

Рук. отд.	Травов		
Гл. спец.	Ернэкин		
Ст. инж.	Суслина		
Инженер	Соколова		

140-79 1.1

Панели:
ПГ28.12; ПГ34.12; ПГ46.12;
ПГ28.12-9; ПГ34.12-9; ПГ46.12-9
ПГ28.12-Д1; ПГ34.12-Д1; ПГ46.12-Д1
ПГ28.24-Д2 ПГ34.24-Д2 ПГ46.24-Д2

Стадия	Лист	Листов
Р		1

ЦНИИПРОМЗДАНИЙ

Инв. № подл. | Подпись и дата | Взам. инв. №

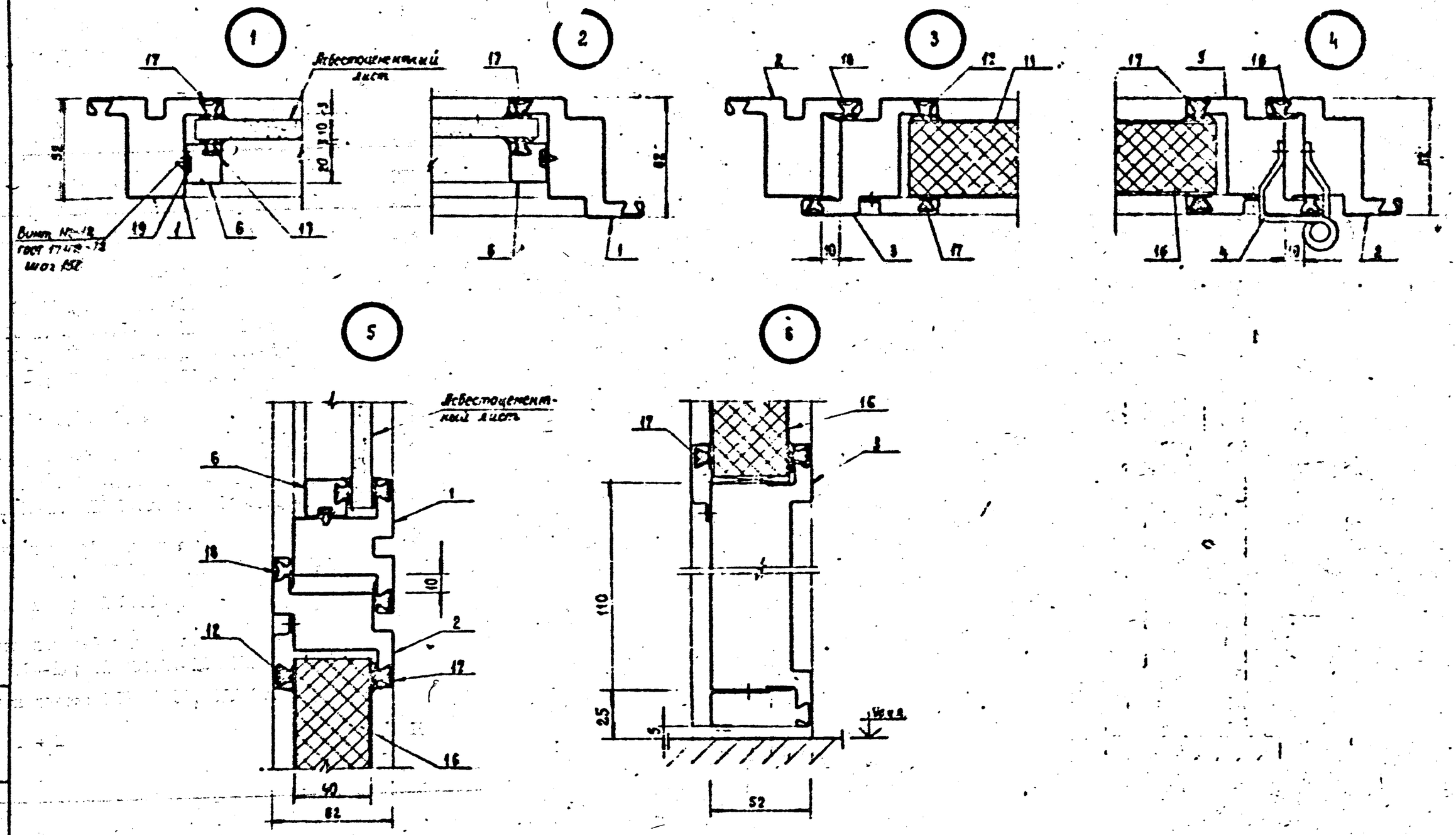

Рук отд	Грачев		140-79 1.2			
Гл.арх.пр	Бочолин		Узлы 1; 2; 3; 4; 5; 6.	Стадия	Лист	Листов
Ст. инж.	Суслина			Р.		1
Инженер	Соколова			ЦНИИПРОМЗДАНИЙ		

Марка элемента	Поз.	Наименование	Сечение	Марка по каталогу	Кол. п.м.	Масса, кг позиции	Масса, кг марки
ОПГ 28.12	1	Вертикальная и горизонтальная связи		ПСУ 3.08	5,12	9,22	17,87
	2	Вертикальная связь горизонтальный швеллер		ПСУ 2.08	3,95	7,12	
		Фиксатор		ДП2	8шт	0,0059	
		Соединительный элемент		ДС1	4шт	0,14	
		Соединительный элемент		ДП1	2шт	0,06	
		Самонарезающие винты			22шт	0,00071	
ОПГ 34.12	1	Вертикальная и горизонтальная связи		ПСУ 3.08	5,72	10,29	19,22
	2	Вертикальная связь горизонтальный швеллер		ПСУ 2.08	4,55	8,20	
		Фиксатор		ДП2	8шт	0,0059	
		Соединительный элемент		ДС1	4шт	0,14	
		Соединительный элемент		ДП1	2шт	0,06	
		Самонарезающие винты			22шт	0,00071	
ОПГ 46.12	1	Вертикальная и горизонтальная связи		ПСУ 3.08	6,92	12,45	25,77
	3	Вертикальная связь горизонтальный швеллер		ПСУ 2.08	6,92	12,45	
		Фиксатор		ДП2	10шт	0,0059	
		Соединительный элемент		ДС1	4шт	0,14	
		Соединительный элемент		ДП1	4шт	0,06	
		Самонарезающие винты			28шт	0,00071	
ОПГ 28.12-9	1	Вертикальная и горизонтальная связи		ПСУ 3.08	7,91	14,23	17,07
	4	Горизонтальный швеллер		ПСУ 2.08	1,166	2,09	
		Фиксатор		ДП2	8шт	0,0059	
		Соединительный элемент		ДС1	4шт	0,14	
		Соединительный элемент		ДП1	2шт	0,06	
		Самонарезающие винты			22шт	0,00071	
ОПГ 34.12-9	1	Вертикальная и горизонтальная связи		ПСУ 3.08	9,11	16,39	19,22
	4	Горизонтальный швеллер		ПСУ 2.08	1,166	2,09	
		Фиксатор		ДП2	6шт	0,0059	
		Соединительный элемент		ДС1	4шт	0,14	
		Соединительный элемент		ДП1	2шт	0,06	
		Самонарезающие винты			22шт	0,00071	
ОПГ 46.12-9	1	Вертикальная и горизонтальная связи		ПСУ 3.08	11,51	20,11	23,77
	4	Горизонтальный швеллер		ПСУ 2.08	2,33	4,19	
		Фиксатор		ДП1	10шт	0,0059	
		Соединительный элемент		ДС1	4шт	0,14	
		Соединительный элемент		ДП1	4шт	0,06	
		Самонарезающие винты			28шт	0,00071	

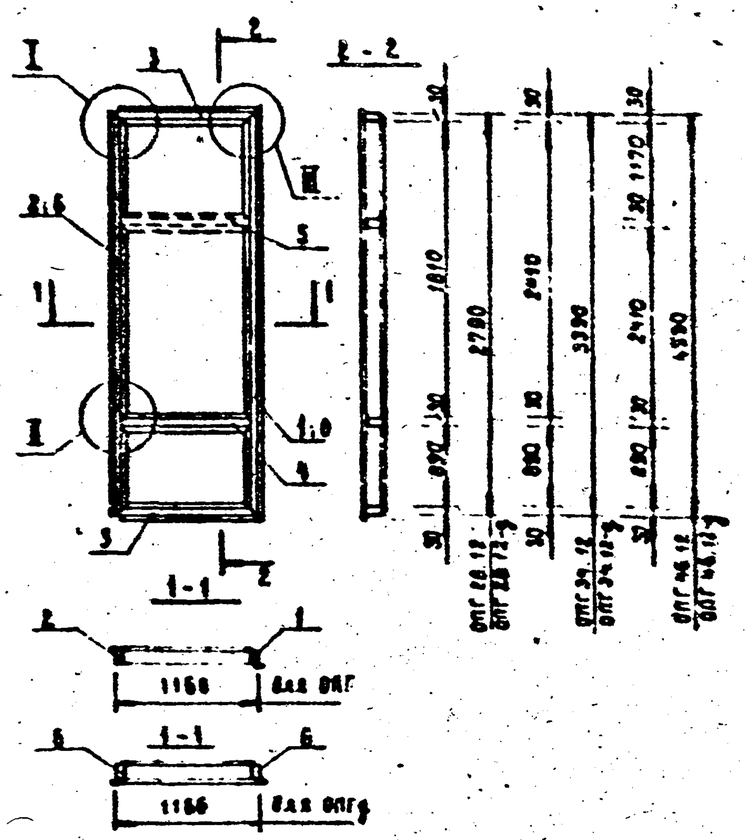

1. Марки ДС1; ДП1; ДП2 даны по проекту и изготавливаются заводом по чертежам фирмы „Бролло"

Руководитель	Гранев		
Гл. арх. пр.	Ермолин		
Ст. инж.	Суслина		
Инженер	Соколова		

140-79 1.3

Обвязки панелей:
ОПГ 28.12; ОПГ 34.12; ОПГ 46.12
ОПГ 28.12-9; ОПГ 34.12-9; ОПГ 46.12-9

Стадия	Лист	Листов
Р		1

ЦНИИПРОМЗДАНИЙ

Инв. № подл. | Подпись и дата | Взам. инв. №

Марка элемента	Поз.	Наименование	Сечение	Марка по каталогу	Кол. ед.	Масса, кг: элемента	Масса, кг: марки
ОПГ 28.12-Д1	1,3	Вертикальная и горизонтальная обвязка		ПСУ 3.08	3,95	7,12	14,68
	2,4	Вертикальная обвязка горизонтальный импост		ПСУ 2.08	3,95	7,12	
		Фиксатор		ДП2	8шт	0,0059	
		Соединительный элемент		ДС1	2шт	0,14	
		Соединительный элемент		ДП1	2шт	0,08	
		Самонарезающие винты			14шт	0,00071	
ОПГ 34.12-Д1	1,3	Вертикальная и горизонтальная обвязка		ПСУ 3.08	4,55	8,20	16,84
	2,4	Вертикальная обвязка горизонтальный импост		ПСУ 2.08	4,55	8,20	
		Фиксатор		ДП2	8шт	0,0059	
		Соединительный элемент		ДС1	2шт	0,14	
		Соединительный элемент		ДП1	2шт	0,05	
		Самонарезающие винты			14шт	0,00071	
ОПГ 46.12-Д1	1,3	Вертикальная и горизонтальная обвязка		ПСУ 3.08	5,75	10,36	23,39
	2,4,5	Вертикальная обвязка горизонтальный импост		ПСУ 2.08	8,92	12,45	
		Фиксатор		ДП2	10шт	0,0059	
		Соединительный элемент		ДС1	2шт	0,14	
		Соединительный элемент		ДП1	4шт	0,08	
		Самонарезающие винты			20шт	0,00071	
ОД 23.11	1,2,3	Вертикальная и горизонтальная обвязка		ПСУ 3.08	5,68	10,23	14,93
	4	Горизонтальная обвязка		ПСУ	1,086	4,13	
		Соединительный элемент		ДС1	4шт	0,14	
		Самонарезающие винты			16шт	0,00071	

1 Марка ДС1; ДП1; ДП2 даны по проекту и изготавливаются заводом по чертежам фирмы "Бролло"

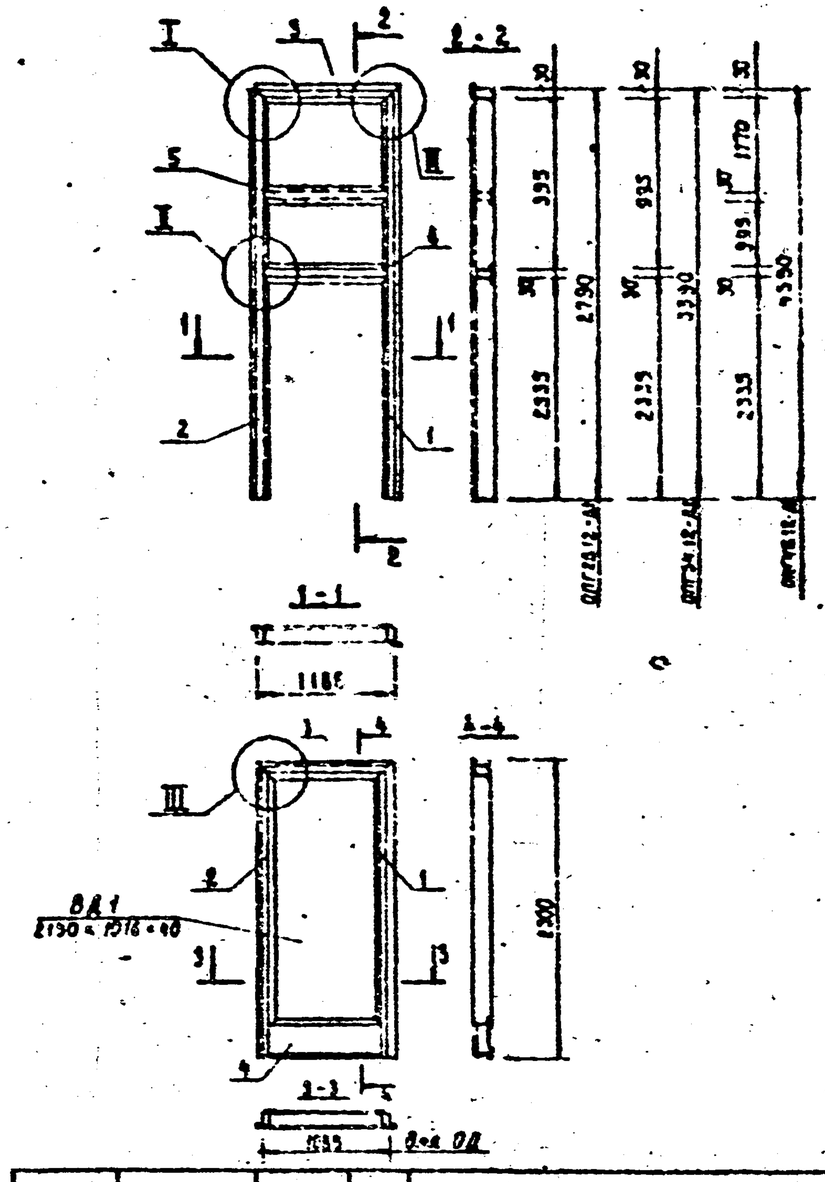

Гл. инженер	Гранев		140-79 1.4	
Гл. арх. пр.	Ермолин		Обвязки панелей с дверью ОПГ 28.12-Д1, ОПГ 34.12-Д1, ОПГ 46.12-Д1 Обвязка двери ОД 23.11	Стадия: Р; Лист: ; Листов: 1
Ст. инж.	Суслина			ЦНИИПРОМЗДАНИЙ
Инженер	Соколова			

Инв. № подл. | Подпись и дата | Взам. инв. №

Марка элемента	Поз.	Наименование	Сечение	Марка по каталогу	Кол. п.м.	Масса, кг позиции	Масса, кг марки
ОПГ 18.24-А2	1,3	Вертикальная и горизонтальная обвязка		ПСУ 3.08	3,18	9,23	18,99
	2,4	Вертикальная обвязка, горизонтальный импост		ПСУ 2.08	3,15	9,23	
		Соединительный элемент		ДС1	2шт	0,14	
		Соединительный элемент		ДП1	2шт	0,08	
		Фиксатор		ДП2	8шт	0,0059	
		Самонарезающие винты			14шт	0,00071	
ОПГ 34.24-А2	1,3	Вертикальная и горизонтальная обвязка		ПСУ 3.08	5,73	10,31	21,19
	2,4	Вертикальная обвязка, горизонтальный импост		ПСУ 2.08	5,73	10,31	
		Соединительный элемент		ДС1	2шт	0,14	
		Соединительный элемент		ДП1	4шт	0,06	
		Фиксатор		ДП2	8шт	0,0059	
		Самонарезающие винты			20шт	0,00071	
ОПГ 48.24-А2	1,3	Вертикальная и горизонтальная обвязка		ПСУ 3.08	6,93	12,47	29,98
	2,4,5	Вертикальная обвязка, горизонтальный импост		ПСУ 2.08	9,27	16,69	
		Соединительный элемент		ДС1	2шт	0,14	
		Соединительный элемент		ДП1	8шт	0,08	
		Фиксатор		ДП2	10шт	0,0059	
		Самонарезающие винты			32шт	0,00071	
ОДП 23.13	1,2,3	Вертикальная и горизонтальная обвязка		ПСУ 3.08	5,86	10,55	15,93
	4	Горизонтальная обвязка		ПСУ	1,262	4,80	
		Соединительный элемент		ДС1	4шт	0,14	
		Самонарезающие винты			16шт	0,00071	
ОДА 23.13	1,3	Вертикальная и горизонтальная обвязка		ПСУ 3.08	3,56	6,41	15,93
	2	Вертикальная обвязка		ПСУ 2.08	2,30	4,14	
	4	Горизонтальная обвязка		ПСУ	1,262	4,80	
		Соединительный элемент		ДС1	4шт	0,14	
		Самонарезающие винты			16шт	0,00071	

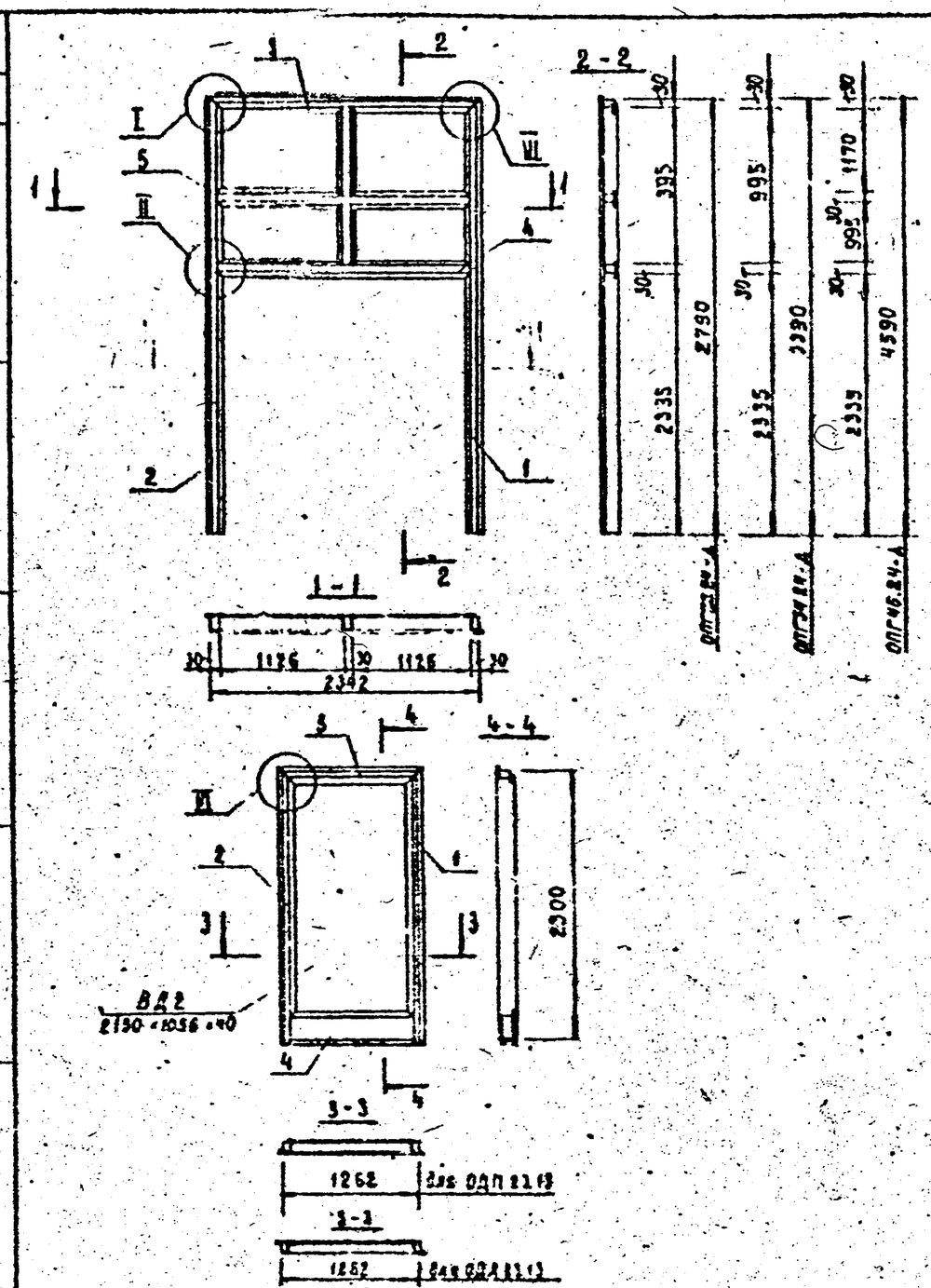

Марки ДС1; ДП1; ДП2 даны по проекту и изготавливаются заводом по чертежам фирмы „Бролло"

Руковод.	Гранев		
Гл. арх. пр.	Ермолин		
Ст. инж.	Суслина		
Инженер	Соколова		

140-79 1.5

Обвязки панелей с обвязкой ОПГ 18.24-А2, ОПГ 34.24-А2, ОПГ 48.24-А2. Обвязки обечаек ОДП 23.13; ОДА 23.13.

Стадия	Лист	Листов
Р		1

ЦНИИПРОМЗДАНИЙ

Взам. инв. №

Подпись и дата

Инв. № подл.

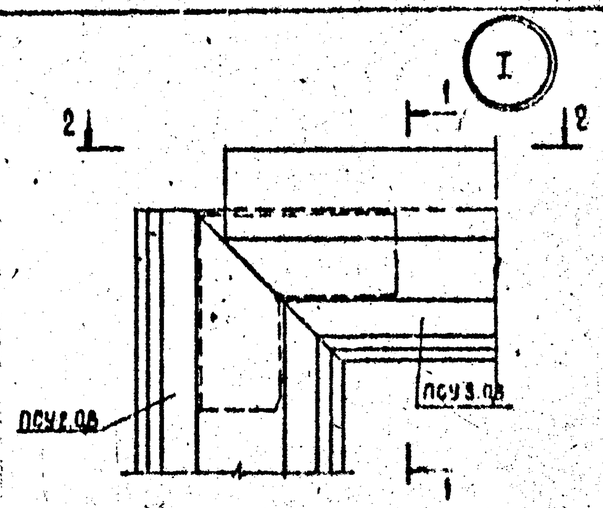

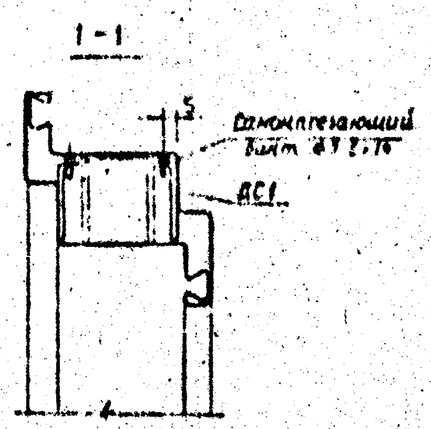

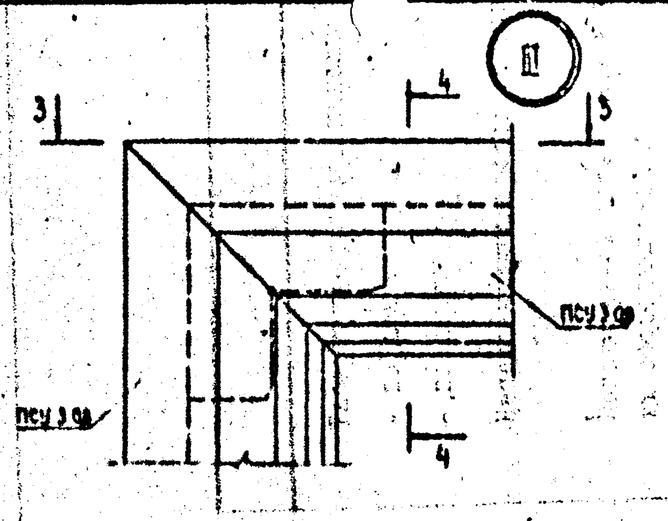

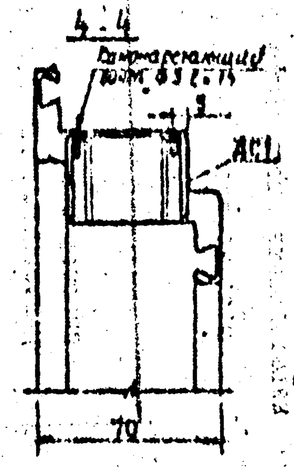

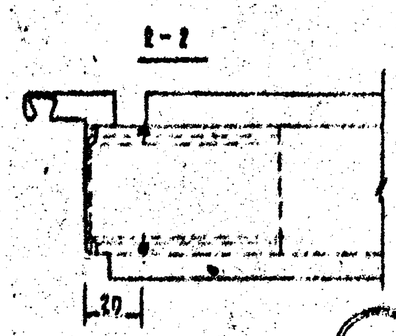

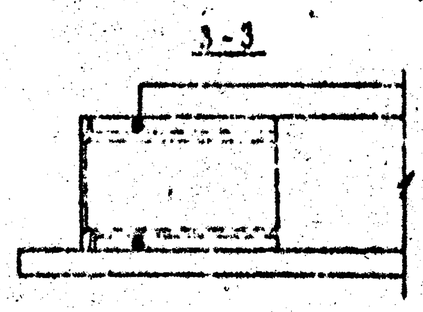

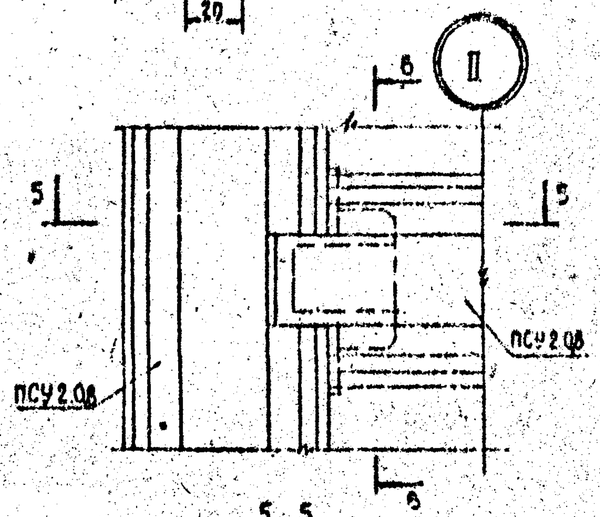

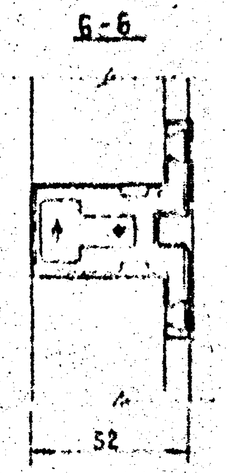

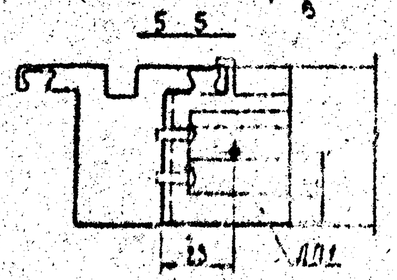

Инв. № подл.	Подпись и дата	Взам. инв. №		140-79 1.6		
Гл. инж. проекта	Гранев			Узлы I + III	Стадия	Лист	Листов
Нач. отд.	Бронник				Р		1
Гл. инж.	Буслина				ЦНИИПРОМЗДАНИЙ		
Инженер	Дементьева						