ГОСУДАРСТВЕННЫЙ КОМИТЕТ
ПО ГРАЖДАНСКОМУ СТРОИТЕЛЬСТВУ И АРХИТЕКТУРЕ
ПРИ ГОССТРОЕ СССР

ТИПОВЫЕ КОНСТРУКЦИИ И ДЕТАЛИ ЗДАНИЙ И СООРУЖЕНИЙ

СЕРИЯ 1.136-1

ПЛИТЫ ПОДОКОННЫЕ ДЛЯ ЖИЛЫХ И ОБЩЕСТВЕННЫХ ЗДАНИЙ

ВЫПУСК 1
ПЛИТЫ ПОДОКОННЫЕ ЖЕЛЕЗОБЕТОННЫЕ

ЦЕНТРАЛЬНЫЙ ИНСТИТУТ ТИПОВЫХ ПРОЕКТОВ

МОСКВА

10451
цена 0-99 + 0,14

ЦЕНТРАЛЬНЫЙ ИНСТИТУТ ТИПОВОГО ПРОЕКТИРОВАНИЯ
ГОССТРОЯ СССР
Свердловский филиал
620062, г.Свердловск-62, ул.Генеральская, 3-А
Заказ № 5770 инв. № 10451 тираж 900
Сдано в печать 18/III 1978г. Цена 0-90

	Марка	Лист	Стр.
Содержание			2-4
Пояснительная записка			5-6
Плита подоконная железобетонная	АО 6-15	I	7
Плита подоконная железобетонная	АО 10-15	2	8
Плита подоконная железобетонная	АО 13-15	3	9
Плита подоконная железобетонная	АО 14-15	4	10
Плита подоконная железобетонная	АО 16-15	5	II
Плита подоконная железобетонная	АО 19-15	6	I2
Плита подоконная железобетонная	АО 22-15	7	I3
Плита подоконная железобетонная	АО 25-15	8	I4
Плита подоконная железобетонная	АО 28-15	9	I5
Плита подоконная железобетонная	АО 6-20	I0	I6
Плита подоконная железобетонная	АО 10-20	II	I7
Плита подоконная железобетонная	АО 13-20	I2	I8
Плита подоконная железобетонная	АО 14-20	I3	I9
Плита подоконная железобетонная	АО 16-20	I4	20
Плита подоконная железобетонная	АО 19-20	I5	2I
Плита подоконная железобетонная	АО 22-20	I6	22
Плита подоконная железобетонная	АО 25-20	I7	23
Плита подоконная железобетонная	АО 28-20	I8	24
Плита подоконная железобетонная	АО 6-25	I9	25
Плита подоконная железобетонная	АО 10-25	20	26
Плита подоконная железобетонная	АО 13-25	2I	27
Плита подоконная железобетонная	АО 14-25	22	28
Плита подоконная железобетонная	АО 16-25	23	29

	Марка	Лист	Стр.
Плита подоконная железобетонная	АО I9-25	24	30
Плита подоконная железобетонная	АО 22-25	25	3I
Плита подоконная железобетонная	АО 25-25	26	32
Плита подоконная железобетонная	АО 28-25	27	33
Плита подоконная железобетонная	АО 6-35	28	34
Плита подоконная железобетонная	АО I0-35	29	35
Плита подоконная железобетонная	АО I3-35	30	36
Плита подоконная железобетонная	АО I4-35	3I	37
Плита подоконная железобетонная	АО I6-35	32	38
Плита подоконная железобетонная	АО I9-35	33	39
Плита подоконная железобетонная	АО 22-35	34	40
Плита подоконная железобетонная	АО 25-35	35	4I
Плита подоконная железобетонная	АО 28-35	36	42
Плиты подоконные железобетонные	АО 22-I5л. АО 22-I5пр.	37	43
Плиты подоконные железобетонные	АО 25-I5л. АО 25-I5пр.	38	44
Плиты подоконные железобетонные	АО 28-I5л. АО 28-I5пр.	39	45
Плиты подоконные железобетонные	АО 22-20л. АО 22-20пр.	40	46
Плиты подоконные железобетонные	АО 25-20л. АО 25-20пр.	4I	47
Плиты подоконные железобетонные	АО 28-20л. АО 28-20пр.	42	48
Плиты подоконные железобетонные	АО 22-25л. АО 22-25пр.	43	49
Плиты подоконные железобетонные	АО 25-25л. АО 25-25пр.	44	50

	Марка	Лист	Стр.
Плиты подоконные железобетонные	АО 28-25л. АО 28-25пр.	45	51
Плиты подоконные железобетонные	АО 22-35л. АО 22-35пр.	46	52
Плиты подоконные железобетонные	АО 25-35л. АО 25-35пр.	47	53
Плиты подоконные железобетонные	АО 28-35л. АО 28-35пр.	48	54
Арматурные элементы	С1 - С6	49	55
Арматурные элементы	С7 - С12	50	56
Арматурные элементы	С13 - С18	51	57
Арматурные элементы	С19 - С24	52	58
Арматурные элементы	С25 - С30	53	59
Арматурные элементы	С31 - С36	54	60
Закладная деталь	М1	55	61
Закладная деталь	М2	56	62
Примеры применения подоконных плит		57-58	63-64

ГА. ИНЖ. ИН-ТА А. ЛЯХОВИЧ
НАЧ. ОТДЕЛА В. УРЕХОВ
ГА. ИНЖ. ОТД. В. КОМАРОВ
СТ. ИНЖЕНЕР Н. ТЕРЕНИН
ЦНИИЭП учебных зданий г. Москва

ТК 1970г

СОДЕРЖАНИЕ

Серия I.136-1 Выпуск I Лист

В альбом включены рабочие чертежи подоконных плит, разработанные в соответствии с ГОСТ 6785-69 по заданию, утвержденному Госгражданстроем 10 июля 1969 г.

Чертежи изделий предназначены для обязательного применения при проектировании и строительстве жилых и общественных зданий и для массового производства этих изделий предприятиями строительной промышленности.

Настоящий альбом выпускается взамен всех рабочих чертежей подоконных плит, выполненных в соответствии с отмененным ГОСТ 6785-58.

Каждому изделию присвоена своя марка. Марка подоконной плиты обозначается буквами АО и двумя числами (через тире), из которых первое означает длину плиты в дм (округленно), а второе - ее ширину в см. Подоконные плиты АО 22-..., АО 25-... и АО 28-...могут иметь закладную деталь с левого или правого конца плиты для обеспечения стыковки в проемах шириной более 2800 мм. В этом случае к марке плиты прибавляется индекс "л" или "пр".

Марки подоконных плит проставляются в спецификациях проектов, в заказах заводам-изготовителям и на готовых изделиях. Внесение изменений в обозначение марок не допускается.

Плиты подоконные должны изготовляться из тяжелого бетона марки 200. Отпуск изделий потребителю производится только по достижении бетоном проектной марки по прочности на сжатие.

В зависимости от отделки лицевых поверхностей подоконные плиты изготовляются следующих типов:

- с мозаичной поверхностью - полированные;
- с мозаичной поверхностью - шлифованные;

- с гладкой бетонной поверхностью на цветном цементе;
- с гладкой бетонной поверхностью, предназначенной под окраску.

Толщина облицовочного слоя должна быть не менее 15 мм.

Вид отделочного слоя указывается в заказе заводу-изготовителю.

По соглашению между предприятием-изготовителем и потребителем допускается изготовлять подоконные плиты с лицевым профилем, отличающимся от указанного на чертеже (с валиком, капельником), а также плиты с вырезами в углах и срезами торцов.

Армирование плит производится сварными сетками из стали класса В-I по ГОСТ 6727-53*. Арматура плит поставлена по расчету на монтажную нагрузку от собственного веса плиты в положении плашмя при пролете, равном ее длине.

Кроме того, подоконные плиты проверены на действие сосредоточенной вертикальной нагрузки, приложенной в середине пролета, при свободном опирании плиты по концам (возможная нагрузка от веса человека с инструментом в процессе монтажа).

Подоконные плиты длиной 1600 мм и более запроектированы с обязательным опиранием на кронштейн в середине пролета, для чего на нижней стороне плиты предусмотрена закладная деталь.

Условное обозначение арматурных сталей в рабочих чертежах принято по СНиП I-В.4-62. Открытые поверхности стальных закладных деталей должны быть очищены от наплывов раствора и защищены от коррозии цементно-казеиновой обмазкой или другим способом, не ухудшающим внешнего вида плит.

Изготовление, испытания, маркировку, хранение, паспортизацию и транспортирование подоконных плит осуществлять в соответствии с ГОСТ 6785-69.

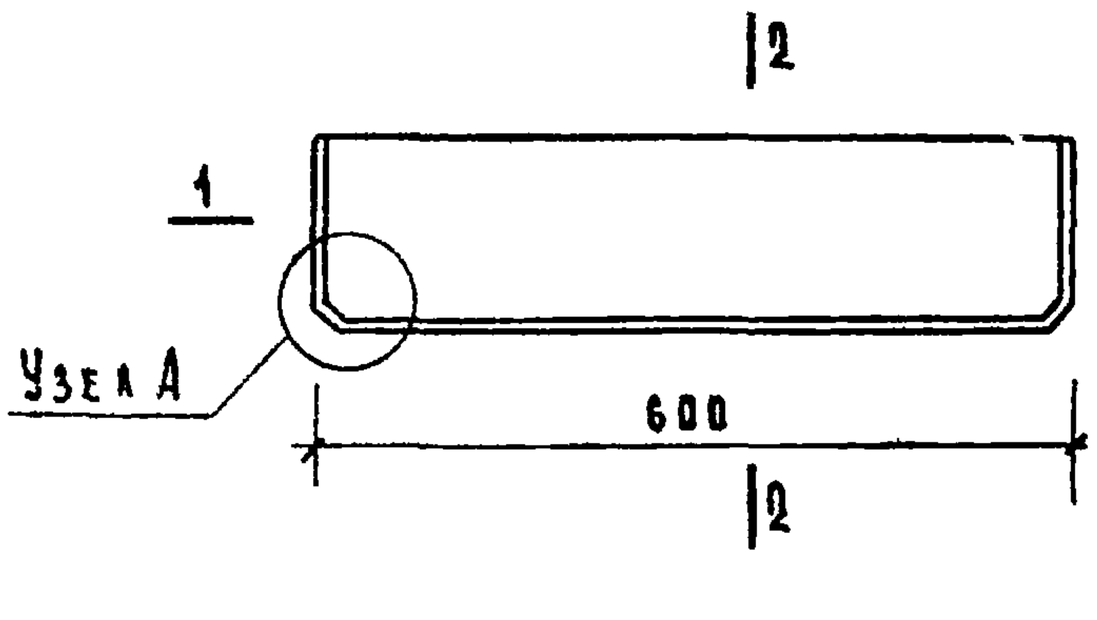

Узел А

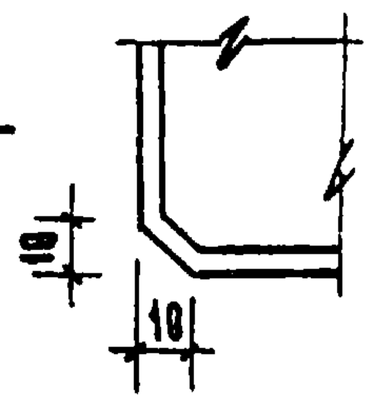

Узел Б

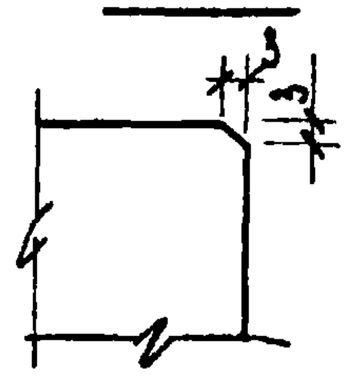

1-1

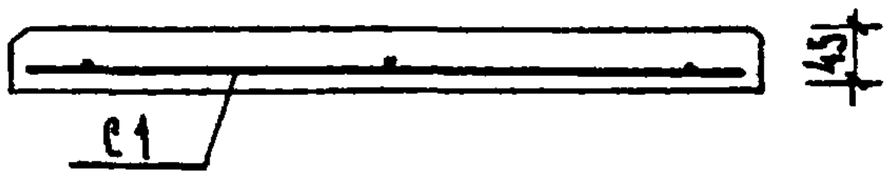

Деталь опирания

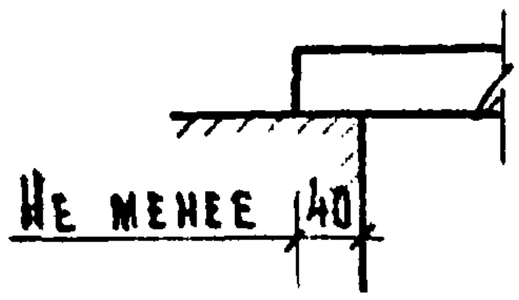

2-2

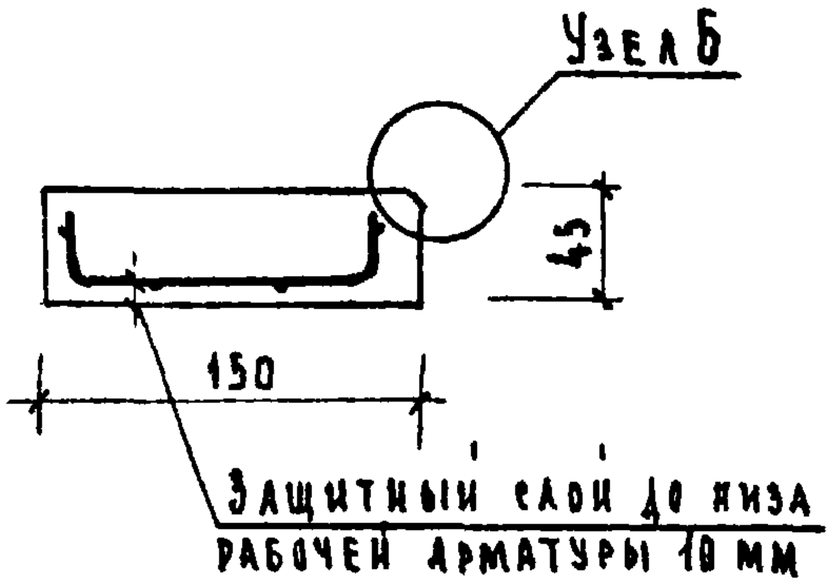

Примечание:

Сетку С1 см. лист 49.

Характеристика изделия			
Вес изделия		кг	10
Объем бетона		$м^3$	0.004
Расход металла	всего	кг	0.21
	на $1м^3$ бетона		52.50
Марка бетона			200
Нагрузки, приложенные к изделию	Расчетная	кг	120
	Нормативная		100
Нормативный собст. вес изделия		кг/м	16.8

Спецификация металлических элементов

Наименование	Марка	Кол-во шт.	Вес кг
Сетка	С1	1	0.21

Выборка металла на изделие

Сечение мм	Длина м	Вес кг	ГОСТ	Ra кг/см²
⌀ 4ВI	1.18	0.12	6727-53*	3150
⌀ 3ВI	1.69	0.09		

ТК 1970г	Плита подоконная железобетонная	Марка АОБ-15	Серия 1.136-1	
			Выпуск 1	Лист 1

10451 8

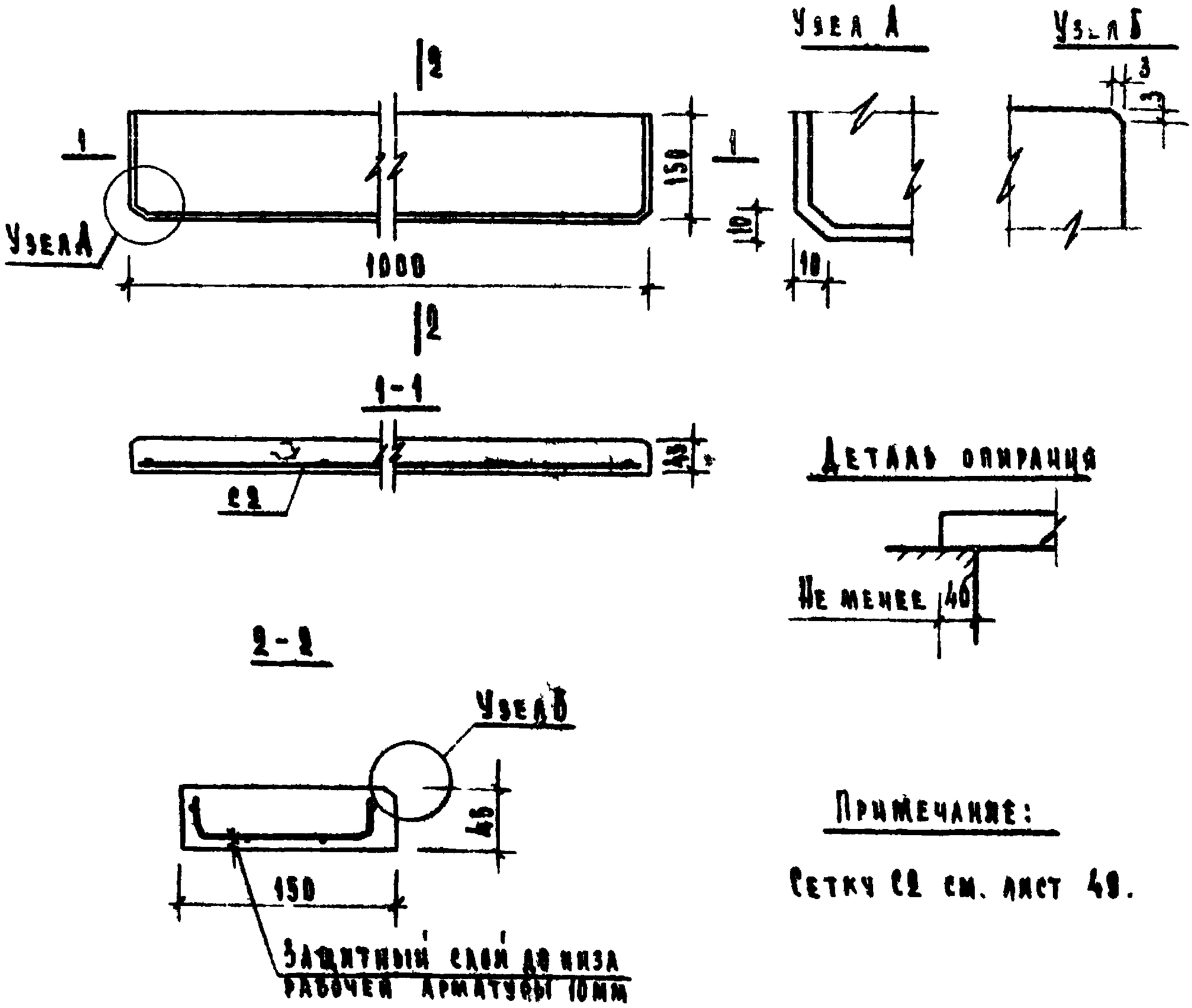

Примечание:

Сетку С2 см. лист 49.

Характеристика изделия			
Вес изделия		кг	17
Объем бетона		м³	0.007
Расход металла	Всего	кг	0.46
	на 1м³ бетона		65.75
Марка бетона			200
Нагрузки, приложенные к изделию	Расчетная	кг	120
	Нормативная		100
Нормативный собст. вес изделия		кг/м	16.8

Спецификация металлических элементов

Наименование	Марка	Кол-во шт.	Вес кг
Сетка	С2	1	0.46

Выборка металла на изделие

Сечение мм	Длина м	Вес кг	ГОСТ	$R_н$ кг/см²
⌀ 5 ВI	1.98	0.30	6727-53*	3150
⌀ 3 ВI	2.83	0.16		

ТК 1970г	Плита подоконная железобетонная	Марка АО 10-15	Серия 1.136-1	
			Выпуск 1	Лист 2

10451 9

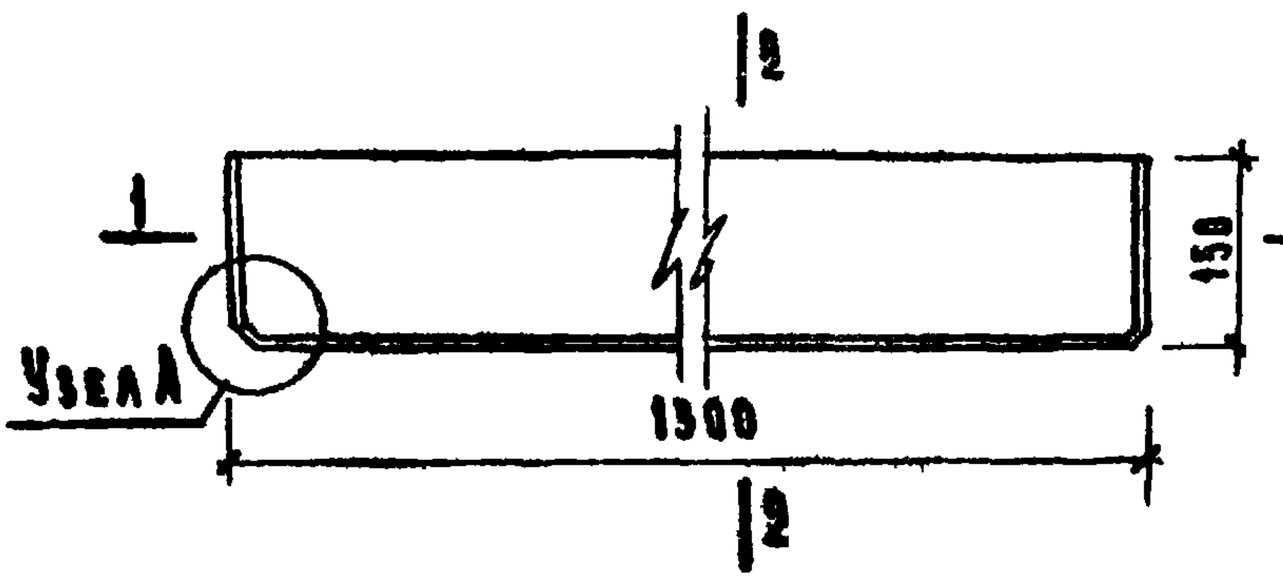

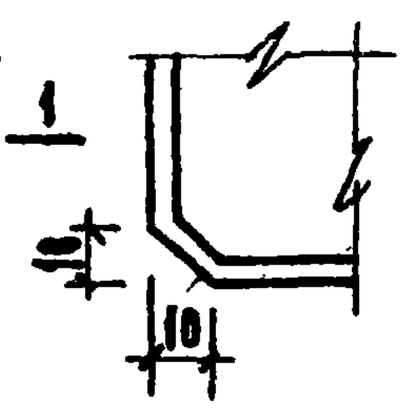

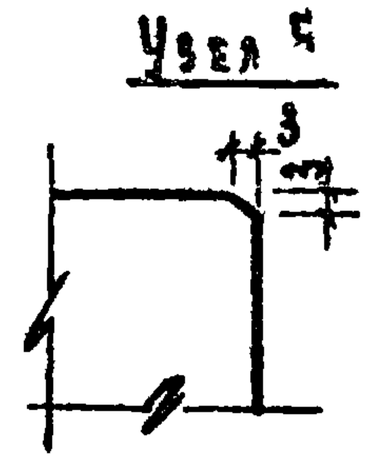

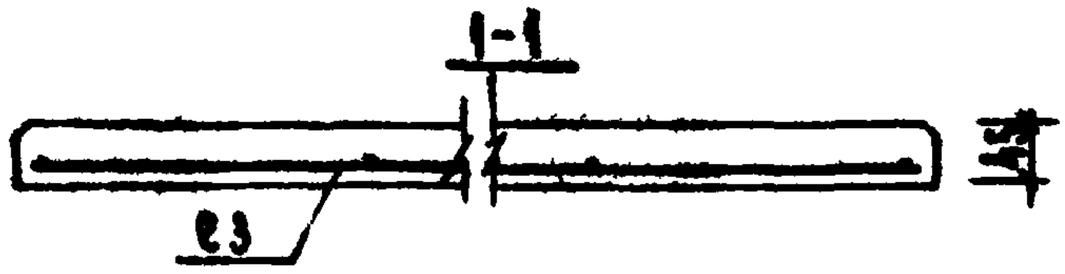

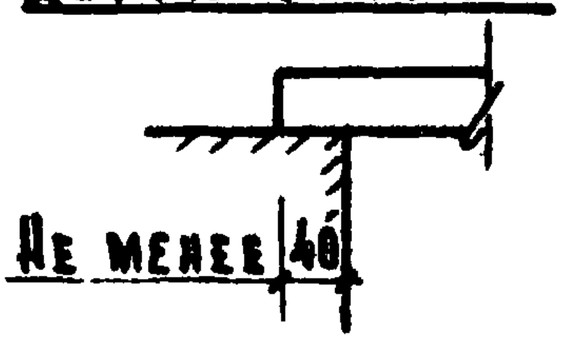

2-2

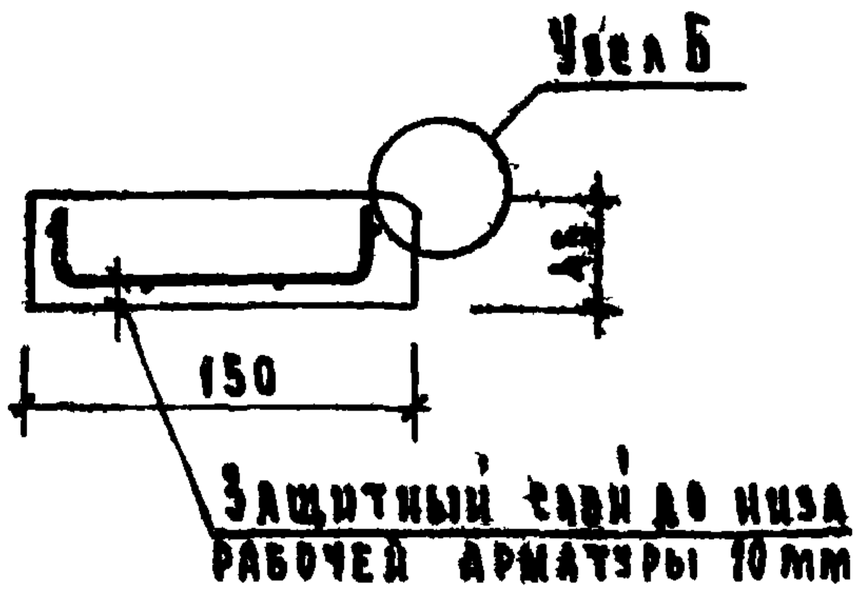

Примечание:

Сетку С3 см. лист 49.

Характеристика изделия			
Вес изделия		кг	22
Объем бетона		$м^3$	0.009
Расход металла	всего	кг	0.98
	на 1$м^3$ бетона		109.0
Марка бетона			200
Нагрузки, приложенные к изделию	расчетная	кг	120
	нормативная		100
Нормативный пост. вес изделия		кг/м	16.8

Спецификация металлических элементов

Наименование	Марка	Кол-во шт.	Вес кг
Сетка	С3	1	0.98

Выборка металла на изделие

Сечение мм	Длина м	Вес кг	ГОСТ	Ка кг/см²
⌀ 7 ВI	2.58	0.78	6727-53*	2500
⌀ 3 ВI	3.60	0.20		3150

ТК 1970г	Плита подоконная железобетонная	Марка АО13-15	Серия 1.136-1 Выпуск 1 Лист 3

ЦНИИЭП учебных зданий г. Москва

Гл. инж. ин-та	Ахович	Техник-проектировщик	Воронихина
Нач. отдела	Грехов		Терехина
Гл. инж. отд.	Комаров		
Ст. инженер	Шадон		

10451 10

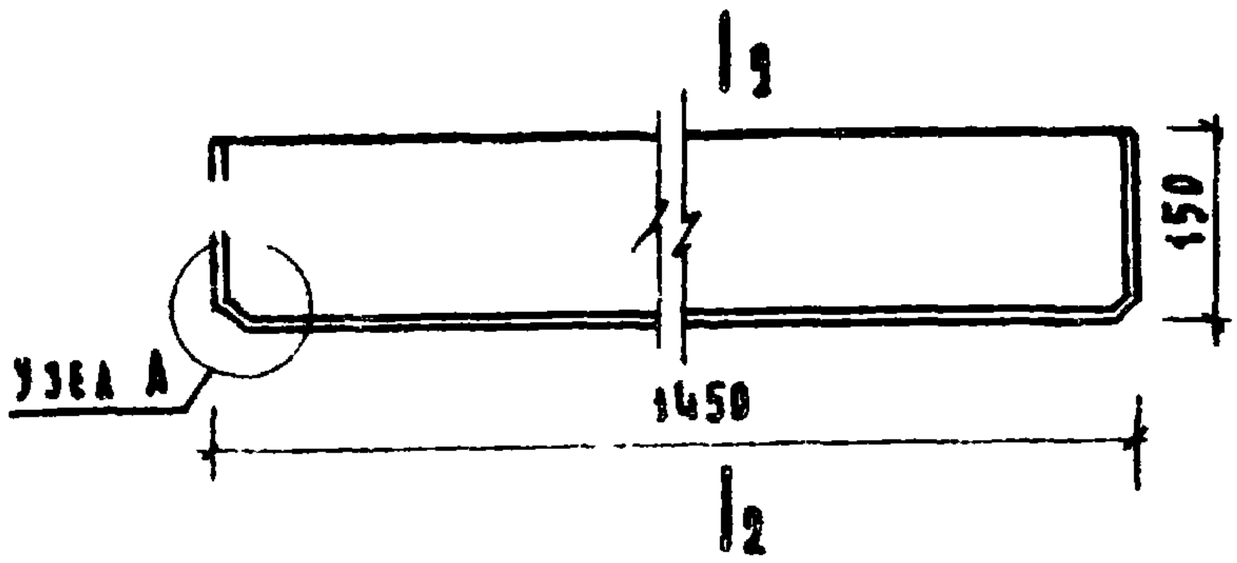

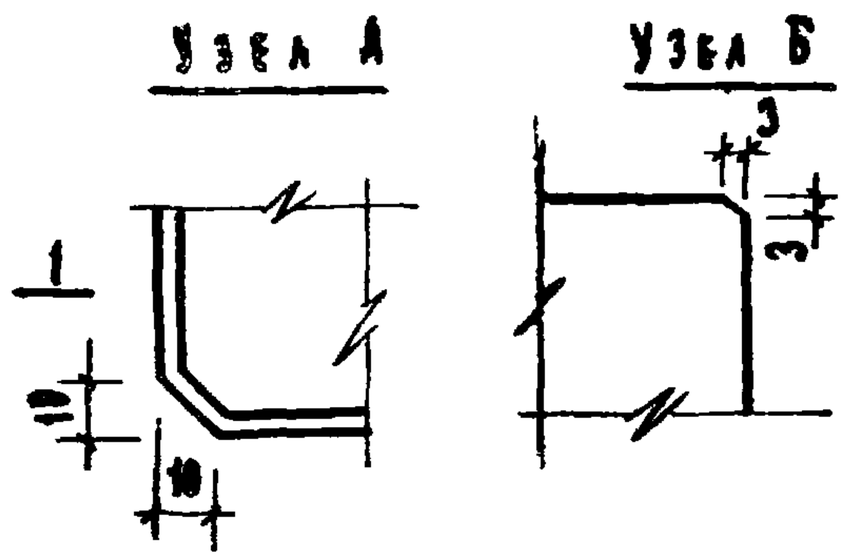

1-1

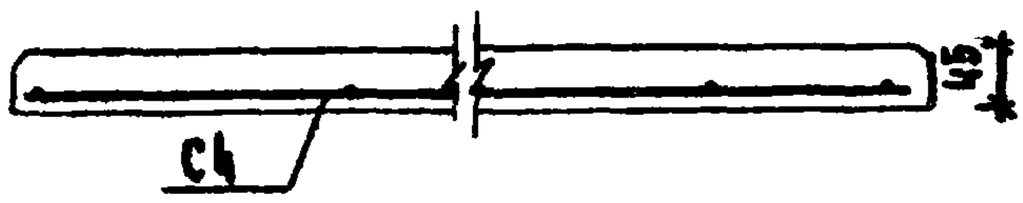

Деталь вмирания

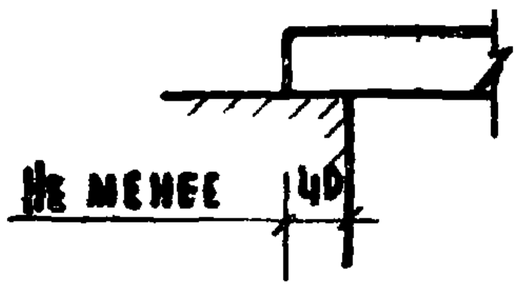

2-2

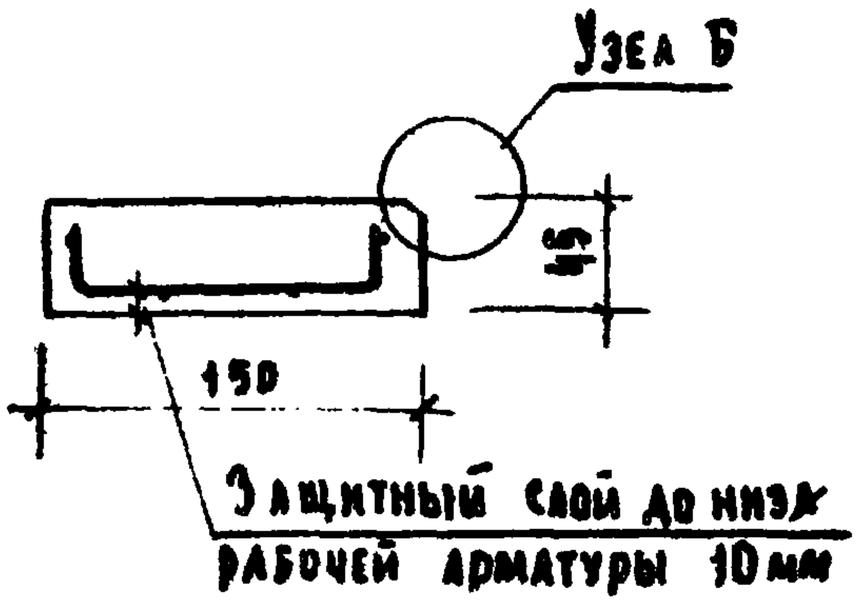

Примечание:

Сетку С4 см. лист 49.

Характеристика изделия			
Вес изделия		кг	24
Объем бетона		м³	0.010
Расход металла	Всего	кг	1.10
	На 1м³ бетона		110
Марка бетона			200
Нагрузки приложенные к изделию	Расчетная	кг	120
	Нормативная		100
Нормативный сов. вес изделия		кг/м	16.8

Спецификация металлических элементов

Наименование	Марка	Кол. во шт.	Вес кг
Сетка	С4	1	1.10

Выборка металла на изделие

Сечение мм	Длина м	Вес кг	ГОСТ	Ra кг/см²
ф7 ВI	2.88	0.87	6727-53*	2500
ф3 ВI	4.07	0.23		3150

ТК 1970г.	Плита подоконная железобетонная	Марка АР14-15	Серия 1.136-1	
			Выпуск 1	Лист 4

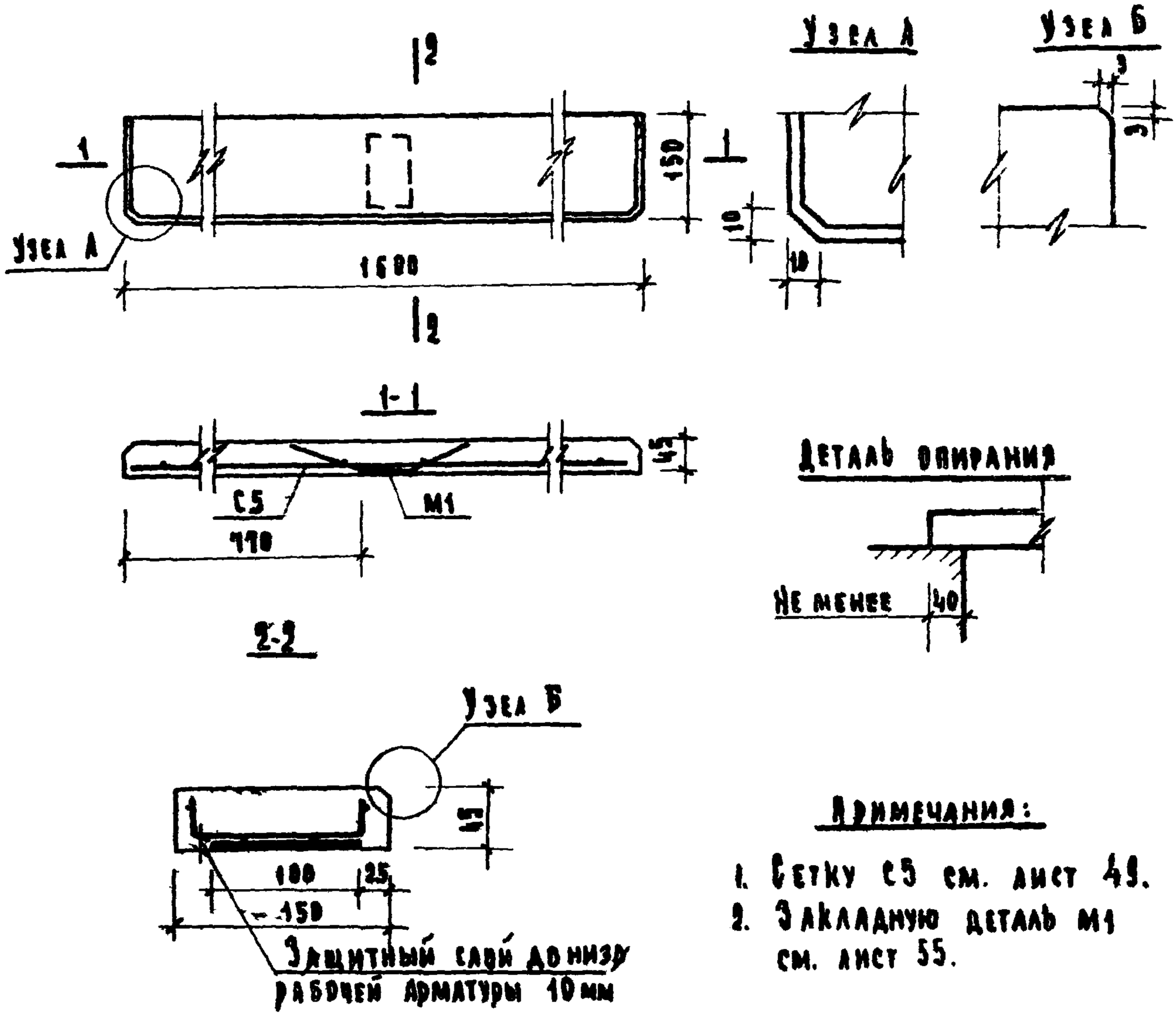

Примечания:

1. Сетку С5 см. лист 49.
2. Закладную деталь М1 см. лист 55.

Характеристика изделия			
Вес изделия		кг	27
Объем бетона		$м^3$	0.011
Расход металла	Всего	кг	1.23
	На $1м^3$ бетона		112.0
Марка бетона			200
Нагрузки, приложенные к изделию	Расчетная	кг	120
	Нормативная		100
Нормативный соб. вес изделия		кг/м	16.8

Спецификация металлических элементов

Наименование	Марка	Кол-во шт.	Вес кг
Сетка	С5	1	0.73
Закладная деталь	М1	1	0.50

Выборка металла на изделие

Сечение мм	Длина м	Вес кг	ГОСТ	Ra кг/см²
ф 5 ВI	3.18	0.49	6727-53*	3150
ф 3 ВI	4.37	0.24		
ф 8 АIII	0.57	0.22	5781-61	3400
— 60×6	0.10	0.28	103-57*	

ТК 1970г	Плита подконная железобетонная	Марка 1016-15	Серия 1.136-1	
			Выпуск 1	Лист 5.

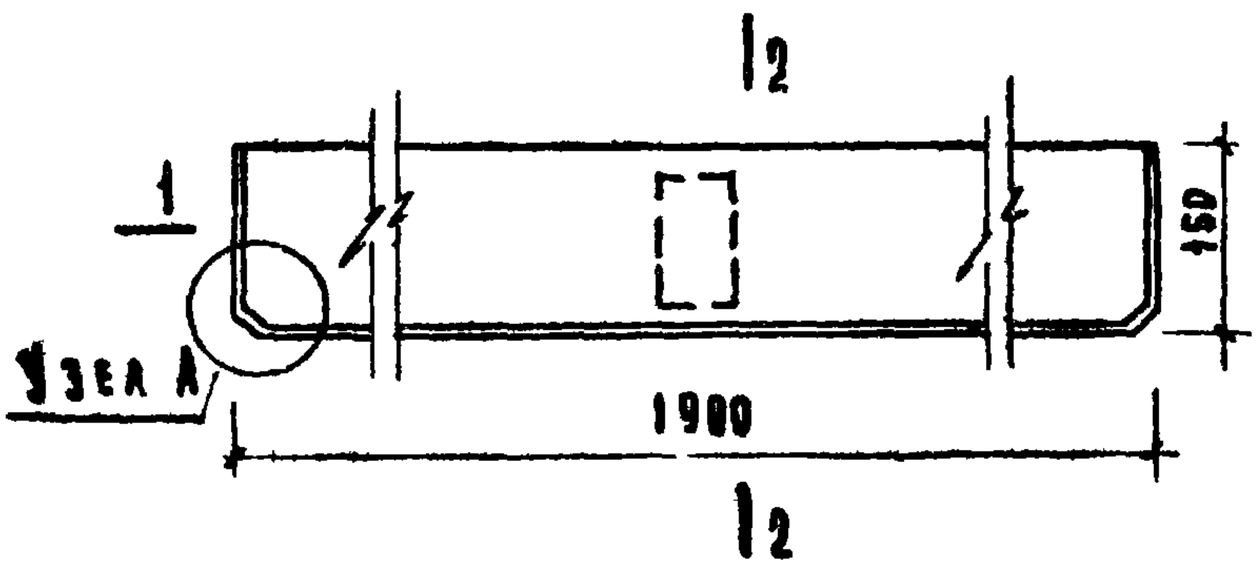

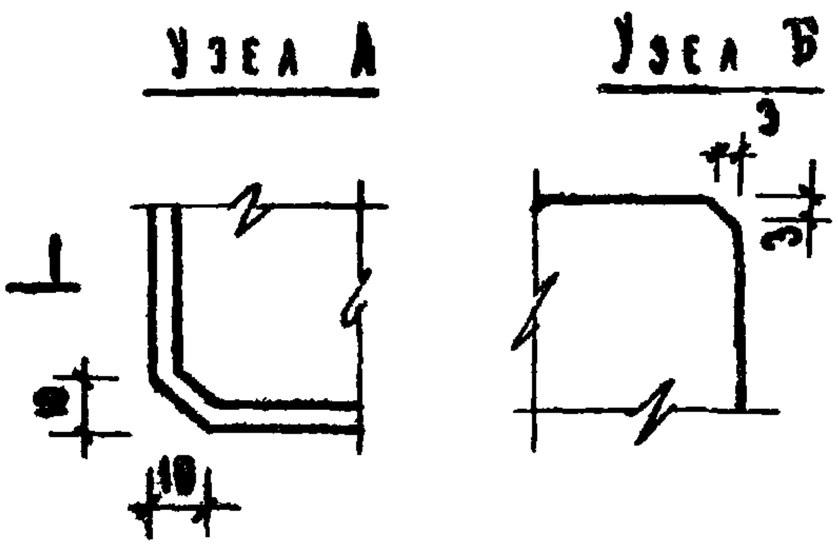

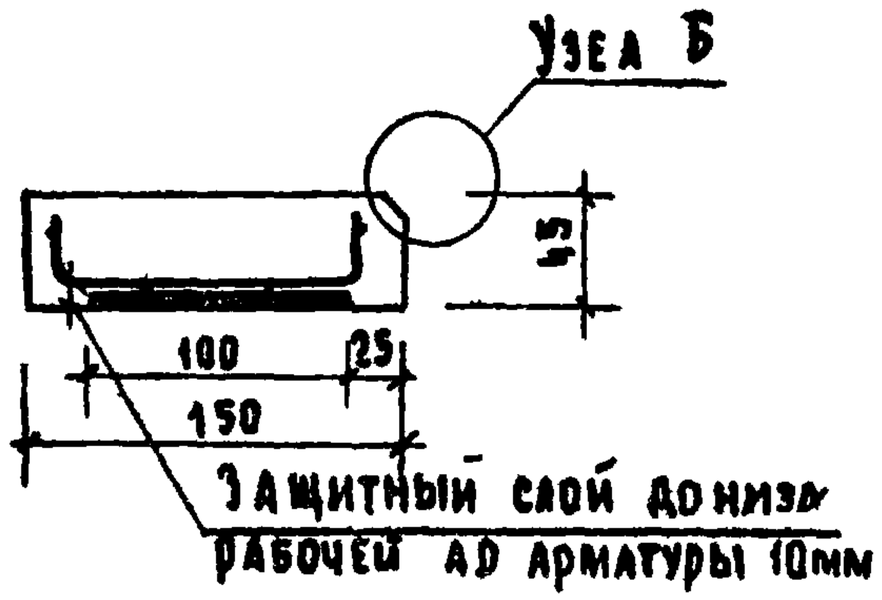

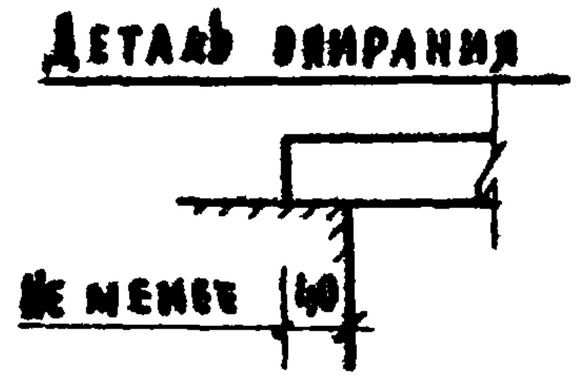

Примечания:

1. Сетку С6 см. лист 49.
2. Закладную деталь М1 см. лист 55.

Характеристика изделия			
Вес изделия		кг	32
Объем бетона		м³	0.013
Расход металла	Всего	кг	1,37
	На 1м³ бетона		105,0
Марка бетона			200
Нагрузки, приложенные к изделию	Расчетная	кг	120
	Нормативная		100
Нормативный соб вес изделия		кг/м	16,8

Спецификация металлических элементов

Наименование	Марка	Кол-во шт.	Вес кг
Сетка	С6	1	0,87
Закладная деталь	М1	1	0,50

Выборка металла на изделие

Сечение мм	Длина м	Вес кг	ГОСТ	Ra кг/см²
ф5 ВI	3,78	0,58	6727-53*	3150
ф3 ВI	6,31	0,23		
ф8 АIII	0,57	0,22	5781-61	3400
-60×6	0.10	0,28	103-57*	

ТК 1970г.	Панта подоконная железобетонная	Марка 1019-15	Серия 1.136-1	
			Выпуск 1	Лист 6

ЦНИИЭП учебных зданий г. Москва

Гл. инж. ин-та А. Дахович
Нач. отдела В. Гренков
Гл. инж. отд. В. Комаров
Ст. инженер Д. Мадоян
Техник проверил Н. Терешина

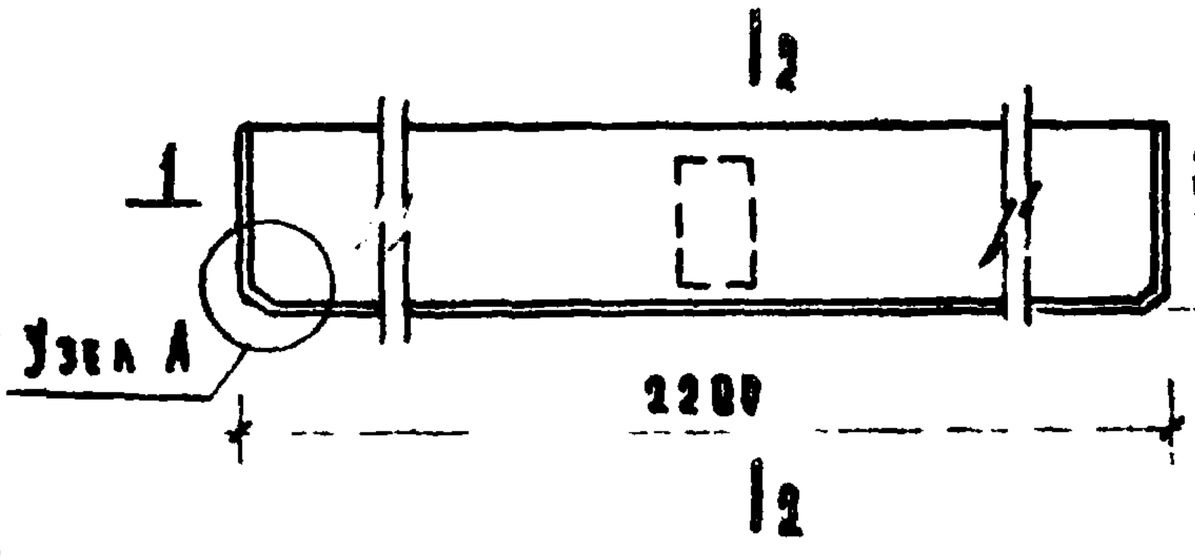

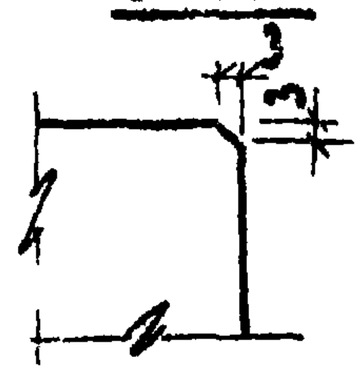

1-1

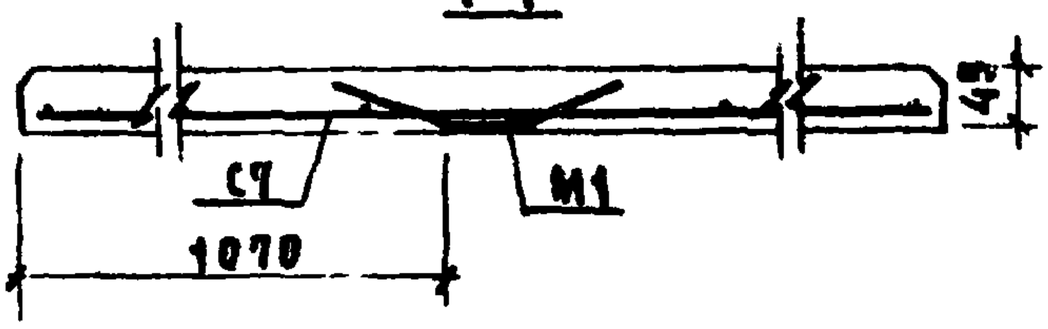

Деталь упирания

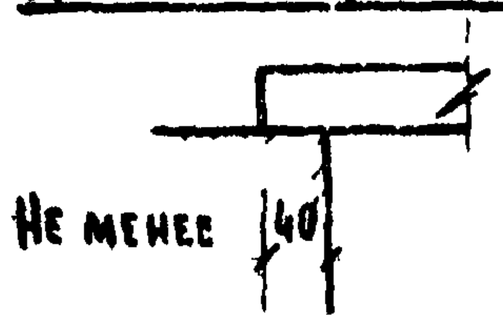

2-2

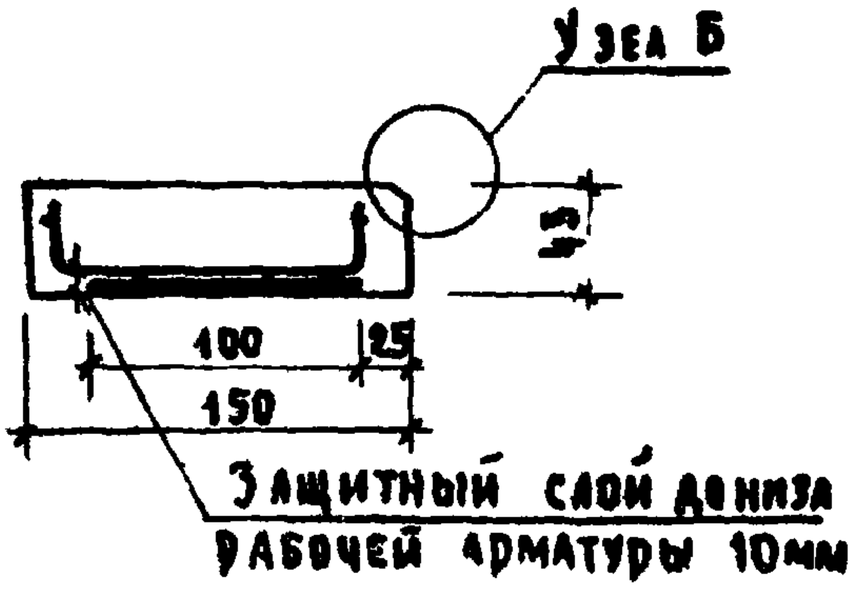

Примечания:

1. Сетку С7 см. лист 50.
2. Закладную деталь М1. см. лист 55.

Характеристика изделия			
Вес изделия		кг	37
Объем бетона		м³	0.015
Расход металла	Всего	кг	9.15
	На 1м³ бетона		143.0
Марка бетона			200
Нагрузки, приложенные к изделию	Расчетная	кг	120
	Нормативная		100
Нормативный соб. вес изделия		кг/м	160

Спецификация металлических элементов

Наименование	Марка	Кол во шт	Вес кг
Сетка	С7	1	1.65
Закладная деталь	М1	1	0.50

Выборка металла на изделие

Сечение мм	Длина м	Вес кг	ГОСТ	R_a кг/см²
ф7 ВI	4.38	1.32	8727-53*	2500
ф3 ВI	6.08	0.33		3150
ф8 АIII	0.57	0.22	5781-61	3400
-60×6	0.10	0.28	103-57*	

ТК 1970г.	Плита водоконная железобетонная	Марка Д022-15	Серия 1.136-1	
			Выпуск 1	Лист 7

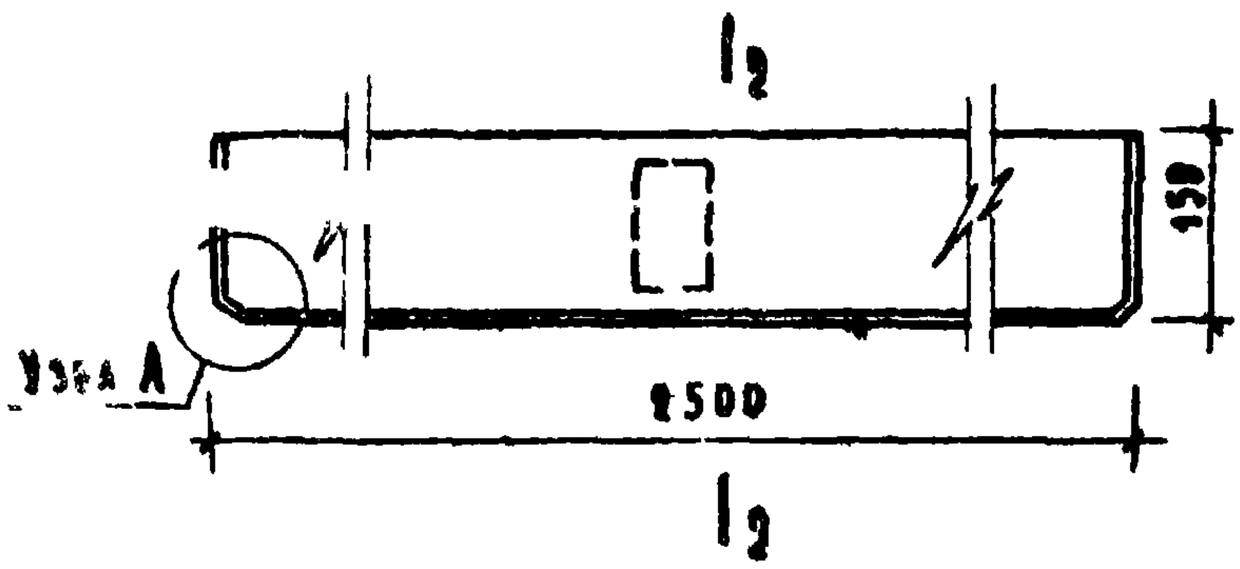

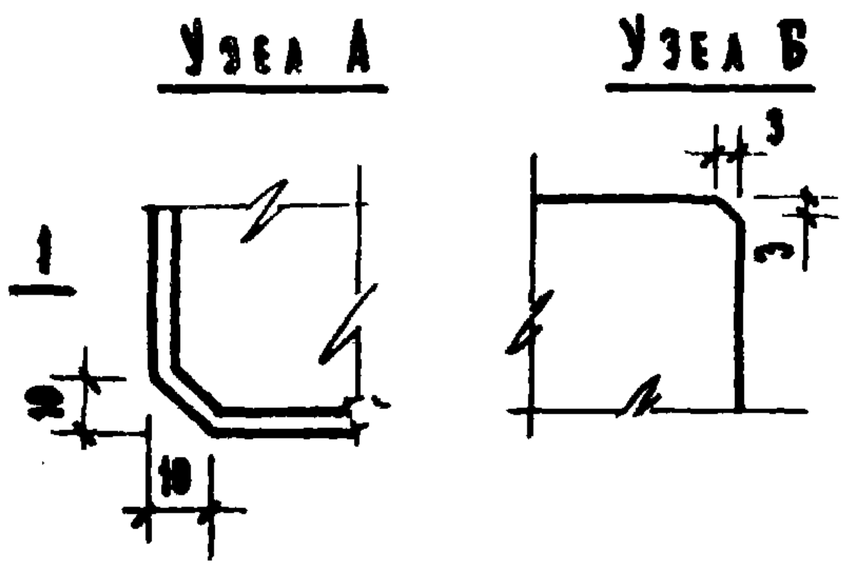

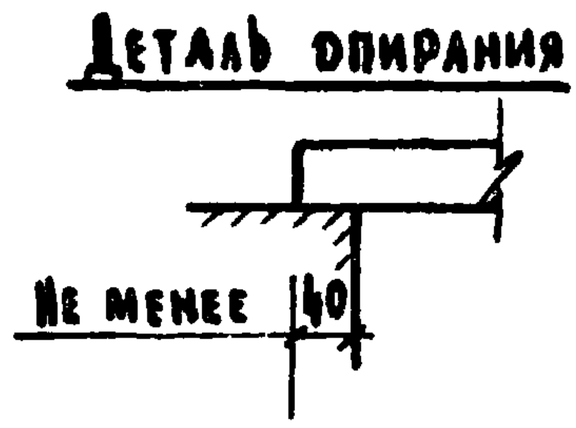

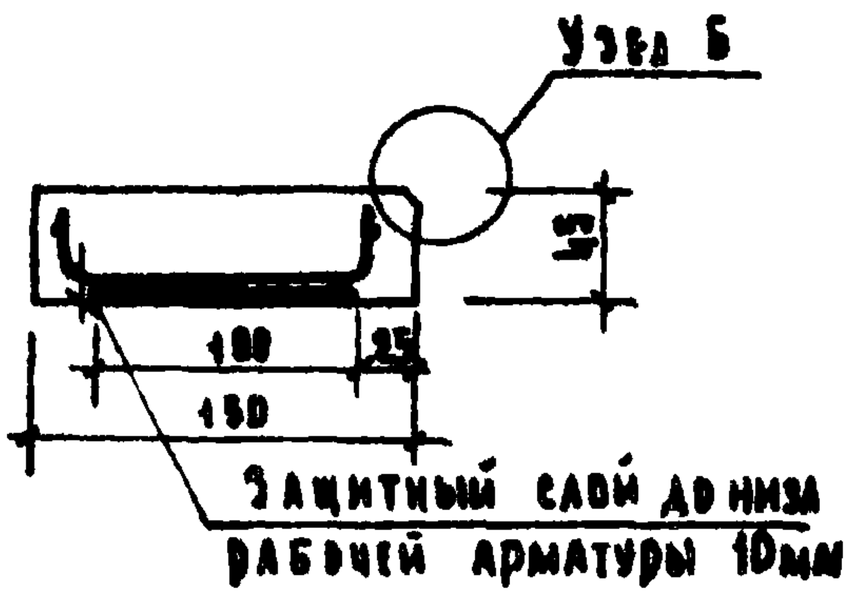

Примечания:

1. Сетку С8 см. лист 50.
2. Закладную деталь М1 см. лист 55.

Характеристика изделия			
Вес изделия		кг	42
Объем бетона		м³	0.017
Расход металла	Всего	кг	2.37
	На 1м³ бетона		139.0
Марка бетона			200
Нагрузки, приложенные к изделию	Расчетная	кг	180
	Нормативная		180
Нормативный погр вес изделия		кг/м	16.8

Спецификация металлических элементов			
Наименование	Марка	Кол-во шт	Вес кг
Сетка	С8	1	1.87
Закладная деталь	М1	1	0.50

Выборка металла на изделие				
Сечение мм	Длина м	Вес кг	ГОСТ	Ra кг/см²
⌀ 9 ВI	4.98	1.50	6727-53*	2500
⌀ 3 ВI	6.85	0.37		3150
⌀ 8 АIII	0.57	0.22	5781-61	3400
– 60×6	0.10	0.28	103-57*	

ТК 97.0г	Плита подоконная железобетонная	Марка 4025-15	Серия 1.136-1	
			Выпуск 1	Лист 8

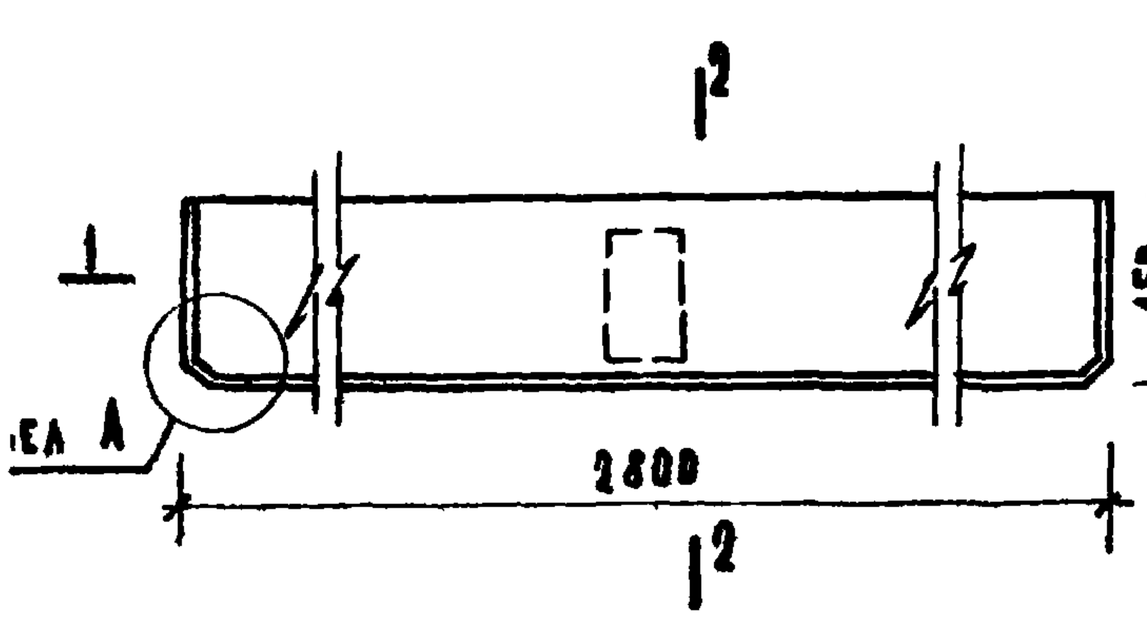

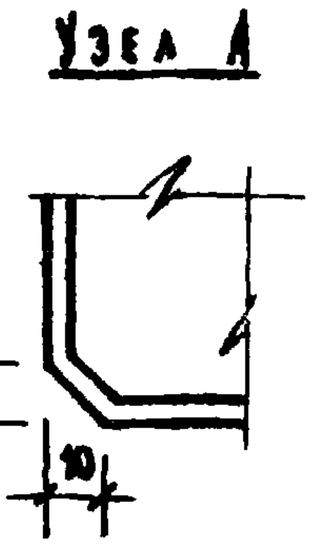

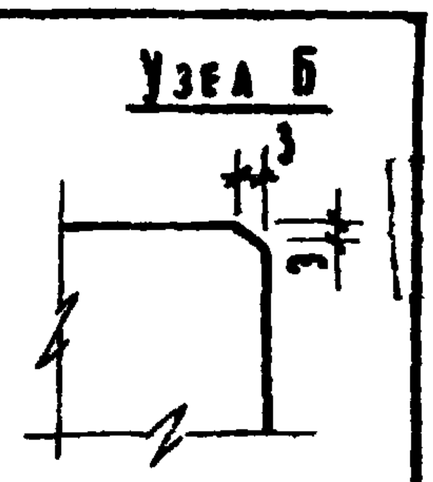

1-1

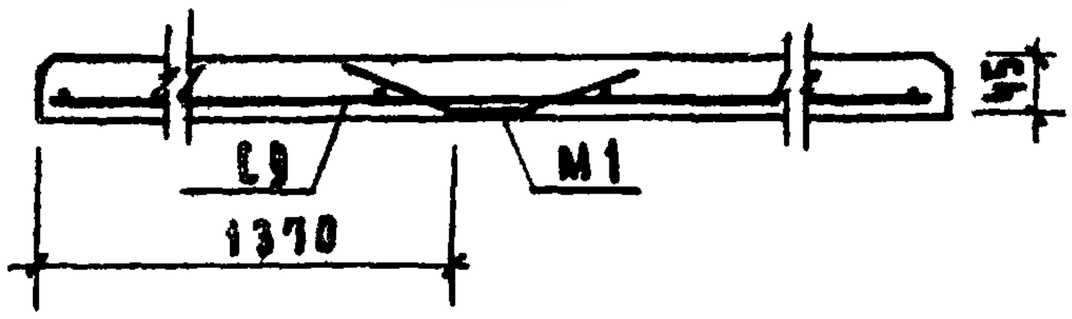

Деталь опирания

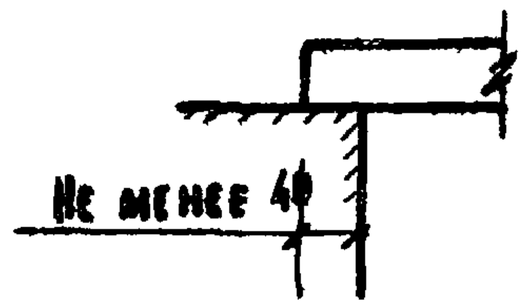

2-2

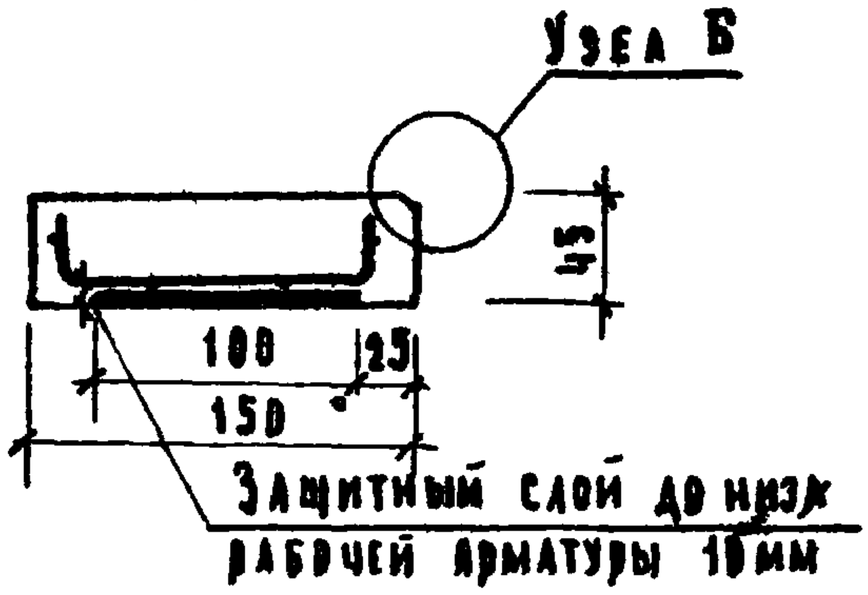

Примечания:

1. Сетку С9 см. лист 58.
2. Закладную деталь М1 см. лист 55.

Характеристика изделия			
Вес изделия		кг	47
Объем бетона		$м^3$	0.019
Расход металла	Всего	кг	2.60
	На 1$м^3$ бетона		137.0
Марка бетона			200
Нагрузки, приложенные к изделию	Расчетная	кг	120
	Нормативная		100
Нормативный собств вес изделия		кг/м	16.8

Спецификация металлических элементов

Наименование	Марка	Кол во шт	Вес кг
Сетка	С9	1	2.10
Закладная деталь	М1	1	0.50

Выборка металла на изделие

Сечение мм	Длина м	Вес кг	ГОСТ	Ra кг/см²
ф7 ВI	5,58	1.68	6727-53	2500
ф3 ВI	7,62	0.42		3150
ф8 АIII	0,57	0.22	5781-61	3400
- 60×6	0.10	0.28	103-57*	

ТК 1970г	Плита подконная железобетонная	Марка АО26 15	Серия 1.136-1	Выпуск 1	Лист 9

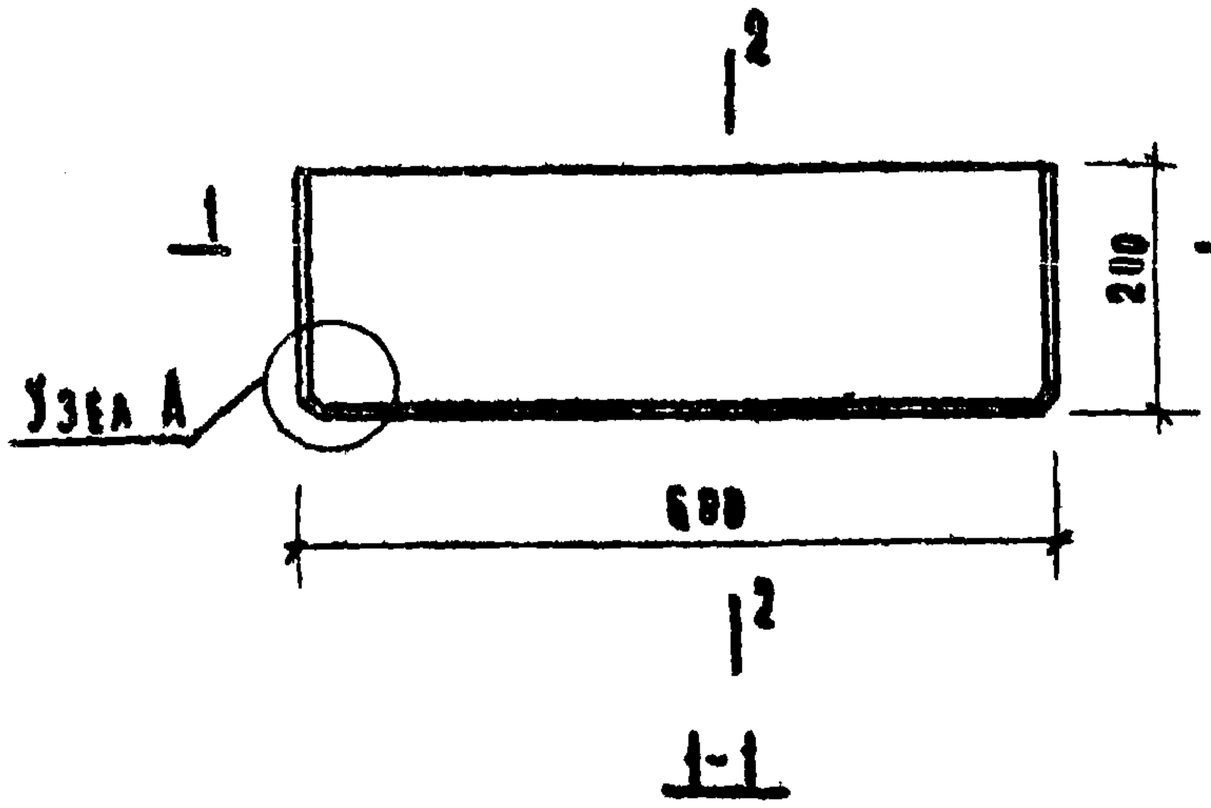

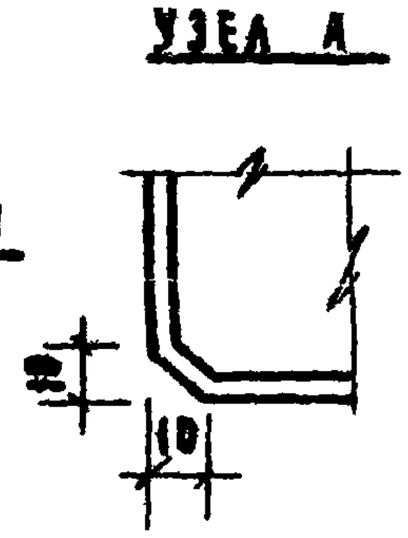

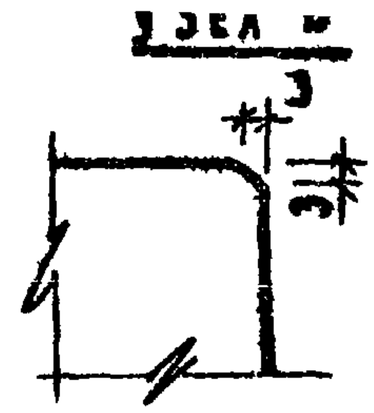

1-1

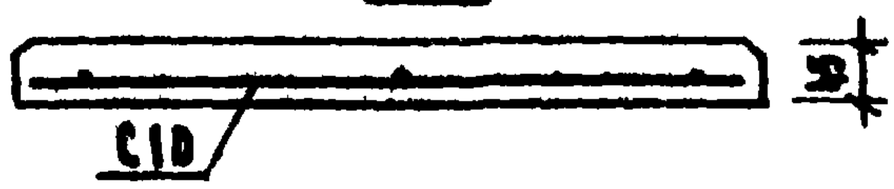

Эталон опирания

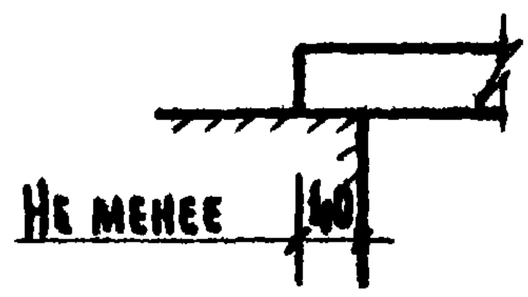

2-2

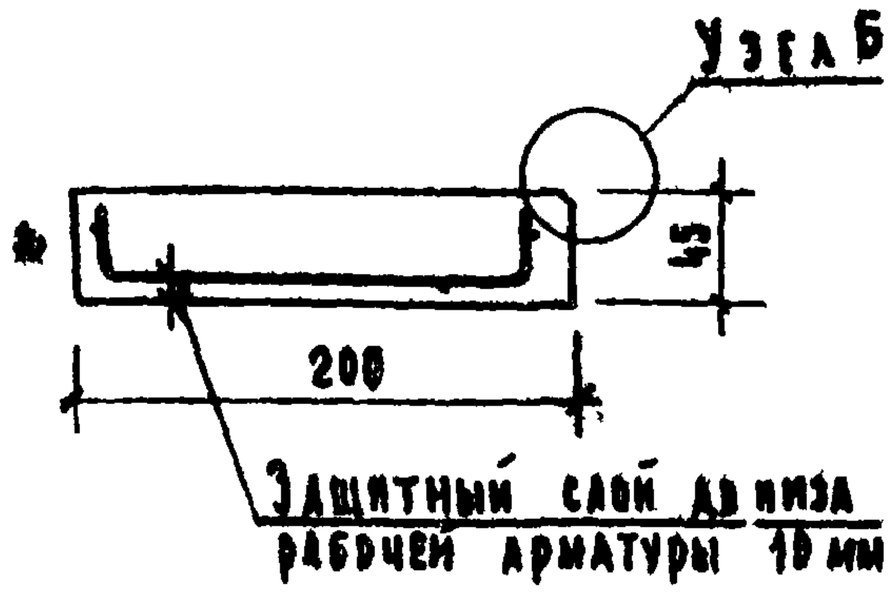

Примечание:

Сетку С10 см. лист 50.

Характеристика изделия			
Вес изделия		кг	13
Объем бетона		м³	0.005
Расход металла	Всего	кг	0.22
	На 1м³ бетона		44
Марка бетона			200
Нагрузки, приложенные к изделию	Расчетная	кг	120
	Нормативная		100
Нормативный куб. вес изделия		кг/м	22.5

Спецификация металлических элементов

Наименование	Марка	Кол-во шт.	Вес кг
Сетка	С10	1	0.22

Выборка металла на изделие

Сечение мм	Длина м	Вес кг	ГОСТ	Ra кг/см²
ф 4 ВI	1,18	0,12	6727-53*	3150
ф 3 ВI	1,84	0.10		

ТК	Плита водоводная железобетонная	Марка АВ6-20	Серия 1.136-1
1970г.			Выпуск 1 / Лист 10

ЦНИИЭП учебных зданий г. Москва

Гл. инж. пр-та	А. Ляхович	
Нач. отдела	В. Грецков	
Гл. инж. отд.	В. Комаров	
Ст. инженер	В. Жадан	
Гл. специалист	Т. Воронихина	
Инженер	И. Теренина	

10451 17

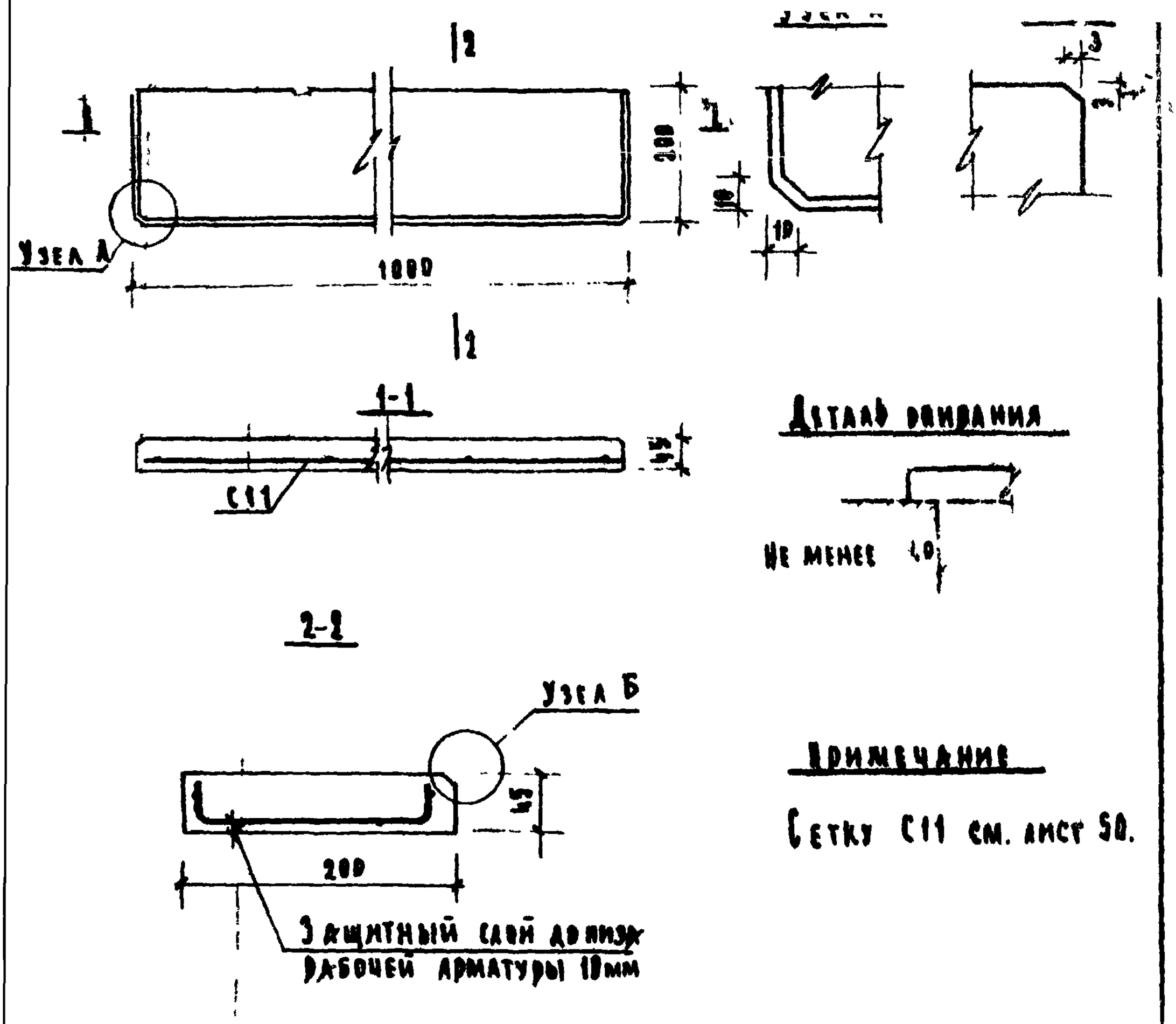

Характеристика изделия			
Вес изделия		кг	23
Объем бетона		м³	0.009
Расход металла	Всего	кг	0.47
	На 1м³ бетона		52,25
Марка бетона			200
Нагрузки, приложенные к изделию	Расчетная	кг	120
	Нормативная		100
Нормативный сяб вес изделия		кг/м	22.5

Спецификация металлических элементов

Наименование	Марка	Кол-во шт.	Вес кг
Сетка	С11	1	0,47

Выборка металла на изделие

Сечение мм	Длина м	Вес кг	ГОСТ	Ra кг/см²
ф 5 ВI	1.98	0.30	6727-53*	3150
ф 3 ВI	3.86	0.17		

ТК 1970г	Плита подоконная железобетонная	Марка АО 10-20	Серия 1.136-1	
			Выпуск 1	Лист 11

10451 18

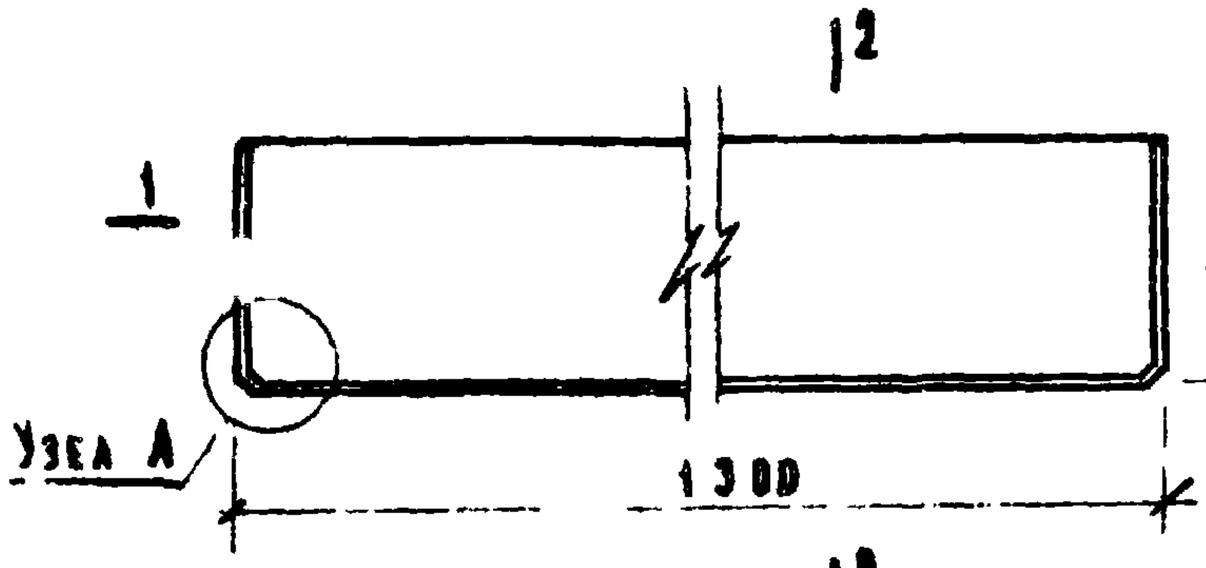

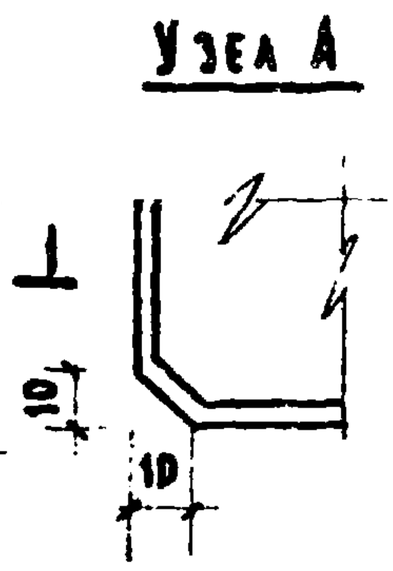

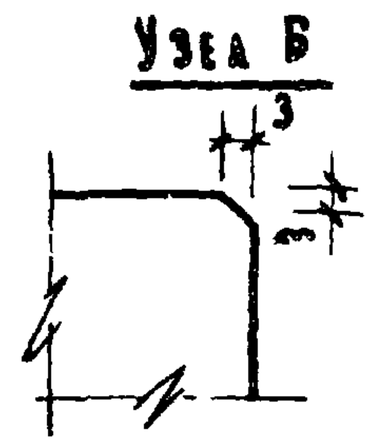

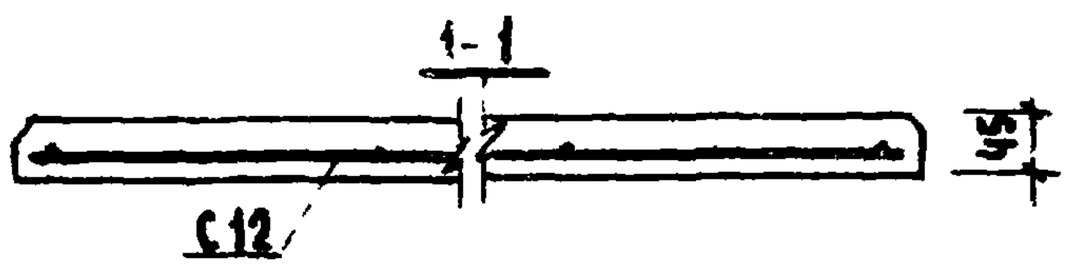

Деталь опирания

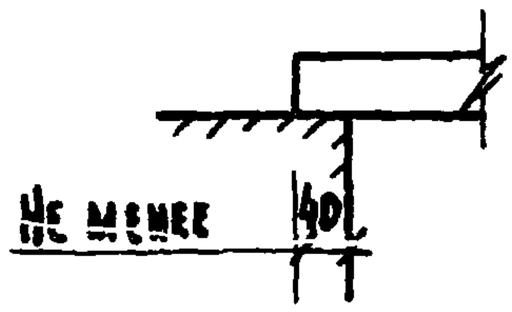

2-2

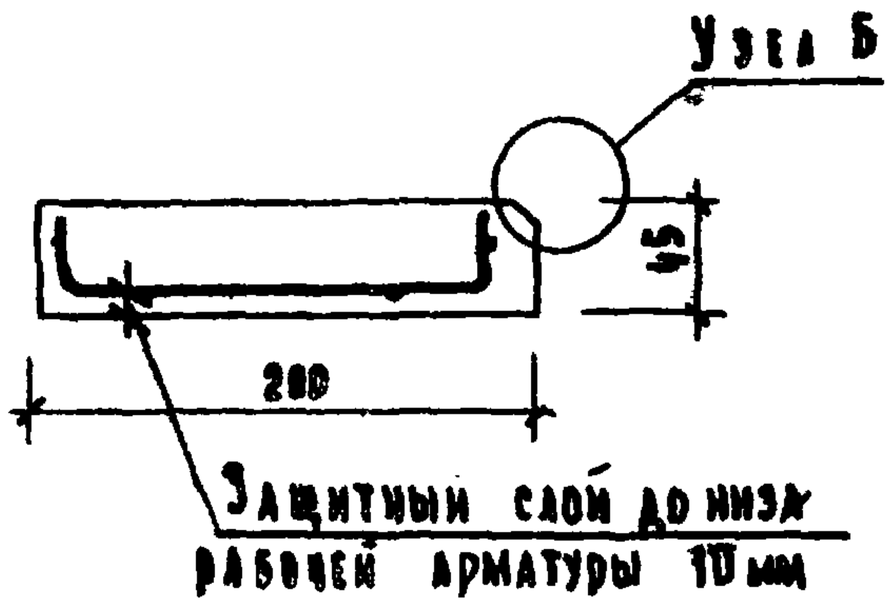

Примечание:

Сетку С12 см. лист 50.

Характеристика изделия			
Вес изделия		кг	29
Объем бетона		м³	0.012
Расход металла	Всего	кг	0.99
	На 1 м³ бетона		82.50
Марка бетона		кг	200
Нагрузки, приложенные к изделию	Расчетная		120
	Нормативная		100
Нормативный соб вес изделия		кг/м	22.5

Спецификация металлических элементов			
Наименование	Марка	Кол. шт.	Вес кг
Сетка	С12	1	0.99

Выборка металла на изделие				
Сечение мм	Длина м	Вес кг	ГОСТ	Ra кг/см²
ф 18 I	2.58	0.78	6727-53*	2500
ф 3 BI	3.90	0.21		3150

ТК 1970г	Плита подоконная железобетонная	Марка АО 13-20	Серия 1.136-1	
			Выпуск 1	Лист 12

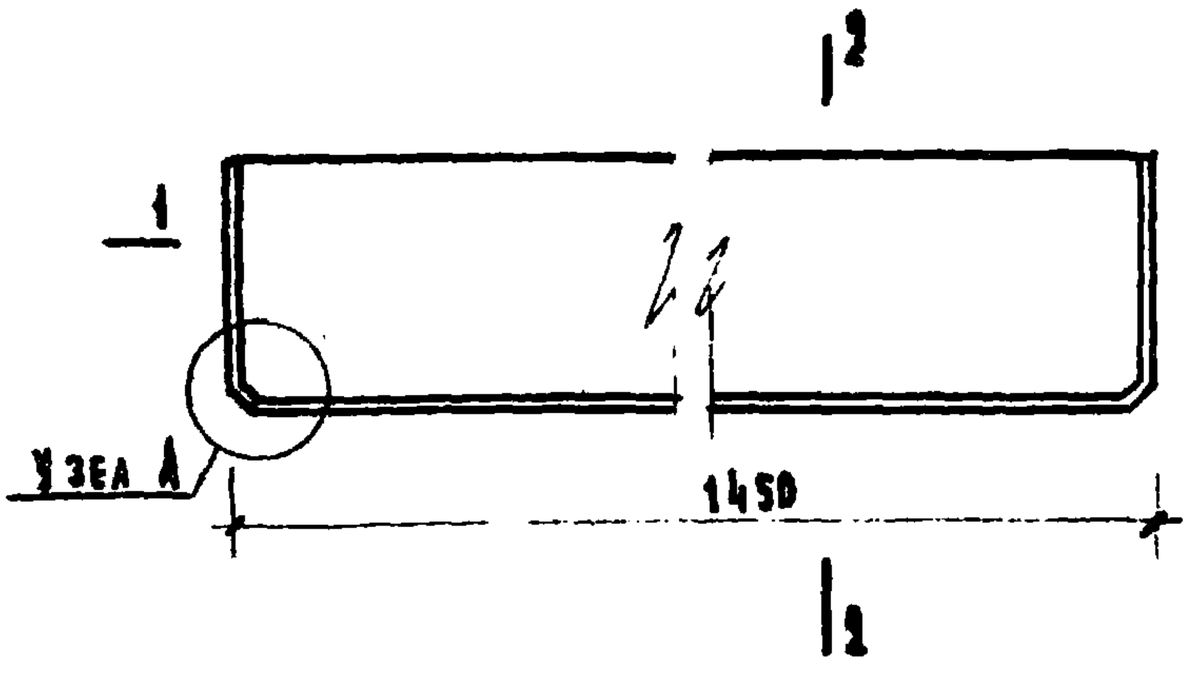

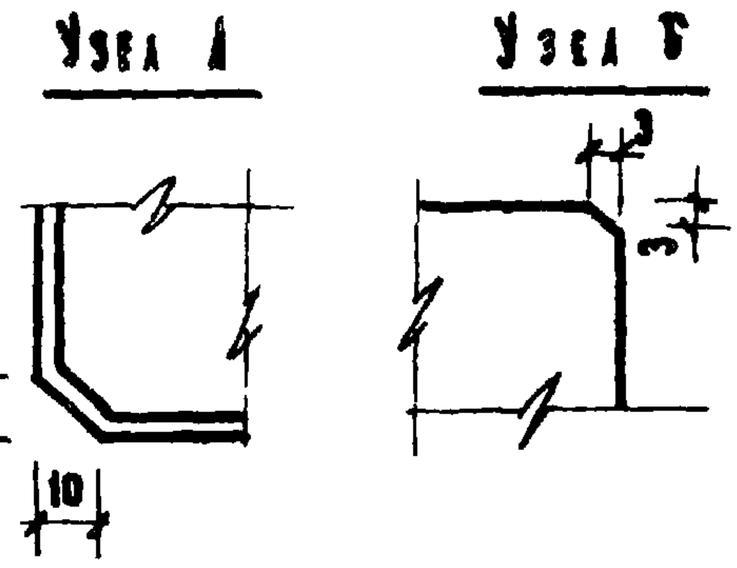

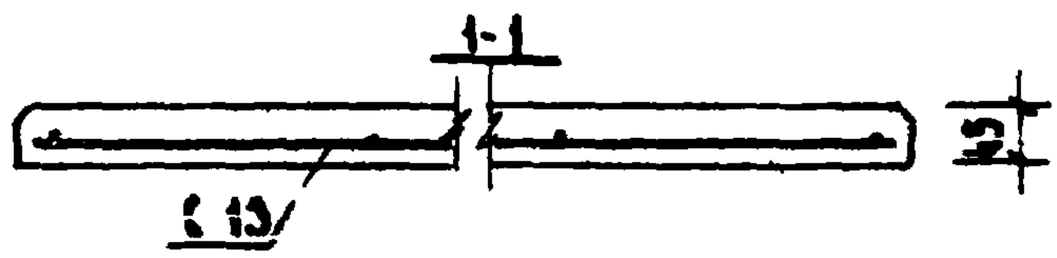

Деталь опирания

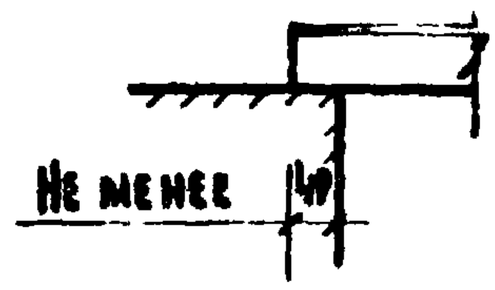

2-2

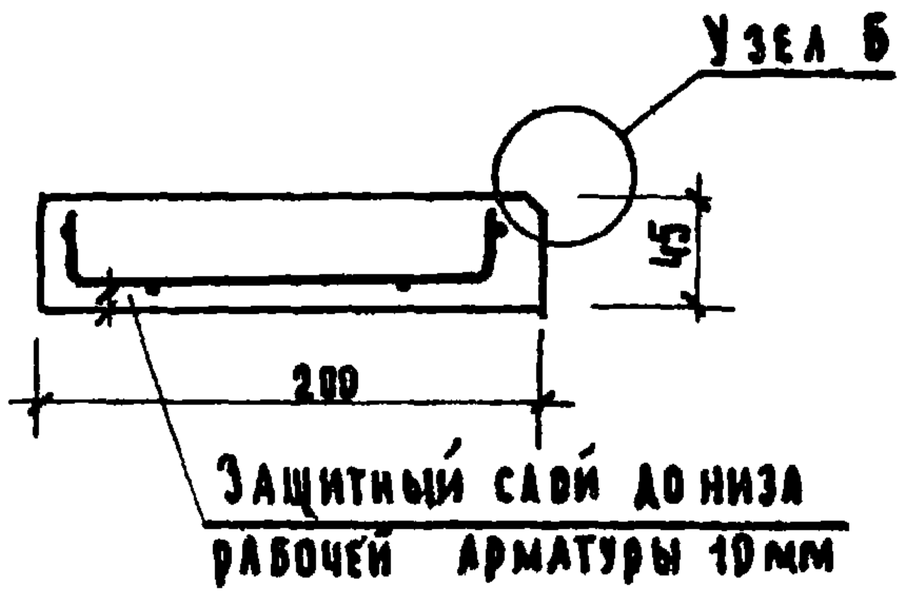

Примечание:

Сетку С 13 см. лист 51.

Характеристика изделия			
Вес изделия		кг	33
Объем бетона		м³	0.013
Расход металла	Всего	кг	1,11
	На 1м³ бетона		85,5
Марка бетона			200
Нагрузки, приложенные к изделию	Расчетная	кг	120
	Нормативная		100
Нормативный соб вес изделия		кг/м	22.5

Спецификация металлических элементов

Наименование	Марка	Кол-во шт.	Вес кг
Сетка	С13	1	1.11

Выборка металла на изделие

Сечение мм	Длина м	Вес кг	ГОСТ	Ra кг/см²
ф 9 ВI	2.88	0.87	6727-53*	2500
ф 3 ВI	4.42	0.24		3150

ТК 1970г	Плита подконная железобетонная	Марка 4014-20	Серия 1.196-1	
			Выпуск 1	Лист 13

10451

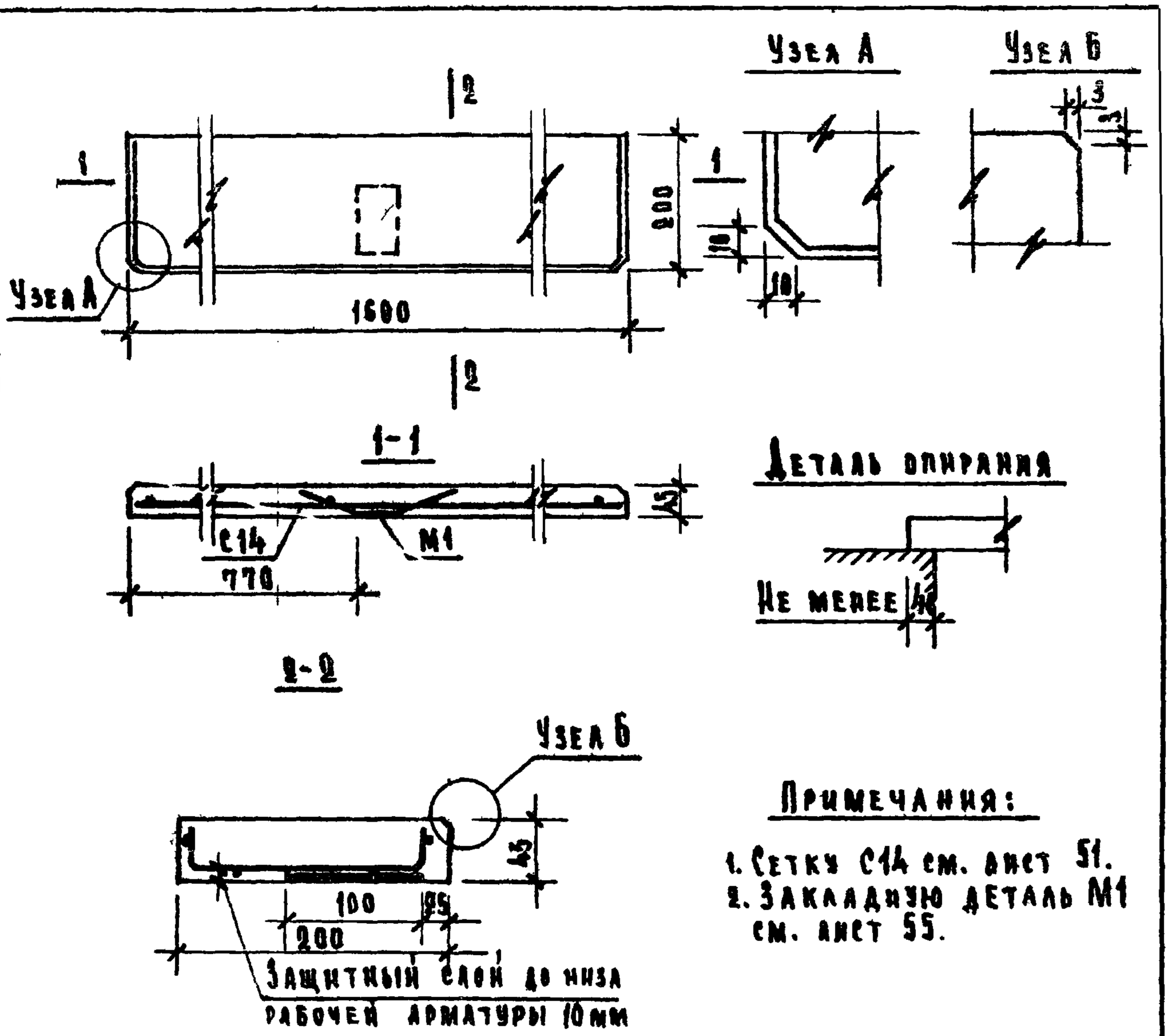

Примечания:

1. Сетку С14 см. лист 51.
2. Закладную деталь М1 см. лист 55.

Н. контр.	И. Терехина
Гл. специалист	
Нач. отдела	В. Урбков
Ра. нач. отд.	В. Комаров
Ст. инженер	О. Мадоян

Характеристика изделия

Вес изделия		кг	36
Объем бетона		м³	0.014
Расход металла	всего	кг	1.24
	на 1м³ бетона		88,6
Марка бетона			200
Нагрузки, приложенные к изделию	Расчетная	кг	120
	Нормативная		100
Нормативный собст. вес изделия		кг/м	22.5

Спецификация металлических элементов

Наименование	Марка	Кол-во шт.	Вес кг
Сетка	С14	1	0.74
Закладная деталь	М1	1	0.50

Выборка металла на изделие

Сечение мм	Длина м	Вес кг	ГОСТ	Ra кг/см²
⌀ 5 ВI	3.18	0.49	6727-53*	3150
⌀ 3 ВI	4.72	0.25		
⌀ 8 АIII	0.57	0.22	5781-61	3400
-60×6	0.10	0.20	103-57*	

ТК 1970с

Плита подоконная железобетонная

Марка А016-20

Серия 1.136-1

Выпуск 1

Лист 14

ЦНИИЭП учебных зданий г. Москва

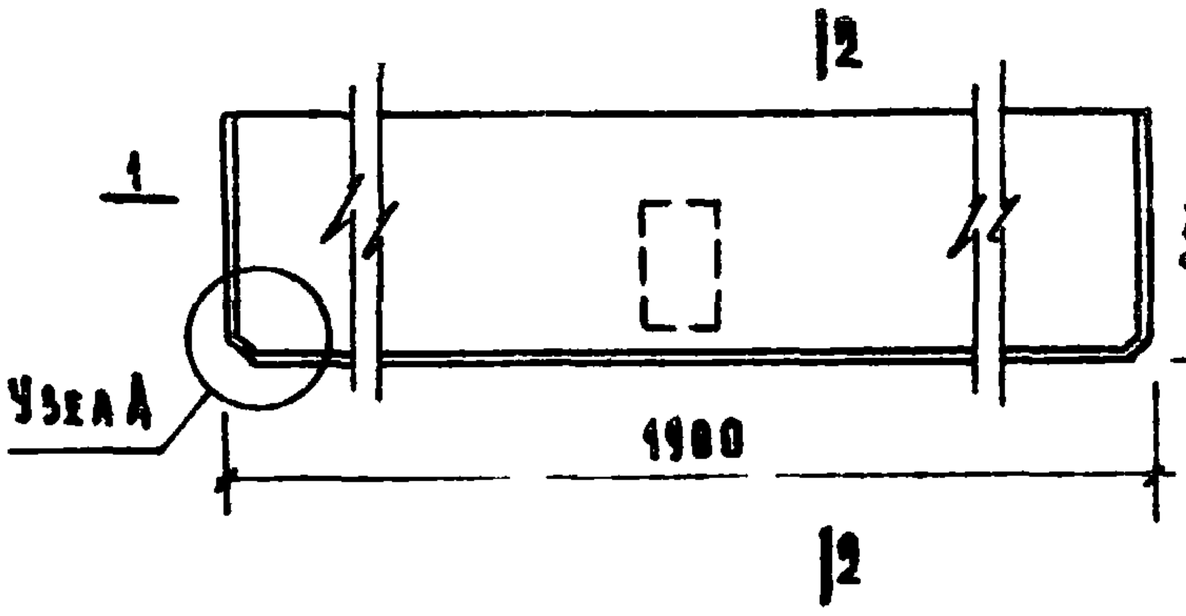

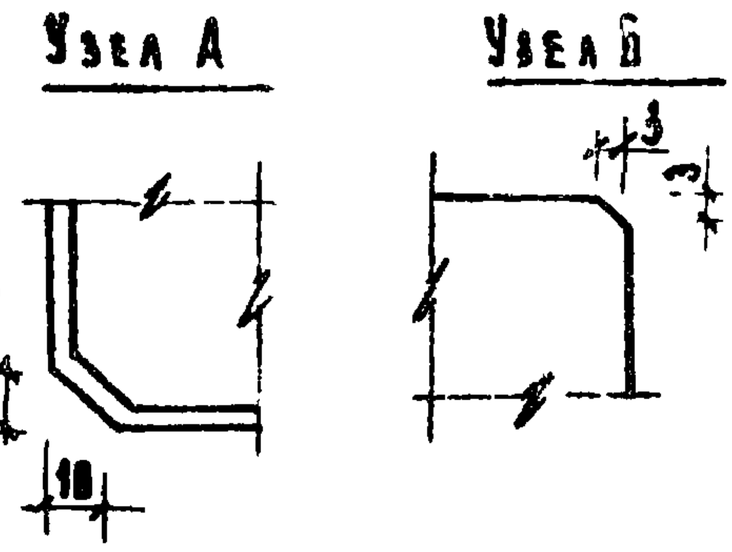

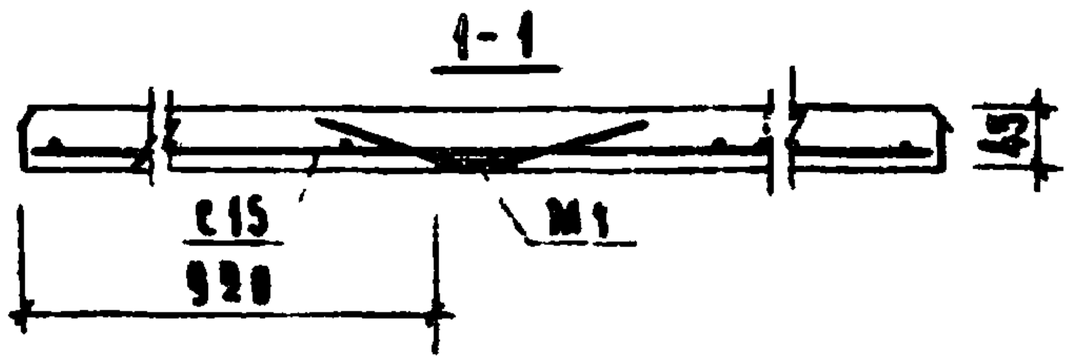

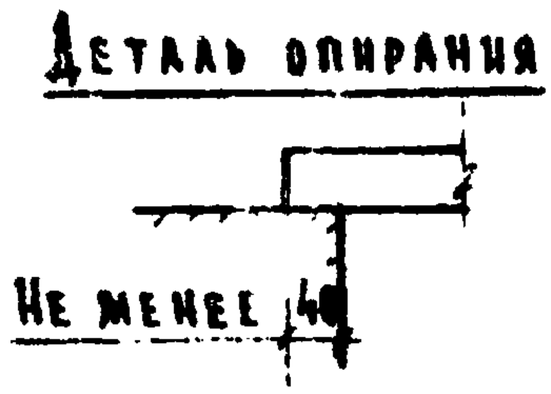

2-2

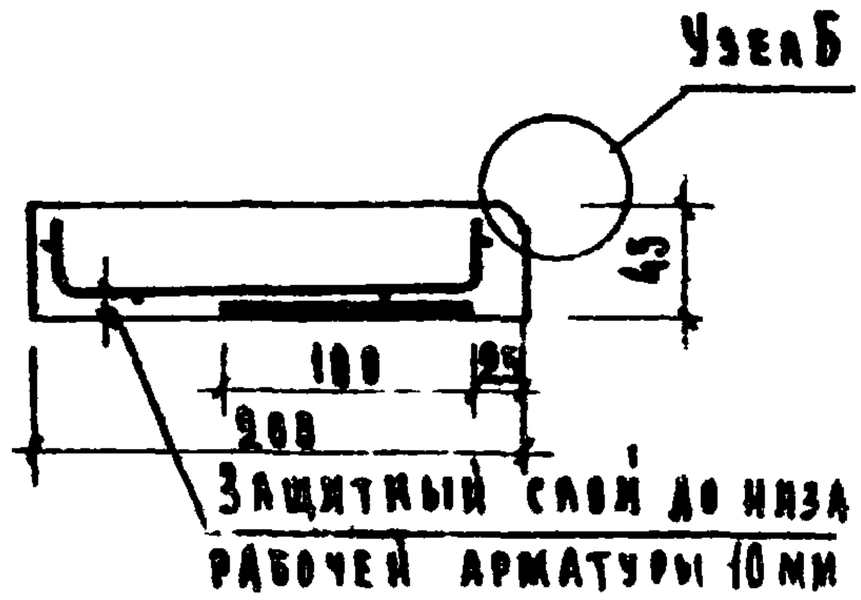

Примечания:

1. Сетку С15 см. лист 51.
2. Закладную деталь М1 см. лист 55.

Характеристика изделия			
Вес изделия		кг	49
Объем бетона		м³	0.017
Расход металла	Всего	кг	1.46
	на 1м³ бетона		82.40
Марка бетона			200
Нагрузки, приложенные к изделию	Расчетная	кг	120
	Нормативная		100
Нормативный собст. вес изделия		кг/м	22.5

Спецификация металлических элемен

Наименование	Марка	Кол-во шт.	В кг
Сетка	С15	1	0
Закладная деталь	М1	1	0

Выборка металла на изделие

Сечение мм	Длина м	Вес кг	ГОСТ	R кг/см²
Ø 5В1	5.78	0.58	6727-53*	5Р
Ø 3 В1	5.76	0.52		
Ø 8 АШ	0.57	0.22	5781-61	3А
– 60×6	0.10	0.28	103-57*	

ТК 1970г.	Плита подоконная железобетонная	Марка АП19-20	Серия 1.136-1 Выпуск 1 Ан 15

1045 1

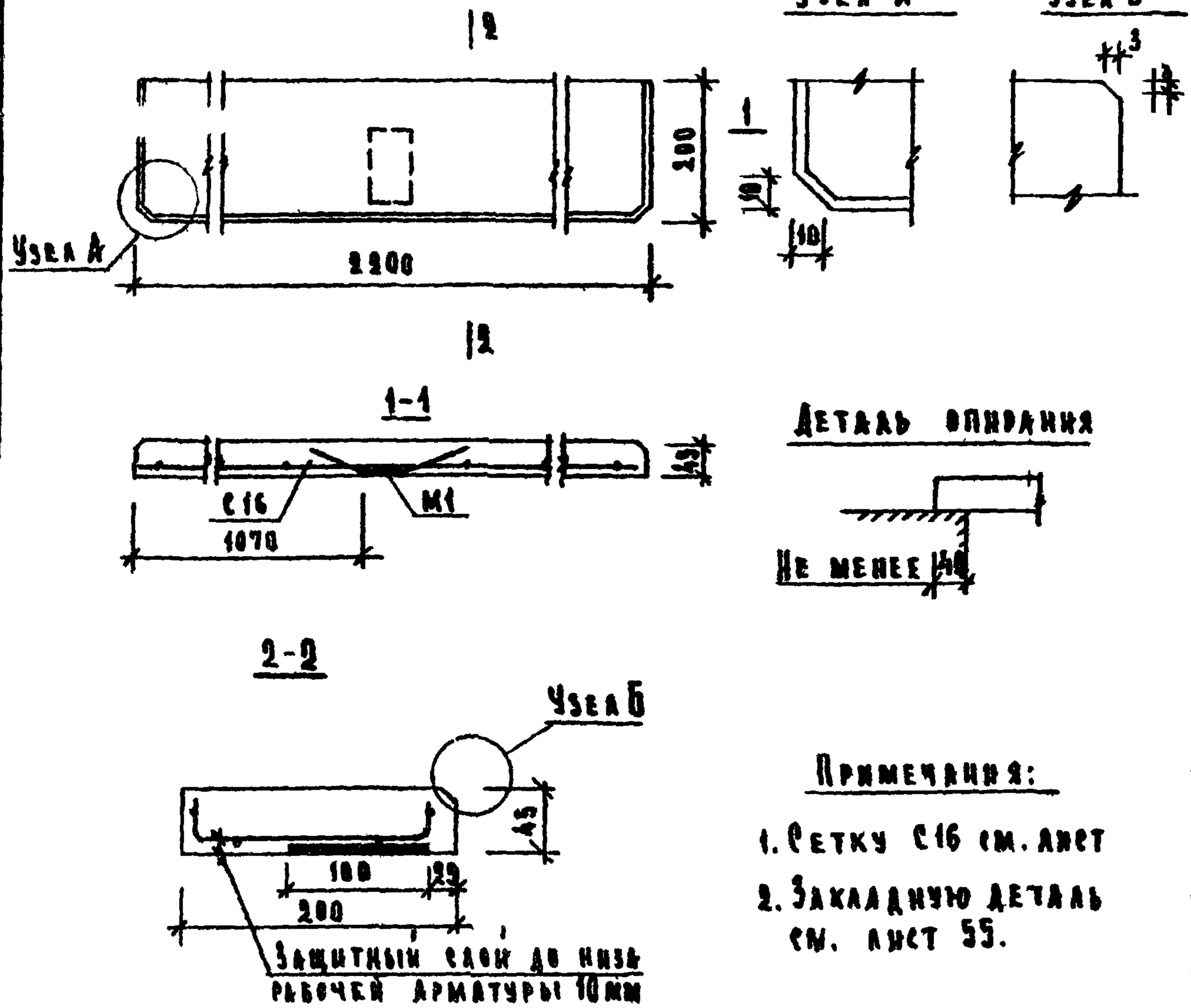

Примечания:

1. Сетку С16 см. лист
2. Закладную деталь см. лист 55.

Характеристика изделия			
Вес изделия		кг	50
Объем бетона		$м^3$	0.020
Расход металла	Всего	кг	2.18
	На $1м^3$ бетона		109.0
Марка бетона			200
Нагрузки, приложенные к изделию	Расчетная	кг	120
	Нормативная		100
Нормативный собст. вес издел.		кг/м	22.5

Спецификация металлических элементов

Наименование	Марка	Кол-во шт.	Вес кг
Сетка	С16	1	1.38
Закладная деталь	М1	1	0.50

Выборка металла на изделие

Сечение мм	Длина м	Вес кг	ГОСТ	R_a кг/см²
⌀ 7 ВI	4.48	1.32	6727-53*	2500
⌀ 3 ВI	7.40	0.36		3150
⌀ 8 АIII	0.57	0.22	5781-61	3400
-60×6	0.10	0.28	103-57*	

ТК 1970г.	Плита подоконная железобетонная	Марка АО22-20	Серия 1.136-1 Выпуск 1 Лист 16

Инв. № 1 | Подпись и дата | Взам. инв. №

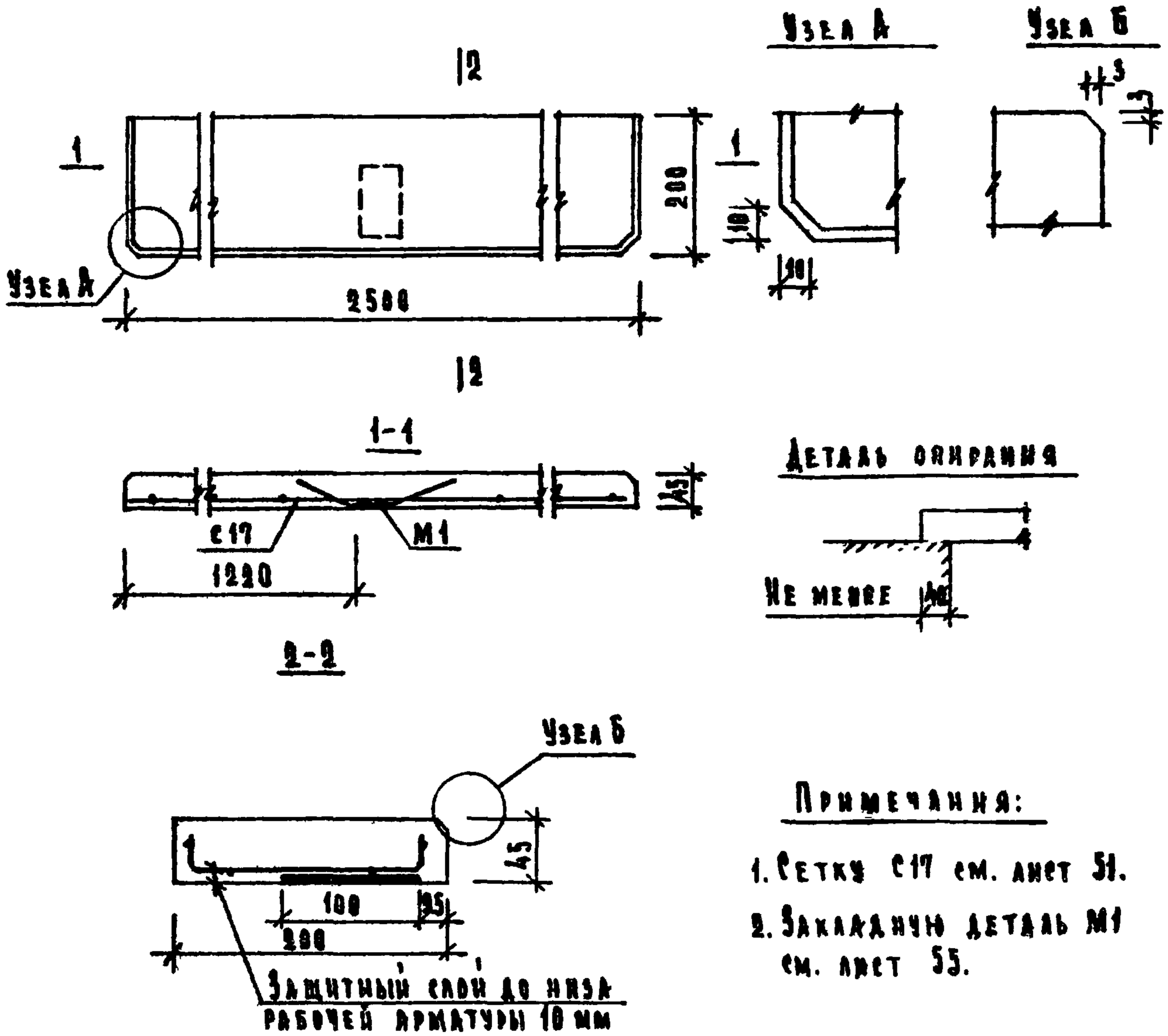

Примечания:

1. Сетку С17 см. лист 51.
2. Закладную деталь М1 см. лист 55.

Характеристика изделия			
Вес изделия		кг	56
Объем бетона		$м^3$	0.023
Расход металла	Всего	кг	2.40
	на 1$м^3$ бетона		104.0
Марка бетона			200
Нагрузки, приложенные к изделию	Расчетная	кг	120
	Нормативная		100
Нормативный собст. вес изделия		кг/м	22.5

Спецификация металлических элементов

Наименование	Марка	Кол-во шт.	Вес кг
Сетка	С17	1	1.90
Закладная деталь	М1	1	0.50

Выборка металла на изделие

Сечение мм	Длина м	Вес кг	ГОСТ	R_a кг/$см^2$
⌀ 7 ВI	4.90	1.50	6727-53*	2500
⌀ 3 ВI	7.40	0.40		3150
⌀ 8 АIII	0.57	0.22	5781-61	3400
-60×6	0.10	0.28	103-57*	

ТК 1970г	Плита подоконная железобетонная	Марка А025-20	Серия 1.136-1
		Выпуск 1	Лист 17

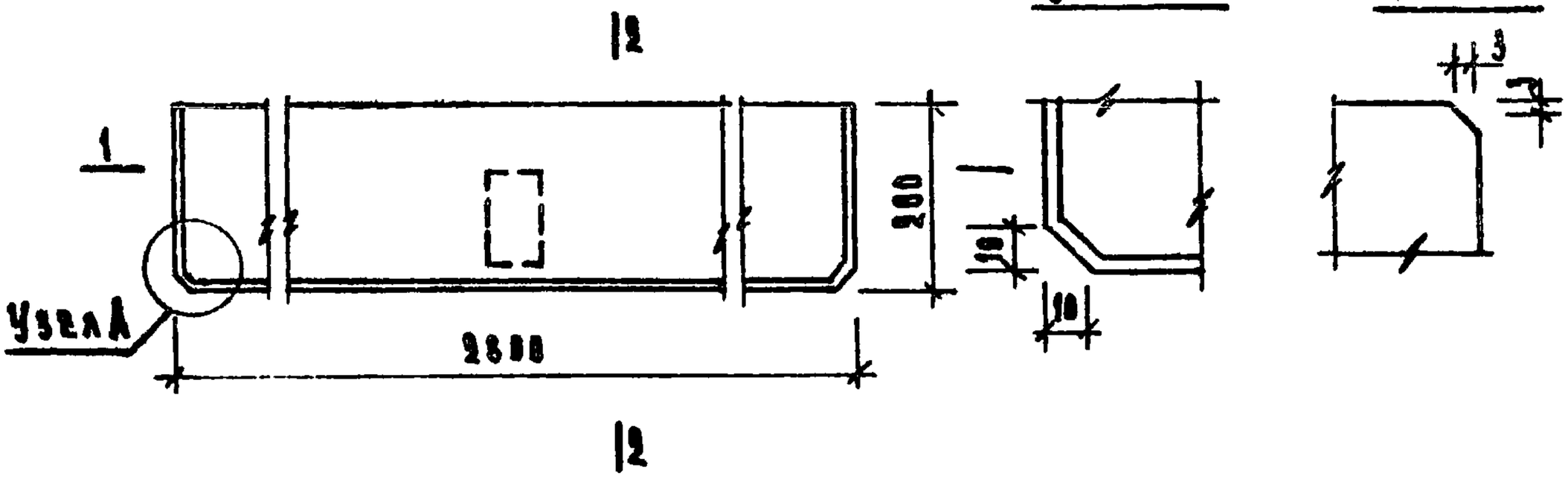

Примечания:

1. Сетку С18 см. лист 51.
2. Закладную деталь М1 см. лист 55.

Характеристика изделия			
Вес изделия		кг	63
Объем бетона		м³	0.025
Расход стали	Всего	кг	2.63
	На 1м³ бетона		105.0
Марка бетона			200
Нагрузки, приложенные к изделию	Расчетная	кг	120
	Нормативная		100
Нормативный собст. вес издел.		кг/м	22.5

Спецификация металлических элементов

Наименование	Марка	Кол-во шт.	Вес кг
Сетка	С18	1	2.13
Закладная деталь	М1	1	0.50

Выборка металла на изделие

Сечение мм	Длина м	Вес кг	ГОСТ	R_a кг/см²
⌀ 7ВI	5.58	1.68	6727-53*	2500
⌀ 3ВI	8.22	0.45		3150
⌀ 8АIII	0.57	0.22	5781-61	3400
-60×6	0.10	0.28	103-57*	

ТК 1970г.	Плита подоконная железобетонная	Марка АО28-20	Серия 1.136-1 Выпуск 1 Лист 18

ЦНИИЭП учебных зданий г. Москва

Рук. инж. ин-та	А. Ляхович	Технич. проверка	Т. Воронихина
Нач. отдела	В. Грехов		И. Теренина
Рук. инж. отд.	В. Комаров		
Ст. инженер	О. Мадоян		

10451 25

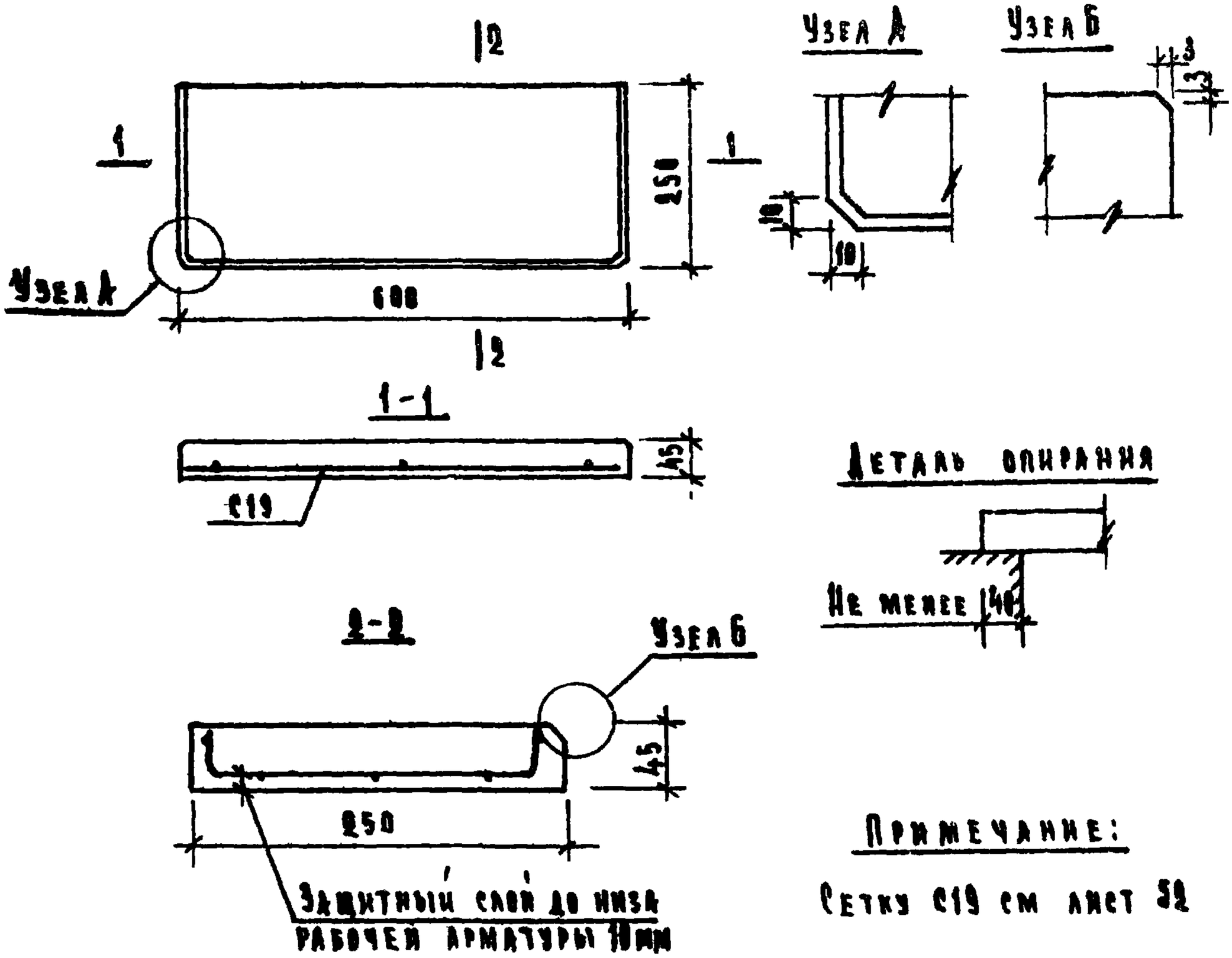

Примечание:

Сетку С19 см лист 52

Характеристика изделия			
Вес изделия		кг	17
Объем бетона		$м^3$	0.007
Расход металла	Всего	кг	0.20
	на 1$м^3$ бетона		28.6
Марка бетона			200
Нагрузки, приложенные к изделию	Расчетная	кг	120
	Нормативная		100
Нормативный собст. вес изделия		кг/м	28.2

Спецификация металлических элементов			
Наименование	Марка	Кол-во шт	Вес кг
Сетка	С19	1	0.20

Выборка металла на изделие				
Сечение мм	Длина м	Вес кг	ГОСТ	Ra кг/см²
⌀ 3ВТ	3.76	0.20	6727-53*	3150

ТК 1970г.	Плита подоконная железобетонная	Марка АО 6-25	Серия 1.136-1	
			Выпуск 1	Лист 19

Ст. инженер Шерешев — Н. Еремина

г. Москва

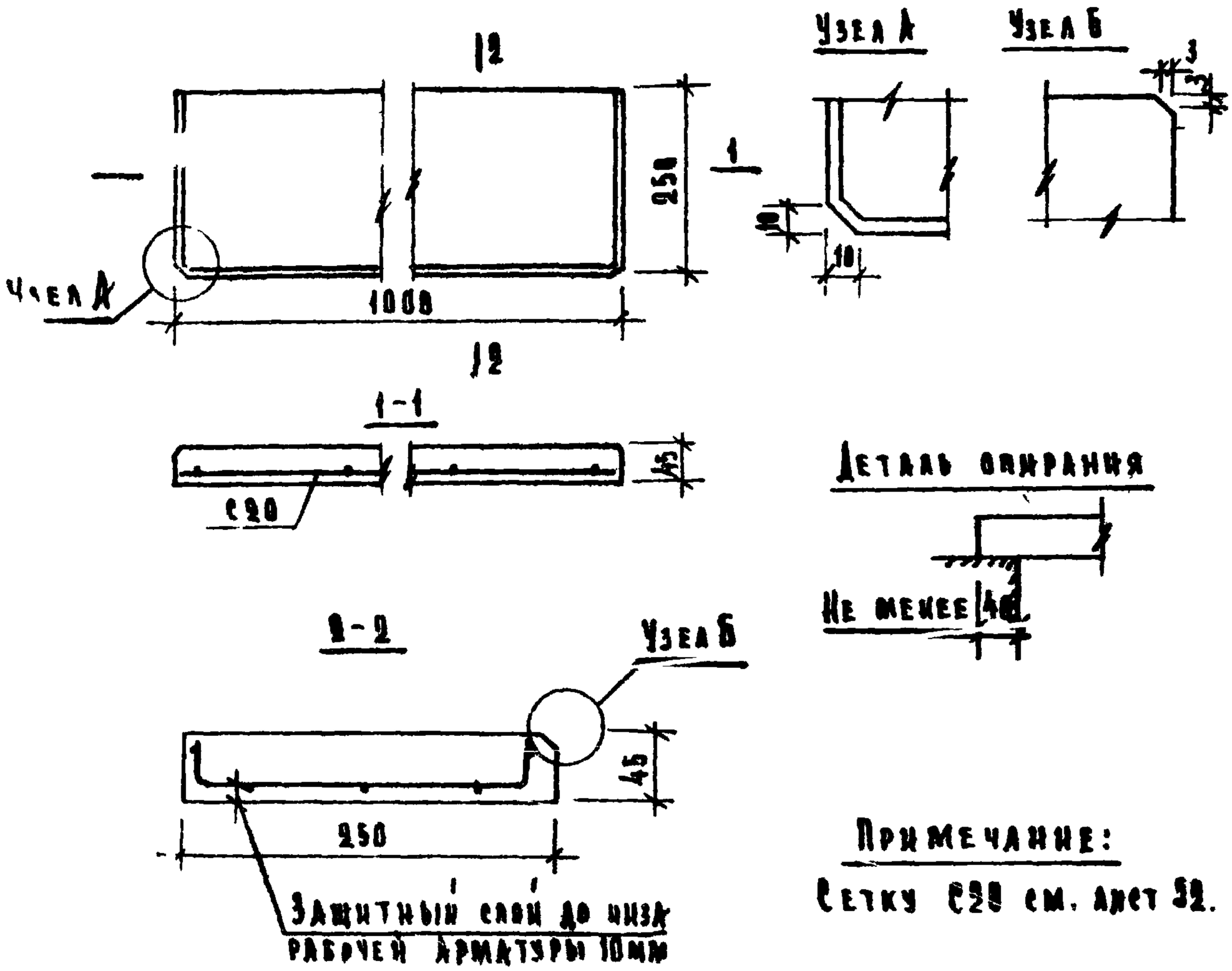

Примечание:

Сетку С20 см. лист 32.

Характеристика изделия			
Вес изделия		кг	28
Объем бетона		$м^3$	0.011
Расход металла	Всего	кг	0.47
	На 1$м^3$ бетона		42.7
Марка бетона			200
Нагрузки, приложенные к изделию	Расчетная	кг	120
	Нормативная		100
Нормативный собст. вес изделия		кг/м	28.2

Спецификация металлических элементов

Наименование	Марка	Кол-во шт.	Вес кг
Сетка	С20	1	0.47

Выборка металла на изделие

Сечение мм	Длина м	Вес кг	ГОСТ	R_a кг/$см^2$
Ø 4 AI	2.97	0.29	6727-53*	3150
Ø 3 AI	3.33	0.18		

ТК 1970г.	Плита подоконная железобетонная	Марка АО10-25	Серия 1.136-1	
			Выпуск 1	Лист 20

10451 27

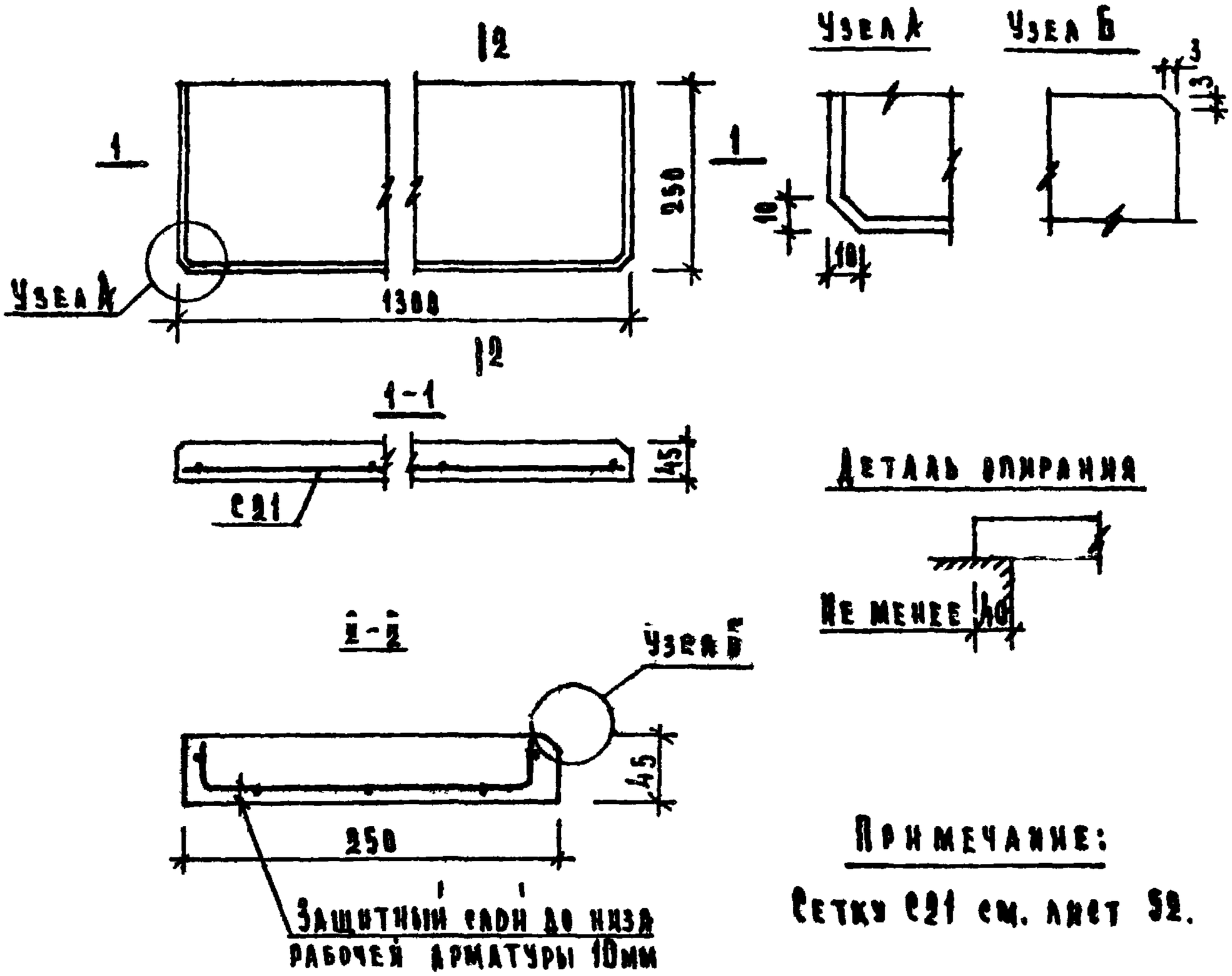

Примечание:

Сетку С21 см. лист 52.

Характеристика изделия			
Вес изделия		кг	37
Объем бетона		$м^3$	0.015
Расход металла	Всего	кг	0.83
	На $1м^3$ бетона		55.4
Марка бетона			200
Нагрузки, приложенные к изделию	Расчетная	кг	120
	Нормативная		100
Нормативный собст. вес издел.		кг/м	28.2

Спецификация металлических элементов

Наименование	Марка	Кол-во шт.	Вес кг
Сетка	С21	1	0.83

Выборка металла на изделие

Сечение мм	Длина м	Вес кг	ГОСТ	R_a кг/см²
⌀ 5ВI	3.87	0.60	6727-53*	3150
⌀ 3ВI	4.28	0.23		

ТК 1970г	Плита подоконная железобетонная	Марка А013-25	Серия 1.136-1	
			Выпуск 1	Лист 21

10451 28

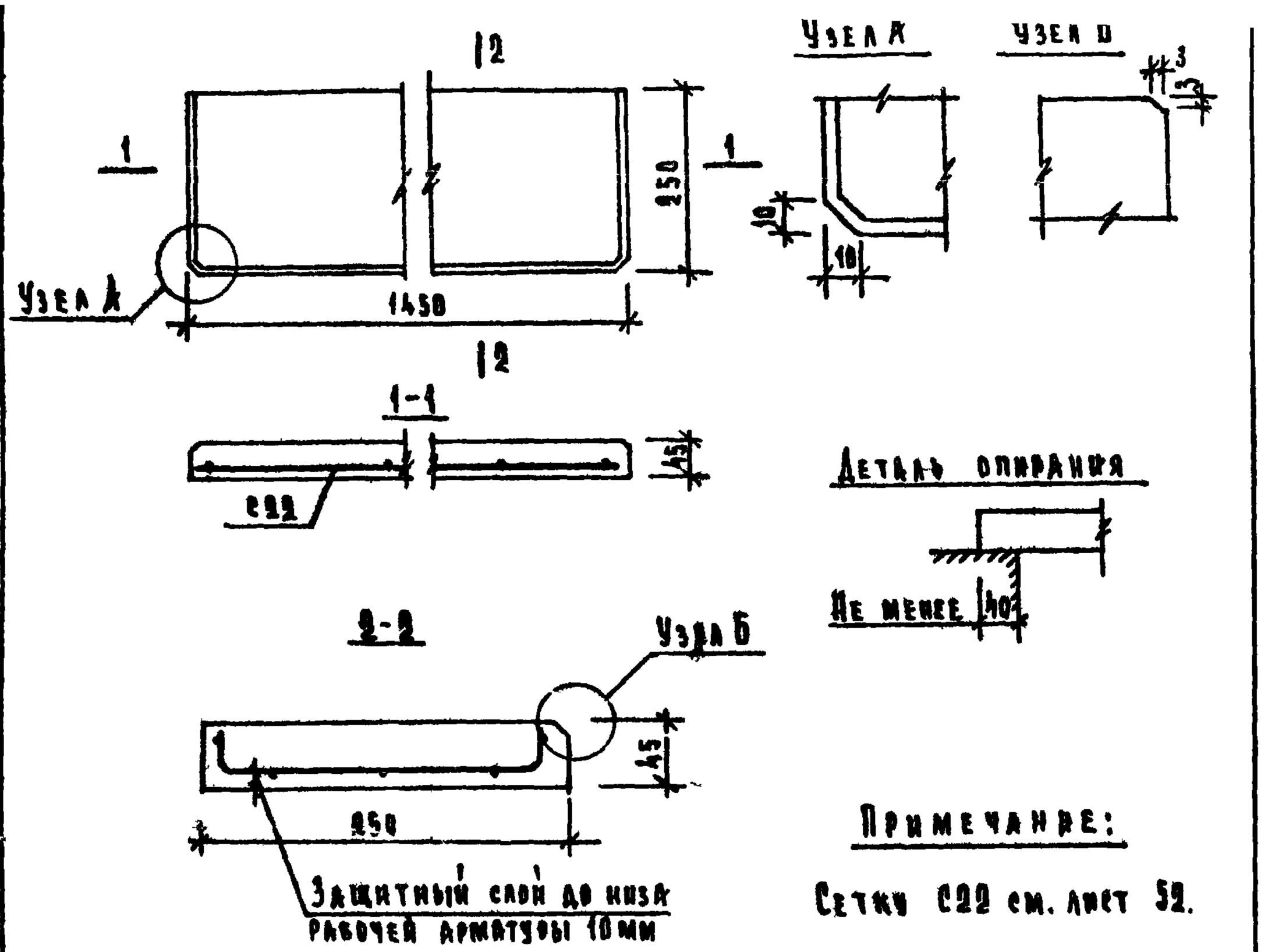

Примечание:

Сетку С22 см. лист 52.

Характеристика изделия			
Вес изделия		кг	41
Объем бетона		$м^3$	0.018
Расход металла	Всего	кг	0.92
	на 1 $м^3$ бетона		57.5
Марка бетона			200
Нагрузка, приложенные к изделию	Расчетная	кг	120
	Нормативная		100
Нормативный собст. вес изделия		кг/м	28.2

Спецификация металлических элементов			
Наименование	Марка	Кол-во шт.	Вес кг
Сетка	С22	1	0.92

Выборка металла на изделие				
Сечение мм	Длина м	Вес кг	ГОСТ	R_a кг/$см^2$
Ø 5ВI	4.32	0.66	6727-53*	3150
Ø 3ВI	4.77	0.26		

ТК 1970с	Плита подоконная железобетонная	Марка 4014-25	Серия 1.136-1
		Выпуск 1	Лист 22

ЦНИИЭП учебных зданий г. Москва

Гл. инж. пр-та Шабан
Нач. отдела Гренов
Гл. инж. отд. Комаров
Ст. инженер Теленина

10451 29

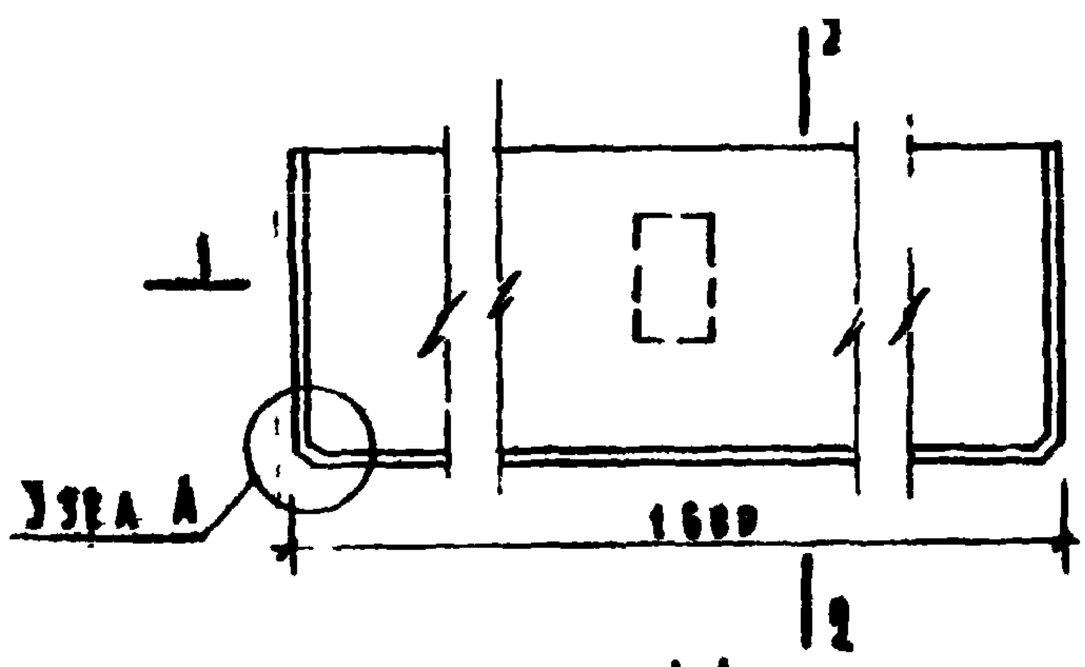

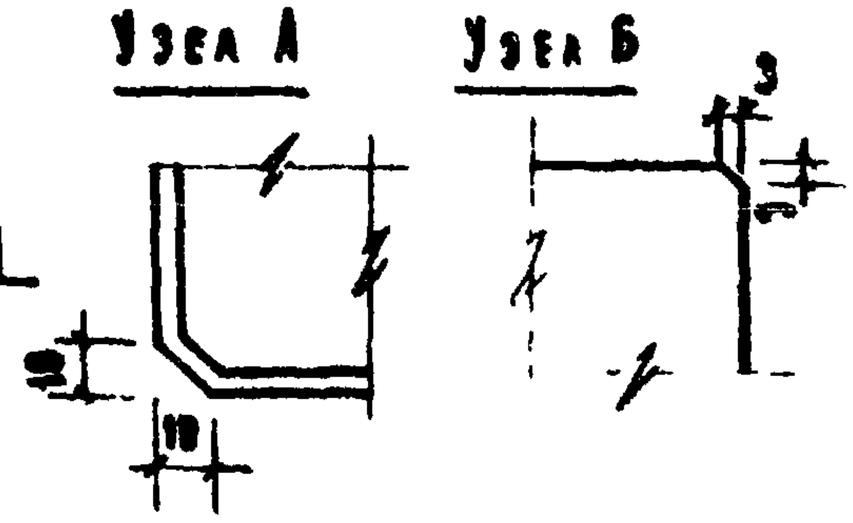

1-1

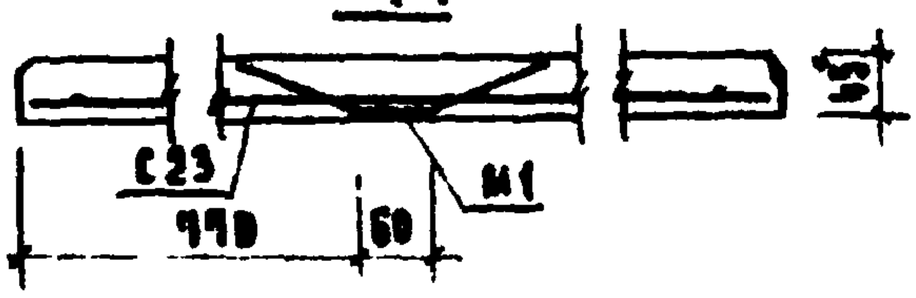

Деталь вмирания

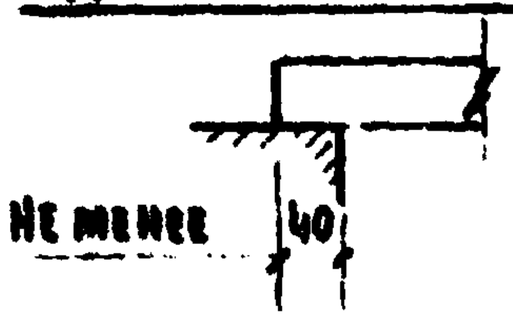

2-2

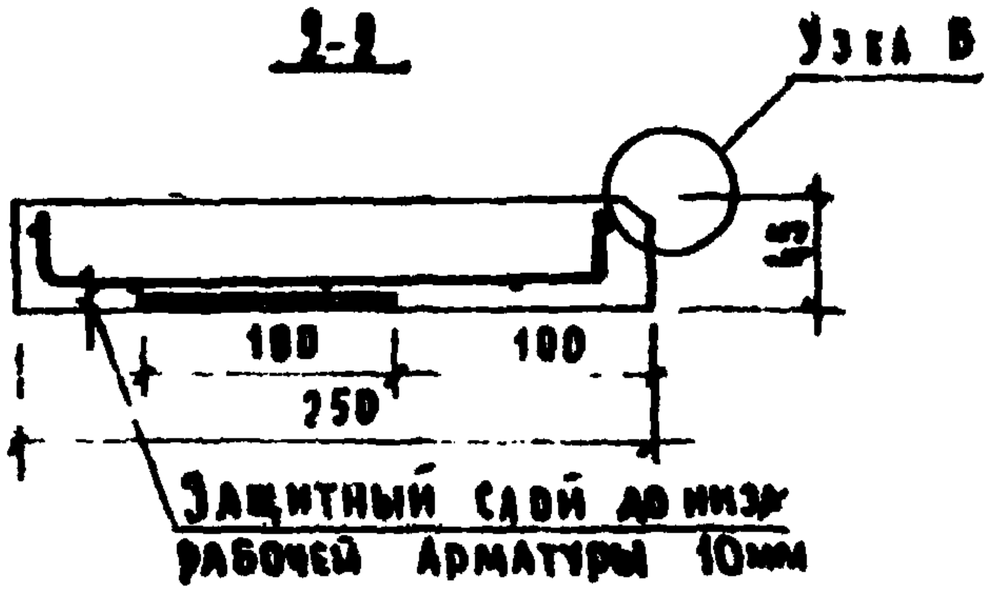

Примечания

1. Сетку С23 см. лист 52.
2. Закладную деталь М1 см. лист 55

Характеристика изделия			
Вес изделия		кг	45
Объем бетона			0.018
Расход металла	Всего	кг	1.04
	На 1м³ бетона		57.8
Марка бетона			200
Нагрузки, приложенные к изделию	Расчетная	кг	120
	Нормативная		100
Нормативный собст. вес изделия		кг/м	28.2

Спецификация металлических элементов

Наименование	Марка	Кол-во шт.	Вес кг
Сетка	С23	1	0.54
Закладная деталь	М1	1	0.50

Выборка металла на изделие

Сечение мм	Длина м	Вес кг	ГОСТ	Ra кг/см²
⌀ 3 ВI	0.84	0.54	6727-53*	3150
⌀ 8 АIII	0.57	0.22	5781-61	3400
– 60×6	0.19	0.28	103-57*	

ТК 1970г	Плита водоконная железобетонная	Марка ПО16-25	Серия 1.136-1	
			Выпуск 1	Лист 23

10451 30

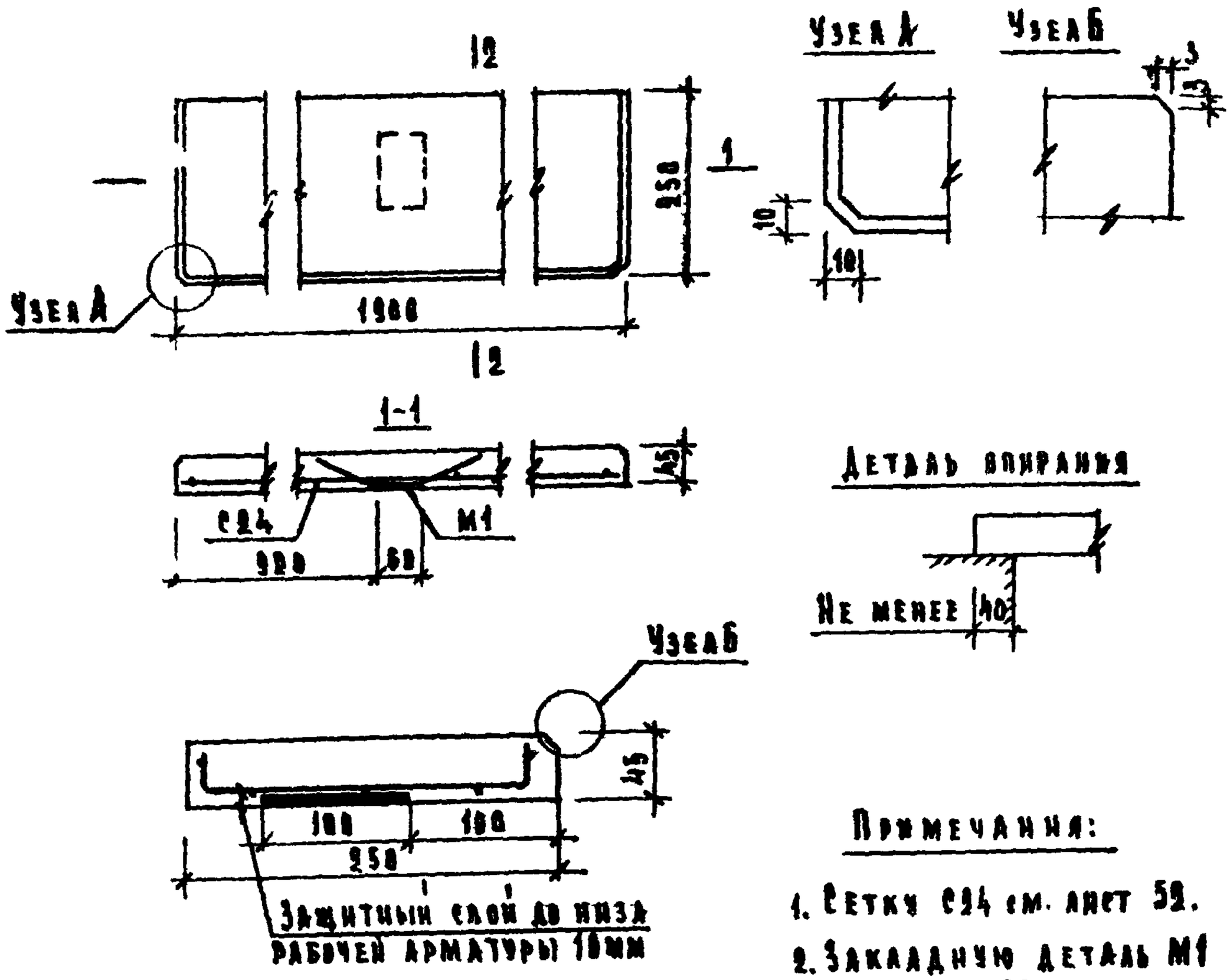

Примечания:

1. Сетку С24 см. лист 52.
2. Закладную деталь М1 см. лист 55.

Характеристика изделия			
Вес изделия		кг	54
Объем бетона		$м^3$	0.021
Расход металла	Всего	кг	1.40
	на 1$м^3$ бетона		66.7
Марка бетона			200
Нагрузки, приложенные к изделию	Расчетная	кг	120
	Нормативная		100
Нормативный собст. вес изделия		кг/м	28.2

Спецификация металлических элементов			
Наименование	Марка	Кол-во шт.	Вес кг
Сетка	С24	1	0.90
Закладная деталь	М1	1	0.50

Выборка металла на изделие

Сечение мм	Длина м	Вес кг	ГОСТ	R_a кг/$см^2$
⌀ 40	6.67	0.56	6727-53*	3150
⌀ 32	6.21	0.34		
⌀ 8 АII	0.57	0.22	5781-61	3400
-60х6	0.10	0.28	103-57*	

ЦНИИЭП учебных зданий г. Москва

ТК 1970г.	Плита подоконная железобетонная	Марка А019-25	Серия 1.136-1 Выпуск 1 Лист 2

Нач. отдела	В. Рожков	Проверил	
Рук. арх. отд.	В. Комаров		
Ст. инженер	Н. Теренина		

10451 57

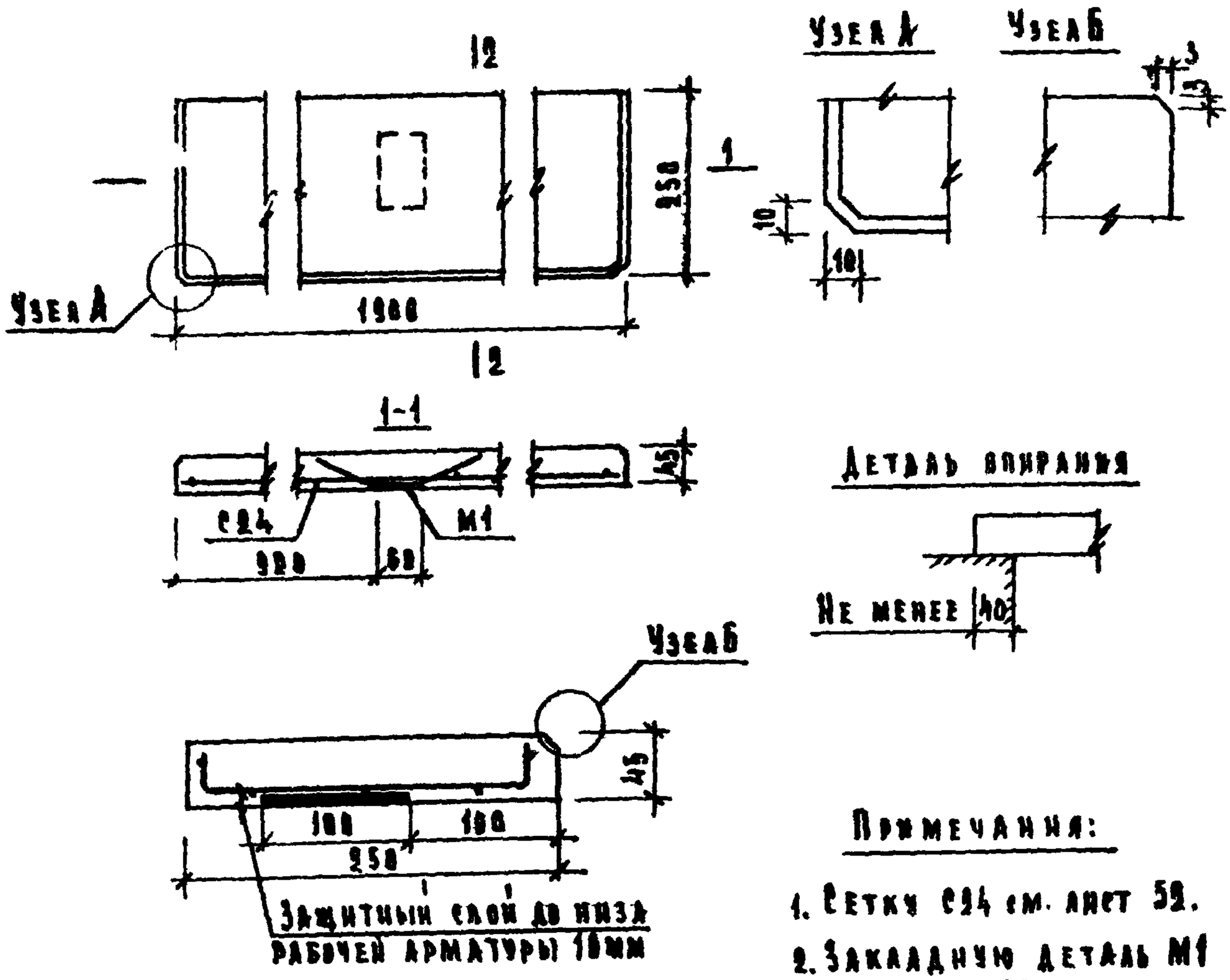

Примечания:

1. Сетку С24 см. лист 52.
2. Закладную деталь М1 см. лист 55.

Характеристика изделия			
Вес изделия		кг	54
Объем бетона		$м^3$	0.021
Расход металла	Всего	кг	1.40
	на 1$м^3$ бетона		66.7
Марка бетона			200
Нагрузки, приложенные к изделию	Расчетная	кг	120
	Нормативная		100
Нормативный собст. вес изделия		кг/м	28.2

Спецификация металлических элементов			
Наименование	Марка	Кол-во шт.	Вес кг
Сетка	С24	1	0.90
Закладная деталь	М1	1	0.50

Выборка металла на изделие

Сечение мм	Длина м	Вес кг	ГОСТ	R_a кг/$см^2$
⌀ 40	6.67	0.56	6727-53*	3150
⌀ 32	6.21	0.34		
⌀ 8 АII	0.57	0.22	5781-61	3400
-60х6	0.10	0.28	103-57*	

ЦНИИЭП учебных зданий г. Москва

ТК 1970г.	Плита подоконная железобетонная	Марка А019-25	Серия 1.136-1 Выпуск 1 Лист 2

Нач. отдела	В. Рожков	Проверил	
Рук. арх. отд.	В. Комаров		
Ст. инженер	Н. Теренина		

10451 57

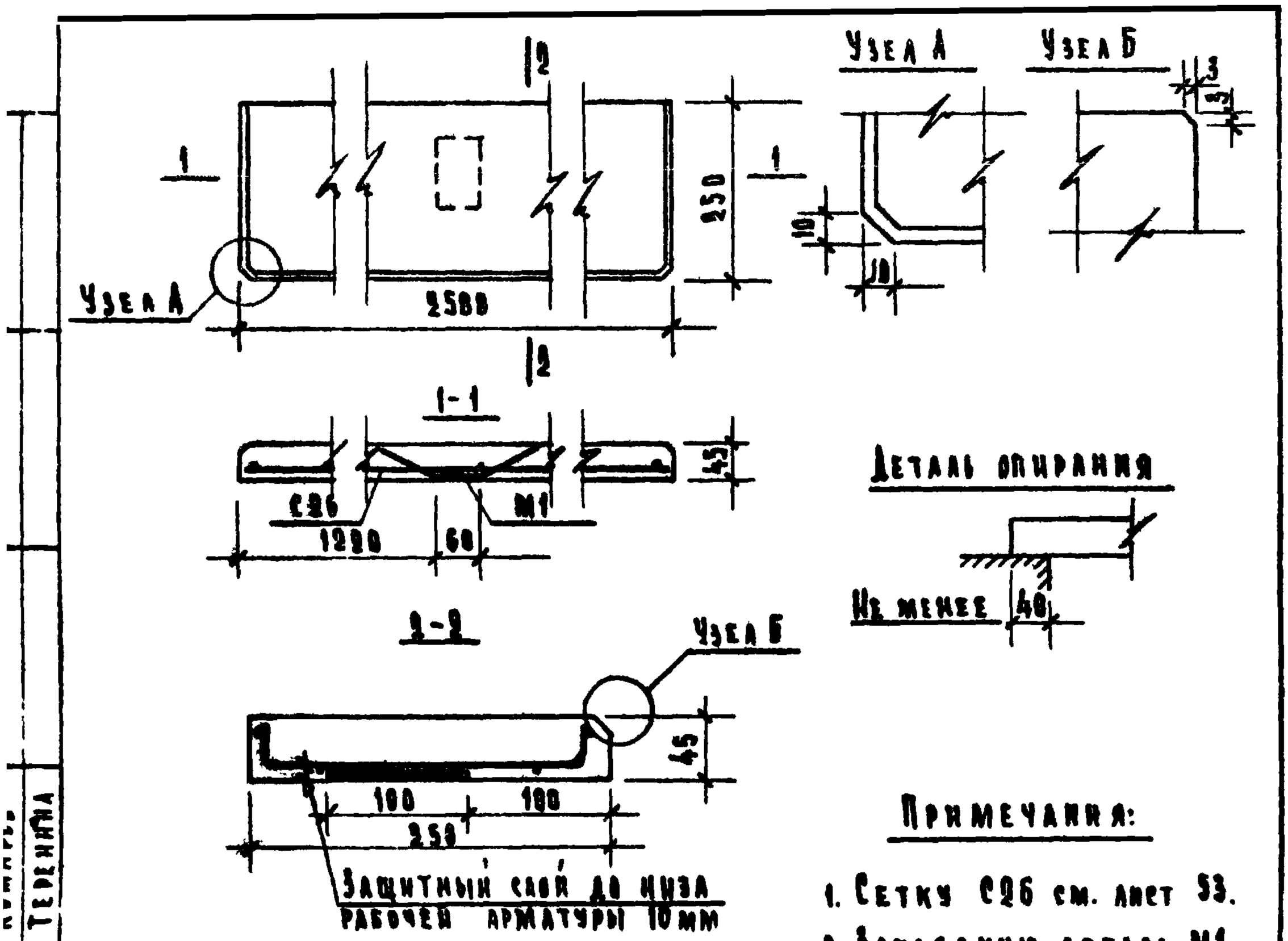

Примечания:

1. Сетку С26 см. лист 53.
2. Закладную деталь М1 см. лист 55.

Характеристика изделия			
Вес изделия		кг	78
Объем бетона		м³	0.028
Расход металла	всего	кг	2.08
	на 1м³ бетона		74.4
Марка бетона			200
Нагрузки, приложенные к изделию	Расчетная	кг	120
	Нормативная		100
Нормативный собст. вес изделия		кг/м	28.2

Спецификация металлических элементов			
Наименование	Марка	Кол-во шт.	Вес кг
Сетка	С26	1	1.58
Закладная деталь	М1	1	0.50

Выборка металла на изделие

Сечение мм	Длина м	Вес кг	ГОСТ	Ra кг/см²
⌀ 5 ВI	7.47	1.15	6727-53*	3150
⌀ 3 ВI	7.95	0.43		
⌀ 8 АIII	0.57	0.22	5781-61	3400
-60×6	0.10	0.28	103-57*	

ТК 1970г.	Плита подоконная железобетонная	Марка А825-25	Серия 1.136-1 Выпуск 4 Лист 26

Ст. инженер Н. Теренина

Экспедиция зданий г. Москва

10451 33

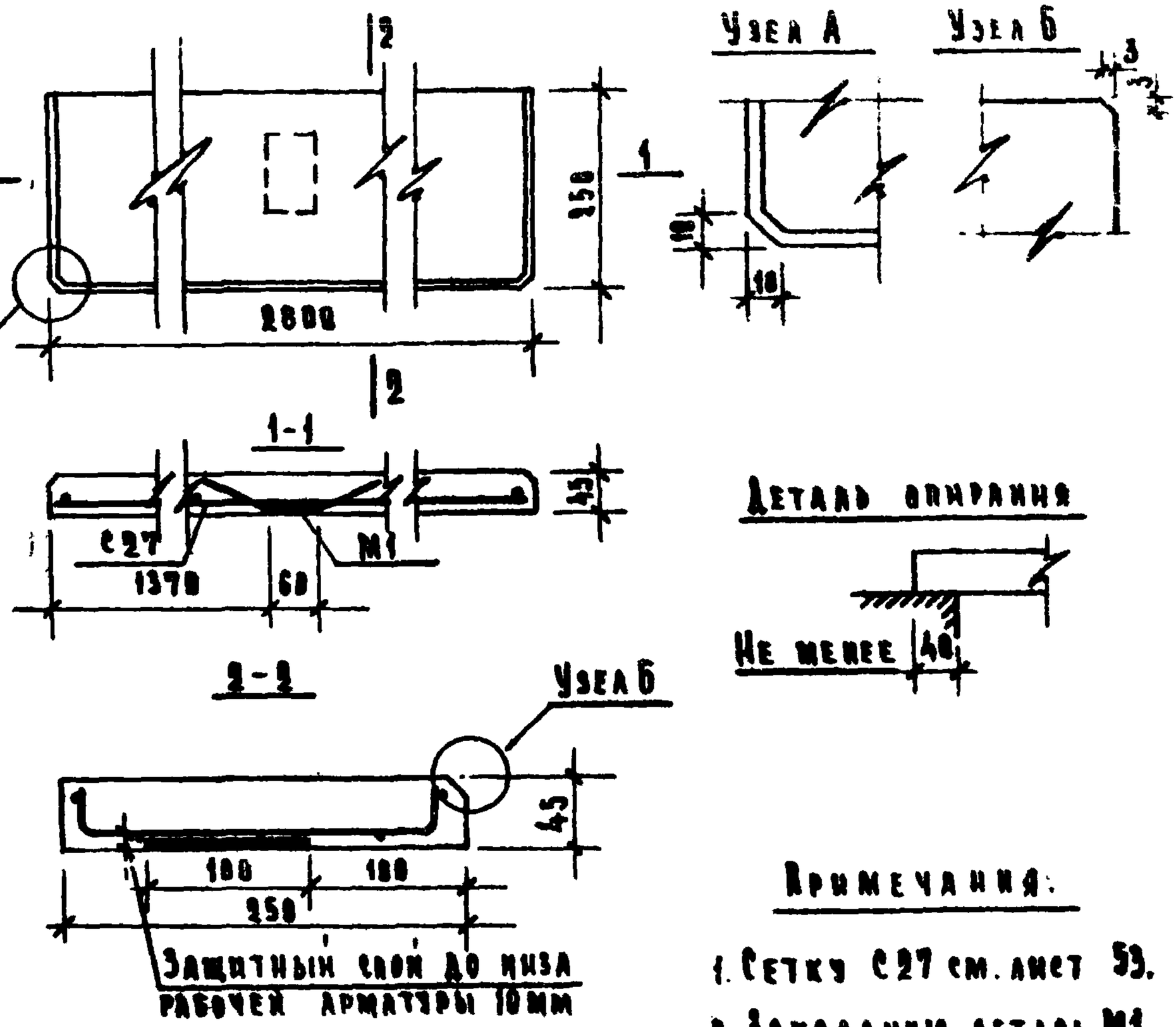

Примечания:

1. Сетку С27 см. лист 53.
2. Закладную деталь М1 см. лист 55.

Характеристика изделия			
Вес изделия		кг	79
Объем бетона		$м^3$	0.032
Расход металла	Всего	кг	2.28
	на 1 $м^3$ бетона		71.3
Марка бетона			200
Нагрузки, приложенные к изделию	Расчетная	кг	120
	Нормативная		100
Нормативный собст. вес издел.		кг/м	28.2

Спецификация металлических элементов			
Наименование	Марка	Кол-во шт.	Вес кг
Сетка	С27	1	1.78
Закладная деталь	М1	1	0.50

Выборка металла на изделие

Сечение мм	Длина м	Вес кг	ГОСТ	R_a кг/см²
Ø 5 ВГ	8.39	1.29	6727-53*	3150
Ø 3 ВГ	8.82	0.49		
Ø 8 АШ	0.57	0.22	5781-61	3400
−60×6	0.10	0.28	103-57*	

ТК 3970с	Плита подоконная железобетонная	Марка 1028-25	Серия 1.136-1
		Выпуск 1	Лист 27

Ст. инженер Черняк — И. Черняк

Москва

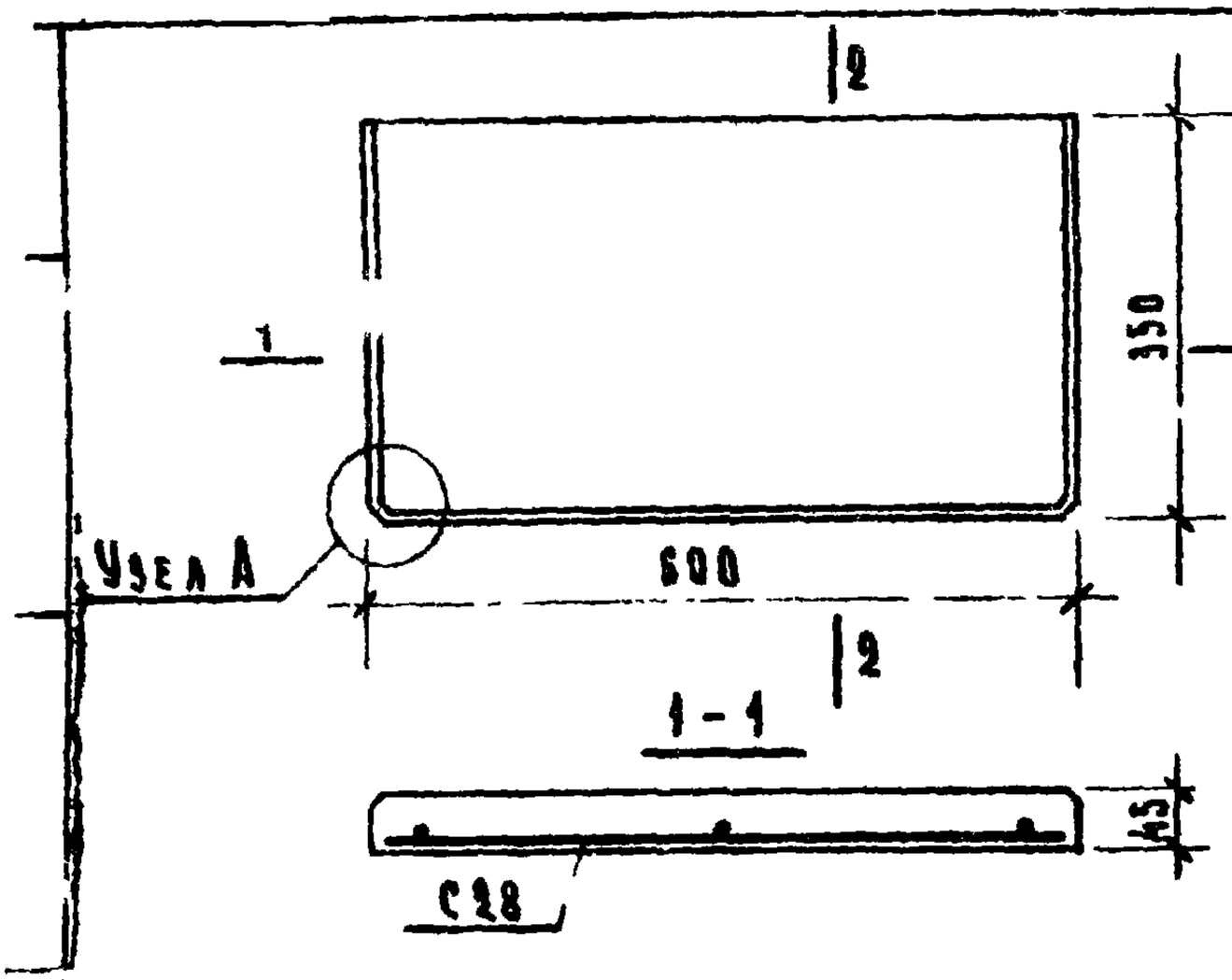

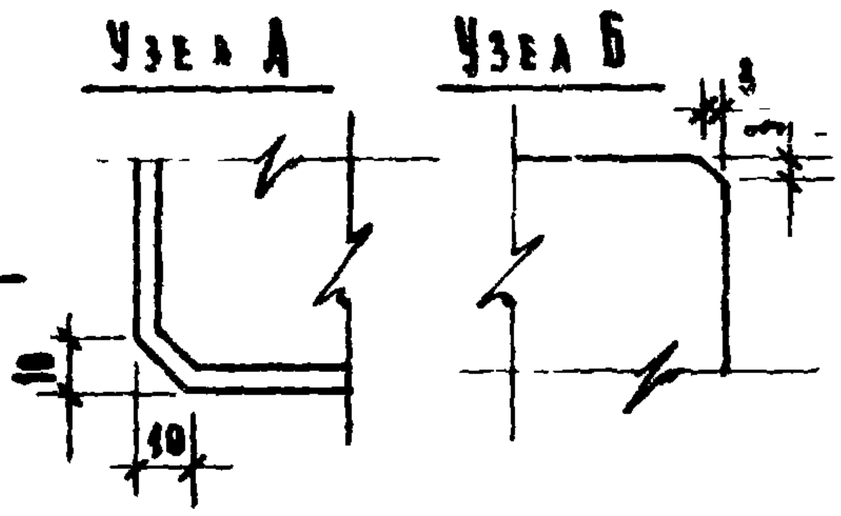

1 - 1

Деталь опирания

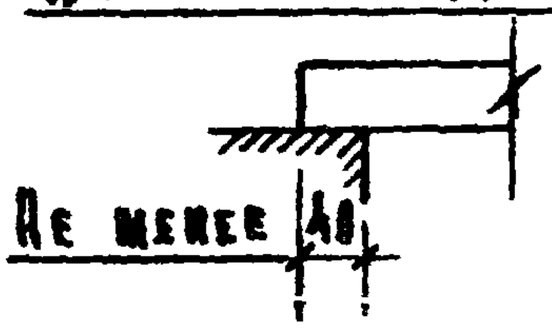

2 - 2

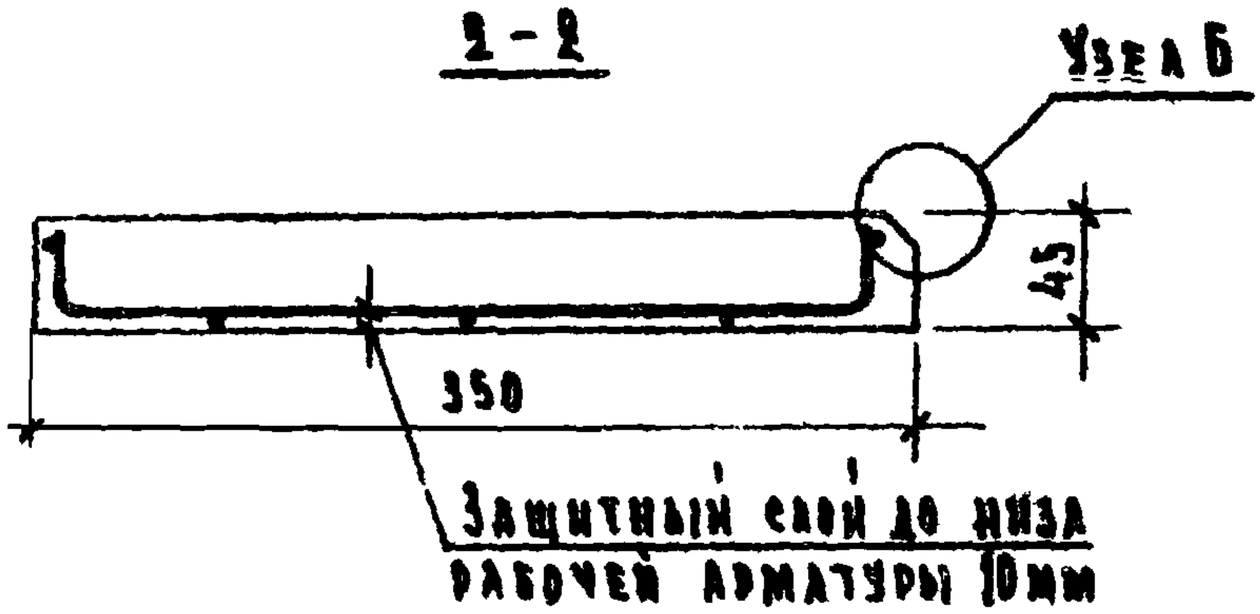

Примечание:

Сетку С28 см. лист 53.

Характеристика изделия			
Вес изделия		кг	24
Объем бетона		$м^3$	0.009
Расход металла	всего	кг	0.22
	на 1$м^3$ бетона		24.4
Марка бетона			200
Нагрузки, приложенные к изделию	Расчетная	кг	120
	Нормативная		108
Нормативный собст. вес изделия		кг/м	39.5

Спецификация металлических элементов

Наименование	Марка	Кол-во шт	Вес кг
Сетка	С28	1	0.22

Выборка металла на изделие

Сечение мм	Длина м	Вес кг	ГОСТ	Ra кг/см²
⌀ 3ВI	4.36	0.22	6727-53*	3150

ТК 1970г	Плита подоконная железобетонная	Марка АОБ-35	Серия 1.136-1	
			Выпуск 1	Лист 28

Инженер Теремина

Техник Шестаков

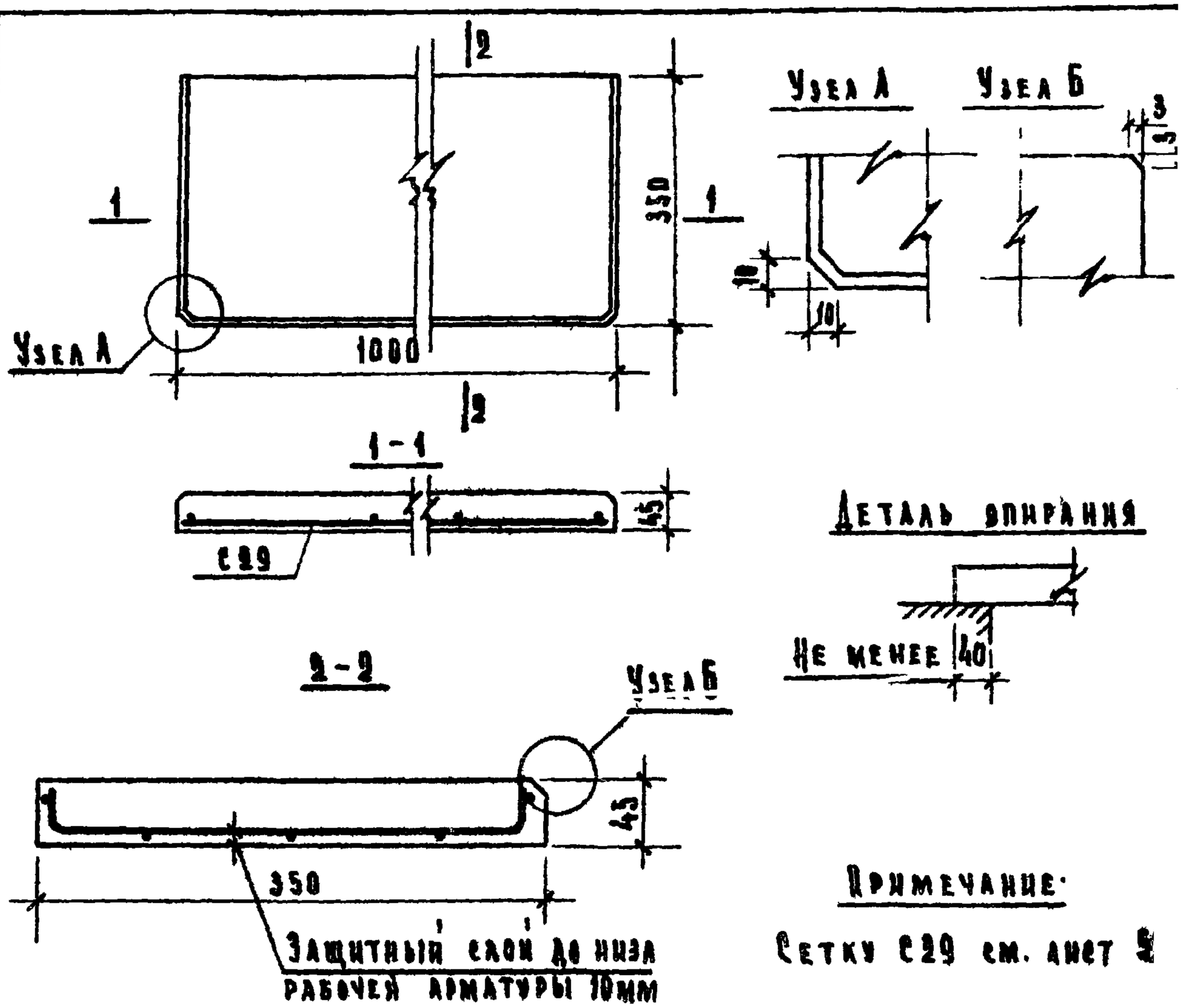

Примечание:

Сетку С29 см. лист 5

Гл. инж. ин-та	А. Лахович	
Нач. отдела	В. Грехов	
Гл. инж. отд.	В. Комаров	
Ст. инженер	И. Теренина	
Чертежник	Т. Макарова	
Проверил	О. Маадян	

ЦНИИЭП учебных зданий г. Москва

Характеристика изделия			
Вес изделия		кг	39
Объем бетона		м³	0.016
Расход металла	Всего	кг	0.50
	на 1м³ бетона		31.2
Марка бетона			200
Нагрузки, приложенные к изделию	Расчетная	кг	120
	Нормативная		100
Нормативный собст. вес изделия		кг/м	39.3

Спецификация металлических элементов

Наименование	Марка	Кол-во шт.	Вес кг
Сетка	С29	1	0.5

Выборка металла на изделие

Сечение мм	Длина м	Вес кг	ГОСТ	R кг/см²
⌀ 4 ВI	2.97	0.29	6727-53*	3150
⌀ 3 ВI	3.83	0.21		

ТК 1970г

Плита подоконная железобетонная

Марка А010-35

Серия 1.136-1 Выпуск 1 Лист 29

10451 3

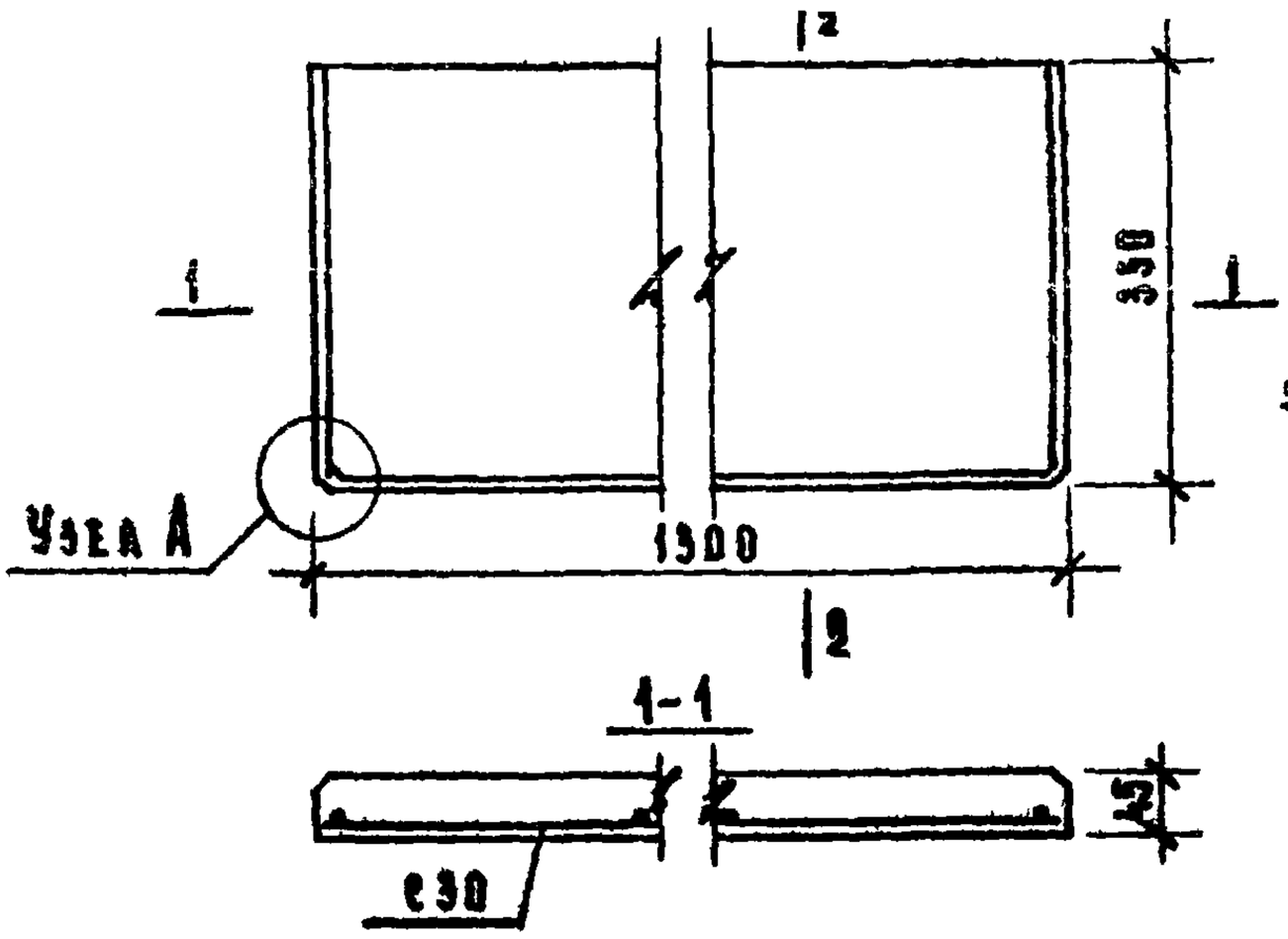

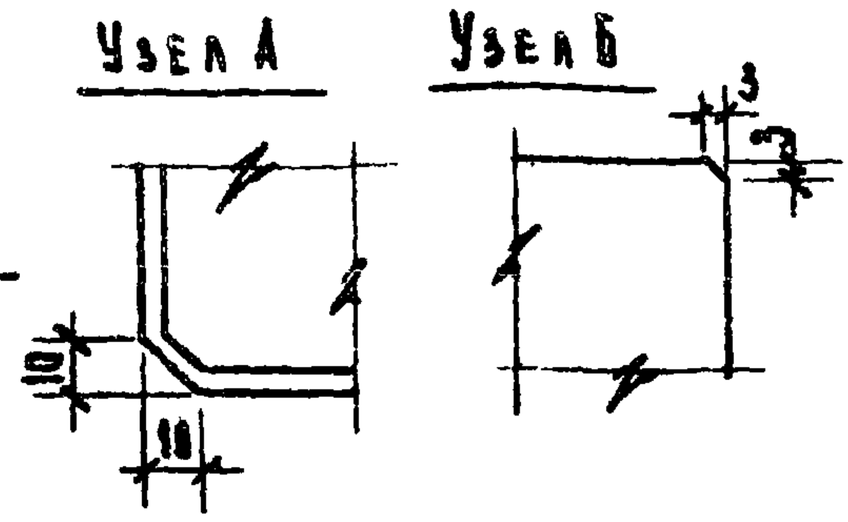

1-1

Деталь опирания

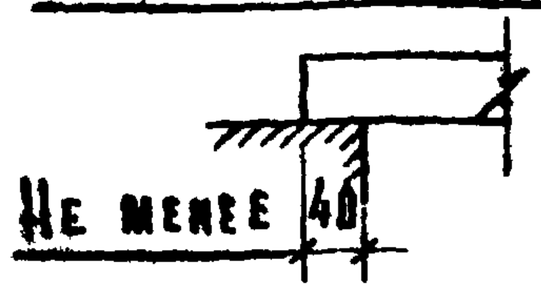

2-2

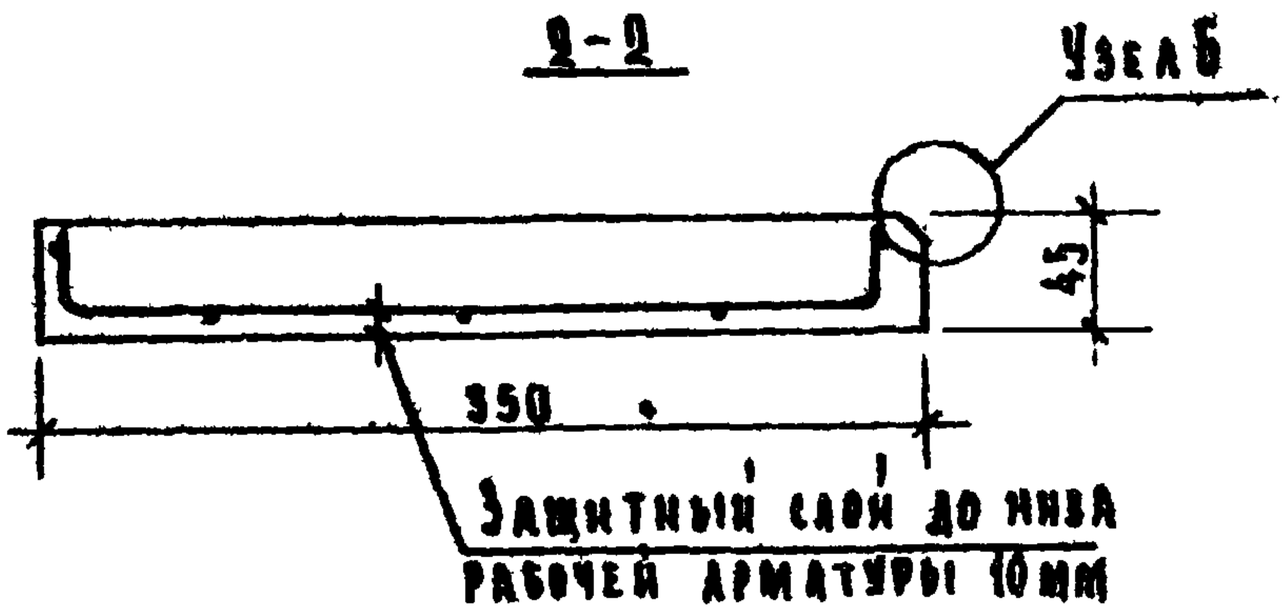

Примечание:

Сетку С30 см. лист 53.

Гл. инж. пр-та	Л. Ляхович	Чертежник	Т. Макарова
Нач. отдела	В. Грехов	Проверил	О. Мадоян
Гл. инж. отд.	В. Комаров		
Ст. инженер	И. Теренина		

ЦНИИЭП учебных зданий г. Москва

Характеристика изделия			
Вес изделия		кг	51
Объем бетона		$м^3$	0.020
Расход металла	всего	кг	0.86
	на $1м^3$ бетона		43.0
Марка бетона			200
Нагрузки, приложенные к изделию	расчетная	кг	120
	нормативная		100
Нормативный собст. вес изделия		кг/м	39.3

Спецификация металлических элементов					
Наименование	Марка	Кол-во шт.	Вес кг		
Сетка	С30	1	0.86		
Выборка металла на изделие					
Сечение мм	Длина м	Вес кг	ГОСТ	Ra кг/см²	
⌀ 5ВI	3.87	0.60	6727-53*	3150	
⌀ 3ВI	4.80	0.26			

ТК 1970г.	Плита подоконная железобетонная	Марка АО13-35	Серия 1.136-1
			Выпуск 1
			Лист 30

10451 37

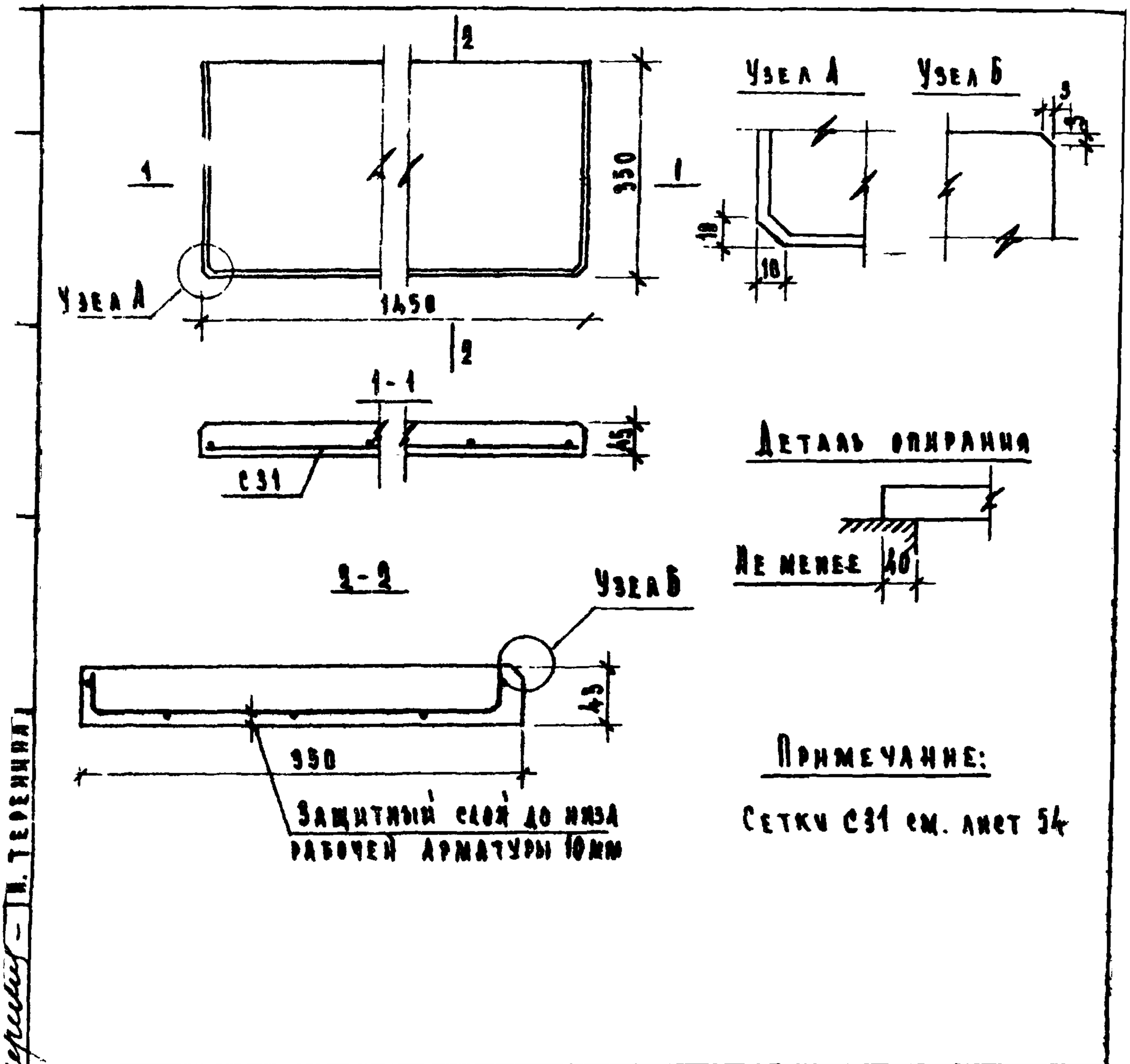

Примечание:

Сетки С31 см. лист 54

Характеристика изделия			
Вес изделия		кг	57
Объем бетона		м³	0.023
Расход металла	всего	кг	0.96
	на 1м³ бетона		41.7
Марка бетона			200
Нагрузки, приложенные к изделию	Расчетная	кг	120
	Нормативная		100
Нормативный собст. вес изделия		кг/м	39.3

Спецификация металлических элементов			
Наименование	Марка	Кол-во шт.	Вес кг
Сетка	С31	1	0.96

Выборка металла на изделие				
Сечение мм	Длина м	Вес кг	ГОСТ	R_a кг/см²
⌀ 5ВI	4.32	0.66	6727-53*	3150
⌀ 3ВI	5.47	0.30		

ТК 1970г.	Плита подоконная железобетонная	Марка АП14-35	Серия 1.136-1	
			Выпуск 1	Лист 31

Инж. Теренина

Инженер Шерстнев

г. Москва

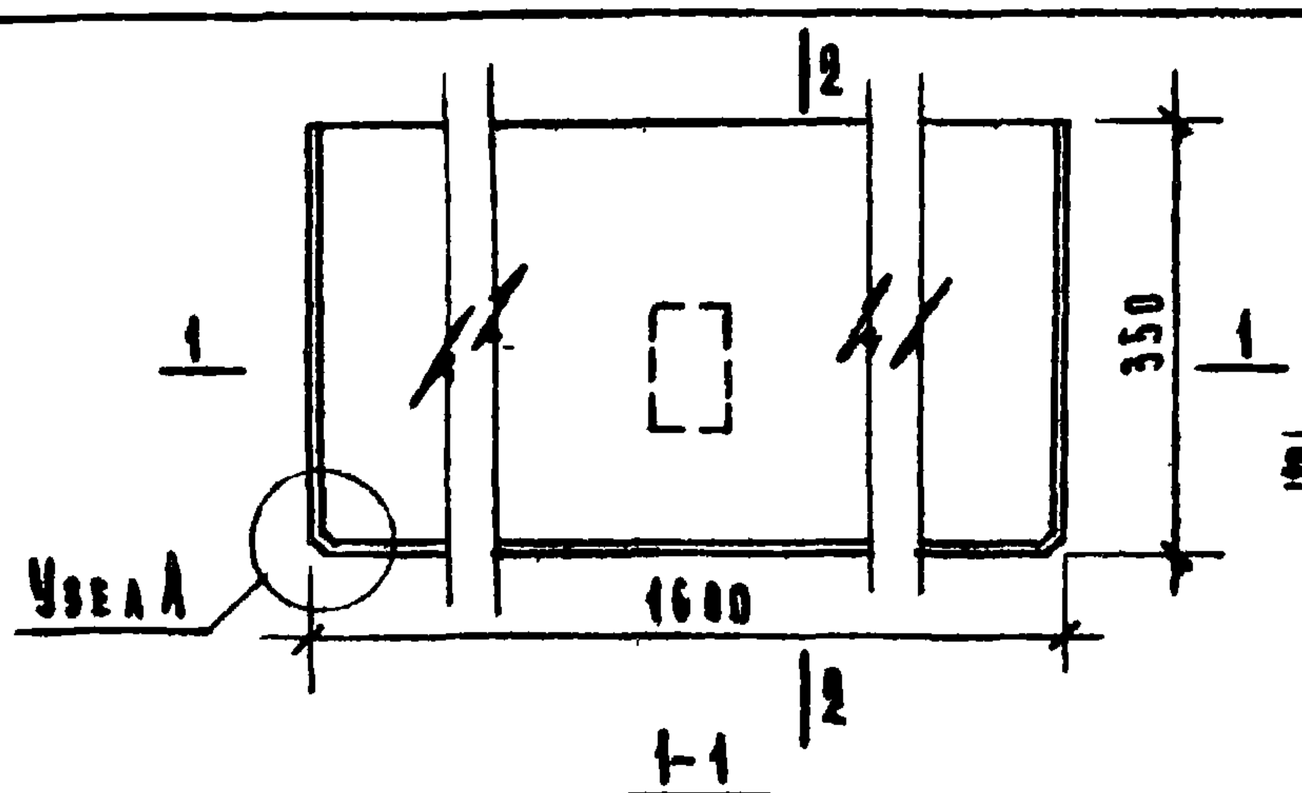

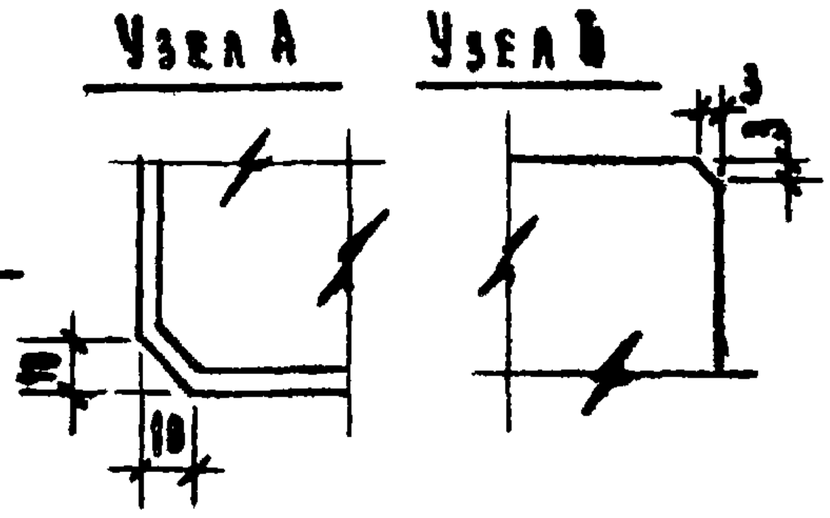

1-1

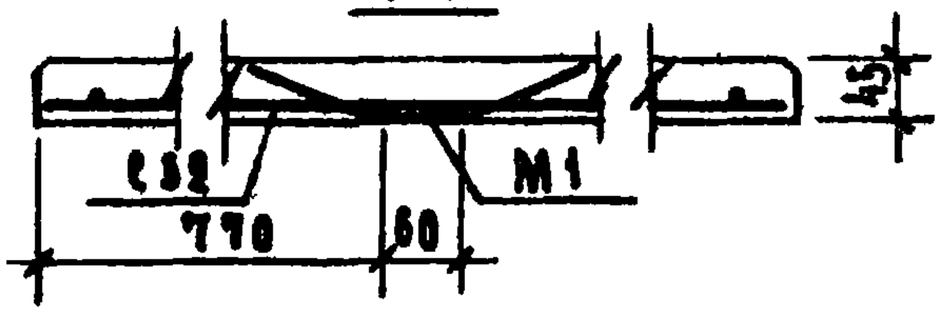

Деталь опирания

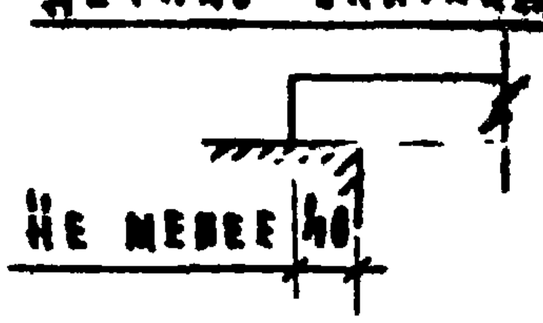

2-2

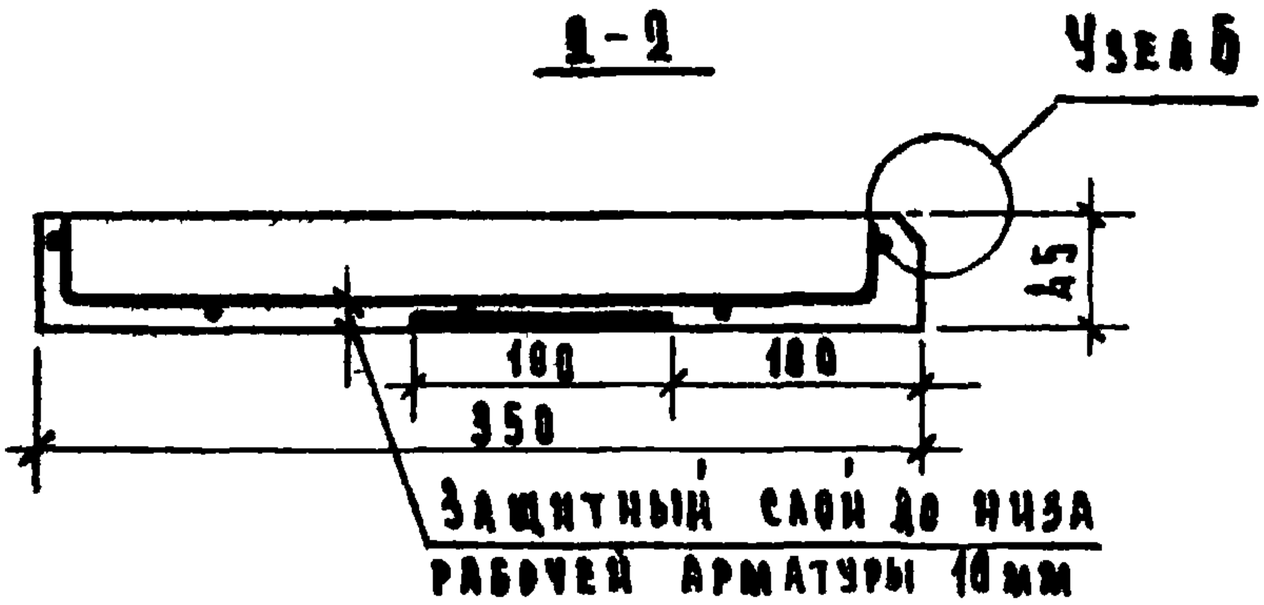

Примечания:

1. Сетку С52 см. лист 34.
2. Закладную деталь М1 см. лист 55.

Характеристика изделия			
Вес изделия		кг	83
Объем бетона		$м^3$	0.025
Расход металла	всего	кг	1.08
	на 1$м^3$ бетона		43.3
Марка бетона			200
Нагрузки, приложенные к изделию	Расчетная	кг	120
	Нормативная		100
Нормативный собст. вес изделия		кг/м	39.3

Спецификация металлических элементов

Наименование	Марка	Кол-во шт.	Вес кг
Сетка	С52	1	0.58
Закладная деталь	М1	1	0.58

Выборка металла на изделие

Сечение мм	Длина м	Вес кг	ГОСТ	Ra кг/$см^2$
⌀ 3 ВI	10.54	0.58	6727-53*	5150
⌀ 8 АIII	0.57	0.22	5781-61	3400
-60×6	0.10	0.28	103-57*	

ТК 1970г.	Плита подоконная железобетонная	Марка АО16-35	Серия 1.136-1 Выпуск 1	Лист 32

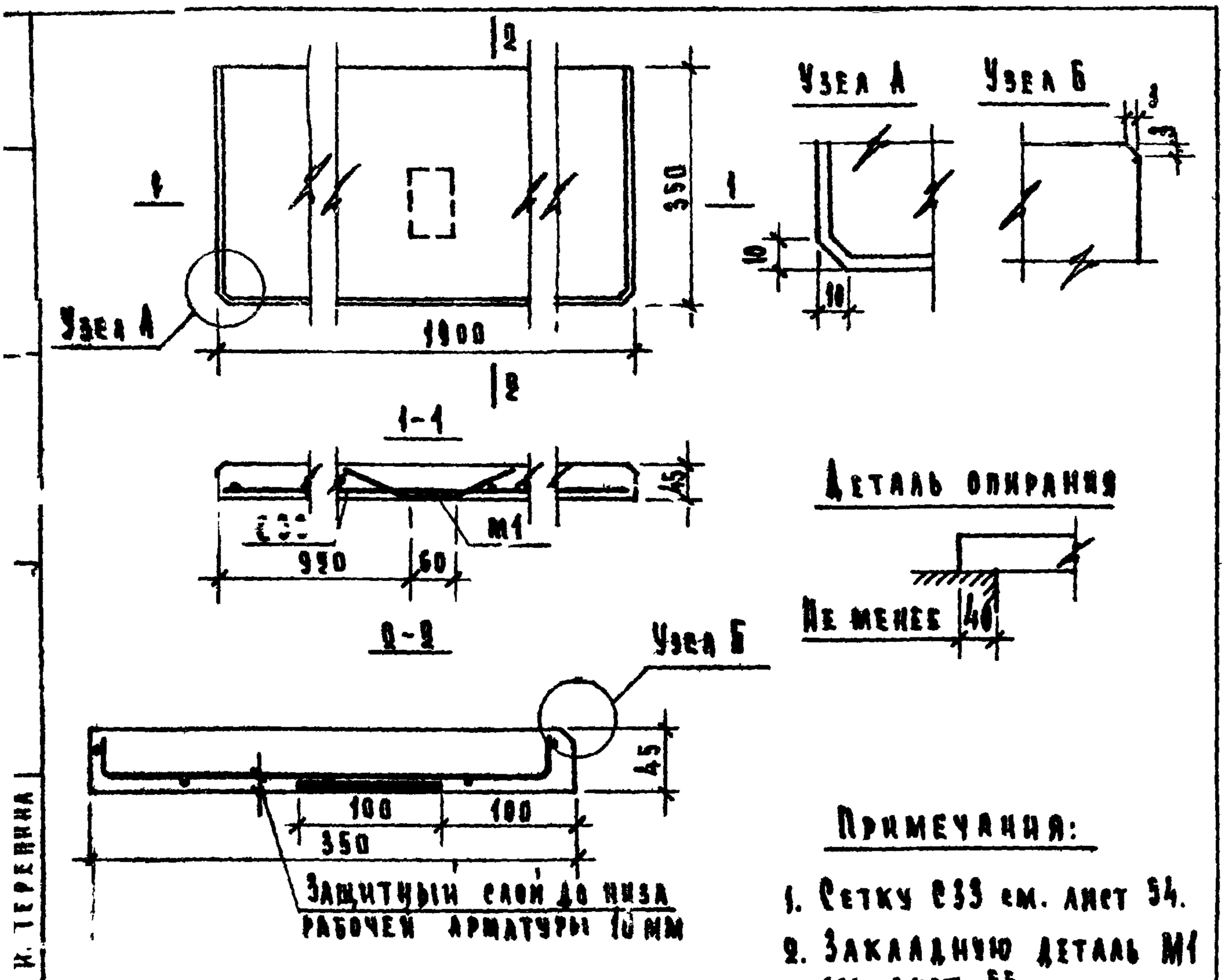

Примечания:

1. Сетку С33 см. лист 54.
2. Закладную деталь М1 см. лист 55.

Характеристика изделия			
Вес изделия		кг	75
Объем бетона		$м^3$	0.030
Расход металла	всего	кг	1.45
	на 1 $м^3$ бетона		48.4
Марка бетона			200
Нагрузки, приложенные к изделию	Расчетная	кг	120
	Нормативная		100
Нормативный собст. вес изделия		кг/м	39.3

Спецификация металлических элементов

Наименование	Марка	Кол-во шт.	Вес кг
Сетка	С33	1	0.95
Закладная деталь	М1	1	0.50

Выборка металла на изделие

Сечение мм	Длина м	Вес кг	ГОСТ	R_a кг/$см^2$
Ø 4 ВI	5.67	0.56	6727-53*	3150
Ø 3 ВI	7.11	0.39		
Ø 8 АIII	0.57	0.22	5781-61	3400
~60×6	0.10	0.28	103-57*	

ТК 1970г.	Плита подоконная железобетонная	Марка АО 19-35	Серия 1.136-1 Выпуск 1 Лист 33

г. Москва Гст. инженер Инженер

10451 40

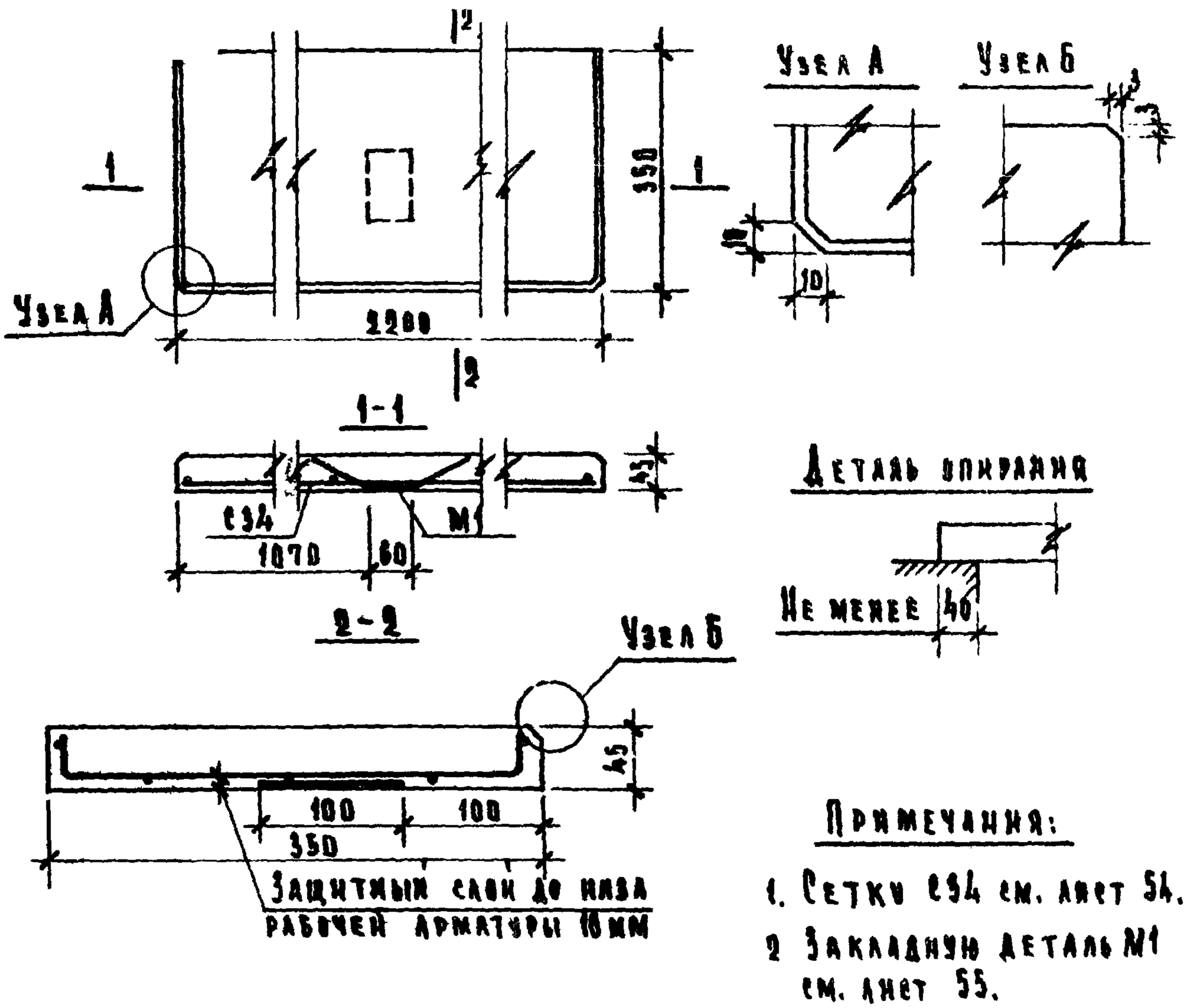

Примечания:

1. Сетку С94 см. лист 54.
2. Закладную деталь М1 см. лист 55.

Характеристика изделия			
Вес изделия		кг	87
Объем бетона		м³	0.035
Расход металла	всего	кг	1.59
	на 1м³ бетона		45.5
Марка бетона			200
Нагрузки, приложенные к изделию	Расчетная	кг	120
	Нормативная		100
Нормативный собст вес изделия		кг/м	39.3

Спецификация металлических элементов			
Наименование	Марка	Кол-во шт.	Вес кг
Сетка	С94	1	1.09
Закладная деталь	М1	1	0.50

Выборка металла на изделие

Сечение мм	Длина м	Вес кг	ГОСТ	Ra кг/см²
⌀ 4 ВI	6.57	0.65	6727-53*	3150
⌀ 3 ВI	8.08	0.44		
⌀ 8 АIII	0.57	0.22	5781-61	3400
−60×6	0.10	0.28	103-57*	

ТК 1970г.	Плита подоконная железобетонная	Марка А022-35	Серия 1.136-1 Выпуск 1 Лист 34

Ст. инженер Терешина — Отерешин

г. Москва

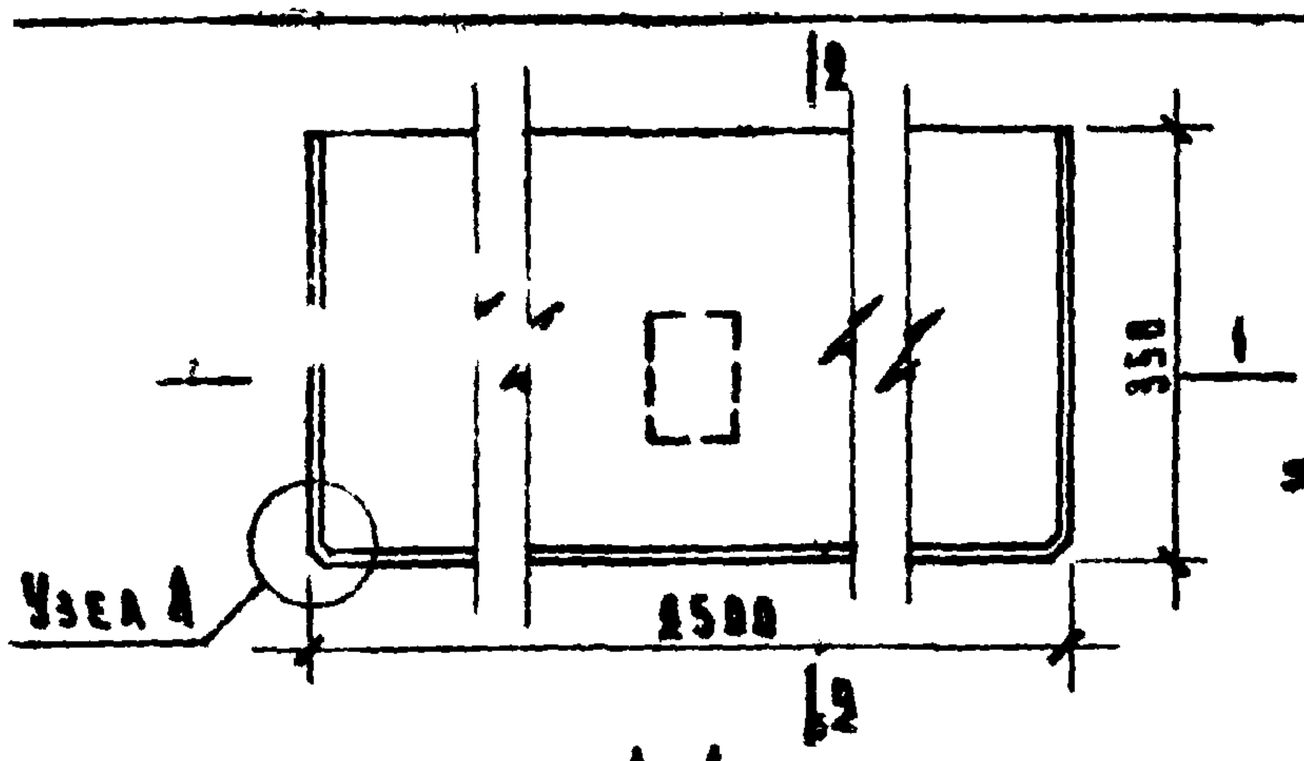

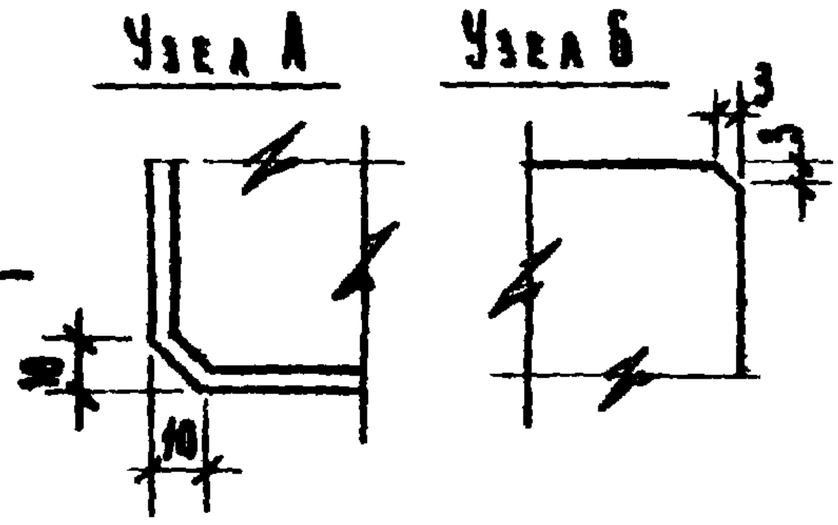

1-1

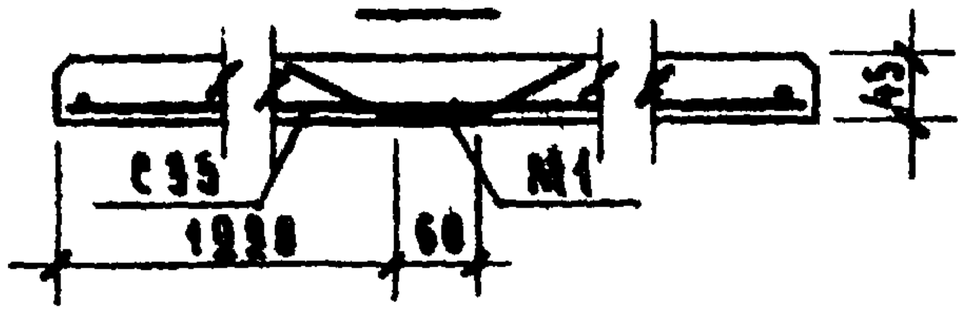

Деталь опирания

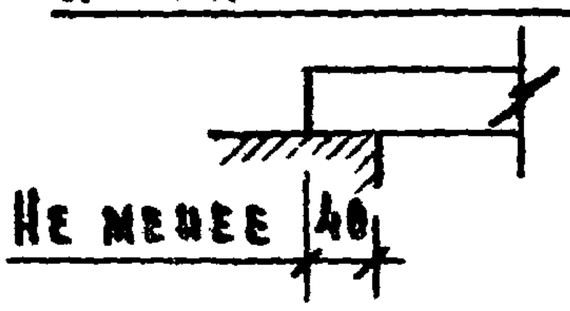

2-2

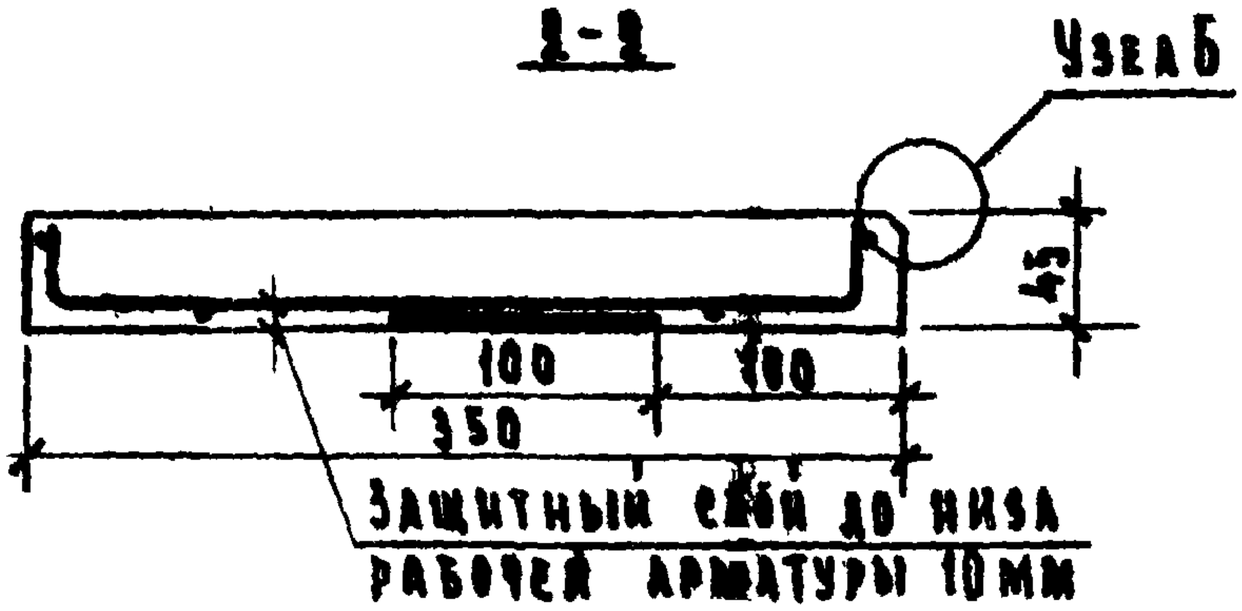

Примечания:

1. Сетку С35 см. лист 54
2. Закладную деталь М1 см. лист 55.

Характеристика изделия			
Вес изделия		кг	93
Объем бетона		м³	0.039
Расход металла	всего	кг	2.14
	на 1м³ бетона		54.9
Марка бетона			200
Нагрузки, приложенные к изделию	расчетная	кг	120
	нормативная		100
Нормативный собст. вес издел.		кг/м	39.3

Спецификация металлических элементов			
Наименование	Марка	Кол-во шт	Вес кг
Сетка	С35	1	1.64
Закладная деталь	М1	1	0,50

Выборка металла на изделие

Сечение мм	Длина м	Вес кг	ГОСТ	R_m кг/см²
⌀ 5 ВI	7.47	1.15	6727-53*	3150
⌀ 3 ВI	9.05	0.49		
⌀ 8 АШ	0.57	0.22	5781-61	5400
—80×6	0.18	0.28	103-57*	

ТК 1970г	Плита подоконная железобетонная	Марка АП25-35	Серия 1.136-1	
			Выпуск 1	Лист 35

г. Москва

Ст инженер

Инженер

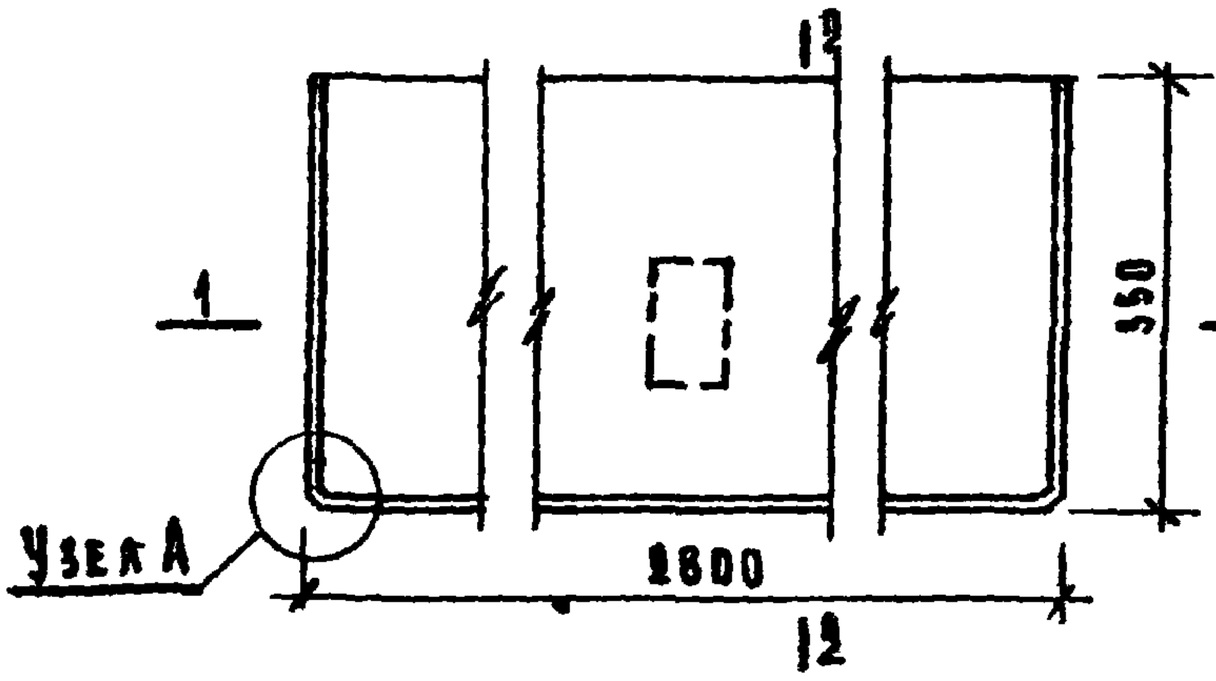

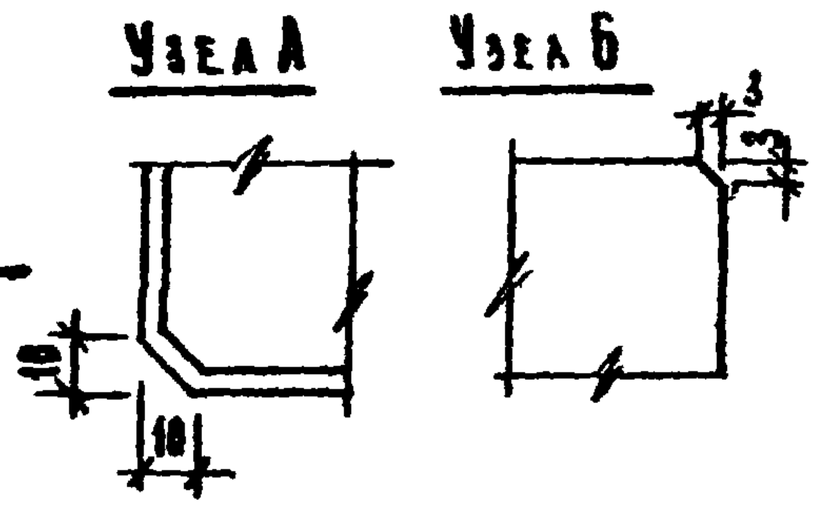

1-1

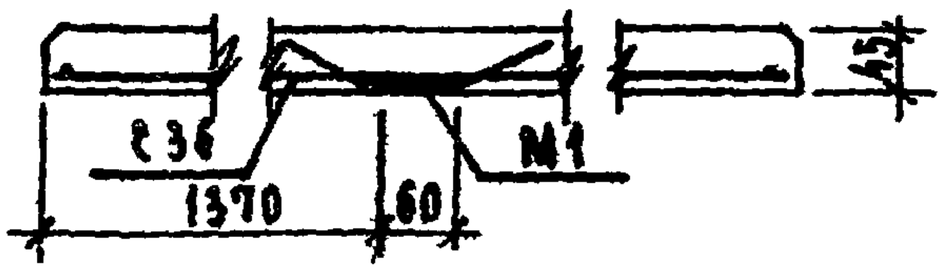

Деталь анкерная

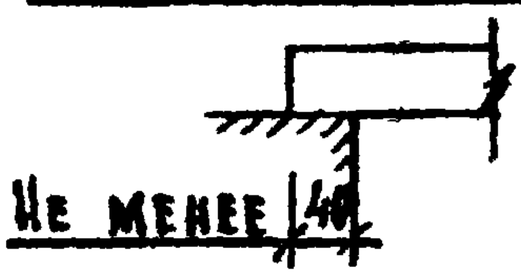

2-2

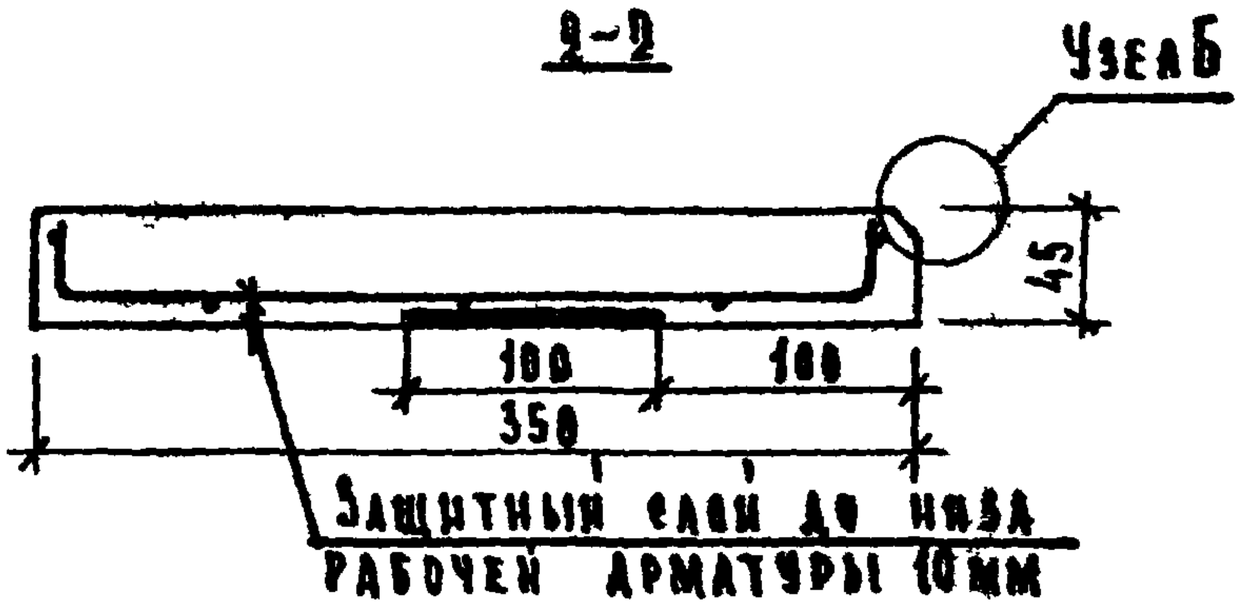

Примечания:

1. Сетку С36 см. лист 54
2. Закладную деталь М1 см. лист 55.

Характеристика изделия			
Вес изделия		кг	110
Объем бетона		$м^3$	0.044
Расход металла	всего	кг	2.34
	на $1м^3$ бетона		53.2
Марка бетона			200
Нагрузки, приложенные к изделию	Расчетная	кг	120
	Нормативная		100
Нормативный собст. вес изделия		кг/м	39.3

Спецификация металлических элементов

Наименование	Марка	Кол-во шт.	Вес кг
Сетка	С36	1	1.84
Закладная деталь	М1	1	0.50

Выборка металла на изделие

Сечение мм	Длина м	Вес кг	ГОСТ	Rа кг/см²
Ø 5 ВI	8.39	1.29	6727-53*	3150
Ø 3 ВI	10.02	0.55		
Ø 8 АIII	0.57	0.22	5781-61	3400
⌐ 60×6	0.10	0.28	103-57*	

ТК 1970г.	Плита подоконная железобетонная	Марка АО28-35	Серия 1.136-1	
			Выпуск 1	Лист 56

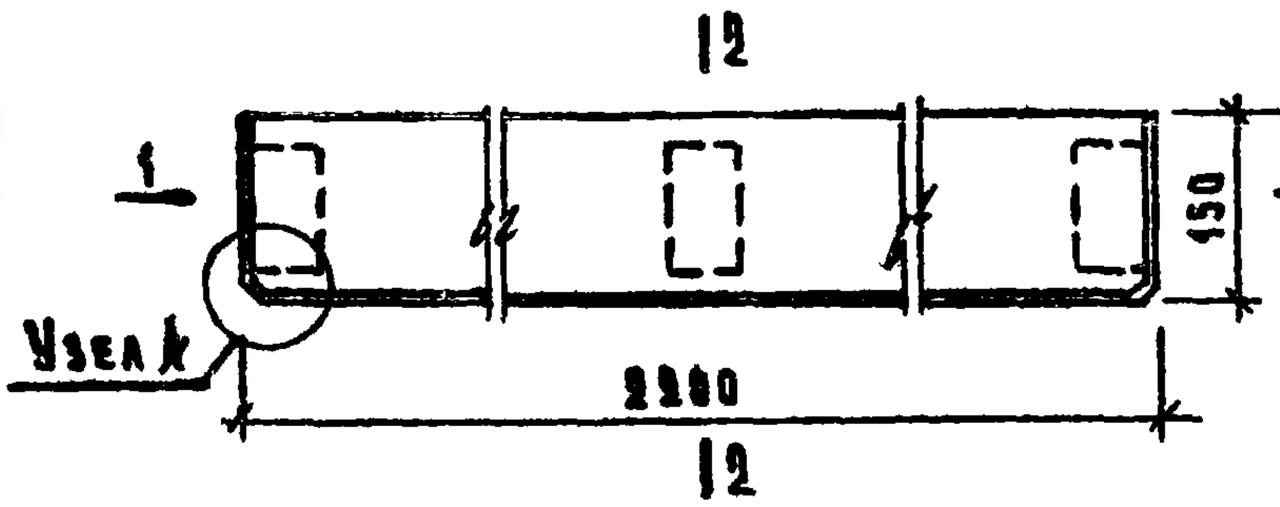

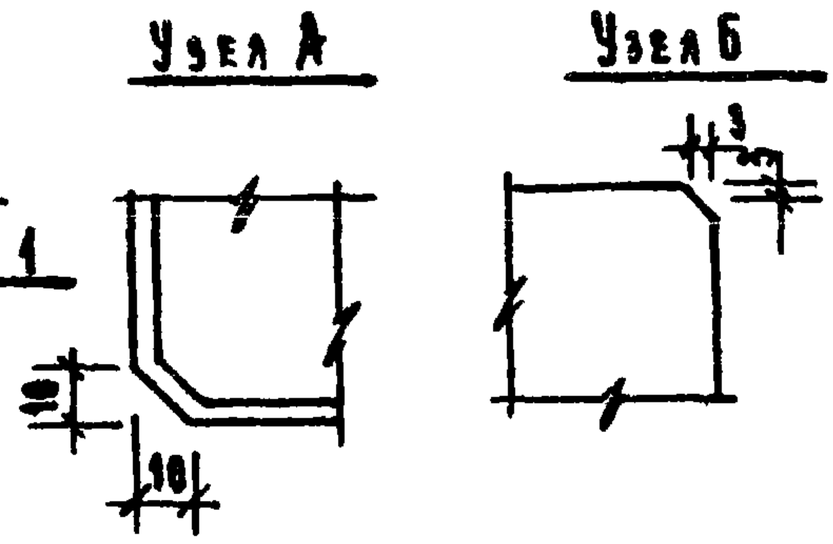

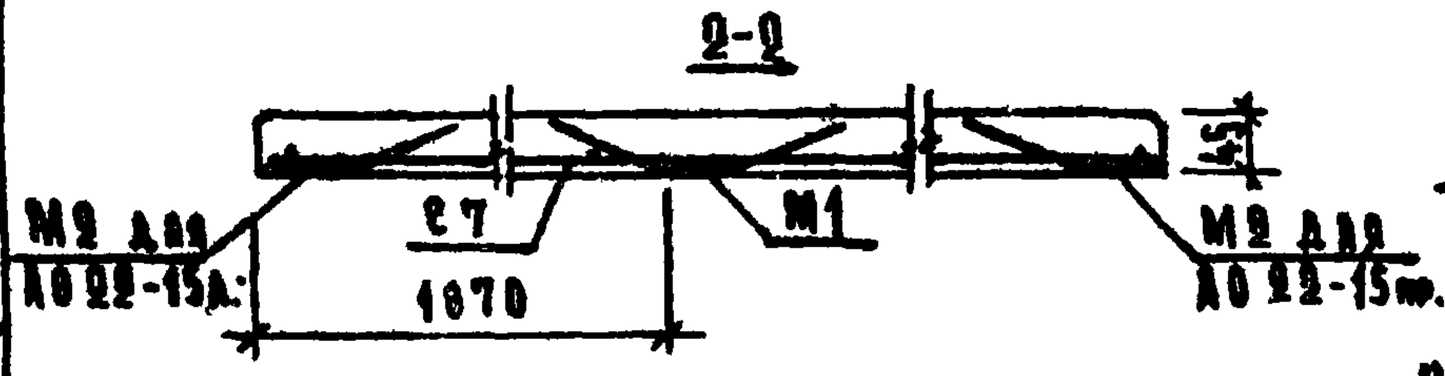

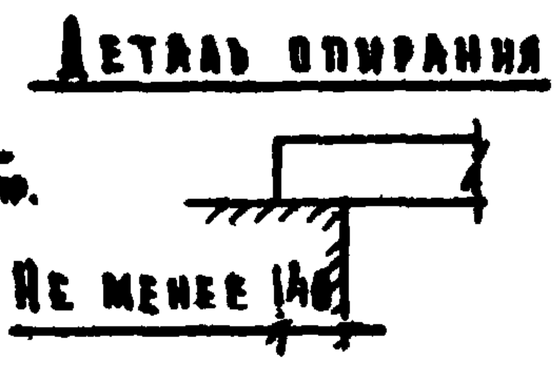

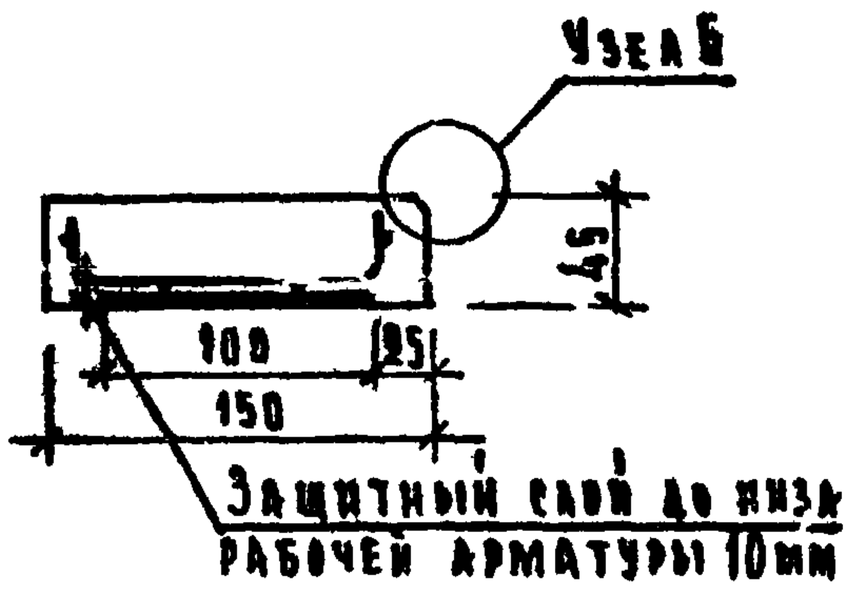

Примечания:

1. Сетка С7 см. лист 50.
2. Закладные детали М1 и М2 см. листы 55 и 56.

Характеристика изделия			
Вес изделия		кг	37
Объем бетона		$м^3$	0.015
Расход металла	Всего	кг	2.65
	на $1м^3$ бетона	кг	177.0
Марка бетона			200
Нагрузки, приложенные к изделию	Расчетная	кг	120
	Нормативная	кг	100
Нормативный собст. вес изделия		кг/м	16.8

Спецификация металлических элементов			
Наименование	Марка	Кол-во шт.	Вес кг
Сетка	С7	1	1.65
Закладные детали	М1	1	0.50
	М2	1	0.50

Выборка металла на изделие				
Сечение мм	Длина м	Вес кг	ГОСТ	Ra кг/см²
Ø 7ВI	4.38	1.32	6727-53*	2500
Ø 3ВI	6.08	0.33		5150
Ø 8АIII	1.14	0.44	5781-61	3400
-60×6	0.20	0.56	103-57*	

Нач. отдела	В. Гревцов		
Рук. инж. отд.	В. Комаров		
Ст. инженер	О. Мадоян		

ЦНИИЭП учебных зданий Москва

I IX 1970г.

Плиты подоконные железобетонные

Марка АО22-15а АО22-15пр

Серия 1.136-1 Выпуск 1 Лист 37

10451 44

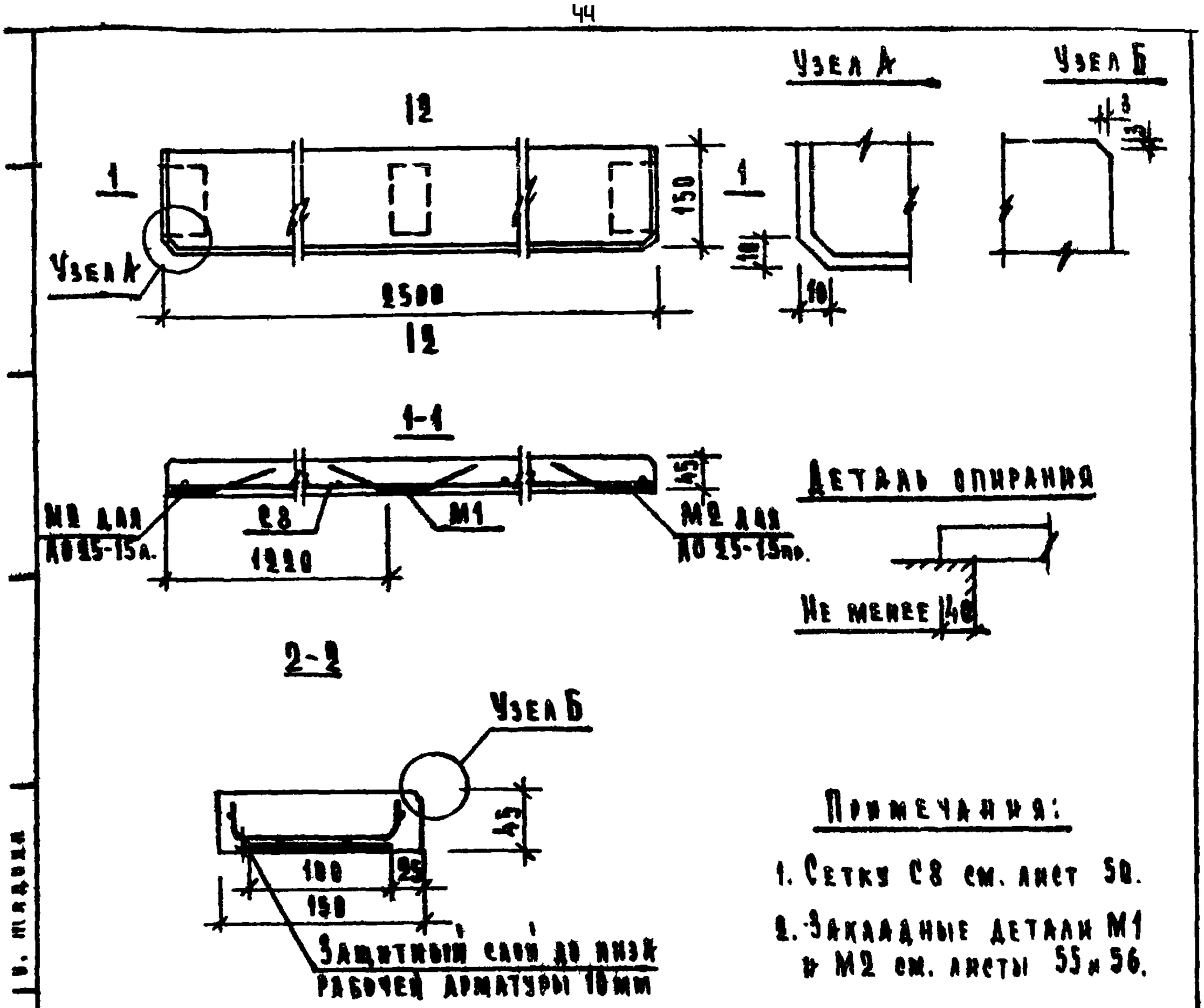

Примечания:

1. Сетку С8 см. лист 50.
2. Закладные детали М1 и М2 см. листы 55 и 56.

Характеристика изделия			
Вес изделия		кг	42
Объем бетона		$м^3$	0.017
Расход металла	Всего	кг	2.87
	на $1м^3$ бетона		169.0
Марка бетона			200
Нагрузка, приложенные к 1 изделию	Расчетная	кг	120
	Нормативная		100
Нормативный собст. вес изделия		кг/м	16.8

Спецификация металлических элементов

Наименование	Марка	Кол-во шт.	Вес кг
Сетка	С8	1	1.87
Закладные детали	М1	1	0.50
	М2	1	0.50

Выборка металла на изделие

Сечение мм	Длина м	Вес кг	ГОСТ	R_a кг/см²
⌀ 7ВI	4.98	1.50	6727-53*	2500
⌀ 3ВI	6.85	0.37		3150
⌀ 8АIII	1.14	0.44	5781-61	3400
-60×6	0.28	0.56	103-57*	

ТК 1970г.	Плиты подоконные железобетонные	Марка АО25-15а АО25-15пр	Серия 1.136-1
		Выпуск 1	Лист 38

г. Москва | Инженер | Инженер

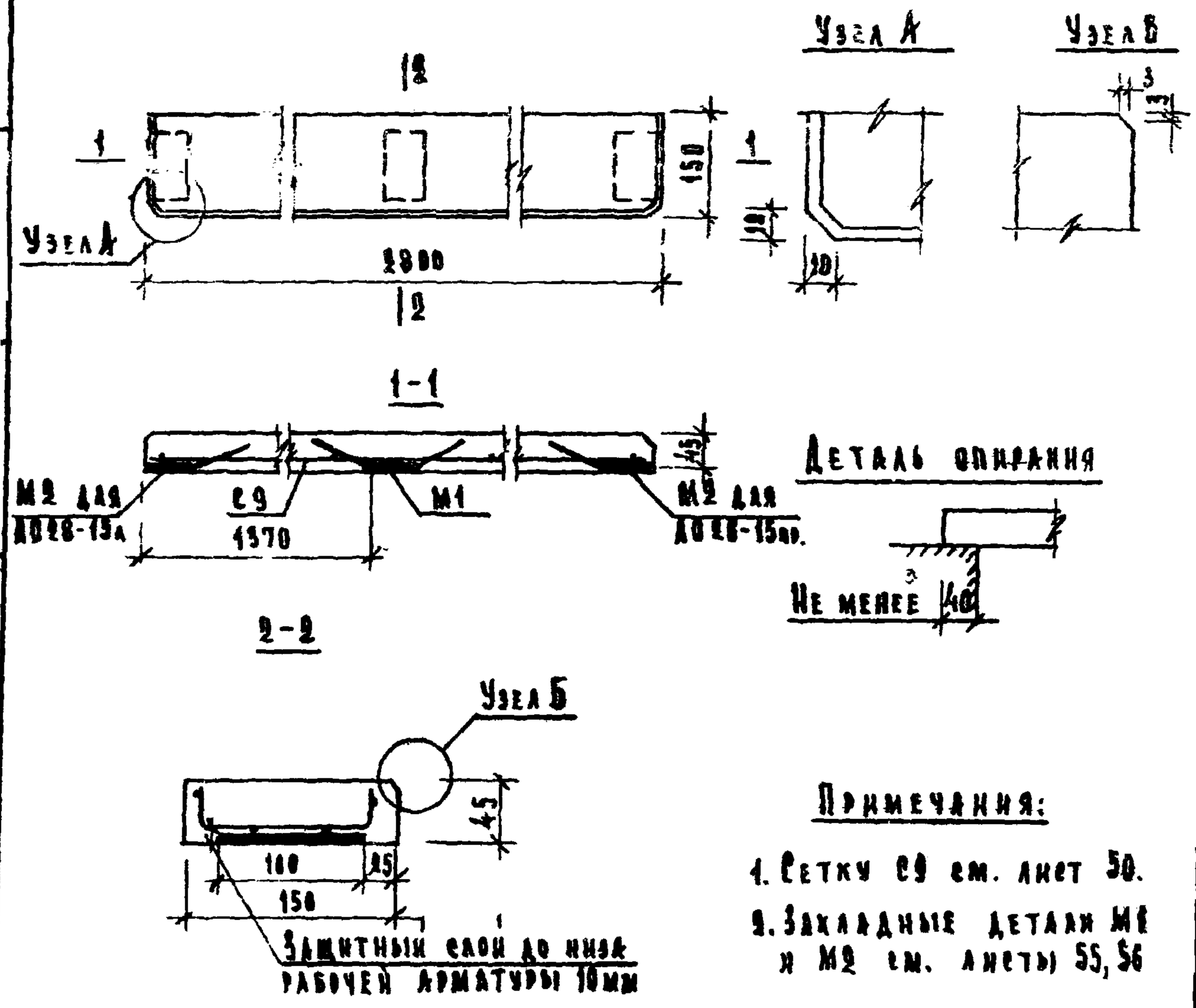

Примечания:

1. Сетку С9 см. лист 50.
2. Закладные детали М1 и М2 см. листы 55, 56

Характеристика изделия			
Вес изделия		кг	47
Объем бетона		$м^3$	0.019
Расход металла	Всего	кг	3.10
	на 1$м^3$ бетона		163.0
Марка бетона			200
Нагрузки, приведенные к изделию	Расчетная	кг	120
	Нормативная		100
Нормативный совет вес изделия		кг/м	16.8

Спецификация металлических элементов			
Наименование	Марка	Кол-во шт.	Вес кг
Сетка	С9	1	2.10
Закладные детали	М1	1	0.58
	М2	1	0.50

Выборка металла на изделие				
Сечение мм	Длина м	Вес кг	ГОСТ	R_a кг/$см^2$
Ø 7В1	5.58	1.63	6727-53*	2500
Ø 3В1	7.62	0.42		3150
Ø 8АШ	1.14	0.44	5781-61	3400
-60×6	0.20	0.56	103-57*	

ТК 1970г.	Панты подоконные железобетонные	Марка АО28-15а АО28-15ав	Серия 1.136-1
			Выпуск 1 / Лист 39

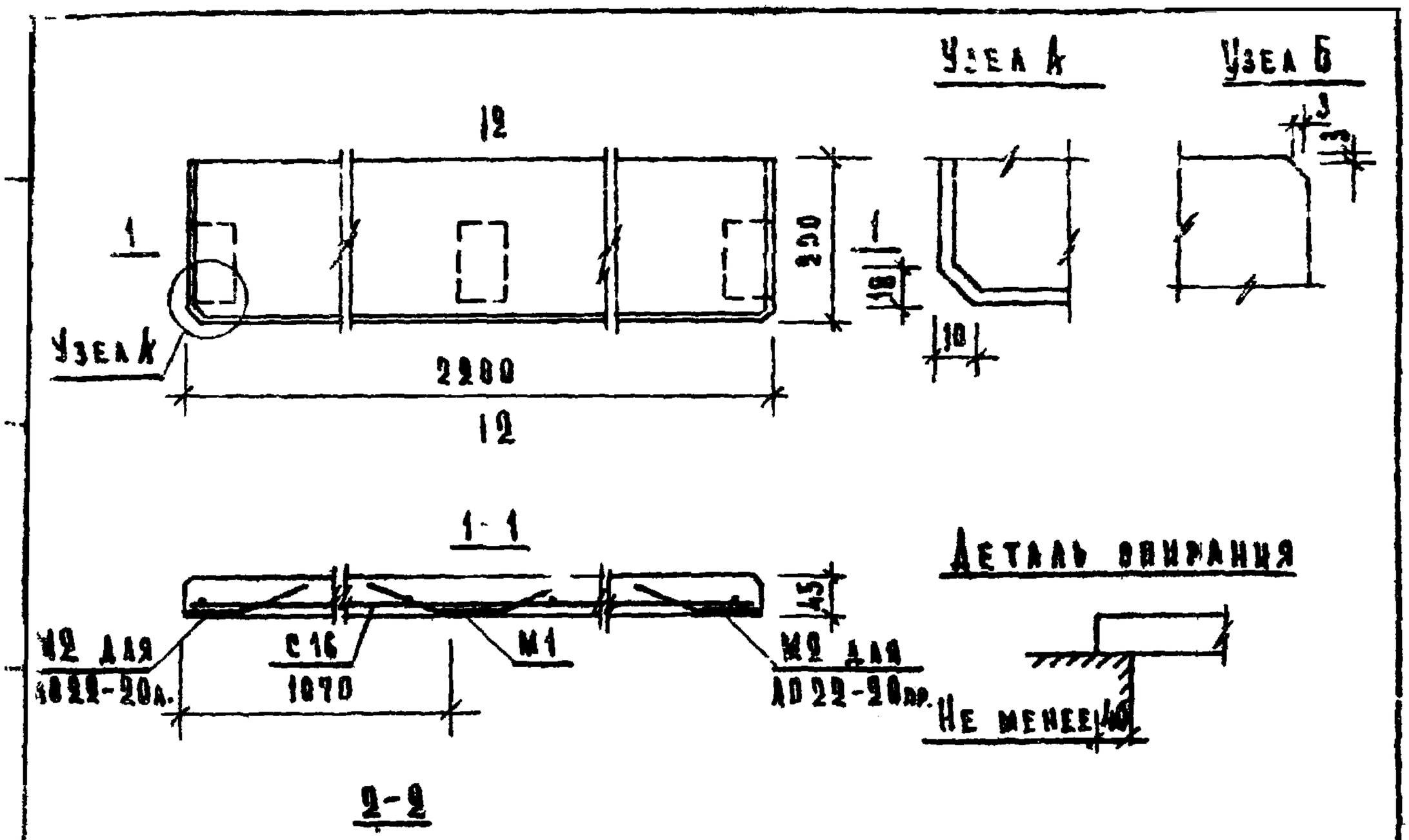

Примечания:

1. Сетку С16 см. лист 51.
2. Закладные детали М1 и М2 см. листы 55, 56.

Характеристика изделия			
Вес изделия		кг	50
Объем бетона		$м^3$	0.020
Расход металла	Всего	кг	2.68
	на 1$м^3$ бетона		134.0
Марка бетона			200
Нагрузки, приложенные к изделию	Расчетная	кг	120
	Нормативная		100
Нормативный собст. вес изделия		кг/м	22.5

Спецификация металлических элементов

Наименование	Марка	Кол-во шт.	Вес кг
Сетка	С16	1	1.68
Закладные детали	М1	1	0.50
	М2	1	0.50

Выборка металла на изделие

Сечение мм	Длина м	Вес кг	ГОСТ	R_a кг/см²
⌀ 7 ВI	4.30	1.32	6727-53*	2500
⌀ 3 ВI	6.58	0.36		3150
⌀ 8 АIII	1.14	0.44	5781-61	3400
−60×6	0.20	0.56	103-57*	

ТК 1970г.	Плиты подконные железобетонные	Марка ПД22-20а ПД22-20пр.	Серия 1.136-1 Выпуск 1 Лист 40

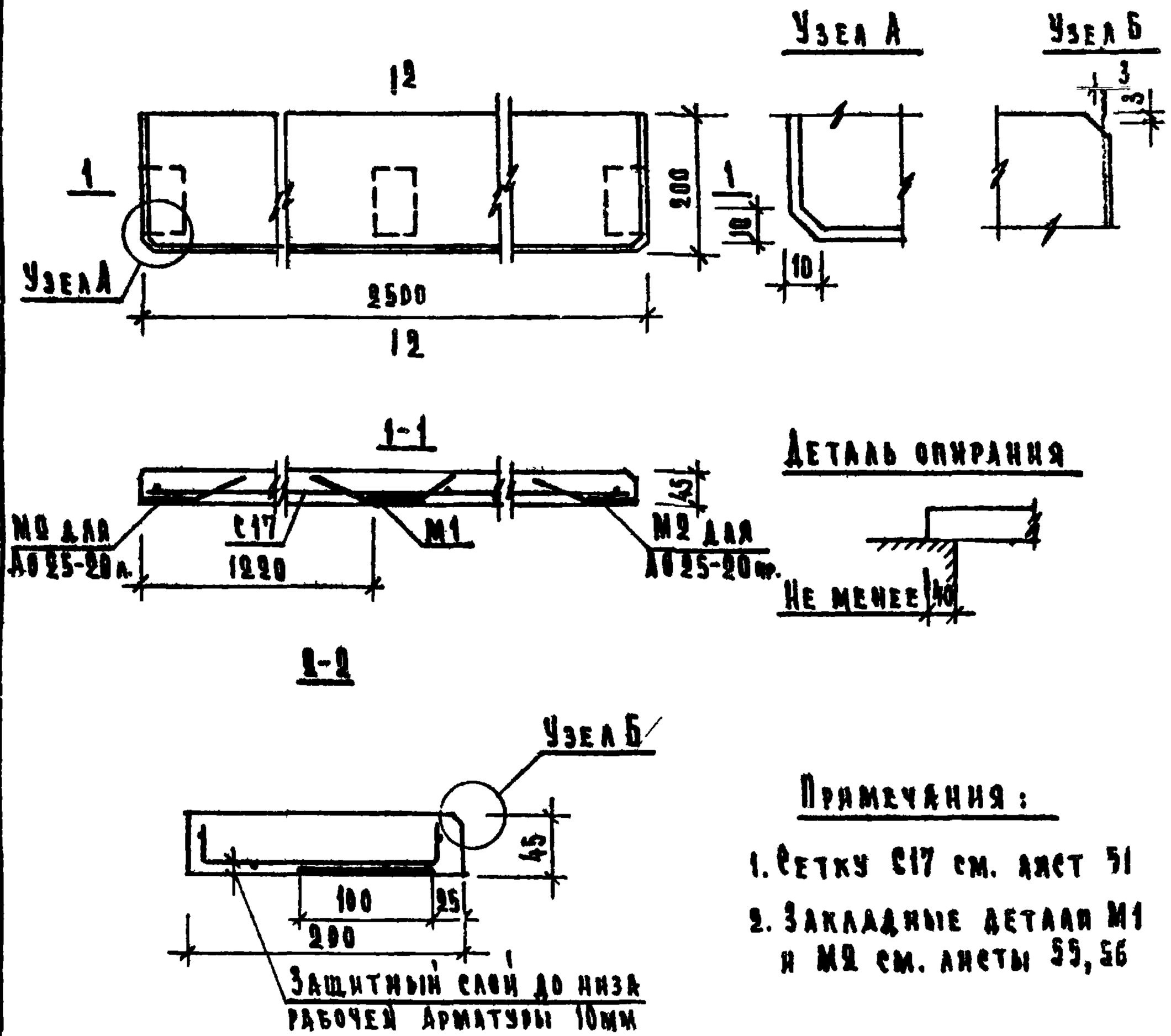

Примечания:

1. Сетку С17 см. лист 51
2. Закладные детали М1 и М2 см. листы 55, 56

Характеристика изделия			
Вес изделия		кг	56
Объем бетона		$м^3$	0.023
Расход металла	Всего	кг	2.90
	на 1$м^3$ бетона		126.0
Марка бетона			200
Нагрузки, приложенные к изделию	Расчетная	кг	120
	Нормативная		100
Нормативный собст. вес издел.		кг/м	22.5

Спецификация металлических элементов

Наименование	Марка	Кол-во шт.	Вес кг.
Сетка	С17	1	1.90
Закладные детали	М1	1	0.50
	М2	1	0.50

Выборка металла на изделие

Сечение мм	Длина м	Вес кг	ГОСТ	Ra кг/см²
⌀ 7 ВI	4.98	1.50	6727-53*	2500
⌀ 3 ВI	7.40	0.40		3150
⌀ 8 АIII	1.14	0.44	5781-61	3400
-60×6	0.20	0.56	103-57*	

ТК 1970г.	Плиты подоконные железобетонные	Марка Δ025-20а Δ025-20пр	Серия 1.136-1
		Выпуск 1	Лист 41

Нач. отдела В. Ерешков
Гл. инж. отд. В. Комарин
Ст. инженер Р. Мадаоян
Проверил И. Теренина

ЦНИИЭП учебных зданий г. Москва

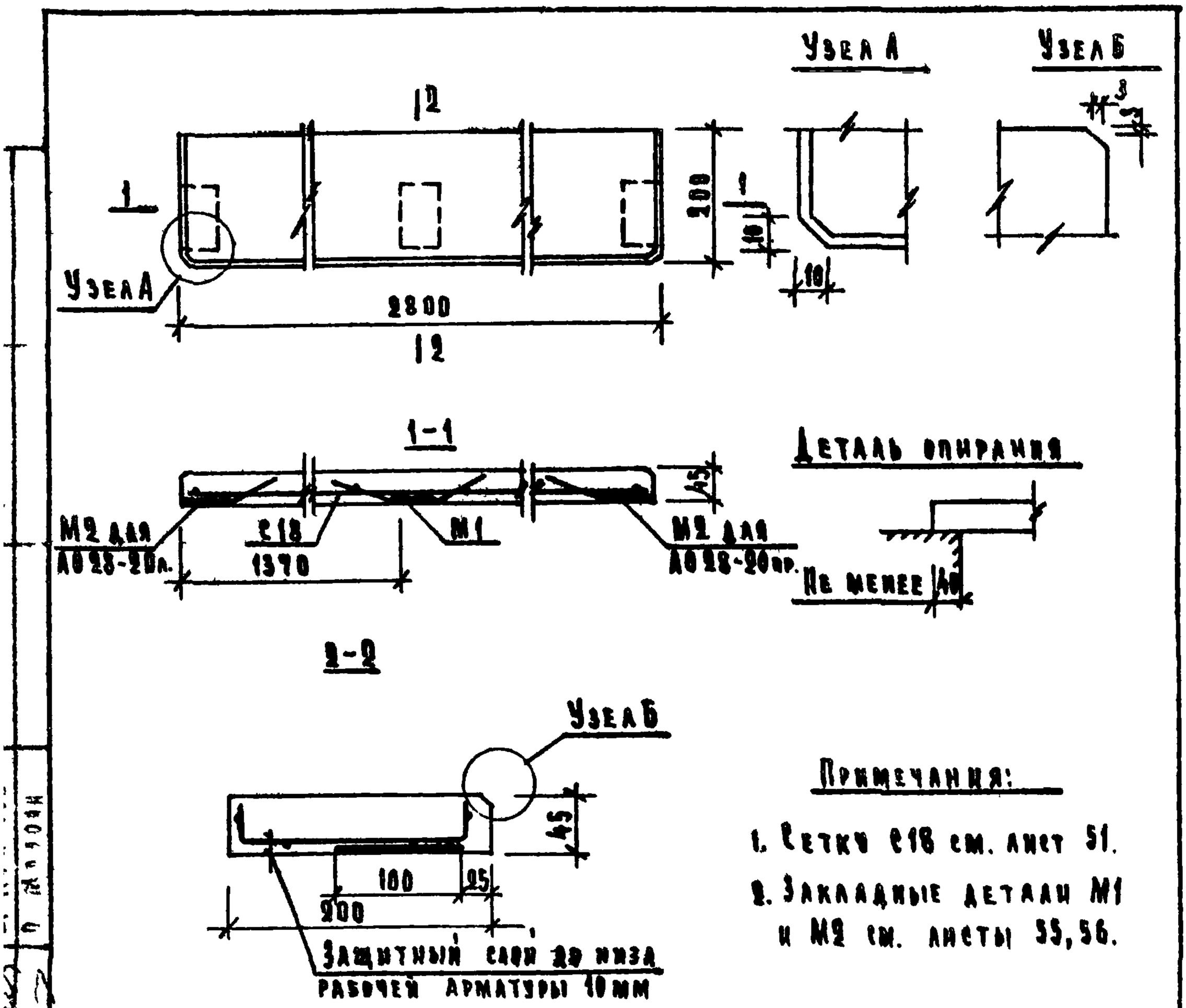

Примечания:

1. Сетку С18 см. лист 51.
2. Закладные детали М1 и М2 см. листы 55, 56.

Характеристика изделия			
Вес изделия		кг	63
Объем бетона		м³	0.025
Расход металла	всего	кг	3.13
	на 1м³ бетона		125.0
Марка бетона			200
Нагрузки, приложенные к изделию	Расчетная	кг	120
	Нормативная		100
Нормативный собст. вес изделия		кг/м	22.5

Спецификация металлических элементов

Наименование	Марка	Кол-во шт.	Вес кг
Сетка	С18	1	2.13
Закладные детали	М1	1	0.50
	М2	1	0.50

Выборка металла на изделие

Сечение мм	Длина м	Вес кг	ГОСТ	Rа кг/см²
⌀ 7 ВI	5.58	1.68	6727-53*	2500
⌀ 3 ВI	7.22	0.45		3150
⌀ 8 АIII	1.14	0.44	5781-61	3400
—60×6	0.20	0.56	103-57*	

ТК 1970г.	Плиты подоконные железобетонные	Марка АО28-20л АО28-20пр	Серия 1.136-1
		Выпуск 1	Лист 42

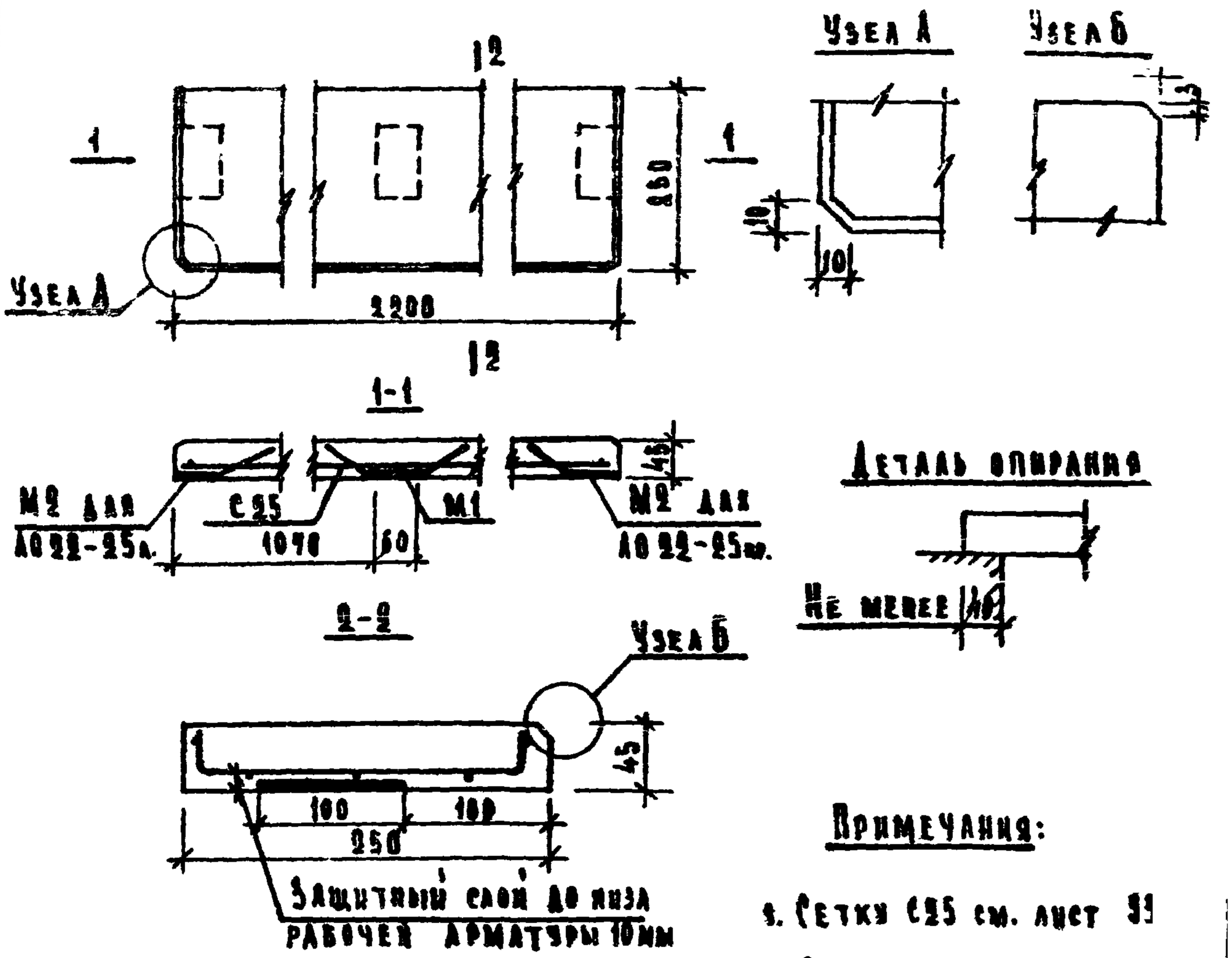

Примечания:

1. Сетку С25 см. лист 53
2. Закладные детали М1 и М2 см. листы 55,56

Характеристика изделия			
Вес изделия		кг	62
Объем бетона		$м^3$	0.025
Расход металла	всего	кг	2.04
	на $1м^3$ бетона		81.6
Марка бетона			200
Нагрузки, приведенные к изделию	Расчетная	кг	120
	Нормативная		100
Нормативный собст. вес изделия		кг/м	28.2

Спецификация металлических элементов			
Наименование	Марка	Кол-во шт.	Вес кг
Сетка	С25	1	1.04
Закладные детали	М1	1	0.50
	М2	1	0.50

Выборка металла на изделие				
Сечение мм	Длина м	Вес кг	ГОСТ	R_a кг/см²
Ø 4 ВI	6.57	0.65	6727-53*	3150
Ø 3 ВI	7.08	0.39		
Ø 8 АII	1.14	0.44	5781-61	3400
−60×6	0.20	0.56	103-57*	

ТК 1970г	Плиты подоконные железобетонные	Марка АО22-25л АО22-25пр	Серия 1.136-1	
			Выпуск 1	Лист 43

ЦНИИЭП учебных зданий г. Москва

Гл. инж. ин-та Т. Макарова
Нач. отдела О. Мадоян
Чертежник А. Лехович
Проверил Б. Грехов
Гл. инж. отд. В. Комаров
Ст. инженер Н. Теремина

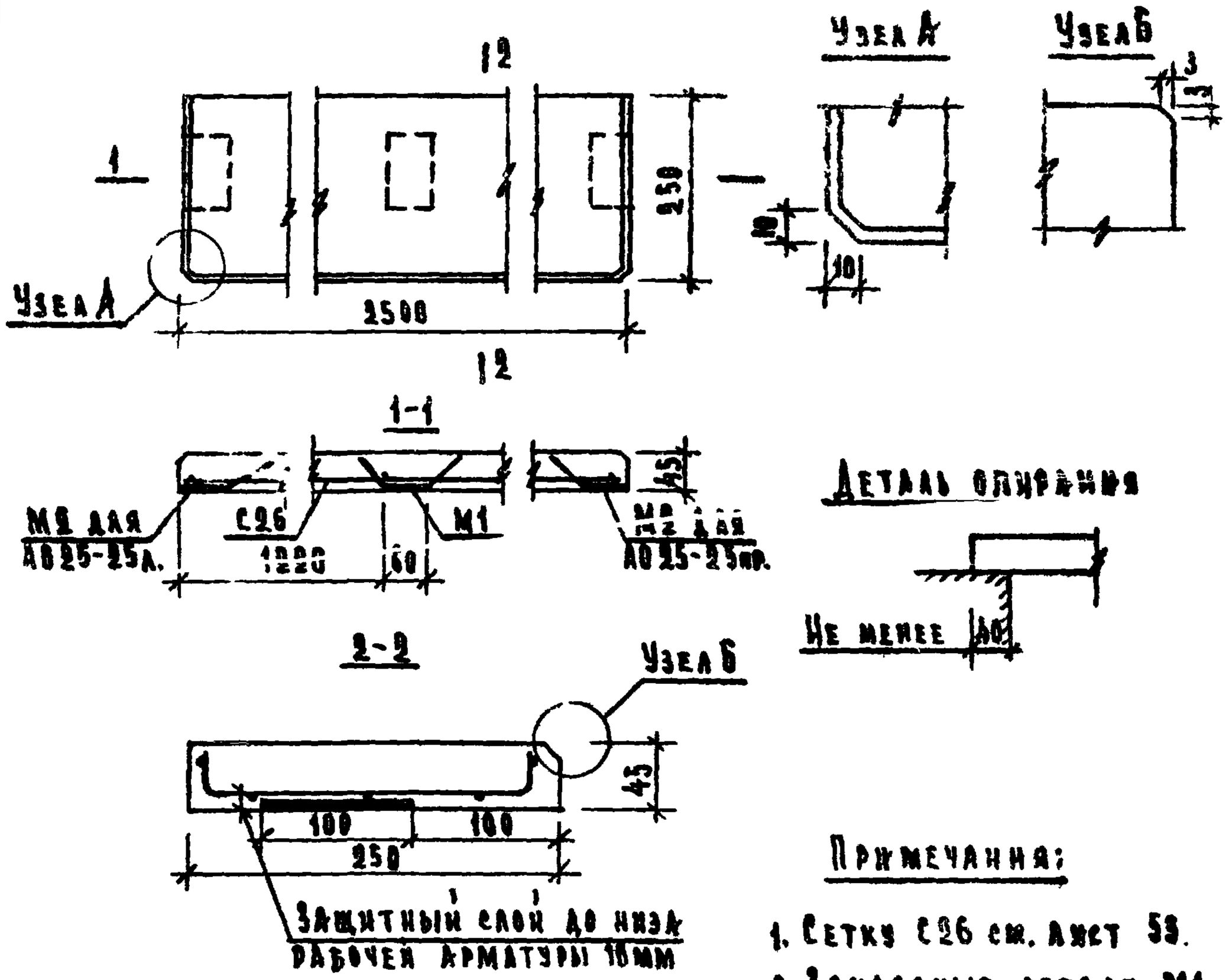

Примечания:

1. Сетку С26 см. лист 53.
2. Закладные детали М1 и М2 см. листы 55, 56.

Характеристика изделия

Вес изделия		кг	70
Объем бетона		$м^3$	0.028
Расход металла	Всего	кг	2.58
	на 1$м^3$ бетона		92.2
Марка бетона			200
Нагрузки, приложенные к изделию	Расчетная	кг	120
	Нормативная		100
Нормативный собст. вес издел.		кг/м	28.2

Спецификация металлических элем.

Наименование	Марка	Кол-во шт.	Вес кг
Сетка	С26	1	1.58
Закладные детали	М1	1	0.50
	М2	1	0.50

Выборка металла на изделие

Сечение мм	Длина м	Вес кг	ГОСТ	R_a кг/$см^2$
Ø 5 ВI	7.47	1.15	6727-53*	3150
Ø 3 ВI	7.95	0.43		
Ø 8 АIII	1.14	0.44	5781-61	3400
~60х6	0.20	0.56	103-57*	

ТК 1970	Плиты подоконные железобетонные	Марка АО25-25л АО25-25пр	Серия 1.136-1
		Выпуск 1	Лист 44

Инженер — Ленинград — Москва

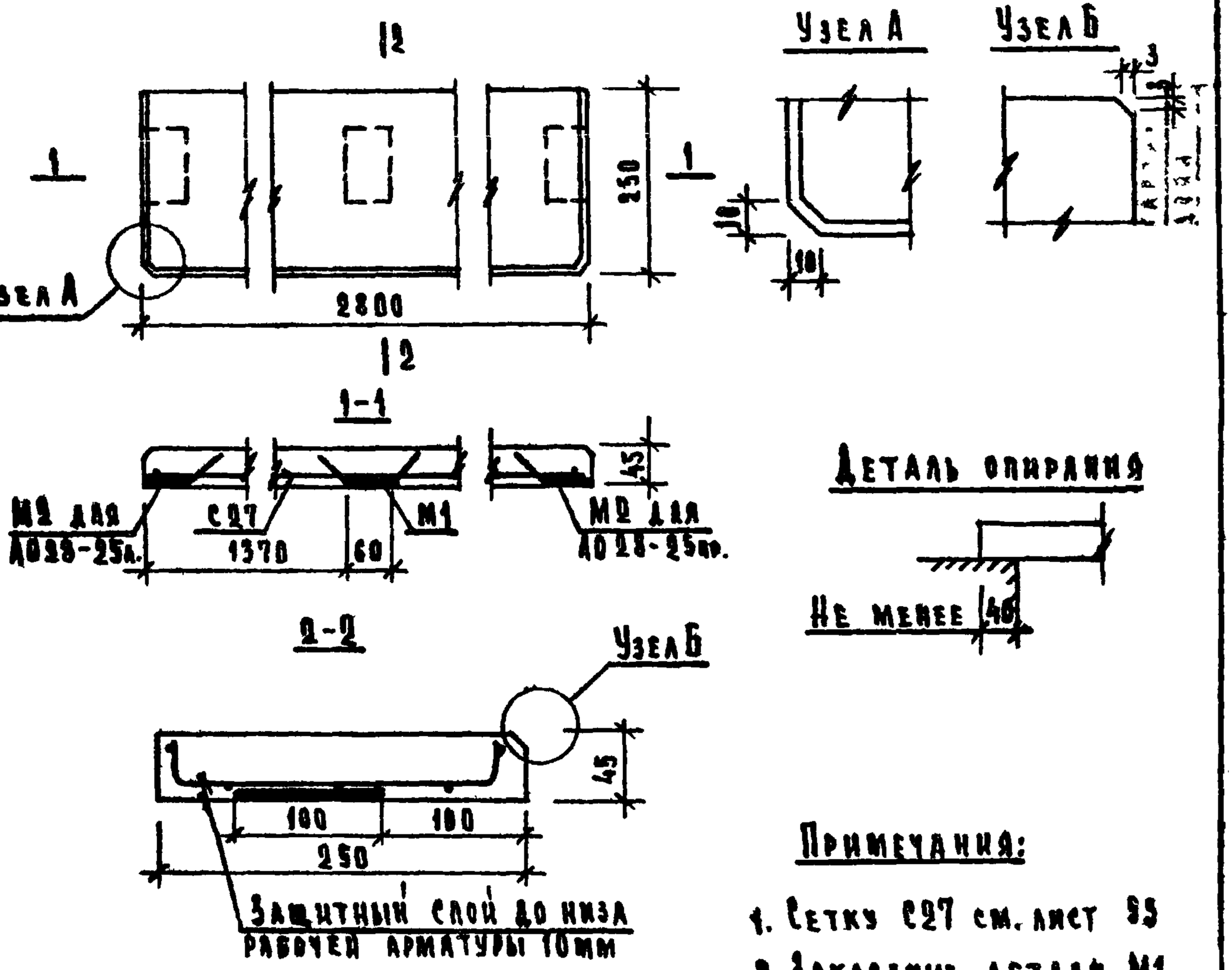

Примечания:

1. Сетку С27 см. лист 55
2. Закладные детали М1 и М2 см. листы 55, 56

Характеристика изделия			
Вес изделия		кг	79
Объем бетона		$м^3$	0.032
Расход металла	Всего	кг	2.78
	на 1$м^3$ бетона		86.9
Марка бетона			200
Нагрузки, приложенные к изделию	Расчетная	кг	120
	Нормативная		100
Нормативный собст. вес изделия		кг/м	28.2

Спецификация металлических элементов

Наименование	Марка	Кол-во шт.	Вес кг
Сетка	С27	1	1.78
Закладные детали	М1	1	0.50
	М2	1	0.50

Выборка металла на изделие

Сечение мм	Длина м	Вес кг	ГОСТ	R_a кг/$см^2$
⌀ 5 ВI	8.37	1.23	6727-53*	3150
⌀ 3 ВI	8.82	0.43		
⌀ 8 АIII	1.14	0.44	5781-61	5400
−60×6	0.20	0.56	103-57*	

ТК 1970с	Плиты подоконные железобетонные	Марка АО28-25а АО28-25ав.	Серия 1.136-1
		Выпуск 1	Лист 45

Гл. инж. пр-та	А. Ляхович		
Нач. отдела	В. Грехов	Чертежник	Л. Мукурова
Рд. инж. отд.	В. Комаров	Проверил	О. Мадоян
Ст. инженер	И. Теремин		

ЦНИИЭП учебных зданий г. Москва

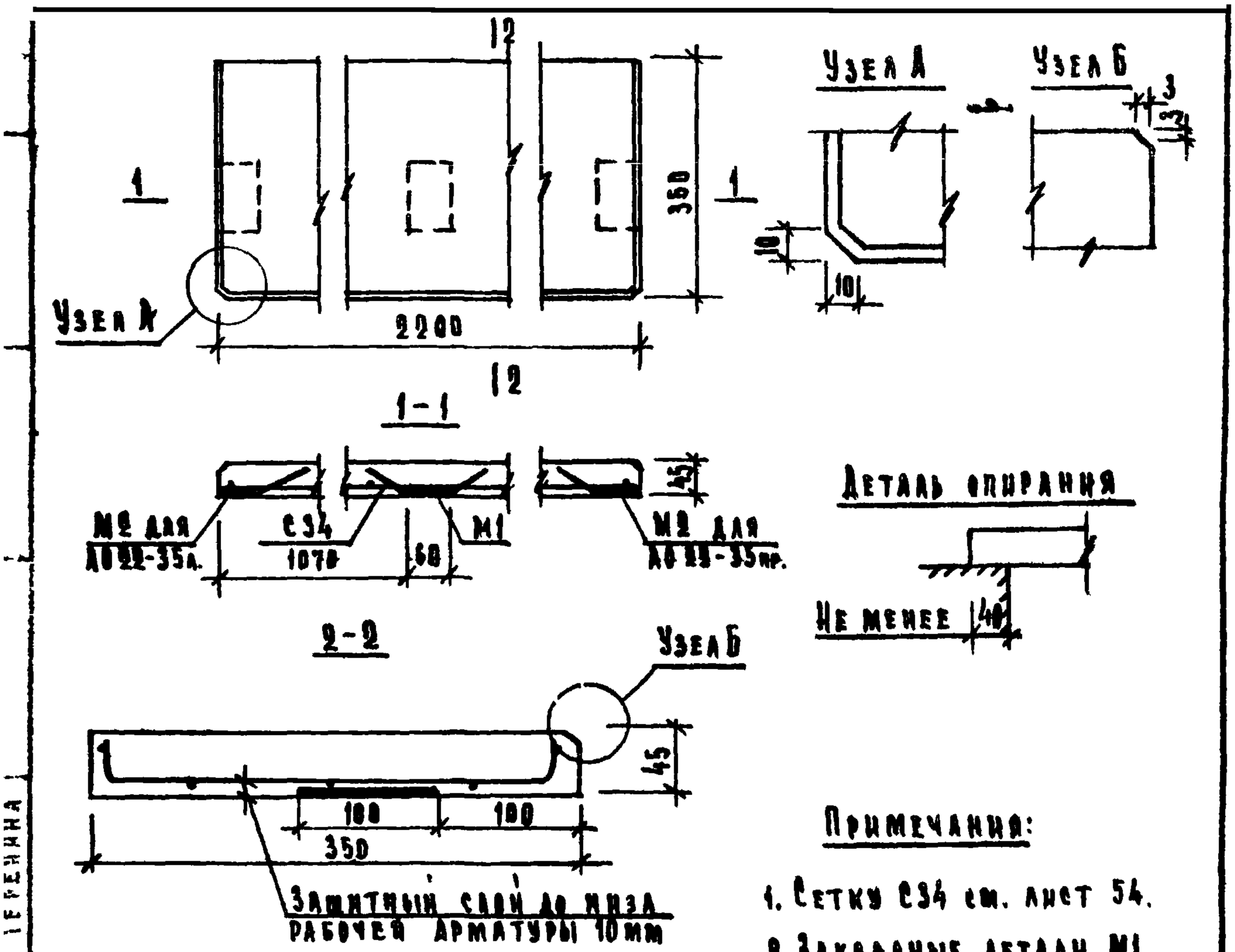

Примечания:

1. Сетку С34 см. лист 54.
2. Закладные детали М1 и М2 см. листы 55, 56

Характеристика изделия			
Вес изделия		кг	87
Объем бетона		$м^3$	0.035
Расход металла	Всего	кг	2.09
	на $1м^3$ бетона		59.7
Марка бетона			200
Нагрузки, приложенные к изделию	Расчетная	кг	120
	Нормативная		100
Нормативный собст. вес изделия		кг/м	39.3

Спецификация металлических элементов

Наименование	Марка	Кол-во шт.	Вес кг
Сетка	С34	1	1.09
Закладные детали	М1	1	0.50
	М2	1	0.50

Выборка металла на изделие

Сечение мм	Длина м	Вес кг	ГОСТ	R_a кг/см²
⌀ 4 ВI	6.57	0.65	6727-53*	3150
⌀ 3 ВI	8.08	0.44		
⌀ 8 АIII	1.14	0.44	5781-61	3400
−60×6	0.20	0.56	103-57*	

ТК 1970г.	Плиты подоконные железобетонные	Марка АО22-35а АО22-35пр	Серия 1.136-1 Выпуск Т-1 Лист 46

10451 53

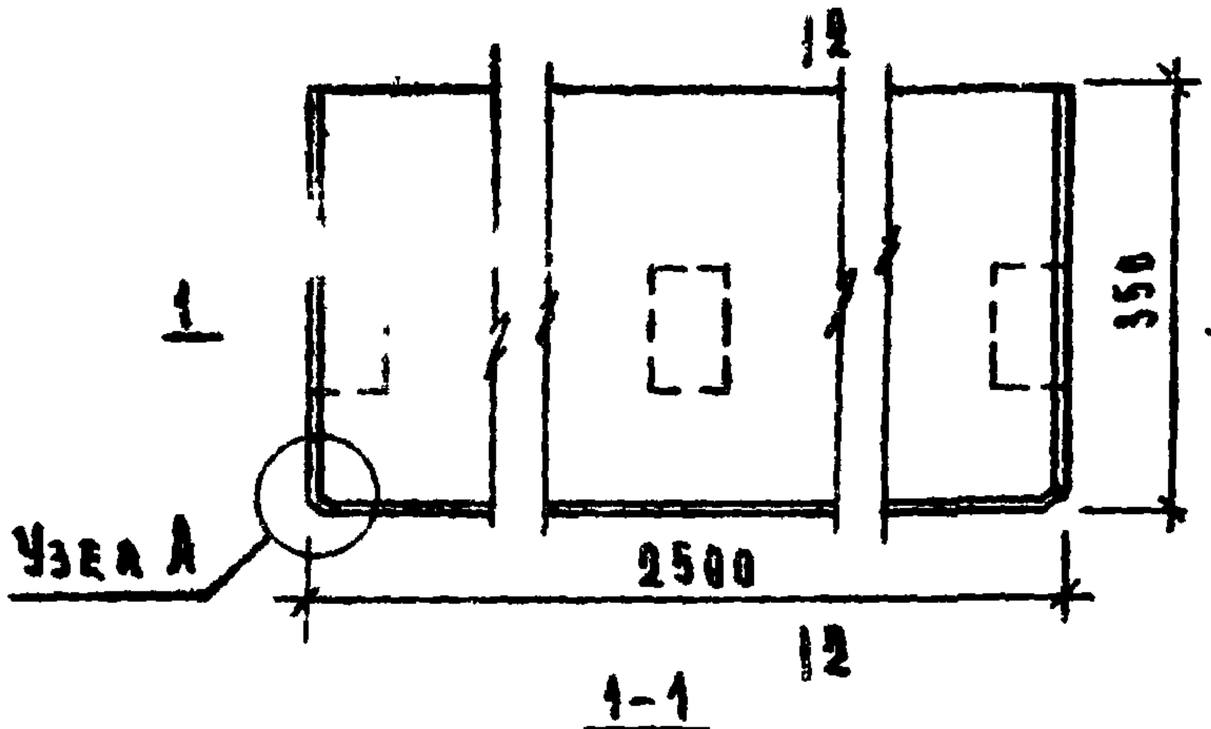

1-1

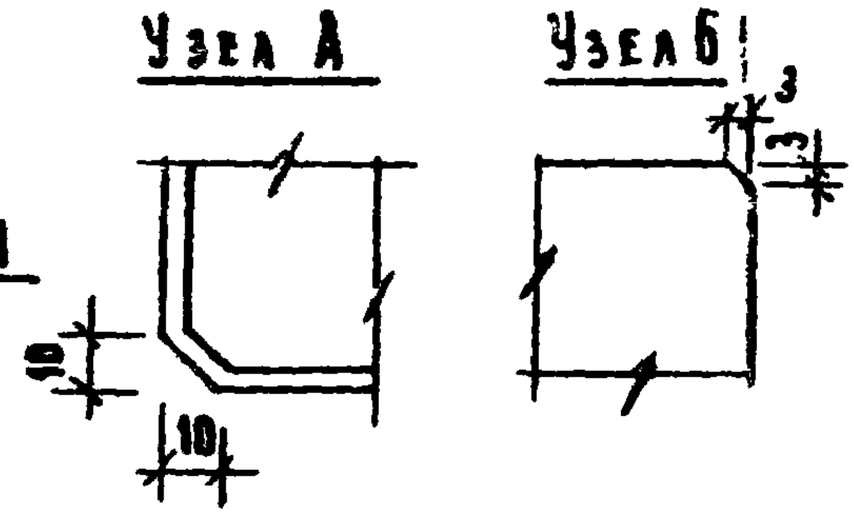

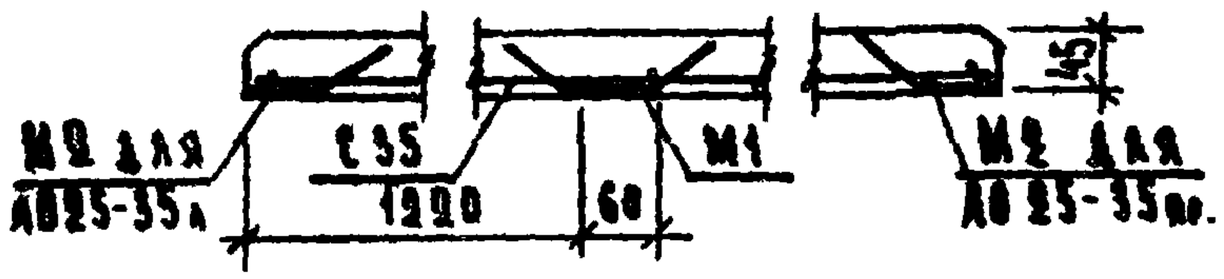

2-2

Деталь опирания

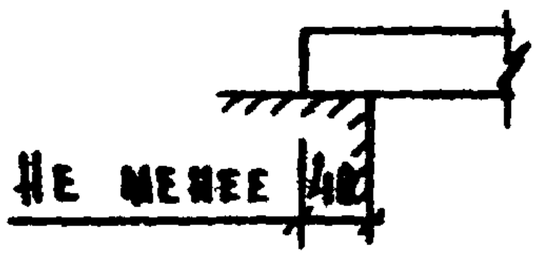

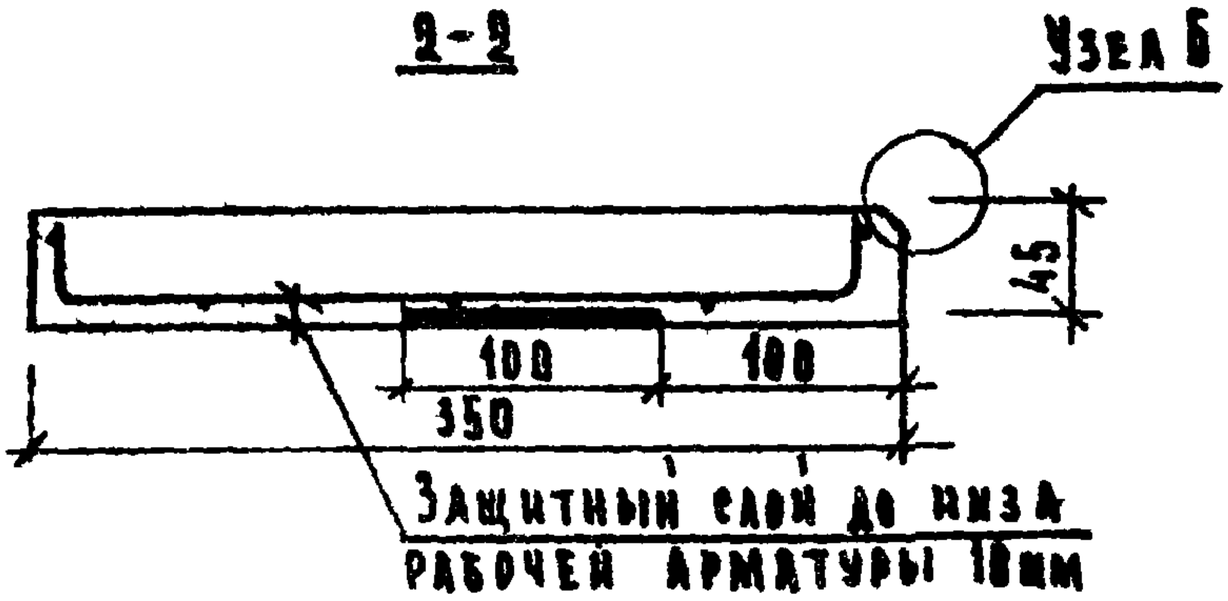

Примечания:

1. Сетку С35 см. лист 54.
2. Закладные детали М1 и М2 см листы 55,56.

Характеристика изделия			
Вес изделия		кг	93
Объем бетона		$м^3$	0.039
Расход металла	Всего	кг	2.64
	на 1$м^3$ бетона		67.7
Марка бетона			200
Нагрузки, приложенные к изделию	Расчетная	кг	120
	Нормативная		100
Нормативный собст. вес изделия		кг/м	393

Спецификация металлических элементов

Наименование	Марка	Кол-во шт.	Вес кг
Сетка	С35	1	1.64
Закладные детали	М1	1	0.50
	М2	1	0.50

Выборка металла на изделие

Сечение мм	Длина м	Вес кг	ГОСТ	R_a кг/$см^2$
⌀ 5 ВI	7.47	1.15	6727-53*	3150
⌀ 3 ВI	9.05	0.49		
⌀ 8 АIII	1.14	0.44	5781-61	3400
−60×6	0.90	0.56	103-57*	

ТК 1970г.	Плиты подоконные железобетонные	Марка АО25-35л АО25-35пр	Серия 1.136-1	
			Выпуск 1	Лист 47

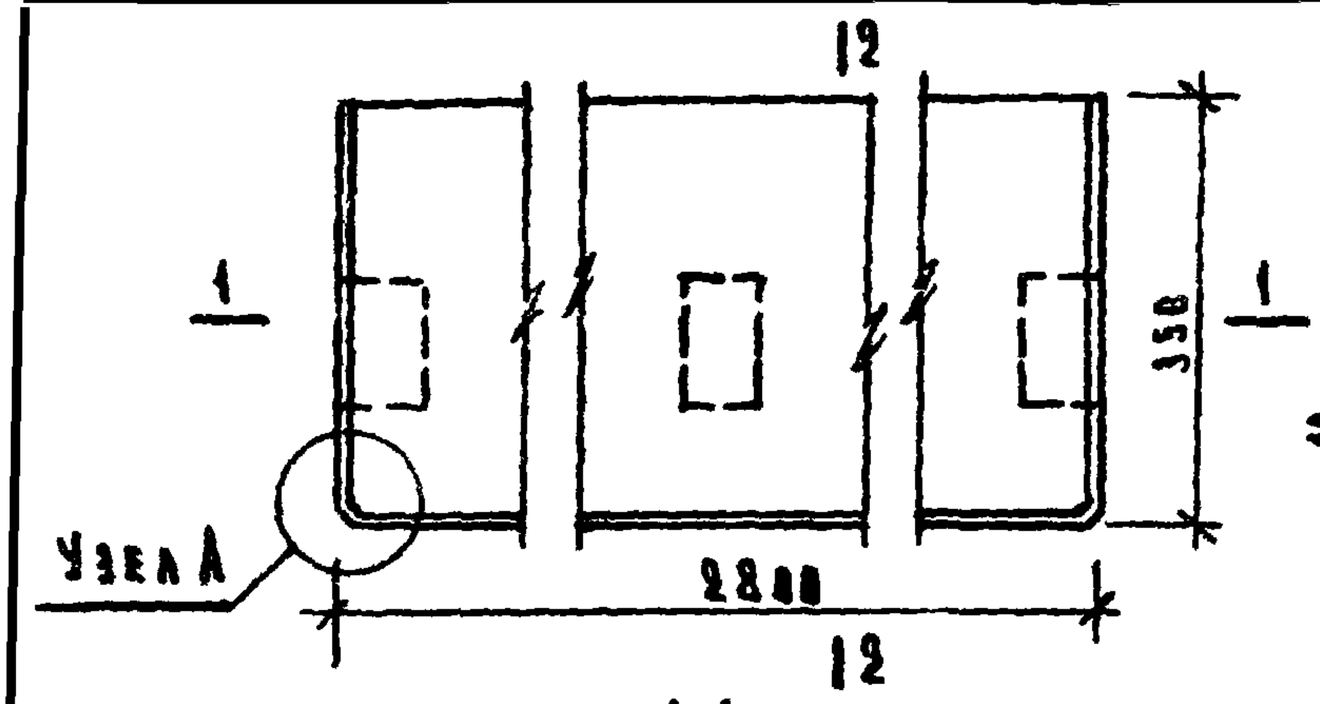

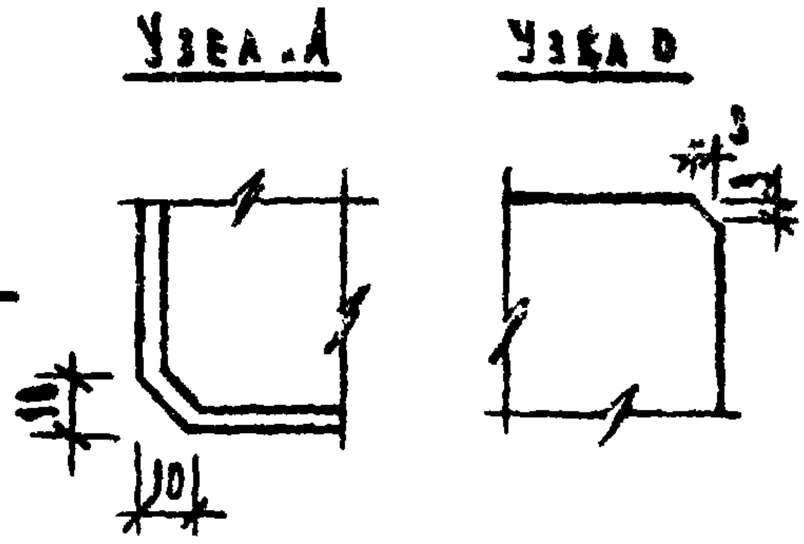

1-1

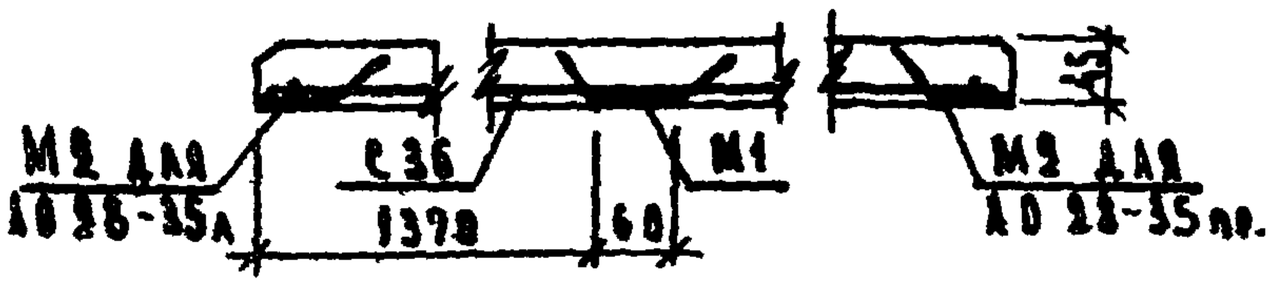

Деталь окраски

2-2

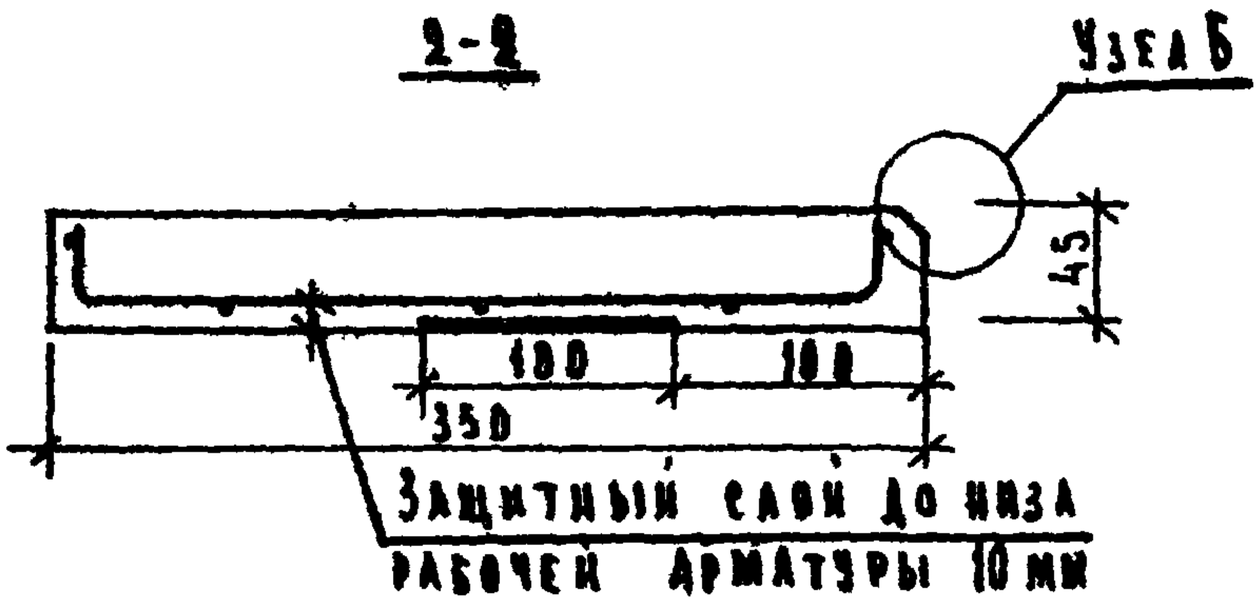

Примечания:

1. Сетку С36 см. лист 54.
2. Закладные детали М1 и М2 см. листы 55, 56.

Характеристика изделия			
Вес изделия		кг	110
Объем бетона		$м^3$	0.044
Расход металла	Всего		2.84
	На 1 $м^3$ бетона		64.6
Марка бетона			200
Нагрузки, приложенные к изделию	Расчетная	кг	120
	Нормативная		100
Нормативный собст. вес изделия		кг/м	39.3

Спецификация металлических элементов

Наименование	Марка	Кол-во шт.	Вес кг
Сетка	С36	1	1.84
Закладные детали	М1	1	0.50
	М2	1	0.50

Выборка металла на изделие

Сечение мм	Длина м	Вес кг	ГОСТ	Ra кг/$см^2$
○ 3 ВI	8.37	1.29	6727-53*	3150
○ 3 ВI	10.82	0.55		
○ 8 АIII	1.14	0.44	5781-61	3400
▭ 60×6	0.20	0.56	103-57*	

ТК 1970 г.	Панты подоконные железобетонные	Марка АО28-35А АО28-35пр	Серия 1.136-1 Выпуск 1	Лист 48

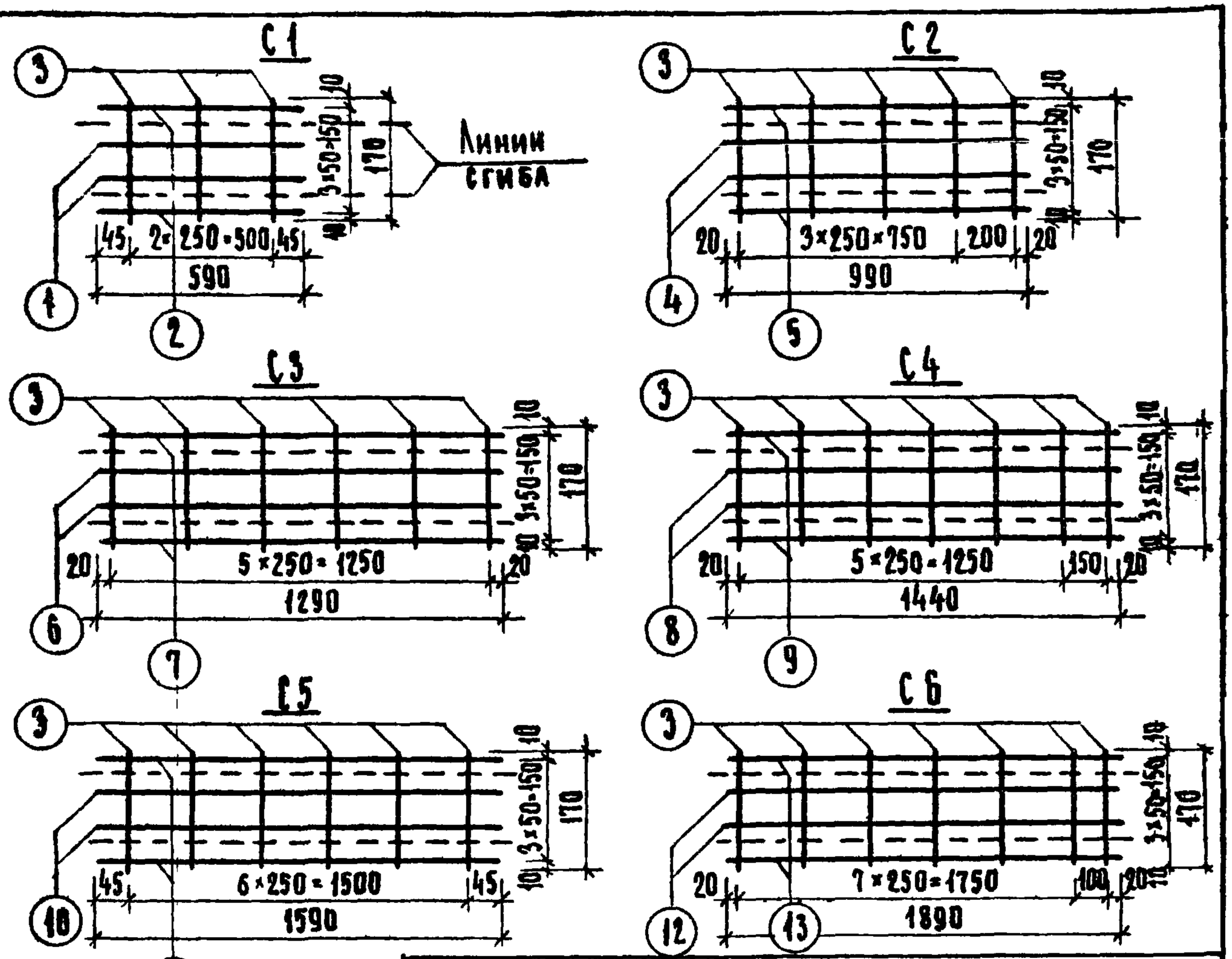

Спецификация металла на элемент

Марка элем	№ поз	Сечение	Кол шт	Длина позиции мм	Длина на элем м	Вес, кг на элемент	Вес, кг элемента
С1	1	⌀4 ВI	2	590	1.18	0.12	0.21
	2	⌀3 ВI	2	590	1.18	0.06	
	3	⌀3 ВI	3	170	0.51	0.03	
С2	4	⌀5 ВI	2	990	1.98	0.30	0.46
	5	⌀3 ВI	2	990	1.98	0.11	
	3	⌀3 ВI	5	170	0.85	0.05	
С3	6	⌀7 ВI	2	1290	2.58	0.78	0.98
	7	⌀3 ВI	2	1290	2.58	0.14	
	3	⌀3 ВI	6	170	1.02	0.06	
С4	8	⌀7 ВI	2	1440	2.88	0.87	1.10
	9	⌀3 ВI	2	1440	2.88	0.16	
	3	⌀3 ВI	7	170	1.19	0.07	
С5	10	⌀5 ВI	2	1590	3.18	0.49	0.73
	11	⌀3 ВI	2	1590	3.18	0.17	
	3	⌀3 ВI	7	170	1.19	0.07	
С6	12	⌀5 ВI	2	1890	3.78	0.58	0.87
	13	⌀3 ВI	2	1890	3.78	0.21	
	3	⌀3 ВI	9	170	1.53	0.08	

Сетки в согнутом виде

Примечание:

Сетки изготовлять при помощи контактной точечной сварки в соответствии с ВСН 38-57 / МСПМХП-МСЖ и ГОСТ 10922-64

ТК 1970	Арматурные элементы	Марка С1-С6	Серия 1.136-1 Выпуск 1 Лист 49

ЦНИИЭП учебных зданий г. Москва

Гл. инж. ин-та А. Ляхович; Нач. отдела В. Греков; Гл. инж. отд. В. Комаров; Ст. инженер О. Мадоян; Техник И. Теренина; Проверил Т. Ворончихина

10451 56

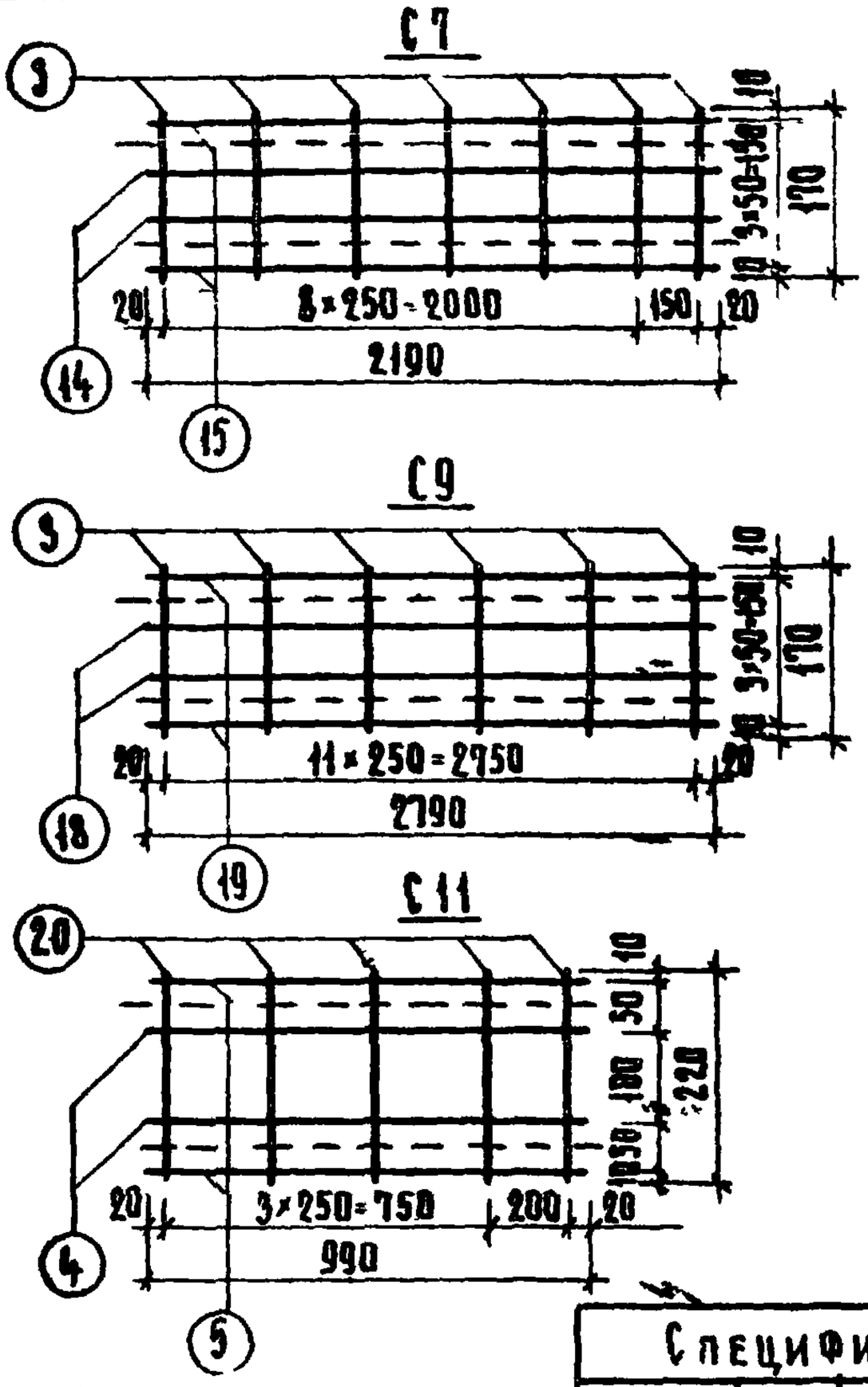

Сетки в согнутом виде

Примечание:

Сетки изготовить при помощи контактной точечной сварки в соответствии с ВСН 38-57 / МСПМХП-МСЭС и ГОСТ 10922-64

Спецификация металла на элемент

Марка элем.	№ поз.	Сечение	Кол. шт	Длина позиции мм	Длина на элем м	Вес, кг на элемент	Вес, кг элемента
С7	14	ф7 ВI	2	2190	4.38	1.32	1.65
	15	ф3 ВI	2	2190	4.38	0.24	
	9	ф3 ВI	10	170	1.70	0.09	
С8	16	ф7 ВI	2	2490	4.98	1.50	1.87
	17	ф3 ВI	2	2490	4.98	0.27	
	9	ф3 ВI	11	170	1.87	0.10	
С9	18	ф7 ВI	2	2790	5.58	1.68	2.40
	19	ф3 ВI	2	2790	5.58	0.31	
	9	ф3 ВI	12	170	2.04	0.11	
С10	1	ф4 ВI	2	590	1.18	0.12	0.22
	2	ф3 ВI	2	590	1.18	0.06	
	20	ф3 ВI	3	220	0.66	0.04	
С11	4	ф5 ВI	2	990	1.98	0.30	0.47
	5	ф3 ВI	2	990	1.98	0.11	
	20	ф3 ВI	5	220	1.10	0.06	
С12	6	ф7 ВI	2	1290	2.58	0.78	0.99
	7	ф3 ВI	2	1290	2.58	0.14	
	20	ф3 ВI	8	220	1.32	0.07	

ТК 1970г.	Арматурные элементы	Марка С7-С12	Серия 1.136-1	Выпуск 1	Лист 50

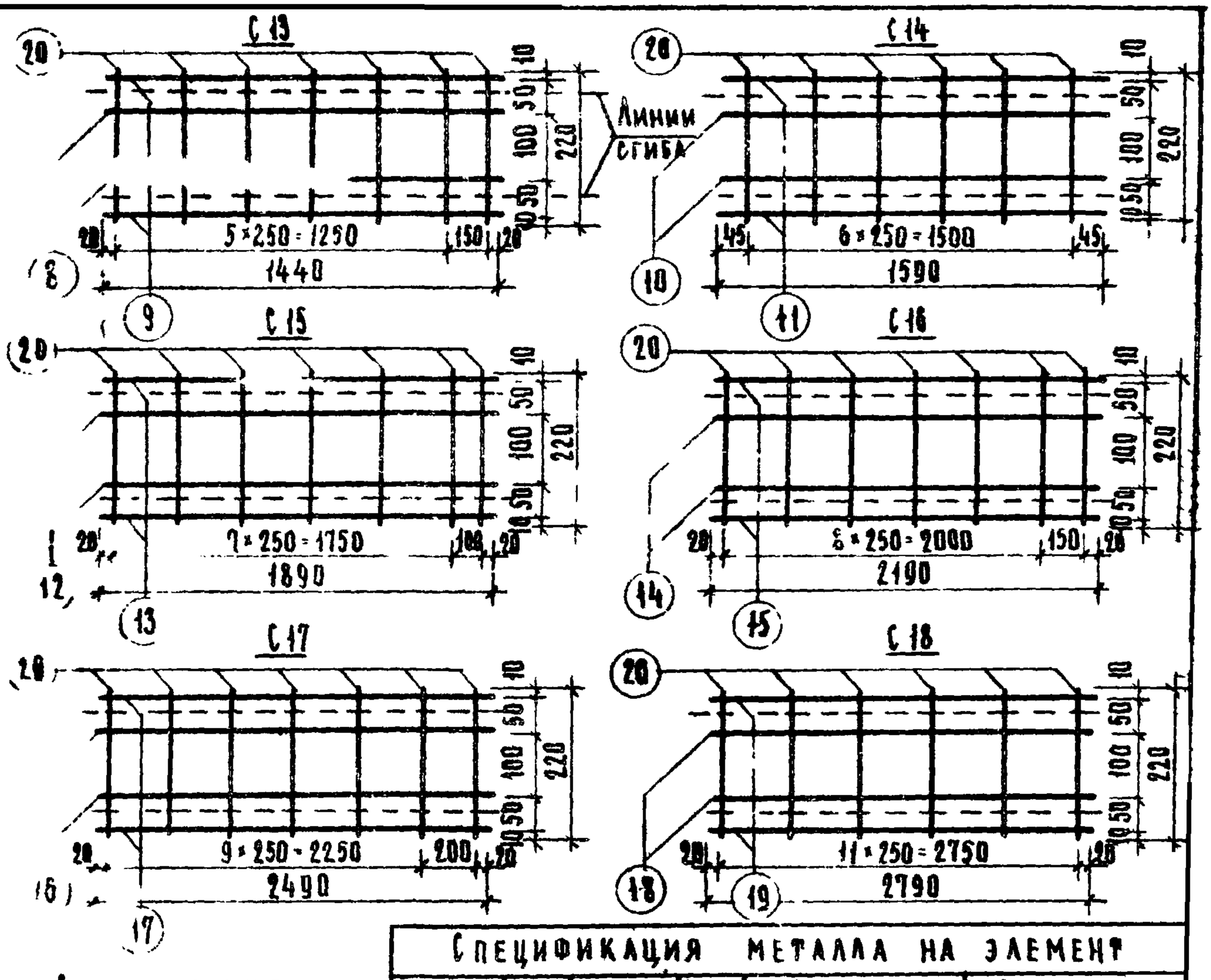

Сетки в согнутом виде

Примечание

Сетки изготовить при помощи контактной точечной сварки в соответствии с ВСН 38-57 / МСПМХП-МСЭС и ГОСТ 10922-64

Спецификация металла на элемент

Марка элем	№ поз	Сечение	Кол шт	Длина позиции мм	Длина на элем м	Вес, кг на элемент	Вес, кг элемента
С 13	8	⌀7 В I	2	1440	2.88	0.87	1.11
	9	⌀3 В I	2	1440	2.88	0.16	
	20	⌀3 В I	7	220	1.54	0.08	
С 14	10	⌀5 В I	2	1590	3.18	0.49	0.74
	11	⌀3 В I	2	1590	3.18	0.17	
	20	⌀3 В I	7	220	1.54	0.08	
С 15	12	⌀5 В I	2	1890	3.78	0.56	0.90
	13	⌀3 В I	2	1890	3.78	0.21	
	20	⌀3 В I	9	220	1.98	0.11	
С 16	14	⌀7 В I	2	2190	4.38	1.32	1.68
	15	⌀3 В I	2	2190	4.38	0.24	
	20	⌀3 В I	10	220	2.20	0.12	
С 17	16	⌀7 В I	2	2490	4.98	1.50	1.90
	17	⌀3 В I	2	2490	4.98	0.27	
	20	⌀3 В I	11	220	2.42	0.13	
С 18	18	⌀7 В I	2	2790	5.58	1.68	2.13
	19	⌀3 В I	2	2790	5.58	0.31	
	20	⌀3 В I	12	220	2.64	0.14	

ТК 1970	Арматурные элементы	Марка С13-С18	Серия 1.136-1	Выпуск 1	Лист 11

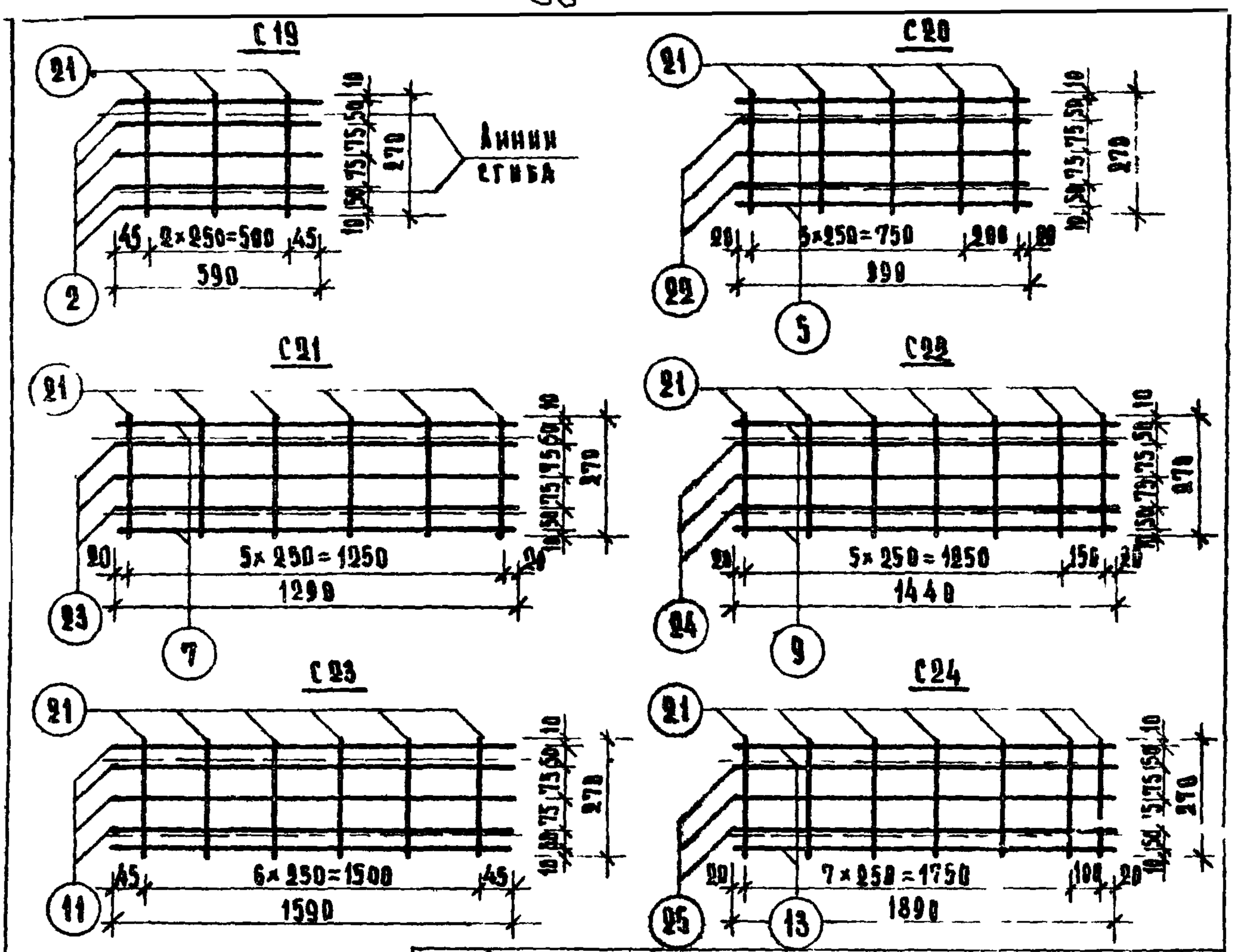

Сетки в согнутом виде

Примечание:

Сетки изготовлять при помощи контактной точечной сварки в соответствии с ВСН 38-57 / МСП МХП-МСС и ГОСТ 10922-64

Спецификация металла на элемент

Марка элемента	№ позиц.	Сечение	Кол. шт.	Длина позиции мм	Длина на элем м	Вес, кг на элемент	Вес, кг элемента
С19	2	Ø3ВI	5	590	2.95	0.16	0.20
	21	Ø3ВI	3	270	0.81	0.04	
С20	22	Ø4ВI	3	990	2.97	0.29	0.47
	5	Ø3ВI	2	990	1.98	0.11	
	21	Ø3ВI	5	270	1.35	0.07	
С21	23	Ø5ВI	3	1290	3.87	0.60	0.83
	7	Ø3ВI	2	1290	2.58	0.14	
	21	Ø3ВI	6	270	1.62	0.09	
С22	24	Ø5ВI	3	1440	4.32	0.66	0.92
	9	Ø3ВI	2	1440	2.88	0.16	
	21	Ø3ВI	7	270	1.89	0.10	
С23	11	Ø3ВI	5	1590	7.95	0.44	0.54
	21	Ø3ВI	7	270	1.89	0.10	
С24	25	Ø4ВI	3	1890	5.67	0.56	0.90
	13	Ø3ВI	2	1890	3.78	0.21	
	21	Ø3ВI	9	270	2.43	0.13	

ТК 1970г.	Арматурные элементы	Марка С19-С24	Серия 1.136-1 Выпуск 1	Лист 52

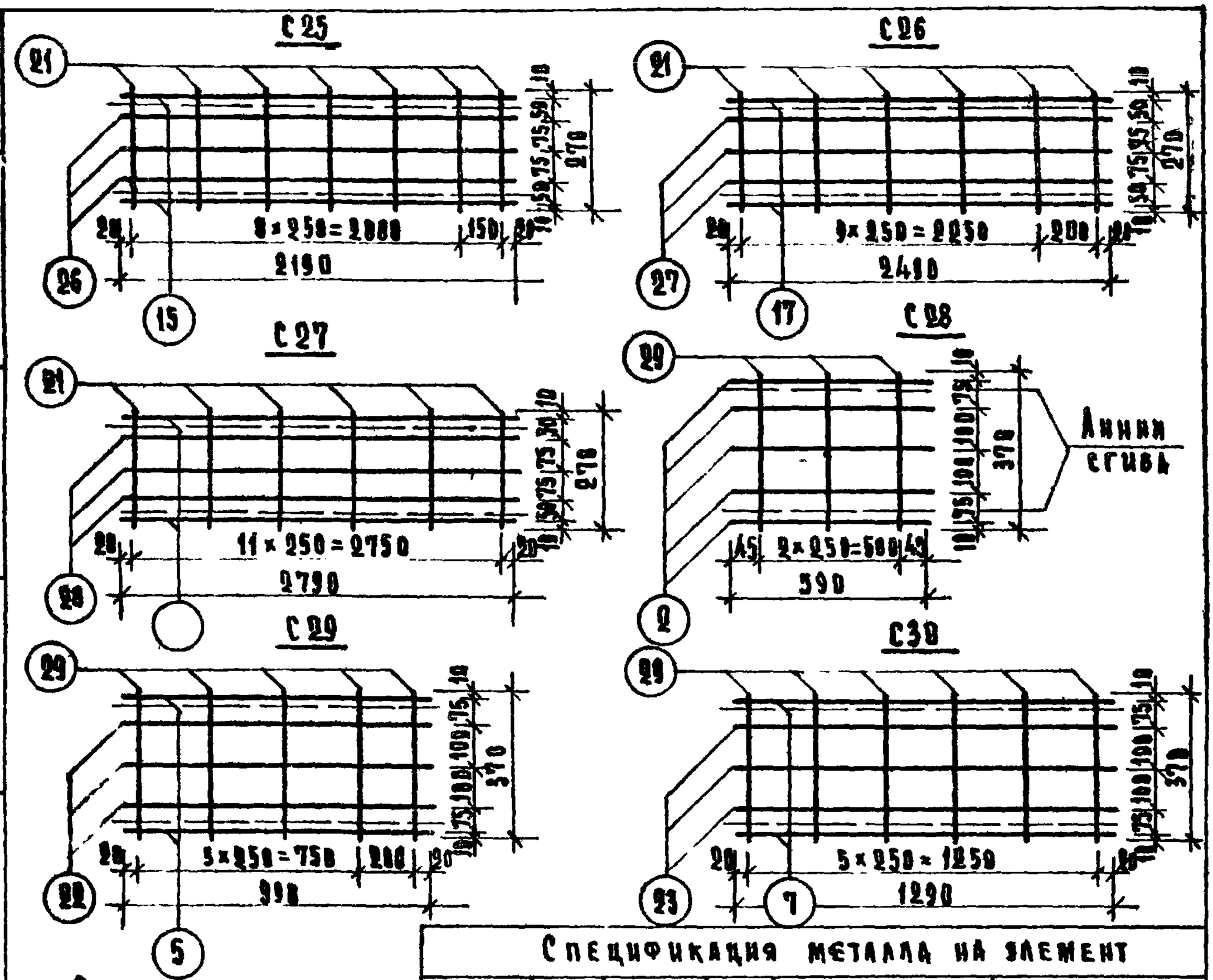

Сетки в согнутом виде

Примечание:

Сетки изготовлять при помощи контактной точечной сварки в соответствии с ВСН 38-57 / МСПМХП-МСС и ГОСТ 10922-64

Спецификация металла на элемент

Марка элемента	№ позиц.	Сечение	Кол. шт.	Длина позиции мм	Длина на элем. м	Вес, кг на элемент	Вес, кг элемента
С25	26	Ø4ВI	3	2190	6.57	0.65	1.04
	15	Ø3ВI	2	2190	4.38	0.24	
	21	Ø3ВI	10	270	2.70	0.15	
С26	27	Ø5ВI	3	2490	7.47	1.15	1.58
	17	Ø3ВI	2	2490	4.98	0.27	
	21	Ø3ВI	11	270	2.97	0.16	
С27	28	Ø5ВI	3	2790	8.37	1.29	1.78
	19	Ø3ВI	2	2790	5.58	0.31	
	21	Ø3ВI	12	270	3.24	0.18	
С28	2	Ø3ВI	5	590	2.95	0.16	0.22
	29	Ø3ВI	3	370	1.11	0.06	
С29	22	Ø4ВI	3	990	2.97	0.29	0.50
	5	Ø3ВI	2	990	1.98	0.11	
	29	Ø3ВI	5	370	1.85	0.10	
С30	23	Ø5ВI	3	1290	3.87	0.60	0.86
	7	Ø3ВI	2	1290	2.58	0.14	
	29	Ø3ВI	6	370	2.22	0.12	

Рд. инж. ин-ти	Т. Макарова	Чертежник	
Нач. отдела	В. Грекова	Проверил	О. Макаян
Гл. инж. отд.	В. Комаров		
Ст. инженер	Н. Теренина		

ЦНИИЭП учебных зданий г. Москва

ТК 1970г.

Арматурные элементы

Марка С25–С30

Серия 1.136-1 Выпуск 1 Лист 53

10451 80

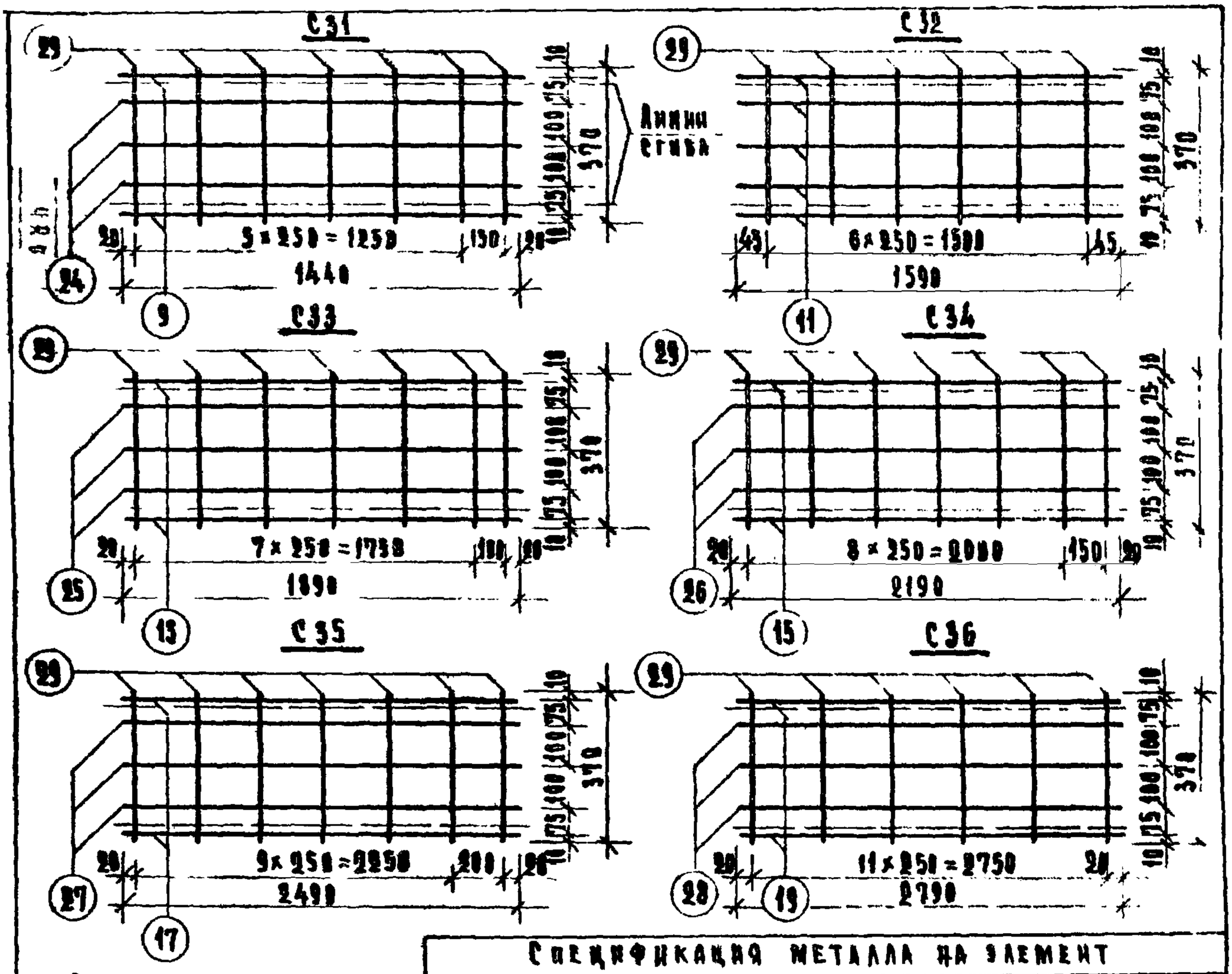

Сетки в согнутом виде

Примечание:

Сетки изготовлять при помощи контактной точечной сварки в соответствии с $\frac{\text{ВСН 38-57}}{\text{МСП МХП-МСЭС}}$ и ГОСТ 10922-64.

Спецификация металла на элемент

Марка элемента	№ позиц.	Сечение	Кол. шт.	Длина позиций мм	Длина на элем. м	Вес, кг на элемент	Вес, кг элемента
С31	24	Ø 5 ВI	3	1440	4.32	0.66	0.96
	9	Ø 3 ВI	2	1440	2.88	0.16	
	29	Ø 3 ВI	7	370	2.59	0.14	
С32	11	Ø 3 ВI	5	1590	7.95	0.44	0.58
	29	Ø 3 ВI	7	370	2.59	0.14	
С33	25	Ø 4 ВI	3	1890	5.67	0.56	0.95
	13	Ø 3 ВI	2	1890	3.78	0.21	
	29	Ø 3 ВI	9	370	3.33	0.18	
С34	26	Ø 4 ВI	3	2190	6.57	0.65	1.09
	15	Ø 3 ВI	2	2190	4.38	0.24	
	29	Ø 3 ВI	10	370	3.70	0.20	
С35	27	Ø 5 ВI	3	2490	7.47	1.15	1.64
	17	Ø 3 ВI	2	2490	4.98	0.27	
	29	Ø 3 ВI	11	370	4.07	0.22	
С36	28	Ø 5 ВI	3	2790	8.37	1.29	1.84
	19	Ø 3 ВI	2	2790	5.58	0.31	
	29	Ø 3 ВI	12	370	4.44	1.24	

ТК 1970 г.	Арматурные элементы	Марка С31–С36	Серия 1.136-1 Выпуск 1	Лист 54

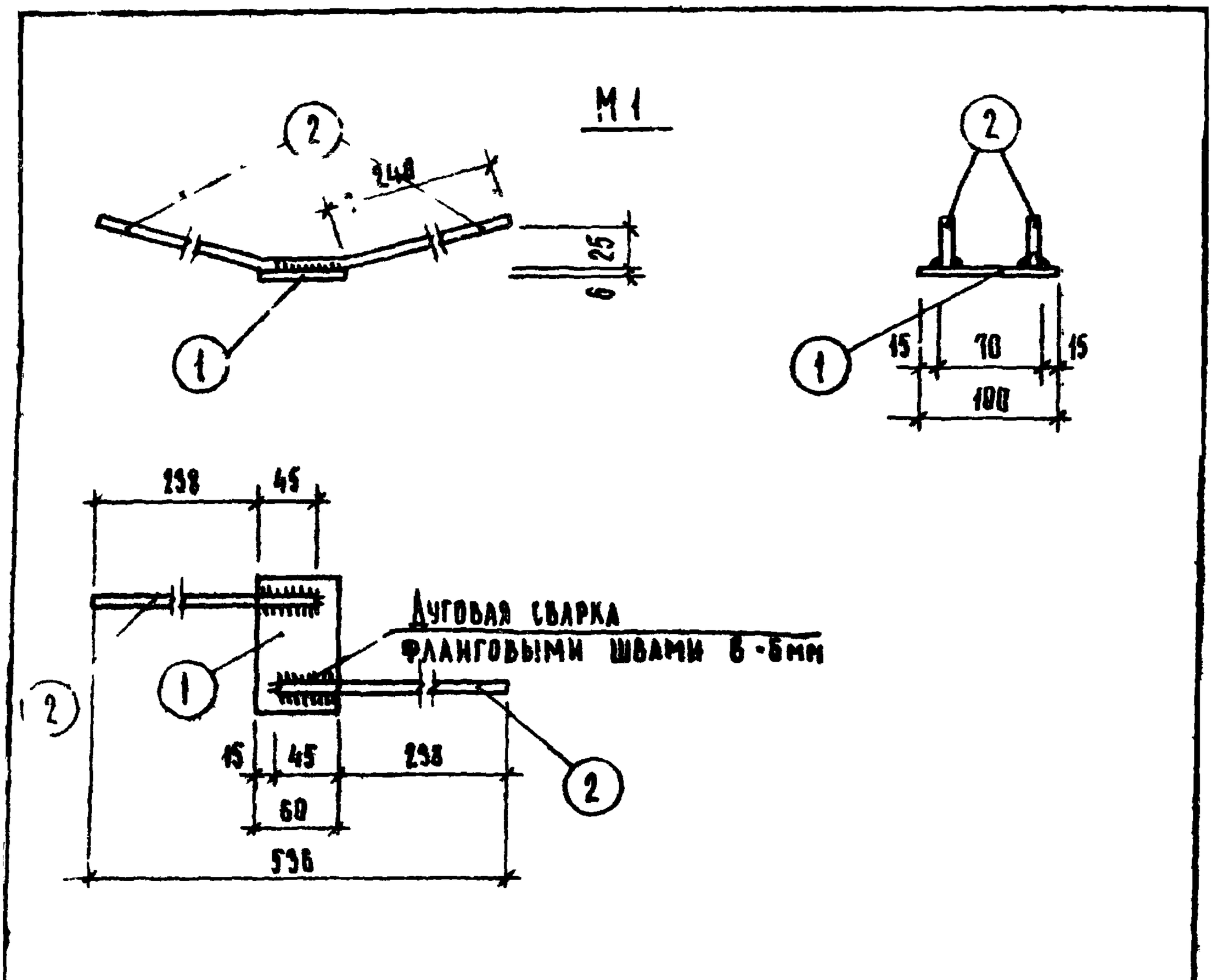

Спецификация металла на элемент							
Марка элем.	№ поз.	Сечение	Кол шт	Длина позиции мм	Длина на элем м	Вес, кг на элемент	Вес, кг элемента
М1	1	-60×6	1	180	0.18	0.28	0.50
	2	⌀8АIII	2	283	0.57	0.22	

Примечание:

Сварку производить электродами Э 55.

ТК 1970г	Закладная деталь	Марка М1	Серия 1.136-1	
			Выпуск 1	Лист 55

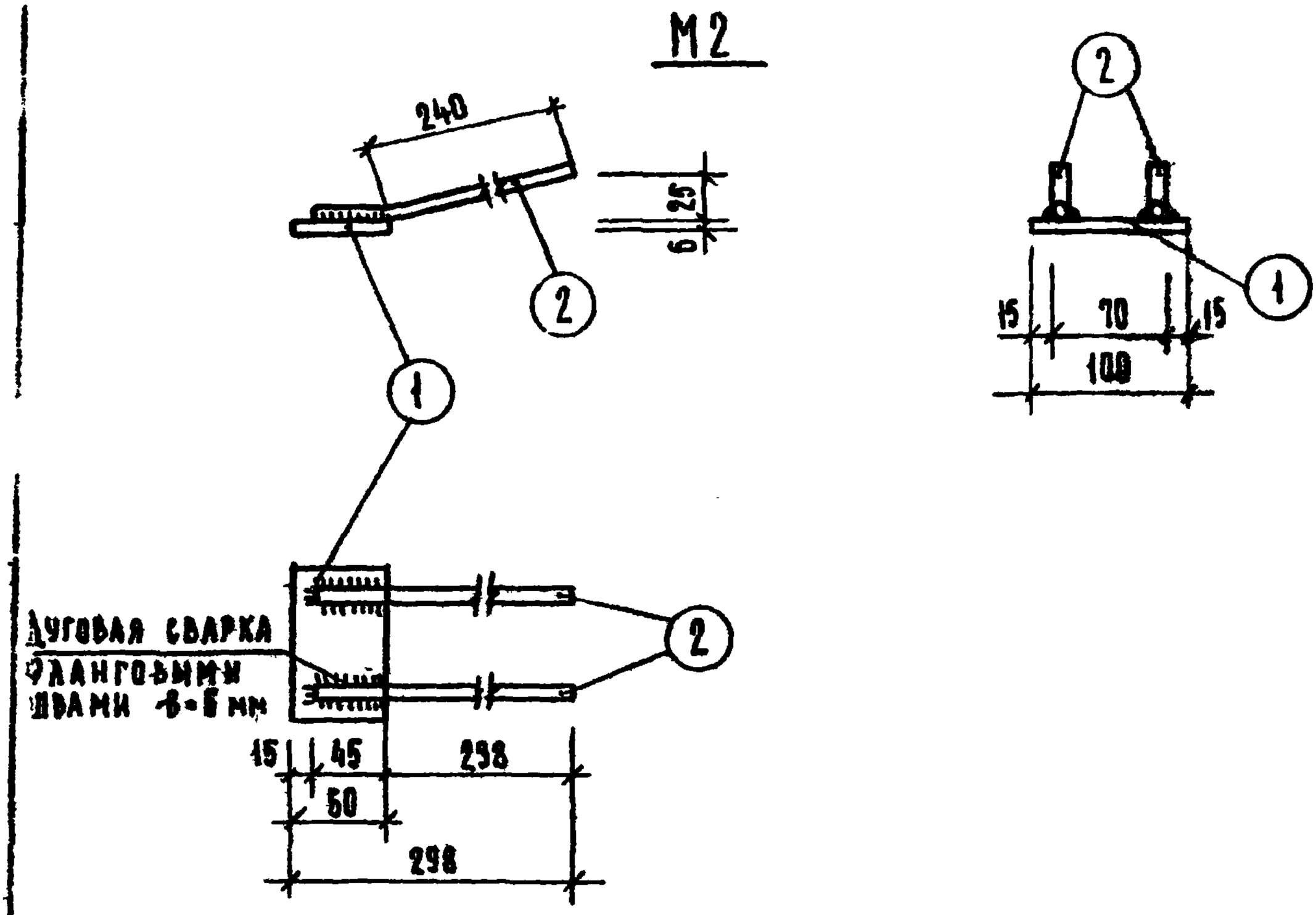

Спецификация металла на элемент							
Марка элем.	№ поз.	Сечение	Кол. шт	Длина позиции мм	Длина на элем. м	Вес, кг на элемент	Вес, кг элемента
М2	1	-60×6	1	100	0.10	0.28	0.50
	2	ф8 А III	2	283	0.97	0.22	

Примечание:

Сварку производить электродами Э55.

ТК 1970	Закладная деталь	Марка М2	Серия 1.156-1	
			Выпуск 1	Лист 56

1. В панельных стенах со спаренными переплетами

План

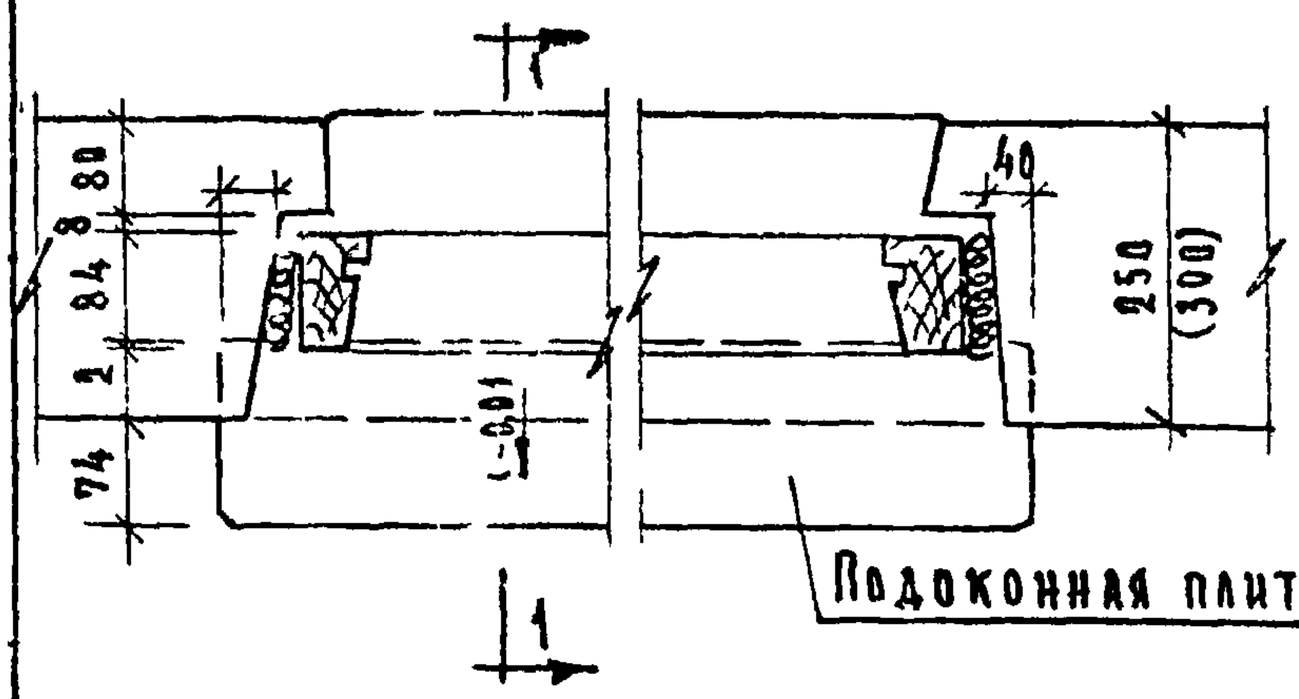

1-1

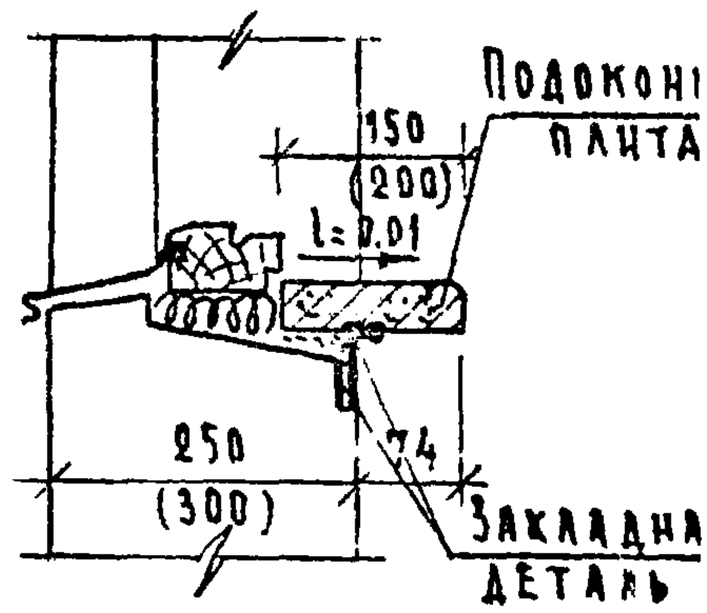

2. В блочных стенах

с раздельными переплетами

2-2

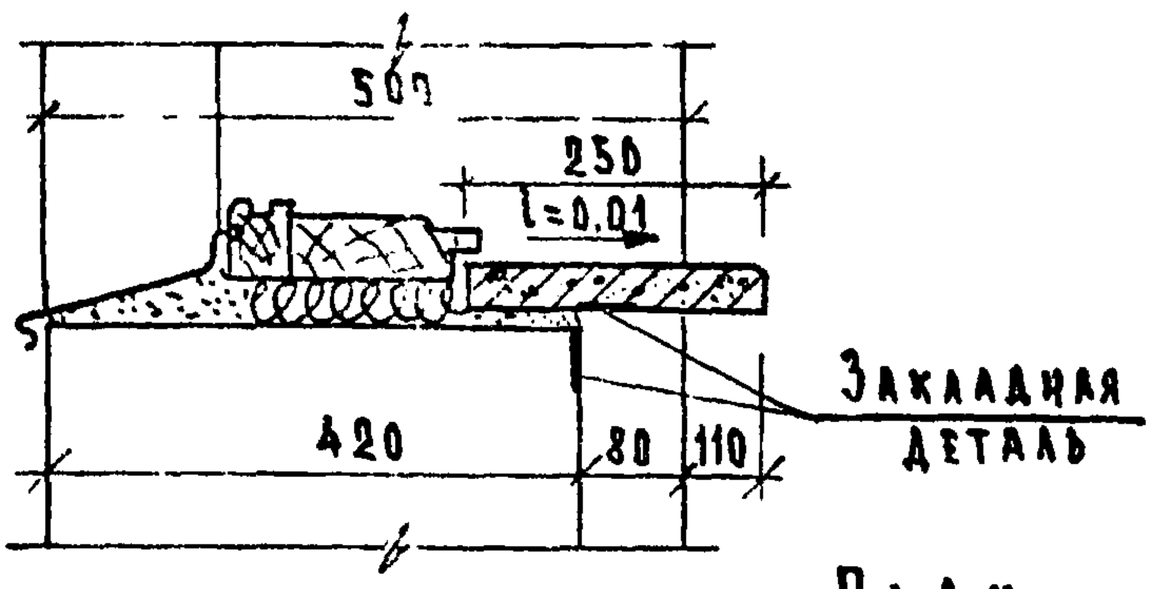

со спаренными переплетами

3-3

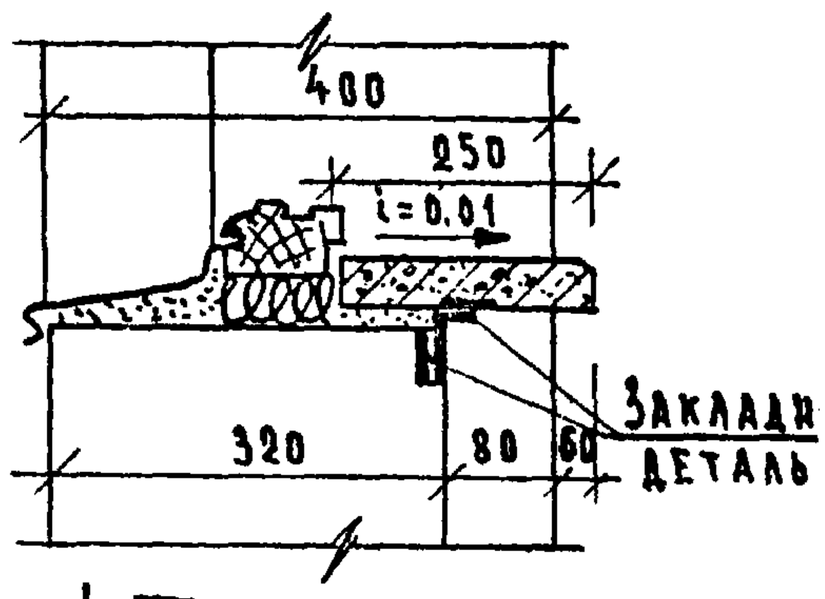

План

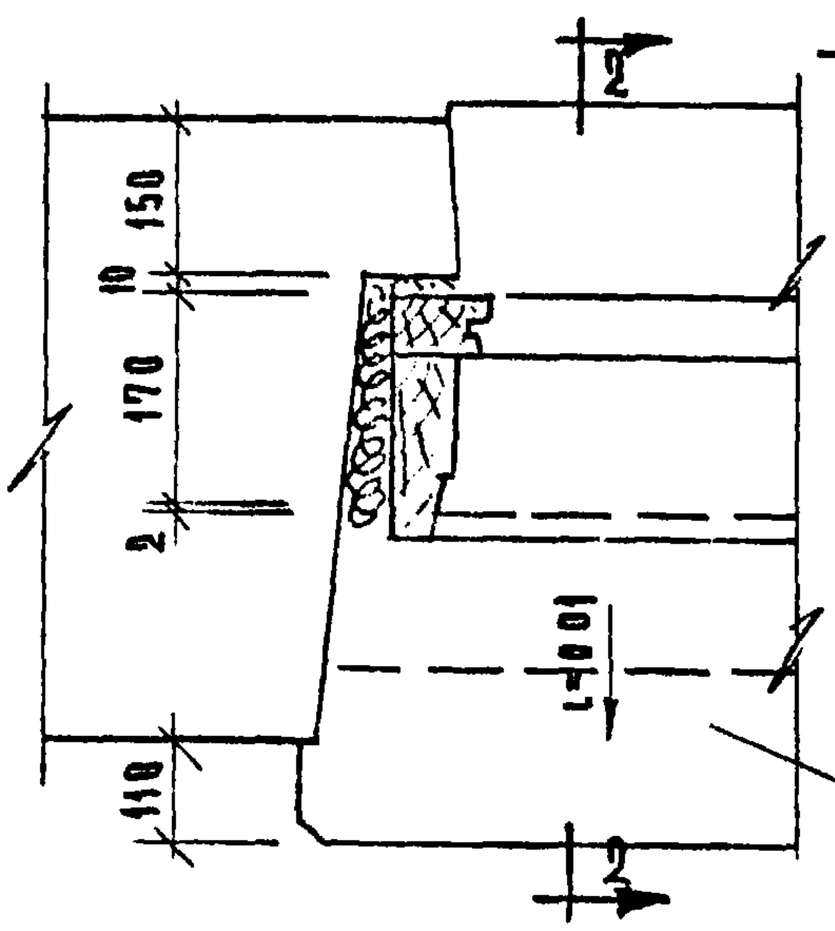

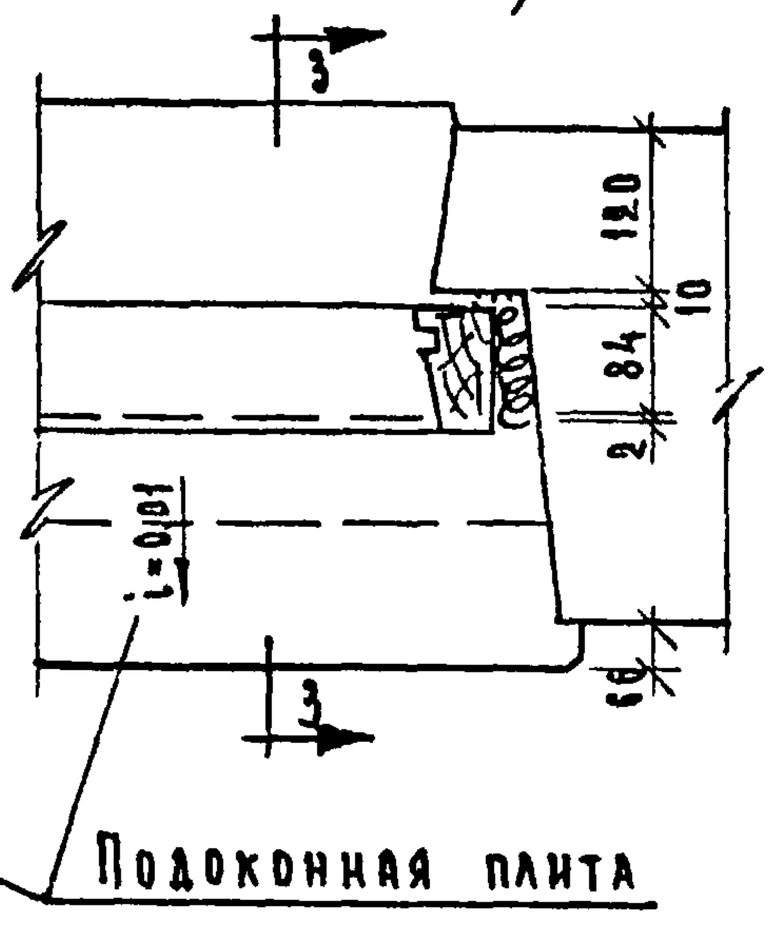

ТК 1970г.	Примеры применения подоконных плит	Серия 1.136-1	
		Выпуск 1	Лист 57

3. В КИРПИЧНЫХ СТЕНАХ

СО СПАРЕННЫМИ ПЕРЕПЛЕТАМИ

1-1

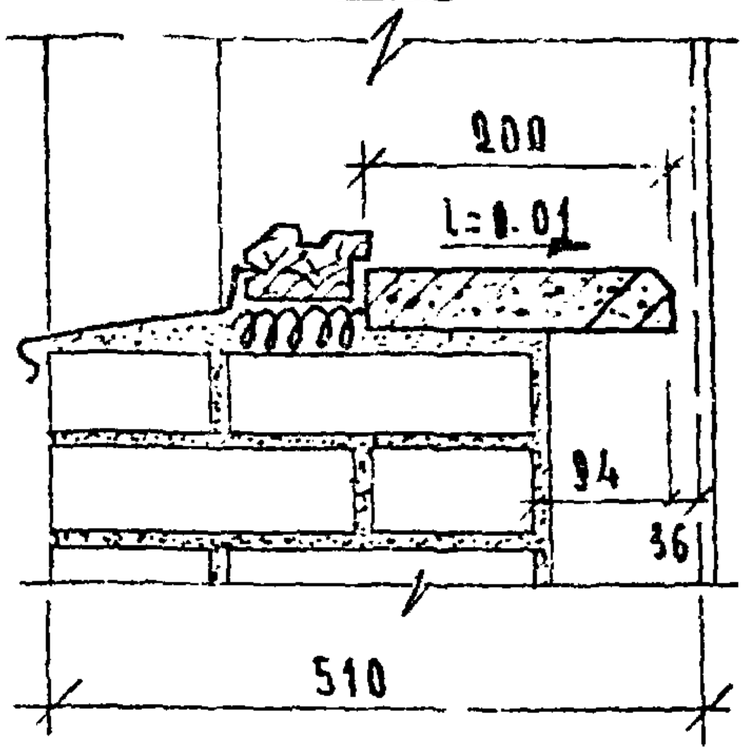

С РАЗДЕЛЬНЫМИ ПЕРЕПЛЕТАМИ

2-2

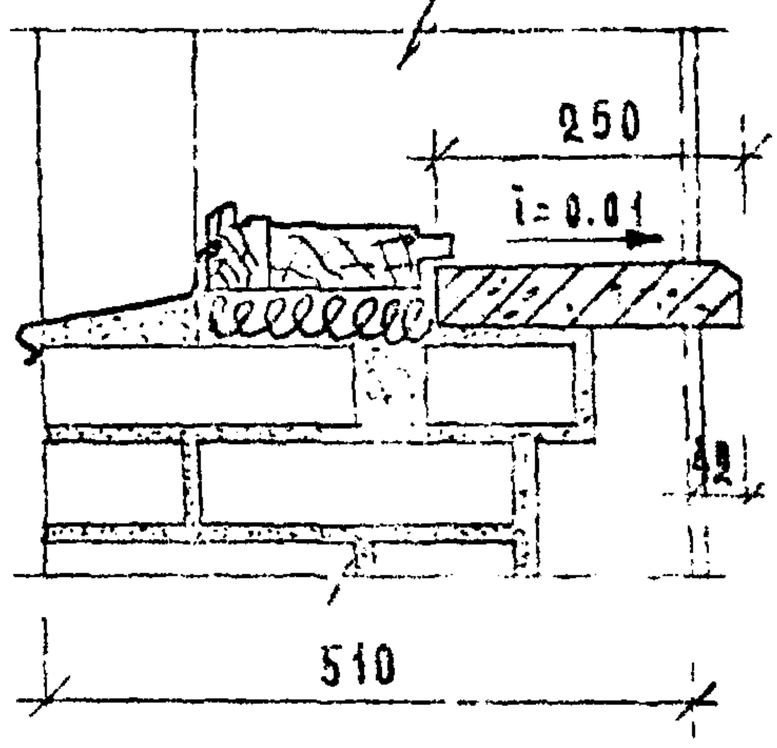

С РАЗДЕЛЬНЫМИ ПЕРЕПЛЕТАМИ

2-2

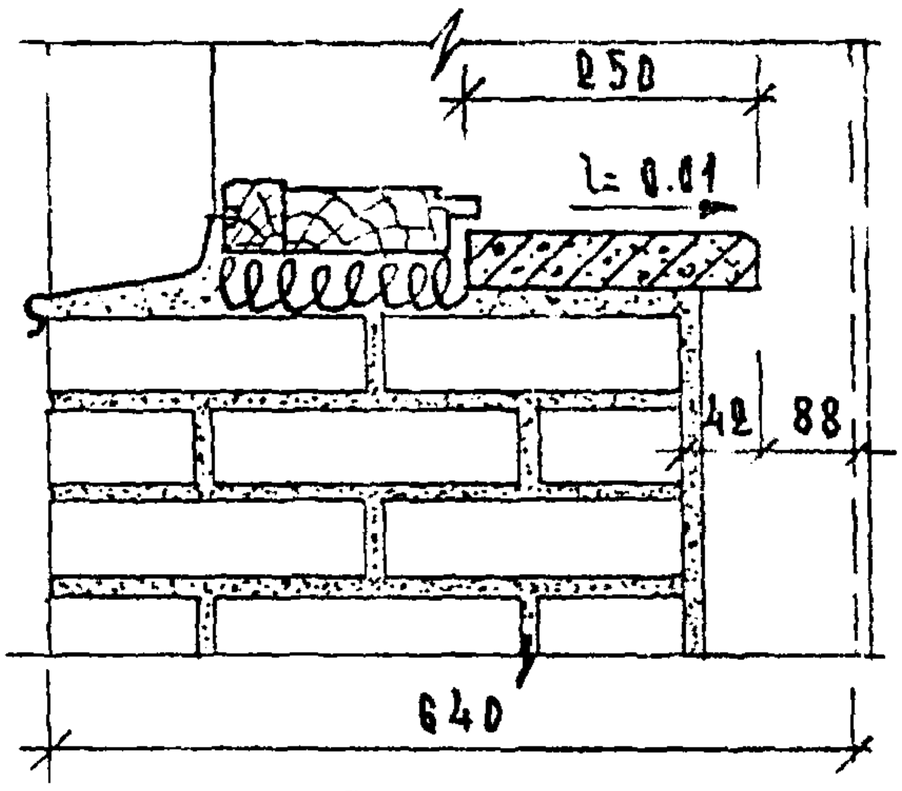

ПЛАН

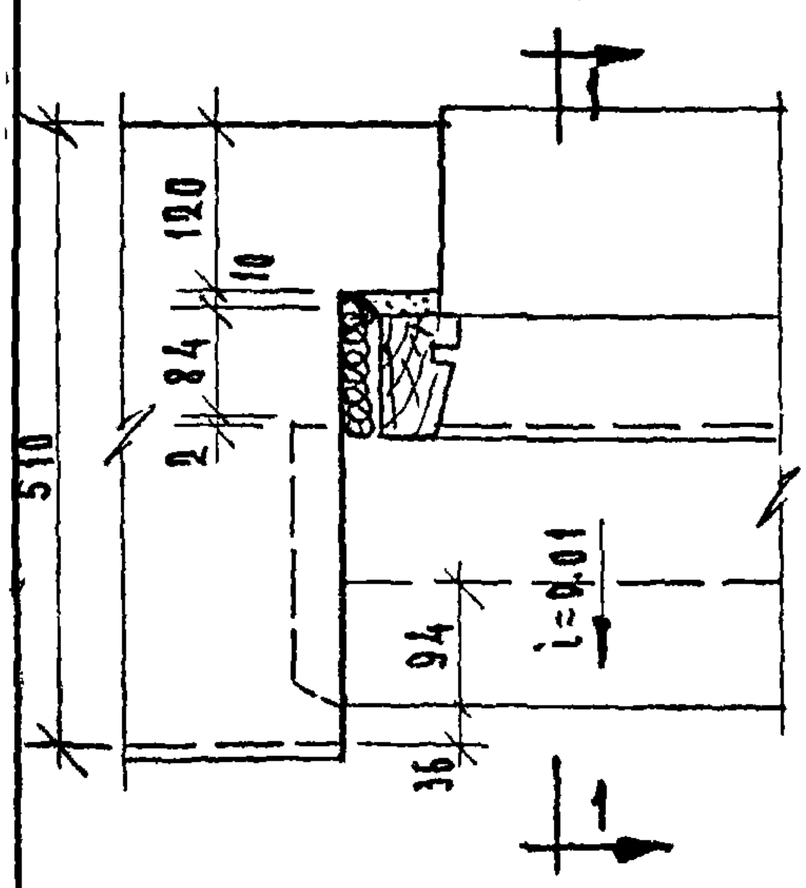

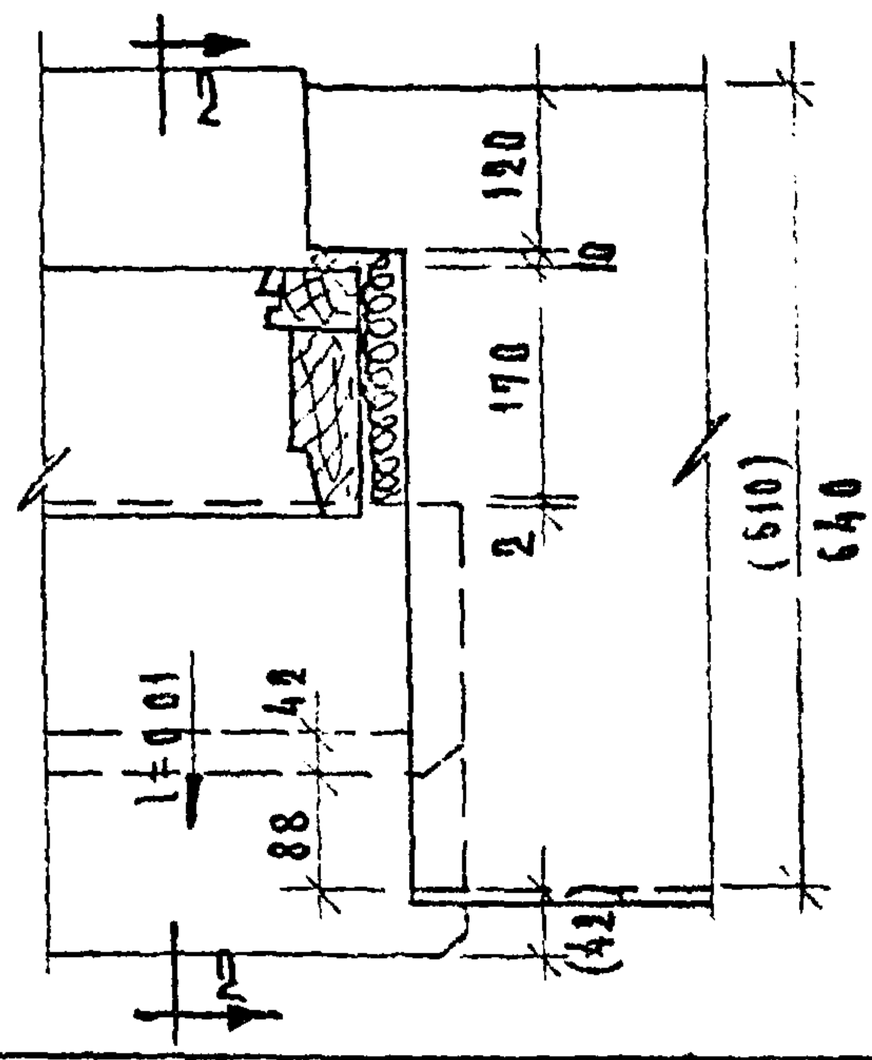

ТК 1970г	Примеры применения подоконных плит	Серия 1.136-1	
		Выпуск 1	Лист 58

Силявко 10451