1200-07

ТИПОВЫЕ ПРОЕКТНЫЕ РЕШЕНИЯ

902-2-0408.86

СБЛОКИРОВАННЫЕ ЖЕЛЕЗОБЕТОННЫЕ РЕЗЕРВУАРЫ ДЛЯ СТОЧНЫХ ВОД И ОСАДКОВ ИЗ СБОРНЫХ УНИФИЦИРОВАННЫХ КОНСТРУКЦИЙ ЗАВОДСКОГО ИЗГОТОВЛЕНИЯ

АЛЬБОМ VII

Рабочие чертежи изделий для секций шириной 9 м.

				Привязан
Рук. гр.				
Исполнил				
Проверил				
Инв. №				

1200-07

ТИПОВЫЕ ПРОЕКТНЫЕ РЕШЕНИЯ

902-2-0408.86

СБЛОКИРОВАННЫЕ ЖЕЛЕЗОБЕТОННЫЕ РЕЗЕРВУАРЫ ДЛЯ СТОЧНЫХ ВОД И ОСАДКОВ ИЗ СБОРНЫХ УНИФИЦИРОВАННЫХ КОНСТРУКЦИЙ ЗАВОДСКОГО ИЗГОТОВЛЕНИЯ

АЛЬБОМ VII

СОСТАВ ПРОЕКТА

Альбом I Общие материалы для проектирования
Альбом II Рабочие чертежи блока Б-2 (3×6)
Альбом III Рабочие чертежи секций шириной 6 м.
Альбом IV Рабочие чертежи секций шириной 9 м.
Альбом V Рабочие чертежи решений по подогреву нефтесодержащих сточных вод секции шириной 6м и блока Б-2 (3×6)
Альбом VI Рабочие чертежи изделий для секций шириной 6 м.
Альбом VII Рабочие чертежи изделий для секций шириной 9 м.
Альбом VIII Сметы и ведомости потребности в материалах к блоку Б-2(3×6)
Альбом IX Сметы и ведомости потребности в материалах к секциям шириной 6м.
Часть 1 Секция К1-3×6
Часть 2 Секция К1-6×6
Часть 3 Секция С -6×6
Часть 4 Секция К2-6×6
Часть 5 Секция К1-12×6
Часть 6 Секция С -12×6
Часть 7 Секция К2-12×6

Альбом X Сметы и ведомости потребности в материалах к секциям шириной 9 м
Часть 1 Секция К1-6×9
Часть 2 Секция С -6×9
Часть 3 Секция К2-6×9
Часть 4 Секция К1-12×9
Часть 5 Секция С -12×9
Часть 6 Секция К2-12×9
Часть 7 Секция К1-18×9
Часть 8 Секция С -18×9
Часть 9 Секция К2-18×9

Протоколом №25 от 23.05.85 г.
утверждены и введены в действие
в/о „Союзводоканалниипроект"
Приказ № 221 от 29 августа 1985 года

Разработаны проектным институтом Казводоканалпроект

Гл. инженер института Ю.И. Ткаченко
Гл. инженер проекта И.Х. Каштелюк

Рук. гр.				Привязан
Исполнил				
Проверил				
Инв. №				

Типовые проекты решения 902-2-0408.86 Альбом VII

Обозначение	Наименование	Стр.	Примечание
КЖИ	Содержание альбома	23	
КЖИ-ТТ1,2,3	Технические требования	4	
КЖИ-1.20000	Панель стеновая угловая	5	
КЖИ-1.20100	Каркас пространственный	6	
КЖИ-1.20101	Петля строповочная	7	
КЖИ-1.20102	Петля строповочная	7	
КЖИ-2.01000СБ	Блок угловой	8	
КЖИ-2.01000	Блок угловой	9	
КЖИ-2.01102	Сетка	9	
КЖИ-2.01100СБ	Каркас пространственный	10	
КЖИ-2.01100	Каркас пространственный	11	
КЖИ-2.01101	Сетка	11	
КЖИ-2.01200	Каркас пространственный	12	
КЖИ-2.01201	Сетка	12	
КЖИ-2.02000СБ / 2.03000СБ	Блок угловой	13	
КЖИ-2.02000 / 2.03000	Блок угловой	14	
КЖИ-2.02100	Каркас пространственный	15	
КЖИ-2.02200	Каркас пространственный	16	
КЖИ-1.02000 / 1.05000 / 1.07000 / 1.08000	Панель стеновая	17	
КЖИ-1.01000 / 1.03000 / 1.04000 / 1.06000	Панель стеновая	18	
КЖИ-3.01000	Каркас пространственный	19	
КЖИ-3.02000	Каркас пространственный	19	
КЖУ-А	Днище. Узел сопряжения пространственных каркасов по длине.	20	
КЖИ-3.03000	Каркас пространственный	20	
КЖИ-3.04000	Каркас пространственный	21	
КЖИ-3.05000	Каркас пространственный	21	
КЖИ-3.01001	Каркас плоский	22	
КЖИ-3.02001	Каркас плоский	23	
КЖИ-3.03001	Каркас плоский	24	
КЖИ-3.00001	Сетка	25	
КЖИ-3.00002	Сетка	26	
КЖИ-3.00003	Сетка	27	
КЖИ-3.00004	Сетка	28	
КЖИ-3.00005	Сетка	29	
КЖИ-3.00006	Сетка	30	
КЖИ-3.00007	Сетка	31	
КЖИ-3.00008	Сетка	32	
КЖИ-3.00009	Сетка	32	
КЖИ-3.00010	Каркас плоский	33	
КЖИ-3.00011	Сетка	34	
КЖИ-3.00012	Каркас плоский	35	
КЖИ-3.00013	Каркас плоский	35	
КЖИ-3.00014 / 3.00017	Сетка	36	
КЖИ-3.00015	Сетка	36	
КЖИ-3.00016 / 3.00019	Сетка	37	
КЖИ-3.00018	Сетка	37	

Взам. инв. № | Подпись и дата | Инв. № подл.

Привязан

Инв. №

Н. конт.	Курманалиева	
Нач. отд.	Спицын	
Гл. спец.	Шевченко	
Рук. гр.	Цанга	
Инженер	Бабич	85г

902-2-0408.86

Содержание альбома

Стадия	Лист	Листов
	1	2

Госстрой СССР
Союзводоканалпроект
КАЗВОДОКАНАЛПРОЕКТ
г. Алма-Ата

Обозначение	Наименование	стр.	Примечание
МК 9.00.00	Решетка	38	
МК 9.00.00 СБ	Решетка. Сборочный чертеж	38	
МК 10.00.00	Кожух	39	
МК 10.00.00 СБ	Кожух. Сборочный чертеж	39	
МК 11.00.00	Бобышка	40	
МК 12.00.00	Фланец	40	
МК 19.00.00	Отводящий трубопровод	41	
	I вариант		
МК 19.00.00.СБ	Отводящий трубопровод	41	
	I-вариант. Сборочный чертеж		
МК 20.00.00	Отводящий трубопровод	42	
	II вариант		
МК 20.00.00 СБ	Отводящий трубопровод II вариант. Сборочный чертеж	42	
МК 21.00.00	Патрубок	43	
МК 21.00.00 СБ	Патрубок. Сборочный чертеж	43	

Типовые проектн. реш. 902-2-0408.86 Альбом VII

Инв.№ подл. | Подпись и дата | Взам.инв.№

Привязан

Инв.№

902-2-0408.86

Содержание альбома

Лист 2

Альбом содержит рабочую документацию на железобетонные, арматурные и закладные изделия следующих элементов резервуаров:

— днище,
— стеновые панели,
— сборные угловые блоки стен,
— установочные детали приборов автоматики,
— элементы технологического оборудования.

ТТ1 Технические требования к изготовлению сборных железобетонных изделий.

1.1 При изготовлении железобетонных изделий обязательно соблюдение требований серии 3.900-3/82 к аналогичным изделиям, а так же требований ГОСТ 13015-75 и СНиП III-16-80

ТТ2 Технические требования к изготовлению арматурных и закладных изделий.

2.1 Арматурные и закладные изделия должны соответствовать ГОСТ 10922-75 и техническим требованиям серии 3.900-3/82 к аналогичным изделиям.

2.2 Арматурные изделия изготавливаются посредством контактной точечной сварки всех пересечений стержней в соответствии с ГОСТ 14098-68. Применение дуговой сварки допускается только в случаях, оговоренных на чертежах.

2.3 При изготовлении закладных изделий применяется контактная и автоматическая сварка по ГОСТ 19292-73, а также ручная дуговая сварка. При сварке руководствоваться СН 393-78.

2.4 Закладные изделия, оговоренные на чертежах должны иметь цинковое и алюминиевое покрытие толщиной 0.2 мм, наносимое методом металлизации. Покрытие наносится на пластины и приваренные к ним анкера и арматурные стержни на длину 40-50мм от пластины. Перед нанесением покрытия должна быть обеспечена вторая степень очистки поверхности согласно ГОСТ 9408-80.

ТТ3 Технические требования к изготовлению металлоконструкций и трубопроводов.

3.1 При изготовлении металлоконструкций и трубопроводов руководствоваться СНиП III-18-75

3.2 Трубопроводы, сальники защитить от коррозии покрытием из шпатлевки ЭП-00-10 в 2 слоя по слою грунтовки ЭП-00-10.

3.3 Металлические конструкции ограждения защищаются от коррозии лаком ПФ-170 с 10% алюминиевой пудры в 2 слоя по слою грунтовки ГФ-020 или ПФ-020

При нанесении защитных антикоррозийных покрытий руководствоваться СНиП III-23-76*

Типовые проектн. решения 902-2-0408.86 Альбом VIII

Инв.№ подл.	Подпись и дата	Взам.инв.№

Привязан

Инв.№

Н. контр.	Курманалиева		
Нач.отд.	Спицын		
Гл.спец.	Шевченко		
Рук. гр.	Цанга		
Инженер	Исламова		86г

902-2-0408.86 КЖИ-ТТ 1, 2, 3

Технические требования

Стадия	Лист	Листов

Госстрой СССР
Союзводоканалниипроект
КАЗВОДОКАНАЛПРОЕКТ
г. Алма-Ата

Типовые проектн. решения 902-2-0408.86 Альбом VII

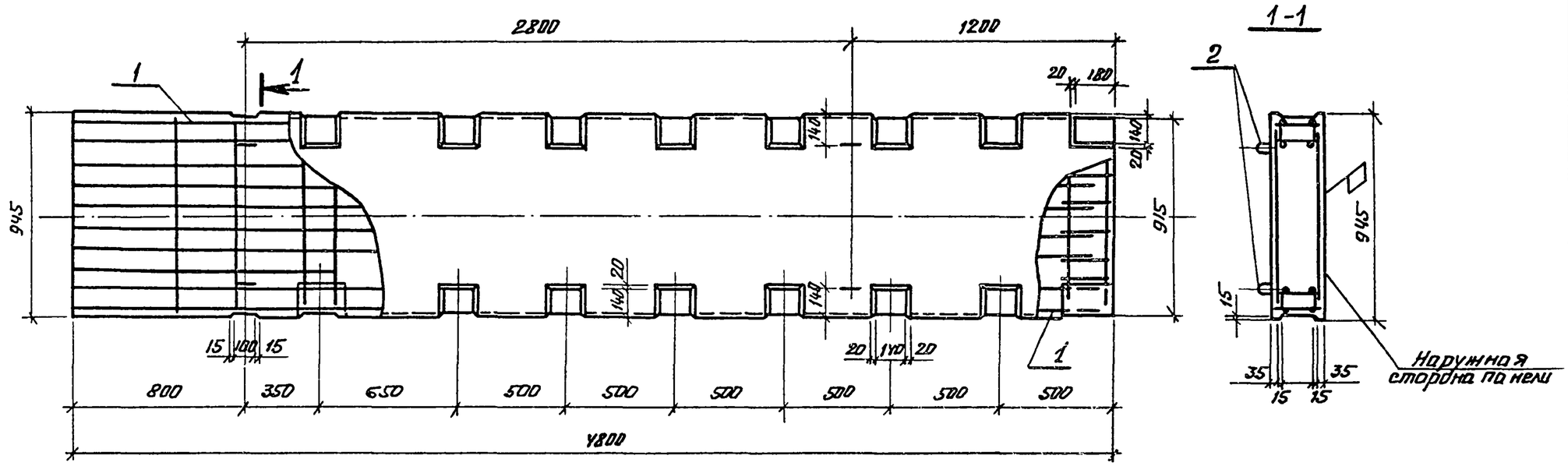

1

1. Защитный слой бетона для арматуры не менее 20мм

Ведомость расхода стали на элемент, кг

Марка элемента	Изделия арматурные						Изделия закладные					Общий расход
	Арматура класса А-III ГОСТ 5781-82					Всего	Арматура класса А-I ГОСТ 5781-82			Прокат Вст3кп2 103-76	Всего	
	ф6	ф10	ф12	ф14			ф12	ф16		-6		
1,20000-01	3,5	2,4	68.0	46,6		120.5	3.6	2,4		38.4	44.4	164.9
-02,-03	3,5	2,4	68.0	54.7		128.6	3.6	2,4		38.4	44,4	173.0

2. При изготовлении панели соблюдать технические требования серии 3.900-3
3. Монтажные петли поз.2. установить заподлицо с поверхностью бетона.

Привязан.

Инв.№

Формат	Зона	Поз.	Обозначение	Наименование	Кол. на исполнен. 01	02	03	Примечание
				Документация				
			КЖИ-ТТ1,2,3	ТТ1,1 ; ТТ 2.4				
				Сборочные единицы				
А3			КЖИ-1,20100-01	Каркас пространственный	1			164.9
		1	КЖИ-1.20100-02			1		173.0
			КЖИ-1.20100-03				1	173.0
				Материалы				
				Бетон М300 Мрз 8У	0.87	0.87	0.87	м³

Н.контр.	Курманалиева		
Нач.отд.	Спицын		
Гл.спец.	Шевченко		
Рук. гр.	Цанга		
Инженер	Исламова		85г

902-2-0408.86 КЖИ-1.20000.

Панель стеновая угловая

Стадия	Масса	Масштаб
Р	2,18т	
Лист 1	Листов 1	

Госстрой СССР Союзводоканалпроект КАЗВОДОКАНАЛПРОЕКТ г. Алма-Ата.

Взам.инв.№ | Подпись и дата | Инв.№подл.

Типовые проектн. реш. 902-2-0408.86 Альбом VII

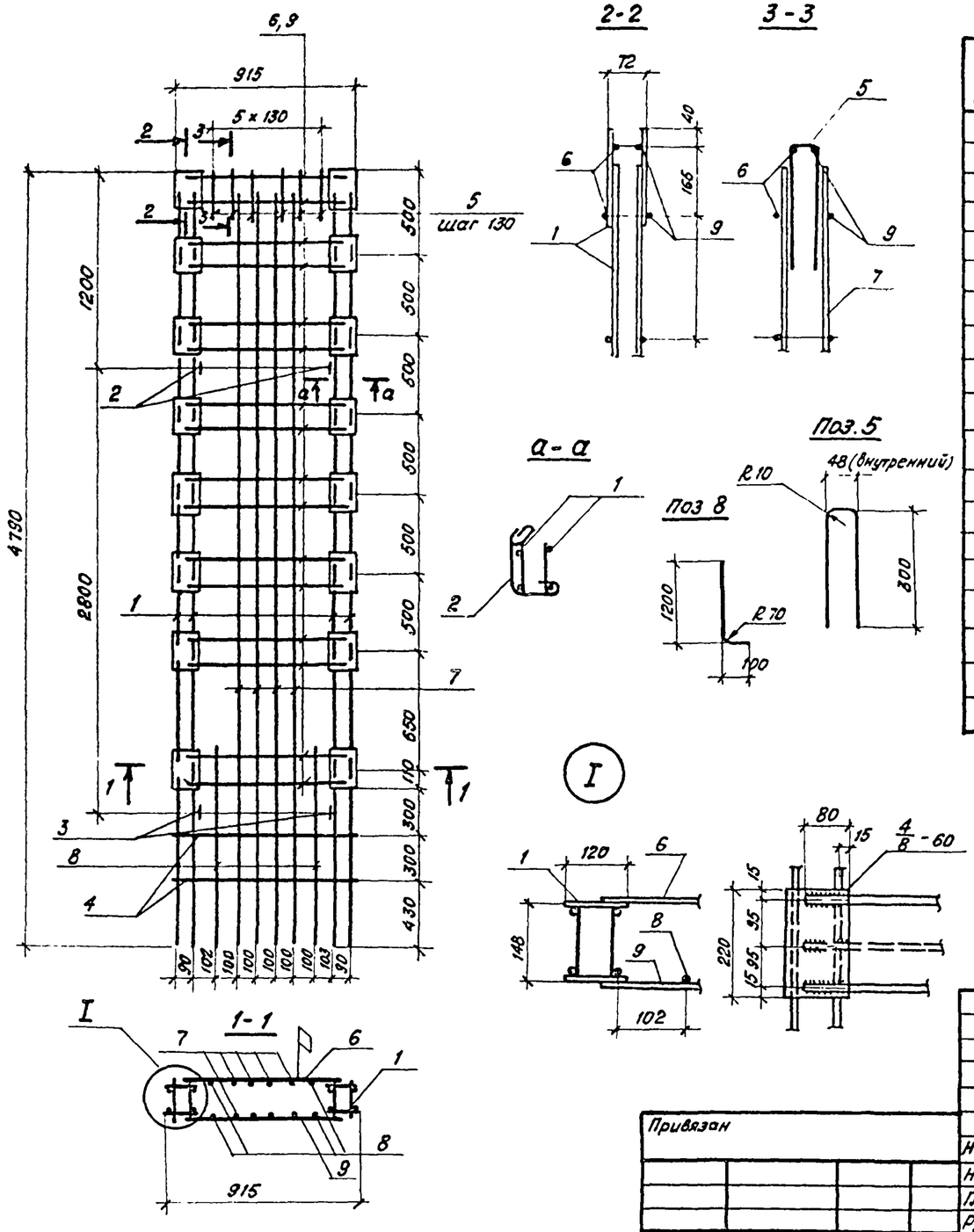

Формат	Зона	Поз.	Обозначение	Наименование	Кол. на исполнение 01	02	03	Примечание
				Документация				
			КЖИ-ТТ1,2,3	ТТ 2.1 ÷ ТТ 2.3				
				Сборочные единицы				
		1	КЖИ-2.01200	Каркас пространственный	2	2	2	37.4 кг
		2	КЖИ-1.20101	Петля строповочная	2	2	2	2.00 кг
		3	КЖИ-1.20102	То же	2	2	2	2.10 кг
				Детали				
				Арматура по ГОСТ 5781-82				
		4		Ф10А-III ℓ=925	4	4	4	0.57 кг
		5		Ф6А-III ℓ=660	6	6	6	0.15 кг
		6		Ф14А-III ℓ=835	16	–	–	с наружной стороны панели
				Ф14АIII ℓ=835		24	24	
		7		Ф12АIII ℓ=4730	8	8	8	4.25 кг
		8		Ф14АIII ℓ=1300	4	4	4	1.57 кг
		9		Ф14АIII ℓ=835	24	24	24	с внутрен. стороны

1. В каркасе стержни поз. 6,9 условно показаны для исп. 01 (наружная сторона) Для исп-02,-03,-01(внутренняя сторона) эти стержни варить по 3 шт. на пояс.
2. Стержни поз. 6,9 приварить к каркасам поз. 1 электродуговой сваркой двусторонним швом $\frac{4}{8}$-60. Электроды типа Э42А.
3. Петли поз. 2,3 приварить к арматуре по 4М точкам каждую.

Привязан

Инв. N

Н.контр.	Курманалиева		
Нач.отд.	Спицын		
Гл.спец.	Шевченко		
Рук.гр.	Цанга		
Инженер	Исламова		85г

902-2-0408.86 КЖИ-1.20100

Каркас пространственный

Стадия	Масса	Масштаб
Р	01- 164.9 02- 173.0 03- 173.0	
Лист 1	Листов 1	

Госстрой СССР
Союзводоканалниипроект
КАЗВОДОКАНАЛПРОЕКТ
г. Алма-Ата

Взам. инв. N | Подпись и дата | Инв. N подл.

Типовые проектн. реш. 902-2-0408.86 Альбом VII

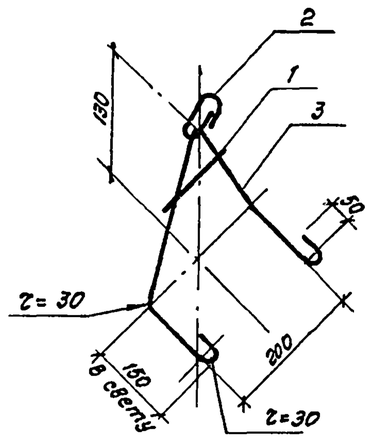

поз. 2

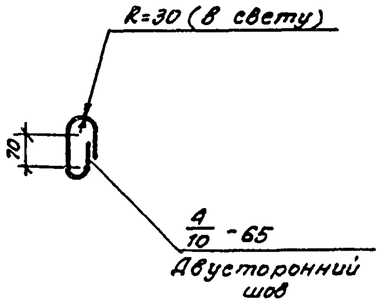

Формат	Зона	Поз.	Обозначение	Наименование	Кол.	Примечание
				Документация		
			КЖИ-ТТ1,2,3	ТТ 2.1-ТТ 2.2		
				Детали		
		1		ф6 А-III ГОСТ 5781-82, ℓ=120	1	0.03кг
		2		ф16 А-I, ГОСТ 5781-82, ℓ=380	1	0.6 кг
		3		ф 16 А-I ГОСТ 5781-82, ℓ=840	1	1.37

1. Электроды типа Э42-А
2. Поз. 3 гнуть по внутреннему радиусу 20мм.
3. Для поз. 2 и 3 применять сталь марки в ст 3 сп2 по ГОСТ 380-71*

Привязан

Инв N

Взам. инв. N

Подпись и дата

Инв. N подл.

КЖИ-. 1.20101

Изм.	Лист	N докум.	Подп.	Дата

Петля строповочная

Лит	Масса	Масшт.
Р	2.00кг	

Лист 1 Листов 1

Н. контр.	Курманалиева		
Нач. отд.	Спицын		
Гл. спец.	Шевченко		
Рук. гр.	Цанга		
Инженер	Исламова		85г.

Госстрой СССР
Союзводоканалниипроект
КАЗВОДОКАНАЛПРОЕКТ
г Алма-Ата

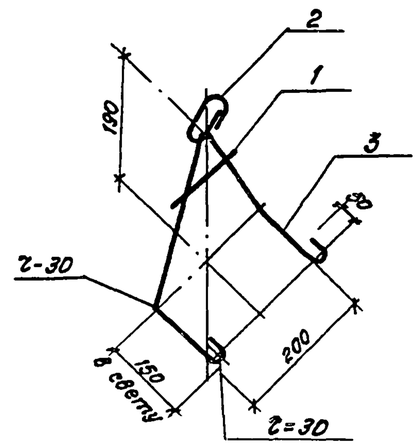

Поз.2

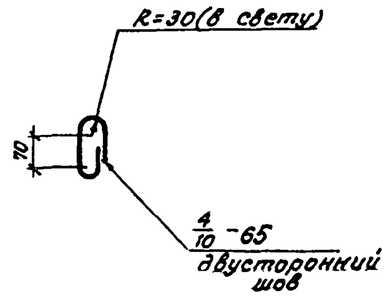

Формат	Зона	Поз.	Обозначение	Наименование	Кол.	Примечание
				Документация		
			КЖИ-ТТ1,2,3	ТТ 2,1- ТТ2,2		
				Детали		
		1		ф6 А-III ГОСТ 5781-82, ℓ=120	1	0.03кг
		2		ф 16 А-I ГОСТ 5781-82, ℓ=380	1	0.60кг.
		3		ф 16 А-I ГОСТ 5781-82, ℓ=940	1	1.47кг

1. Электроды типа Э42-А
2. Поз. 3. гнуть по внутреннему радиусу 20мм.
3. Для поз. 2 и 3 применять сталь марки в ст. 3 сп2, по ГОСТ 380-71*

Привязан

Инв N

Взам. инв. N

Подпись и дата

Инв N подл.

902-2-0408.86 КЖИ- 1.20102

Изм.	Лист	N докум.	Подп.	Дата

Петля строповочная

Лит.	Масса	Масштаб
Р	2.1кг	

Лист 1 Листов 1

Н. контр.	Курманалиева		
Нач. отд.	Спицын		
Гл. спец.	Шевченко		
Рук. гр.	Цанга		
Инженер	Исламова		85г

Госстрой СССР
Союзводоканалниипроект
КАЗВОДОКАНАЛПРОЕКТ
г Алма-Ата

Типовые проектн. реш. 902-2-0408.86 Альбом VII

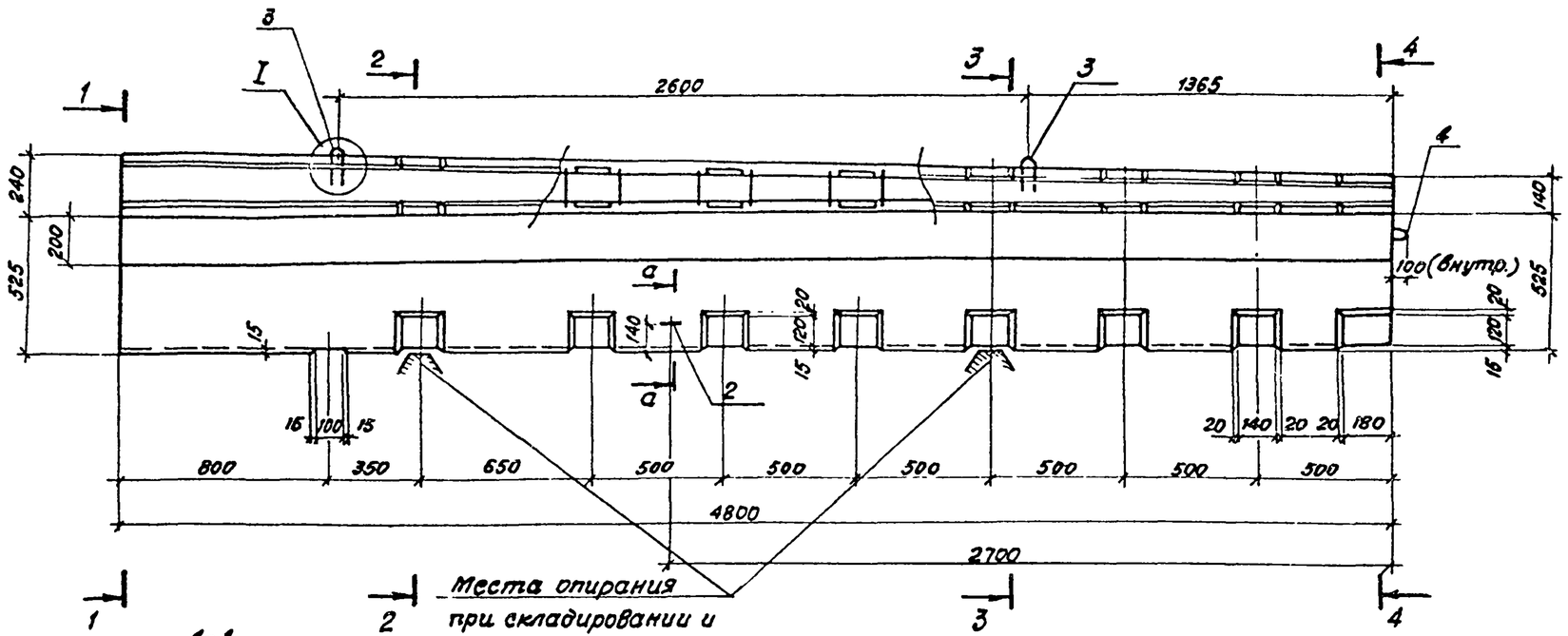

1-1
(повернуто)

2-2
(повернуто)

3-3
(повернуто)

4-4
(повёрнуто)

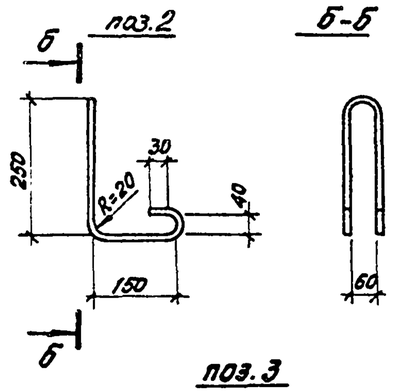

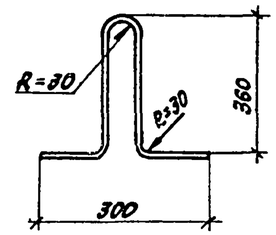

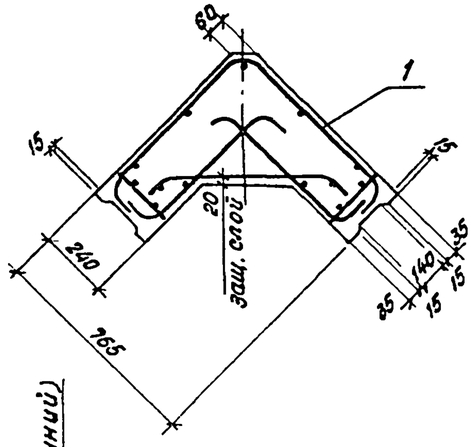

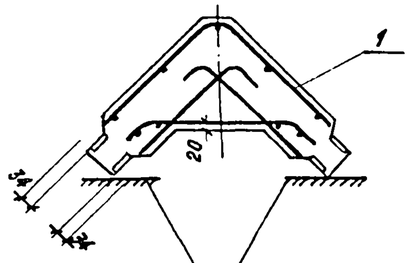

Опирание при складировании и транспортировке

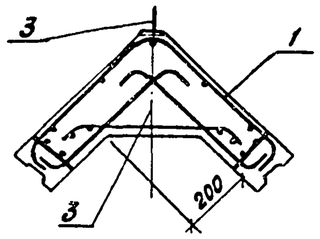

Защитный слой бетона для арматуры не менее 20мм

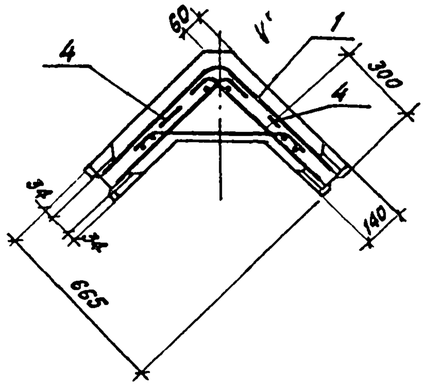

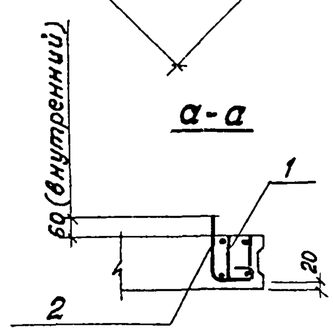

а-а

привязать к поз 1

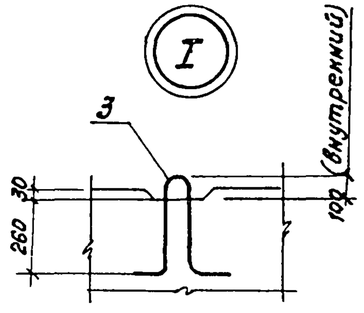

Привязан						902-2-0408.86	КЖИ-2.01000-СБ
				Н. контр.	Курманалиева	Блок угловой	Стадия: Р; Масса: 2.98; Масштаб:
				Нач. отд.	Спицын		Лист 1; Листов 1
				Гл. спец.	Шевченко		Госстрой СССР Союзводоканалниипроект КАЗВОДОКАНАЛПРОЕКТ г. Алма-Ата
				Рук. гр.	Цанга		
Инв. N				Инжен.	Исламова	85г.	

Взам. инв. N | Подпись и дата | Инв. N подл.

1200-07

Формат	Зона	Поз.	Обозначение	Наименование	Кол на исп. 01	02	03	Примечание кг
				Документация				
			КЖИ-ТТ1,2,3 ТТ 1.1					
			-2.01000 -СБ	Сборочный чертеж				
				Сборочные единицы				
			-2.01100-01	каркас пространственный	1			220.7
		1	-02	"		1		232.6
			-03	"			1	232.6
				Детали				
				Петли строповочные				
		2	-2.01000-СБ	ф 12 А с-II ℓ=1015	1	1	1	0.90
		3	-2.01000-СБ	ф 14 А с-II ℓ=1150	2	2	2	1.50
		4	1 400- 9 Вып 1	УП 1-8 (ф 14 А с-II)	2	2	2	1.53
				Материалы				
				Бетон М300, В4, Мрз	1.19	1.19	1.19	

Ведомость расхода стали на элемент, кг

Марка элемента	Изделия арматурные: Арматура класса А-III ГОСТ 5781-82					Всего	Изделия накладные: Прокат: Арматура класса Ас-II; Вст3кп2 ГОСТ 5781-82, ГОСТ 103-76			Всего	Общий расход
	6	10	12	14			ф12	ф14	-6		
-01	14.6	60.4	33.6	73.0		181.6	2.3	1.4	38.4	42.1	223.7
-02,03	14.6	60.4	33.6	85.4		194.0	2.3	1.4	38.4	42.1	236.1

Типовые проектн. реш. 902-2-0408.86 Альбом VII

Инв.N подл. | Подпись и дата | Взам. инв.N

КЖИ - 2.01000

Н. контр.	Курманалиева		
Нач отд.	Спицын		
Гл. спец.	Шевченко		
Рук. гр.	Цанга		
Инжен.	Испамова		85г.

Блок угловой

Стадия	Лист	Листов
	1	1

Гросстрой СССР Союзводоканалниипроект КАЗВОДОКАНАЛПРОЕКТ г. Алма-Ата

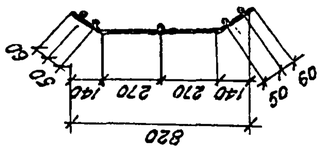

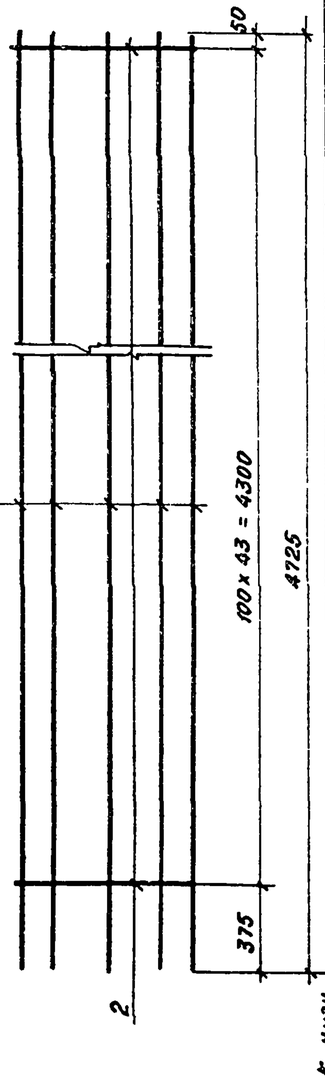

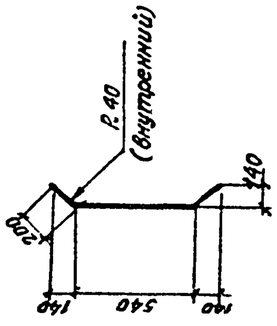

Формат	Зона	Поз.	Обозначение	Наименование	Кол. на исп -01	-02	-03	Примечание
				Документация				
			КЖИ-ТТ1,2,3 ТТ 2.1-ТТ 2.2					
				Детали				
			ф 6 А-III ГОСТ 5781-82 ℓ=4725		5	6	5	1.05
		1	ф 10 А-III ГОСТ 5781-82 ℓ=940		44	44	44	0.58
64		2			64			

902-2-0408.86 КЖИ - 2.01102

Сетка

Стадия	Масса	Масштаб
	01-30.75 кг	
	02-30.75 кг	
	03-30.75 кг	
Лист 1	Листов 1	

Госстрой СССР Союзводоканалниипроект КАЗВОДОКАНАЛПРОЕКТ г. Алма-Ата

Н. контр.	Курманалиева		
Нач. отд.	Спицын		
Гл. спец.	Шевченко		
Рук. гр.	Цанга		
Инженер	Испамова		85г.

Привязан

Инв.N

Альбом VIII

Типовые проектн. реш. 902-2-0408.86

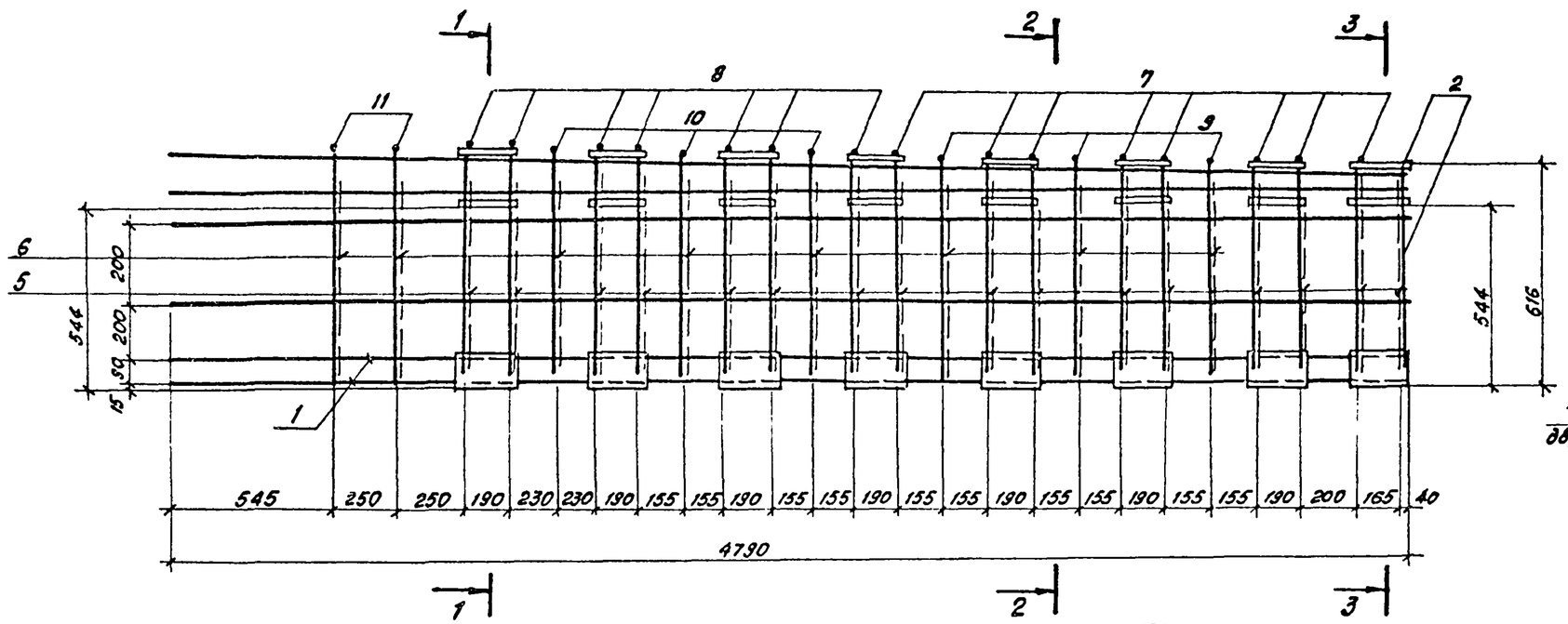

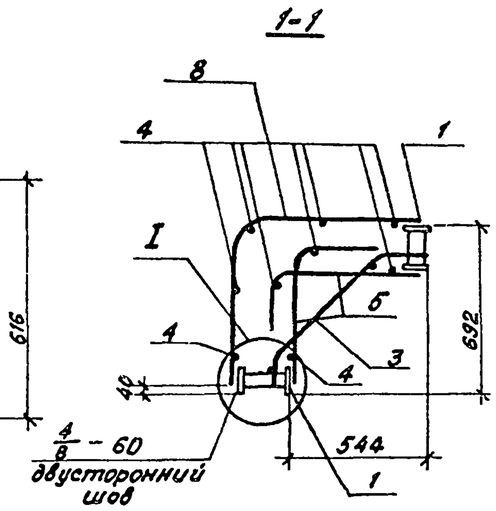

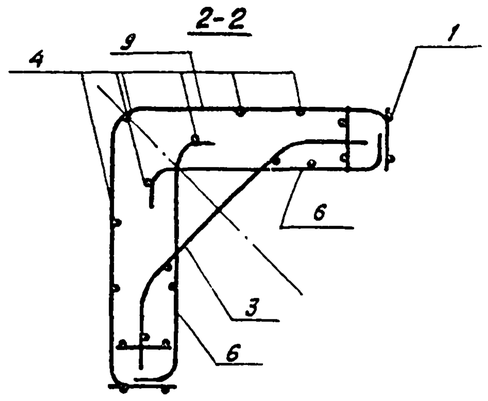

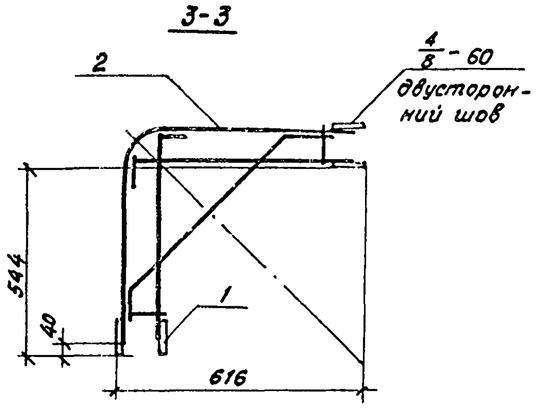

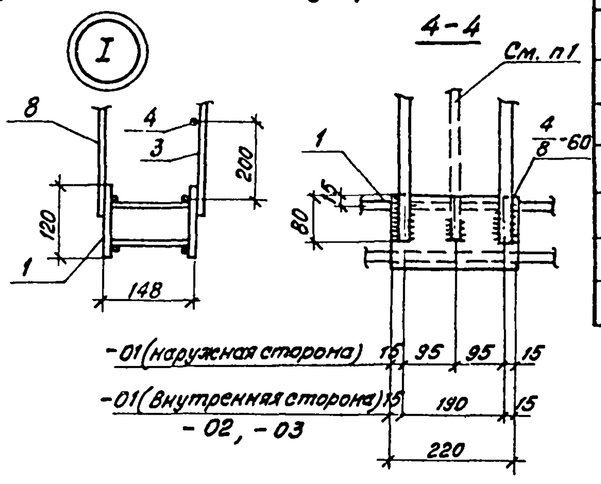

Ведомость деталей

Поз.	Эскиз
5	280, 550, R 50 (в свету)
6	110, 570, 110, R 60
7	620, 620, R 100
8	660, 660, R 100
9	a, 115, R100, a, R60, 115 — см. спецификацию
10	
11	

Привязан

Инв.N

1. Стержни поз. 5, 7, 8 условно показаны для - 01 (наружная сторона) Для - 02, -03 и - 01 (внутренняя сторона) эти стержни варить по 3 шт на закладную деталь.
2. Поз 2, 5, 7, 8 приварить к поз. 1 дуговой сваркой. Электроды типа Э42А.
3. Поз 3, 4, 6, 9, 10, 11 привязать вязальной проволокой или приварить контактной точечной сваркой

Н.контр.	Курманалиева		
Нач.отд.	Спицын		
Гл.спец.	Шевченко		
Рук.гр.	Цанга		
Инжен.	Исламова		85г.

902-2-0408.86 КЖИ-2.01 100-СБ

Каркас пространственный. Сборочный чертеж

Стадия	Масса	Масштаб
Р		
Лист	Листов	

Госстрой СССР Союзводоканалниипроект КАЗВОДОКАНАЛПРОЕКТ г. Алма-Ата

Взам. инв N | Подпись и дата | Инв N подл.

Формат	Зона	Поз.	Обозначение	Наименование	Кол. на исполнен. 01	02	03	Примечание
				Документация				
			КЖИ-ТТ1,2,3	ТТ 2,1÷ТТ2,3				
			2.01100-СБ	Сборочный чертеж				
				Сборочные единицы				
		1	-КЖИ-2,01200	Каркас пространственный	2	2	2	01,02,03-37.4кг
		2	-КЖИ-2,01101	Сетка	1	1	1	3.88 кг
		3	-КЖИ-201102	"	1	1	1	01,02,03-30,75
				Детали				
		4		ф 10А-III ℓ=4780	9	9	9	3.00 кг
		5		ф 14А-III ℓ=830	46	46	46	1.0
		6		ф 6А-III ℓ=790	16	16	16	0.5
		7		ф 14А-III ℓ=1240	8	–	–	1.5
				ф 14А-III ℓ=1240	–	12	12	1.5
		8		ф 14А-III ℓ=1320	7	–	–	1.6
				ф 14А-III ℓ=1320	–	11	11	1.6
		9		ф 10А-III ℓ=1350	3	3	3	0.84
		10		ф 10А-III ℓ=1430	3	3	3	0.9
		11		ф 10А-III ℓ=1430	3	3	3	0.9

Типовые проектн. реш. 902-2-0408.86 Альбом VIII

Привязан

Инв.№

Взам. инв.№ | Подпись и дата | Инв.№ подл.

Н.контр.	Курманалиева		
Нач.отд.	Спицын		
Гл.спец	Шевченко		
Рук.гр.	Цанга		
Инженер	Исламова		85г.

КЖИ-2.01100

Каркас пространственный

Стадия	Масса	Масштаб
	01-221, 02-233, 03-233,	75кг 65 кг 65 кг
Лист 2	Листов	

Госстрой СССР Союзводоканалниипроект КАЗВОДОКАНАЛПРОЕКТ г. Алма-Ата

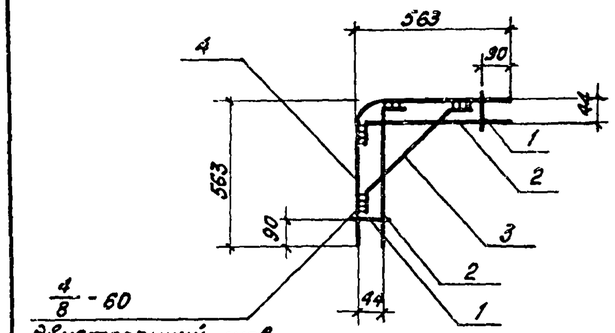

двусторонний шов
электроды типа Э42А

Формат	Зона	Поз.	Обозначение	Наименование	Кол. на исполнен. 01	02	03	Примечание
				Документация				
			КЖИ-ТТ1,2,3	ТТ 2,1-ТТ2.2				
				Детали				
64		1		ф6А-III Гост 5781-82 ℓ=90	2	2	2	0.02 кг.
64		2		ф14А-III Гост 5781-82 ℓ=660	2	2	2	0.8 кг.
64		3		ф14А-III Гост 5781-82 ℓ=700	1	1	1	0.85 кг.
64		4		ф14А-III Гост 5781-82 ℓ=1130	1	1	1	1.89 кг.

Поз. 4

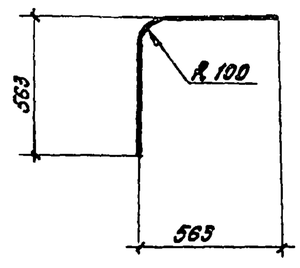

Поз. 3

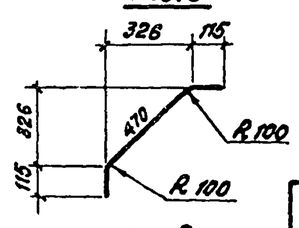

Поз. 2

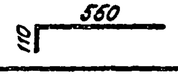

Крестообразные соединения стержней по ГОСТ 14098-68

Привязан

Инв.№

Взам. инв.№ | Подпись и дата | Инв.№ подл.

Н.контр.	Курманалиева		
Нач.отд.	Спицын		
Гл.спец	Шевченко		
Рук.гр.	Цанга		
Инженер	Исламова		85г.

902-2-0408.86 КЖИ-2.01101

Сетка

Стадия	Масса	Масштаб
Р	01,02,03 -3.88 кг	
Лист 1	Листов 1	

Госстрой СССР Союзводоканалниипроект КАЗВОДОКАНАЛПРОЕКТ г. Алма-Ата

Инв N подл.	Подпись и дата	Взам. инв N

Типовые проектн. реш. 902-2-0408.86 Альбом VII

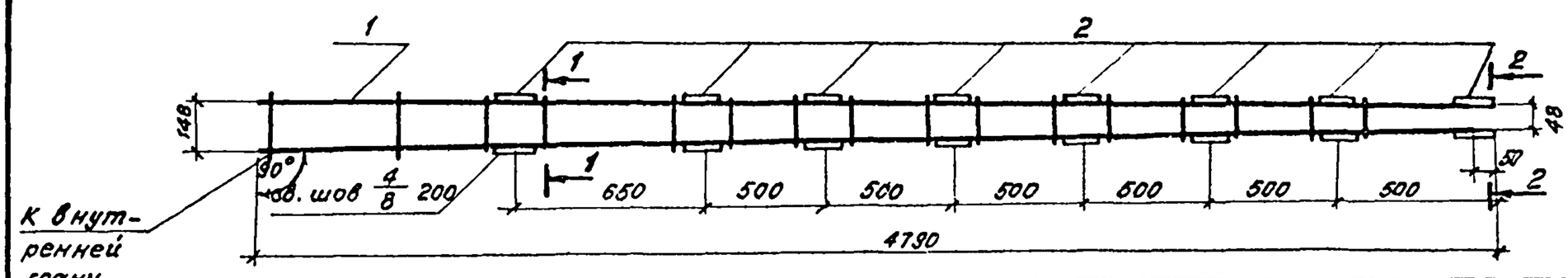

1-1

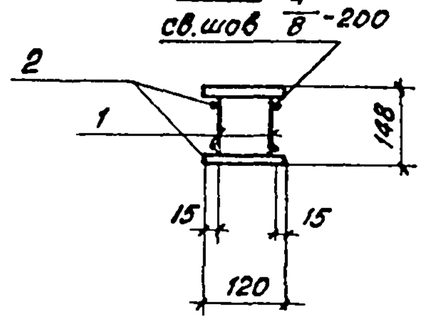

2-2

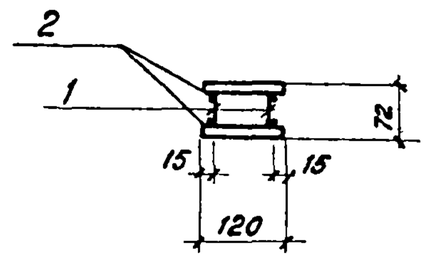

Формат	Зона	Поз.	Обозначение	Наименование	Кол. на исп. 01	02	03	Примечание
				Документация				
			КЖИ-ТТ1,2,3	ТТ 2,1÷ТТ2,3				
				Сборочные единицы				
		1	КЖИ-2.01201	Сетка	2			9.1 кг
				Детали				
Б4		2		Полоса $\frac{6\times120\ ГОСТ\ 103-76}{8\ ст3\ ГОСТ\ 380-71}$ ℓ=220	16			1.20 кг

Электроды типа Э 42 А

Привязан			
Инв N			

Н.контр.	Курманалиева		
Нач.отд.	Спицын		
Гл.спец.	Шевченко		
Рук.гр.	Цанга		
Инженер	Исламова		85г.

КЖИ-2.01200

Каркас пространственный

Стадия	Масса	Масштаб
Р	37.4	
Лист 1	Листов 1	

Госстрой СССР
Союзводоканалниипроект
КАЗВОДОКАНАЛПРОЕКТ
г. Алма-Ата

1200-01

Инв N подл.	Подпись и дата	Взам. инв N

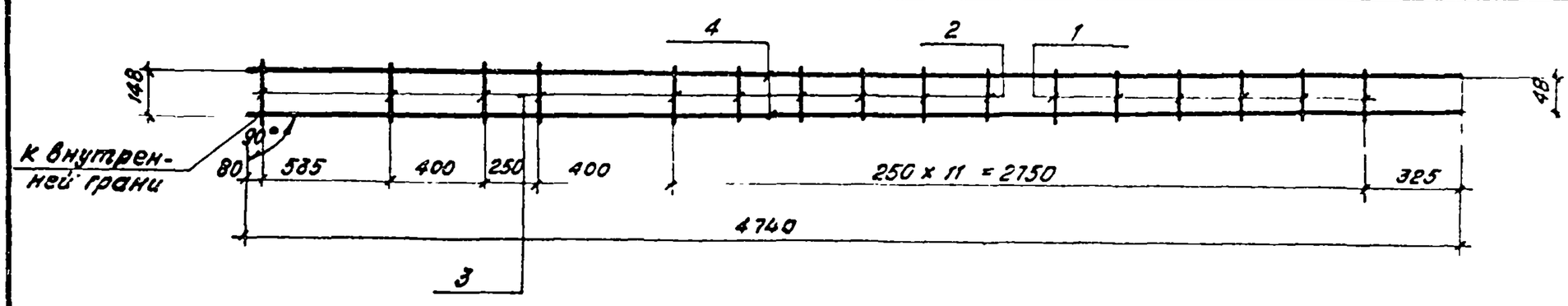

Формат	Зона	Поз	Обозначение	Наименование	Кол. на исп. 01	02	03	Примечание
				Документация				
			КЖИ-ТТ1,2,3	ТТ 2.1-ТТ2.2				
				Детали				
Б4		1		Ф 6А-III ГОСТ 5781-82, ℓ=125	6			0.03 кг
Б4		2		Ф 6А-III ГОСТ 5781-82, ℓ=160	7			0.04 кг
Б4		3		Ф 6А-III, ГОСТ 5781-82, ℓ=185	3			0.04 кг
Б4		4		Ф 12А-III, ГОСТ 5781-82, ℓ=4740	2			4.25 кг

Привязан			
Инв N			

Н.контр.	Курманалиева		
Нач.отд.	Спицын		
Гл.спец.	Шевченко		
Рук.гр.	Цанга		
Инженер	Исламова		85г.

902-2-0408.86 КЖИ-2.01201

Сетка

Стадия	Масса	Масштаб
Р	9.1 кг	
Лист 1	Листов 1	

Госстрой СССР
Союзводоканалниипроект
КАЗВОДОКАНАЛПРОЕКТ
г. Алма-Ата

Типовые проектн. решен. 902-2-0408.86 Альбом VII

2.02000 (2.03000 зеркально 2.02000)

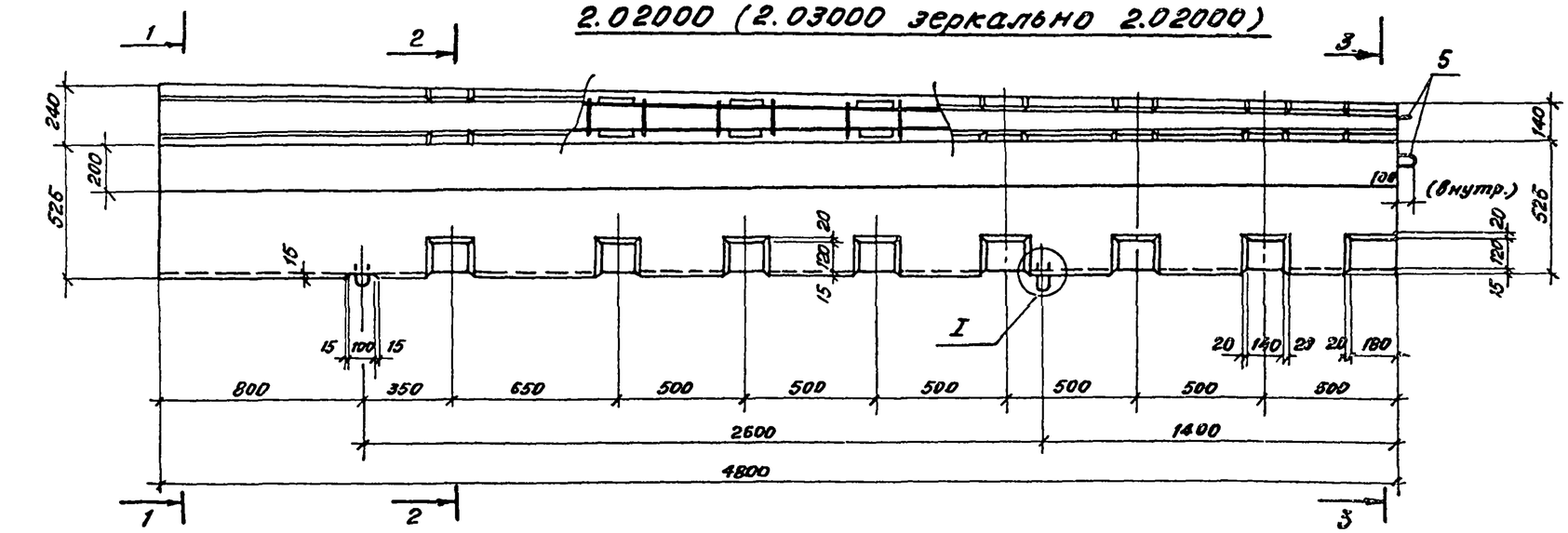

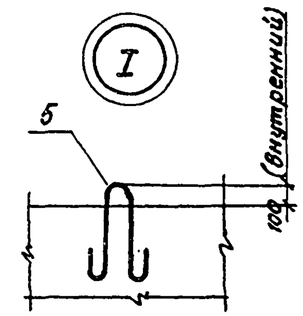

2.03000
Схема

1-1

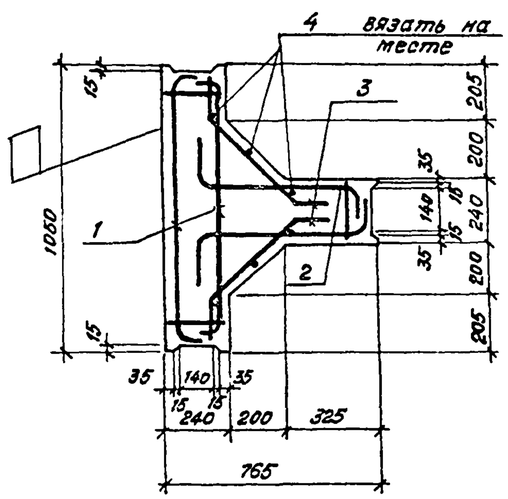

2-2

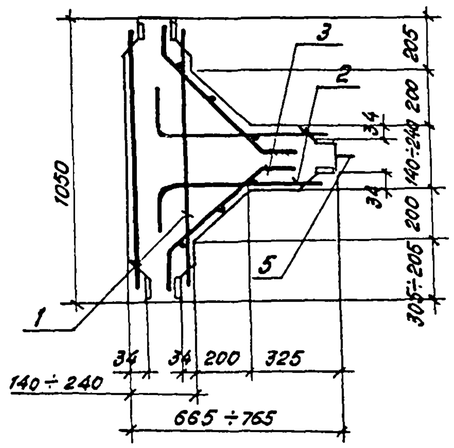

3-3

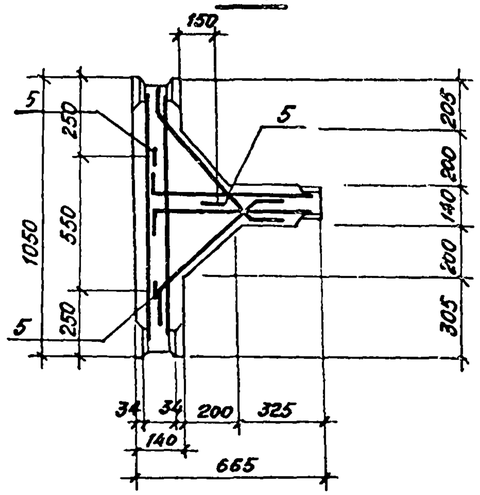

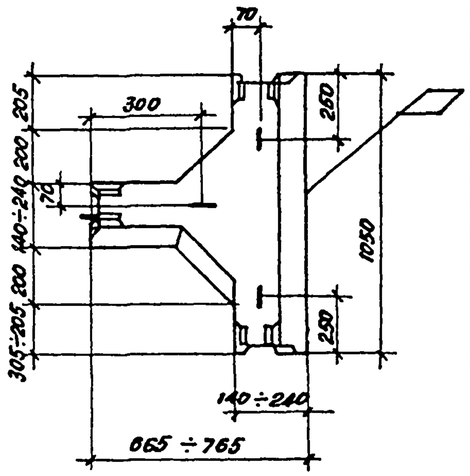

Защитный слой бетона для арматуры не менее 20мм

Привязан	
Инв. N	

Изм.	Лист	N докум.	Подпись	Дата
Н контр.		Курманалиева		
Нач. отд.		Спицын		
Гл спец.		Шевченко		
Рук. гр.		Цанза		
Инжен.		Исламова		85г.

902-2-0408.86

КЖИ - 2.02000 СБ
- 2.03000 СБ

Блок угловой

Стадия	Масса	Масштаб
Р	4.1т	
Лист	Листов	

Госстрой СССР
Союзводоканалниипроект
КАЗВОДОКАНАЛПРОЕКТ
г. Алма-Ата

Инв. N подл. | Подпись и дата | Взам. инв. N

Альбом VII

Типовые проект.н. реш. 902-2-0408.86

Марка поз.	Обозначение	Наименование	кол. на исп. -01	-02	-03	Масса ед. кг.	Примечание
		Документация					
	КЖИ-ТТ 1,2,3	ТТ 1,1					
	КЖИ-2.02000 СБ / 2.03000 СБ	Сборочный чертеж					
		Сборочные единицы					
1	КЖИ-2.02100-01	Каркас пространственный	1			138.0	
	-02			1		147.5	
	-03				1	147.5	
2	КЖИ-2.02200	Каркас пространственный	1	1	1	90.3	
		Детали					
		Арматура по ГОСТ 5781-82					
3*)		ф7 А-III ℓ=750	180	180	180	0.227	
4		ф10 А-III ℓ=4730	6	6	6	2.92	
5	сер. 1.400-9. 8.1	Петля строповочная					
		УП1-14 (ф22 Ас-II)	5	5	5	4.86	
		Материалы					
		Бетон М300,					
		ВУ, Мрз [ ]	м3 1.65	м3 1.65	м3 1.65	4100	

* См. ведомость деталей

Ведомость деталей

Поз.	Эскиз
3	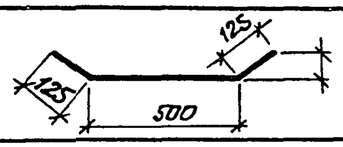

Ведомость расхода стали на элемент, кг

Марка элемента	Изделия арматурные. Арматура класса А-III ГОСТ 5781-82 ф6	ф10	ф12	ф14	ф7			Итого
2.02000 2.03000 -01	4.95	48.1	51.0	83.6	40.8			228.5
2.02000 2.03000 -02,03	4.95	48.1	51.0	93.7	40.8			238.5

продолжение

Марка элемента	Изделия закладные. Арматура класса Ас-II ГОСТ 5781-82 ф22		Итого	Прокат марки Вст.3 ГОСТ 380-71* δ6		Итого	Всего	Общий расход
2.02000 2.03000 -01	24.2		24.2	57.8		57.8	71.5	300.0
2.02000 2.03000 -02,-03	24.2		24.2	57.8		57.8	71.5	310.0

Взам. инв. №

Подпись и дата

Инв. № подл.

Привязан.

Инв. №

Н. контр.	Курманалиева		
Нач. отд.	Спицын		
Гл. спец.	Шевченко		
Рук. гр.	Цанга		
Инжен.	Исламова		85г

902-2-0408.86 КЖИ 2.02000 2.03000

Блок угловой

Стадия	Лист	Листов

Госстрой СССР Союзводоканалниипроект КАЗВОДОКАНАЛПРОЕКТ г. Алма-Ата

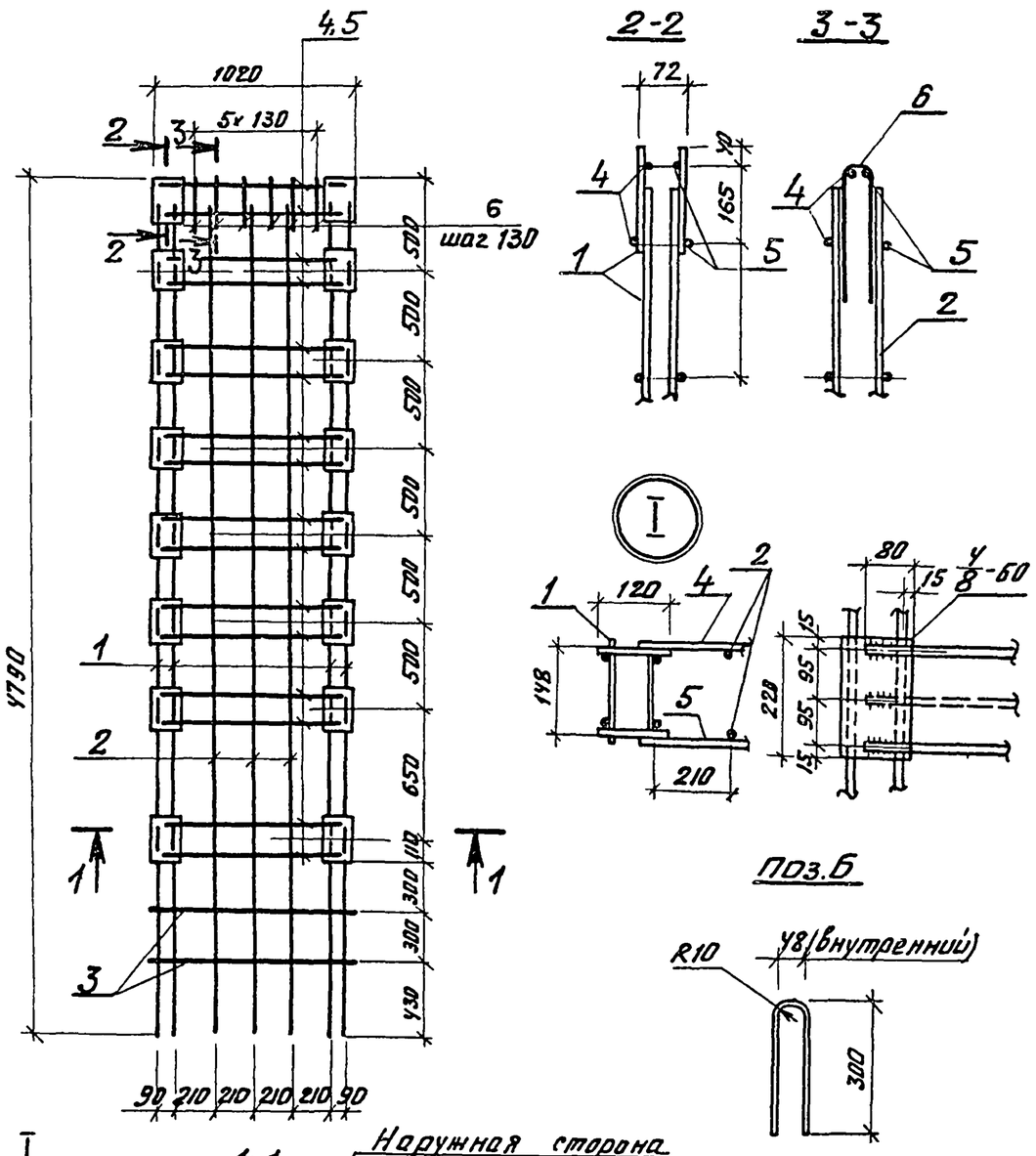

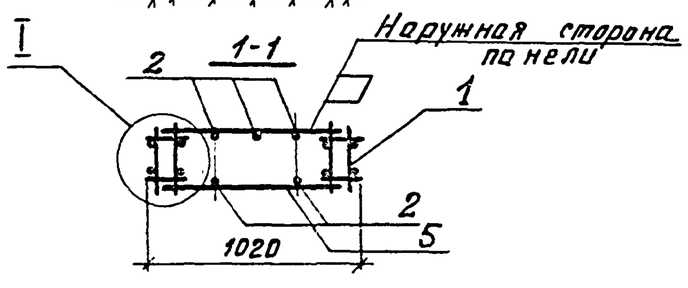

Формат	Зона	Поз.	Обозначение	Наименование	Кол. на испол. -01	-02	-03	Примечание
				Документация				
			КЖИ-ТТ1.2.3	ТТ2.1÷ТТ2.3				
				Оборочный чертеж				
		1	КЖИ-2.01200	Каркас пространственный	2	2	2	37,4кг
				Детали				
				Арматура по ГОСТ 5781-82				
		2		ф 10 А-III ℓ=4730	5	5	5	2.92кг
		3		ф10 А-III ℓ=1010	4	4	4	0.63кг
		4		ф14 А-III ℓ=940	16	24	24	1.14кг
		5		ф14 А-III ℓ=940	24	24	24	1.14кг
		6		ф6 А-I ℓ=660	6	6	6	0.15кг

1. В каркасе стержни поз. 4,5 условно показаны для исп. 01 (наружная сторона). Для исп. -02, -03, -01 (внутренняя сторона) эти стержни варить по 3 шт на пояс.
2. Стержни поз. 4,5 приварить к каркасам поз. 1 электродуговой сваркой двусторонним швом $\frac{4}{8}$-60. Электроды типа Э42А.
3. Стержни поз. 2,3,6 привязать вязальной проволокой.

Привязан.

Инв №

Изм	Лист	№ докум.	Подпись	Дата
Н.контр.		Курманалиева		
Нач.отд.		Спицын		
Гл.спец.		Шевченко		
Рук.гр.		Цангл		
Инженер		Исламова		85г

902-2-0408.86 КЖИ-2.02100

Каркас пространственный

Стадия	Масса	Масштаб
Р	-01-138	3кг
	-02-147	5кг
	-03-147	5кг

Лист | Листов

Госстрой СССР
Союзводоканалниипроект
КАЗВОДОКАНАЛПРОЕКТ
г. Алма-Ата

Типовые проектн. реш. 902-2-0408.86 Альбом VII

Инв № подл. | Подпись и дата | Взам. инв. №

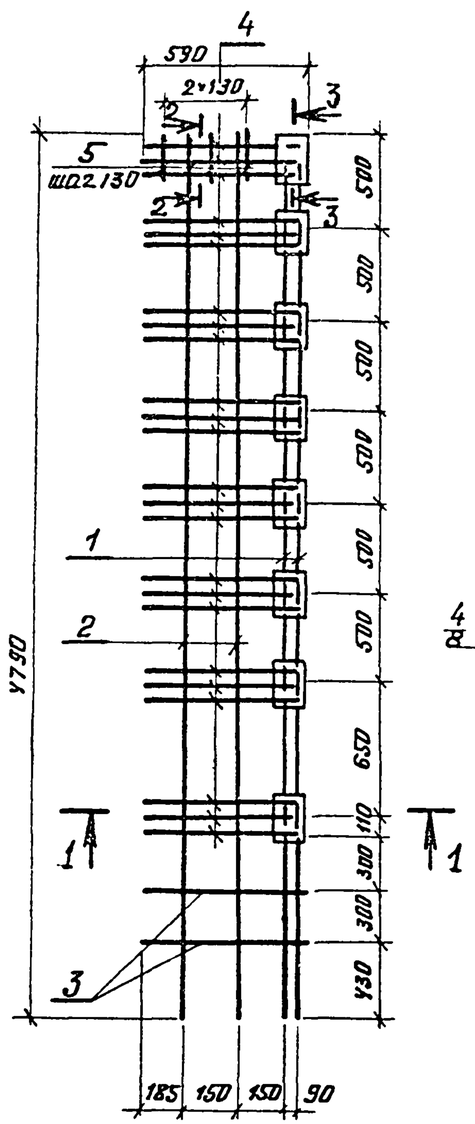

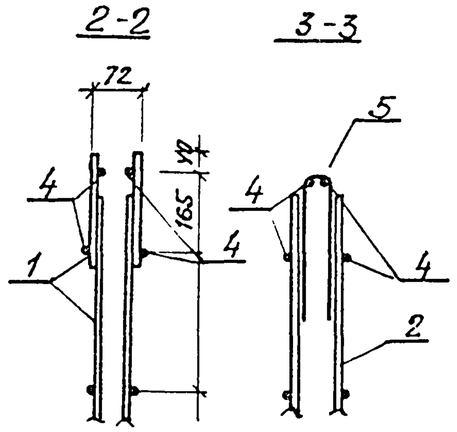

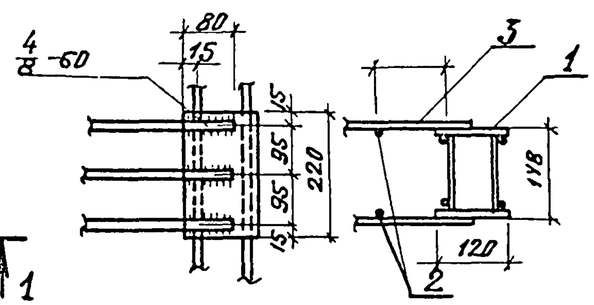

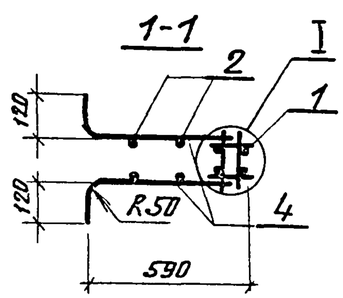

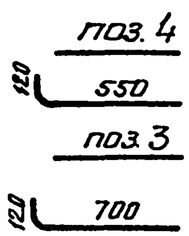

Формат	Зона	Поз.	Обозначение	Наименование	Кол. на исп. -01	-02	-03	Примечание
				Документация				
			КЖИ-ТТ1.2.3	ТТ2.1÷ТТ2.3				
				Сборочные единицы				
		1	КЖИ-2.01200	Каркас пространственный	1	1	1	37.4кг
				Детали				
				Арматура по ГОСТ 5781-82				
		2		ф 10А-III Р = 4730	4	4	4	2.92кг
		3		ф 10А-III Р = 720	4	4	4	0.45кг
		4		ф 14А-III Р = 670	48	48	48	0.81кг
		5		ф 6А-III Р = 660	3	3	3	0.15кг

1. Стержни поз. 4 приварить к каркасу поз. 1 электродуговой сваркой двусторонним швом $\frac{4}{8}$-60 Электроды типа Э42А.
2. Стержни поз. 2. 3. 5 привязать вязальной проволокой.

Привязан.

Инв.№

Изм.	Лист	№ Докум.	Подпись	Дата
Н. контр.		Курманалиева		
Нач. отд.		Спицын		
Гл. спец.		Шевченко		
Рук. гр.		Цанга		
Инженер		Целамова		85г.

902-2-0408.86 КЖИ-2.02200

Каркас пространственный

Стадия	Масса	Масштаб
	-01-90.3 кг -02-90.3 кг -03-90.3 кг	
Лист	Листов	

Госстрой СССР
Союзводоканалниипроект
КАЗВОДОКАНАЛПРОЕКТ
г. Алма-Ата

Альбом VIII

Типовые проект.н. реш. 902-2-0408.86

Взам. инв.№ | Подпись и дата | Инв.№ подл.

Типовые проектн. реш. 902-2-0408.86 Альбом VII

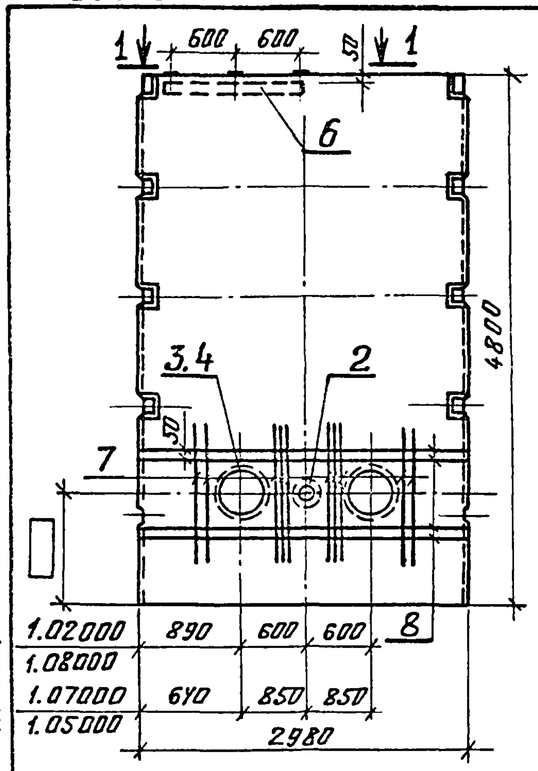

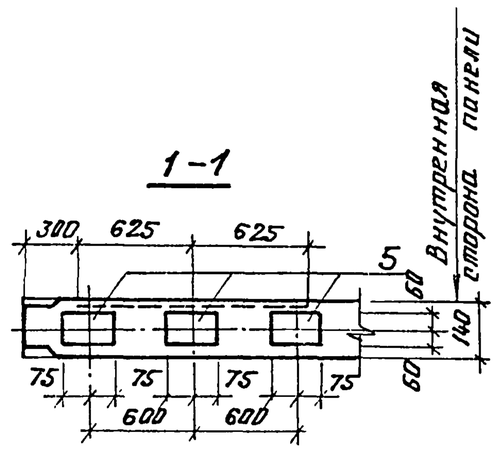

Марка поз.	Обозначение	Наименование	Кол.				Примечание
			1.02000-01,-02,-03	1.05000-01,-02-03	1.07000-01,-02-03	1.08000-01,-02,-03	
		Документация					
	КЖИ-ТТ1.2.3	ТТ 1.1					
	3.900-3 вып. 3/82	Панель стеновая					
		ПС2-48-К1 (К2)			X		
		ПС2-48-К11 (К12)	X	X		X	
		Сборочные единицы					
2	3.901-5	Сальник для dy 100, P=300	1	1	1	1	8,2
3	3.901-5	Сальник для dy 300, P=300	2	—		2	30,4
4	3.901-5	Сальник для dy 400, P=300	—	2	2		38,3
5	3.400-6/76	Изделие закладное МН1-15	—	—		3	1,6
6	3.400-6/76	То же, МН1-7, P=1250	—	—		1	9,2
		Детали					
7	ГОСТ 5781-82	ф 18 А-III, P=2000	20	20	20	20	4.0
8	ГОСТ 5781-82	ф 8 А III, P=2900	8	8	8	8	1,15

Ведомость расхода стали на элемент, кг

Марка элемента	Изделия арматурные: Арматура класса А-III ГОСТ 5781-82			Всего	Изделия закладные: Арматура класса А-III ГОСТ 5781-82			Прокат марки ВСт3кп2 ГОСТ 380-71		Сальники dy				Всего	Общий расход
	8	18			ф8	ф12	Итого	б=8	Итого		100	300	400	Итого		
1.02000-01,-02-03	9.2	80		89.2	—	—	—	—	—		8.2	60.8	—	69.0	69.0	158.2
1.07000-01, 02,-03 1.05000-01,-02-03	9.2	80		89.2	—	—	—	—	—		8.2		76.6	84.8	84.8	174.0
1.08000-01,-02,-03	9.2	80		89.2	1.3	1.5	2,8	11.2	11.2		8.2	60.8	—	69.0	83.0	172.2

1. Исполнению -01 марок панелей 1.02000; 1.05000; 1.08000 соответствует рабочая марка ПС2-48-К11, исполнениям -02, -03 - ПС2-48-К12
2. Исполнению -01 марки панели 1.07000 соответствует рабочая марка ПС2-48-К1, исполнениям -02,-03 - марка ПС2-48-К2.

Привязан.

Инв. №

Взам. инв. № | Подпись и дата | Инв. № подл.

Изм.	Лист	№ докум.	Подп.	Дата
Н. контр.		Курманалиева		
Нач. отд.		Слицын		
Гл. спец.		Шевченко		
Рук. гр.		Цанга		
Ст. техн.		Новикова		85г

902-2-0408.86 КЖИ - 1.02000, 1.05000, 1.07000, 1.08000

Панель стеновая

Стадия	Масса	Масштаб
Р	6.8т	1:50
Лист	Листов	

Госстрой СССР
Союзводоканалпроект
КАЗВОДОКАНАЛПРОЕКТ
г. Алма-Ата

Типовые проектн. реш. 902-2-0408.86 Альбом VIII

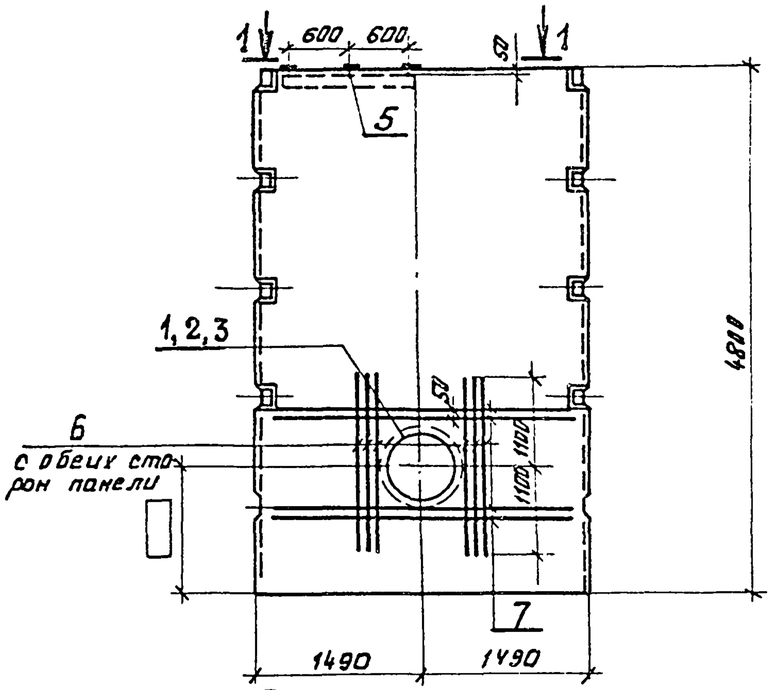

Марка поз	Обозначение	Наименование	Количество				Масса ед, кг	Примечание
		Документация						
	КЖИ-ТТ1.2.3	ТТ 1.1						
	3.900-3 вып. 3/82	Панель стеновая						
		ПС2-48-К11 (К12)	X	X	X			
		ПС2-48-К1 (К2)				X		
		Сборочные единицы						
1	3.901-5	Сальник для dy 400, ℓ=300	—	1	—	—	38.3	
2	3.901-5	Сальник для dy 500, ℓ=300	—	—	1	—	57.5	
3	3.901-5	Сальник для dy 600, ℓ=300	—	—	—	1	65.5	
4	3.400-6/76	Изделие закладное МН1-15	3	—	—	—	1.6	
5	3.400-6/76	То же, МН1-7, ℓ=1250	1	—	—	—	9.2	
		Детали						
6	ГОСТ 5781-82	ф 18 А III, ℓ=2200	—	8	12	12	4,4	
7	ГОСТ 5781-82	ф 8 А III, ℓ=2900	—	8	8	8	1.15	
			1.03000-01,-03,-03	1.01000-01,-02,-03	1.04000-01,-02,-03	1.06000-01,-02,-03		

Ведомость расхода стали на элемент, кг

Марка элемента	Изделия арматурные: Арматура класса А-III ГОСТ 5781-82 ф8	ф 18	Итого	Всего	Изделия закладные: Арматура класса А-III ГОСТ 5781-82 ф8	ф12	Итого	Прокат марки ВСт3 кп2 ГОСТ 380-71 б=8	Итого	Сальники dy 400	500	600	Итого	Всего	Общий расход
1.03000-01,-02,-03	—	—	—	—	1,3	1.5	2.8	11.2	11.2	—	—	—	—	14,0	14.0
1.01000-01,-02,-03	9,2	35,2	44.4	44.4	—	—	—	—	—	38,3	—	—		38.3	82.7
1.04000-01,-02,-03	9,2	52,8	62,0	62,0	—	—	—	—	—	—	57,5	—		57.5	119.5
1.06000-01,-02,-03	9,2	52,8	62,0	62,0	—	—	—	—	—	—	—	65,5		65.5	127.5

1. Исполнению -01 марок панелей 1.03000; 1.01000; 1.04000 соответствует рабочая марка ПС2-48-К11, исполнениям 02, 03 - марка ПС2-48-К12.
2. Исполнению -01 марки панели 1.06000 соответствует рабочая марка -ПС2-48-К1, исполнениям -02, -03 - марка ПС2-48-К2

1-1

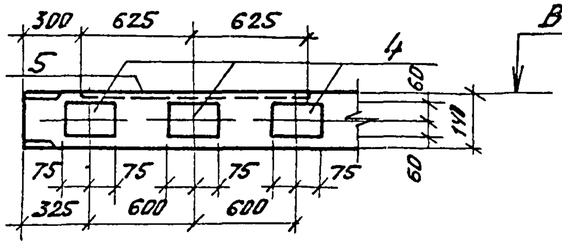

Внутренняя сторона панели

Привязок

Инв. №

Изм	Лист	№ Документ	Подп.	Дата
Н. контр.		Курманалиева		
Нач. отд.		Спицын		
Гл. спец.		Шевченко		
Рук. гр.		Цанга		
Ст. техн.		Новикова		85г

902-2-0408.86 КЖИ 1.01000; 1.03000; 1.04000; 1.06000

Панель стеновая

Лит	Масса	Масштаб
	6.8т	1:50
Лист 1	Листов 1	

Госстрой СССР
Союзводоканалниипроект
КАЗВОДОКАНАЛПРОЕКТ
г. Алма-Ата

Взам. инв. № | Подпись и дата | Инв. № подл.

Типовые проектн. реш. 902-2-0408.86 Альбом VII

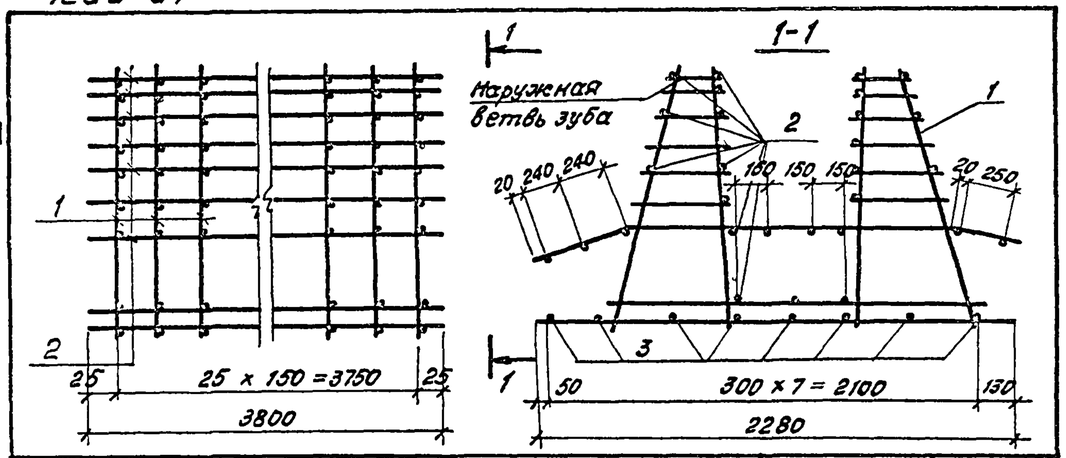

Формат	Зона	Поз.	Обозначение	Наименование	Кол. на исполн. -01	-02	-03	Примечание
				Документация				
			КЖИ-ТТ1,2,3	ТТ 2.1- ТТ 2.2				
				Сборочные единицы				
12г		1	3.01001-01	Каркас плоский	26			7.77 кг
12г			-02	" "		26		9.3 кг
12г			-03	" "			26	9.52 кг
				Детали				
54		2	ГОСТ 6727-80	Ф 5 Вр-I С=3800	30	30	30	0.59 кг
54		3	ГОСТ 5781-82	Ф 5 Вр-I С=3800	8	8	—	0.59 кг
			ГОСТ 5781-82	Ф 6А-I С=3800	—	—	8	0.84 кг

Привязан

Инв. N

Взам. инв. N | Подпись и дата | Инв. N подл.

Изм.	Лист	N докум.	Подп.	Дата
Н. контр.		Курманалиева		
Нач. отд.		Спицын		
Гл. спец.		Шевченко		
Рук. гр.		Цанга		
Ст. техн.		Новикова		85г

КЖИ-3.01000

Каркас пространственный

Лит	Масса	Масштаб
	-01 - 224.4 кг -02 - 264.4 кг -03 - 271.9 кг	
Лист	Листов	

Госстрой СССР
Союзводоканалниипроект
КАЗВОДОКАНАЛПРОЕКТ
г. Алма-Ата

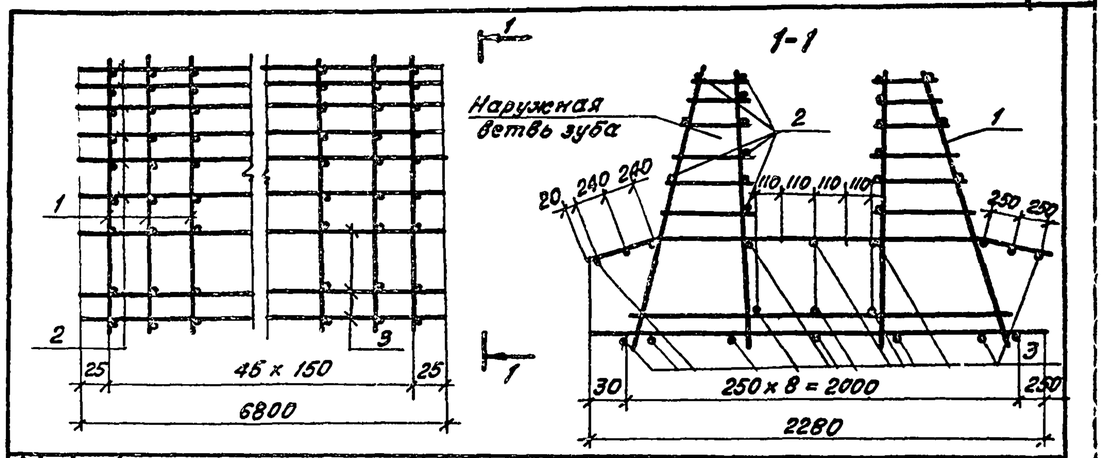

Формат	Зона	Поз.	Обозначение	Наименование	Кол. на исполн. -01	-02	-03	Примечание
				Документация				
			КЖИ-ТТ1,2,3	ТТ 2.1- ТТ 2.2				
				Сборочные единицы				
12г		1	3.02001-01	Каркас плоский	46			14.08 кг
12г			-02	" "		46		16.06 кг
12г			-03	" "			46	15.64 кг
				Детали				
54		2	ГОСТ 6727-80	Ф 5 Вр-I С=6800	18	18	18	1.05 кг
54		3	ГОСТ 5781-82	Ф 6А-I С=6800	23	—	—	1.51 кг
			ГОСТ 5781-82	Ф 8А-I С=6800	—	23	23	2.69 кг

Привязан

Инв. N

Взам. инв. N | Подпись и дата | Инв. N подл.

Изм.	Лист	N докум.	Подп.	Дата
Н. контр.		Курманалиева		
Нач. отд.		Спицын		
Гл. спец.		Шевченко		
Рук. гр.		Цанга		
Ст. техн.		Новикова		85г

902-2-0408.86 КЖИ-3.02000

Каркас пространственный

Лит	Масса	Масштаб
	01 - 701.2 кг 02 - 819.5 кг 03 - 800.1 кг.	
Лист 1	Листов 1	

Госстрой СССР
Союзводоканалниипроект
КАЗВОДОКАНАЛПРОЕКТ
г. Алма-Ата

Типовой проект 902-2-0408.86 Альбом VII

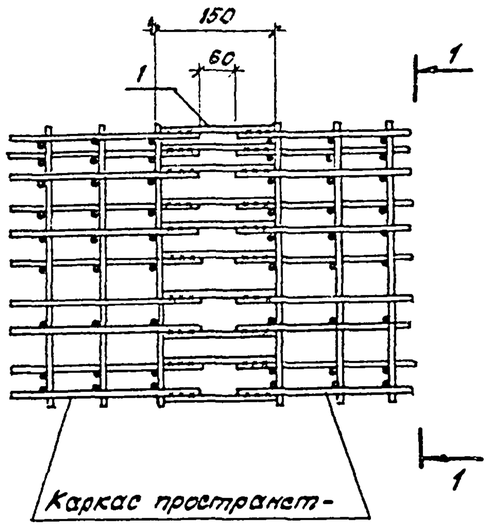

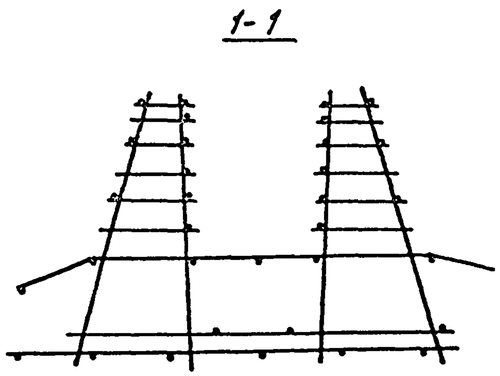

Формат	Зона	Поз.	Обозначение	Наименование	Кол. на исполн. -01	-02	-03	Примеч.
				Документация				
			КЖИ-ТТ1,2,3	ТТ 2,1 - ТТ2,2				
				Детали				
Б4		1		ф5Вр-I, ГОСТ 6727-80, ℓ=150	33	33	33	0.02 кг

Привязан

Инв.N

Взам. инв.N

Подпись и дата

Инв.N подл.

Изм	Лист	N докум.	Подп.	Дата
Н.контр.	Курмангалиева			
Нач.отд.	Спицын			
Гл.спец.	Шевченко			
Рук. гр.	Цанга			
Инженер	Константинова			85 г.

КЖУ-А

Днище. Узел сопряжения пространственных каркасов по длине

Лит.	Лист	Листов
	1	1

Госстрой СССР Союзводоканалниипроект Казводоканалпроект г. Алма-Ата

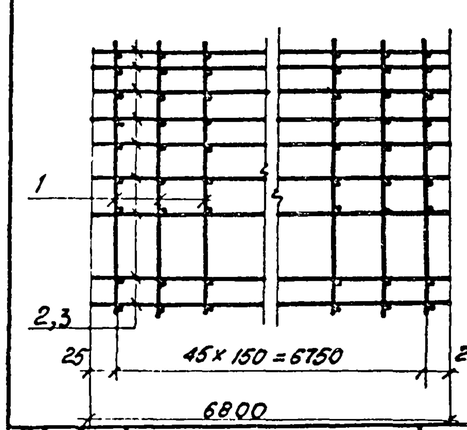

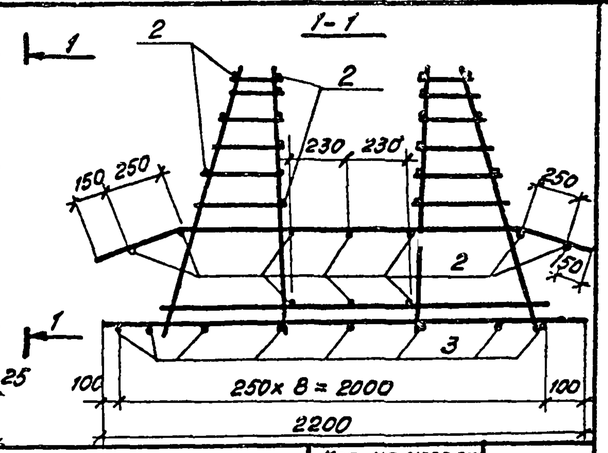

Формат	Зона	Поз.	Обозначение	Наименование	Кол. на исполн. 01	02	03	Примечание
				Документация				
			КЖИ-ТТ1,2,3	ТТ 2.1; 2.2				
				Сборочные единицы				
			КЖИ-303001-01	Каркас плоский	46	—	—	8.57кг
		1	-02	" "	—	46	—	8.57кг
			— 03	" "	—	—	46	10.61кг
				Детали				
		2		ф5Вр-I ГОСТ 6727-80, ℓ=6800	28	28	28	1.06кг
		3		ф6А-I ГОСТ 5781-82, ℓ=6800	9	9	—	1.51кг
				ф8А-I ГОСТ 5781-82, ℓ=6800	—	—	9	2.69кг

Привязан

Инв.N

Взам. инв.N

Подпись и дата

Инв.N подл.

902-2-0408.86 КЖИ-303000

Изм	Лист	N докум.	Подп.	Дата
Н.контр.	Курмангалиева			
Нач.отд.	Спицын			
Гл.спец.	Шевченко			
Рук.гр.	Цанга			
Инженер	Исламова			

Каркас пространственный

Стадия	Масса	Масштаб
Р	01-437 21кг 02-437 21кг 03-541 67кг	
Лист 1	Листов 1	

Госстрой СССР Союзводоканалниипроект Казводоканалпроект г. Алма-Ата

Типовые проектн. решен. 902-2-0408.86 Альбом VIII

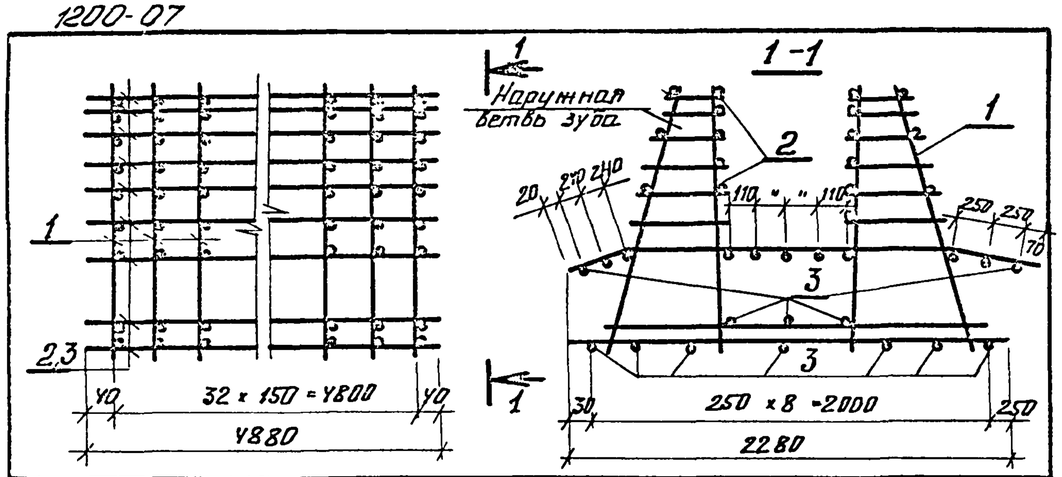

Формат	Зона	Поз.	Обозначение	Наименование		Кол. на исполн. -01	-02	-03	Примечание
				Документация					
			-КЖИ-ТТ1.2.3	ТТ2.1-ТТ2.2					
				Сборочные единицы					
12г		1	КЖИ-3.02001-01	Каркас плоский		33	—	—	14.08
12г			-02	" "		—	33	—	16.06
12г			-03	" "		—	—	33	15.64
				Детали					
Б4		2	ГОСТ 6727-80	ф5Вр-I	Р=4880	18	18	18	0.75кг
Б4		3	ГОСТ 5781-82	ф6А-I	Р=4880	23	—	—	1.08 кг
Б4			ГОСТ 5781-82	ф8А-I	Р=4880	—	23	23	1.93кг

Привязан.

Инв.№

Взам. инв.№ | Подпись и дата

КЖИ-3.04000

Изм.	Лист	№ докум.	Подп.	Дата
Н. контр.	Курмоналиева			
Нач. отд.	Спицын			
Гл. спец.	Шевченко			
Рук. гр.	Цанга			
Ст. техн.	Новикова			

Каркас пространственный

Литер.	Масса	Масштаб
	01-502 94кг	
	02-587 9 кг	
	03-571 02кг	

Лист 1 | Листов 1

Госстрой СССР
Союзводоканалниипроект
КАЗВОДОКАНАЛПРОЕКТ
г. Алма-Ата

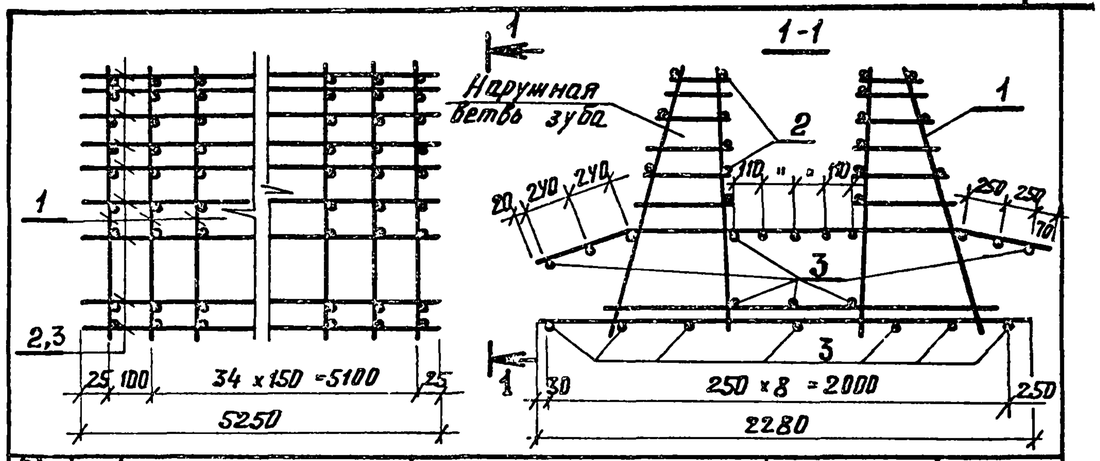

Формат	Зона	Поз.	Обозначение	Наименование		Кол. на исполн. -01	-02	-03	Примечание
				Документация					
			-КЖИ-ТТ1.2.3	ТТ2.1÷ТТ2.2					
				Сборочные единицы					
12г		1	-КЖИ-3.02001-01	Каркас плоский		36	—	—	14.08кг
12г			-02	" "		—	36	—	16.06кг
12г			-03	" "		—	—	36	15.64кг
				Детали					
Б4		2	ГОСТ 6727-80	ф5Вр-I	Р=5250	18	18	18	0.82кг
Б4		3	ГОСТ 5781-82	ф6А-I	Р=5250	23	—	—	1.18кг
Б4			ГОСТ 5781-82	ф8А-I	Р=5250	—	23	23	2.09кг

Привязан.

Инв.№

Взам. инв.№ | Подпись и дата

902-2-0408.86 КЖИ-3.05000

Изм.	Лист	№ докум.	Подп.	Дата
Н. контр.	Курмоналиева			
Нач. отд.	Спицын			
Гл. спец.	Шевченко			
Рук. гр.	Цанга			
Ст. техн.	Новикова			85г.

Каркас пространственный

Литера	Масса	Масштаб
	01-548 7 кг	
	02-641 0 кг	
	03-625 9 кг	

Лист 1 | Листов 1

Госстрой СССР
Союзводоканалниипроект
КАЗВОДОКАНАЛПРОЕКТ
г. Алма-Ата

Инв.№ подл.

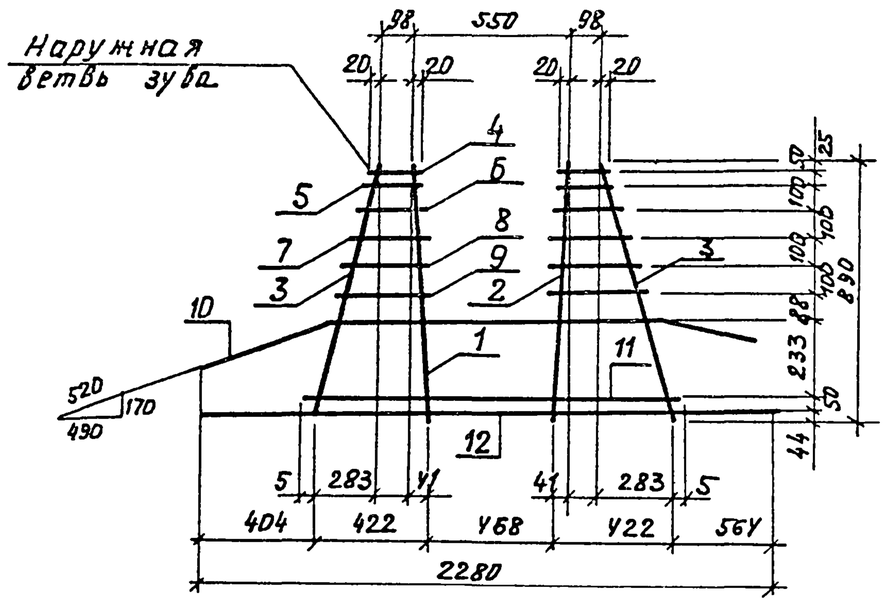

Формат	Зона	Поз.	Обозначение	Наименование	Кол. на исполн. 3.02101 -01	-02	-03	Примечание
				Документация				
			КЖИ-ТТ1,2,3	ТТ2.1-ТТ2.2				
				Детали				
				ГОСТ 5781-82				
БУ		1		ф16А-III ℓ = 891	1	1	1	1.41 кг
БУ		2		ф16А-III ℓ = 891	—	—	1	1.41 кг
БУ				ф18А-III ℓ = 891	—	1	—	1.80 кг
БУ				ф14А-III ℓ = 891	1	—	—	1.08 кг
БУ		3		ф8А-I ℓ = 934	2	2	2	0.37 кг
БУ		4÷9		ф6А-III ℓ = 150÷310	12	12	12	0.05 кг
12т		10		ф14А-III ℓ = 2080	1	1	1	2.52 кг
БУ		11		ф8А-III ℓ = 1322	1	—	—	0.52 кг
БУ				ф10А-III ℓ = 1322	—	1	1	0.82 кг
БУ		12		ф8А-III ℓ = 2280	1	—	—	0.9 кг
БУ				ф10А-III ℓ = 2280	—	1	—	1.41 кг
БУ				ф12А-III ℓ = 2280	—	—	1	2.02 кг

Ведомость деталей

Поз	Эскиз
10	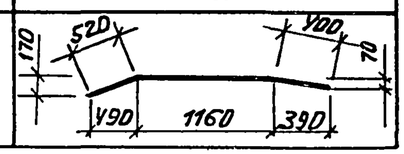

Привязан.

Инв. №

Изм.	Лист	№ Документ	Подп.	Дата
Н. контр.		Курманалиева		
Нач. отд.		Спицын		
Гл. спец.		Шевченко		
Рук. гр.		Цанга		
Ст. техн.		Новикова		85г

902-2-0408.86 КЖИ-3.01001

Каркас плоский

Лит.	Масса	Масштаб
	01-7.77 кг 02-9.3 кг 03-9.52 кг	
Лист 1	Листов 1	

Госстрой СССР
Союзводоканалпроект
КАЗВОДОКАНАЛПРОЕКТ
г. Алма-Ата

Типовые проектн. решения 902-2-0408.86 Альбом VIII

Инв. № подл. | Подпись и дата | Взам. инв. №

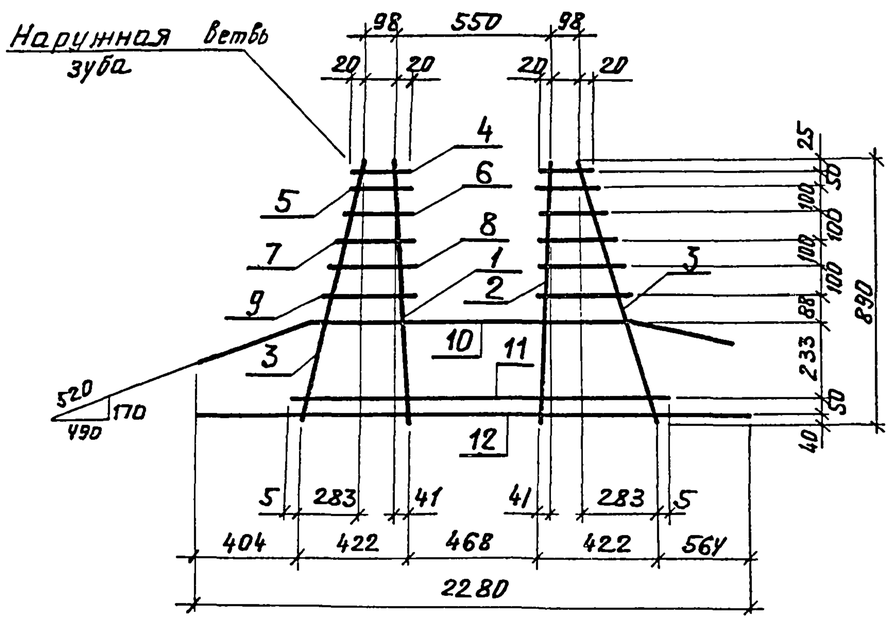

Формат	Зона	Поз.	Обозначение	Наименование		Кол. на исполн. -01	-02	-03	Примечание
				Документация					
			КЖИ-ТТ1.2.3	ТТ2.1-ТТ2.2					
				Детали					
БУ		1	ГОСТ 5781-82	⌀ 20А-III	ℓ = 891	1	1	1	2.2 кг
БУ		2	"	⌀ 18А-III	ℓ = 891	—	—	1	1.78 кг
БУ			"	⌀ 20А-III	ℓ = 891	—	1	—	2.2
БУ			"	⌀ 16А-III	ℓ = 891	1	—	—	1.41 кг
БУ		3	"	⌀ 8 А-I	ℓ = 934	2	2	2	0.37 кг
БУ		4÷9	"	⌀ 6 А-III	ℓ = 150÷310	12	12	12	0.05 кг
12г		10	"	⌀ 20А-III	ℓ = 2250	1	1	1	5.55
БУ		11	"	⌀ 10А-III	ℓ = 1322	1	—	—	0.82 кг
БУ			"	⌀ 12А-III	ℓ = 1322	—	1	1	1.17 кг
БУ		12	"	⌀ 14А-III	ℓ = 2280	1	—	—	2.76 кг
БУ			"	⌀ 16А-III	ℓ = 2280	—	1	1	3.6 кг

Ведомость деталей

Поз	Эскиз
10	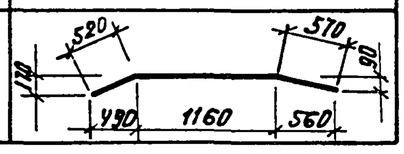

Типовые проектн. решения 902-2-0408.86 Альбом VII

Инв. № подл.	Подпись и дата	Взам. инв. №

Привязан.

Инв. №

Изм.	Лист	№ документ.	Подп.	Дата
Н. контр.		Курмоналиева		
Нач. отд.		Спицын		
Гл. спец.		Шевченко		
Рук. гр.		Цанга		
Ст. техн.		Новикова		85г.

902-2-0408.86 КЖИ-3.02001

Каркас плоский

Лит.	Масса	Масштаб
	01-14.08 кг 02-16.06 кг 03-15.61 кг	
Лист 1	Листов 1	

Госстрой СССР
Союзводоканалпроект
КАЗВОДОКАНАЛПРОЕКТ

Типовые проектн. реш. 902-2-0408.86 Альбом VIII

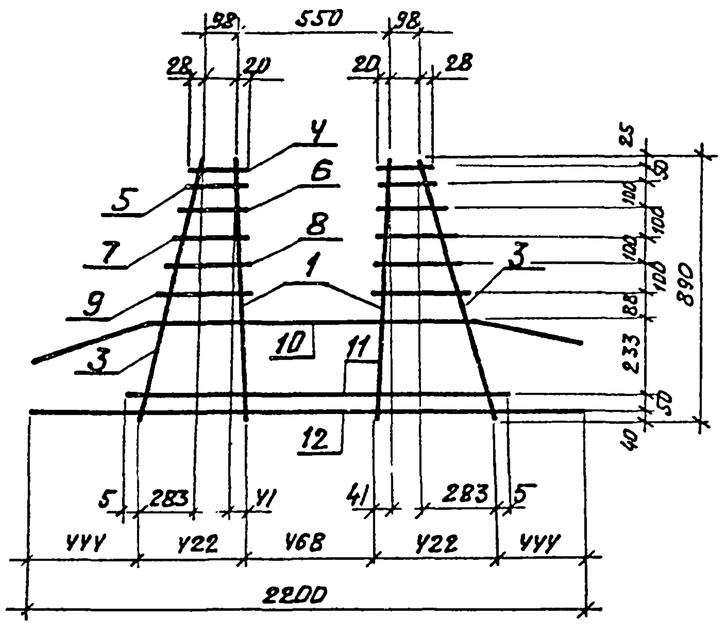

Формат	Зона	Поз	Обозначение	Наименование		Кол. на исполн. -01	-02	-03	Примечание
				Документация					
			КЖИ-ТТ1.2.3	ТТ2.1-ТТ2.2					
				Детали					
				ГОСТ 5781-82					
БУ									
БУ		1		ф 16А-III	ℓ = 891	2	2	2	1.42 кг
БУ		3		ф 8А-I	ℓ = 934	2	2	2	0.37 кг
БУ		4÷9		ф 6А-III	ℓ = 150÷310	12	12	12	0.05 кг
БУ		10*		ф 10А III	ℓ = 1960	1	1	1	1.21 кг
БУ		11		ф 8А-III	ℓ = 1322	1	1	—	0.52 кг
12				ф 10А-III	ℓ = 1322	—	—	1	0.82 кг
БУ		12		ф 14А-III	ℓ = 2200	1	1	—	2.66 кг
БУ				ф 18А-III	ℓ = 2200	—	—	1	4.4 кг

* См. ведомость деталей

Ведомость деталей

Поз	Эскиз
10	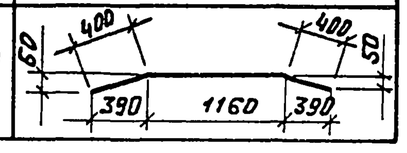

Привязан.

Инв. №

Изм	Лист	№ Документ	Подп.	Дата
Н. контр.		Курманалиева		
Нач. отд.		Спицын		
Гл. спец.		Шевченко		
Рук. гр.		Цанга		
Ст. техн.		Новикова		85г

902-2-0408.86 КЖИ-3.03001

Каркас плоский

Лит.	Масса	Масштаб
	01-8.57 кг 02-8.57 кг 03-10.61 кг	
Лист 1	Листов 1	

Госстрой СССР
Союзводоканалниипроект
КАЗВОДОКАНАЛПРОЕКТ
г. Алма-Ата

Инв. № подл. | Подпись и дата | Взам. инв. №

Типовые проектн. реш. 902-2-0408.86 Альбом VII

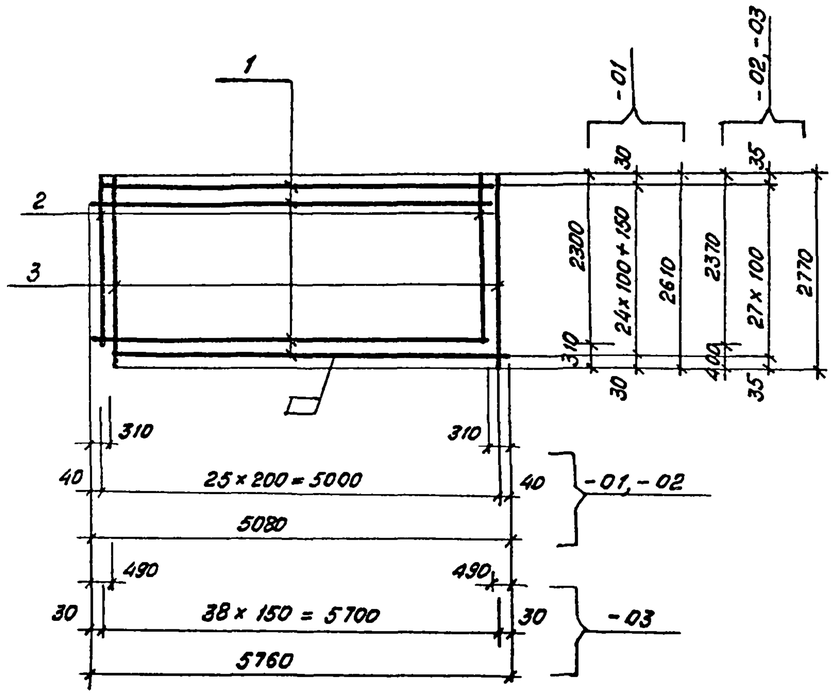

Формат	Зона	поз.	Обозначение	Наименование		Кол. на исполн. -01	-02	-03	Примечание
				Документация					
			КЖИ-ТТ1,2,3	ТТ2.1-ТТ2,2					
				Детали					
				ГОСТ 5781-82					
Б4		1		Ф8А-III	ℓ=4770	26	28	—	1.88кг
Б4				Ф12А-III	ℓ=5270	—	—	28	4.68кг
Б4		2		Ф8А-III	ℓ=2300	13	—	—	0.91кг
Б4				Ф10А-III	ℓ=2370	—	13	20	1.46кг
Б4		3		Ф8А-III	ℓ=2610	13	—	—	1.03кг
Б4				Ф10А-III	ℓ=2770	—	13	19	1.71кг

Изм.	Лист	N документ.	Подп.	Дата
Н.контр.	Куманалиева			
Нач отд.	Спицын			
Гл.спец.	Шевченко			
Рук. гр.	Цанга			
Инженер	Исламова			85г.

Привязан

Инв N

902-2-0408.86 КЖИ-3.00001

Сетка

Лит	Масса	Масштаб
	01-74. 1 кг 02-93. 85 кг 03-192 73 кг	
Лист 1	Листов 1	

Госстрой СССР
Союзводоканалниипроект
КАЗВОДОКАНАЛПРОЕКТ.
г. Алма-Ата

Взам. инв N | Подпись и дата | Инв N подл.

Типовые проектн. реш. 902-2-0408.86 Альбом VII

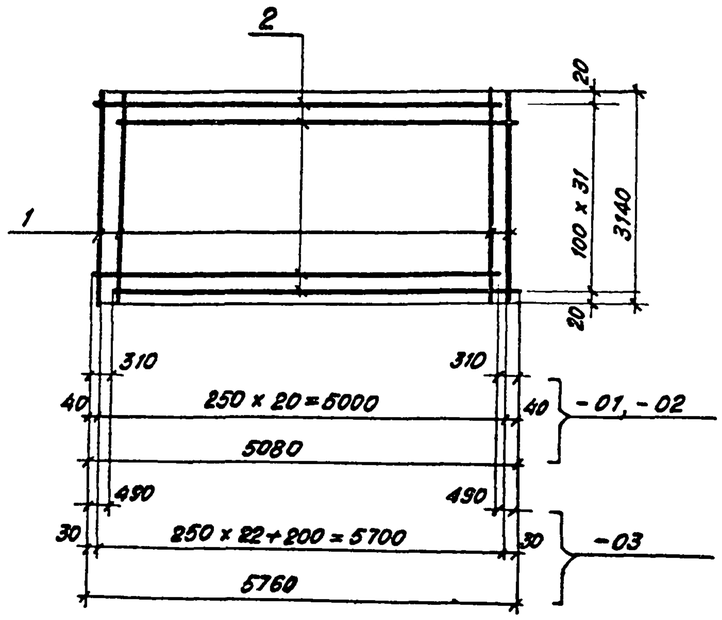

Формат	Зона	Поз.	Обозначение	Наименование	Кол. на исполн. -01	-02	-03	Примечание
				Документация				
			КЖИ-ТТ1,2,3	ТТ2.1- ТТ2,2				
				Детали				
		1		ф6А-I ГОСТ 5781-82, ℓ=3140	—	—	24	0.70 кг
64				ф5Вр-I ГОСТ 6727-80, ℓ=3140	21	21	—	0.48 кг
64		2		ф8А-III ГОСТ 5781-82, ℓ=4770	32	32	—	1.88 кг
				ф12А-III ГОСТ 5781-82, ℓ=5270	—	—	32	4.70 кг

Привязан

Инв N

Изм.	Лист	N документ.	Подп.	Дата
Н.контр.		Курманалиева		
Нач.отд.		Спицын		
Гл.спец.		Шевченко		
Рук.гр.		Цанга		
Инженер		Исламова		85г.

902-2-0408.86 КЖИ-3.00002

Сетка

Лит	Масса	Масштаб
	-01- 70.26 кг -02- 70.26 кг -03- 167.8 кг	
Лист 1	Листов 1	

Госстрой СССР
Союзводоканалкиипроект
КАЗВОДОКАНАЛПРОЕКТ
г. Алма-Ата

Инв N подл. | Подпись и дата | Взам. инв N

Альбом VII

Типовые проектн. реш. 902-2-0408.86

-01

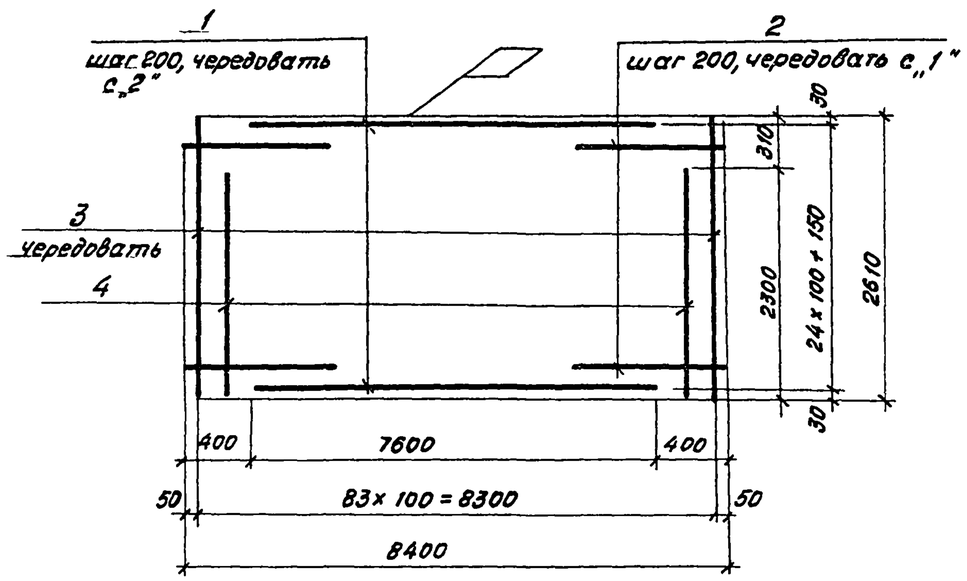

-02, -03

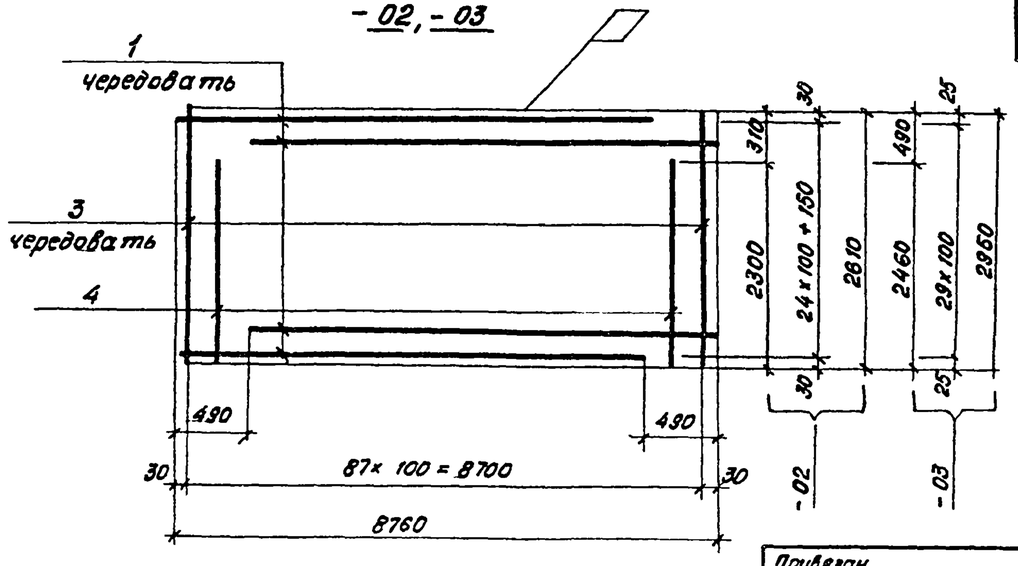

Формат	Зона	Поз.	Обозначение	Наименование	Кол на исп. -01	-02	-03	Примечание
				Документация				
			КЖИ-ТТ 1,2,3	ТТ 2.1-ТТ 2.2				
				Детали				
				ГОСТ 5781-82				
		1		⌀ 10А-III ℓ= 7600	13	—	—	4.69 кг
				⌀ 12А-III ℓ= 8270	—	26	30	7.34 кг
		2		⌀ 10А-III ℓ= 2500	26	—	—	1.54 кг
		3		⌀ 8А-III ℓ= 2610	42	44	—	1.03 кг
				⌀ 12А-III ℓ= 2950	—	—	44	2.62 кг
		4		⌀ 8А-III ℓ= 2300	42	44	—	0.91 кг
				⌀ 12А-III ℓ= 2460	—	—	44	2.18 кг

Привязан

Инв. N

Изм.	Лист	N докум.	Подп.	Дата
Н. контр.		Курманалиева		
ГИП		Каштелюк		
Нач. отд.		Спицын		
Гл. спец.		Шевченко		
Рук. гр.		Цанга		
Инжен.		Исламова		85г.

902-2-0408.86 КЖИ-3.00003

Сетка

Стадия	Масса	Масштаб
	-01-182 49 кг -02-276 2 кг -03-431 4 кг	
Лист	Листов	

Госстрой СССР
Союзводоканалниипроект
КАЗВОДОКАНАЛПРОЕКТ
г. Алма-Ата

Взам. инв N | Подпись и дата | Инв. N подл.

Типовые проектн. реш. 902-2-0408.86 Альбом VII

-01

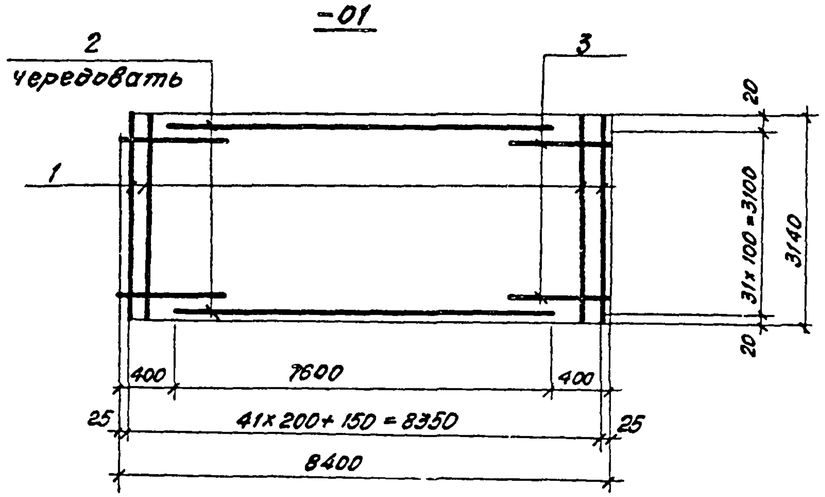

-02, -03

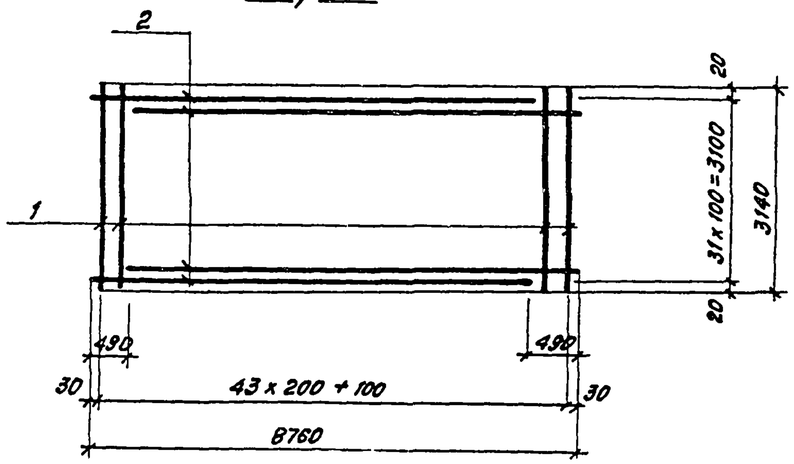

Формат	Зона	Поз.	Обозначение	Наименование	Кол на испол. -01	-02	-03	Примечание
				Документация				
			КЖИ-ТТ 1,2,3	ТТ 2.1-ТТ 2.2				
				Детали				
Б4		1		ф6А-I ГОСТ 5781-82, ℓ=3140	43	45	45	0.7 кг
Б4		2		ф10А-III ГОСТ 5781-82, ℓ=7600	16	—	—	4.69 кг
Б4				ф12А-III ГОСТ 5781-82, ℓ=8270	—	32	32	7.34 кг.
Б4		3		ф10А-III ГОСТ 5781-82, ℓ=2500	32	—	—	1.54 кг

Изм	Лист	N документ	Подп.	Дата
Н.контр.		Курманалиева		
ГИП		Каштелюк		
Нач.отд.		Спицын		
Гл.спец.		Шевченко		
Рук.гр.		Цанга		
Инжен.		Исламова		85г.

Привязан

Инв N

902-2-0408.86 КЖИ-3.00004

Сетка

Лит	Масса	Масштаб
	01-154	42кг
	02-266	38кг
	03-266	38кг

Лист 1 Листов 1

Госстрой СССР
Союзводоканалниипроект
КАЗВОДОКАНАЛПРОЕКТ
г. Алма-Ата

Взам. инв. N | Подпись и дата | Инв. N подл.

Типовые проектн.реш. 902-2-0408.86 Альбом VII

-01

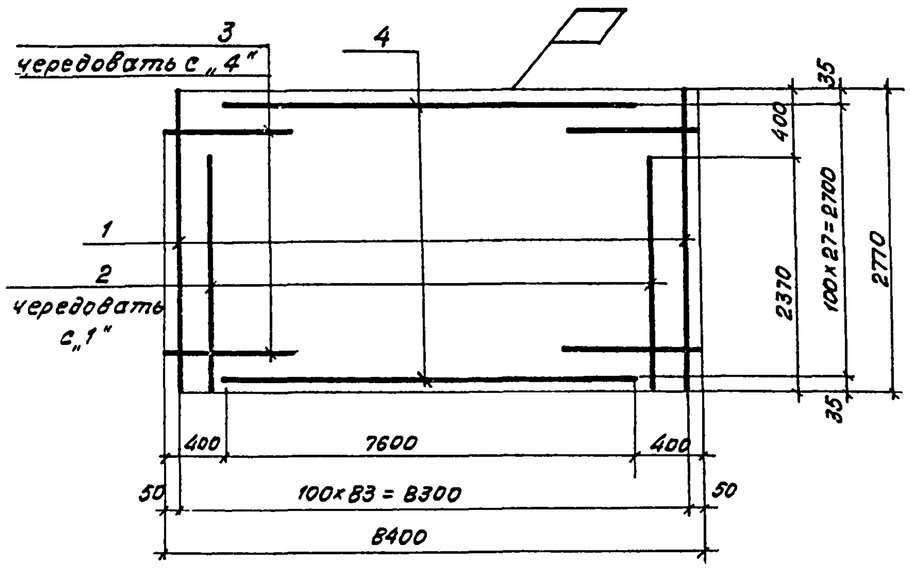

-02, -03

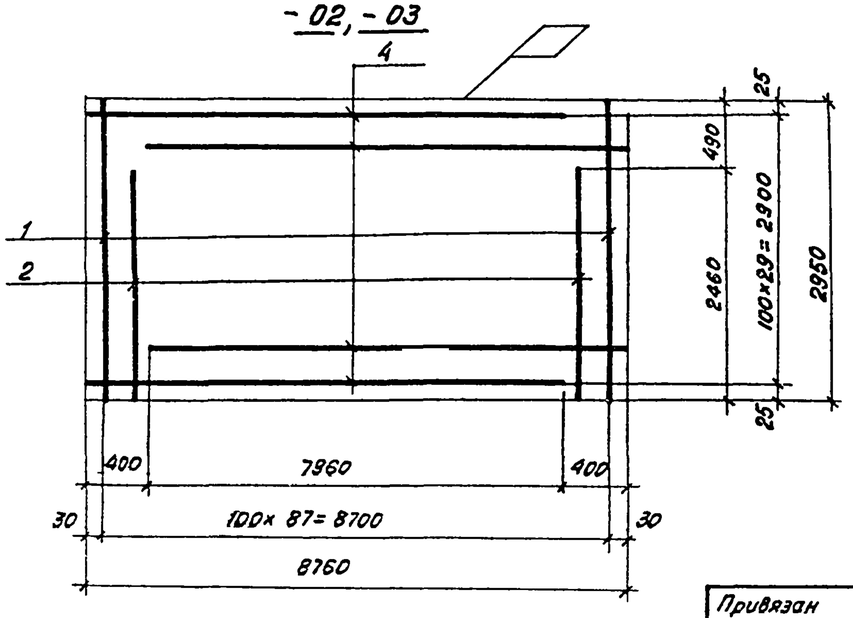

Формат	Зона	Поз.	Обозначение	Наименование	Кол. на испол. -01	-02	-03	Примечание
				Документация				
			-КЖИ-ТТ1,2,3	ТТ2,1-ТТ2,2				
				Детали				
				ГОСТ 5781-82				
54		1		Ф10А-III ℓ=2770	42	–	–	1.71 кг
				Ф12А-III ℓ=2950	–	44	44	2.62 кг
54		2		Ф10А-III ℓ=2370	42	–	–	1.46 кг
				Ф12А-III ℓ=2460	–	44	44	2.19 кг
54		3		Ф10А-III ℓ=2500	28	–	–	1.54 кг
54		4		Ф10А-III ℓ=7600	14	–	–	4.69 кг
				Ф12А-III ℓ=8360	–	30	30	7.43 кг

Привязан

Инв.N

Изм	Лист	N документ.	Подп.	Дата
Н.контр.		Курманалиева		85г.
ГИП		Каштелюк		
Нач.отд.		Спицын		
Гл.спец.		Шевченко		
Рук.гр.		Цанга		
Инжен.		Исламова		85г.

902-2-0408.86 КЖИ-3.00005

Сетка

Лит.	Масса	Масштаб
	-01-241.92 кг -02-434.69 кг -03-434.69 кг	
Лист 1	Листов 1	

Госстрой СССР
Союзсоюзканалниипроект
КАЗВОДОКАНАЛПРОЕКТ
г. Алма-Ата

Инв.N подл | Подпись и дата | Взам.инв.N

Типовые проектн. реш. 902-2-0408.86 Альбом VII

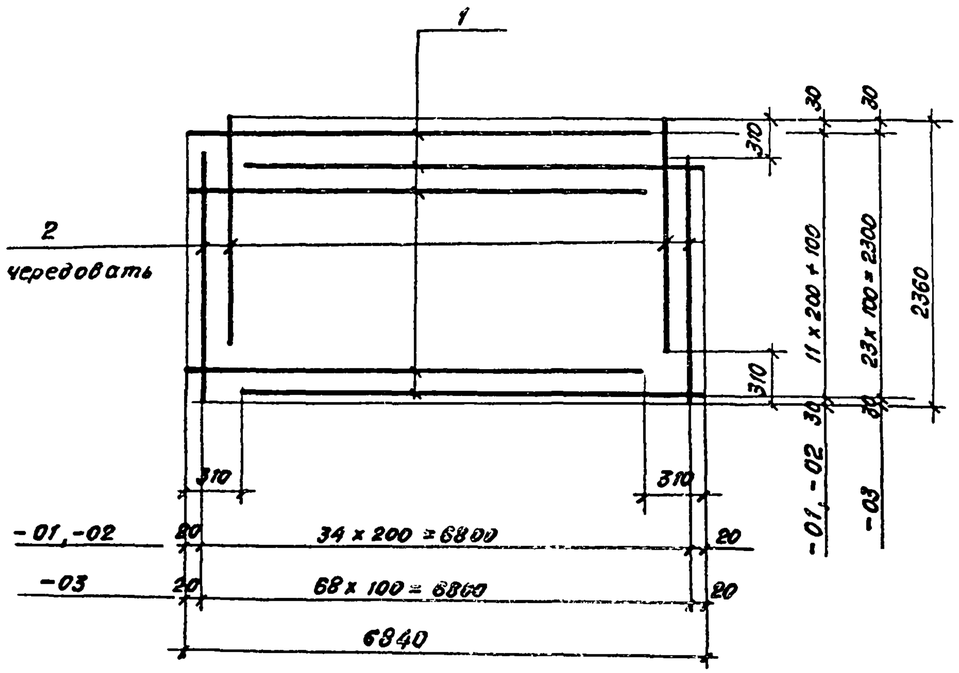

Формат	Зона	Поз.	Обозначение	Наименование	Кол. на испл. -01	-02	-03	Примечание
				Документация				
			КЖИ-ТТ 1,2,3	ТТ 2,1- ТТ 2,2	X	X	X	
				Детали				
				ГОСТ 5781-82				
Б4		1		Ф8 А-III ℓ= 6530	13	13	24	2,58кг
Б4		2		Ф8А-III ℓ= 2050	35	35	69	0,81кг

Привязан

Инв.N

Изм.	Лист	N документ.	Подп.	Дата
Н.контр.		Куртамалиева		
ГИП		Каштелюк		
Нач.отд.		Спицын		
Гл.спец.		Шевченко		
Рук.гр.		Цанга		
Инженер.		Исламова		86г.

902-2-0408.86 КЖИ-3.00006

Сетка

Лит.	Масса	Масштаб
	01-61,89кг 02-61,89кг 03-117,81кг	
Лист 1	Листов 1	

Госстрой СССР
Союзводоканалниипроект
КАЗВОДОКАНАЛПРОЕКТ
г. Алма-Ата

Инв. N подл. | Подпись и дата | Взам. инв. N

Типовые проектн. реш. 902-2-0408.86 Альбом VII

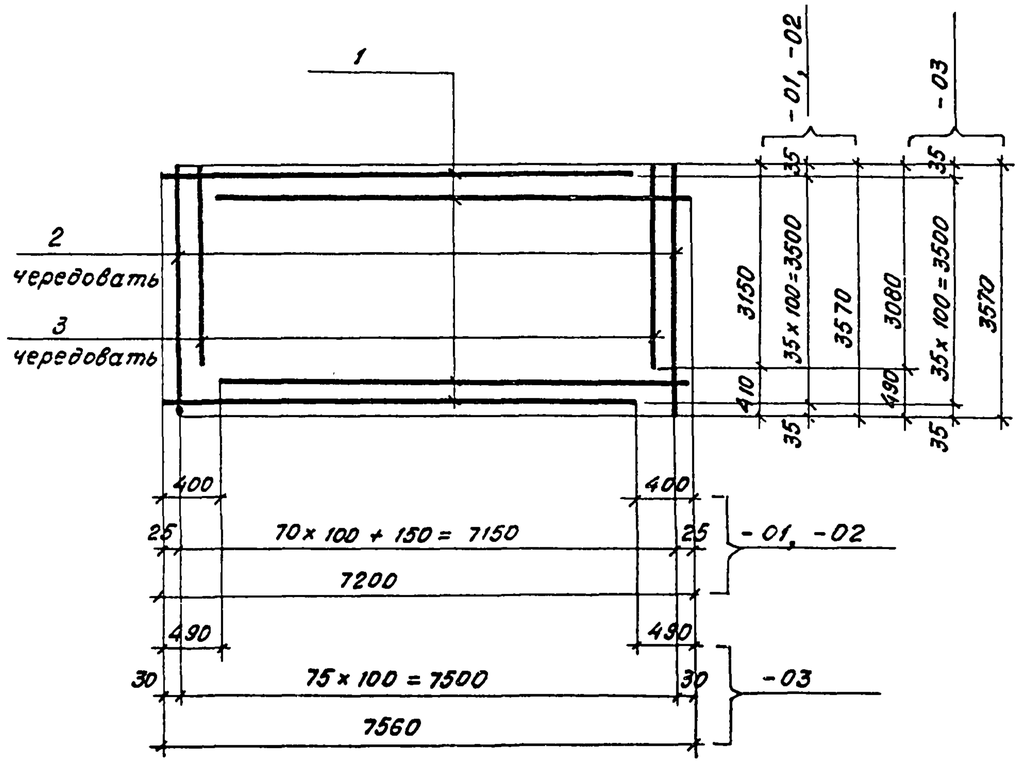

Формат	Зона	Поз	Обозначение	Наименование	Кол. на испол. -01	-02	-03	Примечание
				Документация				
			КЖИ-ТТ1,2,3	ТТ2.1-ТТ2.2				
				Детали				
				ГОСТ 5781-82				
Б4		1		Ф10 А-III ℓ=6800	36	36	—	4.20 кг
Б4				Ф12 А-III ℓ=7070	—	—	36	6.28 кг
Б4		2		Ф10 А-III ℓ=3570	36	36	—	2.19 кг
Б4				Ф12 А-III ℓ=3570	—	—	38	3.17 кг
Б4		3		Ф10 А-III ℓ=3150	36	36	—	1.94 кг
Б4				Ф12 А-III ℓ=3080	—	—	38	2.74 кг

Изм.	Лист	N документ	Подп.	Дата	902-2-0408.86 КЖИ-300007		
Н. контр.	Курмакалиева				Сетка	Лит.	Масса / Масштаб
ГИП	Каштелюк						01-299 88 кг
Нач. отд.	Спицын						02-299 88 кг
Гл. спец.	Шевченко						03-450 66 кг
Рук. гр.	Цанга					Лист	Листов 1
Инженер	Исламова			85г.		Госстрой СССР Союзводоканалниипроект КАЗВОДОКАНАЛПРОЕКТ г. Алма-Ата	

Привязан

Инв N

Ин. N подл. | Подпись и дата | Взам. инв N

Альбом VII

Типовые проектн. реш. 902-2-0408.86

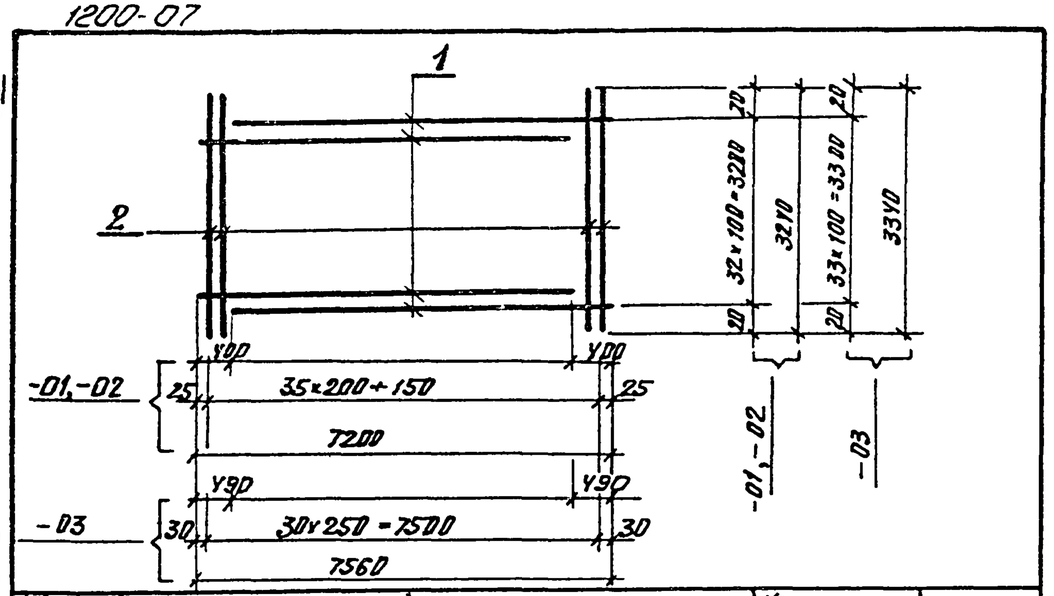

Формат	Зона	Поз	Обозначение	Наименование	Кол. на испол. 3.0409.1 -01	-02	-03	Примечание
				Документация				
			КЖИ-ТТ1,2,3	ТТ2.1, 2.2				
				Детали				
БУ		1		ф 10А-III ГОСТ5781-82, ℓ=6800	33	33	—	У.22 кг
БУ				ф 12А-III ГОСТ5781-82, ℓ=7070	—	—	34	6.28 кг
БУ		2		ф 5Вр-I ГОСТ6727-80, ℓ=3240	37	37	—	0.5 кг
БУ				ф 6А-I ГОСТ5781-82, ℓ=3340	—	—	31	0.74 кг

Привязан.

Инв.№

Взам.инв.№ | Подпись и дата | Инв.№ подл.

КЖИ-3.00009

Изм	Лист	№ Докум.	Подп.	Дата
Н. контр.	Курманалиева			
Нач. отд.	Спицын			
Гл. спец.	Шевченко			
Рук. гр.	Цанга			
Инженер	Исламова			85г

Сетка

Лит	Масса	Масштаб
Р	-01-157.5 -02-157.5 -03-236.	УБ кг
Лист 1	Листов 1	

Госстрой СССР
Союзводоканалниипроект
КАЗВОДОКАНАЛПРОЕКТ
г. Алма-Ата

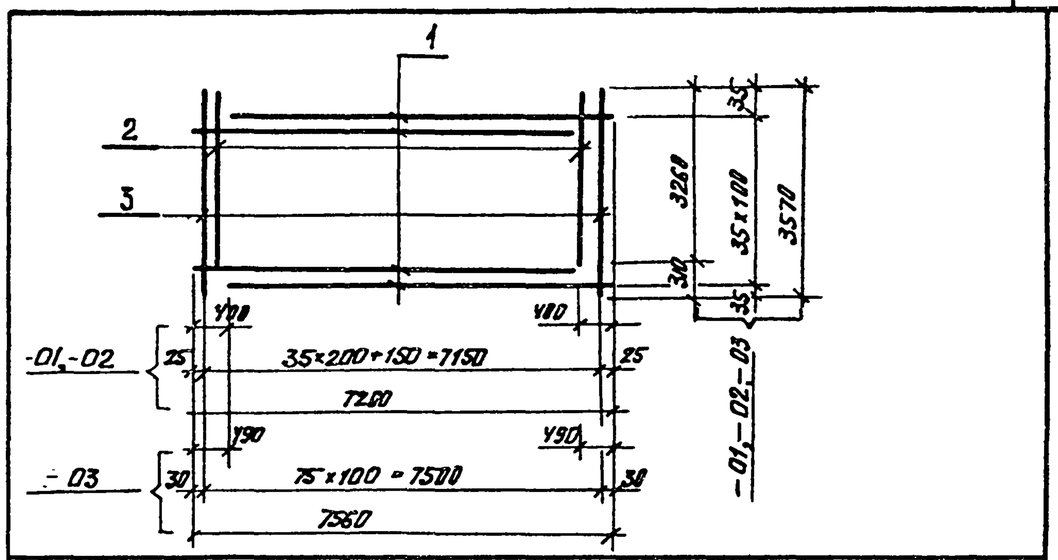

Формат	Зона	Поз	Обозначение	Наименование	Кол. на исп. -01	-02	-03	Примечание
				Документация				
			КЖИ-ТТ1,2,3	ТТ 2,1, 2,2				
				Детали				
БУ		1		ф 10А-III ГОСТ5781-82, ℓ=6800	36	36	—	У.2 кг
БУ				ф 12А-III ГОСТ5781-82, ℓ=7070	—	—	36	6.29 кг
БУ		2		ф 8А-III ГОСТ5781-82 ℓ=3260	18	18	38	1.29 кг
БУ		3		ф 8А-III ГОСТ5781-82, ℓ=3570	19	19	38	1.41 кг

Привязан.

Инв.№

Взам.инв.№ | Подпись и дата | Инв.№ подл.

902-2-0408.86 КЖИ-3.00008

Изм	Лист	№ Докум.	Подп.	Дата
Н. контр.	Курманалиева			
Нач. отд.	Спицын			
Гл. спец.	Шевченко			
Рук. гр.	Цанга			
Инженер	Исламова			85г

Сетка

Лит.	Масса	Масштаб
Р	-01-201.21 кг -02-201.21 кг -03-329.0 кг	
Лист 1	Листов 1	

Госстрой СССР
Союзводоканалниипроект
КАЗВОДОКАНАЛПРОЕКТ
г. Алма-Ата

Типовые проектн. реш. 902-2-0408.86 Альбом VIII

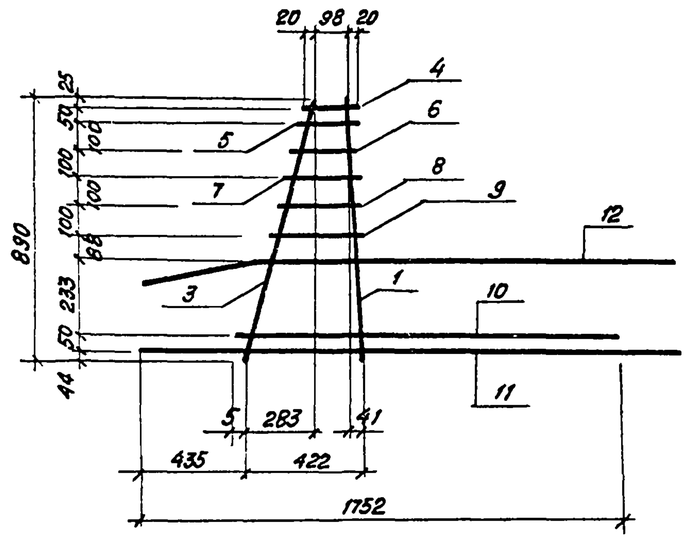

Формат	Зона	Поз.	Обозначение	Наименование	Кол. на исполн. 3.02001 -01	-02	-03	Примечание
				Документация				
			КЖИ-ТТ1,2,3	ТТ 2.1, ТТ 2.2				
				Детали				
				ГОСТ 5781-82				
Б4		1		Ф20А-III ℓ=891	1	1	1	2.20 кг
Б4		3		Ф8А-I ℓ=934	1	1	1	0.37 кг
Б4		4÷9		Ф6А-III ℓ=150÷310	6	6	6	0.05 кг
Б4		10		Ф10А-III ℓ=1322	1	–	–	0.82 кг
Б4				Ф12А-III ℓ=1322	–	1	1	1.17 кг
Б4		11		Ф14А-III ℓ=2400	1	–	–	2.90 кг
Б4				Ф16А-III ℓ=2400	–	1	1	3.79 кг
Б4		12*		Ф20А-III ℓ=2400	1	1	1	5.93 кг

Ведомость перемычек

Марка поз.	Схема сечения
12	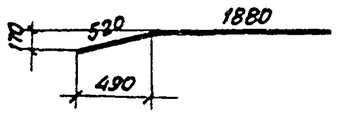

Взам. инв.№ | Подпись и дата | Инв.№ подл.

Привязан

Инв.№

Изм.	Лист	N документ	Подп.	Дата
Н.контр.		Курманалиев		
ГИП		Каштелюк		
Нач.отд.		Спицын		
Гл.спец.		Шевченко		
Рук.гр.		Цанга		
Инженер		Исламова		85г.

902-2-0408.86 КЖИ-3.00010

Каркас плоский

Лит	Масса	Масштаб
	01-12. 52 кг 02-13. 76 кг 03-13. 76 кг	
Лист 1	Листов 1	

Госстрой СССР
Союзводоканалниипроект
КАЗВОДОКАНАЛПРОЕКТ
г. Алма-Ата

Типовые проектн. реш. 902-2-0408.86 Альбом VIII

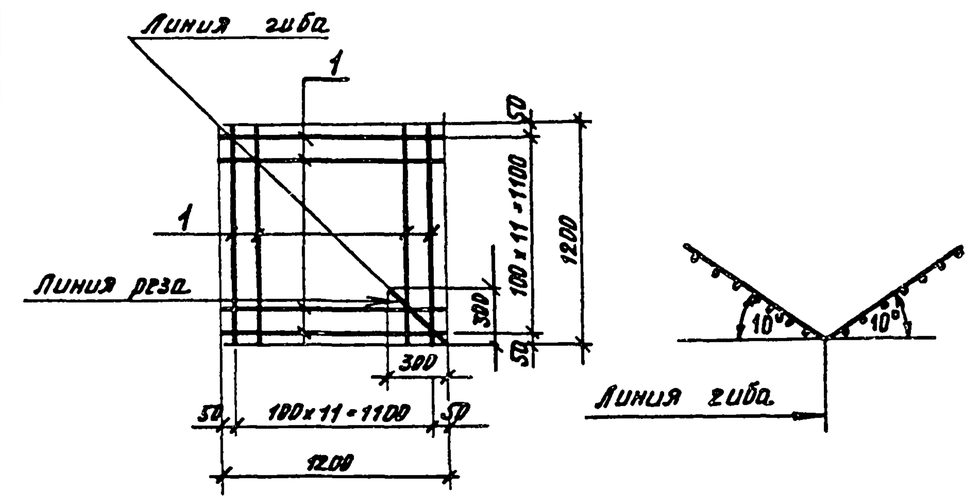

Формат	Зона	Поз.	Обозначение	Наименование	Кол.	Примеч.
				Документация		
			КЖИ-ТТ 1.2.3	ТТ 2.1, 2.2.		
				Детали		
				ГОСТ 5781-82		
		1		ф10А-III ℓ = 1200	24	8.74кг

Привязан.

Инв. №

Изм	Лист	№Докум.	Подпись	Дата
Н. контр.	Курманалиева			
Нач. отд.	Спицын			
Гл. спец.	Шевченко			
Рук. гр.	Цанга			
Инженер	Исламова			85г.

902-2-0408.86 КЖИ-3.00011

Сетка

Лит.	Масса	Масштаб
	17.76кг	

Лист | Листов

Госстрой СССР
Союзводоканалпроект
КАЗВОДОКАНАЛПРОЕКТ
г. Алма-Ата

Инв. №подл. | Подпись и дата | Взам. инв. №

Альбом VII

Типовые проектн. реш. 902-2-0408.86

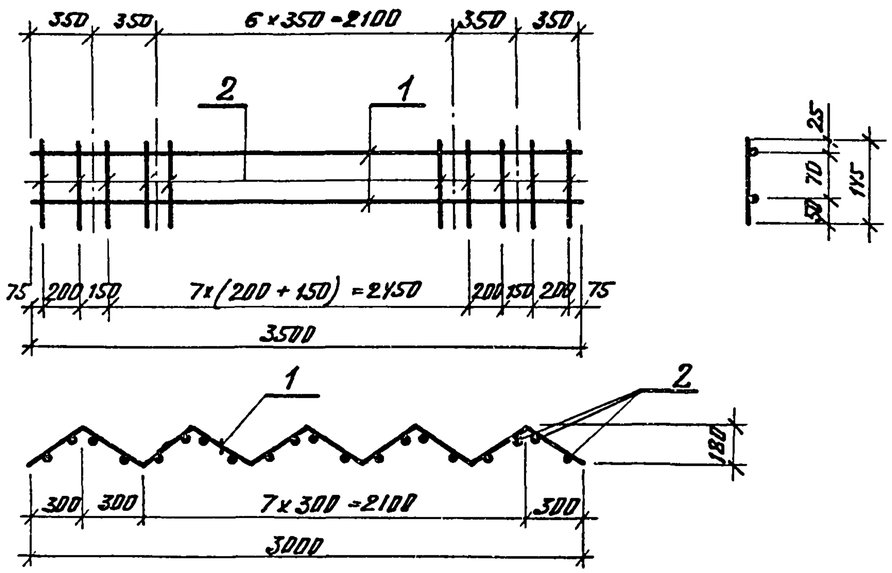

Формат	Зона	Поз	Обозначение	Наименование	Кол.	Примечание
				Документация		
			КЖИ-ТТ1.2.3	ТТ2.1, ТТ2.2		
				Детали		
Б4		1		⌀5 ВрI ГОСТ 6727-80 ℓ=3500	2	0.54кг
Б4		2		⌀5 ВрI ГОСТ 6727-80 ℓ=145	20	0.023кг

Привязан.

Инв.№

Взам.инв.№

Подпись и дата

Инв.№подл.

Изм	Лист	№Докум.	Подп.	Дата
ГИП		Каштелюк		
Нач.отд.		Спицын		
Гл.спец.		Шевченко		
Рук.гр.		Цанга		
Инженер		Исламова		

КЖИ-3.00012

Каркас плоский

Лит	Масса	Масштаб
Р	1.54кг	

Лист 1 Листов 1

Госстрой СССР
Союзводоканалниипроект
КАЗВОДОКАНАЛПРОЕКТ
г. Алма-Ата

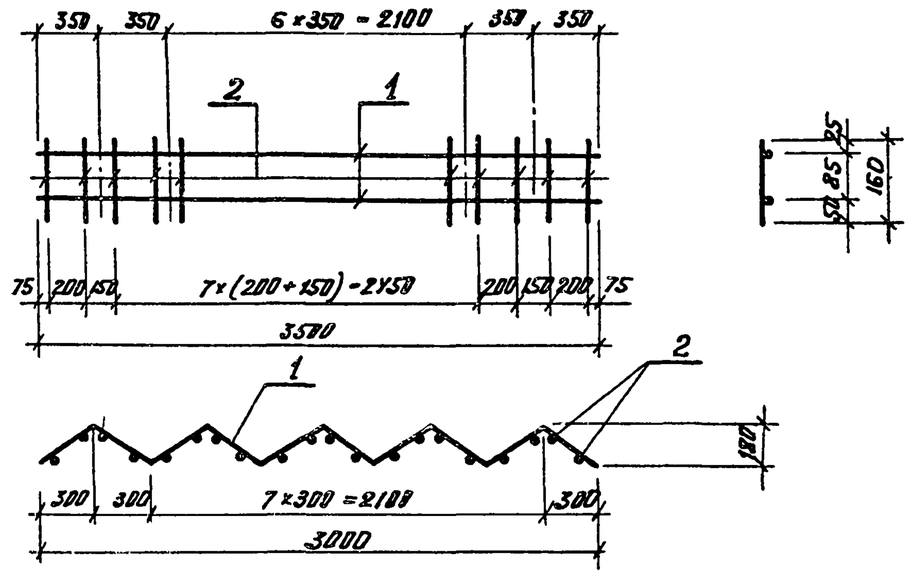

Формат	Зона	Поз	Обозначение	Наименование	Кол.	Примечание
				Документация		
			КЖИ-ТТ1.2.3	ТТ2.1, ТТ2.2		
				Детали		
БУ		1		⌀5 ВрI ГОСТ 6727-80 ℓ=3500	2	0.54кг
БУ		2		⌀5 ВрI ГОСТ 6727-80 ℓ=160	20	0.026кг

Привязан.

Инв.№

Взам.инв.№

Подпись и дата

Инв.№подл.

Изм	Лист	№Докум	Подп.	Дата
ГИП		Каштелюк		
Нач.отд.		Спицын		
Гл.спец.		Шевченко		
Рук.гр.		Цанга		
Инженер		Исламова		

902-2-0408.86 КЖИ-3.00013

Каркас плоский

Литера	Масса	Масштаб
Р	1.60кг	

Лист 1 Листов 1

Госстрой СССР
Союзводоканалниипроект
КАЗВОДОКАНАЛПРОЕКТ
г. Алма-Ата

Типовые проектн. реш. 902-2-0408.86 Альбом VII

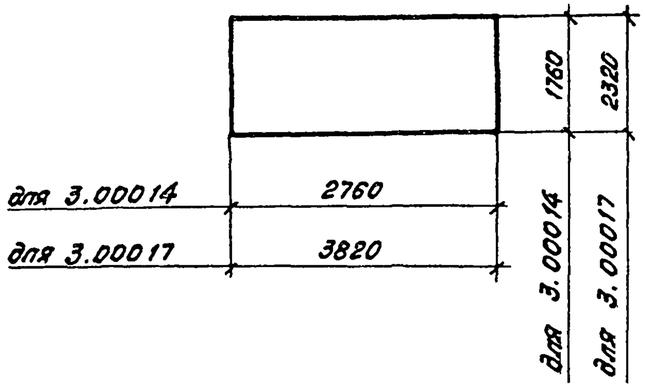

Марка, поз.	Обозначение	Наименование	Кол.	Примечание
3.00014	ГОСТ 8478-81	С $\frac{8AIII-100}{8AIII-100}$ 1760×2760 $\frac{30}{30}$	39.1	кг
3.00017	ГОСТ 8478-81	С $\frac{8AIII-100}{8AIII-100}$ 2320×3820 $\frac{60}{60}$	69.7	кг

Привязан

Инв. N.

Взам. инв. N

Подпись и дата

Инв. N подл.

КЖИ 3.00014 3.00017

Изм.	Лист	N докум.	Подп.	Дата
Н. контр.	Курманалиева			
Нач. отд.	Спицын			
Гл. спец.	Шевченко			
Рук. гр.	Цанга			
Инжен.	Жукова			85 г.

Сетка

Лит	Масса	Масштаб
Р	39.1 / 69.7	б.м.

Лист 1 Листов 1

Госстрой СССР
Союзводоканалниипроект
КАЗВОДОКАНАЛПРОЕКТ
г. Алма-Ата

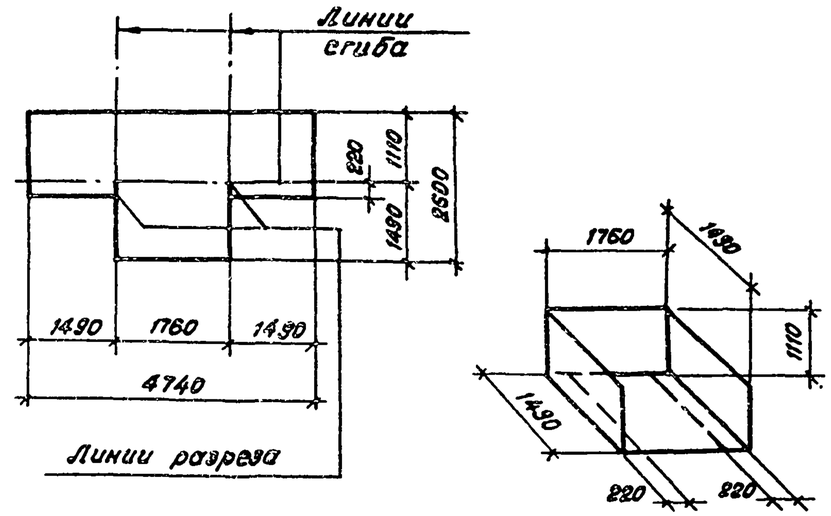

Марка поз.	Обозначение	Наименование	Кол.	Примечание
	ГОСТ 8478-81	С $\frac{8AIII-100}{8AIII-100}$ 2600×4740 $\frac{20}{50}$	70.9	кг

Привязан

Инв. N

Взам. инв. N

Подпись и дата

Инв. N подл.

902-2-0408.86 КЖИ-3.00015

Изм.	Лист	N докум.	Подп.	Дата
Н. контр.	Курманалиева			
Нач. отд.	Спицын			
Гл. спец.	Шевченко			
Рук. гр.	Цанга			
Инжен.	Жукова			85 г.

Сетка

Лит.	Масса	Масштаб
Р	70.9	б.м.

Лист 1 Листов 1

Госстрой СССР
Союзводоканалниипроект
КАЗВОДОКАНАЛПРОЕКТ
г. Алма-Ата

1200-07

Типовые проект. реш. 902-2-0408.86 Альбом VII

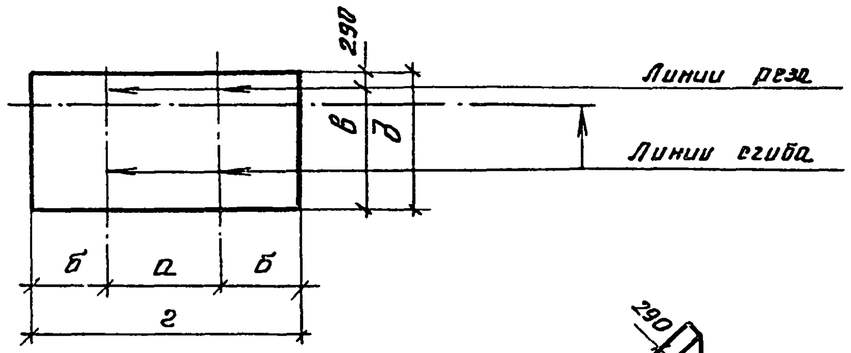

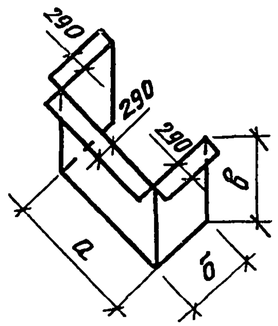

Марка	а	б	в	г	д
3.00016	1540	1380	1110	4300	1400
3.00019	2090	1880	1440	5800	1730

Марка поз.	Обозначение	Наименование	Кол.	Примечание
3.00016	ГОСТ 8478-81	$C\frac{8A_{III}-100}{8A_{III}-100}$ 1400×4300 $\frac{50}{150}$	44.2	кг
3.00019	ГОСТ 8478-81	$C\frac{8A_{III}-100}{8A_{III}-100}$ 1730×5800 $\frac{50}{150}$	74.0	кг

Привязан.

Инв.№

Взам. инв.№ | Подпись и дата | Инв.№ подл.

Изм.	Лист	№ Докум.	Подп.	Дата
Н. контр.	Курманалиев			
Нач. отд.	Спицын			
Гл. спец.	Шевченко			
Рук. гр.	Цанга			
Инженер	Жукова			

КЖИ 3.000 16
3.000 19

Сетка

Лит.	Масса	Масштаб
Р	44.2 74.0	Б.М.

Лист 1 | Листов 1

Госстрой СССР
Союзводоканалпроект
КАЗВОДОКАНАЛПРОЕКТ
г. Алма-Ата

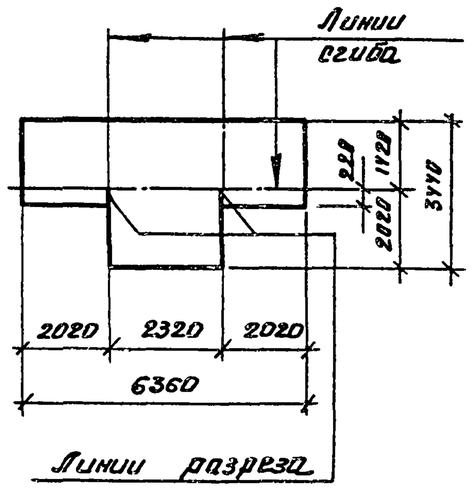

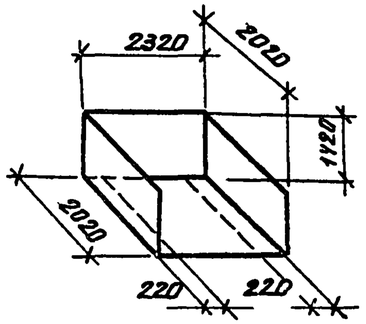

Обозначение	Наименование	Кол	Примечание
ГОСТ 8478-81	$C\frac{8A_{III}-100}{8A_{III}-100}$ 3440×6360 $\frac{30}{20}$	117.0	кг

Привязан.

Инв.№

Взам. инв.№ | Подпись и дата | Инв.№ подл.

Изм.	Лист	№ Докум.	Подп.	Дата
Н. контр.	Курманалиев			
Нач. отд.	Спицын			
Гл. спец.	Шевченко			
Рук. гр.	Цанга			
Инженер	Жукова			85г

902-2-0408.86 КЖИ-3.00018

Сетка

Лит.	Масса	Масштаб
Р	117.0	Б.М.

Лист 1 | Листов 1

Госстрой СССР
Союзводоканалпроект
КАЗВОДОКАНАЛПРОЕКТ
г. Алма-Ата

Типовые проектн. реш. 902-2-0408.86 Альбом VII

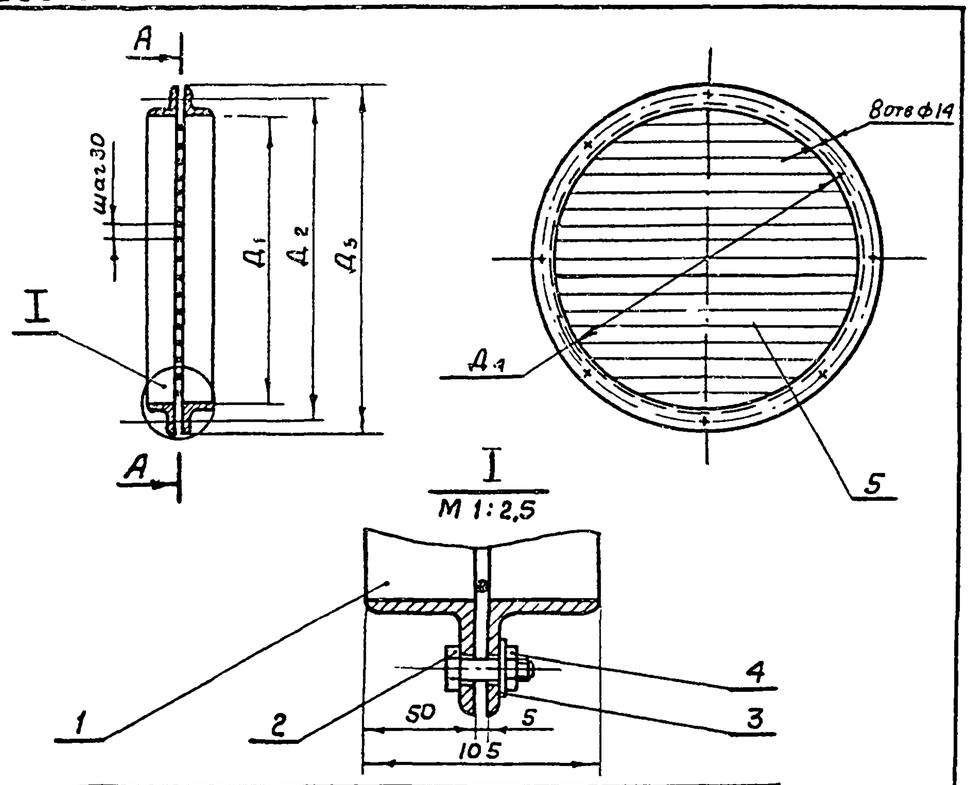

№ п/п	Размеры секции резервуара в плане, м×м	Д1	Д2	Д3	Д4	L разв	Масса в кг	Примечание
1	6×9	520	580	620	560	1720	14.24	
2	12×9	620	680	720	660	2040	17.1	
3	18×9	620	680	720	660	2040	17.1	

Привязан

Инв №

Формат	Зона	Поз.	Обозначение	Наименование	Кол.	Примеч.
				Документация		
11			МК 9.00.00.СБ	Сборочный чертёж		
				Детали		
БА		1	МК 9.00.01	Кольцо	2	L разв см. табл.
				Уголок $\frac{50\times50\times5\ ГОСТ\ 8509-72}{Ст.3\ ГОСТ\ 535-79}$		
				Стандартные изделия		
		2		Болт М12×35,48 ГОСТ 7798-70	8	0,046 кг.
		3		Шайба 12.01 ГОСТ 11371-78	8	0,006 кг.
		4		Гайка М 12.5 ГОСТ 5915-70	8	0,015 кг.
				Материалы		
		5		Проволока 5-I ГОСТ 3282-74		1,7 кг

Взам.инв.№ | Подпись и дата | Инв.№ подл

Провер.			
Исполн.	Сяттомова		
Н.контр.	Ким		
Рук.гр.			
ГИП	Цхай		XI-84
Нач.отд	Каштелюк		

МК 9.00.00 СБ

Решётка
Сборочный чертёж

Стадия	Масса	Масштаб

Лист | Листов

Госстрой СССР
Союзводоканалниипроект
КАЗВОДОКАНАЛПРОЕКТ
г. Алма-Ата

Привязан

Инв.№

902-2-0408.86 МК 9.00.00

Провер.			
Исполн	Сяттомова		
Н.контр.	Ким		
Рук.гр.			
ГИП	Цхай		XI-84
Нач.отд	Каштелюк		

Решётка

Стадия	Лист	Листов

Госстрой СССР
Союзводоканалниипроект
КАЗВОДОКАНАЛПРОЕКТ
г. Алма-Ата

Типовые проектн реш. 902-2-0408.86 Альбом VIII

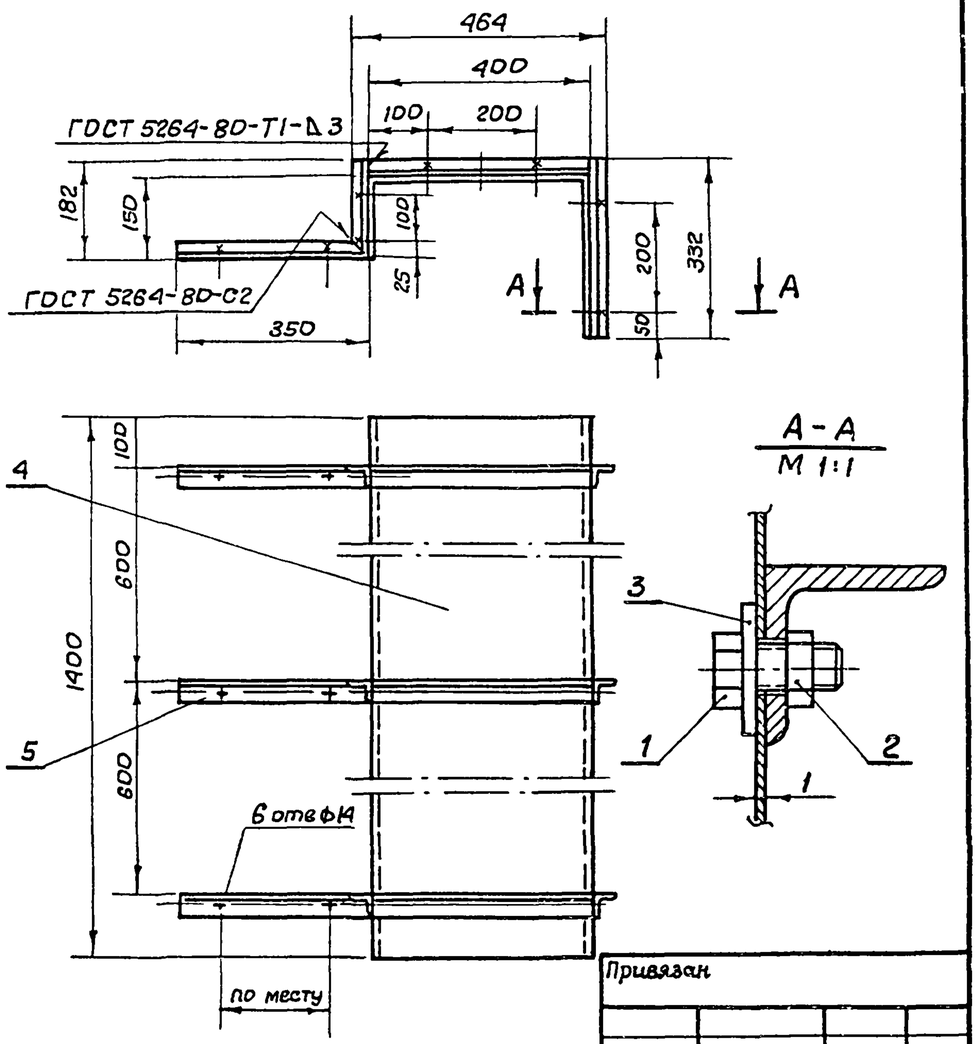

Формат	Зона	Поз.	Обозначение	Наименование	Кол.	Примеч.
				Документация		
11			МК 10.00.00 СБ	Сборочный чертеж		
				Стандартные изделия		
		1		Болт М8х20.48 ГОСТ 7798-70	18	
		2		Гайка М8.4.01 ГОСТ 5915-70	18	
		3		Шайба В.01 ГОСТ 11371-78	18	
				Материалы		
		4		Лист $\frac{Б1\ ГОСТ\ 19903-74}{Ст3\ ГОСТ\ 16523-70}$		9.4 кг.
				1400 х 850		
		5		Угол.равн. $\frac{32х32х4\ ГОСТ\ 8509-72}{Ст3\ ГОСТ\ 535-79}$		2.4 кг.
				L = 1262		

Привязан

Инв. №

МК 10.00.00СБ

Проверил			
Исполн.	Сяптомова		
Н.контр.	Ким		
Рук.гр.			
ГИП	Цхай		XI-84г.
Нач.отд.	Каштелюк		

Кожух

Сборочный чертеж

Стадия	Масса	Масштаб
Р	11,9	1:10
Лист 1	Листов 1	

Госстрой СССР
Союзводоканалниипроект
КАЗВОДОКАНАЛПРОЕКТ
г. Алма-Ата

Взам.инв.№ | Подпись и дата | Инв.№ подл.

Привязан

Инв №

902-2-0408.86 МК 10.00.00

Проверил			
Исполн.	Сяптомова		
Н.контр.	Ким		
Рук.гр.			
ГИП	Цхай		XI-84г.
Нач.отд.	Каштелюк		

Кожух

Стадия	Лист	Листов
Р	1	1

Госстрой СССР
Союзводоканалниипроект
КАЗВОДОКАНАЛПРОЕКТ
г. Алма-Ата

Взам.инв.№ | Подпись и дата | Инв.№ подл.

1200-07

Типовые проектн. реш. 902-2-0408.86 Альбом VII

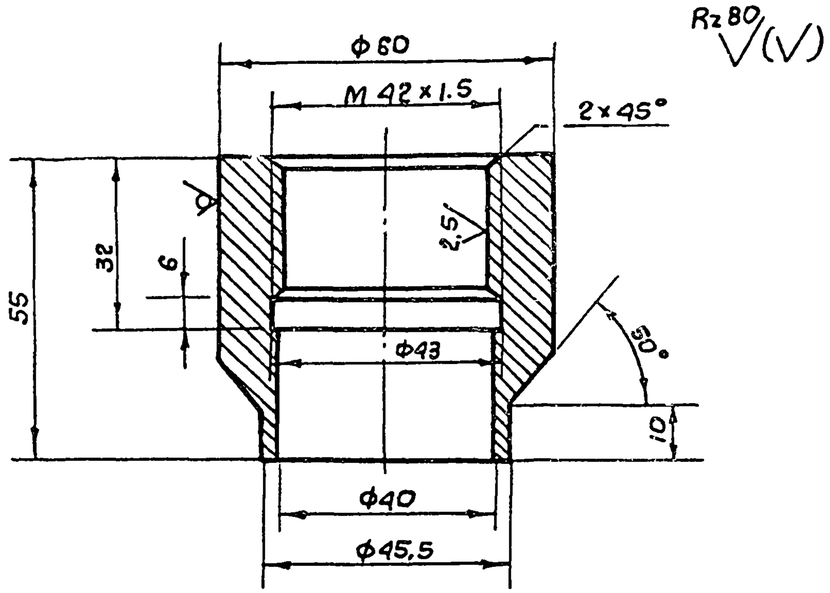

Привязан				
Инв. №				

				МК 11.00.00		
Провер.				Бобышка	Стадия	Масса	Масшт.
Исполн.	Сямтомова				Р	0,67	1:1
Н. контр	Ким				Лист 1	Листов 1
Рук. гр.					Госстрой СССР Союзводоканалниипроект КАЗВОДОКАНАЛПРОЕКТ г. Алма-Ата
ГИП	Цхай		XI-89	Круг Б 60 ГОСТ 2590-71 / Ст 3 ГОСТ 535-79	
Нач. отд.	Каштелюк				

Инв. № подл. | Подпись и дата | Взам. инв. №

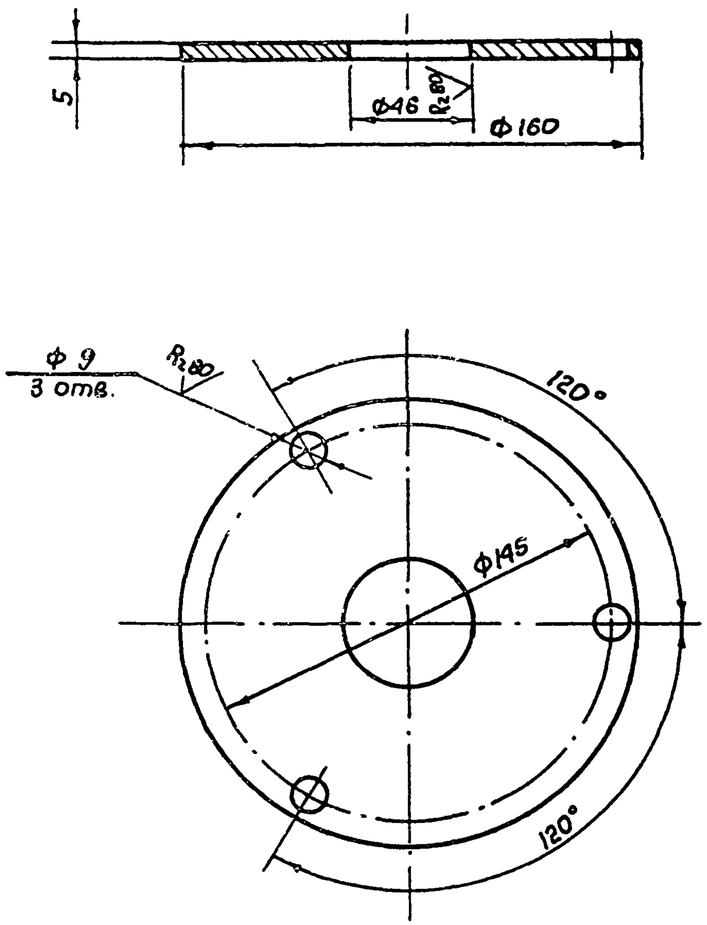

Привязан				
Инв. №				

				902-2-0408.86 МК 12.00.00		
Провер.				Фланец	Стадия	Масса	Масштаб
Исполн.	Сямтомова				Р	0,72	1:2
Н.контр	Ким				Лист 1	Листов 1
Рук. гр.					Госстрой СССР Союзводоканалниипроект КАЗВОДОКАНАЛПРОЕКТ г. Алма-Ата
ГИП	Цхай		XI-84	Лист Б 5 ГОСТ 19903-74 / Ст3 ГОСТ 16523-70	
Нач. отд.	Каштелюк				

Инв. № подл. | Подпись и дата | Взам. инв. №

1200-07

Типовые проект. реш. 902-2-0408.86 Альбом VII

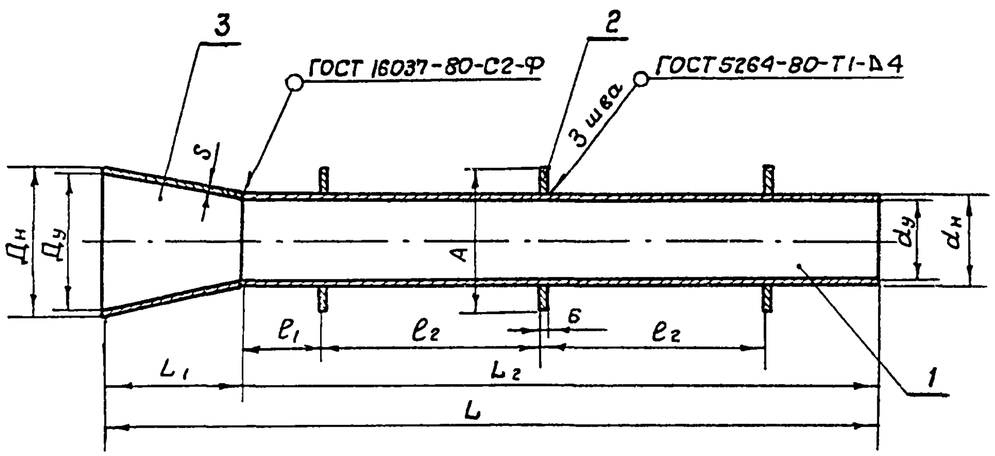

№ п/п	Размеры секции резервуара в плане, м×м	Ду	dy	Дн	dн	L	L1	L2	ℓ1	ℓ2	A	S	Масса в кг	Примеч.
1	6 × 9	500	300	530	325	3900	500	3400	275	1300	500	6	161	
2	12 × 9	600	400	630	426	3900	500	3400	275	1300	600	7	246	
3	18 × 9	600	400	630	426	3900	500	3400	275	1300	600	7	246	

Привязан

Инв №

Провер.			
Исполн.	Сяптомова		
Н контр.	Ким		
Рук. гр			
ГИП	Цхай		XI-84
Нач. отд.	Каштелюк		

МК.19.00.00.СБ

Отводящий трубопровод I вариант Сборочный чертеж

Стадия	Масса	Масштаб
Р	см. табл.	—
Лист	Листов	

Госстрой СССР Союзводоканалниипроект КАЗВОДОКАНАЛПРОЕКТ г. Алма-Ата

Взам. инв. № | Подпись и дата | Инв. № подл.

Формат	Зона	Поз.	Обозначение	Наименование	Кол.	Примеч.
				Документация		
11			МК 19.00.00.СБ	Сборочный чертеж		
				Детали		
				(для секции 6×9)		
Б4		1	МК 19.00.01	Патрубок	1	L_2 см. табл.
				Труба $\frac{325 \times 6\ II\ ГОСТ\ 10704-76}{В-Б\ ст3сп\ ГОСТ\ 10705-80}$		
Б4		2	МК 19.00.02	Ребро жесткости ф 500 × ф330 S=6	3	
				Лист $\frac{Б\ 6\ ГОСТ\ 19903-74}{Ст.3\ ГОСТ\ 14637-79}$		
				Стандартные изделия		
		3	ОСТ 36-22-77	Переход К 530×325×6	1	
				(Для секций 12×9; 18×9)		
Б4		1	МК 19.00.01	Патрубок	1	L_2 см. табл.
				Труба $\frac{426 \times 7\ II\ ГОСТ\ 10704-76}{В-Б\ Ст3сп\ ГОСТ\ 10705-80}$		
Б4		2	МК 19.00.02	Ребро жесткости ф 600 × ф430 S=6	3	
				Лист $\frac{Б\ 6\ ГОСТ\ 19903-74}{Ст\ 3\ ГОСТ\ 14637-79}$		
				Стандартные изделия		
		3	ОСТ 36-22-77	Переход К 630×426×7	1	

Привязан:

Инв. №

Провер.			
Исполн.	Сяптомова		
Н контр.	Ким		
Рук. гр			
ГИП	Цхай		XI-84
Нач. отд.	Каштелюк		

902-2-0408.86 МК 19.00.00

Отводящий трубопровод I вариант

Стадия	Лист	Листов
	1	1

Госстрой СССР Союзводоканалниипроект КАЗВОДОКАНАЛПРОЕКТ г. Алма-Ата

Взам. инв. № | Подпись и дата | Инв. № подл.

Типовые проектн. реш. 902-2-0408.86 Альбом VII

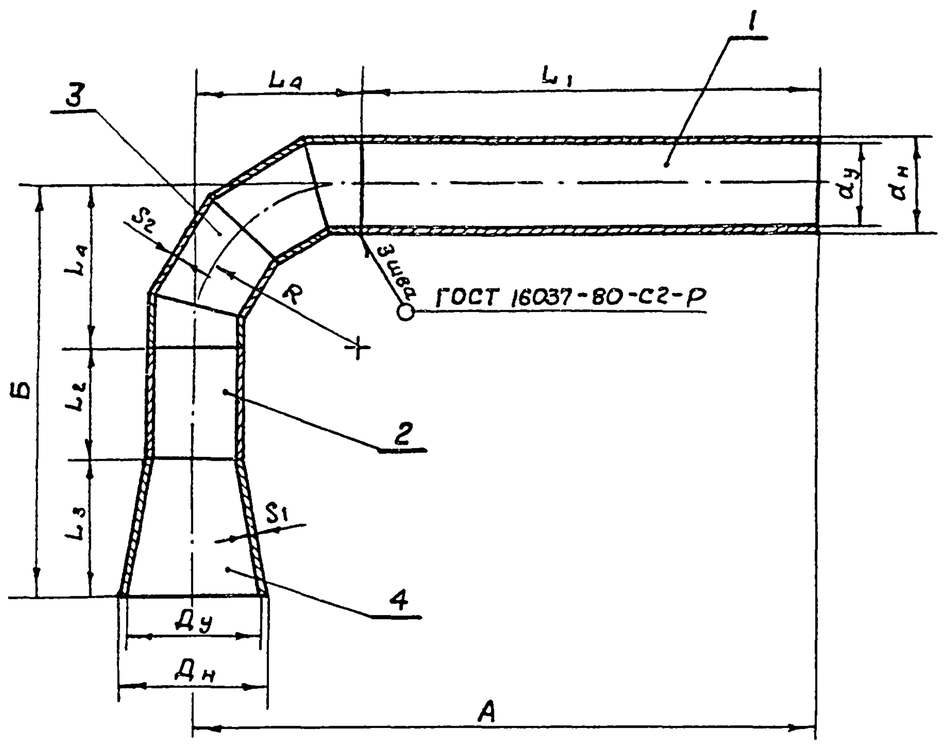

№ п/п	Размеры секции резервуара в плане, м×м	Дy	dy	Дн	dн	A	Б	L1	L2	L3	L4	R	S1	S2	Масса в кг.
1	6×9	500	300	530	325	3300	1600	2700	500	500	600	600	7	6	234
2	12×9	600	400	630	426	3550	1900	2760	600	500	800	800	7	7	391
3	18×9	600	400	630	426	3550	1900	2750	600	500	800	800	7	7	391

Привязан

Инв. №

Взам. инв. № | Подпись и дата | Инв. № подл.

МК 20.00.00 СБ

Провер.			
Исполн.	Сяттомова		
Н.контр.	Ким		
Рук. гр.			
ГИП	Цхай		XI-84
Нач. отд.	Каштелюк		

Отводящий трубопровод II вариант Сборочный чертеж

Стадия	Масса	Масштаб
Р	см. табл.	—
Лист	Листов	

Госстрой СССР Союзводоканалниипроект КАЗВОДОКАНАЛПРОЕКТ г. Алма-Ата

Формат	Зона	Поз.	Обозначение	Наименование	Кол.	Примеч.
				Документация		
11			МК 20.00.00 СБ	Сборочный чертёж		
				Детали (для секции 9×6)		
БА		1	МК 20.00.01	Патрубок	1	L_1 см. табл
				Труба $\frac{325\times6\ II\ ГОСТ\ 10704-76}{В-Б\ Ст3сп\ ГОСТ\ 10705-80}$		
БА		2	МК 20.00.02	Вставка	1	L_2 см. табл
				Труба $\frac{325\times6\ II\ ГОСТ\ 10704-76}{В-Б\ Ст3сп\ ГОСТ\ 10705-80}$		
				Стандартные изделия		
		3	ОСТ 36-43-81	Отвод 90° 325×6	1	
		4	ОСТ 36-22-77	Переход К 530×325×7 В Ст3сп	1	
				(для секций 12×9; 18×9)		
БА		1	МК 20.00.01	Патрубок	1	L_1 см. табл.
				Труба $\frac{426\times7\ II\ ГОСТ\ 10704-76}{В-Б\ Ст3сп\ ГОСТ\ 10705-80}$		
БА		2	МК 20.00.02	Вставка	1	L_2 см. табл.
				Труба $\frac{426\times7\ II\ ГОСТ\ 10704-76}{В-Б\ Ст3сп\ ГОСТ\ 10705-80}$		
				Стандартные изделия		
		3	ОСТ 36-43-81	Отвод 90 426×7	1	
		4	ОСТ 36-22-77	Переход К 630×426×7 В Ст3сп	1	

Привязан

Инв №

Взам. инв. № | Подпись и дата | Инв. № подл.

902-2-0408.86 МК 20.00.00

Провер.			
Исполн.	Сяттомова		
Н.контр.	Ким		
Рук. гр.			
ГИП	Цхай		XI-84
Нач. отд.	Каштелюк		

Отводящий трубопровод II-вариант

Стадия	Лист	Листов

Госстрой СССР Союзводоканалниипроект КАЗВОДОКАНАЛПРОЕКТ г. Алма-Ата

1200-07

Альбом VII

Типовые проектн. реш. 902-2-0408.86

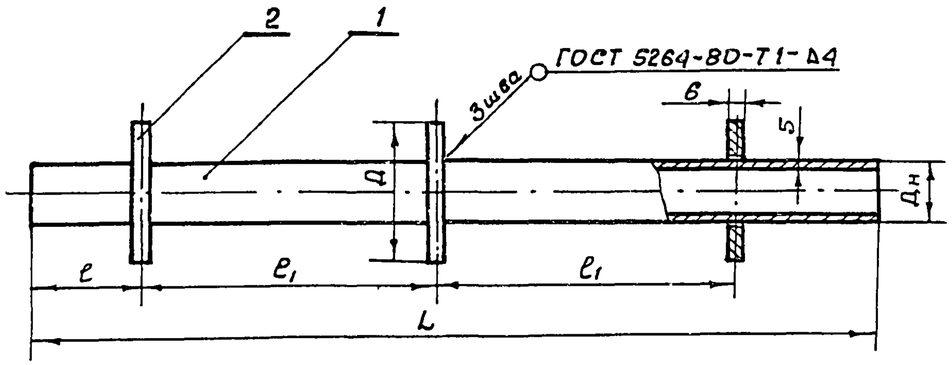

№	Размеры секции резервуара в плане, м×м	d_y	Дн	Д	L	ℓ	$ℓ_1$	Масса, ед. кг.	Примечание
1	6×9	100	114	260	3400	275	1300	52	
2	12×9	100	114	260	3400	275	1300	52	
3	18×9	100	114	260	3400	275	1300	52	

Привязан

Инв. №

Взам. инв. № | Подпись и дата | Инв. № подл.

Провер.			
Исполн.	Сяптомова		
Н. контр.	Ким		
Рук. гр.			
ГИП	Цхай		XI-84
Нач. отд.	Каштелюк		

МК 21.00.00 СБ

Патрубок
Сборочный чертёж

Стадия	Масса	Масштаб

Лист | Листов

Госстрой СССР
Союзводоканалниипроект
КАЗВОДОКАНАЛПРОЕКТ
г. Алма-Ата

Формат	Зона	Поз.	Обозначение	Наименование	Кол.	Примеч.
				Документация		
11			МК.21.00.00 СБ	Сборочный чертёж		
				Детали		
Б.4		1	МК.21.00.01	Корпус		
				Труба 100×5 ГОСТ 3262-75	1	
Б.4		2	МК 21.00.02	Ребро жёсткости	3	
				Лист Б6 ГОСТ 19903-74 / Ст.3 ГОСТ 14637-79		

Привязан

Инв. №

Взам. инв. № | Подпись и дата | Инв. № подл.

Провер.			
Исполн.	Сяптомова		
Н. контр.	Ким		
Рук. гр.			
ГИП	Цхай		XI-84
Нач. отд.	Каштелюк		

902-2-0408.86 МК 21.00.00

Патрубок

Стадия	Лист	Листов
	1	

Госстрой СССР
Союзводоканалниипроект
КАЗВОДОКАНАЛПРОЕКТ
г. Алма-Ата

Госстрой СССР
ЦЕНТРАЛЬНЫЙ ИНСТИТУТ ТИПОВОГО ПРОЕКТИРОВАНИЯ
Свердловский фил
620062, г.Свердловск-62, ул.Чкалова, 4
Заказ 3537 Инв.№ 1200-07 тираж 465
Сдано в печать 16.06 1988 г. цена 1-71