ГОСКОМИТЕТ ПО ГРАЖДАНСКОМУ СТРОИТЕЛЬСТВУ И АРХИТЕКТУРЕ ПРИ ГОССТРОЕ СССР

ЦНИИЭП ЖИЛИЩА

АС 01-1

СЕРИЯ 121·КРУПНОПАНЕЛЬНЫЕ ЖИЛЫЕ ДОМА И БЛОК-СЕКЦИИ

ТИПОВОЙ ПРОЕКТ 121-043/1.2

9-ЭТАЖНАЯ 36-КВАРТИРНАЯ БЛОК-СЕКЦИЯ

1Б·2Б·3Б·3Б

ШИРОТНОЙ ОРИЕНТАЦИИ

ЧАСТЬ 01·АРХИТЕКТУРНО-СТРОИТЕЛЬНЫЕ ЧЕРТЕЖИ НИЖЕ ОТМ. ±0.00

РАЗДЕЛ 01-1·С ПОДПОЛЬЕМ И ЛЕНТОЧНЫМИ ФУНДАМЕНТАМИ

17289-09

ТАБЛИЦА

ВОЗМОЖНЫХ ВАРИАНТОВ ПОЛОЖЕНИЯ БЛОК-СЕКЦИИ В ЖИЛЫХ ДОМАХ

121-043/1.2		ТИПЫ ПЛАНИРОВОЧНЫХ РЕШЕНИЙ ПЕРВОГО ЭТАЖА					
		I	ОСНОВНОЕ	II IV	С КОЛЯСОЧНОЙ С ЭЛЕКТРО-ЩИТОВОЙ	III	СО СКВОЗНЫМ ПРОХОДОМ С ЭЛЕКТРОШКАФОМ
1	РЯДОВАЯ	I-1	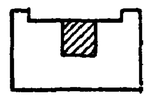	II-1 IV-1	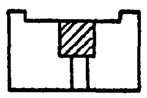	III-1	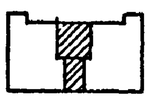
2	РЯДОВАЯ С t ШВОМ СПРАВА	I-2	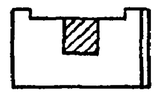	II-2 IV-2	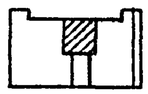	III-2	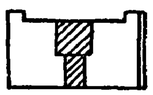
3	РЯДОВАЯ С t ШВОМ СЛЕВА	I-3	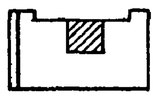	II-3 IV-3	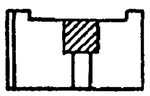	III-3	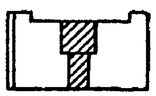
4	СТОРЦОВЫМ ОКОНЧАНИЕМ СПРАВА	I-4		II-4 IV-4	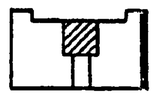	III-4	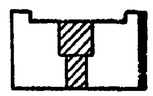
5	СТОРЦОВЫМ ОКОНЧАНИЕМ СЛЕВА	I-5		II-5 IV-5	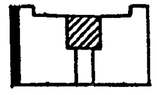	III-5	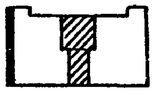
6	СТОРЦОВЫМ ОКОНЧАНИЕМ СПРАВА И t ШВОМ СЛЕВА	I-6	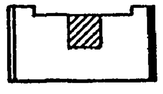	II-6 IV-6	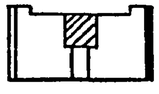	III-6	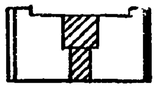
7	СТОРЦОВЫМ ОКОНЧАНИЕМ СЛЕВА И t ШВОМ СПРАВА	I-7		II-7 IV-7	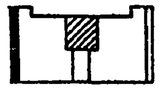	III-7	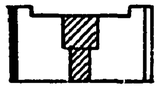
8	СТОРЦОВЫМИ ОКОНЧАНИЯМИ С ДВУХ СТОРОН	I-8	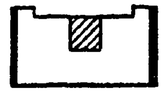	II-8 IV-8	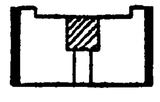	III-8	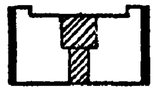

Привязкой принято:

1. Планировочное решение первого этажа:
   - основное
   - с колясочной
   - со сквозным проходом
   - с электрощитовой
2. Наружные стеновые (цокольные) панели:
   - однослойные керамзитобетонные толщиной 28,33,38см
   - многослойные толщиной 28, 33см
3. Междуэтажные перекрытия:
   - акустически неоднородные из панелей толщиной 10см.
4. Фундаменты:
   - для условного давления на грунт 2.5кг/см².
5. Коррективы внесены в листы:
6. Аннулируются листы:

Документация примененная

Обозначение	Наименование
Серия 1.112-5	Плиты железобетонные для ленточных фундаментов. Выпуски 0; 2
ГОСТ 13579-78	Блоки бетонные для стен подвала.

Условные обозначения:

Номер узла
Номер листа части 9

Отверстия для пропуска инженерных коммуникации.

Наименование	NN листа	NN стр
Заглавный лист	1	2
Монтажный план фундаментов	3	3
Монтажный план фундаментов (вариант с колясочной или электрощитовой)	3	4
Монтажный план фундаментов (вариант со сквозным проходом)	4	5
Фрагмент монтажного плана фундаментов лестничной клетки	5	6
Монтажный план фундаментов. Элементы блокировки	6	7
Сечения фундаментов с 1-1 по 7-7	7	8
Сечения фундаментов с 8-8 по 12-12	8	9
Сечения фундаментов с 13-13 по 16-16	9	10
Развертки стен фундаментов	10	11
Монтажный план технического подполья	11	12
Монтажный план технического подполья (вариант с колясочной или электрощитовой)	12	13
Монтажный план технического подполья (вариант со сквозным проходом)	13	14
Монтажный план стен (цокольных). Элементы блокировки.	14	15
Разрез I-I; разрез II-II (вариант сквозного прохода.	15	16
Разрез III-III; IV-IV	16	17
Монтажные планы перекрытия над техническим подпольем	17	18
Спецификация железобетонных изделий на неизменяемую часть блок-секции	18	19
Спецификация железобетонных изделий на неизменяемую часть блок-секции	19	20
Спецификация железобетонных изделий на элементы блокировки	20	21
Спецификация металлических и деревянных изделий	21	22

Привязка настоящего типового проекта выполнена в соответствии с действующими нормами и правилами (в том числе по взрыво-пожарной безопасности)

Гл. архитектор проекта
Гл. инженер проекта

Настоящий проект выполнен в соответствии с действующими нормами и правилами (в том числе по взрыво-пожарной безопасности.

Гл. архитектор проекта /Маркова/
Гл. инженер проекта /Баркова/

1980г

Согласовано: Дата, Инвент, N, Взамен

Баркова, Петренко, Феофанова, Розанов, Розенфельд, Блюменталь, Пендельмая, Маркова, Рук.акб., Гл.инж.акб., Рук.мас., Гл.инж.м., Гл.арх.пр., Гл.инж.пр., Рук.гр., Вед.инж.

ЦНИИЭП жилища г. Москва

1980

Заглавный лист (начало).

Типовой проект	Часть 01	Лист
121-043/1.2	Раздел 01-1	1

17289-09 2

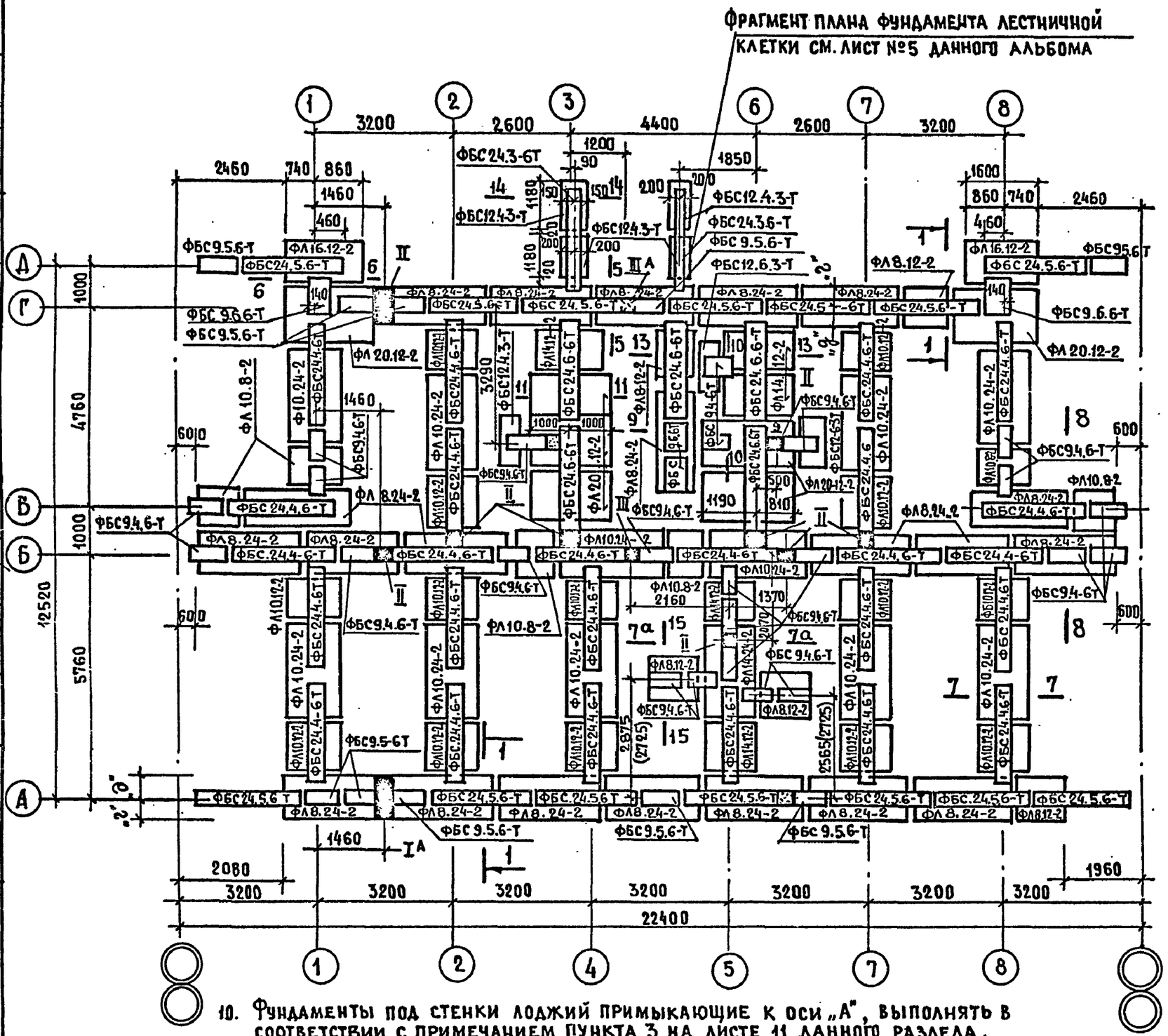

10. Фундаменты под стенки лоджий примыкающие к оси „А", выполнять в соответствии с примечанием пункта 3 на листе 11 данного раздела.

Примечания:

1. Элементы блокировки см. лист №6 данного раздела
2. Фундаменты запроектированы для условного нормативного давления на грунт R=2.5кг/см² при уровне грунтовых вод ниже подошвы фундаментов и при глубине заложения фундаментов 1.5-2.0м от поверхности земли.
3. При привязке проекта фундаменты должны быть откорректированы в соответствии с местными условиями.
   Для облегчения привязки фундаментов на листе №9 данного раздела приводится таблица нормативных нагрузок на 1 п.м. фундаментов на отметке -2.05 (низ стеновых панелей подполья); ширина фундаментных плит под наружные стены назначена из расчета нагрузок при толщине наружных стен 350мм. При определении расчетной ширины фундаментов учтено усилие от ветровой нагрузки.
4. Фундаментные плиты укладываются на выравненное песчаное основание/при песчаных грунтах/или на песчаную подушку толщиной 100мм при прочих грунтах.
5. Горизонтальная гидроизоляция устраивается на отметке -2.07 и состоит из слоя цементного раствора марки „100" толщиной 20мм. Вертикальная гидроизоляция состоит из 2х кратной промазки горячим битумом.
6. Таблицу размеров и отметок отверстий в фундаментах см. лист 10 данного раздела
7. Сечения фундаментов см. 7, 8, 9 данного раздела.
8. Размеры в скобках-для варианта сантехкабин.
9. Развертку стен по оси „Г" см. лист 10 данного раздела.

Таблица привязок фундаментных блоков под наружные стены

Вар. нар. стен	многослойн		однослойные		
Бук. обознач. \ Толщина мм	300	350	300	350	400
„е"	470	470	480	500	530
„ж"	530	530	520	500	470
„г"	350	350	360	380	410
„д"	450	450	440	420	390

Согласовано		Дата
ОВ	Никитина	
ВК	Серижский	
ЭС	Старик	
ЭО		

Инвент N Взамен

Подлинник

Рук. АКБ	Л. Баркова	
Гл. инж. АКБ	Н. Петренко	
Рук. маст.	Н. Пучкова	
Гл. инж. пр.	Р. Феофанова	
Н. Розанов	Гл. инж.	
Я. Розенфельд	Рук. гр.	
В. Блюменталь	Разраб.	
Л. Ненадельман	Провер.	

ЦНИИЭП жилища г. Москва

1980

Монтажный план фундаментов

Типовой проект	Часть 01	Лист
121-043/1.2	Раздел 01-1	2

17289-09 3

Фрагмент плана фундамента лестничной клетки см. лист N5 данного альбома.

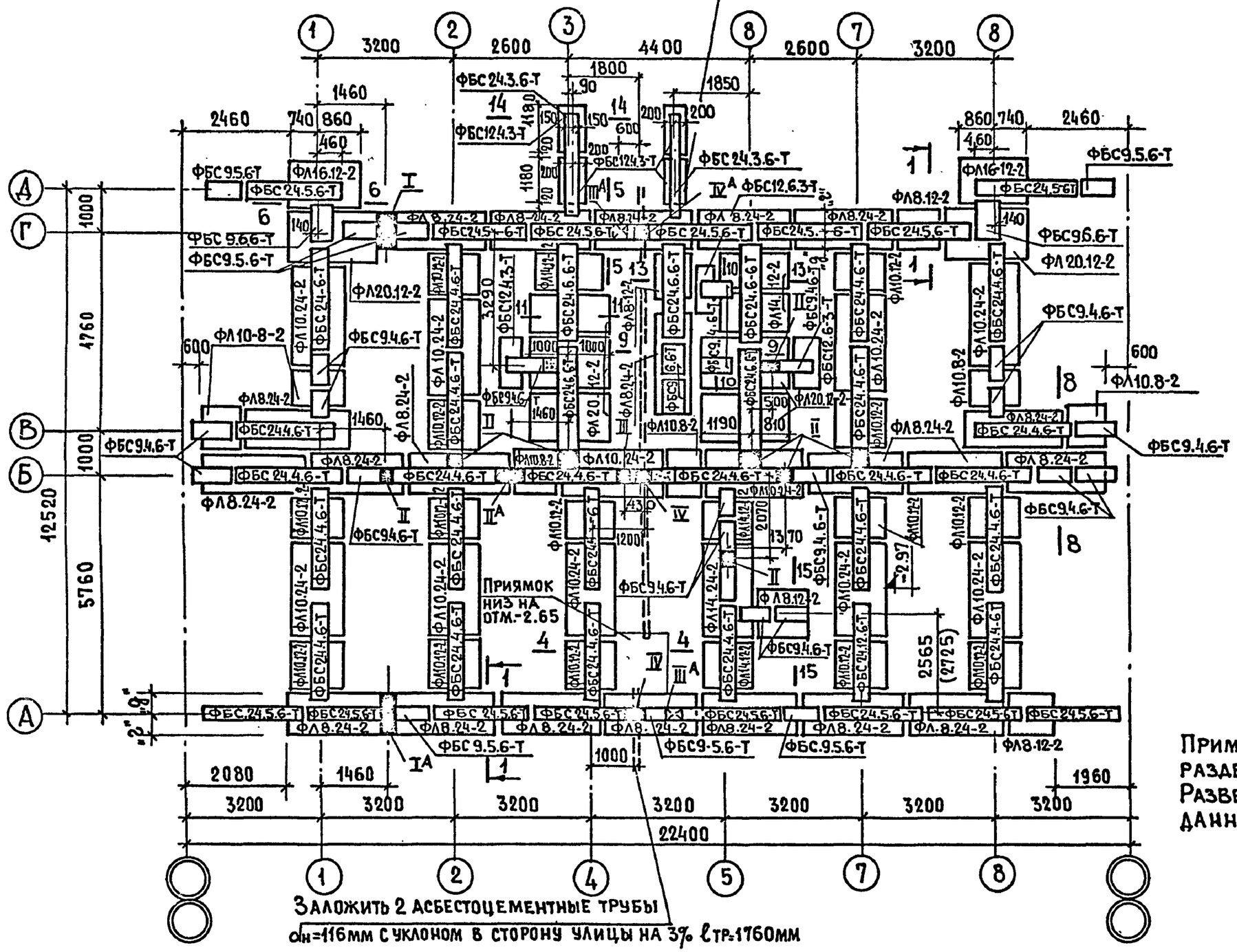

Примечания см. лист 2 данного раздела.
Развертку стен по оси „Г" см. лист 10 данного раздела.

ЦНИИЭП жилища г. Москва	1980	Монтажный план фундаментов (вариант с колясочной или электрощитовой)	Типовой проект 121-043/1.2 · Часть 01 · Раздел 01-1 · Лист 3

17289-09 4

ФРАГМЕНТ ПЛАНА ФУНДАМЕНТА ЛЕСТНИЧНОЙ КЛЕТКИ СМ. ЛИСТ №5 ДАННОГО АЛЬБОМА

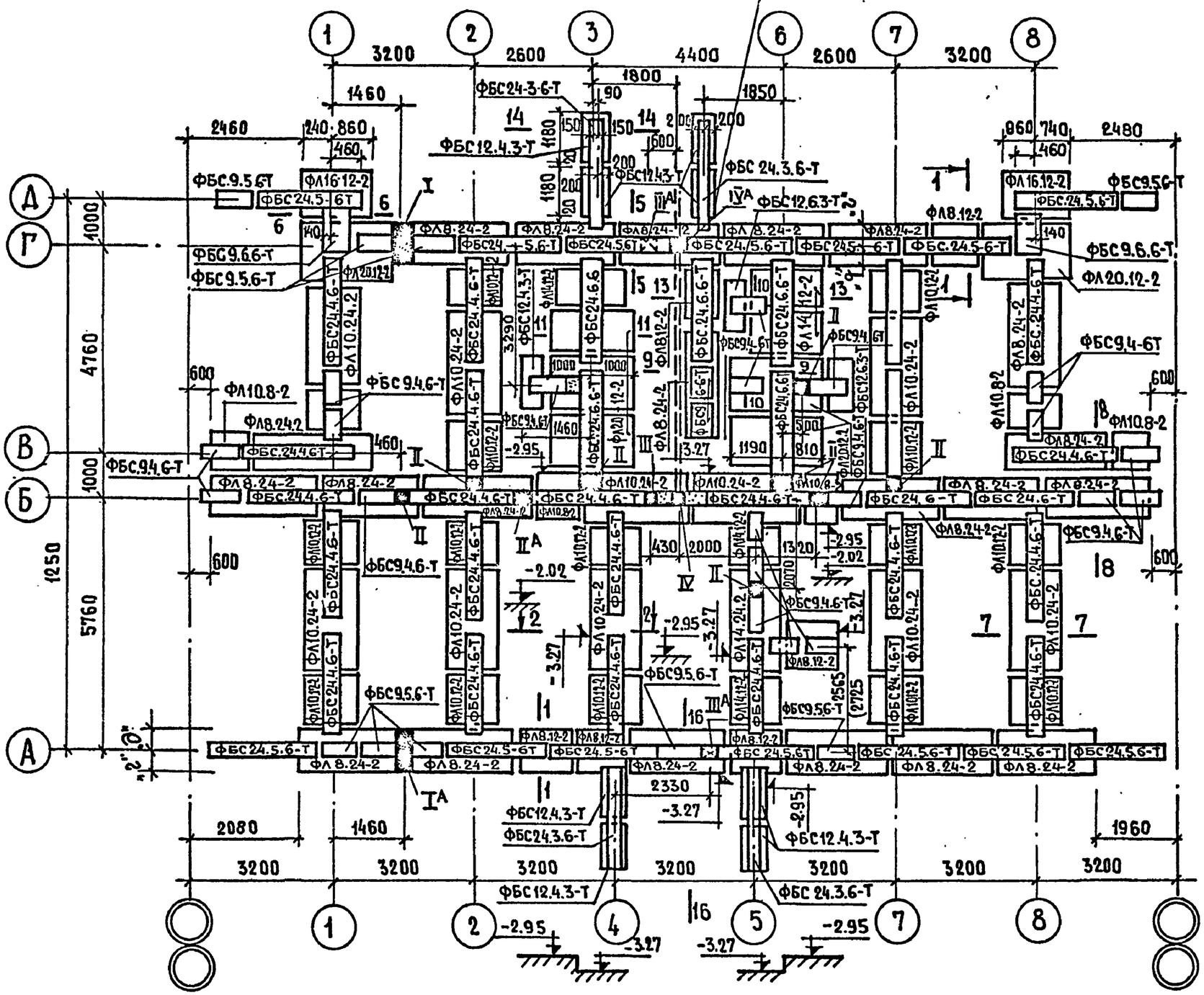

Примечания см. лист 2 данного раздела.

Развертки стен по осям „А", „Б", „Г" и „5" см. лист 10 данного раздела.

ЦНИИЭП жилища г. Москва	1980	Монтажный план фундаментов (Вариант со сквозным проходом)	Типовой проект 121-043/1.2 · Часть 01 · Раздел 01-1 · Лист 4

Гл. инж. акб. Н. Петренко · Рук. мастер. Н. Пучкова · Гл. инж. мл. Р. Феофанова · Рук. гр. А. Розенфельд · Разраб. В. Блюменталь · Провер. А. Гендельман · Инвент. Никитина · Взамен инвент. № · Подлинник · Старик · ОВ · ВК · ЭС · ЭО

17289-09 5

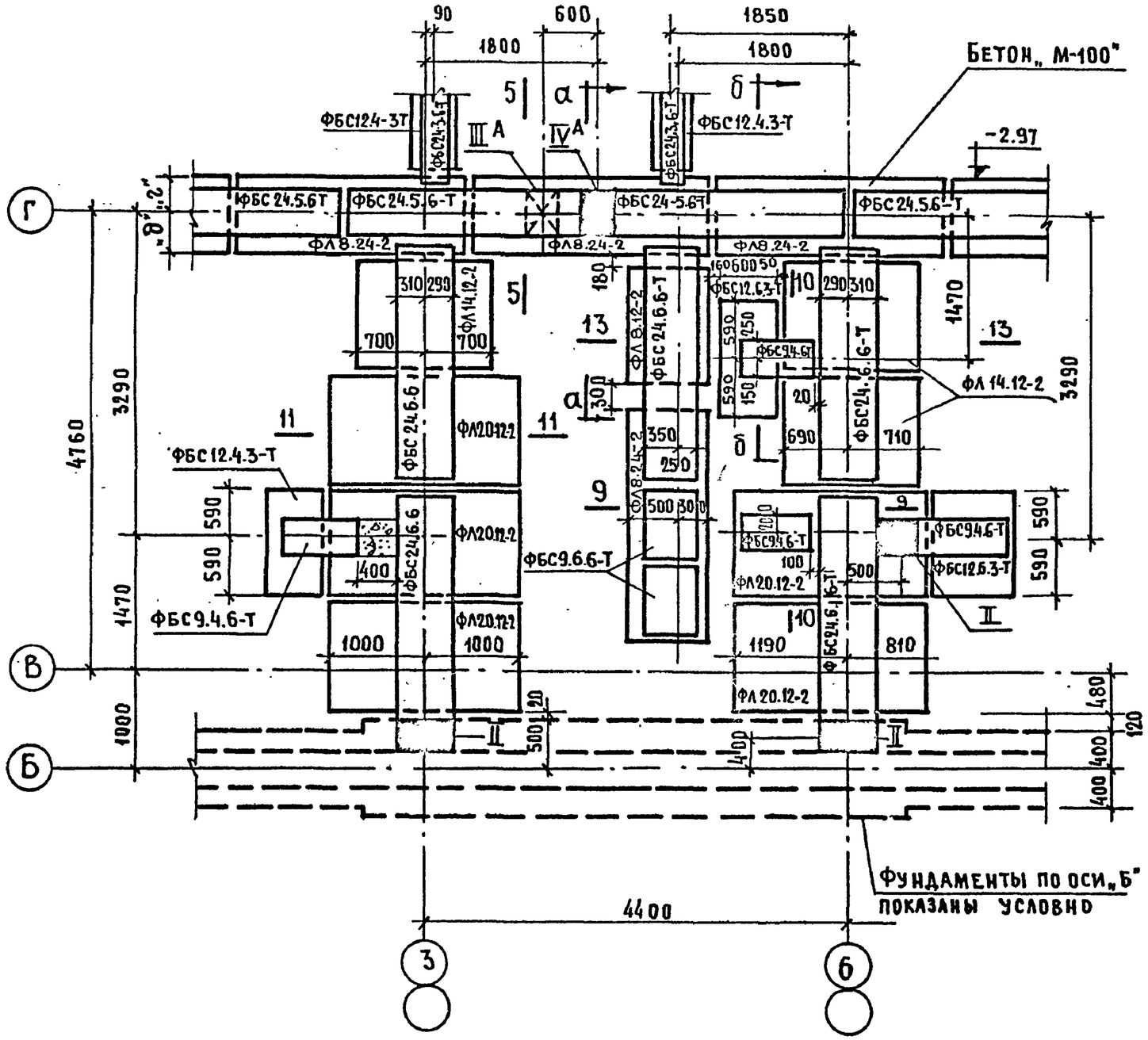

Вид по „а-а"

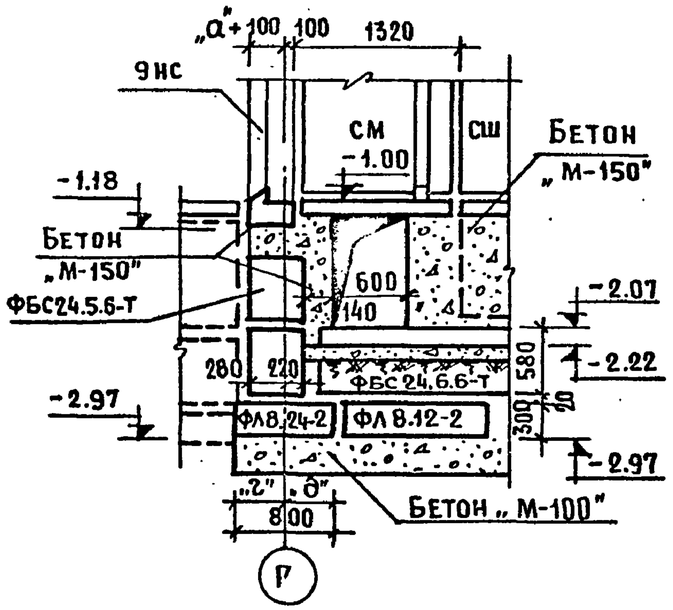

Вид по „б-б"

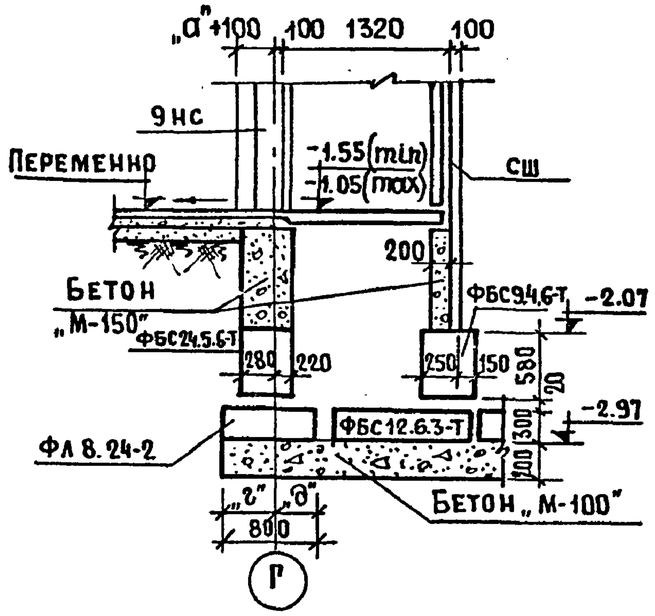

Согласовано					Дата
ОВ	Никитина	Инвент.			
ВК	Черинский	N			
ЭС	Старик	Взамен			
ЭО	Подлипенко				
Гл.инж.пр.	Баркова				
Рук.гр.	Петренко				
Разраб.	Пучкова				
Провер.	Феофанова				
Н.контр.	Розанов				
Рук.арх.гр.	Розенфельд				
Рук.маст.	Виноградов				
Гл.инж.пр.	Гендельман				
Рук.АКБ.1					
Гл.инж.АКБ					
Рук.маст.					
Гл.инж.М.1					

ЦНИИЭП жилища г. Москва

1980

Фрагмент монтажного плана фундаментов лестничной клетки.

Типовой проект	Часть 01	Лист
121-043/1.2	Раздел 01-1	5

17289-09 6

ЭБ-1
РЯДОВОЙ

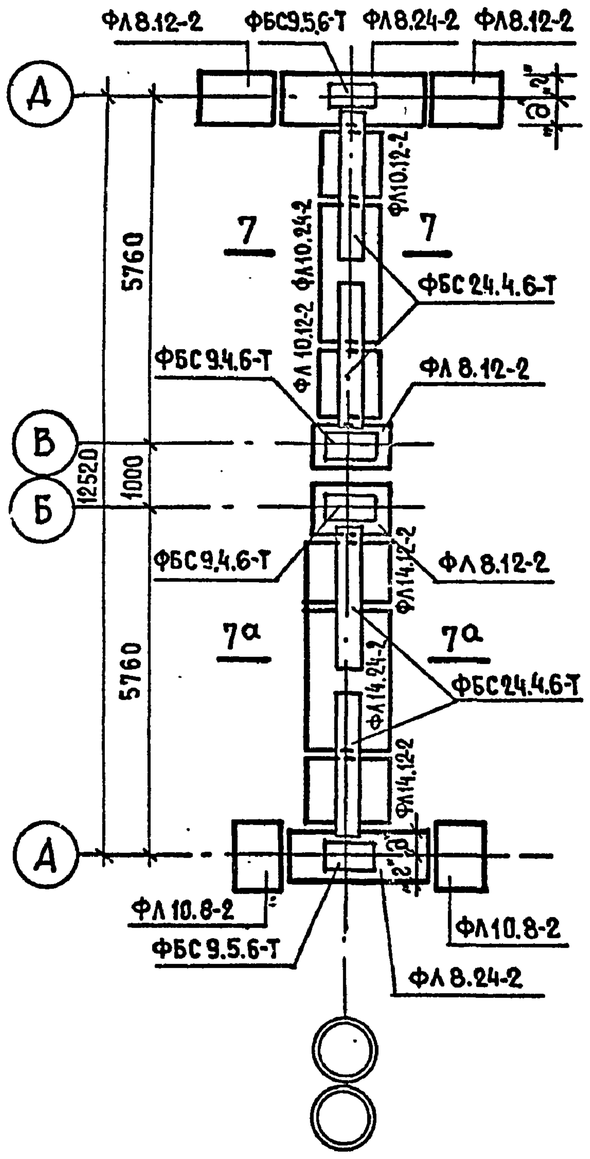

ЭБ-2
С ДЕФОРМАЦИОННЫМ ШВОМ

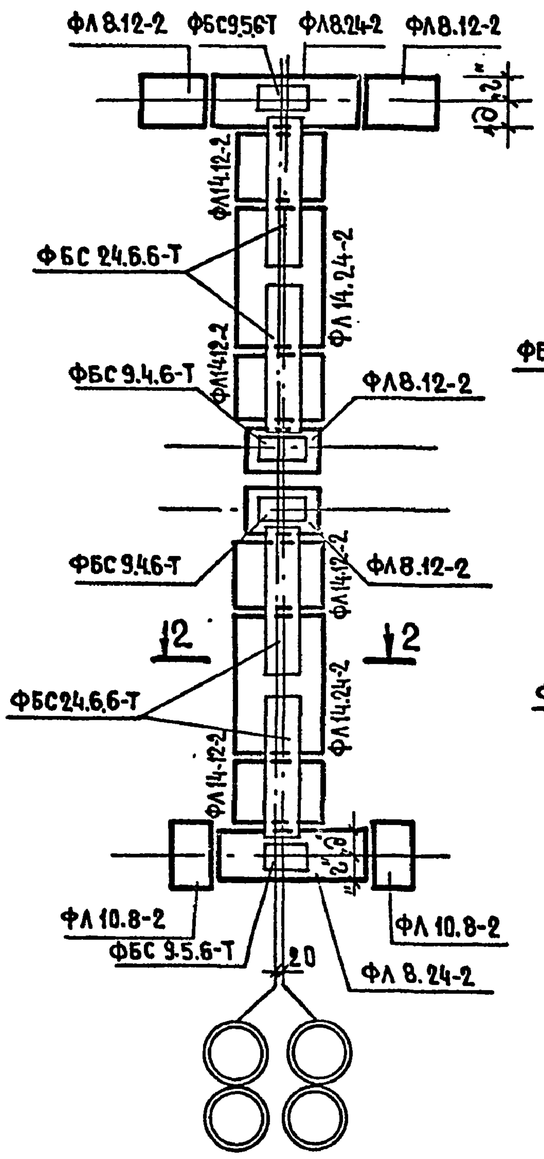

ЭБ-3
ТОРЦОВЫЙ /ЛЕВЫЙ/

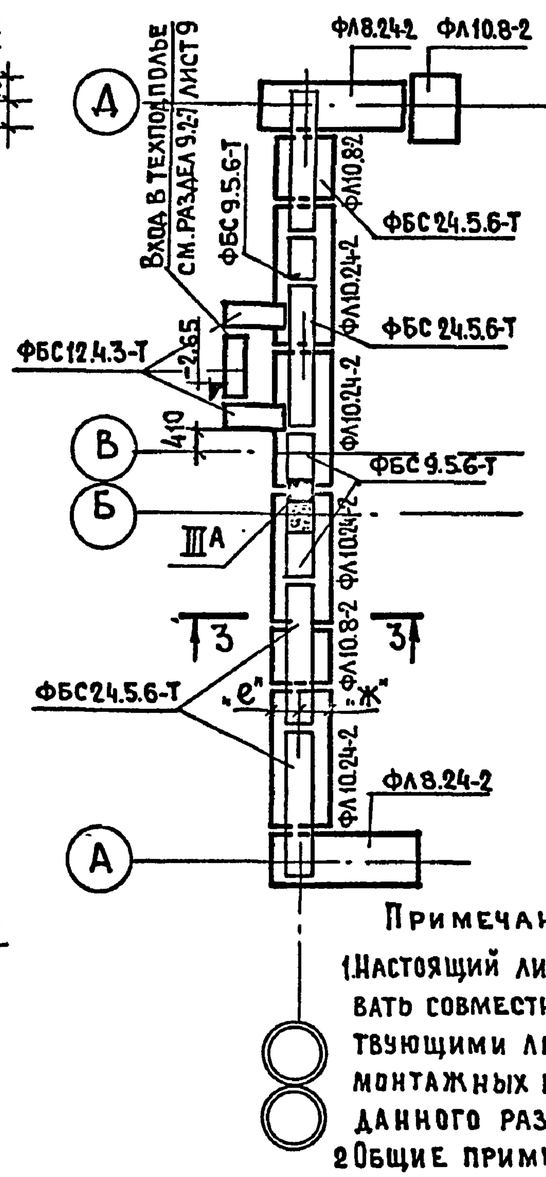

ЭБ-4
ТОРЦОВЫЙ /ПРАВЫЙ/

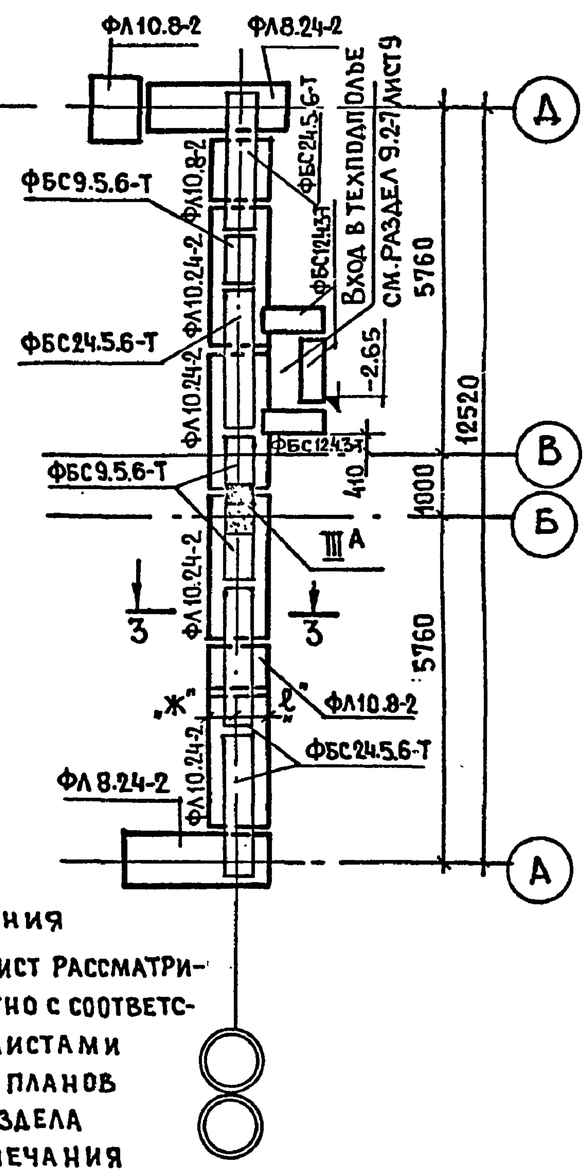

Примечания

1. Настоящий лист рассматривать совместно с соответствующими листами монтажных планов данного раздела
2. Общие примечания см. лист 2 данного раздела

1980	Монтажный план фундаментов. Элементы блокировки.	Типовой проект 121-043/1.2	Часть 01 / Раздел 01-1	Лист 6

ЦНИИЭП жилища г. Москва

ОВ	Никитина	Инвент.	
ВК	Ерунский	N	
УС	Старик	Взамен	
ЭО	Подлипенская		
Рук. АКБ	Баркова	Ст. инж. пр.	Розанов
Гл. инж. АКБ	Петренко	Рук. гр.	Розенфельд
Рук. маст. 1	Пучкова	Разраб.	Блюменталь
Гл. инж. м. 1	Феофанова	Провер.	Гендельман

17289-09 · 7

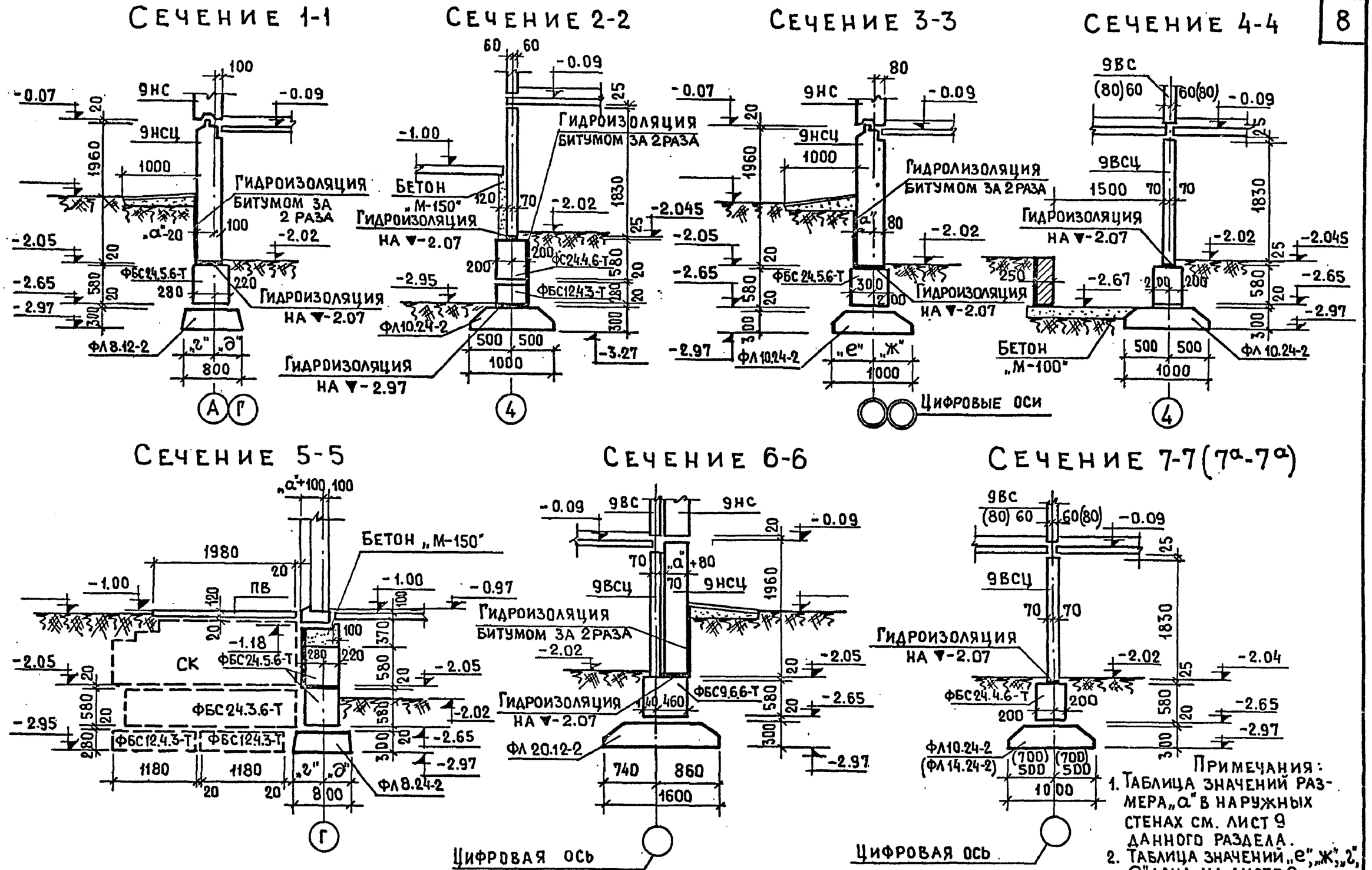

Примечания:

1. Таблица значений размера „а" в наружных стенах см. лист 9 данного раздела.
2. Таблица значений „е", „ж", „г", „д" дана на листе 2 данного раздела.

1980	Сечения фундаментов с 1-1 по 7-7	Типовой проект 121-043/1.2	Часть 01 / Раздел 01-1	Лист 7

ЦНИИЭП жилища г. Москва

Инвент. № Взамен

Гл. инж. АКБ А. Розенфельд; Рук. гр. Н. Петренко; Рук. маст. В. Блюменталь; Разраб. Н. Пучкова; Гл. инж. М.А. Гидальский; Провер. Р. Феофанова

17289-09 8

Сечение 8-8

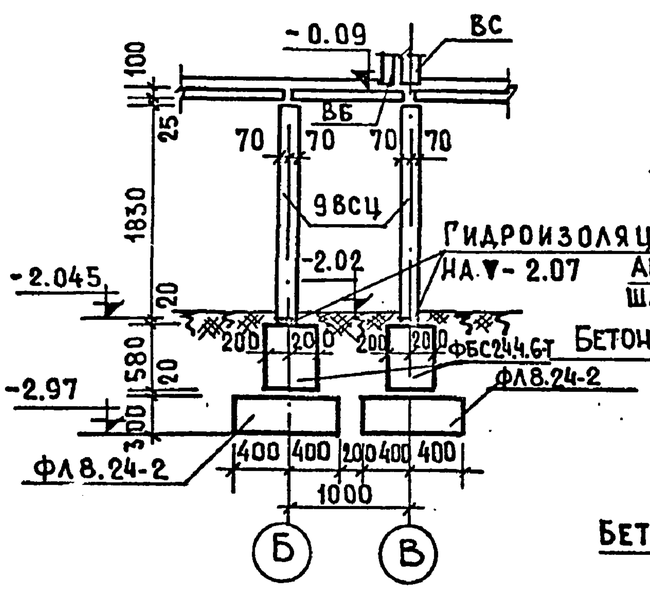

Сечение 9-9

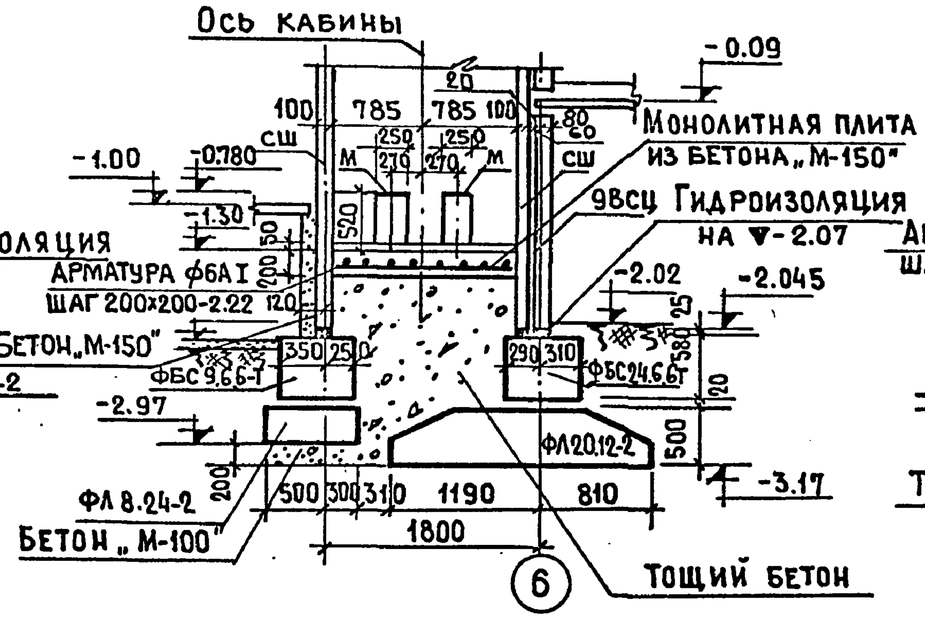

Сечение 10-10

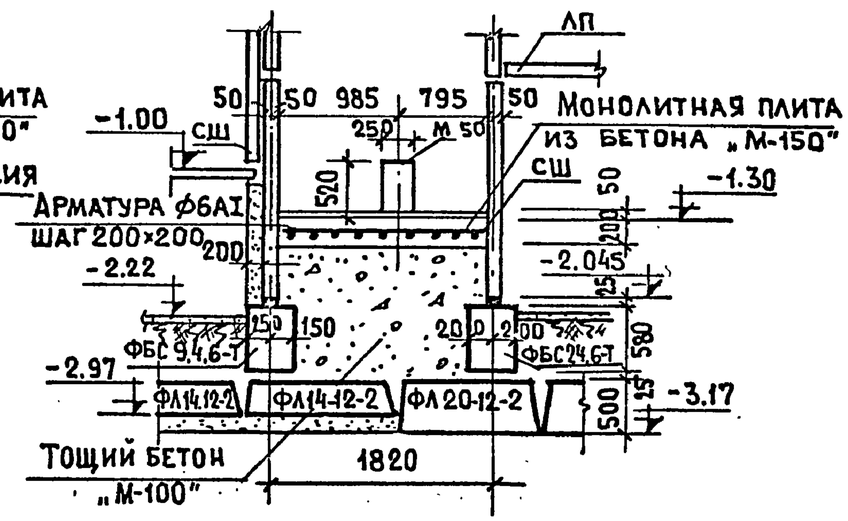

Сечение 11-11

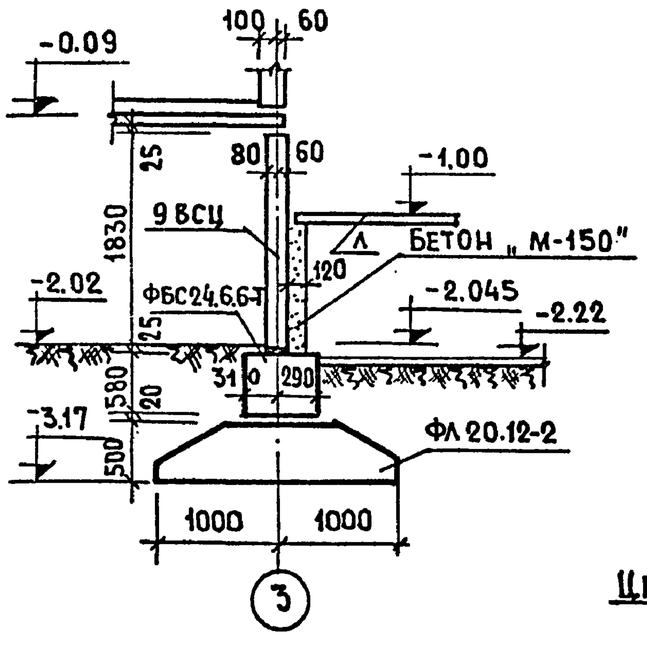

Сечение 12-12

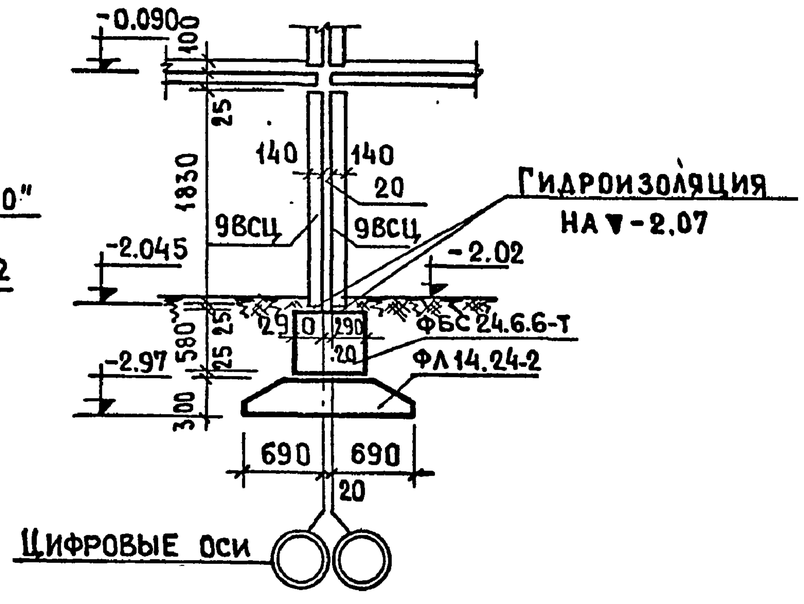

Примечания см. лист данного раздела.

1980	Сечения фундаментов с 8-8 по 12-12	Типовой проект 121-043/1.2	Часть 01 / Раздел 01-1 / Лист 8

ЦНИИЭП жилища г. Москва

Согласовано. Инвент. № взамен

Рук. арх. Л. Баркова; Гл. инж. арх. И. Петренко; Рук. мастер. Л. Пучкова; Гл. инж. М. Р. Феофанова; Н. контр. Н. Розанов; Гл. инж. пр. Л. Розенберг; Рук. гр. Л. Пучкова; Разраб. В. Блюменталь; Провер. Л. Гендельман

17289-09 9

Сечение 13-13

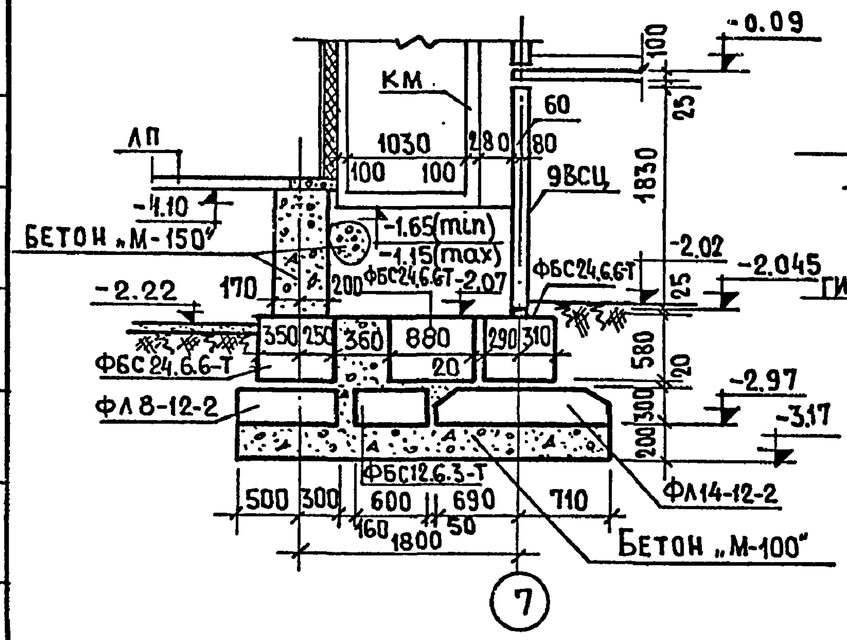

Сечение 14-14

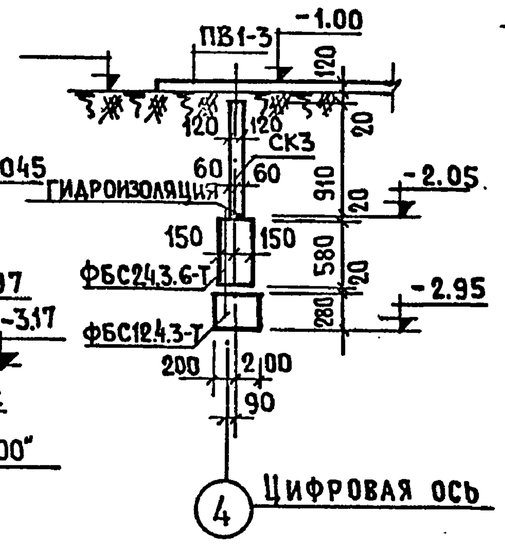

Сечение 15-15

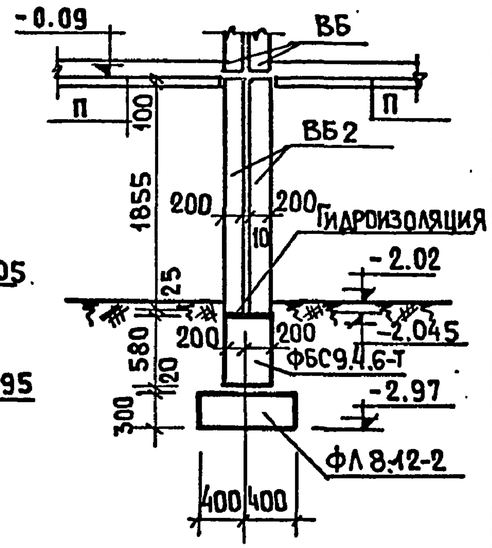

Сечение 16-16

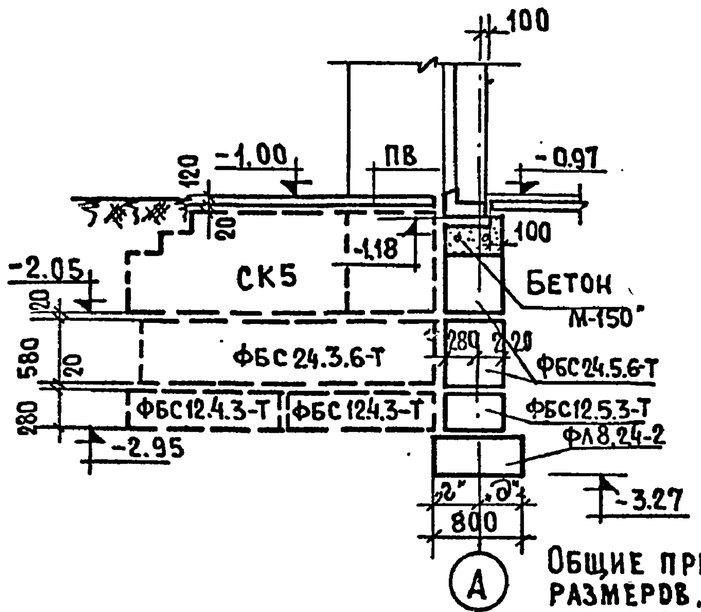

Таблица размеров и отметок отверстий в фундаменте

NN отв	Размеры отверстий мм	Отм. низа отв.	Назначение отверстий	Примеч.
I	400×900(h)	-2.97	Канализация	
IA	400×900(h)	-2.97	Канализация	Вариант
II	400×600(h)	-2.65	Канализация	
IIIA	420×600(h)	-2.05	Слабые токи	Вариант
IV	300×600(h)	-2.65	Электрика	
IVA	300×600(h)	-2.65	Электрика	Вариант
III	300×600(h)	-2.65	Слабые токи	Вариант
IIA	600×600(h)	-2.65	Канализация	

Таблица значений размера „а" в наружных стенах

Общая толщ. наружн. стены в мм	Значение размера в мм
300	200
350	250
400	300

Таблица нормативных нагрузок на 1 п.м. фундаментов.

№№ сечений фундаментов под наружные стены			Нагрузки на 1 п.м. фундаментов на ▽-2.05 (без учета ветра): При акустически неоднородных междуэтажных перекрытиях толщ. 100мм	При акустически однородных междуэтажных перекрытиях толщ. 160мм	NN сечений фундаментов под внутренние стены и стенки лоджий	Нагрузки на 1 п.м. фундаментов на ▽-2.05 (без учета ветра): При акустически неоднородных междуэтажн. перекрытиях толщ. 100мм	При акустически однородных междуэтажных перекрытиях толщ. 160мм
1-1	Однослойные толщиной мм	300	11.60	12.10	7-7	19.90	21.20
		350	12.80	13.30	7а-7а	25.00	26.00
		400	13.80	14.30	8-8 (по оси „В")	17.70	18.25
	Многослойные толщиной мм	300	13.65	14.15	9-9	38.40	39.00
		350	14.15	14.70	11-11	33.00	33.50
3-3	Однослойные толщиной мм	300	18.80	19.40	12-12	28.00	29.40
		350	20.40	21.00	15-15	14.40	14.40
		400	21.80	22.40			
	Многослойные толщиной мм	300	20.60	21.20			
		350	21.40	22.10			

Общие примечания таблица значений размеров „г"; „д" даны на листе №2 данного раздела

1980	Сечения фундаментов с 13-13 по 16-16	Типовой проект 121-043/1.2	Часть 01 / Раздел 01-1 / Лист 9

ЦНИИЭП жилища г. Москва

Инвент. № | Взамен | Подпись и дата

Гл. инж. проекта И.Петренко; Гл. инж. арх. Д.Розенфельд; Рук. гр. Н.Пучкова; Рук. мастер. В.Блюменталь; Гл. инж. пр. Р.Феофанова; Разраб. Ж.Гендельман; Провер.

17289-09 10

Развертка стены по оси „Б"
(при варианте сквозного прохода)

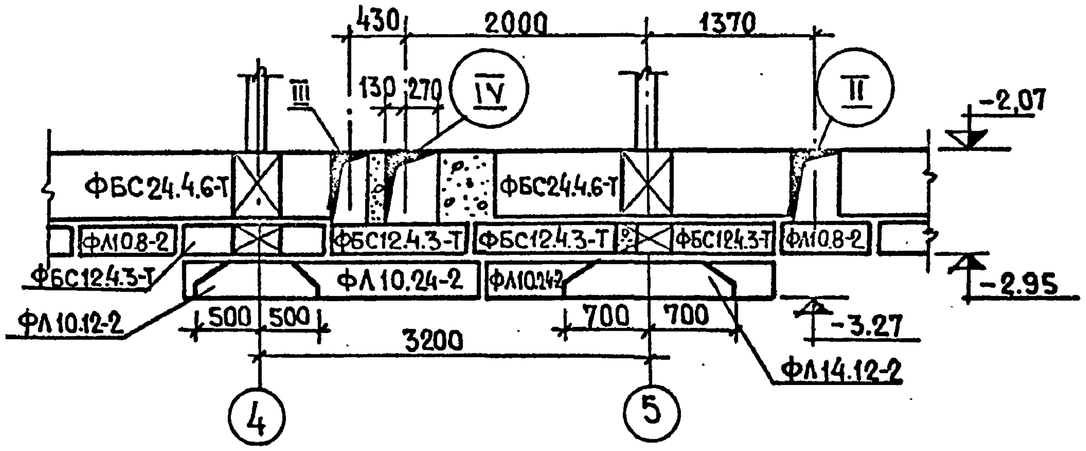

Развертка стены по оси „А"
(при варианте сквозного прохода)

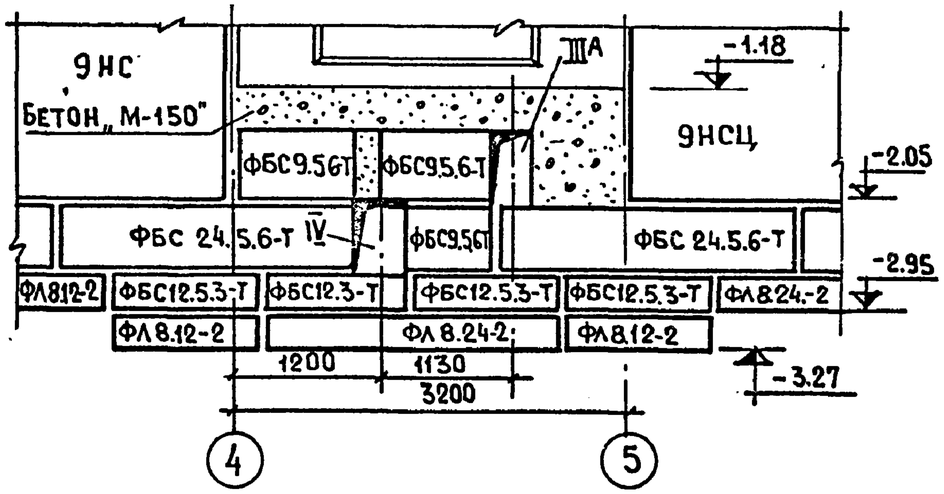

Развертка стены по оси „Г"

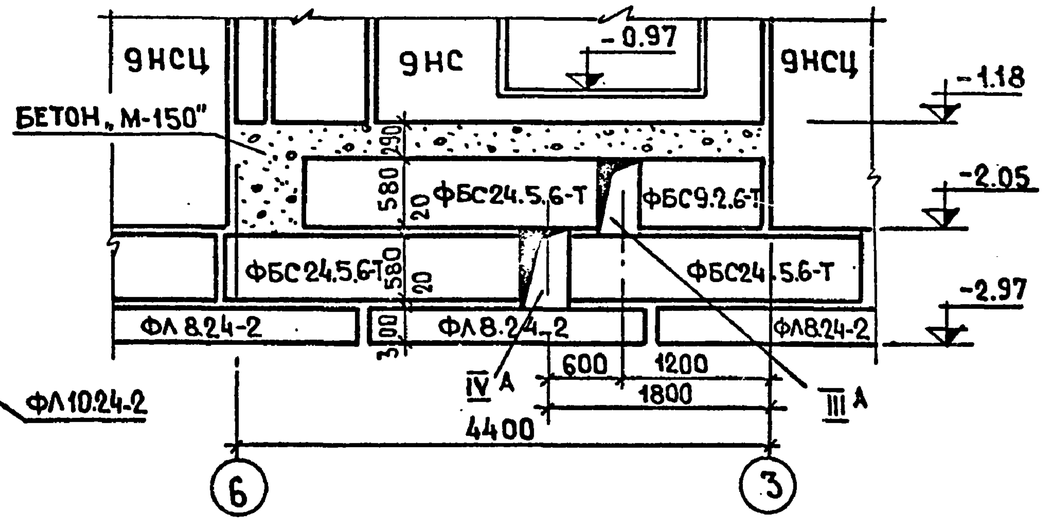

Развертка стены по оси „5"
(при варианте сквозного прохода)

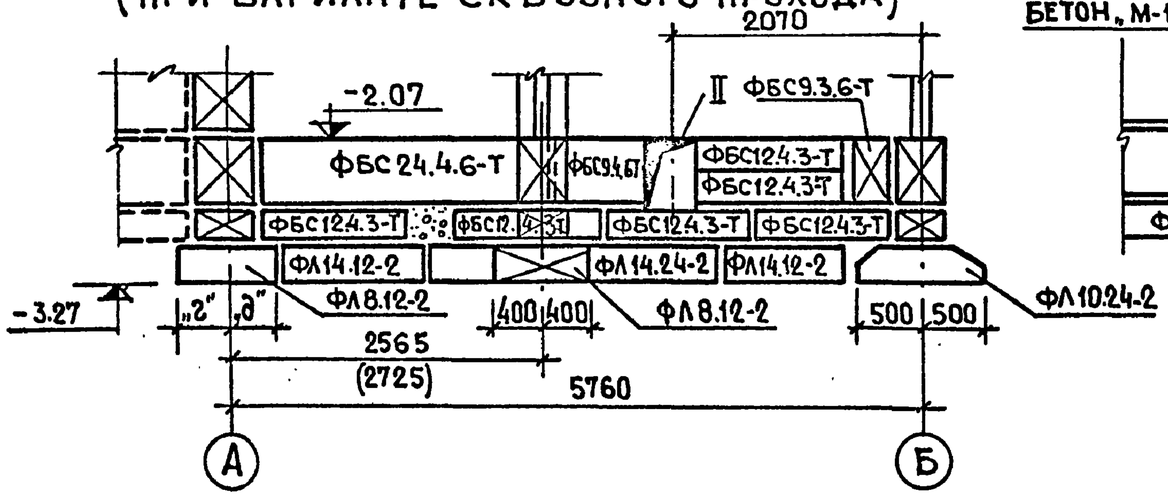

ЦНИИЭП жилища г. Москва	1980	Развертки стен фундаментов	Типовой проект 121-043/1.2 · Часть 01 · Раздел 01-1 · Лист 10

17289-09. 11

5. Входы в техническое подполье дома должны располагаться не реже чем через 90м; при этом каждый изолированный отсек подполья должен иметь не менее двух входов. Для устройства входов в техподполье со стороны главного или дворового фасадов в проекте предусмотрена специальная панель НСЦ1-4 с люком, местоположение которой назначается проектной организацией при компановке дома.

6. В техническом подполье через каждые 180м. при компановке дома должны быть предусмотрены глухие стены с пределом огнестойкости 2,5 часа (с заделкой отверстий и устройством неподвижных мертвых опор под инженерные коммуникации.

7. Размеры в скобках даны для варианта с сантехническими кабинами.

8. Узлы заполнения стыков наружных стен см. часть 9 разделы 9.1-1; 9.1-2.

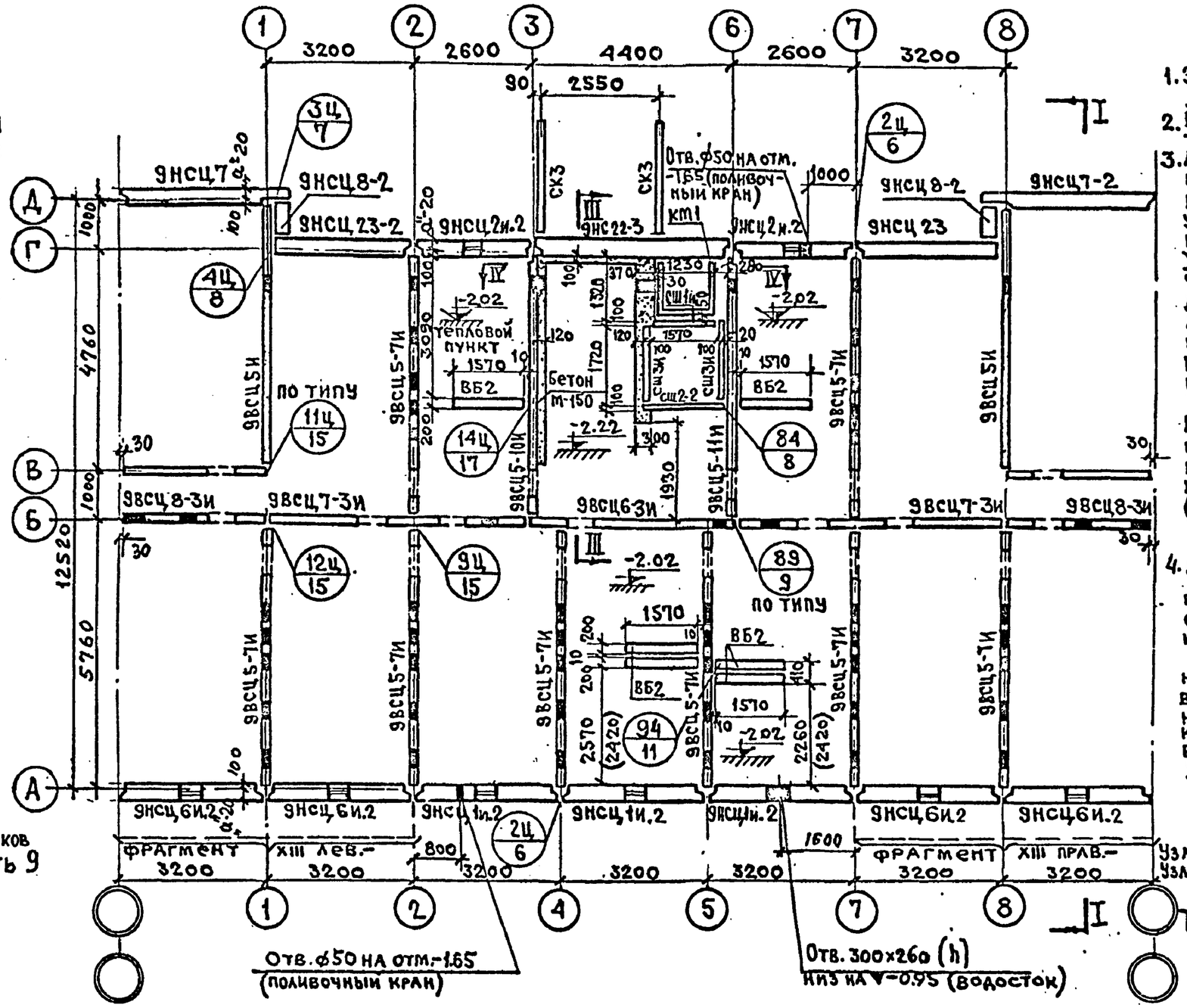

Примечания:

1. Элементы блокировки см. лист 14 данного раздела.
2. Разрез I-I; III-III и IV-IV см. листы 15,16 данного раздела.
3. Летние помещения (лоджии или балконы), примыкающие к оси „А", на данном листе условно показаны пунктиром и замаркированы фрагментами XIII лев. и XIII прав. Рабочие чертежи этих фрагментов предусматривают различные варианты решений, которые по мере их разработки, включаются в соответствующий выпуск части 9; раздел 9.4-9.

При привязке проекта на данном чертеже к наименованию фрагмента добавляется № выбранного варианта (например, XIII лев-1; XIII лев-2 и т.д.)

4. Для пропуска транзитных магистралей в техподполье в альбомах рабочих чертежей наружных стен предусмотрены специальные панели „НСЦ1-2", „НСЦ2-2", необходимость в которых и их местоположение в плане определяется проектной организацией при привязке проекта к местным условиям.

Условные обозначения:

№ узла / № листа

Узлы с „1" по „70" см. часть 9, раздел 9.1-1
Узлы с „71" по „134" см. часть 9, раздел 9.1-2

Таблица привязки размера „а"

Общая толщина стены мм	Значение размера „а" мм
300	200
350	250
400	300

1980	Монтажный план технического подполья	Типовой проект 121-043/1.2	Часть 01 Раздел 01-1	Лист 11

ЦНИИЭП жилища г. Москва

17289-09 12

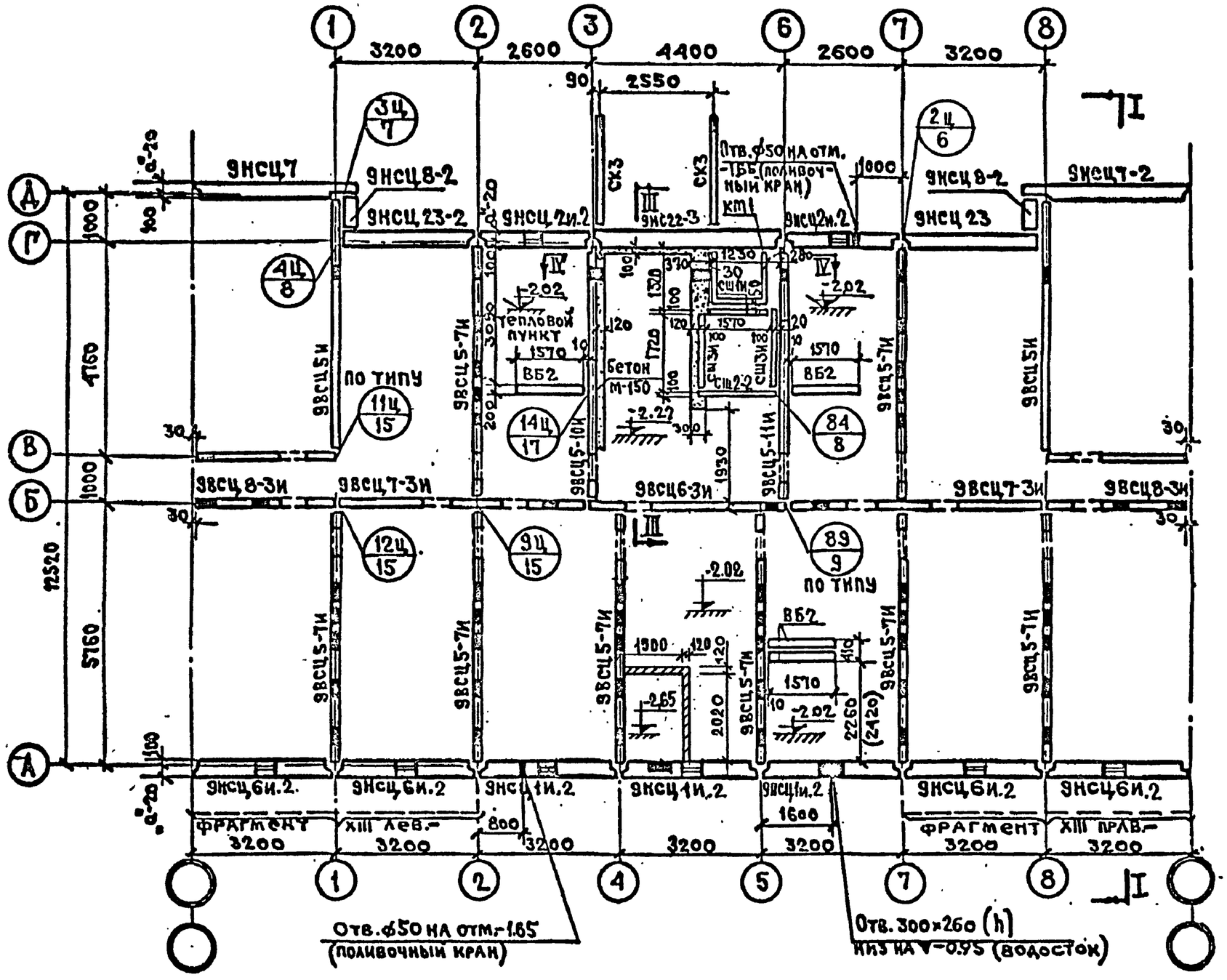

Примечания и условные обозначения см лист 11 данного раздела.

| | | |

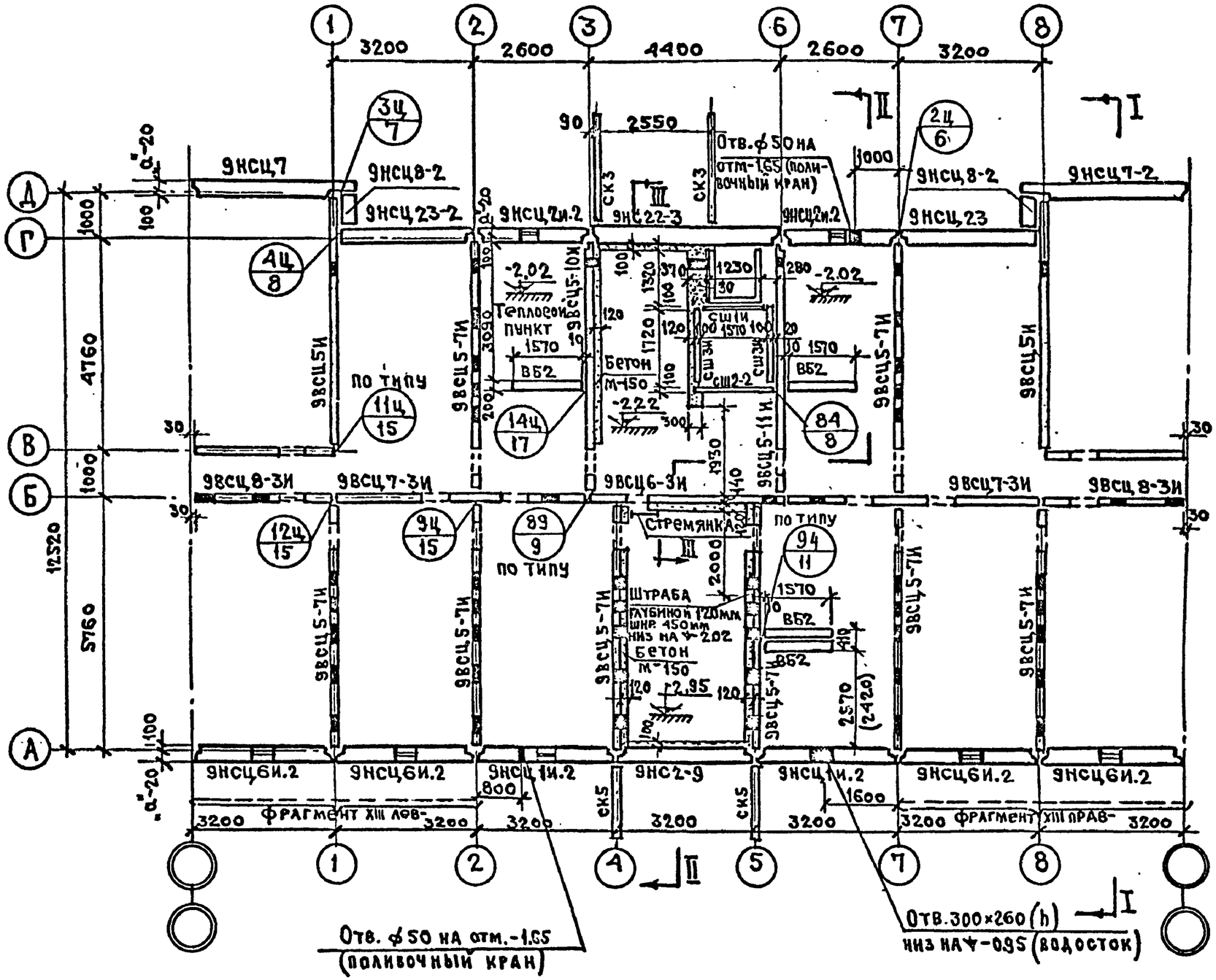

Примечания и условные обозначения см. лист 11 данного раздела.

ЦНИИЭП жилища г. Москва	1980	МОНТАЖНЫЙ ПЛАН ТЕХНИЧЕСКОГО ПОДПОЛЬЯ /ВАРИАНТ СО СКВОЗНЫМ ПРОХОДОМ/.	ТИПОВОЙ ПРОЕКТ 121-043/1.2	ЧАСТЬ 01 РАЗДЕЛ 01-1	ЛИСТ 13

17289-09 14

ЭБ-1
рядовой

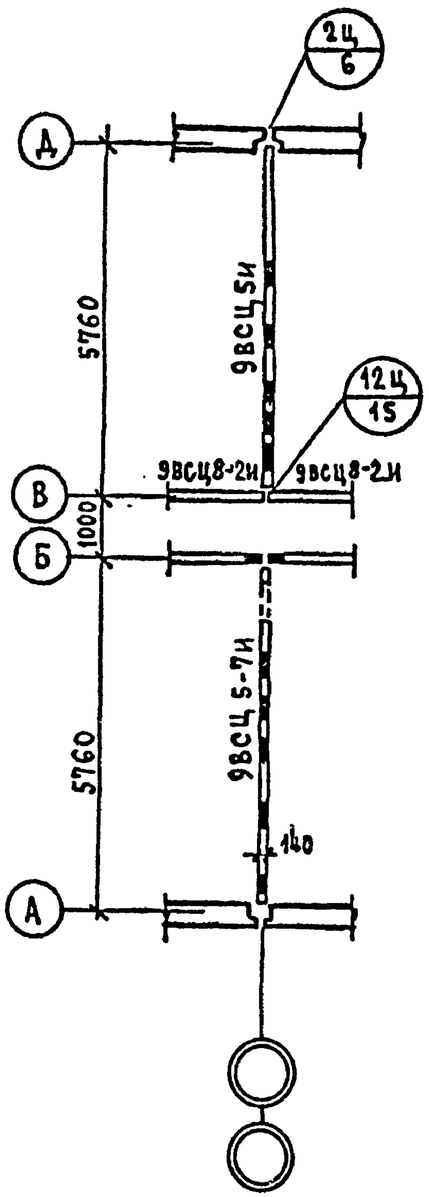

ЭБ-2.
с деформационным швом

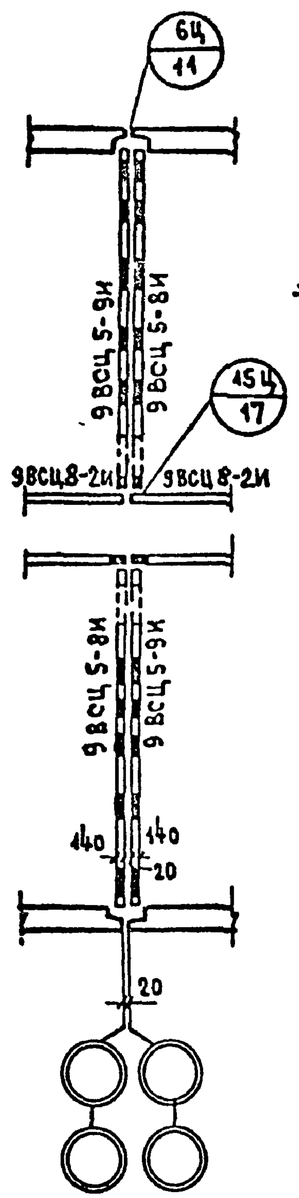

ЭБ-3
торцевой /левый/

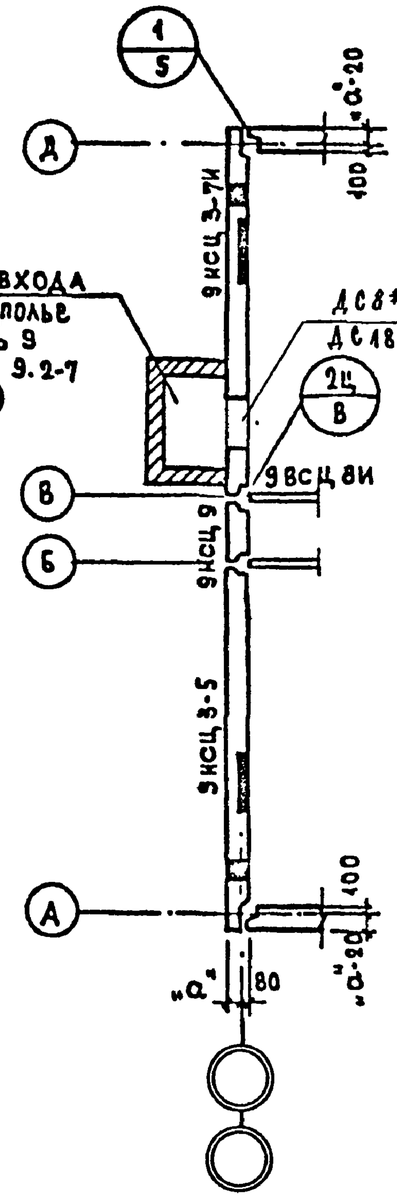

ЭБ-4
торцевой /правый/

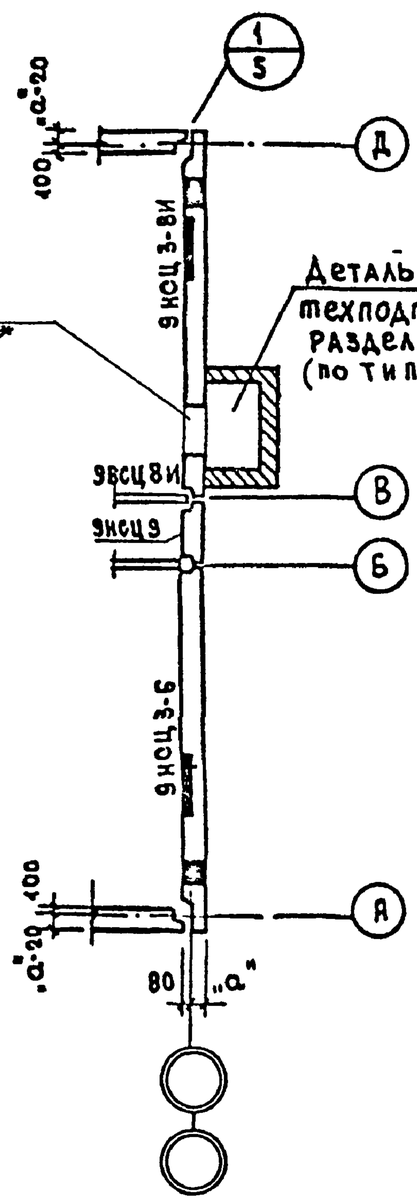

Деталь входа в техподполье см. часть 9 раздел 9.2-7 (по типу)

ДС8*
ДС18-8*

Деталь входа в техподполье см. часть 9 раздел 9.2-7 лист 9. (по типу)

Примечания:
1. Настоящий лист рассматривать совместно с соответствующими листами монтажных планов данного раздела.
2. Условные обозначения см. лист 11 данного раздела.

1975	Монтажный план стен /цокольных/ элементы блокировки.	Типовой проект 121-043/1.2	Часть 01	Лист 14
			Раздел 01-1	

ЦНИИЭП жилища г. Москва

Согласовано: Ц.В. Недоводка; В.К. Штинский; З.О. Подлипенская; С.Т. Старик; Инв. № взамен

Рук. АКБ Розанцев; Гл. инж. АКБ Кочешков; Рук. мост. Клементьев; Гл. инж. мост. Розенфельд; Гл. арх. пр. Марков; Гл. инж. пр. Ю.Ю. Зоб; Рук. груп. Феофанов; Рук. разраб. Васильева; Рук. гр. Феофанов; Проверил

Разрез I-I

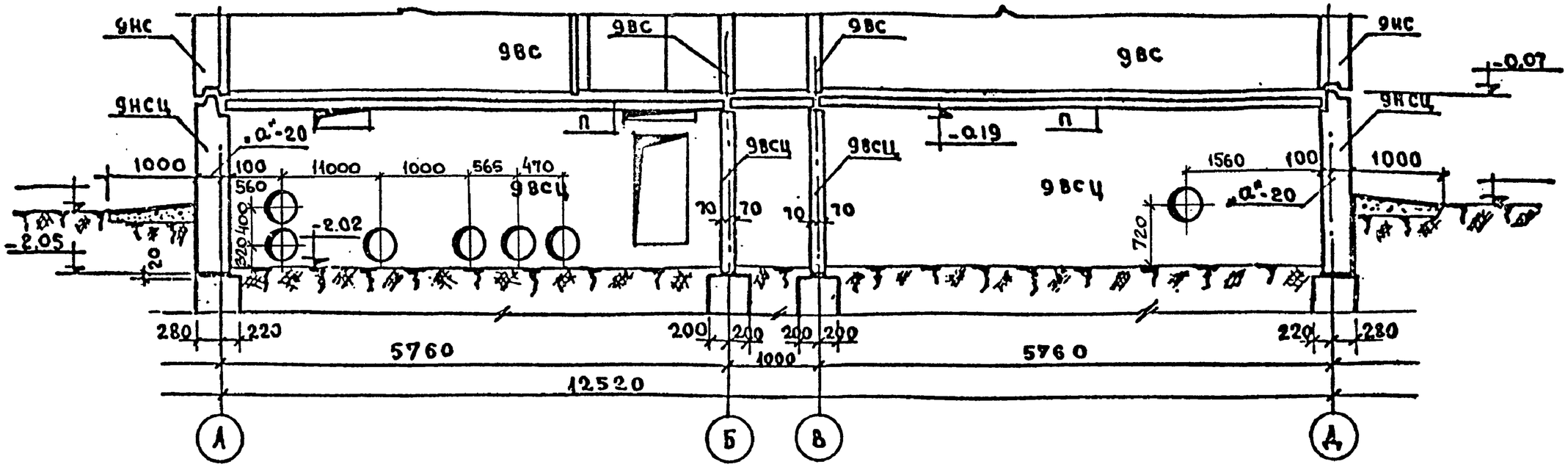

Разрез II-II (вариант сквозного прохода)

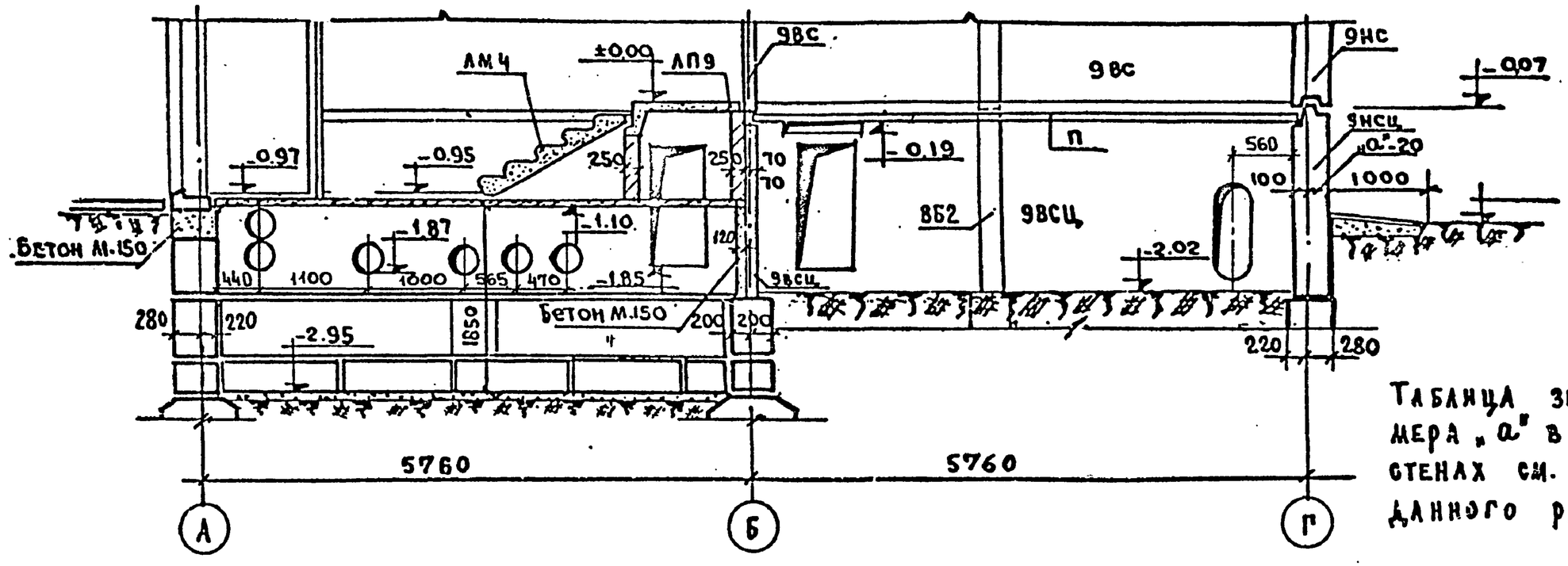

Таблица значений размера „а" в наружных стенах см. лист № 11 данного раздела.

1975	Разрез I-I; разрез II-II (вариант сквозного прохода)	Типовой проект 121-043/1.2	Часть 01 раздел 01-1	лист 15

ЦНИИЭП жилища г. Москва

Согласовано

Инвент. № 7-77

Взамен

Полозов, Феофанова, Нарсова, Феофанова

Проверил

17289-09 16

Разрез III - III

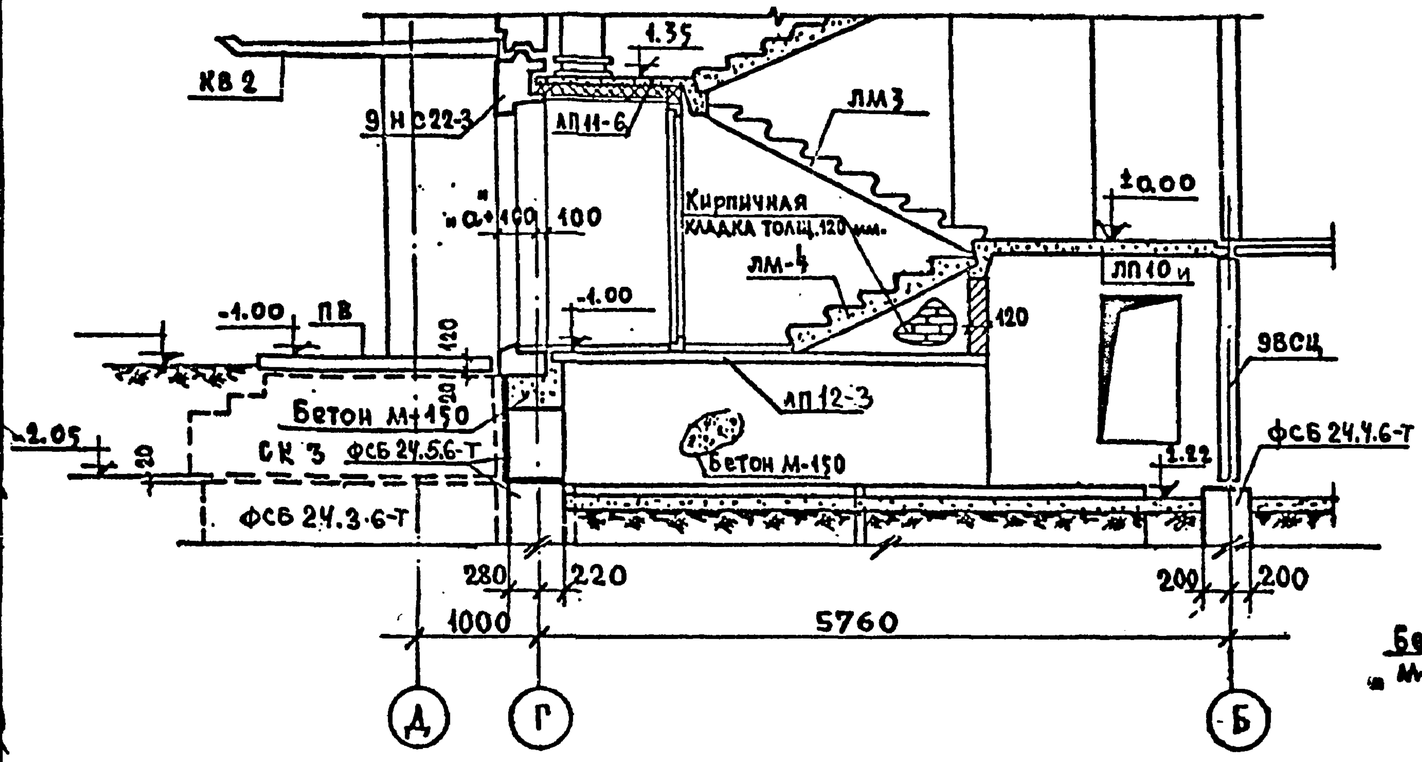

Разрез IV - IV

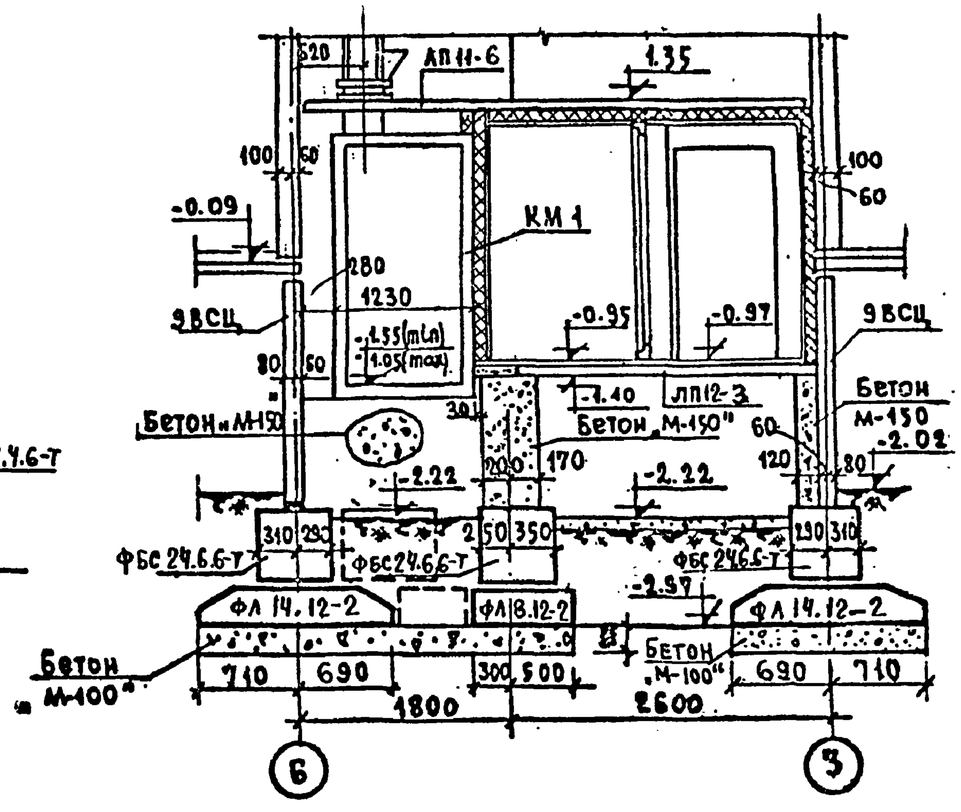

Примечания:

Таблицу значений размера „а" в наружных стенах см. лист N11 данного раздела.

1980	Разрезы III - III, IV - IV.	Типовой проект 121-043/1.2	часть 01 раздел 01-1	лист 16

ЦНИИЭП жилища г. Москва

Согласовано

Инвент. N 7-78

Взамен

Дата

Корректировку произвел

Гл. инж. пр. Баркова

Гл. инж. мас. Гендельман

Вед. инж. Фофанова

Гл. инж. пр. Фофанова

Гл. инж. ОПТ Розенберг

Рук. гр. Розенберг

Рук. гр. Жарова

Гл. инж. ГПИ Розенберг

Рук. гр. Розенберг

Гл. инж. АКБ Розенберг

Рук. мастер. Розенберг

Гл. инж. мастер. Розенберг

Гл. арх. пр. Розенберг

17289: 09 . 17

Варианты: основной, с колясочной или электрощитовой

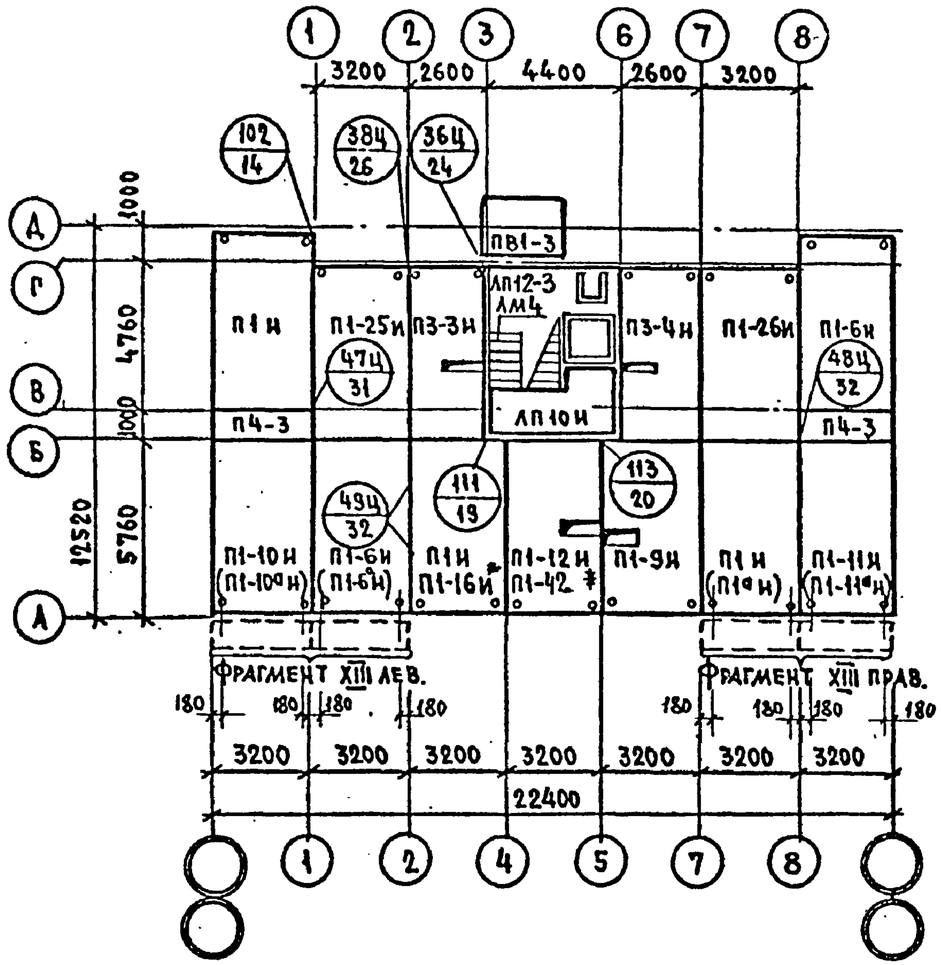

Вариант со сквозным проходом

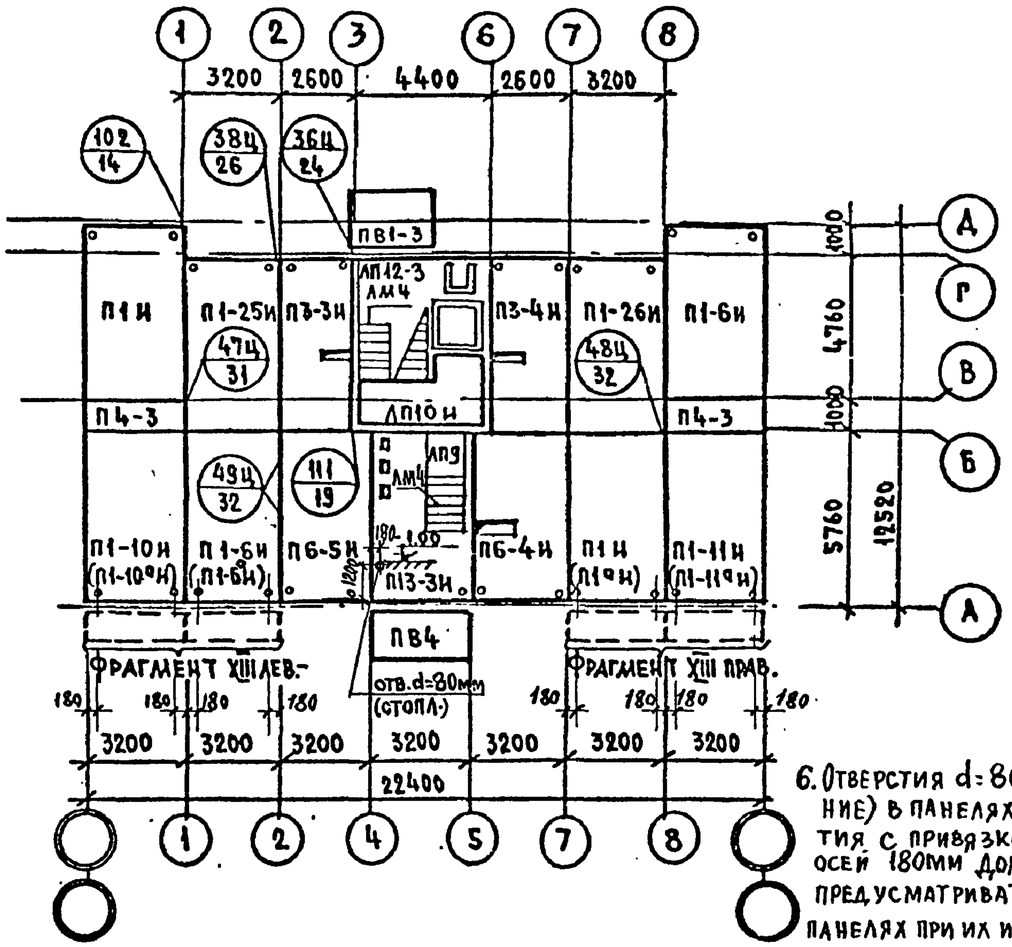

6. Отверстия d=80 (отопление) в панелях перекрытия с привязкой от осей 180мм должны предусматриваться в панелях при их изготовлении или просверливаться по месту.

Условные обозначения:

№ узла — узлы с 1 по 70 см. часть 9; раздел 9.1-1
№ листа — узлы с 71 по 136 см. часть 9; раздел 9.1-2

Примечания:

1. Монтаж панелей перекрытия должен производиться после засыпки траншей внутри дома и подсыпки пола технического подполья до проектной отметки.
2. Панели перекрытия укладываются на слой жесткого цементного раствора марки „100".
3. Марки панелей перекрытия, указанные в скобках, даны для варианта, наружных стен однослойной конструкции толщиной 300мм. и многослойной конструкции толщ. 300 и 350мм. при варианте балконных плит.
4. При варианте с колясочной или электрощитовой, панель перекрытия П1-12И в осях „4"-„5" заменяется на П1-42; в осях „2"-„4" П1И заменяется на П1-16И.
5. Перекрытия летних помещений (плиты лоджий или балконов), примыкающие к оси „А", на данном листе условно показаны пунктиром и замаркированы фрагментами XIII лев. и XIII прав. Рабочие чертежи этих фрагментов предусматривают различные варианты решений, которые по мере их разработки включаются в соответствующий выпуск части 9; раздел 9.4-9. При привязке проекта на данном чертеже к наименованию фрагмента добавляется № выбранного варианта (например XIII лев.-1; XIII лев.-2 и т.д.).

1980	Монтажные планы перекрытия над техническим подпольем.	Типовой проект 121-043/1.2	Часть 01 Раздел 01-1	Лист 17

ЦНИИЭП жилища с Москва

Инвент. № 7-166 Взамен

Руководитель: Феофанова; Гл. инж. мастерской: Феофанова; Гл. инж. пр.: Баркова; Зав. отд.: Феофанова; Гл. инженер проекта: Верна; Рук. груп.: Рукгруп.; Инженер: Блюменталь; Рукгруп.: Рукгруп.; Гл. арх. пр.: Рукгруп.; Рукгруп.: Рукгруп.; Инженер: Розенфельд; Рукгруп.: Рукгруп.; Рук. мастерской: Рукгруп.; Гл. арх. пр.: Рукгруп.

17289-09 18

Марка изделия	Габариты, мм: Длина	Высота (ширина)	Толщина	Масса т	Количество, шт: Основная	С коляскочной или с электроцитовой	Со сквозным проходом	Альбом рабочих черт. серии 121: Раздел	№ листа
Фундаменты (вт.ч. плиты и блоки)									
ФЛ6.12-2	1180	600	300	0.515	—	—	—	Серия 1.112-5 Выпуск 2	
ФЛ8.24-2	2380	800	300	1.395	21	21	20		
ФЛ8.12-2	1180	800	300	0.685	6	5	7		
ФЛ10.24-2	2380	1000	300	1.52	11	11	11		
ФЛ10.8-2	780	1000	300	0.495	6	6	6		
ФЛ10.12-2	1180	1000	300	0.75	14	14	14		
ФЛ14.24-2	2380	1400	300	2.11	1	1	1		
ФЛ14.12-2	780	1400	300	1.04	5	5	5		
ФЛ16.24-2	2380	1600	300	2.47	—	—	—		
ФЛ16.8-2	780	1600	300	0.80	—	—	—		
ФЛ16.12-2	1180	1600	300	1.215	2	2	2		
ФЛ20.12-2	1180	2000	500	2.44	7	7	7		
ФЛ24.12-2	1180	2400	500	2.845	—	—	—		
ФБС24.3.6-Т	2380	580	300	0.975	2	2	4	ГОСТ 13579-78	
ФБС24.4.6-Т	2380	580	400	1.30	25	25	25		
ФБС9.4.6-Т	880	580	400	0.45	24	20	20		
ФБС12.4.3-Т	1180	280	400	0.305	4	4	20		
ФБС24.5.6-Т	2380	580	500	1.63	15	15	15		
ФБС9.5.6-Т	880	580	500	0.52	11	10	12		
ФБС12.5.3-Т	1180	280	500	0.38	—	—	6		
ФБС24.6.6-Т	2380	580	600	1.96	5	5	5		
ФБС9.6.6-Т	880	580	600	0.62	4	4	4		
ФБС9.3.6-Т	880	580	300	0.35	—	—	—		
Наружные стены (панели однослойной конструкции толщиной 280мм)									
9НСЦ1и.2	3185	2040	280	2.63	3	3	2	10.1-65	8
9НСЦ2и.2	2585	2040	280	2.08	2	2	2		8
9НСЦ6и.2	3185	1835	280	2.55	4	4	4		9
9НСЦ7	3555	2040	280	3.05	1	1	1	10.1-1	35
9НСЦ7-2	3555	2040	280	3.05	1	1	1		
9НСЦ8-2	800	1960	280	0.69	2	2	2	10.1-28	9
9НСЦ23	3115	2040	280	2.74	1	1	1	10.1-40	13
9НСЦ23-2	3115	2040	280	2.74	1	1	1		
9НС2-9	3185	2760	300	1.47	—	—	1	10.1-65	5
9НС22-3	4385	2760	400	2.74	1	1	1	10.1-65	7
Итого:					16	16	16		

Марка изделия	Габариты, мм: Длина	Высота (ширина)	Толщина	Масса т	Количество, шт: Основная	С коляскочной или с электроцитовой	Со сквозным проходом	Альбом раб. черт. серии 121: Раздел	№ листа
Наружные стены (панели однослойной конструкции толщиной 330мм)									
9НСЦ1и.2	3185	2040	330	3.04	3	3	2	10.1-65	8
9НСЦ2и.2	2585	2040	330	2.38	2	2	2		8
9НСЦ6и.2	3185	1835	330	2.69	4	4	4		9
9НСЦ7	3605	2040	330	3.55	1	1	1	10.1-2	35
9НСЦ7-2	3605	2040	330	3.55	1	1	1		
9НСЦ8-2	750	1960	330	0.75	2	2	2	10.1-28	9
9НСЦ23	3115	2040	330	3.18	1	1	1	10.1-40	13
9НСЦ23-2	3115	2040	330	3.18	1	1	1		
9НС2-9	3185	2760	350	1.72	—	—	1	10.1-65	5
9НС22-3	4385	2760	450	3.04	1	1	1	10.1-65	7
Итого:					16	16	16		
Наружные стены (панели однослойной конструкции толщиной 380мм)									
9НСЦ1и.2	3185	2040	380	3.40	3	3	2	10.1-65	8
9НСЦ2и.2	2585	2040	380	2.67	2	2	2		8
9НСЦ6и.2	3185	1835	380	3.29	4	4	4		9
9НСЦ7	3655	2040	380	3.99	1	1	1	10.1-3	35
9НСЦ7-2	3655	2040	380	3.98	1	1	1		
9НСЦ8-2	700	1960	380	0.88	2	2	2	10.1-28	9
9НСЦ23	3115	2040	380	3.62	1	1	1	10.1-40	13
9НСЦ23-2	3115	2040	380	3.62	1	1	1		
9НС2-9	3185	2760	400	1.97	—	—	1	10.1-65	5
9НС22-3	4385	2760	500	3.53	1	1	1	10.1-65	7
Итого:					16	16	16		
Наружные стены (панели многослойной конструкции толщиной 280мм)									
9НСЦ1и.2	3185	2040	280	2.64	3	3	2	10.1-66	7
9НСЦ2и.2	2585	2040	280	2.045	2	2	2		7
9НСЦ6и.2	3185	1835	280	2.50	4	4	4		8
9НСЦ7	3555	2040	280	2.98	1	1	1	10.1-5	35
9НСЦ7-2	3555	2040	280	2.98	1	1	1		
9НСЦ8-2	800	1960	280	0.58	2	2	2	10.1-29	9
9НСЦ23	3115	2040	280	2.73	1	1	1	10.1-41	13
9НСЦ23-2	3115	2040	280	2.73	1	1	1		
9НС2-9	3185	2760	300	1.80	—	—	1	10.1-66	4
9НС22-3	4385	2760	400	2.74	1	1	1	10.1-65	6
Итого:					16	16	16		
Наружные стены (панели многослойной конструкции толщиной 330мм)									
9НСЦ1и.2	3185	2040	330	2.76	3	3	2	10.1-66	7
9НСЦ2и.2	2585	2040	330	2.10	2	2	2		7
9НСЦ6и.2	3185	1835	330	2.57	4	4	4		8
9НСЦ7	3605	2040	330	3.08	1	1	1	10.1-6	35
9НСЦ7-2	3605	2040	330	3.08	1	1	1		
9НСЦ8-2	750	1960	330	0.56	2	2	2	10.1-29	9
9НСЦ23	3115	2040	330	2.88	1	1	1	10.1-41	13
9НСЦ23-2	3115	2040	330	2.88	1	1	1		
9НС2-9	3185	2760	350	1.90	—	—	1	10.1-66	4
9НС22-3	4385	2760	450	3.04	1	1	1	10.1-66	6
Итого:					16	16	16		

Примечания: см. лист 20 данного раздела. В данном проекте все разделы, исключая разделы 10.1-65, 10.1-66, применяются по 2ой редакции.

Согласовано

Дата | Инвент. № 7-46 | Взамен

Произвели: Гендельман, Баркова, Петренко, Пучкова

Корректировку: Гл. инж. м.1, Гл. инж. пр-та, Рук. группы, Инженер

Проверил: Рожанский, Вижевский, Рожанова

Рук. группы: Розанов, Колешков, Составил: Василенко, Розенфельд, Полозов, Рук. группы

Рук. лаб.1, Гл. инж. лаб., Рук. маст., Гл. инж. мс., Гл. инж. пр.

ЦНИИЭП жилища г. Москва

1980

Спецификация железобетонных изделий на неизменяемую часть блок-секции

Типовой проект 121-043/1.2 | Часть 01 | Раздел 01-1 | Лист 18

17289-09 19

Марка изделия	Габариты, мм: длина	высота (ширина)	толщина	Масса т	Количество, шт.: основная	с колясочной или с электрощитовой	со сквозным проходом	Альбом рабочих черт. серии „121": раздел	№ листа
Внутренние стены (в т.ч. панели, подставки под вентблоки, стенки лифтовой шахты)									
9ВСЦ5и	5600	1830	140	3.38	2	2	2	10.2-9	17
9ВСЦ5-7и	5600	1830	140	3.08	8	8	8		
9ВСЦ5-10и	5600	1830	140	3.22	1	1	1	10.2-10	13
9ВСЦ5-11и	5600	1830	140	3.15	1	1	1		
9ВСЦ6-3и	4540	1830	140	2.53	1	1	1		14
9ВСЦ7-3и	5700	1830	140	3.08	2	2	2		15
9ВСЦ8-3и	3160	1830	140	1.58	2	2	2		16
ВБ2	1570	1960	200	1.39	6	4	4	10.4-1	21
СШ1и	1550	1830	100	0.70	1	1	1	10.4-11	4
СШ2-2	1770	1830	100	0.80	1	1	1	10.4-22	3
СШ3и	1810	1830	100	0.83	2	2	2	10.4-11	4
				итого:	27	25	25		
Лестницы (в т.ч. марши, площадки)									
ЛМ4	1690	1100	259	0.84	1	1	2	10.4-2	33
ЛП9	1100	1450	320/120	0.53	—	—	1	10.4-3	28
ЛП10и	4260	2410	350/190	5.45	1	1	1	10.4-11	49
ЛП12-3	3650	2460	100	2.20	1	1	1	10.4-22	7
				итого:	3	3	5		
Элементы входов (в т.ч. плиты входов, стенки крылец)									
ПВ1-3	2900	1960	120	1.65	1	1	1	10.4-7	14
ПВ4	3200	1380	120	1.32	—	—	1	10.4-1	3
СК3	2530	910	120	0.65	2	2	2		7
СК5	1930	910	120	0.48	—	—	2	10.4-3	33
				итого:	3	3	6		
Камера мусороудаления (в сборе)									
КМ1	1250	1230	—	2.53	1	1	1	10.4-7	22

Марка изделия	Габариты, мм: длина	высота (ширина)	толщина	Масса т	Количество, шт.: основная	с коляс. или электрощитов	со сквозным проходом	Альбом рабочих чертежей серии „121": при междуэтажных перекрытиях тол. 100мм: раздел	лист	при междуэтажных перекрытиях тол. 150мм: раздел	лист
Панели перекрытия (при лоджиях – при любых наружных стенах; при балконах – при однослойных наружных стенах тол. 300, 400мм)											
П1и	5700	3180	100	4.53	3	2	2	10.3-9	3	10.3-10	14
П1-6и	5700	3180	100	4.53	2	2	2	10.3-9	3	10.3-10	
П1-9и	5700	3180	100	4.32	1	1	—	10.3-12	3	10.3-13	10
П1-10и	5700	3180	100	4.50	1	1	1	10.3-9	7	10.3-10	17
П1-11и	5700	3180	100	4.50	1	1	1				
П1-12и	5700	3180	100	4.32	1	—	—	10.3-12	5	10.3-13	12
П1-16и	5700	3180	100	4.46	—	1	—		3		10
П1-25и	5700	3180	100	4.52	1	1	1		7		10
П1-26и	5700	3180	100	4.52	1	1	1		7		10
П1-42	5700	3180	100	4.50	—	1	—	10.3-29	3	10.3-30	3
П3-3и	5700	2640	100	3.63	1	1	1	10.9-12	27	10.9-12	27
П3-4и	5700	2640	100	3.63	1	1	1				
П4-3	3180	1020	100	0.80	2	2	2	10.4-2	73	10.4-2	73
П6-4и	5700	3240	100	4.42	—	—	1	10.3-12	11	10.3-13	17
П6-5и	5700	3240	100	4.60	—	—	1				
П13-3и	5500	3020	100	4.15	—	—	1		16		22
Панели перекрытия (при балконах – при однослойных наружных стенах толщ. 300мм – при многослойных наружных стенах толщ. 300, 350мм)											
П1и	5700	3180	100	4.53	2	1	1	10.3-9	3	10.3-10	14
П1а и	5700	3180	100	4.48	1	1	1	10.3-9	4	10.3-10	14
П1-6и	5700	3180	100	4.53	1	1	1	10.3-9	3	10.3-10	
П1-6а и	5700	3180	100	4.48	1	1	1	10.3-9	4	10.3-10	
П1-9и	5700	3180	100	4.32	1	1	—	10.3-12	3	10.3-13	10
П1-10а и	5700	3180	100	4.45	1	1	1		4		11
П1-11а и	5700	3180	100	4.45	1	1	1				
П1-12и	5700	3180	100	4.32	1	—	—		5		12
П1-16и	5700	3180	100	4.46	—	1	—		3		10
П1-25и	5700	3180	100	4.52	1	1	1		7		10
П1-26и	5700	3180	100	4.52	1	1	1		7		10
П1-42	5700	3180	100	4.50	—	1	—	10.3-29	3	10.3-30	3
П3-3и	5700	2640	100	3.63	1	1	1	10.9-12	27	10.9-12	27
П3-4и	5700	2640	100	3.63	1	1	1				
П4-3	3180	1020	100	0.80	2	2	2	10.4-2	73	10.4-2	73
П6-4и	5700	3240	100	4.42	—	—	1	10.3-12	11	10.3-13	17
П6-5и	5700	3240	100	4.60	—	—	1				
П13-3и	5550	3020	100	4.15	—	—	1		16		22

Альбом рабочих чертежей серии „121" 20

Согласовано: Дата | Инвент. № | Взамен

Рук. АКБ Розенфельд; Гл. инж. АКБ Розенфельд; Рук. маст. Лучкова; Гл. инж. Берил; Гл. арх. пр. Розенфельд; Гл. инж. Розенфельд; Ведущ. инж. Розенфельд; Разработал Пономаренко; Ведущ. инж. Тендельман; Ведущ. инж. Маркова

ЦНИИЭП жилища г. Москва

1980

Спецификация железобетонных изделий на неизменяемую часть блок-секции

Типовой проект 121-043/1.2 | Часть 01 | Раздел 01-1 | Лист 19

17289-09 20

Марка изделия	Габариты, мм: Длина	Высота (ширина)	Толщина	Масса т	Количество, шт. Элементы блокировки: 9Б1	9Б2	9Б3	9Б4	Альбом рабочих черт. серии «121» Раздел	№ листа
ФУНДАМЕНТЫ (В Т.Ч. ПЛИТЫ И БЛОКИ)										
ФЛ 8.24-2	2380	800	300	1.395	2	2	2	2	Серия 1.112-5 Выпуск 2	
ФЛ 8.12-2	1180	800	300	0.685	4	4	—	—		
ФЛ 10.24-2	2380	1000	300	1.52	1	—	4	4		
ФЛ 10.12-2	1180	1000	300	0.75	2	—	—	—		
ФЛ 10.8-2	780	1000	300	0.495	2	2	3	3		
ФЛ 14.24-2	2380	1400	300	2.11	1	2	—	—		
ФЛ 14.12-2	1180	1400	300	1.04	2	4	—	—		
ФБС 24.4.6-Т	2380	400	580	1.30	4	—	—	—	ГОСТ 13579-78	
ФБС 9.4.6-Т	880	400	580	0.415	2	2	—	—		
ФБС 24.5.6-Т	2380	500	580	1.63	—	—	4	4		
ФБС 9.5.6-Т	880	500	580	0.52	2	2	3	3		
ФБС 12.4.3-Т	1180	400	280	0.305	—	—	12	12		
Итого:					22	18	28	28		
Наружные стены (панели однослойной конструкции толщиной 280 мм)										
9НСЦ3-5	5930	2040	280	4.86	—	—	1	—	10.1-1	29
9НСЦ3-6	5930	2040	280	4.86	—	—	—	1		30
9НСЦ3-7И	5930	2040	280	4.34	—	—	1	—	10.1-40	10
9НСЦ3-8И	5930	2040	280	4.34	—	—	—	1		11
9НСЦ9	985	2040	280	0.81	—	—	1	1	10.1-1	31
Итого:					—	—	3	3		
Наружные стены (панели однослойной конструкции толщиной 330 мм)										
9НСЦ3-5	5980	2040	330	5.11	—	—	1	—	10.1-2	29
9НСЦ3-6	5980	2040	330	5.11	—	—	—	1		30
9НСЦ3-7И	5980	2040	330	5.04	—	—	1	—	10.1-40	10
9НСЦ3-8И	5980	2040	330	5.04	—	—	—	1		11
9НСЦ9	985	2040	330	0.94	—	—	1	1	10.1-2	31
Итого:					—	—	3	3		

Марка изделия	Габариты, мм: Длина	Высота (ширина)	Толщина	Масса т	Количество, шт: Элементы блокировки: 9Б1	9Б2	9Б3	9Б4	Альбом раб. черт. серии «121» Раздел	№ листа
Наружные стены (панели однослойной конструкции толщиной 380 мм)										
9НСЦ3-5	6030	2040	380	6.30	—	—	1	—	10.1-3	29
9НСЦ3-6	6030	2040	380	6.30	—	—	—	1		30
9НСЦ3-7И	6030	2040	380	5.74	—	—	1	—	10.1-40	10
9НСЦ3-8И	6030	2040	380	5.74	—	—	—	1		11
9НСЦ9	985	2040	380	1.04	—	—	1	1	10.1-3	31
Итого:					—	—	3	3		
Наружные стены (панели многослойной конструкции толщиной 280 мм)										
9НСЦ3-5	5930	2040	280	5.01	—	—	1	—	10.1-5	29
9НСЦ3-6	5930	2040	280	5.01	—	—	—	1		30
9НСЦ3-7И	5930	2040	280	4.67	—	—	1	—	10.1-41	10
9НСЦ3-8И	5930	2040	280	4.67	—	—	—	1		11
9НСЦ9	985	2040	280	1.04	—	—	1	1	10.1-5	31
Итого:					—	—	3	3		
Наружные стены (панели многослойной конструкции толщиной 330 мм)										
9НСЦ3-5	5980	2040	330	5.18	—	—	1	—	10.1-6	29
9НСЦ3-6	5980	2040	330	5.18	—	—	—	1		30
9НСЦ3-7И	5980	2040	330	4.82	—	—	1	—	10.1-41	10
9НСЦ3-8И	5980	2040	330	4.82	—	—	—	1		11
9НСЦ9	985	2040	330	0.845	—	—	1	1	10.1-6	31
Итого:					—	—	3	3		
9ВСЦ5И	5600	1830	140	3.38	1	—	—	—	10.2-9	17
9ВСЦ5-7И	5600	1830	140	3.08	1	—	—	—		17
9ВСЦ5-8И	5600	1830	140	3.08	—	2	—	—		18
9ВСЦ5-9И	5600	1830	140	3.08	—	2	—	—		18
9ВСЦ8И	3160	1830	140	1.70	—	—	1	1		19
9ВСЦ8-2И	3160	1830	140	1.71	2	2	—	—	10.2-10	16
Итого:					4	6	1	1		

Примечание: 1. Масса многослойных панелей указана при утеплителе из полужестких минераловатных плит $\gamma = 150 \div 250$ кг/м³

2. В данном проекте разделы с 10.1-1 по 10.1-6; 10.1-40; 10.1-41 применяются по 2ой редакции.

1980	Спецификация железобетонных изделий на элементы блокировки	Типовой проект 121-043/1.2	Часть 01 Раздел 01-1	Лист 20

ЦНИИЭП жилища г. Москва

Инвент. № 7-786 Взамен

Проверил: Тарасова, Кочешков, Полозов

Разработал: Гинельман, Баркова, Петренко, Рехенфельд, Бычкова

Главный инженер проекта: Феофанова

Главный инж. проекта: Ковшов

Рук. мастерской: Бонфенбрунер

Рук. группы: Ковшов

Гл. инж. проекта: Полозов

СПЕЦИФИКАЦИЯ МЕТАЛЛИЧЕСКИХ ИЗДЕЛИЙ

А. Неизменяемая часть блок-секции

Наименование элементов		Марка эл-та	Масса кг	Основная, с холосточной электрощит. Кол-во шт.	Основная, с холосточной электрощит. Общая масса, кг	Со сквозным проходом Кол-во шт.	Со сквозным проходом Общая масса, кг	Альбом рабочих чертежей серии 121 Раздел	Альбом рабочих чертежей серии 121 № листа
Монтажные элементы соединения	Наружных стен	ИМ47	0.93	20	18.60	20	18.60	10.7-1	3
		ИМ50	0.25	24	6.00	24	6.00		
		ИМ51	0.25	2	0.50	2	0.50		
		ИМ52	0.37	10	3.70	10	3.70		
		ИМ59	0.21	2	0.42	2	0.42		
	Внутренних стен	ИМ15	0.24	11	2.64	11	2.64		
		ИМ17	0.37	11	4.07	11	4.07		
	Перекрытий	ИМ15	0.24	2	0.48	2	0.48		
		ИМ18	0.19	3	0.57	3	0.57		
		ИМ50	0.29	2	0.58	2	0.58		
		ИМ52	0.37	2	0.74	2	0.74		
		ИМ67	0.11	8	0.88	8	0.88		4
		ИМ70	0.23	10	2.30	10	2.30		3
		ИМ83	0.18	16	2.88	16	2.88		4
		ИМ84	0.94	4	3.76	4	3.76		
		ИМ94	0.18	2	0.36	2	0.36		3
	Стен крыльца с наружн. стенами	ИМ18	0.19	2	0.38	4	0.76		
Ограждение лестниц и площадок		ИМ2а	22.63	1	22.63	2	45.26	10.7-2	2
		ИМ3а	15.06	—	—	1	15.06		3
		ИМ140а	23.44	—	—	1	23.44	10.7-3	4
Решетка для вытир. ног		МР	12.71	1	12.71	2	25.42	10.7-1	19

Б. Элементы блокировки

Наименование элементов		Марка эл-та	Масса кг	ЭБ1 Кол-во шт.	ЭБ1 Общая масса, кг	ЭБ2 Кол-во шт.	ЭБ2 Общая масса, кг	ЭБ3 Кол-во шт.	ЭБ3 Общая масса, кг	ЭБ4 Кол-во шт.	ЭБ4 Общая масса, кг	Альбом рабочих чертежей серии 121 Раздел	Альбом рабочих чертежей серии 121 № листа
Монтажные элементы соединения	Наружных стен	ИМ47	0.93	4	3.72	—	—	2	1.86	2	1.86	10.7-1	3
		ИМ48	0.71	—	—	—	—	4	2.84	4	2.84		
		ИМ49	0.75	—	—	—	—	2	1.50	2	1.50		
		ИМ50	0.25	4	1.00	—	—	2	0.50	2	0.50		
		ИМ51	0.25	—	—	8	2.00	2	0.50	2	0.50		
		ИМ52	0.37	2	0.74	—	—	5	1.85	5	1.85		
		ИМ82	0.50	—	—	8	4.00	—	—	—	—		
	Внутрен. стен	ИМ15	0.24	4	0.96	4	0.96	—	—	—	—		
	Перекрытий	ИМ15	0.24	4	0.96	2	0.48	1	0.24	1	0.24		
		ИМ50	0.29	1	0.29	—	—	—	—	—	—		
		ИМ59	0.21	—	—	—	—	2	0.42	2	0.42		
		ИМ70	0.23	1	0.23	—	—	—	—	—	—		
		ИМ83	0.18	4	0.72	—	—	1	0.18	1	0.18		4
		ИМ84	0.94	—	—	4	3.76	1	0.94	1	0.94		
Решетка приямка техпод.		ИМ154	35.89	—	—	—	—	1	35.89	1	35.89	10.7-3	10*

СПЕЦИФИКАЦИЯ ДЕРЕВЯННЫХ ИЗДЕЛИЙ

А. Неизменяемая часть блок-секции

Назначение изделия	Марка изделия	Габариты; мм Длина	Высота (ширина)	Толщина	Количество, шт. Основная, с холосточн. с электрощ.	Со сквозным проходом	Альбом Р.Ч. серии 121 Раздел	№ листа
Оконный блок	ОП1и-2	340	290	74	8	7	10.1-65	24
							10.1-66	17

Б. Элементы блокировки

Назначение изделия	Марка изделия	Габариты; мм Длина	Высота (ширина)	Толщина	Количество; шт. ЭБ1	ЭБ2	ЭБ3	ЭБ4	Альбом Р.Ч. Раздел	№ листа
Дверной блок	ДС8* / ДС18-8*	886	1288	50	—	—	1	1	СЕР.1.135-1 ПЛ.II / СЕР. 1.136-11	16

Примечание: 1. Лист 10* раздела 10.7-3 находится в разделе 10.9-2

2. Дверной блок ДС8*/ДС18-8* выполнять по габаритным размерам, указанным в данной спецификации.

1980	Спецификация металлических и деревянных изделий	Типовой проект 121-043/1.2	Часть 01 Раздел 01-1	Лист 21

ЦНИИЭП жилища г. Москва

Инвент. | Взамен | Гендельман | Барикова | Феофанова | Гл. инж. м. | Гл. инж. пр. | Феофанова | Ларисова | Феофанова | Бел. инж. | Рук. группы | Составил | Проверил | Качешков | Шюменгаф | Розенфрад | Полозов | Гл. инж. АКБ | Рук. маст. | Гл. инж. мас. | Гл. инж. пр.

17289-09 (22)