ТИПОВОЙ ПРОЕКТ
903-2-15

УСТАНОВКА МАЗУТОСНАБЖЕНИЯ Q=22м³/ч, P=25(10)кгс/см² С НАЗЕМНЫМИ МЕТАЛЛИЧЕСКИМИ РЕЗЕРВУАРАМИ 2×2000(3000)м³

АЛЬБОМ I ЧАСТЬ 3

МАЗУТОНАСОСНАЯ. НЕТИПОВЫЕ ИЗДЕЛИЯ АРХИТЕКТУРНО-СТРОИТЕЛЬНОЙ ЧАСТИ.

				Привязан
Инв. №				

ТИПОВОЙ ПРОЕКТ
903-2-15
УСТАНОВКА МАЗУТОСНАБЖЕНИЯ Q=22 м³/ч, P=25(10) кгс/см² С НАЗЕМНЫМИ МЕТАЛЛИЧЕСКИМИ РЕЗЕРВУАРАМИ 2×2000(3000) м³
АЛЬБОМ I ЧАСТЬ 3

СОСТАВ ПРОЕКТА

АЛЬБОМ I ЧАСТЬ 1	Мазутонасосная. Части: технологическая, автоматизация, электротехническая, санитарно-техническая, тепловые сети.
АЛЬБОМ I ЧАСТЬ 2	Мазутонасосная. Архитектурно-строительная часть.
АЛЬБОМ I ЧАСТЬ 3	Мазутонасосная. Нетиповые изделия архитектурно-строительной части.
АЛЬБОМ I ЧАСТЬ 4	Мазутонасосная. Блоки технологического оборудования.
Типовой проект 903-2-11 Альбом II часть 1	Сооружения слива и приёма мазута и жидких присадок. Части: технологическая, архитектурно-строительная, автоматизация, электротехническая.
Типовой проект 903-2-11 Альбом II часть 2	Сооружения слива и приёма мазута и жидких присадок. Нетиповые изделия архитектурно-строительной части.
Типовые проекты 903-2-11, 903-2-14 Альбом III	Резервуарный парк. Части: технологическая, архитектурно-строительная, автоматизация, электротехническая, отопление и вентиляция.
АЛЬБОМ IV	Генеральный план, инженерные сети. Части: механическая, архитектурно-строительная, автоматизация, электротехническая, водопровод и канализация, тепловые сети.
АЛЬБОМ V ЧАСТЬ 1	Задание заводу-изготовителю на щиты автоматики и КИП.
АЛЬБОМ V ЧАСТЬ 2	Задание заводу-изготовителю на щиты управления крупноблочные.
Типовой проект 903-2-11 Альбом VI	Металлоконструкции вспомогательного оборудования и устройств.
АЛЬБОМ VII ЧАСТЬ 1	Сметы. Общая часть.
АЛЬБОМ VII ЧАСТЬ 2	Сметы. Мазутонасосная.
Типовой проект 903-2-11 Альбом VII часть 3	Сметы. Сооружения слива и приёма мазута и жидких присадок
Типовые проекты 903-2-11, 903-2-14 Альбом VII часть 4	Сметы. Резервуарный парк.
АЛЬБОМ VII ЧАСТЬ 5	Сметы. Генеральный план, инженерные сети.
АЛЬБОМ VIII ЧАСТЬ 1	Заказные спецификации. Мазутонасосная.
Типовой проект 903-2-11 Альбом VIII часть 2	Заказные спецификации. Сооружения слива и приёма мазута и жидких присадок.
Типовые проекты 903-2-11, 903-2-14 Альбом VIII часть 3	Заказные спецификации. Резервуарный парк.
АЛЬБОМ VIII ЧАСТЬ 4	Заказные спецификации. Инженерные сети.

ПРИМЕНЕННЫЕ ТИПОВЫЕ ПРОЕКТЫ

Типовой проект 704-1-109 Альбом I, III	Резервуар стальной горизонтальный для нефтепродуктов ёмкостью 25 м³ (распространяет Казахский филиал ЦИТП)
Типовой проект 704-1-55 Альбом I, III	Стальной вертикальный цилиндрический резервуар для нефти и нефтепродуктов ёмкостью 2000 м³ (распространяет Казахский филиал ЦИТП).
Типовой проект 704-1-56 Альбом I, III	Стальной вертикальный цилиндрический резервуар для нефти и нефтепродуктов ёмкостью 3000 м³ (распространяет Казахский филиал ЦИТП)
Типовой проект 902-2-157 Альбом I, II, III	Нефтеловушка из сборных железобетонных элементов на расход воды 5 л/с (распространяет ЦИТП г. Москва)
Типовой проект 4-18-842 Альбом I, II, III, IV	Резервуар для воды ёмкостью 500 м³ железобетонный прямоугольный заглубленный (распространяет Тбилисский филиал ЦИТП).

Разработан
Проектным институтом
ЛАТГИПРОПРОМ
Госстроя Латвийской ССР

Главный инженер института — В. Овчаров
Главный инженер проекта — А. Думан

Утверждён и введён в действие
институтом „Латгипропром"
Госстроя Латвийской ССР
с 1 марта 1981 г.
приказ № 246 от 1 ноября 1980 г.

				Привязан:
Инв. №				

Типовой проект 903-2-15 Альбом I часть 3

Содержание альбома

Обозначение	Наименование	Стр.
	Содержание альбома	2
КЖИ-ТТ	Технические требования	3
КЖИ-КЭ6-2а; КЭ6-3а; КЭ6-4а	Колонны КЭ6-2а; КЭ6-3а; КЭ6-4а	4
КЖИ-КЭ6-2б; КЭ6-3б; КЭ6-4б	Колонны КЭ6-2б; КЭ6-3б, КЭ6-4б	5
КЖИ-КЭ6-2в; КЭ6-3в; КЭ6-4в	Колонны КЭ6-2в; КЭ6-3в; КЭ6-4в	6
КЖИ-КЭ6-2г; КЭ6-3г; КЭ6-4г	Колонны КЭ6-2г; КЭ6-3г; КЭ6-4г	7
КЖИ-КЭ6-2д; КЭ6-3д; КЭ6-4д	Колонны КЭ6-2д; КЭ6-3д; КЭ6-4д	8
КЖИ-КЭ6-2е; КЭ6-3е; КЭ6-4е	Колонны КЭ6-2е; КЭ6-3е; КЭ6-4е	9
КЖИ-КФ5-1А; КФ5-2А	Колонны КФ5-1А; КФ5-2А	10
КЖИ-1БДР12-1АIVа; 1БДР12-2АIVа	Балки 1БДР12-1АIVа; 1БДР12-2АIVа	11
КЖИ-1БДР12-2АIVд; 1БДР12-3АIVа	Балки 1БДР12-2АIVд; 1БДР12-3АIVа	12
КЖИ-ПС 625.12.20-11а	Стеновая панель ПС 625.12.20-11а	13
КЖИ-ПС 600.15.20-6а; ПС 600.18.20-6д	Стеновые панели ПС 600.15.20-6а; ПС 600.18.20-6д	14
КЖИ-ПС 625.18.20-11а, ПС 625.18.20-21а, ПС 625.18.20-22а	Стеновые панели ПС 625.18.20-11а, ПС 625.18.20-21а; ПС 625.18.20-22а	15
КЖИ-ПС 145.18.20а	Стеновая панель ПС 145.18.20а	16
КЖИ-КР1	Пространственный каркас КР1 (для варианта с кирпичными стенами)	17
КЖИ-КР1	Пространственный каркас КР1 (для каркасного варианта)	
КЖИ-С1; С16	Сетки С1, С16	18
КЖИ-С2; С5	Сетки С2, С5	
КЖИ-С3; С4	Сетки С3; С4	19
КЖИ-С6	Сетка С6	
КЖИ-С7; С9	Сетки С7, С9	20
КЖИ-С8; С10	Сетки С8, С10	
КЖИ-С12	Сетка С12	21
КЖИ-С13	Сетка С13	
КЖИ-С15	Сетка С15	22
КЖИ-С14	Сетка С14	
КЖИ-С11	Сетка С11	23
КЖИ-С17; С18	Сетки С17; С18	
КЖИ-С19	Сетка С19	24
КЖИ-МН1	Закладное изделие МН1	
КЖИ-МН2, МН5	Закладные изделия МН2, МН5	25
КЖИ-МН3	Закладное изделие МН3	
КЖИ-МН4	Закладное изделие МН4	26
КЖИ-МН6	Закладное изделие МН6	
КЖИ-МН7	Закладное изделие МН7	27
КЖИ-МН12	Закладное изделие МН12	
КЖИ-МН9	Закладное изделие МН9	28
КЖИ-МН10	Закладное изделие МН10	
КЖИ-МН11	Закладное изделие МН11	29
КЖИ-МН8	Закладное изделие МН8	
КЖИ-МН13	Закладное изделие МН13	30
КЖИ-МН14	Закладное изделие МН14	
КЖИ-МН15	Закладное изделие МН15	31
КЖИ-МН16	Закладное изделие МН16	
КЖИ-МН17	Закладное изделие МН17	32
КЖИ-МН18	Закладное изделие МН18	
КЖИ-МН19	Закладное изделие МН19	33
КЖИ-СФ1а	Стойка СФ-1а	

Инв.№ подл. | Подп. и дата | Взам.инв.№

Гл.инж.пр.	Аймон		
Нач.отд.	Мелневский		
Н.контр.	Шукшина		
Гл.констр.пр.	Андреевская		
Рук.гр.	Шулепина		
Ст.инж.	Позднев		
Ст.техн.	Леонова		
Пров.	Логинов		

ТП 903-2-15 КЖИ

Содержание альбома

Стадия	Масса	Масштаб
Р		
Лист	Листов 1	

Госстрой Латв. ССР ЛАТГИПРОПРОМ г. Рига

Копир. В. Гусев

Формат 12

Технические требования.

I.1 Плоские сетки и пространственные каркасы изготовлять с помощью контактной точечной сварки.

Точечную сварку производить во всех местах пересечения стержней сеток и каркасов.

I.2 Сварку следует производить в соответствии с ГОСТ 19292-73 „Соединения сварные элементов закладных деталей сборных железобетонных конструкций, контактная и автоматическая сварка плавлением, основные типы и конструктивные элементы" и с „Указаниями по сварке соединений арматуры и закладных деталей железобетонных конструкций" СН-393-78.

I.3 Арматурные изделия должны отвечать требованиям ГОСТ 10922-75 „Арматурные изделия и закладные детали сварные для железобетонных конструкций."

Технические требования и методы испытаний

II.1 Анкеры закладных изделий приваривать к пластинам и прокату втавр дуговой сваркой под слоем флюса на автоматах и полуавтоматах.

Отогнутые анкеры рекомендуется приваривать дуговой ручной или рельефно-точечной контактной сваркой.

Сварку пластин и проката между собой выполнять дуговой ручной электросваркой электродами типа Э42 по ГОСТ 9467-75.

II.2. Материал пластин и проката — сталь марки Вст3кп2 по ГОСТ 380-71*.

Материал анкеров — арматурная сталь классов AI; AII, AIII по ГОСТ 5781-75.

II.3 Закладные и соединительные элементы, кроме специально оговоренных, должны быть защищены цинковым покрытием согласно требованиям СНиП III-28-73.

Толщина цинкового металлизационного покрытия — 120-150 мкм, покрытия, наносимого горячим цинкованием — 50-60 мкм.

				ТП 903-2-15	КЖИ-ТТ	
Гл.инж.пр.	Думан			Технические требования	Стадия	Масса	Масштаб
Нач.отд.	Меленевский				Р		
Н.контр.	Шумбрина				Лист	Листов 1
Гл.констр.	Андриевская					
Рук.гр.	Шумбрина				Госстрой Латв.ССР ЛАТГИПРОПРОМ г.Рига	
Ст.инж.	Логинов					
Ст.техн.	Леонова					
Пров.	Логинов			Копир. В.Гуд	Формат 12	

Инв.№подл. | Подп. и дата | Взам.инв.№

Типовой проект 903-2-15 Альбом I часть 3

К36-2а, К36-3а, К36-4а

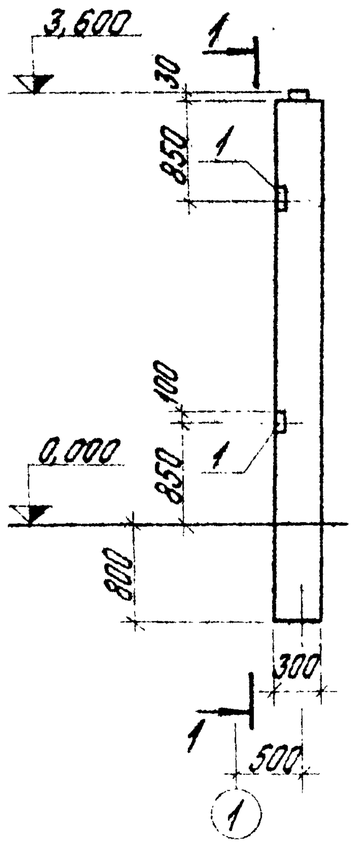

1 – 1

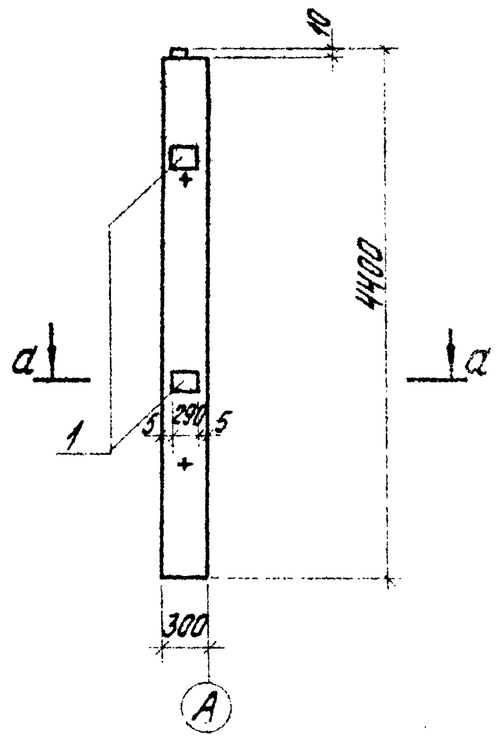

а – а

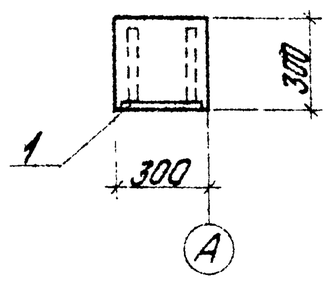

Формат	Зона	Поз.	Обозначение	Наименование	Кол.	Примеч.
			Дополнительные закладные детали			
		1	Серия 1.423-3 в.2	Закладн. деталь М1-12	2	

Марка	Лист	
К36-2а К36-3а К36-4а	Р	

Выборка стали на дополнительные закладные детали на один элемент, кг

Марка элемента	Закладные детали										Всего
	Профильн. сталь			Итого	Арматурная сталь ГОСТ 5781-75					Итого	
					Класса А III						
	Б=10				Ф12						
К36-2а К36-3а К36-4а	9,2			9,2	2,8					2,8	12,0

1. Колонны К36-2а; К36-3а; К36-4а изготовить по чертежам колонн К36-2, К36-3, К36-4 сер. 1.423-3, в.0, 1,2 с дополнительными закладными элементами по данному чертежу.
2. Указания по изготовлению колонн см. пояснительную записку сер. 1.423-3.
3. Дополнительно см. лист КЖИ-ТТ, раздел II.
4. Закладные детали покрыть слоем грунта ГФ-020.

Гл. инж. пр.	Думан		
Нач. отд.	Мерняевский		
Гл. контр.	Андриевский		
Гл. констр.	Андриевский		
Рук. гр.	Шульгина		
Ст. инж.	Логинов		
Ст. техн.	Леонова		
Пров.	Логинов		

ТП 903-2-15

КЖИ- К36-2а, К36-3а; К36-4а

Колонны К36-2а; К36-3а; К36-4а

Стадия	Масса	Масштаб
Р		1:50
Лист 1	Листов 1	

Госстрой Латв. ССР ЛАТГИПРОПРОМ г. Рига

Копировал Брамша

Формат 12 г.

Инв. № подл. | Подп. и дата | Взам. инв. №

Типовой проект 903-2-15 Альбом I. часть 3

К36-2б, К36-3б, К36-4б

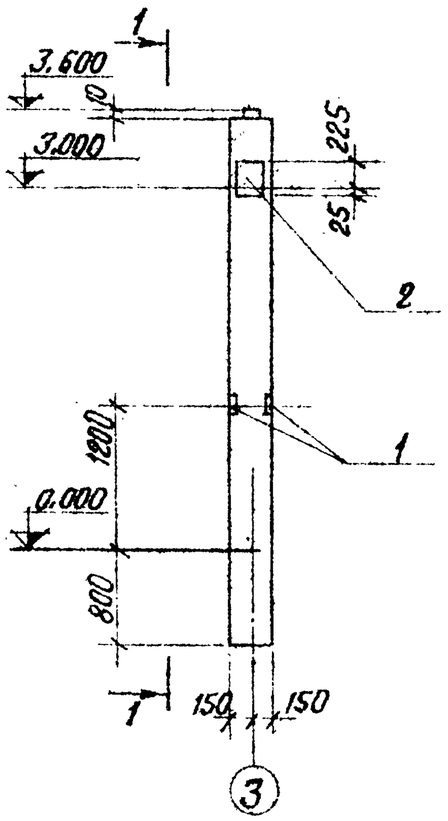

1 – 1

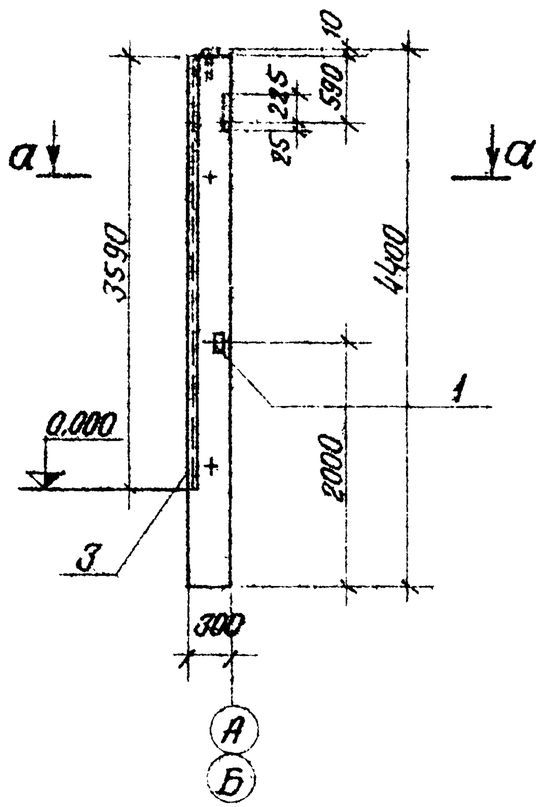

а – а

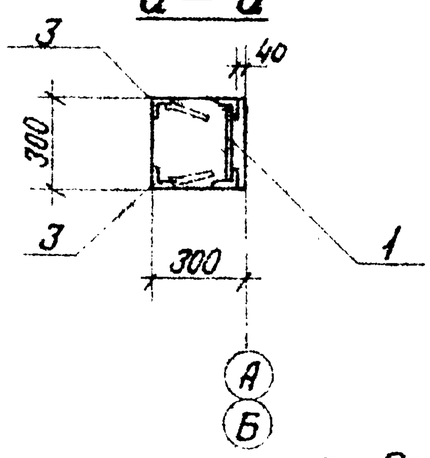

Формат	Зона	Поз.	Обозначение	Наименование	Кол.		Примечание
				Дополнительные закладные детали			
		1	Серия 1.423-3 в.2	Закладная деталь М1-13	1		
		2	То же	То же НМ1-2	1		
		3	Серия 3.400-6/76	" МИ4-46	7.2		п.м

Марка, лист			
	К36-2б К36-3б К36-4б	Р	

Выборка стали на дополнительные закладные детали на один элемент, кг

Марка элемента	Закладные детали										Всего
	Профильная сталь			Итого	Арматурн. сталь ГОСТ 5781-75					Итого	
					кл. А I	класс А III					
	δ=10	∟63×5	∟50×5		ф6	ф8	ф12	ф14	ф22		
К-36-2б К-36-3б К-36-4б	5.7	1.44	27.4	34.54	0.2	4.33	0.24	2.0	1.4	8.17	42.71

1. Колонны К36-2б, К36-3б, К36-4б изготовить по чертежам колонн К36-2, К36-3, К36-4 сер.1.423-3 вып. 0, 1, 2 с дополнительными элементами по данному чертежу.
2. Указания по изготовлению колонн см. пояснительную записку сер. 1.423-3.
3. Поз. 1, 3 покрыть одним слоем грунтовки ГФ-020, остальные – цинковать (см. лист КЖИ-ТТ, раздел II).

Гл.инж.пр.	Духан		
Нач.отд.	Меленевский		
Н.контр.	Шульгина		
Гл.констр.	Андриевская		
Рук.гр.	Шульгина		
Ст.инж.	Логинов		
Ст.техн.	Леонова		
Пров.	Логинов		

ТП 903-2-15 КЖИ-К36-2б; К36-3б; К36-4б

Колонны К36-2б; К36-3б; К36-4б.

Стадия	Масса	Масштаб
Р		1:50
Лист	Листов 1	

Госстрой Латв. ССР ЛАТГИПРОПРОМ г. Рига

Копир. В. Гу-л-

Формат 12

Инв.№ подл. | Подп. и дата | Взам.инв.№

Типовой проект 903-2-15 Альбом I часть 3

К36-2в;
К36-3в;
К36-4в

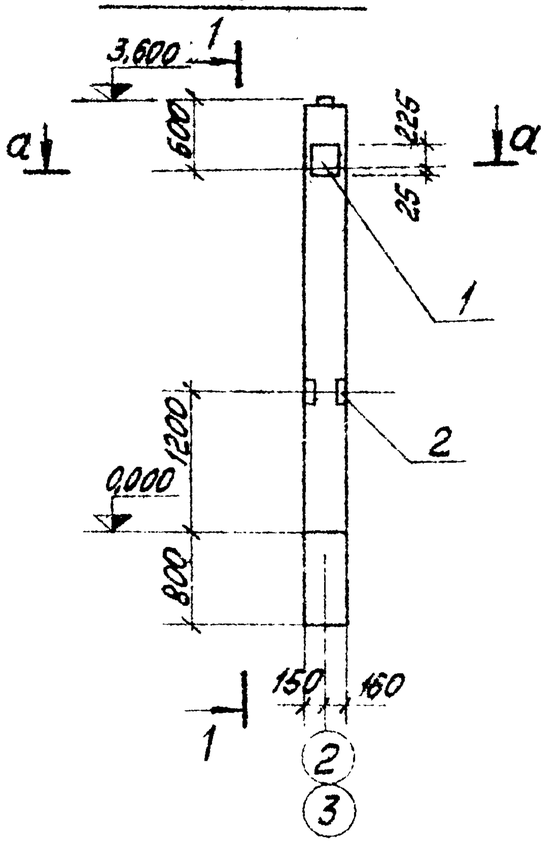

1—1

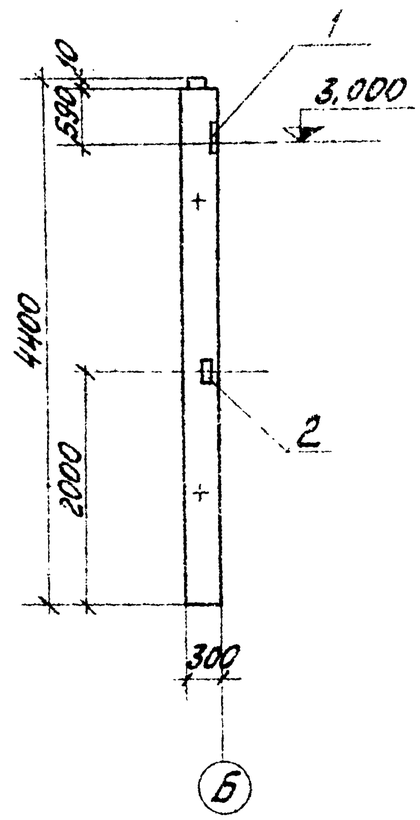

а—а

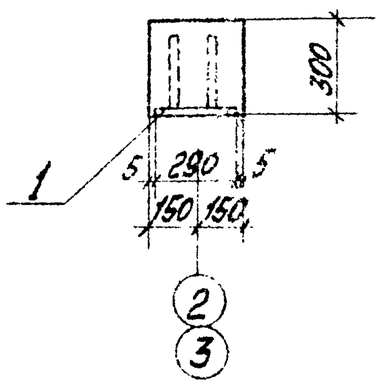

Формат	Зона	Поз.	Обозначение	Наименование	Кол.		Примечание
				Дополнительные закладные детали			
		1	серия 1.423-3 в.2	Закладная деталь М1-2	1		
		2	то же	то же М1-13	1		

Марка	Лист.
К36-2в, К36-3в, К36-4в	Р

Выборка стали на дополнительные закладные детали на один элемент, кг

Марка элемента	Закладные детали										Всего
	Профильн. сталь			Итого	Арматурн. сталь ГОСТ 5781-75					Итого	
					Кл. А I	Класс А III					
	δ=10	L 63×5			Ф6	Ф12	Ф14	Ф22			
К36-2в К36-3в К36-4в	5,7	1,44		7,14	0,2	0,24	2,0	1,4		3,84	10,98

1 Колонны К36-2в; К36-3в; К36-4в изготовить по чертежам колонн К36-2; К36-3; К36-4 серия 1.423-3 в.0,1,2 с дополнительными закладными элементами по данному чертежу.
2 Указания по изготовлению колонн см. пояснительную записку сер. 1.423-3.
3 Дополнительно см. лист КЖИ-ТТ, раздел II.
4 Закладные элементы поз. 1 цинковать, остальные покрыть слоем грунта ГФ 020.

Гл. инж. пр.	Думан		
Нач. отд.	Меленевский		
Гл. конструктор	Шульгина		
Гл. конструктор проекта	Шульгина		
Инж.	Логинов		
Ст. инж.	Леонова		
Пров.	Логинов		

ТП 903-2-15 КЖИ-К36-2в; К36-3в, К36-4в

Колонны К36-2в; К36-3в; К36-4в

Стадия	Масса	Масштаб
Р		1:50
Лист 1	Листов 1	

Госстрой Латв. ССР ЛАТГИПРОПРОМ г. Рига

Копировал: Макс. Формат 12в

Типовой проект 903-2-15 Альбом I часть 3

К36-2Г; К36-3Г; К36-4Г

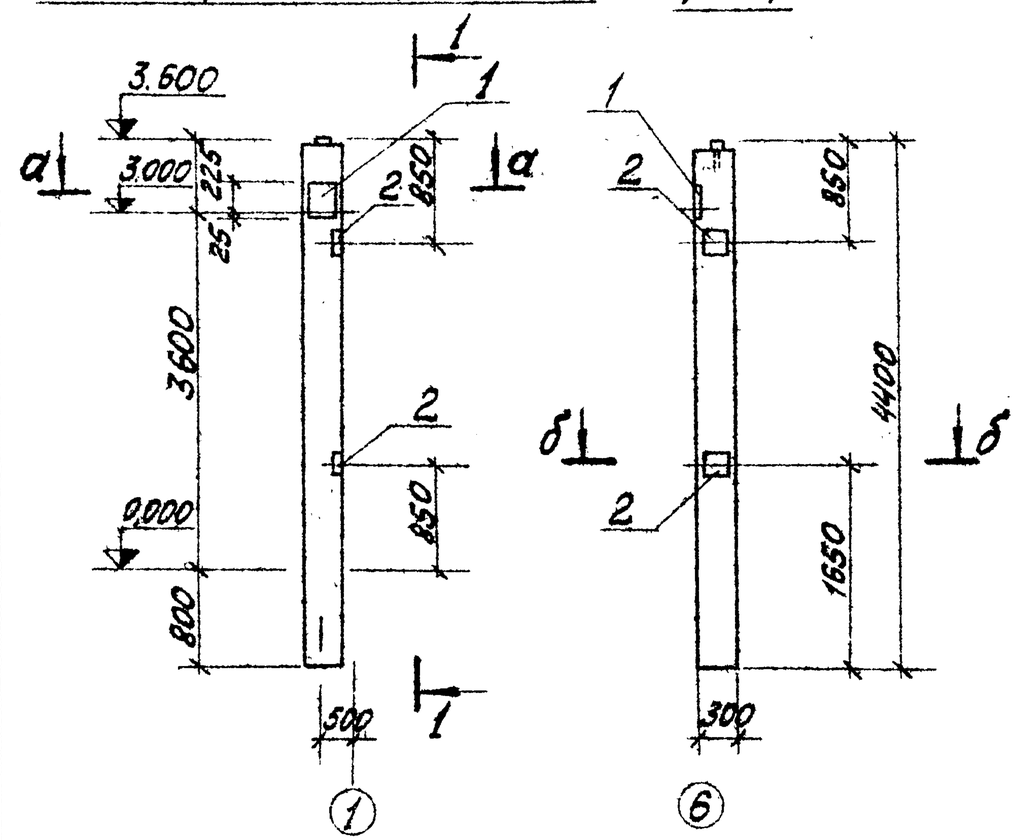

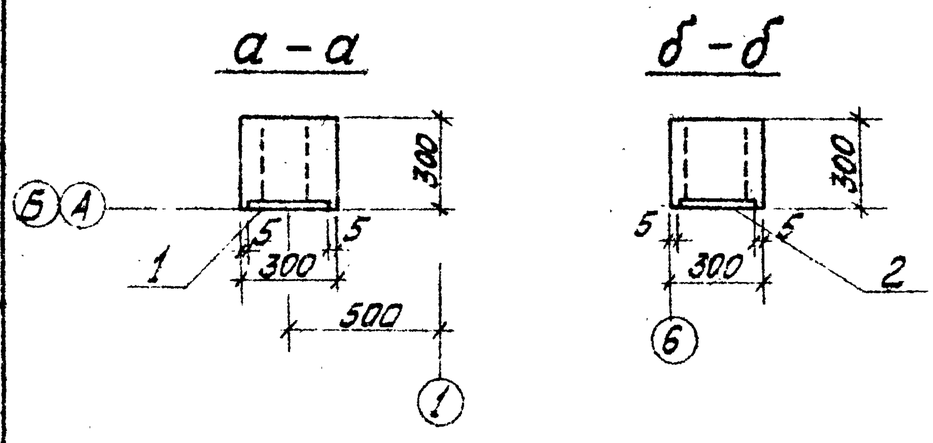

Формат	Зона	Поз.	Обозначение	Наименование	Кол.	Примеч.
				Дополнительные закладные детали		
		1	Серия 1.423-3 в.2	Закладн. деталь НМ1-2	1	
		2	— " —	— " — " — М1-12	2	

Марка	Лист	
К36-2Г К36-3Г К36-4Г	Р	

Выборка стали на дополнительные закладные детали на один элемент, кг

Марка элемента	Закладные детали										Всего
	Профильная сталь				Итого	Арматурн. сталь ГОСТ 5781-75				Итого	
						Кл. АI	Класс А III				
	δ=10					ф6	ф12	ф14	ф22		
К36-2Г К36-3Г К36-4Г	14.9				14.9	0.2	2.8	2.0	1.4	6.4	21.3

1. Колонны К36-2Г, К36-3Г; К36-4Г изготовить по чертежам колонн К36-2, К36-3, К36-4 сер. 1.423-3 в.0.1.2 с дополнительными закладными элементами по данному чертежу.
2. Указания по изготовлению колонн см. пояснительную записку серии 1.423-3.
3. Дополнительно см. лист КЖИ-ТТ, раздел II.
4. Закладные детали поз. 1.2 цинковать, остальные покрыть слоем грунта ГФ 020.

Гл.инж.пр.	Думан		
Нач.отд.	Меленевский		
Н.контр.	Шульгина		
Гл.арх.пр.	Андриевский		
Рук.гр.	Шульгина		
Ст.инж.	Логинов		
Ст.техн.	Аронова		
Пров.	Логинов		

ТП 903-2-15

КЖИ-К36-2Г, К36-3Г, К36-4Г

Колонны К36-2Г; К36-3Г; К36-4Г.

Стадия	Масса	Масштаб
Р		1:50

Лист 1 Листов 1

Госстрой Латв.ССР ПАТГИПРОПРОМ г.Рига

Копировал Шаг

Формат 12Г

Инв.№подл. | Подп. и дата | Взам.инв.№

Типовой проект 903-2-15 Альбом I часть 3

К 36-2д; К36-3д; К36-4д

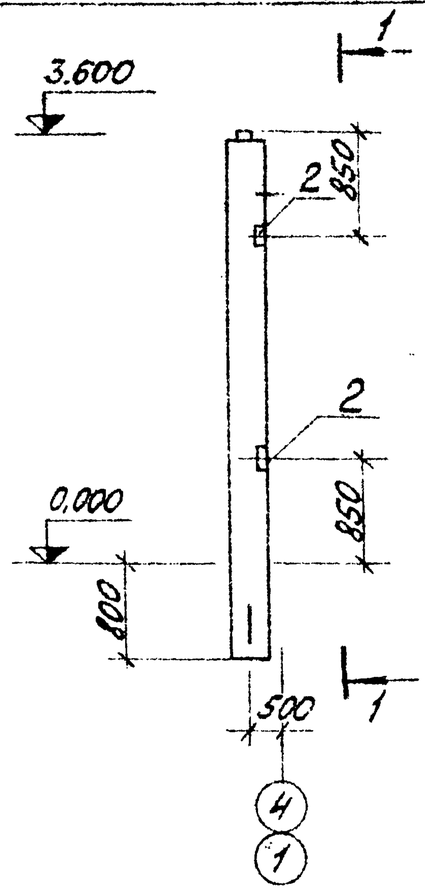

1 – 1

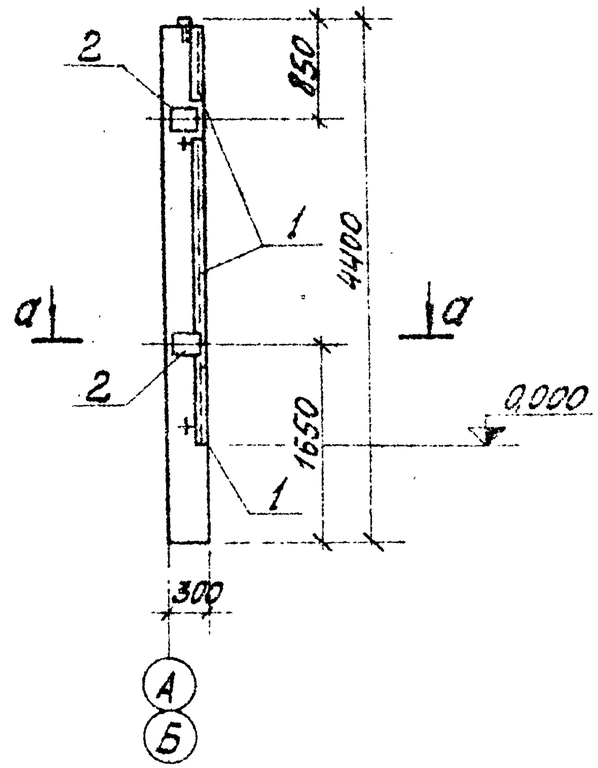

а – а

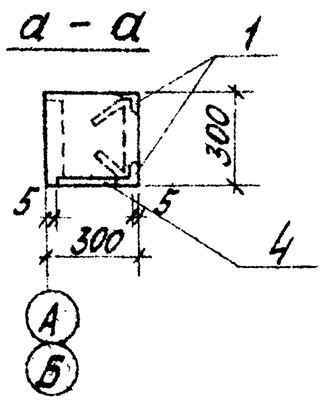

Формат	Зона	Поз.	Обозначение	Наименование	Кол.	Примеч.
		1	Серия 3.400-6/76	Закладн. деталь МН4-46	7,2	м
		2	Серия 1.423-3 в.2	Закладн. деталь М1-12	2	

Марка	Лист
К 36-2д К 36-3д К 36-4д	Р

Выборка стали на дополнительные закладные детали на один элемент, кг

Марка элемента	Закладные детали										Всего
	Профильная сталь				Итого	Арматурная сталь ГОСТ 5781-75				Итого	
						Кл. АI	Класс А III				
	δ=10	L50x4					ф8	ф12			
К 36-2д К 36-3д К 36-4д	9,2	27,4			36,6		4,33	2,8		7,13	43,7

1. Колонны К36-2д, К36-3д, К36-4д изготовить по чертежам колонн К36-2, К36-3, К36-4, К36-4 сер. 1.423-3 в. 0,1,2 с дополнительными закладными элементами по данному чертежу.
2. Указания по изготовлению колонн см. пояснительную записку серии 1.423-3.
3. Закладную деталь МН4-46 покрыть одним слоем грунтовки ГФ-020 остальные цинковать (см. лист КЖИ-ТТ п. II 4.3).

Гл. инж. пр.	Думан		
Нач. отд.	Меленевская		
Гл. инж.	Шульгина		
Гл. конструктор	Андриевская		
Рук. гр.	Шульгина		
Ст. инж.	Логинов		
Ст. техн.	Дронова		
Пров.	Логинов		

ТП 903-2-15

КЖИ-К36-2д, К36-3д; К36-4д;

Колонны К36-2д; К36-3д; К36-4д.

Стадия	Масса	Масштаб
Р		1:50

Лист 1 Листов 1

Госстрой Латвийской ССР ЛАТГИПРОПРОМ г. Рига

Копировал

Формат 12Г

Инв. № подл. | Подп. и дата | Взам. инв. №

Типовой проект 903-2-15 Альбом I часть 3

К36-2е, К36-3е, К36-4е

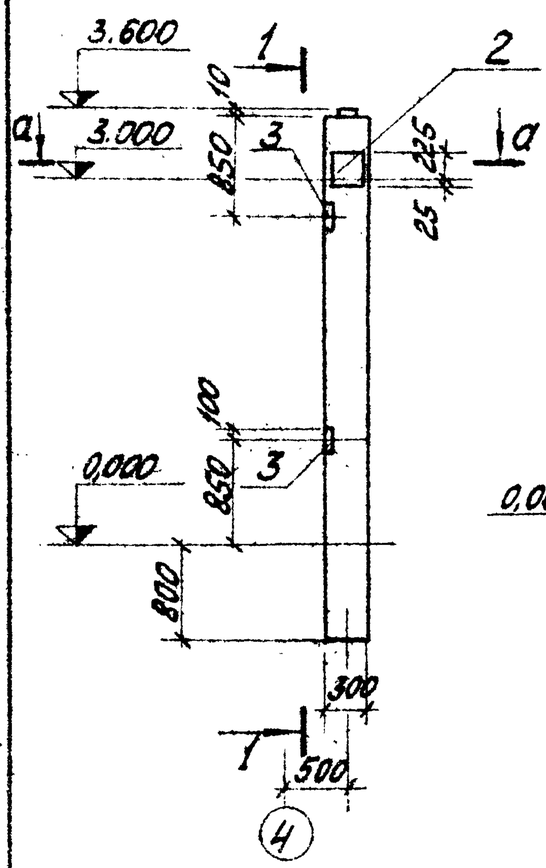

1—1

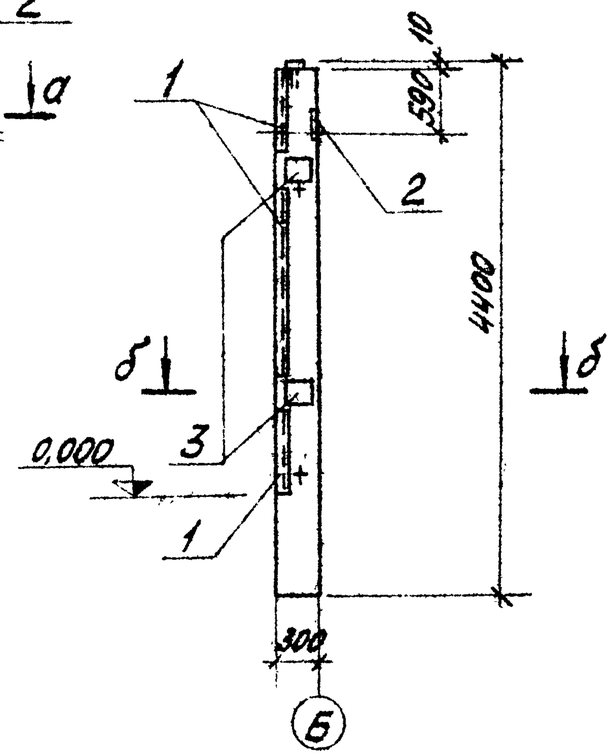

а—а

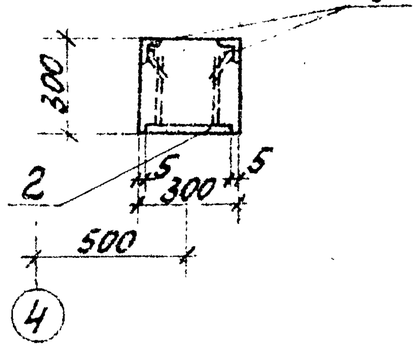

б—б

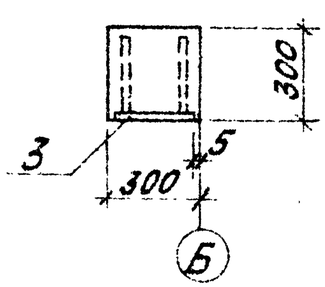

Формат	Зона	Поз.	Обозначение	Наименование	Кол.	Примеч.
				Дополнительные закладные детали		
		1	Серия 3.400-6/76	Закладн. деталь МН4-46	7,2	м
		2	Серия 1.423-3 в.2	Закладн. деталь НМ1-2	1	
		3	—"—	—"— М1-12	2	

Марка	Лист
К36-2е К36-3е К36-4е	Р

Выборка стали на дополнительные закладные детали на один элемент, кг

Марка элемента	Закладные детали										Всего
	Профильн. сталь			Итого	Арматурная сталь ГОСТ 5781-75* класса А III					Итого	
	δ=10	L50x5			Кл. АI Ф6	Ф8	Ф12	Ф14	Ф22		
К36-2е К36-3е К36-4е	14,9	27,4		41,4	0,2	4,33	2,8	2,0	1,4	10,73	52,13

1. Колонны К36-2е; К36-3е; К36-4е изготовить по чертежам колонн К36-2, К36-3, К36-4 сер. 1.423-3 в.0,1,2 с дополнительными закладными элементами по данному чертежу.
2. Указания по изготовлению колонн см. пояснительную записку сер. 1.423-3.
3. Закладную деталь МН4-46 покрыть одним слоем грунтовки ГФ-020, остальные - цинковать (см. лист КЖИ-1Т п. II 3).

Гл.инж.пр.	Гуман		
Нач.отд.	Ярановский		
Н.контр.	Шульгина		
Гл.конст.	Андреевский		
Рук.гр.	Шульгина		
Ст.инж.	Логинов		
Ст.техн.	Леонова		

ТП 903-2-15

КЖИ-К36-2е, К36-3е, К36-4е

Колонны К36-2е; К36-3е; К36-4е.

Стадия	Масса	Масштаб
Р		1:50
Лист 1	Листов 1	

Госстрой Латв.ССР ЛАТГИПРОПРОМ г. Рига

Пров. Логинов

Копировал

Формат 12Г

Инв.№ подл. | Подп. и дата | Взам.инв.№

Типовой проект 903-2-15 Альбом I часть 3

КФ5-1А, КФ5-2А

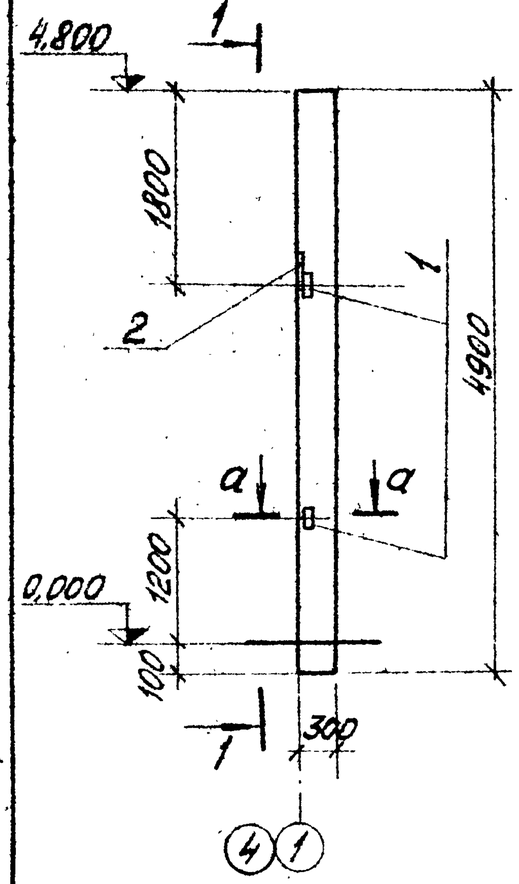

1 — 1

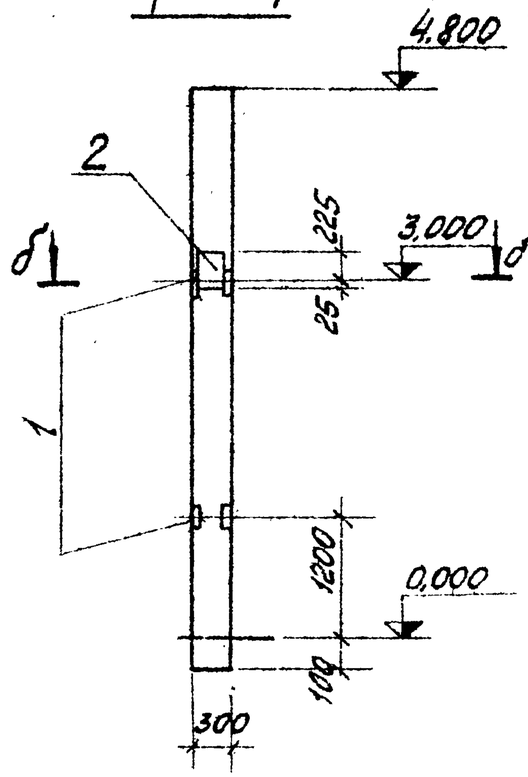

а — а

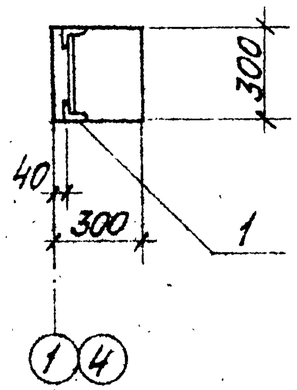

б — б

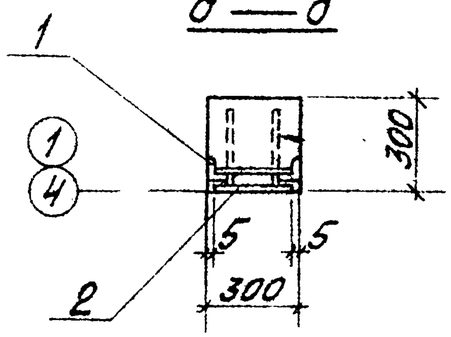

Форм.	Зона	Поз.	Обозначение	Наименование	Кол.	Примеч.
				Дополнительные закладные детали		
		1	Серия 1.423-3 в.2	Закладная деталь М1-13	2	
		2	—"—	—"— НМ1-2	1	

Лист	
Марка	КФ5-1А КФ5-2А

Марка элемента	Закладные детали									Всего
	Профильная сталь		Итого	Арматурная сталь ГОСТ 5781-75					Итого	
				класса А-I ф мм		класса А-III ф мм				
	δ=10	L63x5		6		12	14	22		
КФ5-1А КФ5-2А	5.7	2.88	8.58	0.2		0.48	2.0	1.4	4.08	12.66

1. Колонны КФ5-1А, КФ5-2А изготовить по чертежам колонн КФ5-1 и КФ5-2 шифра 460-75 вып. 1-1 с дополнительными закладными элементами по данному чертежу.
2. Указания по изготовлению колонн см. пояснительную записку шифра 460-75.
3. Дополнительно см. лист КЖИ-ТТ, раздел II.
4. Закладную деталь НМ1-2 цинковать, остальные при изготовлении покрыть слоем ГФ 020

Главный инж. проекта	Дунаев		
Нач.отд.	Меленевский		
Н.контр.	Шульгина		
Гл.контр.	Андриевский		
Рук.гр.	Шульгина		
Ст.инж.	Логинов		
Ст.техн.	Миронова		
Пров.	Логинов		

ТП 903-2-15 КЖИ-КФ5-1А КФ5-2А

Колонны КФ5-1А, КФ5-2А

Стадия	Масса	Масштаб
Р		1:50
Лист 1	Листов 1	

Ленгипроспецсантехмонтаж ЛАТГИПРОПРОМ г. Рига

Копировал

Формат 12Г

Инв.№ подл. | Подп. и дата | Взам. инв.№

Типовой проект 903-2-15 Альбом I часть 3

1БДР12-1АIVа; 1БДР12-2АIVа

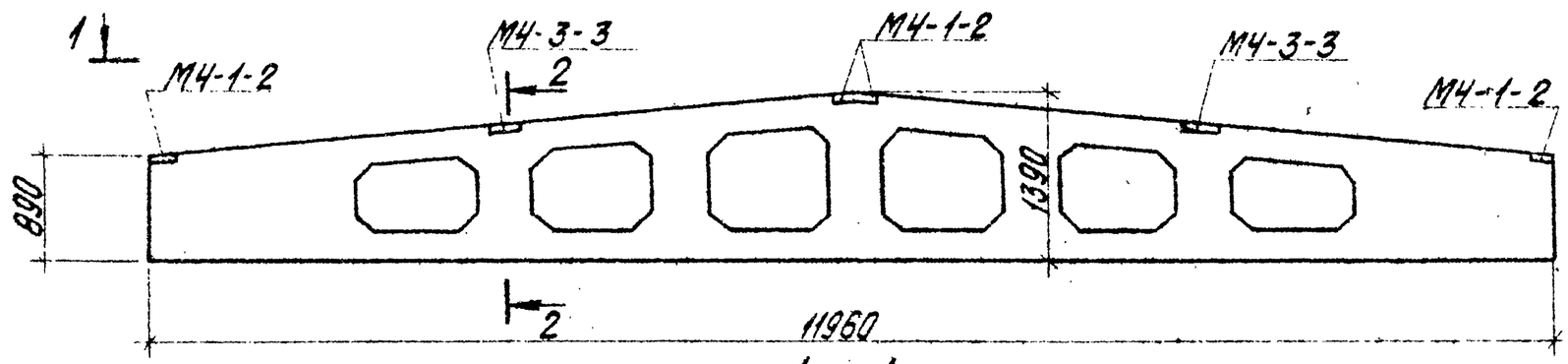

1 — 1

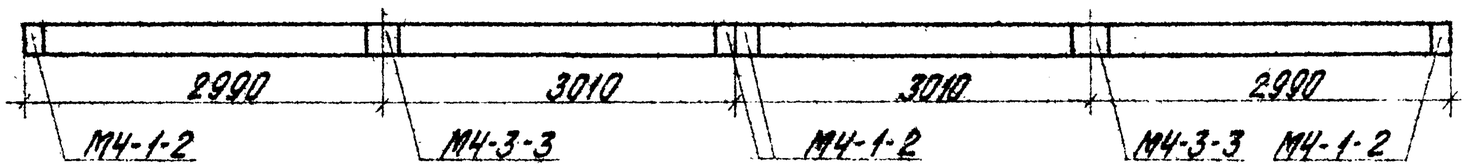

2 — 2

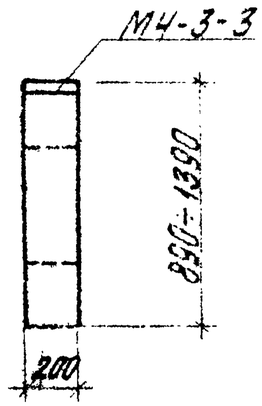

Выборка стали дополнительных закладных деталей на один элемент, кг

Марка элемента	Закладные детали: Профильная сталь			Итого	Арматурная сталь ГОСТ 5781-75: Класса AII, ф мм		Класса AIII, ф мм		Итого	Всего кг
		-δ=8			10					
1БДР12-1АIVа		13,2		13,2	1,6				1,6	14,8
1БДР12-2АIVа		13,2		13,2	1,6				1,6	14,8

Форм	Зона	Поз	Обозначение	Наименование	Кол. на 1 испол.	
			Дополнительные закладные изделия			
			Сер. 1.462-3 в. III	Закладн. деталь М4-1-2	4	4
			Дополнение	То же М4-3-3	2	2

Марка	1БДР12-1АIVа	1БДР12-2АIVа
Лит.		

1. Балки 1БДР12-1АIVа, 1БДР12-2АIVа изготовить по чертежам балок 1БДР12-1АIV и 1БДР12-2АIV серии 1.462-3 в. I, II, III с дополнительными закладными деталями по данному чертежу.
2. Указания по изготовлению балок см. пояснительную записку серии 1.462-3.
3. Все закладные детали оцинковать см. лист КЖИ-ТТ раздел II.

Инв. № подл. | Подп. и дата | Взам. инв. №

Гл. инж. пр.	Думан		
Нач. отд.	Меленевский		
Н. контр.	Шульгина		
Гл. констр.	Андреевская		
Рук. гр.	Шульгина		
Ст. инж.	Логинов		
Ст. техн.	Леонова		
Пров.	Логинов		

ТП 903-2-15

КЖИ-1БДР12-1АIVа
1БДР12-2АIVа

Балки 1БДР12-1АIVа, 1БДР12-2АIVа

Стадия	Масса	Масштаб
Р		1:50
Лист 1	Листов 1	

Госстрой Латв. ССР
ЛАТГИПРОПРОМ
г. Рига

Копировал Бралиша

Формат 12 г

Альбом I часть 63

Типовой проект 903-2-15

1БДР12-2А IVб; 1БДР12-3А IVа

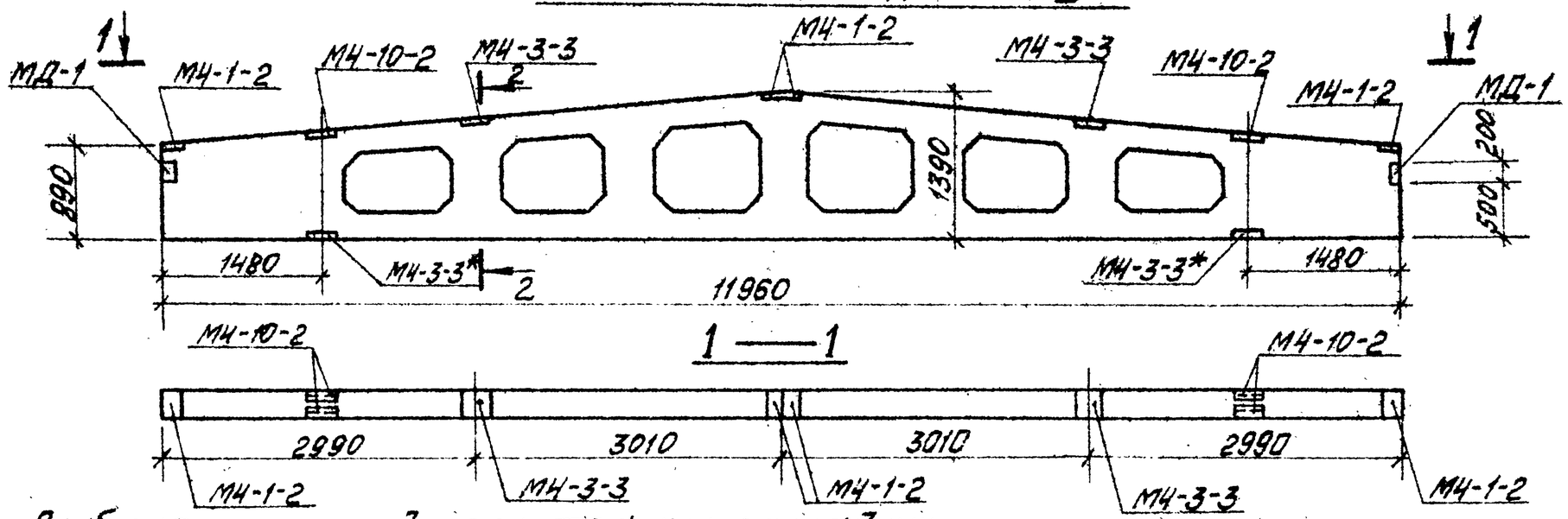

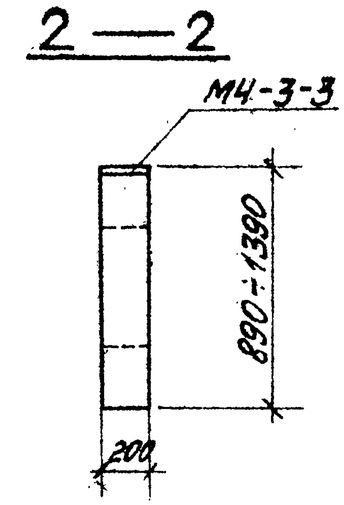

Выборка стали дополнительных закладных деталей на один элемент, кг

Марка элемента	Закладные детали: Профильная сталь -б=8	Профильная сталь L 110×70×8	Профильная сталь L 80×50×6		Итого	Арматурная сталь ГОСТ 5781-75 кл. А I ф мм 6	кл. А II ф мм 10	кл. А III ф мм 8	Итого	Всего кг
1БДР12-2А IVб	19,2	10,4	4,8		34,4	0,2	4,0	0,8	5,0	39,4
1БДР12-3А IVа	19,2	10,4	4,8		34,4	0,2	4,0	0,8	5,0	39,4

Формат	Зона	Поз.	Обозначение	Наименование	Кол. на 1 исполн.		
			Дополнительные закладные изделия				
			Серия 1.462-3 в. III	Закладная деталь МЧ-1-2	4	4	
			Дополнение	То же МЧ-3-3	4	4	
			—"—	—"— МЧ-10-2	2	2	
			Серия 2.432-1. в.0	—"— МД-1	2	2	

Марка	Лит		
	1БДР12-2А IVб	1БДР12-3А IVа	

1. Балки 1БДР12-2А IVб, 1БДР12-3А IVа изготовить по чертежам балок 1БДР12-2А IV и 1БДР12-3А IV серии 1.462-3 в. I, II, III с дополнительными закладными элементами по данному чертежу.
2. Указания по изготовлению балок см. пояснительную записку серии 1.462-3.
3. Закладной элемент МЧ-3-3 обозначенный *) покрыть слоем грунтовки ГФ-020, остальные цинковать (см. лист КЖИ-ТТ раздел II).

Гл. инж. пр.	Думан		
Нач. отд.	Маленевский		
Н. контр.	Шульгина		
Гл. констр.	Анфиньская		
Рук. гр.	Шульгина		
Ст. инж.	Логинов		
Ст. техн.	Леонова		
Пров.	Логинов		

ТП 903-2-15

КЖИ-1БДР12-2А IVб
1БДР12-3А IVа

Балки 1БДР12-2А IVб. 1БДР12-3А IVа

Стадия	Масса	Масштаб
Р		

Лист 1 Листов 1

Госстрой Латв. ССР ЛАТГИПРОПРОМ г. Рига

Копировал: Марс

Формат 22

Типовой проект 903-2-15 Альбом I часть 3

ПС 625.12.20 - 11а

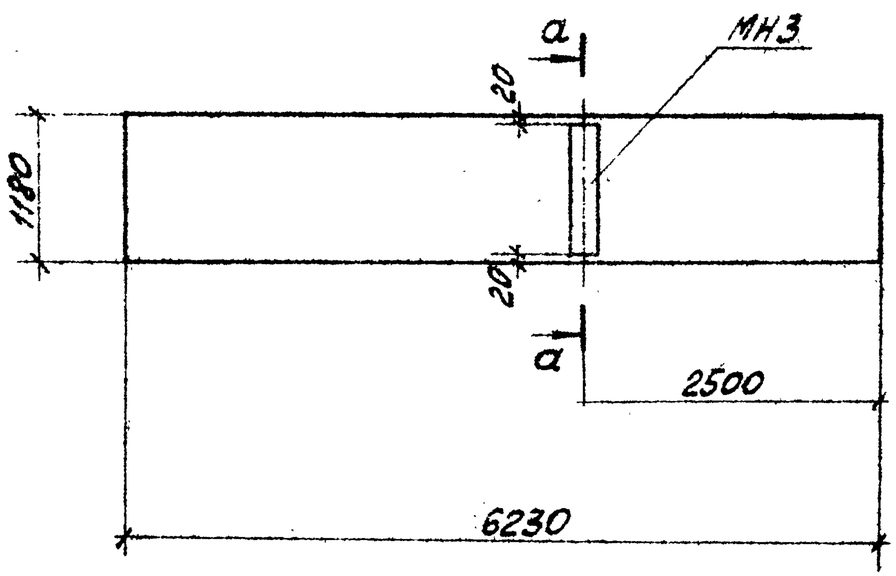

а—а

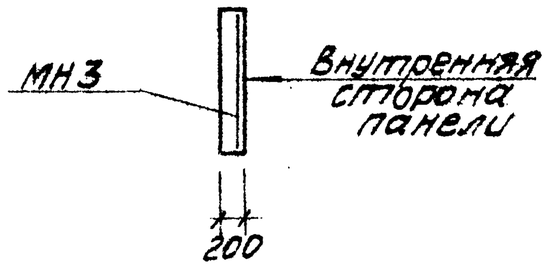

1. Панели ПС 625.12.20-11а изготовить по чертежам панелей без буквенного индекса серии 1.432-14 в.0.1 с дополнительными закладными деталями согласно данному чертежу.
2. Указания по изготовлению панелей см. пояснительную записку серии 1.432-14.

Марка	Остальное	Наименование	Кол. на исп.				Примеч.
	Дополнительные закладные детали						
	Т.П. 903-2-15 вып.I ч.3 КЖИ-МН3	Закладная деталь МН3	1				м

Марка элемента	Марка листа
	ПС 625.12.20-11а

Выборка стали на дополнительные закладные детали на один элемент, кг

Марка элемента	Закладные детали									Всего
	Профильная сталь			Итого	Арматурная сталь ГОСТ 5781-75 класса А III					
	δ=6				ø мм					
					8					
ПС 625.12.20-11а	10,8			10,8	0,7					11,5

Гл.инж.пр.	Думан		
Нач.отд.	Мелневский		
Н.контр.	Шульгина		
Гл.конст.	Андреевский		
Рук.гр.	Шульгина		
Ст.инж.	Логинов		
Ст.техн.	Леонова		

Пров. Логинов

ТП 903-2-15 КЖИ-ПС625.12.20-11а

Стеновая панель ПС625.12.20-11а

Стадия	Масса	Масштаб
Р		
Лист 1	Листов 1	

Госстрой Латв. ССР ЛАТГИПРОПРОМ г. Рига

Копировал: Формат 12

Инв.№ подл. | Подп. и дата | Взам.инв.№

Типовой проект 903-2-15 Альбом I часть 3

ПС 600.15.20-6а
ПС 600.15.20-6б

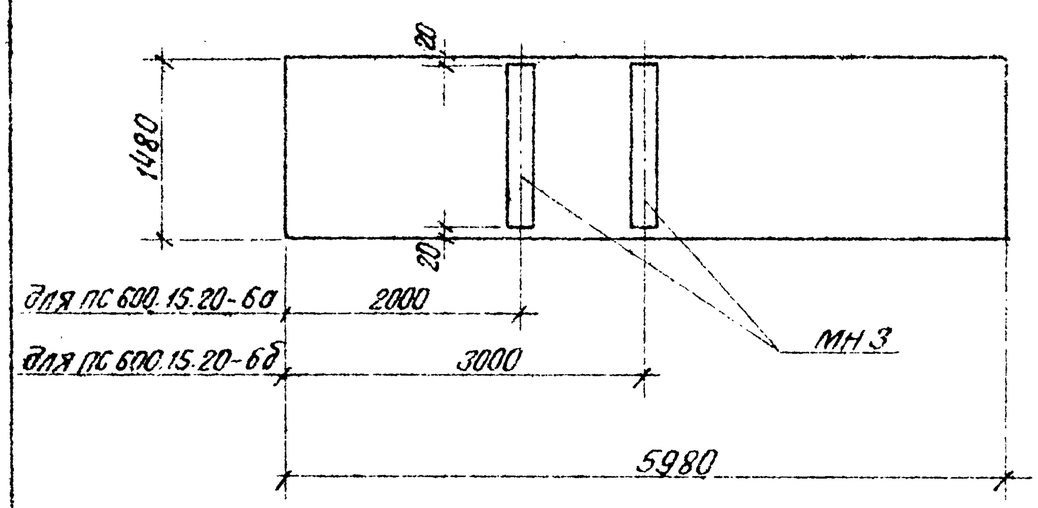

а — а

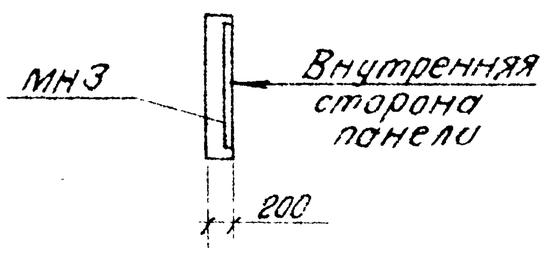

1. Панели ПС 600.15.20-6а и ПС 600.15.2-6б изготовить по чертежам панелей без буквенного индекса серии 1.432-14 в.0,1 с дополнительными закладными деталями по данному чертежу.
2. Указания по изготовлению панелей см. пояснительную записку серии 1.432-14.

Марка	Обозначение	Наименование	К-во на 1 исп.				Примечан.
	Дополнительные закладные детали						
	ТП 903-2-15 ал.I ч.3 КЖИ-МН3	Закладная деталь МН3	14,45	14,45			п.м.

Лист.				
Марка	ПС 600.15.20-6а	ПС 600.15.20-6б		

Выборка стали на дополнительные закладные детали на один элемент, кг

Марка эл-та	Закладные детали: Профильная сталь -δ=6			Итого	Арматурная сталь ГОСТ 5781-75 класса А III, ф мм 8				Итого	Всего
ПС 600.15.20-6а	13,5			13,5	1,65				1,65	15,15
ПС 600.15.20-6б	13,5			13,5	1,65				1,65	15,15

Гл.инж.пр.	Думан	
Нач.отд.	Меленевский	
Н.контр.	Шульгино	
Гл.констр.	Смирнова	
Рук.гр.	Шульгино	
Ст.инж.	Логинов	
Ст.техн.	Леонова	
Пров.	Логинов	

ТП 903-2-15 КЖИ-ПС 600.15.20-6а / ПС 600.15.20-6б

Стеновые панели ПС 600.15.20-6а ПС 600.15.20-6б

Стадия	Масса	Масштаб
Р		
Лист 1	Листов 1	

Госстрой Латв. ССР ЛАТГИПРОПРОМ г. Рига

Копир. В. Сум

Формат 12 Г

Инв.№ подл. | Подп. и дата | Взам.инв.№

Альбом I часть 3

Типовой проект 903-2-15

ПС 625.18.20-11а; ПС 625.18.20-21а; ПС 625.18.20-22а

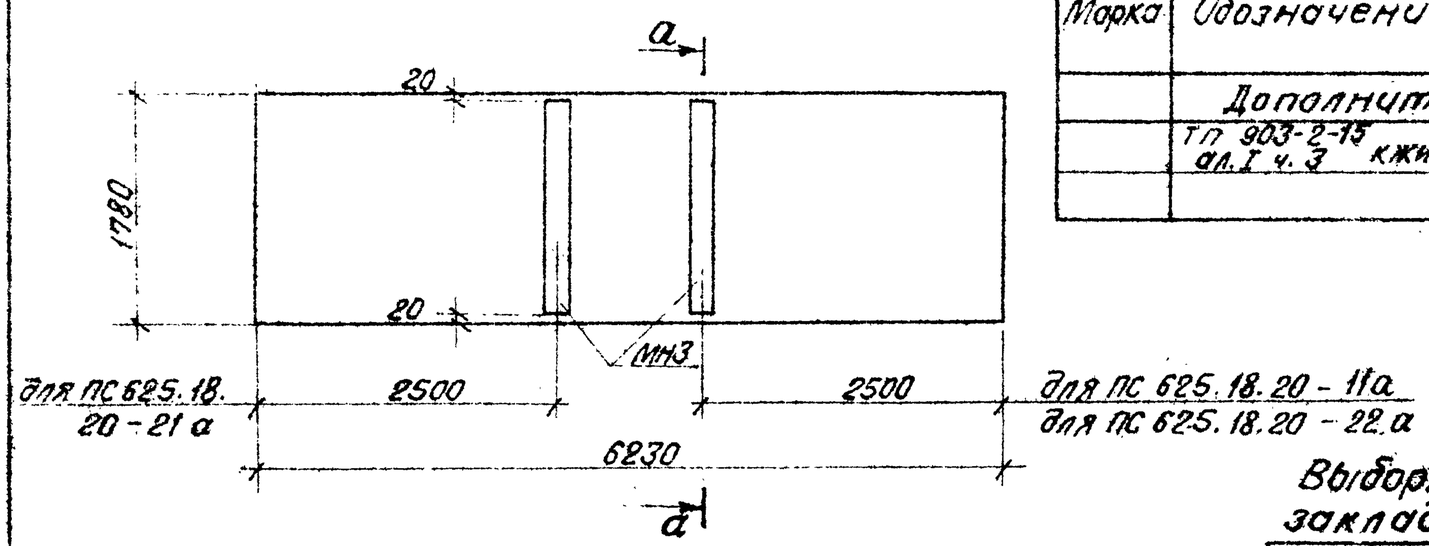

а — а

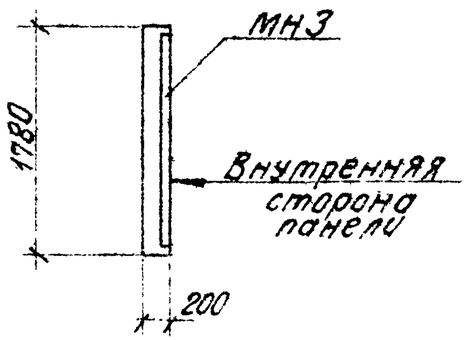

Марка	Обозначение	Наименование	Кол. на 1 исп.				Примеч.
	Дополнительные закладные детали						
	ТП 903-2-15 вып.I ч.3 КЖИ-МН3	Закладная деталь МН3	1,74	1,74	1,74		п.м

Поз.					
Марка	ПС 625.18.20-11а	ПС 625.18.20-21а	ПС 625.18.20-22а		

Выборка стали на дополнительные закладные детали на один элемент, кг

Марка эл-та	Закладные детали: Профильная сталь δ=6			Итого	Арматурная сталь ГОСТ 5781-75, класс А-I, Ф мм 8				Итого	Всего
ПС625.18.20-11а	16,3			16,3	1,9				1,9	18,2
ПС625.18.20-21а	16,3			16,3	1,9				1,9	18,2
ПС625.18.20-22а	16,3			16,3	1,9				1,9	18,2

1. Панели ПС 625.18.20-11а, ПС 625.18.20-21а, ПС 625.18.20-22а изготовить по чертежам панелей без буквенного индекса серии 1.432-14 в. 0.1 с дополнительными закладными деталями по данному чертежу.
2. Указания по изготовлению панелей см. пояснительную записку серии 1.432-14.

Гл.инж.пр.	Дулман	
Нач.отд.	Меленевский	
Н.контр.	Шульгина	
Гл.констр.	Андриевская	
Рук.гр.	Шульгина	
Ст.техн.	Леонова	
Пров.	Литвинова	

ТП 903-2-15 КЖИ-ПС 625.18.20-11а; -ПС 625.18.20-21а; -ПС 625.18.20-22а

Стеновые панели ПС 625.18.20-11а; ПС 625.18.20-21а; ПС 625.18.20-22а

Стадия	Масса	Масштаб
Р		
Лист 1	Листов 1	

Госстрой Латв. ССР ЛАТГИПРОПРОМ г. Рига

Копир. Ф. Бурд

Формат 12 г

Инв.№подл. | Подп. и дата | Взам.инв.№

Альбом I часть 3.

Типовой проект 903-2-15

ПС 145.18.20 а

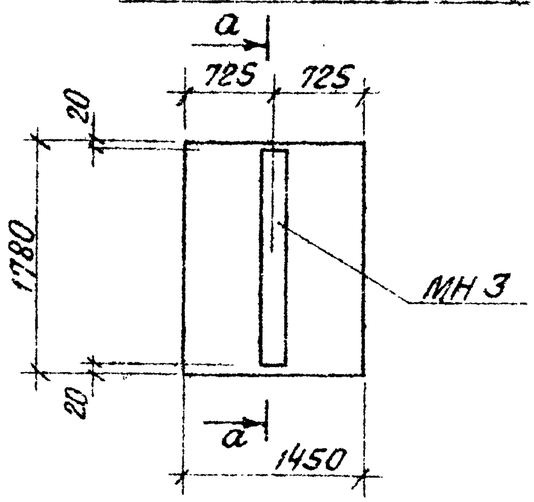

а — а

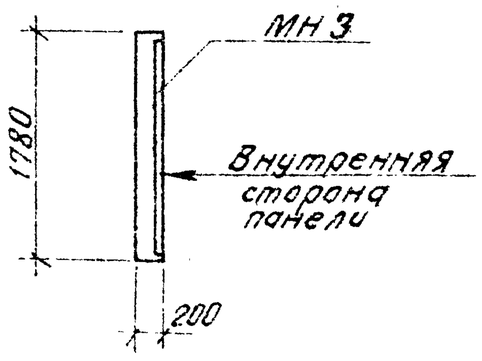

Марка	Обозначение	Наименование	Кол-во на 1 исп.				Примеч.
	Дополнительные закладные детали						
	ТП 903-2-15 ал.I ч.3 КЖИ-МН 3	Закладная деталь МН 3	1,74				п.м.

	Лист	Марка ПС 145.18.20 а

Выборка стали на дополнительные закладные детали на один элемент, кг

Марка эл-та	Закладные детали									Всего
	Профильная сталь			Итого	Арматурная сталь ГОСТ 5781-75				Итого	
					Класс AIII					
	δ=6				Ф мм 8					
ПС 145.18.20 а	16,3			16,3	1,9				1,9	18,2

1. Панель ПС 145.18.20 а изготовить по чертежу панели без буквенного индекса серии 1.432-14 в.0,1 с дополнительной закладной деталью по данному чертежу.
2. Указания по изготовлению панели см. пояснительную записку серии 1.432-14.

Гл.инж.пр.	Думан		
Нач.отд.	Меленевский		
Н.контр.	Шулгина		
Гл.конст.	Андреевский		
Рук. гр.	Шулгина		
Ст.техн.	Леонова		
Пров.	Латвинова		

ТП 903-2-15 КЖИ-ПС 145.18.20 а

Стеновая панель ПС 145.18.20 а

Стадия	Масса	Масштаб
Р		
Лист 1	Листов 1	

Госстрой Латв ССР ЛАТГИПРОПРОМ г. Рига

Копир. В. Бурд

Формат 12г

Инв.№ подл. | Подп. и дата | Взам.инв.№

Альбом I, часть 3

Типовой проект 903-2-15

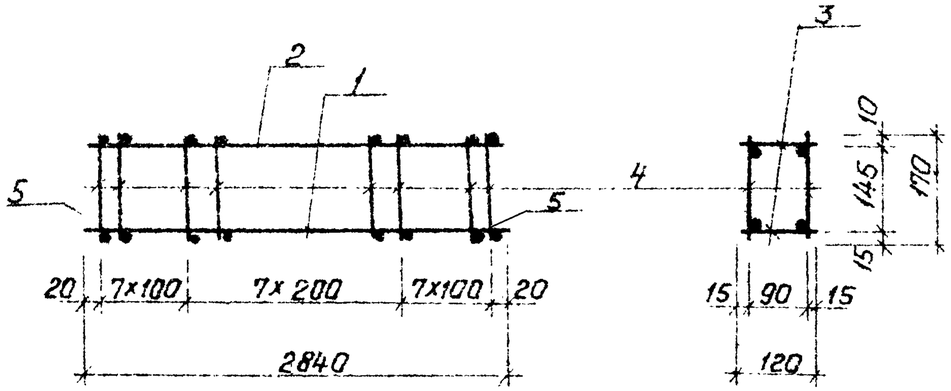

1 Технические требования по изготовлению изделия см. лист КЖИ-ТТ, раздел I.

Формат	Зона	Поз	Обозначение	Наименование	кол.	Примечание
		1	ГОСТ 5781-75	Сталь арматурная ф12 A III, ℓ=2840	2	5,1кг
		2	ГОСТ 5781-75	То же ф6 A I, ℓ=2840	2	1,2кг
		3	ГОСТ 6727-53*	—"— ф4 B I, ℓ=120	44	0,5кг
		4	ГОСТ 6727-53*	—"— ф4 B I, ℓ=170	44	0,7кг
		5	ГОСТ 5781-75	—"— ф12 A III, ℓ=120	2	0,2

Взам. инв. №

Подпись и дата

Инв. № подл.

ТП 903-2-15 КЖИ-КР1

Гл. инж. пр.	Думан		
Нач. отд.	Меленевский		
Н. контр.	Андриевская		
Гл. констр.	Андриевская		
Рук. гр.	Шульгина		
Ст. инж.	Логинов		
Ст. техн.	Леонова		

Пространственный каркас КР1 (для варианта с кирпичными стенами)

Стадия	Масса	Масштаб
Р	7,8кг	

Лист 1 Листов 1

Госстрой Латв. ССР ЛАТГИПРОПРОМ г. Рига

Пров. Логинов

Копир

Формат 11В

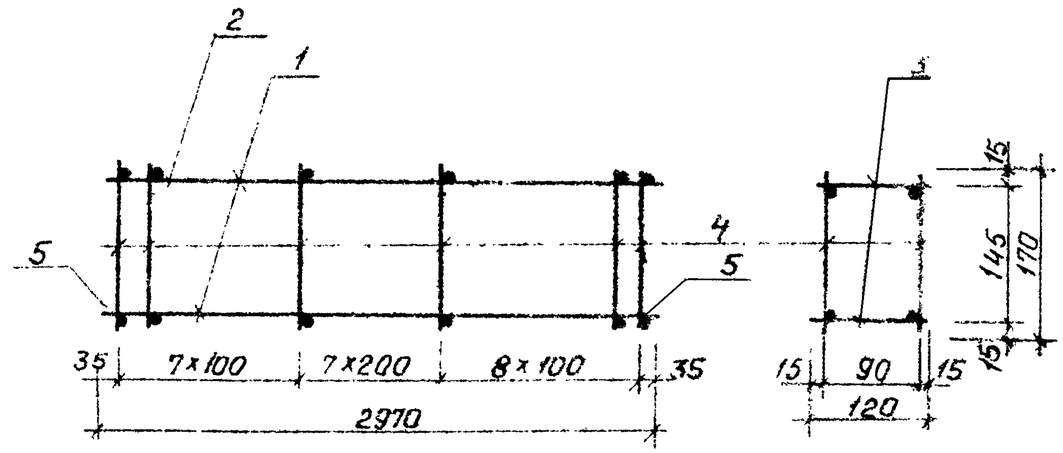

1. Технические требования по изготовлению изделия см. лист КЖИ-ТТ, раздел I.

Формат	Зона	Поз	Обозначение	Наименование	кол.	Прим.
		1	ГОСТ 5781-75	Сталь арматурная ф12 A III ℓ=2970	2	5,3кг
		2	ГОСТ 5781-75	То же ф6 A I ℓ=2970	2	1,3кг
		3	ГОСТ 6727-53*	То же ф4 B I ℓ=120	46	0,5кг
		4	ГОСТ 6727-53*	То же ф4 B-I ℓ=170	46	0,7кг
		5	ГОСТ 5781-75	То же ф12 A III, ℓ=120	2	0,2кг

Взам. инв. №

Подпись и дата

Инв. № подл.

ТП 903-2-15 КЖИ-КР1.

Гл. инж. пр.	Думан		
Нач. отд.	Меленевский		
Н. контр.	Андриевская		
Гл. констр.	Андриевская		
Рук. гр.	Шульгина		
Ст. инж.	Логинов		
Ст. техн.	Леонова		

Пространственный каркас КР-1 (для каркасного варианта)

A I - В ст 3 кп2
A III - 25Г2С

Стадия	Масса	Масштаб
Р	8,0кг	

Лист 1 Листов 1

Госстрой Латв. ССР ЛАТГИПРОПРОМ г. Рига

Пров. Логинов

Копир.

Формат 11В

Альбом I часть 3

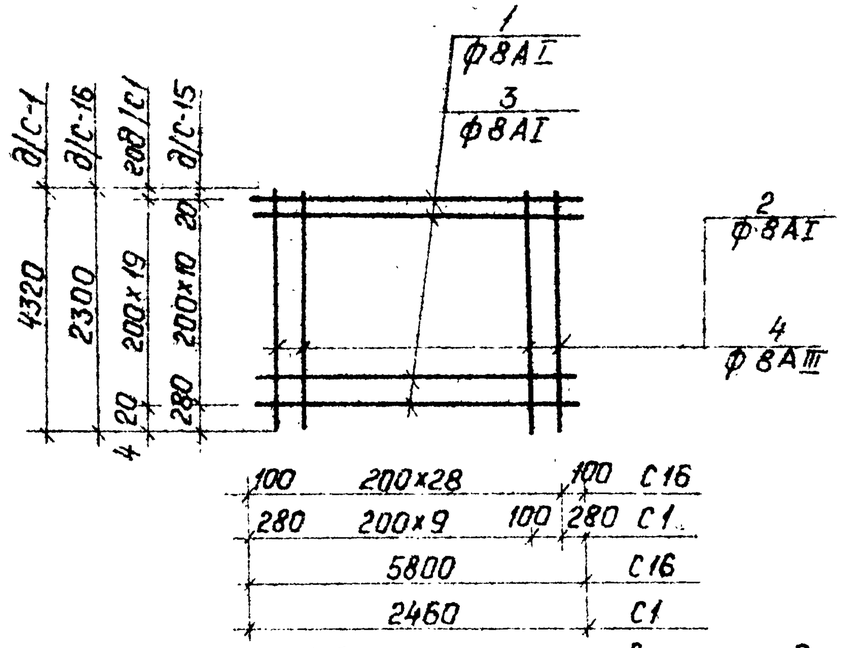

1. Технические требования по изготовлению изделия см. лист КЖИ-ТТ. раздел I.

Типовой проект 903-2-15

Формат	Зона	Поз.	Обозначение	Наименование	Кол.	Примечание
				С16		
		1	ГОСТ 5781-75	Сталь арматурная ф8АI, ℓ=5800	11	25,5кг
		4	ГОСТ 5781-75	то же ф8АIII, ℓ=2300	29	26,7кг
				Итого		52,2кг
				С1		
		3	ГОСТ 5781-75	Сталь арматурная ф8АI, ℓ=2460	20	19,7кг
		2	ГОСТ 5781-75	то же ф8АI, ℓ=4320	11	19,0кг
				Итого:		38,7кг

Взам. инв. № | Подп. и дата | Инв. № подл.

Гл. инж. пр.	Думан		
Нач. отд.	Меленевский		
Н. контр.	Шульгина		
Гл. констр.	Андриевская		
Рук. гр.	Шульгина		
Ст. инж.	Логинов		
Ст. техн.	Леонова		

ТП 903-2-15 КЖИ-С1, С16

Сетки С1, С16

Стадия	Масса	Масштаб
	52,2кг 38,7кг	

Лист 1 Листов 1

В ст3 кп2
АIII-35 СС

Госстрой ЛатвССР ЛАТГИПРОПРОМ г. Рига

Пров. Логинов копировал формат 11В

Альбом I, часть 3

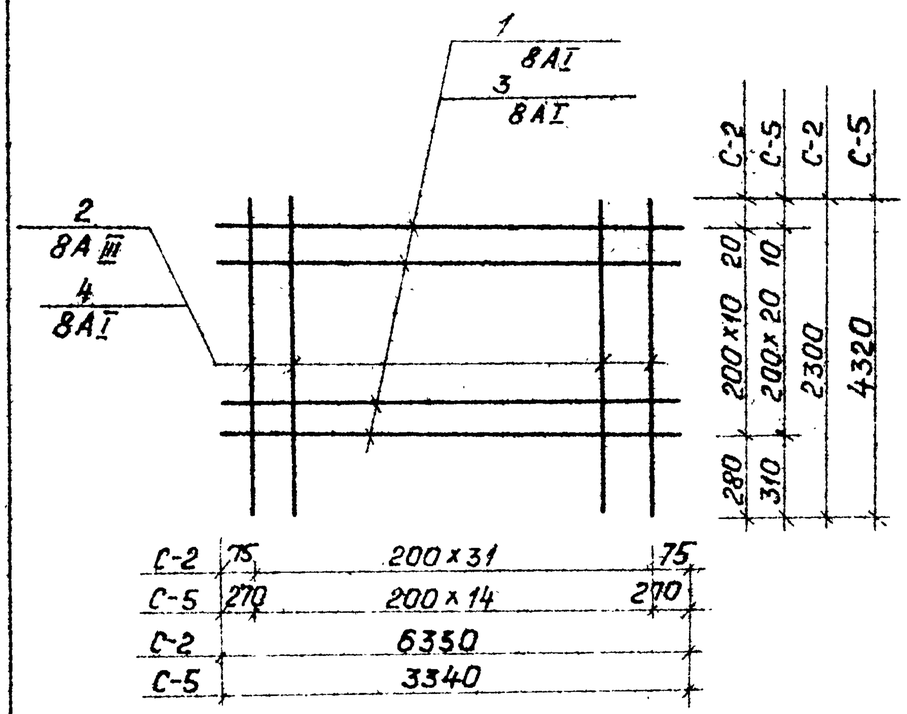

Типовой проект 903-2-15

Формат	Зона	Поз.	Обозначение	Наименование	Кол.	Примечание
				С-2		
		1	ГОСТ 5781-75	Сталь арматурная ф8АI, ℓ=6350	11	27,9кг
		2	ГОСТ 5781-75	то же ф8АIII, ℓ=2300	32	29,4кг
				Итого:		57,3кг
				С-5		
		3	ГОСТ 5781-75	Сталь арматурная ф8АI, ℓ=3340	21	28,0кг
		4	ГОСТ 5781-75	то же ф8АI, ℓ=4320	15	25,9кг
				Итого:		53,9кг

1. Технические требования по изготовлению изделия см. лист КЖИ-ТТ, раздел I.

Взам. инв. № | Подп. и дата | Инв. № подл.

Гл. инж. пр.	Думан		
Нач. отд.	Меленевский		
Н. контр.	Шульгина		
Гл. констр.	Андриевская		
Рук. гр.	Шульгина		
Ст. инж.	Логинов		
Ст. техн.	Леонова		

ТП 903-2-15 КЖИ-С2, С5

Сетки С2, С5

Стадия	Масса	Масштаб
	57,3кг 53,9кг	

Лист 1 Листов 1

АIII-35 ГС
АI-Вст3 кп2

Госстрой ЛатвССР ЛАТГИПРОПРОМ г. Рига

Пров. Логинов копировал формат 11В

Альбом I, часть 63

Типовой проект 903-2-15

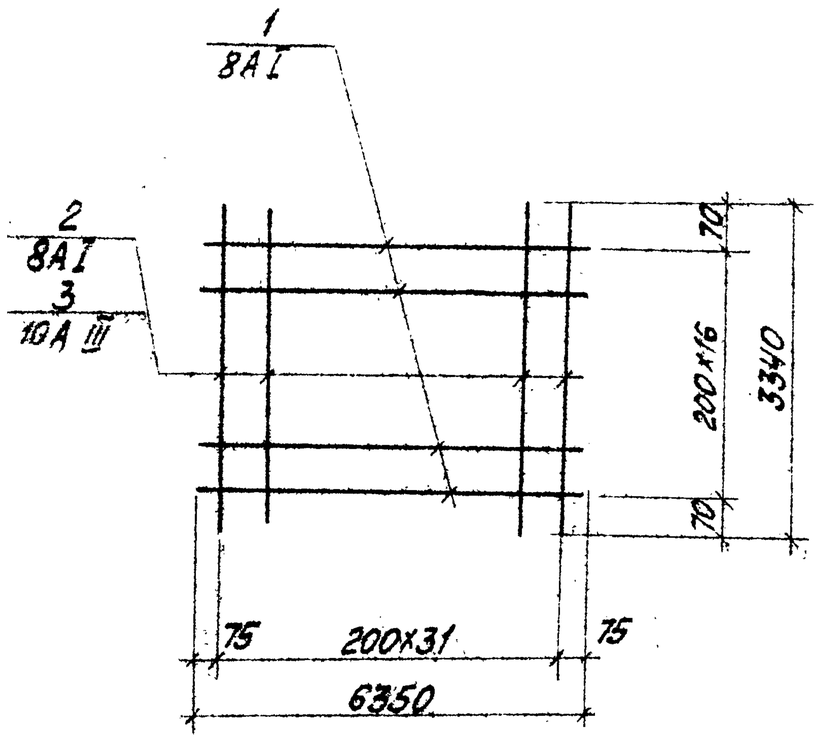

Форм.	Зона	Поз.	Обозначение	Наименование	Кол.	Примечание
				С-3		
		1	ГОСТ 5781-75	Сталь арматурная ф8AI, ℓ=6350	17	43,1кг
		2	ГОСТ 5781-75	То же ф8AI, ℓ=3340	32	42,7кг
				Итого:		85,8кг
				С-4		
		1	ГОСТ 5781-75	Сталь арматурная ф8AI, ℓ=6350	17	43,1кг
		3	ГОСТ 5781-75	То же ф 10A III, ℓ=3340	32	66,3кг
				Итого:		109,4кг

Технические требования по изготовлению изделия см. лист КЖИ-ТТ, раздел I

Инв. № подл. | Подп. и дата | Взам. инв. №

Гл. инж. пр.	Думан		ТП 903-2-15 КЖИ-С3, С4
Нач. отд.	Меленевский		Сетки С3, С4
Н. контр.	Шульгина		Стадия: Р; Масса: 85,8кг, 109,4кг; Масштаб:
Гл. констр.	Андриевская		Лист 1; Листов 1
Рук. гр.	Шульгина		АIII-35ГС
Ст. инж.	Логинов		AI-ВСт3кп2
Ст. техн.	Леонова		Госстрой Латв. ССР ЛАТГИПРОПРОМ г. Рига

Пров. Логинов Копировал: Формат 11В

Альбом I часть 63

Типовой проект 903-2-15

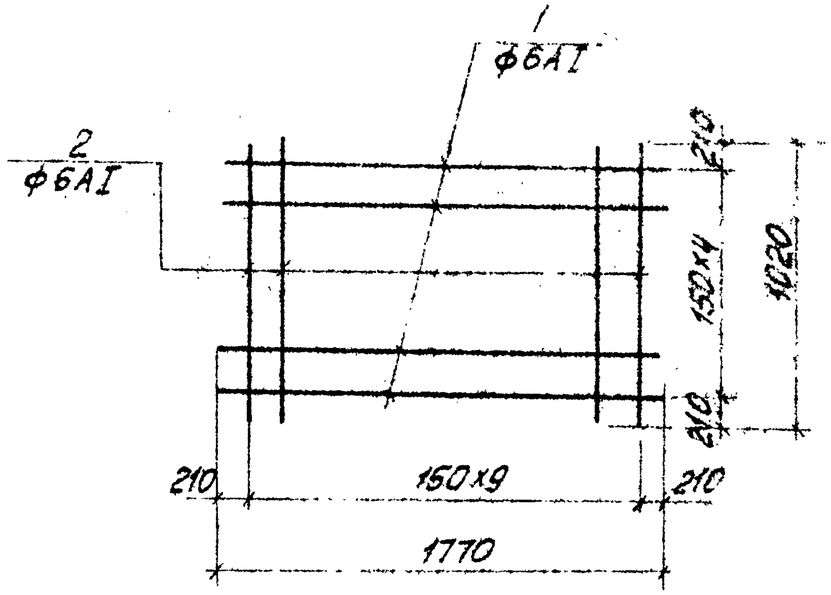

Форм.	Зона	Поз.	Обозначение	Наименование	Кол.	Примечание
				С-6		
		1	ГОСТ 5781-75	Сталь арматурная ф6AI, ℓ=1770	5	1,9кг
		2	ГОСТ 5781-75	То же ф6AI, ℓ=1020	10	2,2кг
				Итого:		4,1кг

Технические требования по изготовлению изделия см. лист КЖИ-ТТ, раздел I

Инв. № подл. | Подп. и дата | Взам. инв. №

Гл. инж. пр.	Думан		ТП 903-2-15 КЖИ-С6
Нач. отд.	Меленевский		Сетка С-6
Н. контр.	Шульгина		Стадия: Р; Масса: 4,1кг; Масштаб:
Гл. констр.	Андриевская		Лист 1; Листов 1
Рук. гр.	Шульгина		В Ст3 кп2
Ст. инж.	Логинов		Госстрой Латв. ССР ЛАТГИПРОПРОМ г. Рига
Ст. техн.	Леонова		

Пров. Логинов Копировал: Формат 11В

Альбом I часть 3

Типовой проект 903-2-15

С7, С9

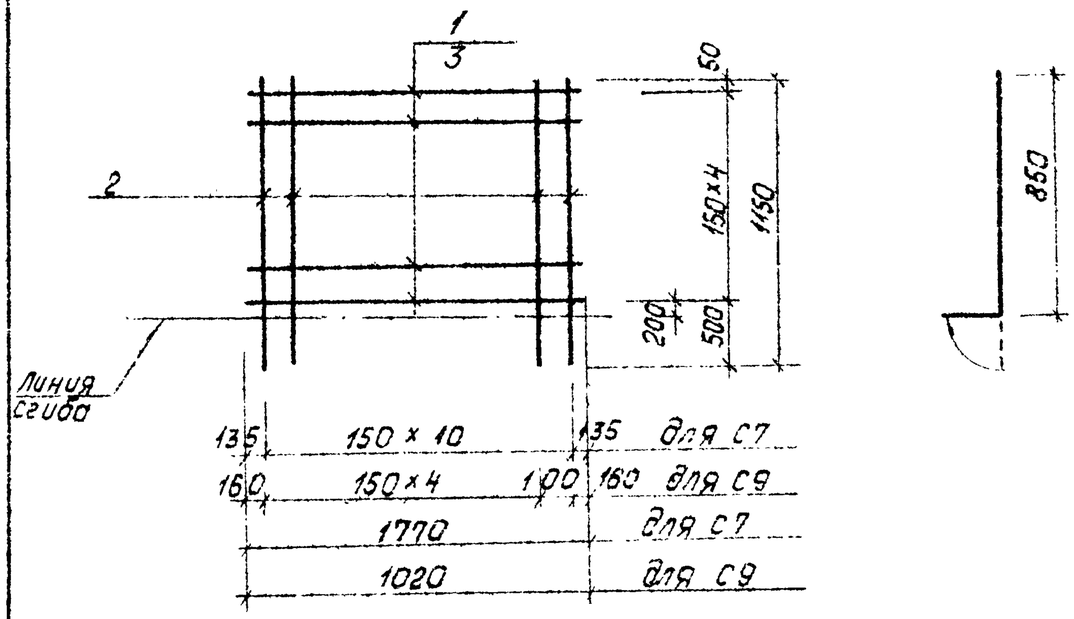

1. Технические требования по изготовлению изделия см. лист КЖИ-ТТ, раздел I.

Формат	Зона	Поз.	Обозначение	Наименование	Кол.	Прим.
				С7		
		1	ГОСТ 5781-75	Сталь арматурн. ф6 AI; ℓ=1770	5	1,9кг
		2	ГОСТ 5781-75	То же ф6 AI; ℓ=1150	11	2,8кг
				Итого:		4,7кг
				С9		
		2	ГОСТ 5781-75	Сталь арматурн. ф 6AI; ℓ=1150	6	1,5кг
		3	ГОСТ 5781-75	То же ф 6AI; ℓ=1020	5	1,1кг
				Итого		2,6кг

Гл.инж.пр.	Думан		
Нач.отд.	Меленевский		
Н.контр.	Шульгина		
Гл.констр.	Андриевская		
Рук.гр.	Шульгина		
Ст.инж.	Логинов		
Ст.техн.	Леонова		
Пров.	Логинов		

ТП 903-2-15 КЖИ-С7, С9

Сетки С7, С9

Стадия	Масса	Масштаб
Р	4,7кг 2,6кг	

Лист 1 Листов 1

В ст КП2

Госстрой Латв. ССР ЛАТГИПРОПРОМ г. Рига

Формат А4

Взам. инв. № | Подпись и дата | Инв. № подл.

Альбом I часть 3

Типовой проект 903-2-15

С8, С10

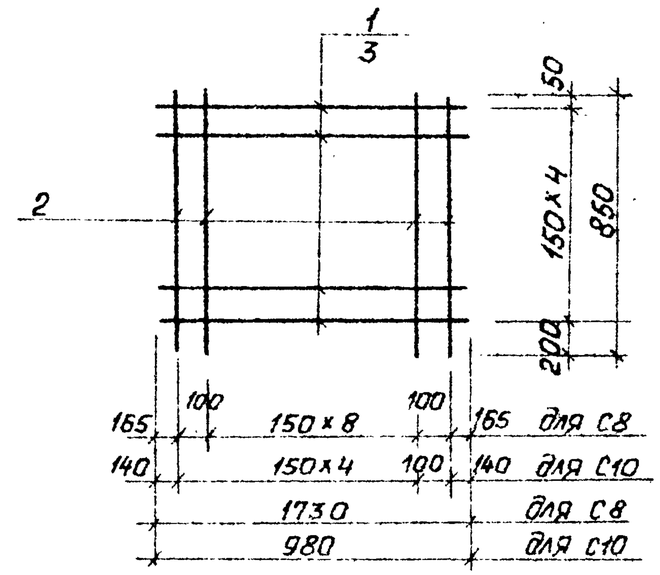

1. Технические требования по изготовлению изделия см. лист КЖИ-ТТ, раздел I

Формат	Зона	Поз.	Обозначение	Наименование	Кол.	Прим.
				С8		
		1	ГОСТ 5781-75	Сталь арматурн. ф 6AI; ℓ=1730	5	1,9кг
		2	ГОСТ 5781-75	То же ф 6AI; ℓ=850	11	2,1кг
				Итого:		4,0кг
				С10		
		2	ГОСТ 5781-75	Сталь арматурн. ф 6AI; ℓ=850	6	1,1кг
		3	ГОСТ 5781-75	То же ф 6AI; ℓ=980	5	1,1кг
				Итого:		2,2кг

Гл.инж.пр.	Думан		
Нач.отд.	Меленевский		
Н.контр.	Шульгина		
Гл.констр.	Андриевская		
Рук.гр.	Шульгина		
Ст.инж.	Логинов		
Ст.техн.	Леонов		
Пров.	Логинов		

ТП 903-2-15 КЖИ-С8; С10

Сетки С8; С10

Стадия	Масса	Масштаб
Р	4,0кг 2,2кг	

Лист 1 Листов 1

В ст 3 КП2

Госстрой Латв. ССР ЛАТГИПРОПРОМ г. Рига

Формат А4

Взам. инв. № | Подпись и дата | Инв. № подл.

Типовой проект 903-2-15 Альбом I часть 3

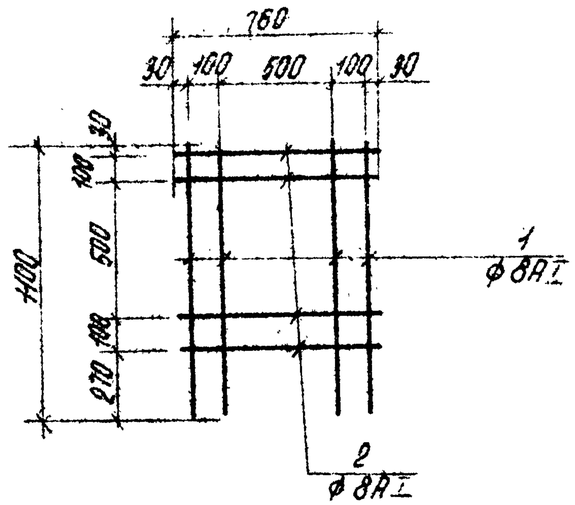

Технические требования по изготовлению изделия ст. лист КЖИ-II, раздел I.

Формат	Зона	Поз.	Обозначение	Наименование	Кол.	Примечание
				С-12		
		1	ГОСТ 5781-75	Сталь арматурная ф8А I Р=1400	4	1,7 кг
		2	ГОСТ 5781-75	То же ф8А I Р=760	4	1,2 кг
				Итого		2,9 кг

Гл. инж. пр.	Дутан		
Нач. отд.	Тереневский		
Н. контр.	Андриевская		
Гл. констр.	Андриевская		
Рук. гр.	Шульгина		
Ст. инж.	Логинов		
Ст. техн.	Леонова		
Пров.	Логинов		

ТП 903-2-15 КЖИ-С12

Сетка С12

Стадия	Масса	Масштаб
Р	2,9 кг	

Лист 1 Листов 1

ВСт3кп2

Госстрой Латв. ССР ЛАТГИПРОПРОМ 2 Разд

Формат 11

Типовой проект 903-2-15 Альбом I часть 3

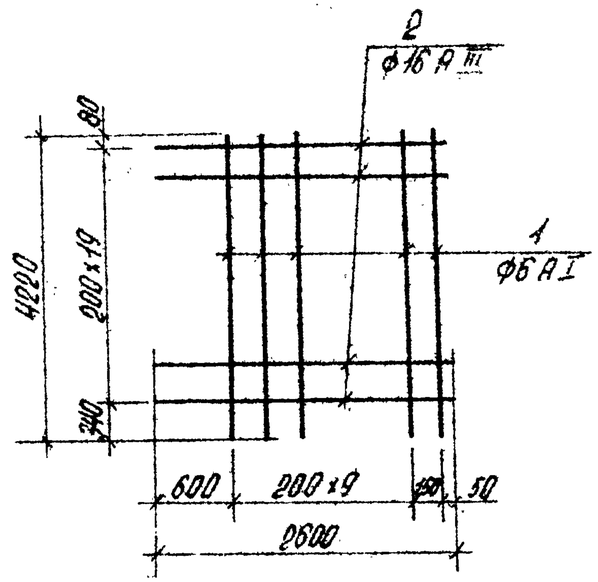

Формат	Зона	Поз.	Обозначение	Наименование	Кол.	Примечание
				С-13		
		1	ГОСТ 5781-75	Сталь арматурная ф6А I, Р=4220	11	10,2
		2	ГОСТ 5781-75	То же ф16А III, Р=2600	20	82,2
				Итого:		92,4

Технические требования по изготовлению изделия ст. лист КЖИ-II, раздел I.

Гл. инж. пр.	Дутан		
Нач. отд.	Тереневский		
Н. контр.	Андриевская		
Гл. констр.	Андриевская		
Рук. гр.	Шульгина		
Ст. инж.	Логинов		
Ст. техн.	Леонова		
Пров.	Логинов		

ТП 903-2-15 КЖИ-С13

Сетка С13

Стадия	Масса	Масштаб
Р	92,4 кг	

Лист 1 Листов 1

АI - ВСт3кп2
АIII - 35ГС

Госстрой Латв. ССР ЛАТГИПРОПРОМ 2 Разд

Формат 11

Типовой проект 903-2-15 Альбом I часть 3

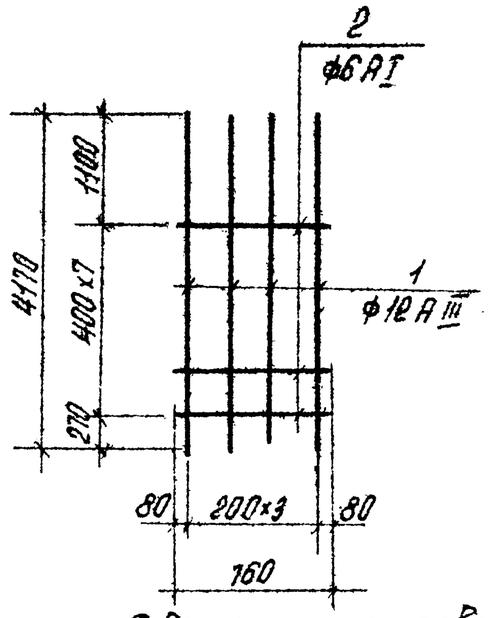

Технические требования по изготовлению изделия ст. лист КЖИ-ТТ, раздел I.

Формат	Зона	Поз.	Обозначение	Наименование	Кол.	Примечание
				С15		
		1	ГОСТ 5781-75	Сталь арматурная ф12 А III ℓ=4170	4	14,8 кг
		2	ГОСТ 5781-75	То же ф6 А I ℓ=760	8	1,3 кг
				Итого:		16,1 кг

Гл. инж. пр.	Дутан		
Нач. отд.	Тарневский		
Н. контр.	Шульгина		
Гл. констр.	Андриевская		
Рук. гр.	Шульгина		
Ст. инж.	Логинов		
Ст. техн.	Аронова		
Пров.	Логинов		

ТП 903-2-15 КЖИ-С15

Сетка С15

Стадия	Масса	Масштаб
Р	16,1 кг	
Лист 1	Листов 1	

АIII-35 ГС
AI-ВСт3кп2

Госстрой Латв. ССР ЛАТГИПРОПРОМ г. Рига

Формат 11 В

Инв. № подл. | Подпись и дата | Взам. инв. №

Типовой проект 903-2-15 Альбом I часть 3

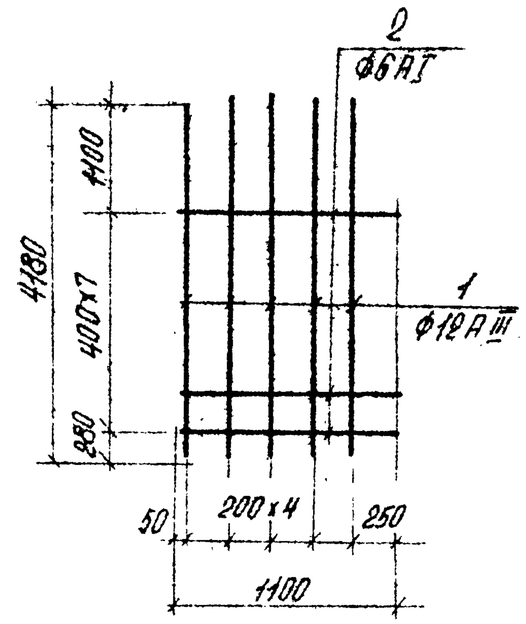

Технические требование по изготовлению изделия ст. лист. КЖИ-ТТ, раздел I.

Формат	Зона	Поз.	Обозначение	Наименование	Кол.	Примечание
				С14		
		1	ГОСТ 5781-75	Сталь арматурная ф12 А III ℓ=4180	5	18,6 кг
		2	ГОСТ 5781-75	То же ф6 А I ℓ=1100	8	1,9 кг
				Итого		20,5 кг

Гл. инж. пр.	Дутан		
Нач. отд.	Тарневский		
Н. контр.	Шульгина		
Гл. констр.	Андриевская		
Рук. гр.	Шульгина		
Ст. инж.	Логинов		
Ст. техн.	Аронова		
Пров.	Логинов		

ТП 903-2-15 КЖИ-С14

Сетка С14

Стадия	Масса	Масштаб
Р	20,5 кг	
Лист 1	Листов 1	

АIII-35 ГС
AI-ВСт3кп2

Госстрой Латв. ССР ЛАТГИПРОПРОМ г. Рига

Формат 11 В

Инв. № подл. | Подпись и дата | Взам. инв. №

Типовой проект 903-2-15 Альбом I часть 3

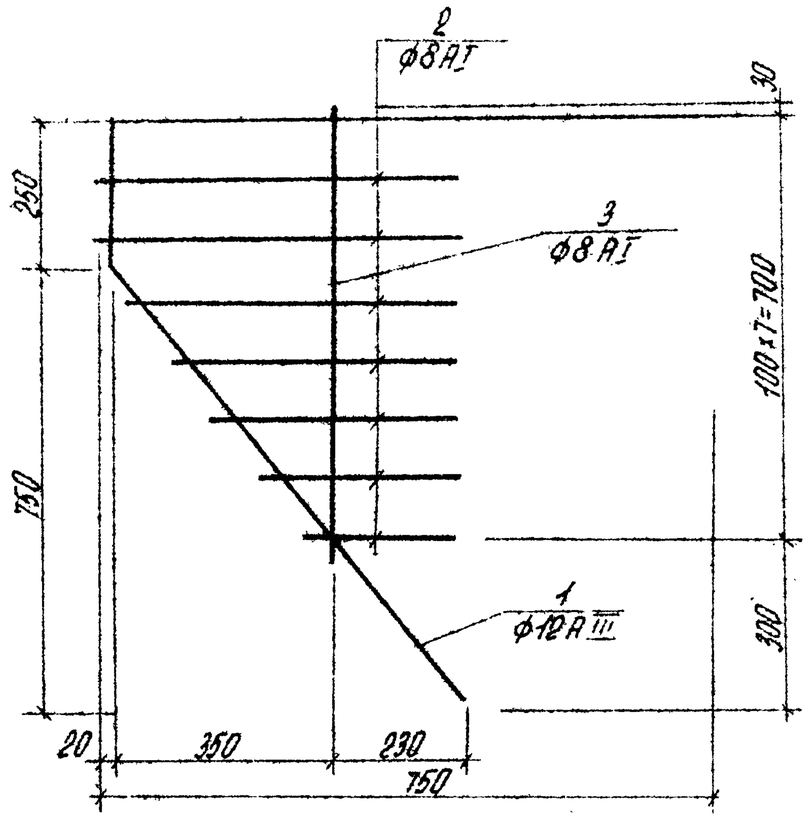

Формат	Зона	Поз.	Обозначение	Наименование	Кол.	Примечание
				С11		
		1	ГОСТ 5781-75	Сталь арматурная Ф12АIII l=1950	1	1,7кг
		2	ГОСТ 5781-75	Тоже Ф8АI l=250÷600	7	1,1кг
		3	ГОСТ 5781-75	Тоже Ф8АI l=750	1	0,3кг
				Итого		3,1кг

Технические требования по изготовлению изделия ст. лист КЖИ-II раздел I

Гл. инж. пр.	Дуган		
Нач. отд.	Тепляревский		
Н. контр.	Шульгина		
Гл. конструктор	Андриевская		
Рук. гр.	Шульгина		
Ст. инж.	Логинов		
Ст. техн.	Леонова		
Пров.	Логинов		

ТП 903-2-15 КЖИ-С11

Сетка С11

Стадия	Масса	Масштаб
Р	3,1кг	
Лист 1	Листов 1	

АIII-35ГС
АI-ВСт3кп2

Госстрой Латв. ССР ЛАТГИПРОПРОМ г. Рига

Формат 11 В

Типовой проект 903-2-15 Альбом I часть 3

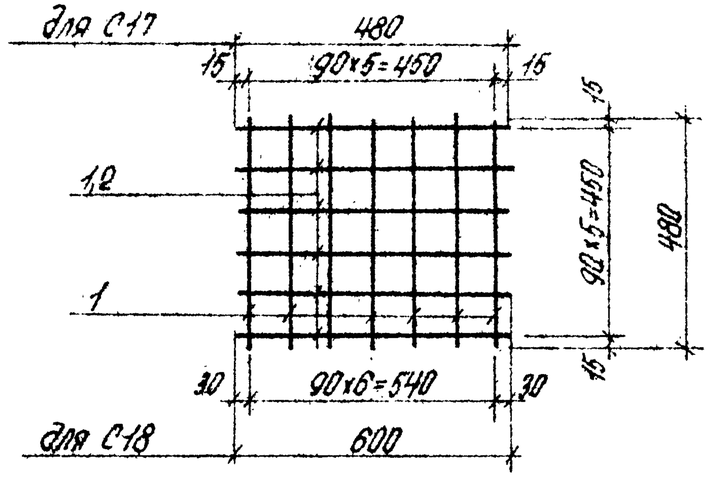

Технические условия на изготовление сеток ст. лист КЖИ-II раздел I

Формат	Зона	Поз.	Обозначение	Наименование	Кол.	Примечание
				С17		
		1	ГОСТ 5781-75	Арматурн. сталь Ф6АI l=480	13	1,4кг
				С18		
		1	ГОСТ 5781-75	Арматурн. сталь Ф6АI l=480	7	0,75кг
		2	ГОСТ 5781-75	То же Ф6АI l=600	6	0,8кг
				Итого		1,55кг

ТП 903-2-15 КЖИ-С17,С18

Сетка С17, С18

Стадия	Масса	Масштаб
Р	1,4кг 1,55кг	
Лист 1	Листов 1	

АI-ВСт3пс2

Госстрой Латв. ССР ЛАТГИПРОПРОМ г. Рига

Формат 11 В

Типовой проект 903-2-15 Альбом I часть 3

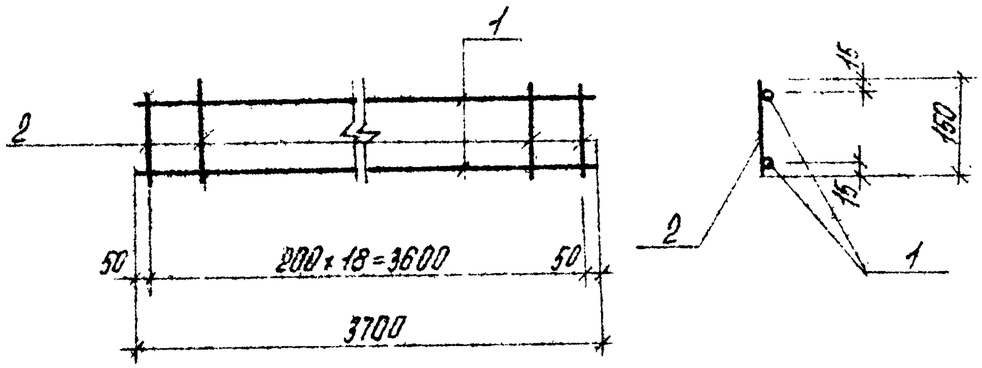

Технические требования по изготовлению изделия см. лист КЖИ-ТТ, раздел I.

Формат	Зона	Поз.	Обозначение	Наименование	Кол.	Примечание
				С-19		
		1	ГОСТ 5781-75	Сталь арматурн. ФбАI ℓ=3700	2	1,6 кг
		2	ГОСТ 5781-75	Сталь арматурн. ФбАI ℓ=150	19	0,6 кг
				Всего		2,2 кг

Гл. инж. пр.	Дуган		
Нач. отд.	Мелеревский		
Н. контр.	Шульгина		
Гл. конструктор	Андриевская		
Рук. гр.	Шульгина		
Ст. инж.	Логинов		
Ст. техн.	Леонова		
Пров.	Логинов		

ТП 903-2-15 КЖИ-С19

Сетка С19

Стадия	Масса	Масштаб
Р	2,2 кг	
Лист 1	Листов 1	

ВСт3кп2

Госстрой Латв. ССР ЛАТГИПРОПРОМ г. Рига

Формат 11 А

Инв. № подл. | Подпись и дата | Взам. инв. №

Типовой проект 903-2-15 Альбом I часть 3

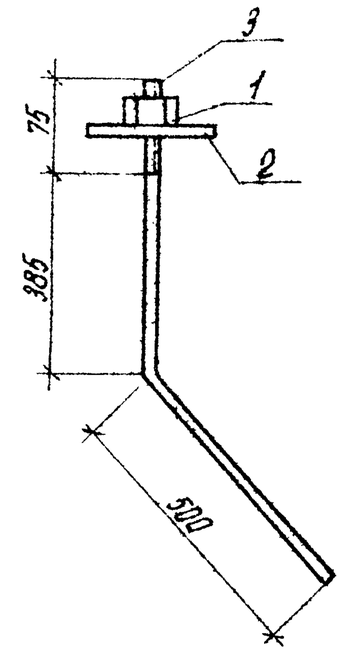

Формат	Зона	Поз.	Обозначение	Наименование	Кол.	Примечание
		1	ГОСТ 5915-70*	Гайка М24	1	
		2	ГОСТ 11371-68*	Шайба М24	1	
		3	ГОСТ 2590-71	Сталь горячекатанная круглая Р=960 ф24	1	3,4 кг

Технические требования по изготовлению изделия см. лист КЖИ-ТТ, раздел II

Гл. инж. пр.	Дуган		
Нач. отд.	Мелеревский		
Н. контр.	Андриевская		
Гл. конструктор	Андриевская		
Рук. гр.	Шульгина		
Ст. инж.	Логинов		
Ст. техн.	Леонова		
Пров.	Логинов		

ТП 903-2-15 КЖИ-МН1

Закладное изделие МН1

Стадия	Масса	Масштаб
Р	3,4 кг	
Лист 1	Листов 1	

ВСт3кп2

Госстрой Латв. ССР ЛАТГИПРОПРОМ г. Рига

Формат 11 А

Инв. № подл. | Подпись и дата | Взам. инв. №

Альбом I часть 3

Типовой проект 903-2-15

МН2; МН5

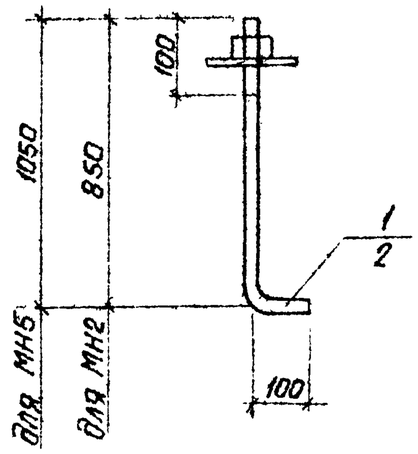

Формат	Зона	Поз.	Обозначение	Наименование	Кол	Примечание
				МН-2		
		1	ГОСТ 2590-71	Сталь круглая ф20; ℓ = 950	1	2,3 кг
				МН5		
		2	ГОСТ 2590-71	Сталь круглая ф24; ℓ = 1150	1	4,1 кг

Технические требования по изготовлению изделия см. лист КЖИ-ТТ, раздел II.

Инв. № подл. | Подпись и дата | Взам. инв. №

Гл. инж. пр.	Думан		
Нач. отд.	Меленевский		
Н. контр.	Шульгина		
Гл. констр.	Андриевская		
Рук. гр.	Шульгина		
Ст. инж.	Логинов		
Ст. техн.	Леонова		
Пров.	Логинов		

ТП 903-2-15 КЖИ-МН2; МН5

Закладные изделия МН2; МН5

Стадия	Масса	Масштаб
Р	2,3 кг 4,1 кг	
Лист	Листов 1	

Ст3 КП2

Госстрой Латв. ССР ЛАТГИПРОПРОМ г. Рига

Формат А4

Альбом I часть 3

Типовой проект 903-2-15

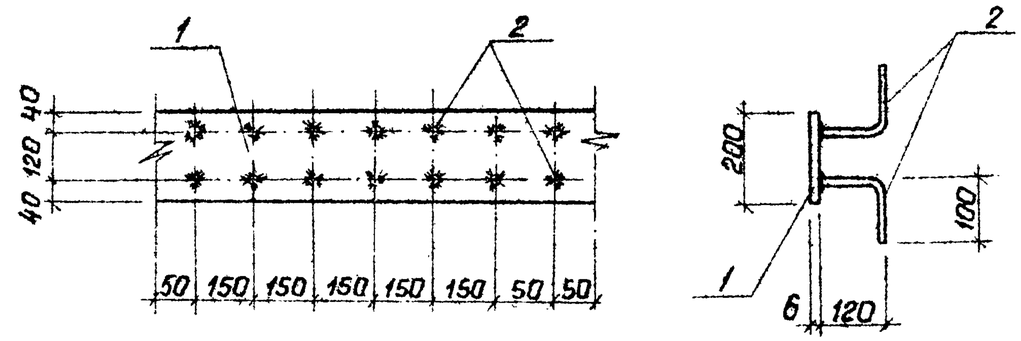

1. Технические требования по изготовлению изделия см. лист КЖИ-ТТ, раздел I.
2. Изделие покрыть одним слоем грунтовки ГФ-020.

Формат	Зона	Поз.	Обозначение	Наименование	Кол.	Примечан
		1	ГОСТ 103-76	Сталь полосовая - 200 х 6 ℓ = 1 п.м	1	9,4 кг
		2	ГОСТ 5781-75	Сталь арматурная ф 8 А III ℓ = 220	14	1,1 кг
				Всего:		10,5 кг

Инв. № подл. | Подпись и дата | Взам. инв. №

Гл. инж. пр.	Думан		
Нач. отд.	Меленевский		
Н. контр.	Шульгина		
Гл. констр.	Андриевская		
Рук. гр.	Шульгина		
Ст. инж.	Логинов		
Ст. техн.	Леонова		
Пров.	Логинов		

ТП 903-2-15 КЖИ-МН3

Закладное изделие МН3

Стадия	Масса	Масштаб
Р	10,5 кг	
Лист 1	Листов 1	

А I - Вст3 КП2
А III - 35 ГС

Госстрой Латв. ССР ЛАТГИПРОПРОМ г. Рига

Формат А4

Альбом I часть 3

Типовой проект 903-2-15

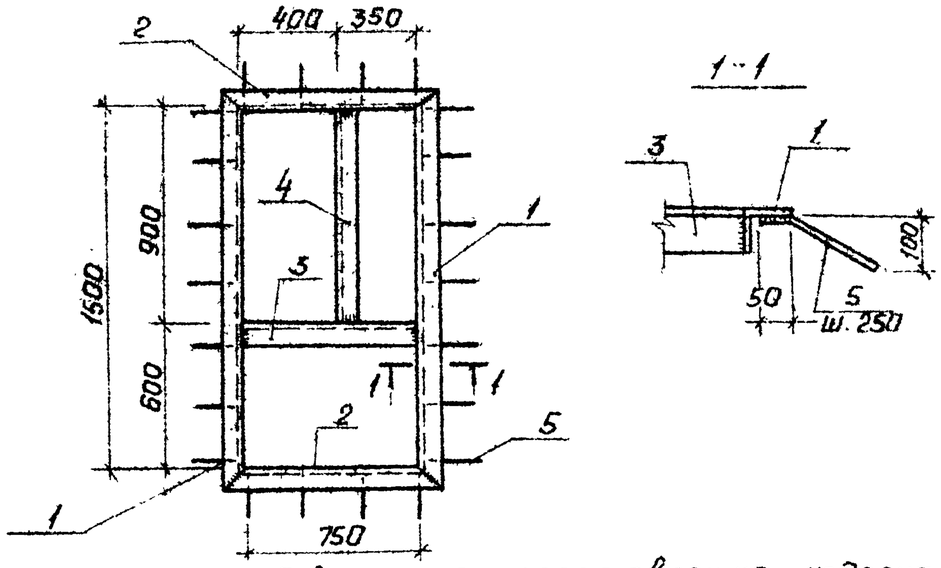

1. Технические требования по изготовлению изделия см. лист КЖИ-ТТ, раздел II.
2. Изделие покрыть одним слоем грунтовки ГФ-020. (поверхности не закладываемые в бетон).

Формат	Зона	Поз.	Обозначение	Наименование	Кол.	Примечание
		1	ГОСТ 8509-72*	Сталь угловая равнополочная L 75×8 ℓ=1650	2	29,7 кг
		2	ГОСТ 8509-72*	То же L 75×8 ℓ=900	2	16,2 кг
		3	ГОСТ 8509-72*	То же L 75×8 ℓ=750	1	6,7 кг
		4	ГОСТ 8509-72*	То же L 75×8 ℓ=900	1	8,1 кг
		5	ГОСТ 5781-75	Сталь арматурная ф8 AI, ℓ=150	22	1,3 кг
				Итого:		62,0 кг

Взам. инв. № | Подпись и дата | Инв. № подл.

Гл. инж. пр.	Думан	
Нач. отд.	Меленевский	
Н. контр.	Шульгина	
Гл. констр.	Андреевская	
Рук. гр.	Шульгина	
Ст. инж.	Логинов	
Ст. техн.	Леонова	
Пров.	Логинов	

ТП 903-2-15 КЖИ-МН4

Изделие закладное МН-4

Стадия	Масса	Масштаб
Р	62,0 кг	

Лист 1 Листов 1

Госстрой Латв. ССР ЛАТГИПРОПРОМ г. Рига

Вст3 кп2

Формат 118

Альбом I часть 3

Типовой проект 903-2-15

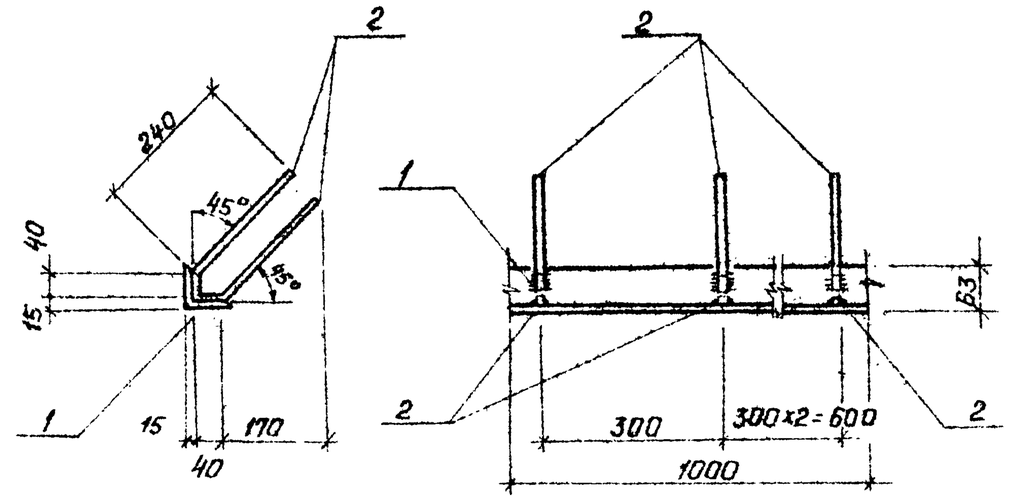

Формат	Зона	Поз.	Обозначение	Наименование	Кол.	Примечание
				МН6		
		2	ГОСТ 5781-75	Сталь арматурная ф8 A III ℓ=280	8	0,9 кг
		1	ГОСТ 8509-72*	Сталь угловая L 63×6 равнополочная ℓ=1000	1	5,7 кг
						6,6 кг

1. Технические требования по изготовлению изделия см л. КЖИ-ТТ, раздел II.
2. Изделие покрывать одним слоем грунтовки ГФ-020. (поверхности, не закладываемые в бетон.

Взам. инв. № | Подпись и дата | Инв. № подл.

Гл. инж. пр.	Думан	
Нач. отд.	Меленевский	
Н. контр.	Шульгина	
Гл. констр.	Андреевская	
Рук. гр.	Шульгина	
Ст. инж.	Логинов	
Ст. техн.	Леонова	
Пров.	Логинов	

ТП 903-2-15 КЖИ-МН6

Закладное изделие МН6

Стадия	Масса	Масштаб
Р	6,6 кг	

Лист 1 Листов 1

Госстрой Латв. ССР ЛАТГИПРОПРОМ г. Рига

Армат. -35ГС
Прокат. Вст3 кп2

Формат 118

Альбом I часть 3

Типовой проект 903-2-15

МН 7

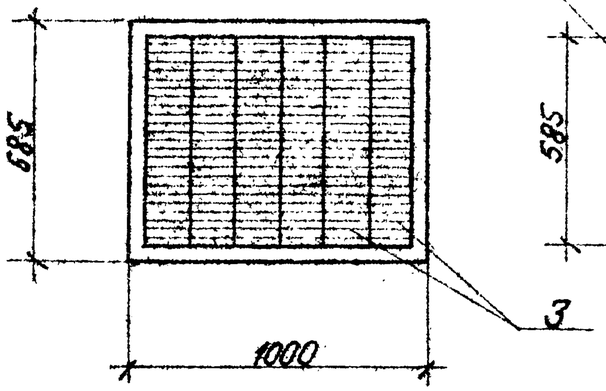

Рама для МН 7

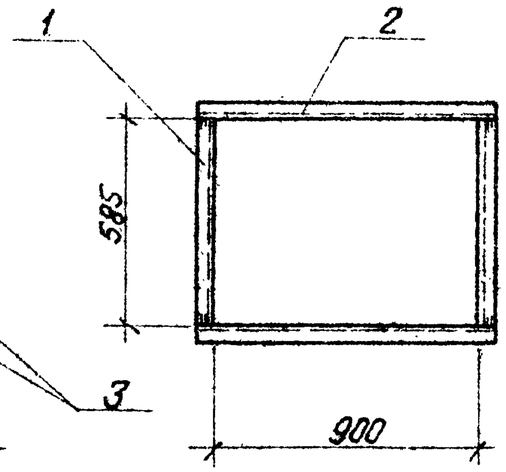

Формат	Зона	Поз.	Обозначение	Наименование	Кол.	Примеч.
				МН 7		
		1	ГОСТ 8278-75	Гнутый профиль ⊏60×50×3 ℓ=585	2	4,14 кг
		2	ГОСТ 8278-75	То же ⊏60×50×3 ℓ=1000	2	7,08 кг
		3	Механический завод №1 треста „Сантехдеталь" г. Горький	Жалюзийные решетки СТД 301	6	6,6 кг
			ГОСТ 1491-72*	Винт М3×6	26	шт
				Итого:		17,82 кг

1. Технические требования по изготовлению изделия см. лист КЖИ-ТТ, раздел II.
2. Монтаж жалюзей в раму выполнить на винтах М3×6 по месту.
3. Изделие покрыть одним слоем грунтовки ГФ-020.

Взам. инв. №

Подп. и дата

Инв. № подл.

Гл. инж. пр.	Думан		
Нач. отд.	Меленевский		
Н. контр.	Шульгина		
Гл. конструктор	Андриевская		
Рук. гр.	Шульгина		
Архит.	Ашмане		
Ст. техн.	Киршпук		

ТП 903-2-15 КЖИ-МН 7

Закладное изделие МН 7

Стадия	Масса	Масштаб
Р	17,82 кг	

Лист 1 Листов 1

ВСт3кп2

Госстрой Латв. ССР ЛАТГИПРОПРОМ г. Рига

Пров. Копир. В. Сум Формат 11 В

Альбом I часть 3

Типовой проект 903-2-15

МН 12

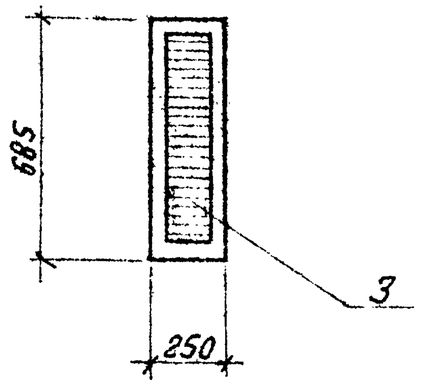

Рама для МН 12

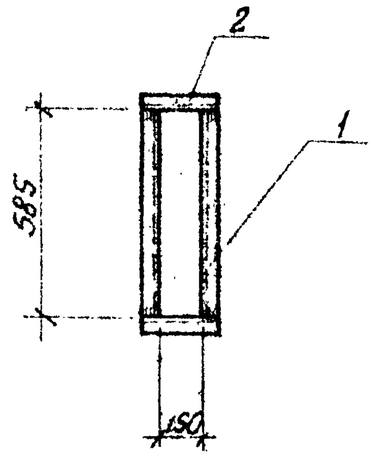

Формат	Зона	Поз.	Обозначение	Наименование	Кол.	Примеч.
				МН 12		
		1	ГОСТ 8278-75	Гнутый профиль ⊏60×50×3 ℓ=585	2	4,14 кг
		2	ГОСТ 8278-75	То же ⊏60×50×3 ℓ=250	2	1,77 кг
		3	Механический завод №1 треста „Сантехдеталь" г. Горький	Жалюзийные решетки СТД 301	1	1,1 кг
			ГОСТ 1491-72*	Винт М3×6	6	шт
				Итого:		7,01 кг

1. Технические требования по изготовлению изделия см. лист КЖИ-ТТ, раздел II.
2. Монтаж жалюзей в раму выполнить на винтах М3×6 по месту.
3. Изделие покрыть одним слоем грунтовки ГФ-020.

Взам. инв. №

Подп. и дата

Инв. № подл.

Гл. инж. пр.	Думан		
Нач. отд.	Меленевский		
Н. контр.	Шульгина		
Гл. конструктор	Андриевская		
Рук. гр.	Шульгина		
Архит.	Ашмане		
Ст. техн.	Киршпук		

ТП 903-2-15 КЖИ-МН 12

Закладное изделие МН 12

Стадия	Масса	Масштаб
Р	7,01 кг	

Лист 1 Листов 1

ВСт3кп2

Госстрой Латв. ССР ЛАТГИПРОПРОМ г. Рига

Пров. Копир. В. Сум Формат 11 В

Альбом I часть 3

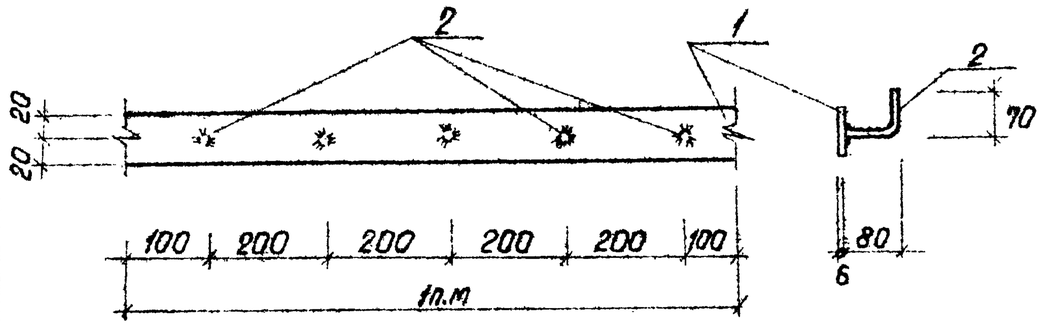

Формат	Зона	Поз.	Обозначение	Наименование	Кол.	Примеч.
				МН9		
		1	ГОСТ 103-76	Сталь полосовая $\frac{-40\times4}{1000}$	1пм	1.25 кг
		2	ГОСТ 5781-75	Сталь арматурная $\frac{Ф8АIII}{150}$	5	0.3 кг
						1.55 кг

1. Технические требования по изготовлению изделия см. лист КЖИ-ТТ, раздел II.
2. Изделие покрыть одним слоем грунтовки ГФ-020.

Типовой проект 903-2-15

Взам. инв. №

Подп. и дата

Инв. № подл.

Гл. инж. пр.	Думан		ТП 903-2-15 КЖИ-МН9		
Нач. отд.	Меленевский		Закладное изделие МН9	Стадия	Масса	Масштаб
Н. контр.	Шульгина			Р	1.55кг	1:10
Гл. констр.	Фефиевская			Лист 1	Листов 1
Рук. гр.	Шульгина		Прокат - Вст3 кп2 арм. - 35 ГС	Госстрой Латв. ССР ПАТГИПРОПРОМ г. Рига
Ст. инж.	Логинов			
Ст. техн.	Леонова			

Пров. Логинов Копир. Формат 11В

Альбом I часть 3

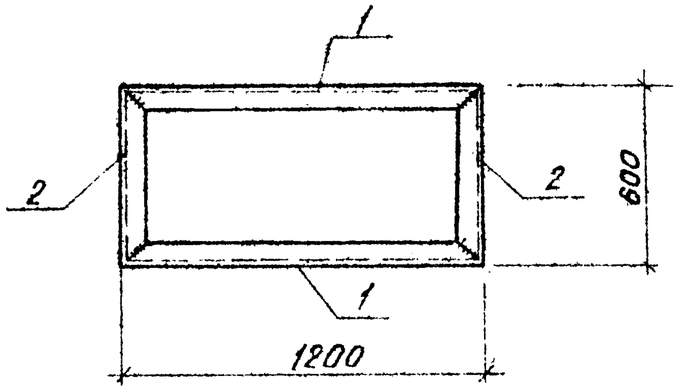

Формат	Зона	Поз.	Обозначение	Наименование	Кол.	Примеч.
				МН10		
		1	ГОСТ 8240-72	Швеллер [18; ℓ=1200	2	39.1 кг
		2	ГОСТ 8240-72	—"— [18; ℓ=600	2	19.5 кг
						58,6 кг

1. Технические требования по изготовлению изделия см. лист КЖИ-ТТ, раздел II.
2. Изделие покрыть одним слоем грунтовки ГФ-020.

Типовой проект 903-2-15

Взам. инв. №

Подп. и дата

Инв. № подл.

Гл. инж. пр.	Думан		ТП 903-2-15 КЖИ-МН10		
Нач. отд.	Меленевский		Закладное изделие МН10	Стадия	Масса	Масштаб
Н. контр.	Шульгина			Р	58.6кг	1:20
Гл. констр.	Фефиевская			Лист 1	Листов 1
Рук. гр.	Шульгина		Вст3 кп2	Госстрой Латв. ССР ПАТГИПРОПРОМ г. Рига
Ст. инж.	Логинов			
Ст. техн.	Леонова			

Пров. Логинов Копир. Формат 11В

Альбом I часть 3

Типовой проект 903-2-15

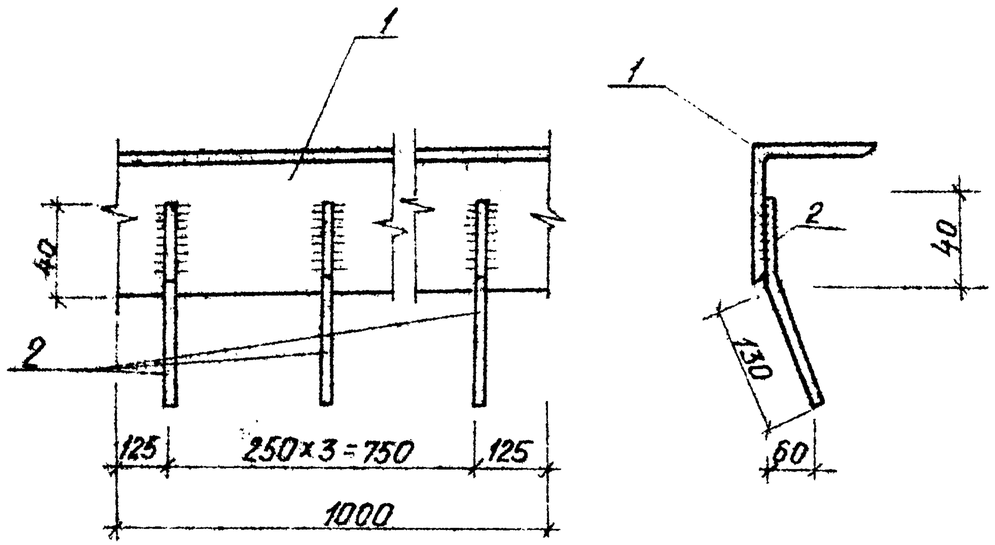

Формат	Зона	Поз.	Обозначение	Наименование	Кол.	Прим.
		1	ГОСТ 8509-72*	Сталь угловая, равнополочн. ∟75×6 ℓ=1000	1	6,9кг
		2	ГОСТ 5781-75	Сталь арматурная ф 8 А III ℓ=170	4	0,3кг
				Всего:		7,2кг

1. Технические требования по изготовлению изделия см. лист КЖИ-ТТ раздел II.
2. Изделие покрыть одним слоем грунтовки ГФ-020.

Взам. инв. № | Подп. и дата | Инв. № подл.

Гл. инж. пр.	Думан		
Нач. отд.	Меленевская		
Н. контр.	Шульгина		
Гл. констр.	Андриевская		
Рук. гр.	Шульгина		
Ст. инж.	Логинов		
Ст. техн.	Леонова		
Пров.	Логинов		

ТП 903-2-15 КЖИ-МН11

Закладное изделие МН-11

Стадия	Масса	Масштаб
Р	7,2 кг	

Лист 1 Листов 1

Вст3 кп2

Госстрой Латв. ССР ПАТГИПРОПРОМ г. Рига

Формат 11В

Альбом I часть 3

Типовой проект 903-2-15

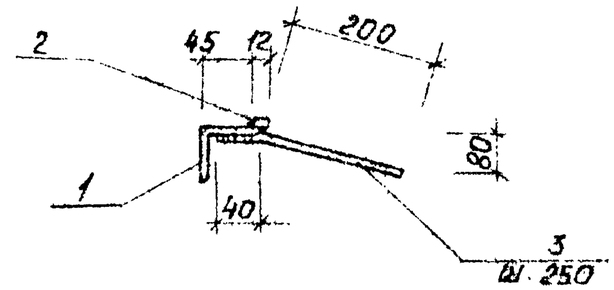

Формат	Зона	Поз.	Обозначение	Наименование	Кол.	Примеч.
				МН8		
		1	ГОСТ 8509-72*	Сталь углов равнобок. ∟50×5	1п.м	3,8кг
		2	ГОСТ 103-76	Сталь полосовая-6×12	1п.м	0,6кг
		3	ГОСТ 5781-75	Сталь арматурн. ф8 А III ℓ=240	4	0,4кг
						4,8кг

1. Технические требования по изготовлению изделия см. лист КЖИ-ТТ, раздел II.
2. Изделие покрыть одним слоем грунтовки ГФ-020.

Взам. инв. № | Подп. и дата | Инв. № подл.

Гл. инж. пр.	Думан		
Нач. отд.	Меленевская		
Н. контр.	Шульгина		
Гл. констр.	Андриевская		
Рук. гр.	Шульгина		
Ст. инж.	Логинов		
Ст. техн.	Леонова		
Пров.	Логинов		

ТП 903-2-15 КЖИ-МН8

Закладное изделие МН8

Стадия	Масса	Масштаб
Р	4,8 кг	1:10

Лист 1 Листов 1

Армат. -35 ГС
прокат - Вст3 кп2

Госстрой Латв. ССР ПАТГИПРОПРОМ г. Рига

Формат 11В

Альбом I часть 3

Типовой проект 903-2-15

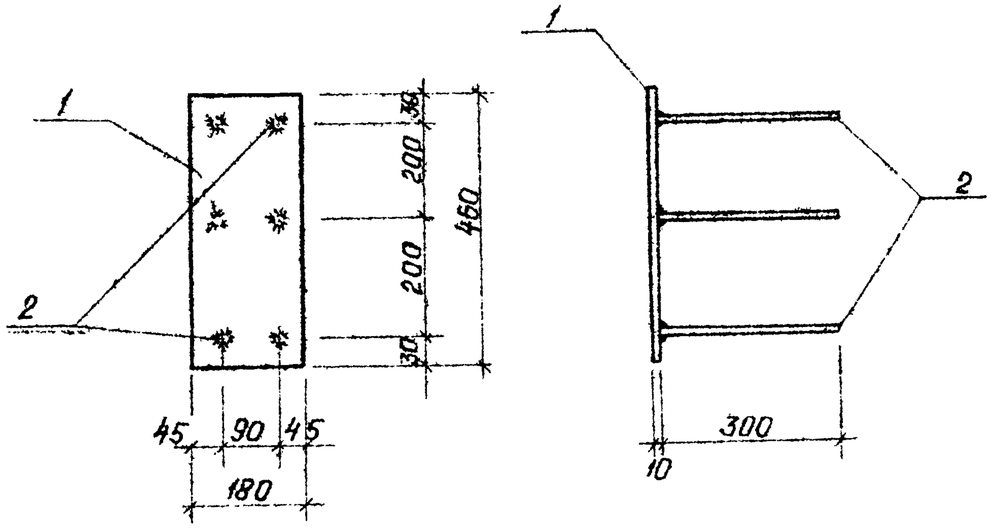

Технические требования по изготовлению изделия см. лист КЖИ-ТТ, раздел II.

Формат	Зона	Поз.	Обозначение	Наименование	Кол.	Примечание
				МН 13		
		1	ГОСТ 19903-74	Сталь листовая $\frac{-180\times10}{460}$	1	6,5кг
		2	ГОСТ 5781-75	Сталь арматурная $\frac{\Phi 10\ A\,III}{\ell=300}$	6	1,1кг
				Всего:		7,6кг

Взам. инв. №

Подпись и дата

Инв. № подл.

Гл. инж. пр.	Думан	
Нач. отд.	Меленевский	
Н. контр.	Шульгина	
Гл. констр.	Андриевская	
Рук. гр.	Шульгина	
Ст. инж.	Логинов	
Ст. техн.	Леонова	
Пров.	Логинов	

ТП 903-2-15 КЖИ-МН 13

Закладное изделие МН 13

Стадия	Масса	Масштаб
Р	7,6кг	1:10
Лист 1	Листов 1	

Арматур. - 35ГС
Прокат - ВСт3кп2

Госстрой Латв. ССР
ЛАТГИПРОПРОМ
г. Рига

Формат А8

Альбом I часть 3

Типовой проект 903-2-15

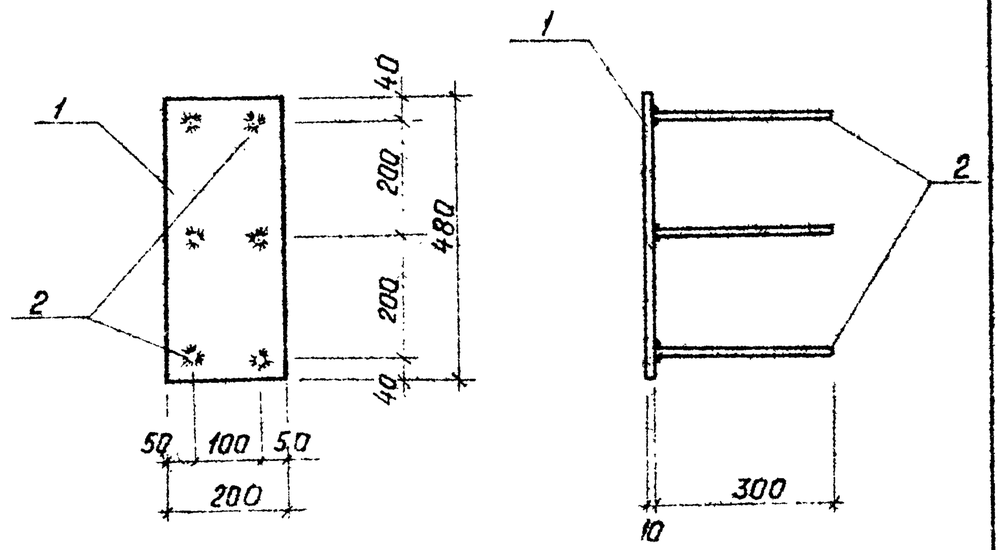

Технические требования по изготовлению изделия см. лист КЖИ-ТТ, раздел II

Формат	Зона	Поз.	Обозначение	Наименование	Кол.	Примечание
				МН 14		
		1	ГОСТ 19903-74	Сталь листовая $\frac{-200\times10}{480}$	1	7,5кг
		2	ГОСТ 5781-75	Сталь арматурн. $\frac{\Phi 10\ A\,III}{\ell=300}$	6	1,1кг
				Всего:		8,6кг

Взам. инв. №

Подпись и дата

Инв. № подл.

Гл. инж. пр.	Думан	
Нач. отд.	Меленевский	
Н. контр.	Шульгина	
Гл. констр.	Андриевская	
Рук. гр.	Шульгина	
Ст. инж.	Логинов	
Ст. техн.	Леонова	
Пров.	Логинов	

ТП 903-2-15 КЖИ-МН 14

Закладное изделие МН 14

Стадия	Масса	Масштаб
Р	8,6кг	1:10
Лист 1	Листов 1	

Арматур. - 35ГС
Прокат - ВСт3кп2

Госстрой Латв. ССР
ЛАТГИПРОПРОМ
г. Рига

Копир.

Формат А8

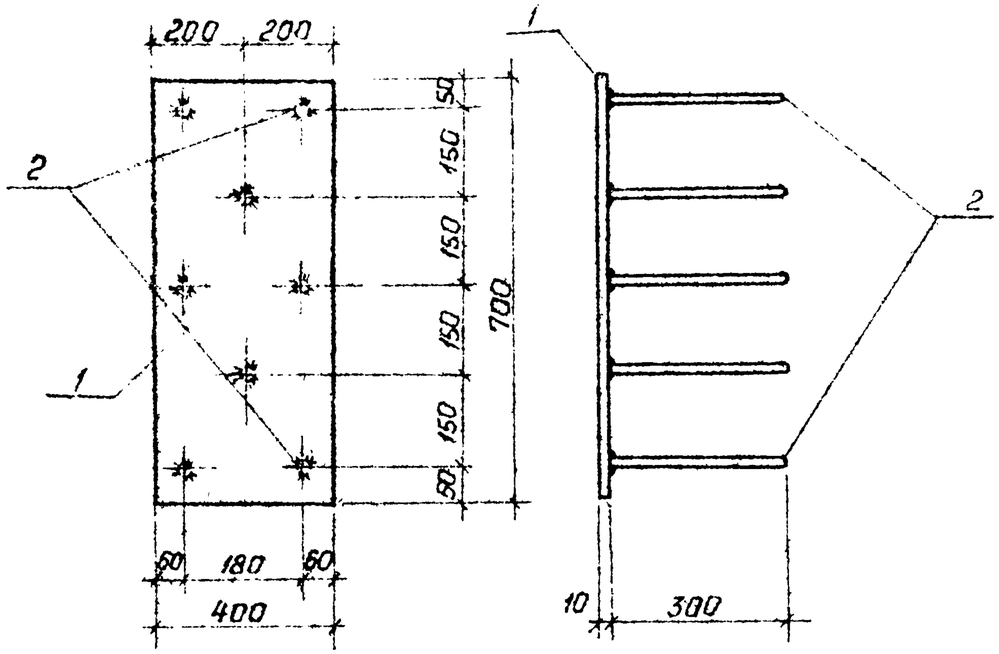

Технические требования по изготовлению изделия см. лист КЖИ-ТТ, раздел II.

Формат	Зона	Поз.	Обозначение	Наименование	Кол.	Примечание
				МН 15		
		1	ГОСТ 19903-74	Сталь листовая $\frac{-400\times10}{ГОСТ}$	1	22,0кг
		2	ГОСТ 5781-75	Сталь арматурн. $\frac{\Phi\ 10\ A\ III}{\ell=300}$	8	1,45кг
				Всего:		23,45кг

ТП 903-2-15 КЖИ-МН15

Гл. инж. пр.	Думан		
Нач. отд.	Меленевский		
Н. контр.	Шульгина		
Гл. констр.	Андриевская		
Рук. гр.	Шульгина		
Ст. инж.	Лагинов		
Ст. техн.	Леонова		

Закладное изделие МН 15

Стадия	Масса	Масштаб
Р	23,45кг	1:10
Лист 1	Листов 1	

Армат. – 35 ГС
Прокат – ВСт3кп2

Госстрой Латв. ССР ЛАТГИПРОПРОМ г. Рига

Пров. Лагинов

Формат А8

Типовой проект 903-2-15 Альбом I часть 3

Инв. № подл. | Подп. и дата | Взам. инв. №

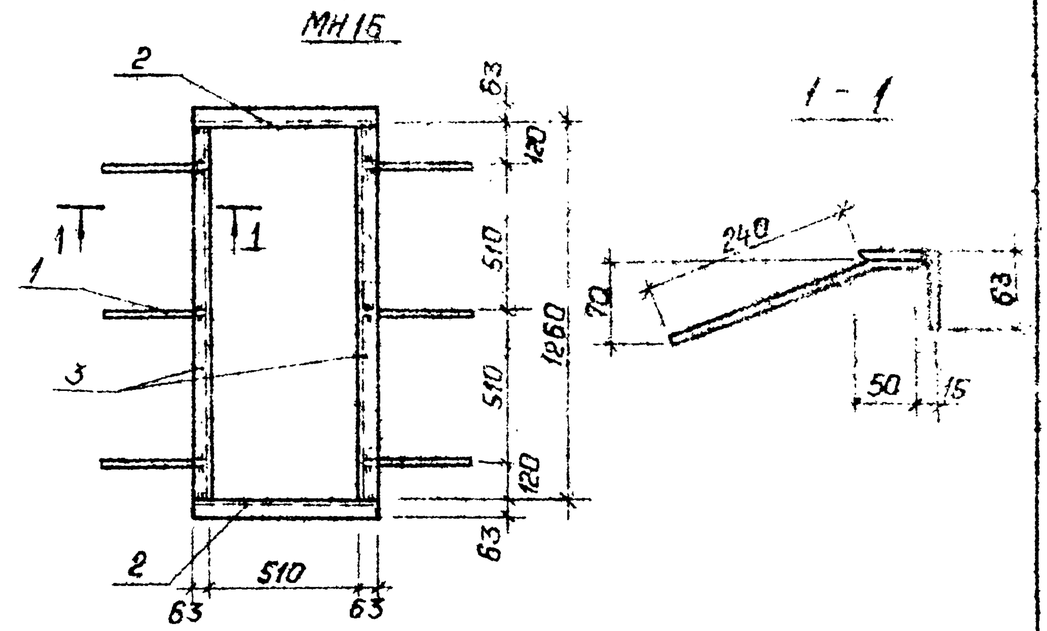

Формат	Зона	Поз.	Обозначение	Наименование	Кол.	Примечание
				МН 16		
		1	ГОСТ 5781-75	Сталь арматурная $\Phi 8 A III$ $\ell=290$	6	0,69кг
		2	ГОСТ 8509-72*	Сталь угловая равнополочная $\angle 63\times5$; $\ell=638$	2	6,12кг
		3	То же	То же $\ell=1260$	2	12,12кг
				Итого:		18,93кг

1. Технические требования по изготовлению изделия см. лист КЖИ-ТТ, раздел II.
2. Изделие покрыть одним слоем грунтовки ГФ-020

ТП 903-2-15 КЖИ-МН16

ГИП	Думан		
Нач. сот.	Меленевский		
Н. контр.	Шульгина		
Гл. констр.	Андриевская		
Рук. гр.	Шульгина		
Архит.	Аймане		
Ст. техн.	Киршпук		

Закладное изделие МН 16

Стадия	Масса	Масштаб
Р	18,93 кг	
Лист 1	Листов 1	

ВСт3 кп2

Госстрой Латв. ССР ЛАТГИПРОПРОМ г. Рига

Пров. Лагинов Контр.

Формат А8

Типовой проект 903-2-15 Альбом I часть 3

Инв. № подл. | Подп. и дата | Взам. инв. №

Альбом I часть 3

Типовой проект 903-2-15

МН 17

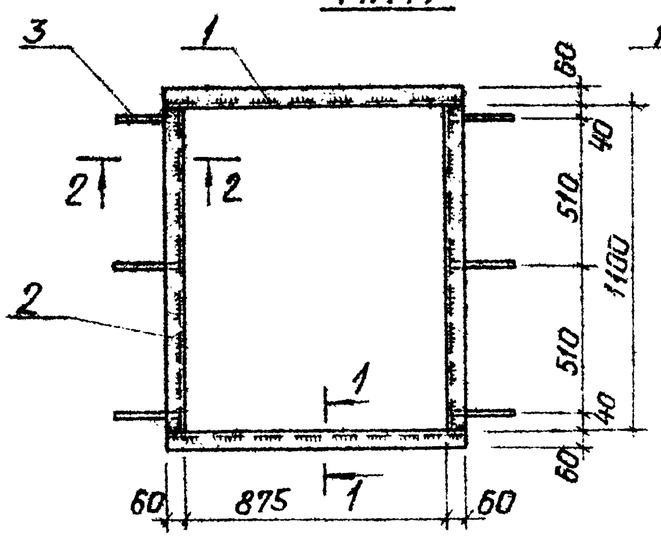

1–1

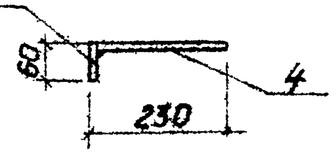

2 – 2

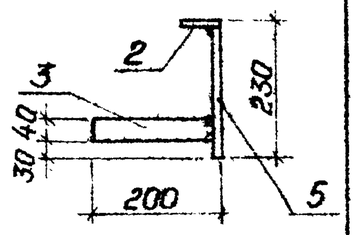

1. Технические требования по изготовлению изделия см. КЖ-ТТ, раздел II.
2. Изделие покрыть одним слоем грунтовки ГФ-020.

Формат	Зона	Поз.	Обозначение	Наименование	Кол.	Примечание
				МН 17		
		1	ГОСТ 103-76	Сталь полосовая $\frac{-60\times4}{995}$	2	3,75кг
		2	ГОСТ 103-76	То же $\frac{-60\times4}{1100}$	2	4,15кг
		3	ГОСТ 103-76	" $\frac{-40\times4}{200}$	6	1,51кг
		4	ГОСТ 19903-74	Сталь листовая 226×995×4	2	14,13кг
		5	ГОСТ 19903-74	То же 226×1100×4	2	15,62кг
				Итого:		39,16кг

Инв. № подл. | Подп. и дата | Взам. инв. №

ТП 903-2-15			КЖИ-МН17		
ГИП	Думан		Закладное изделие МН 17	Стадия	Масса	Масштаб
Нач.отд.	Меленевский			Р	39,16 кг	
Н.контр.	Шульгина			Лист 1	Листов 1	
Гл.конст.	Андриевский			Госстрой Латв. ССР ЛАТГИПРОПРОМ г. Рига		
Рук.гр.	Шульгина		В ст3 КП2			
Архит.	Лиимане					
Ст.техн.	Куриптук					

Пров. Агринов копир. Дафи формат А 8

Альбом I часть 3

Типовой проект 903-2-15

МН 18

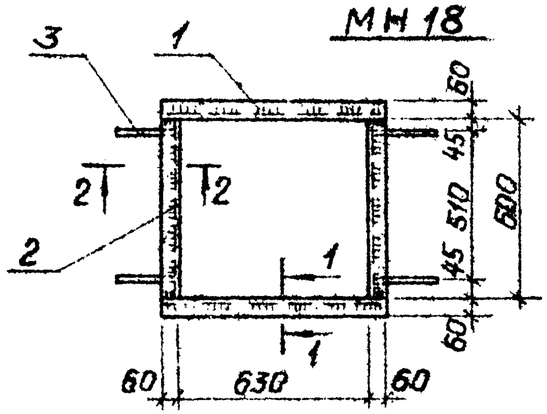

1–1

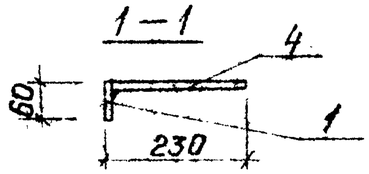

2–2

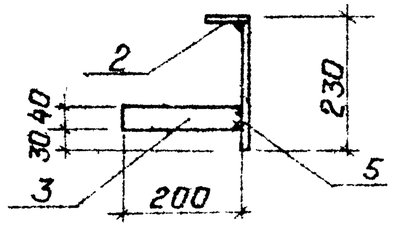

1. Технические требования по изготовлению изделия см. лист КЖ-ТТ, раздел II.
2. Изделие покрыть одним слоем грунтовки ГФ-020

Формат	Зона	Поз.	Обозначение	Наименование	Кол.	Примечание
				МН 18		
		1	ГОСТ 103-76	Сталь полосовая $\frac{-60\times4}{750}$	2	2,83кг
		2	ГОСТ 103-76	То же $\frac{-60\times4}{600}$	2	2,26кг
		3	ГОСТ 103-76	" $\frac{-40\times4}{200}$	4	1,01кг
		4	ГОСТ 19903-74	Сталь листовая 226×750×4	2	10,66кг
		5	ГОСТ 19903-74	То же 226×600×4	2	8,54кг
				Итого:		25,30кг

Инв. № подл. | Подп. и дата | Взам. инв. №

ТП 903-2-15			КЖИ-МН18		
ГИП	Думан		Закладное изделие МН 18	Стадия	Масса	Масштаб
Нач.отд.	Меленевский			Р	25,30 кг	
Н.контр.	Шульгина			Лист 1	Листов 1	
Гл.конст.	Андриевский			Госстрой Латв. ССР ЛАТГИПРОПРОМ г. Рига		
Рук.гр.	Шульгина		Вст3 КП2			
Архит.	Лиимане					
Ст.техн.	Куриптук					

Пров. Агринов копировал. Дафи формат А 8

Типовой проект 903-2-15 Альбом I часть 3

МН 19

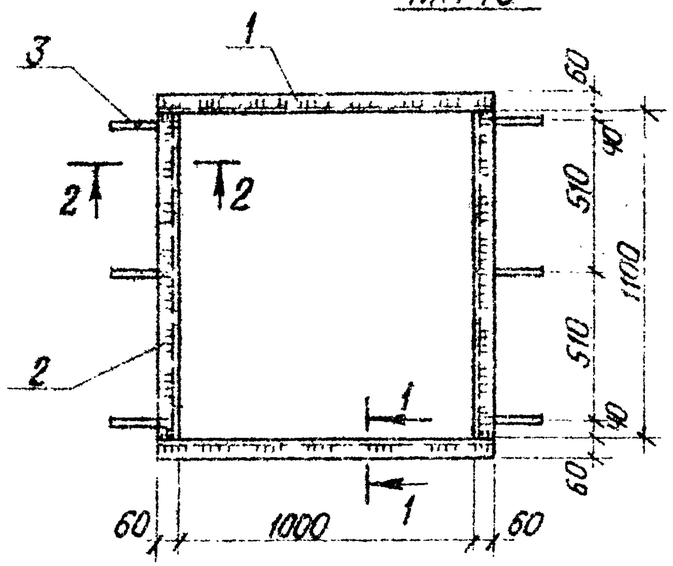

1 — 1

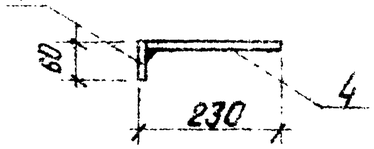

2 — 2

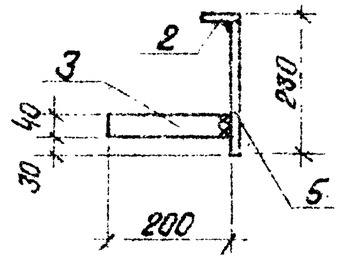

Формат	Зона	Поз.	Обозначение	Наименование	Кол.	Примечание
				МН19		
		1	ГОСТ 103-76	сталь полосовая $\frac{-60\times4}{1120}$	2	4.22 кг
		2	То же	То же $\frac{-60\times4}{1100}$	2	4.14 кг
		3	"	" $\frac{-40\times4}{200}$	6	1.51 кг
		4	ГОСТ 19903-74	сталь листовая 226×1120×4	2	15.90 кг
		5	То же	То же 226×1100×4	2	15.62 кг
				Итого:		41.39 кг

1. Технические требования по изготовлению изделия см. лист КЖ-ТТ, раздел II.
2. Изделие покрыть одним слоем грунтовки ГФ-020

ТП 903-2-15			КЖИ-МН19	
Гл.инж.пр. Думан	Закладное изделие МН 19	Стадия	Масса	Масштаб
Нач.отд. Меленевский		Р	41.39 кг	
Н.контр. Шульгина		Лист 1	Листов 1	
Гл.констр. Андриевская				
Рук.гр. Шульгина	Вст3 кп 2	Госстрой Латв. ССР ЛАТГИПРОПРОМ г. Рига		
Архит. Аймане				
Ст.техн. Курчатук				

Инв.№ подл. | Подп. и дата | Взам.инв.№

Пров. Аймане — Копир. Б. Гуц — Формат 11 В

Альбом I часть 3 Типовой проект 903-2-15

СФ — 1а

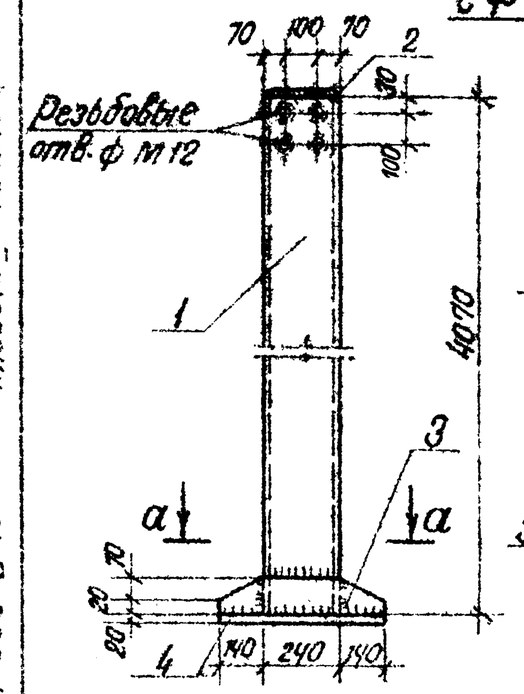

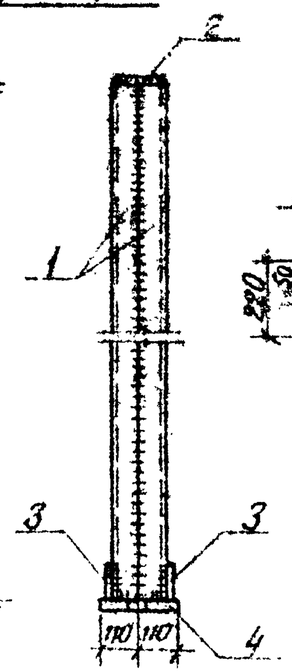

а — а

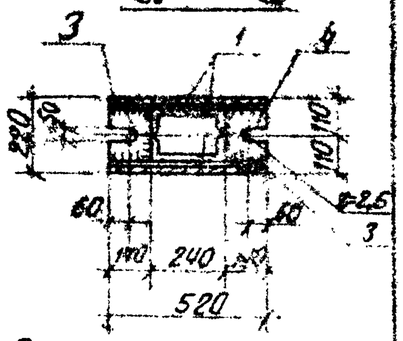

Формат	Зона	Поз.	Обозначение	Наименование	Кол.	Примечание
				СФ-1а		
		1	ГОСТ 8240-72	швеллер [24; l=4070	2	195.4
		2	ГОСТ 103-76	Сталь полосовая $\frac{-170\times8}{230}$	1	2.4
		3	ГОСТ 103-76	Сталь полосовая $\frac{-100\times8}{520}$	2	6.6
		4	ГОСТ 19903-74	Сталь толстолистов. $\frac{-220\times20}{520}$	1	18.0
						222.4 кг

1. Материал конструкций Вст3 кп2 по ГОСТ 380-71*.
2. Сварку производить электродами типа Э42 по ГОСТ 9467-75
3. Сварные швы $h_{шв}$ = 6 мм
4. Изделие окрасить двумя слоями эмали ПФ-115 по грунтовке ГФ-020. Общая толщина покрытия - 55 мкм.

ТП 903-2-15			КЖИ-СФ-1а	
Гл.инж.пр. Думан	Стойка СФ-1а	Стадия	Масса	Масштаб
Нач.отд. Меленевский		Р	222.4 кг	1:20
Н.контр. Андриевская		Лист 1	Листов 1	
Гл.констр. Андриевская				
Рук.гр. Шульгина	Вст-3 кп 2	Госстрой Латв. ССР ЛАТГИПРОПРОМ г. Рига		
Ст.инж. Логинов				
Ст.техн. Леонова				

Инв.№ подл. | Подп. и дата | Взам.инв.№

Пров. Логинов — Копир. Б. Гуц — Формат 11 В