ТИПОВОЙ ПРОЕКТ
902-1-63

КАНАЛИЗАЦИОННАЯ НАСОСНАЯ СТАНЦИЯ ПРОИЗВОДИТЕЛЬНОСТЬЮ 6-86 м³/ч ПРИ ГЛУБИНЕ ЗАЛОЖЕНИЯ ПОДВОДЯЩЕГО КОЛЛЕКТОРА 5,0 м

АЛЬБОМ III

Строительные решения. Подземная часть
/Сборный вариант/

18303-02
ЦЕНА 1-29

				Привязан	
Инв. №					

ЦЕНТРАЛЬНЫЙ ИНСТИТУТ ТИПОВОГО ПРОЕКТИРОВАНИЯ
ГОССТРОЯ СССР
Москва, А-445, Сущевская ул., 21
Сдано в печать XI 1982 г.
Заказ № 12082 Тираж 635 экз.

ТИПОВОЙ ПРОЕКТ
902-1-63

КАНАЛИЗАЦИОННАЯ НАСОСНАЯ СТАНЦИЯ ПРОИЗВОДИТЕЛЬНОСТЬЮ 6-86 м³/ч ПРИ ГЛУБИНЕ ЗАЛОЖЕНИЯ ПОДВОДЯЩЕГО КОЛЛЕКТОРА 5,0 м

СОСТАВ ПРОЕКТА

АЛЬБОМ I	Технологические решения. Отопление и вентиляция. Внутренний водопровод и канализация /из типового проекта 902-1-60/
АЛЬБОМ II	Архитектурно-строительные решения. Надземная часть. Общие чертежи, узлы и детали.
АЛЬБОМ III	Строительные решения. Подземная часть. /Сборный вариант/.
АЛЬБОМ IV	
ЧАСТЬ I	Изделия. Надземная часть.
ЧАСТЬ II	Изделия. Подземная часть.
АЛЬБОМ V	Электрооборудование, автоматизация и технологический контроль. Чертежи монтажной зоны /из типового проекта 902-1-60/
АЛЬБОМ VI	Заказные спецификации /из типового проекта 902-1-60/.
АЛЬБОМ VII	Ведомости потребности в материалах.
АЛЬБОМ VIII	Сметы. Общая часть /из типового проекта 902-1-60/.
АЛЬБОМ IX	Сметы. Подземная часть /Сборный вариант/

АЛЬБОМ III.

УТВЕРЖДЕН ГЛАВПРОМСТРОЙПРОЕКТОМ
ГОССТРОЯ СССР
ПРОТОКОЛ №15 от 29 апреля 1982 г.
ВВЕДЕН В ДЕЙСТВИЕ
В/О СОЮЗВОДОКАНАЛНИИПРОЕКТ
С 1 НОЯБРЯ 1982 г.
ПРИКАЗ №194 от 1 ОКТЯБРЯ 1982 г.

РАЗРАБОТАН
ПРОЕКТНЫМ ИНСТИТУТОМ
„ХАРЬКОВСКИЙ ВОДОКАНАЛПРОЕКТ"

Главный инженер института Г.А.Вондаренко
Главный инженер проекта В.Г.Балтер

				Привязан
Инв.№				

18303-02 2

Ведомость рабочих чертежей основного комплекта ТП 902-1-63 -КЖ

Лист	Наименование	Примеч.
1	Общие данные	
2	Планы на отм. -3.600; -6.900. Разрезы 1-1; 2-2	
3	Схема расположения монолитных конструкций подземной части	
4	Схема расположения стеновых панелей. Развертка наружной стены	
5	Схема расположения стеновых панелей. Узлы I-IV	
6	Схема расположения стеновых панелей. Узлы V-VIII	
7	Схема расположения стеновых панелей. Спецификация	
8	Плита днища ПДм1. Схема армирования	
9	Стена СТм1	
10	Стена СТм1. Схема армирования	

Ведомость ссылочных и прилагаемых документов

Обозначение	Наименование	Примеч.
	Ссылочные документы	
3.901-5	Сальники набивные Ду 50÷1400 для пропуска труб через стены	
1.400-15 в.0;1	Унифицированные закладные изделия железобетонных конструкций для крепления технологических коммуникаций и устройств	
ГОСТ 23279-78	Сетки сварные из стержневой арматуры с диаметром до 40мм	
	Прилагаемые документы	
902-1-63-КЖИ-ДО Ал IV ч.1	Изделия (надземная часть)	
902-1-63 КЖИ-ДО Ал. IV ч 2	Изделия (подземная часть)	
902-1-63-КЖИ-ВМ Ал VII	Ведомости потребности в материалах	

Ведомость спецификаций

Лист	Наименование	Примеч.
3	Спецификация к схеме расположения монолитных конструкций подземной части	
7	Спецификация к схеме расположения стеновых панелей	
8	Спецификация к плите днища ПДм1	
9	Спецификация к стене СТм1	
10	Спецификация к стене СТм1	

Типовой проект разработан в соответствии с действующими нормами и правилами и предусматривает мероприятия, обеспечивающие взрывную, взрывопожарную и пожарную безопасность при эксплуатации здания

Главный инженер проекта /Балтер/

Расчётные схемы

В мокрых грунтах

В период строительства В период эксплуатации

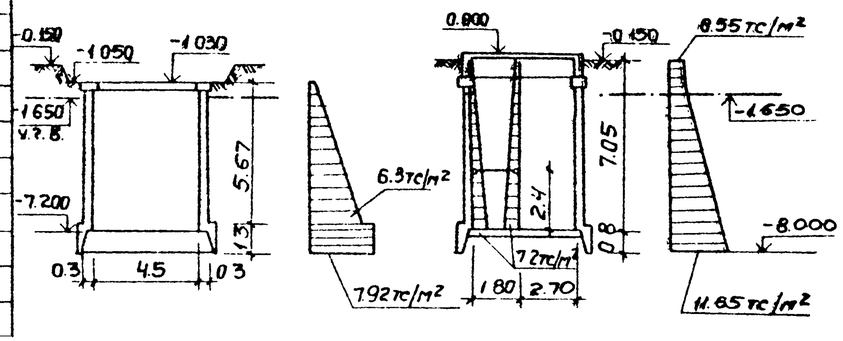

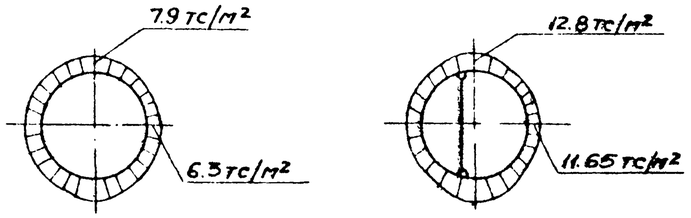

Общие указания.

1. В проекте предусмотрен опускной способ производства работ в тиксотропной рубашке. Значение удельного веса тиксотропного раствора γ_T=1.15тс/м³; величина временной нагрузки на поверхности земли в пределах призмы обрушения 1.0тс/м²; величина нормативного сопротивления грунта по боковой поверхности колодца при погружении f^H=2.0тс/м².
2. Для железобетонных конструкций марка бетона по водонепроницаемости принята В4.
3. Марки бетона по морозостойкости принимаются для районов с расчётной зимней температурой наружного воздуха: -20°, -30° и -40°С Мрз-50.
4. Необетонируемые закладные детали согласно СНиП III-28-74* "Защита строительных конструкций от коррозии" подлежат защите от коррозии слоем цинка толщиной 120мкм, наносимого методом металлизации.
5. Стыки стеновых панелей между собой принять двух типов:
   а) открытый клиновидный стык с двойной (равнопрочной со стеновой панелью) арматурой. Заделка стыка „шприцбетоном" осуществляется с внутренней стороны. Материал для омоноличивания клиновидных стыков-бетон М300 (Мрз назначается по проекту) на мелком заполнителе (зерна крупностью до 20мм).
   б) шпоночный стык с заполнением шпонки раствором снизу вверх. Рекомендации по замоноличиванию шпоночных стыков и состав раствора принимать по указаниям серии 3.900-3 Вып. 2.

Ведомость объёмов сборных железобетонных конструкций

№ строки	Наименование группы элементов конструкций	Код	Кол. м³	Примеч.
	Панели стеновые наружные (клиновидный стык)	5831000000	25.76	
	Панели стеновые наружные (шпоночный стык)	5831000000	29.04	

Материалы на изготовление сборных железобетонных конструкций учтены в ведомости потребности в материалах и отдельно не учитываются

Условные обозначения панелей

ПС 67.20 -1(2)

- (2) — Тип стыка: 1-клиновидный; (2)-шпоночный
- 67.20 — Длина и ширина панели в дм
- ПС — Панель стеновая

Нач.отд.	Цейко		
Н.контр.	Власенко		
Рук.гр.	Бродская		
Инжен.	Никитенко		
Ст.техн.	Пушкирь		

Привязан:

Госстрой СССР Союзводоканалпроект Харьковский Водоканалпроект

ТП 902-1-63 -КЖ

Канализационная насосная станция производительностью 6÷86 м³/ч

Стадия	Лист	Листов
Р	1	10

Общие данные

Госстрой СССР Союзводоканалпроект Харьковский Водоканалпроект

Гл. спец. тех. отдела 902-1-63 Альбом III /Лучковский/

Типовой проект

Инв. № подл. | Подпись и дата | Взам. инв. №

18303-02 4

Типовой проект 902-1-63 Альбом III

План на отм. -3.600

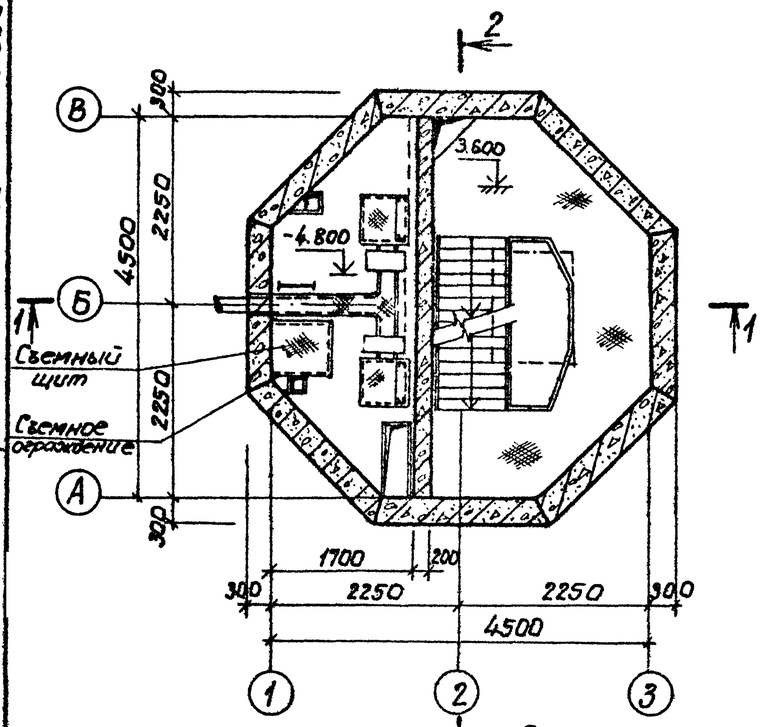

План на отм. -6.900

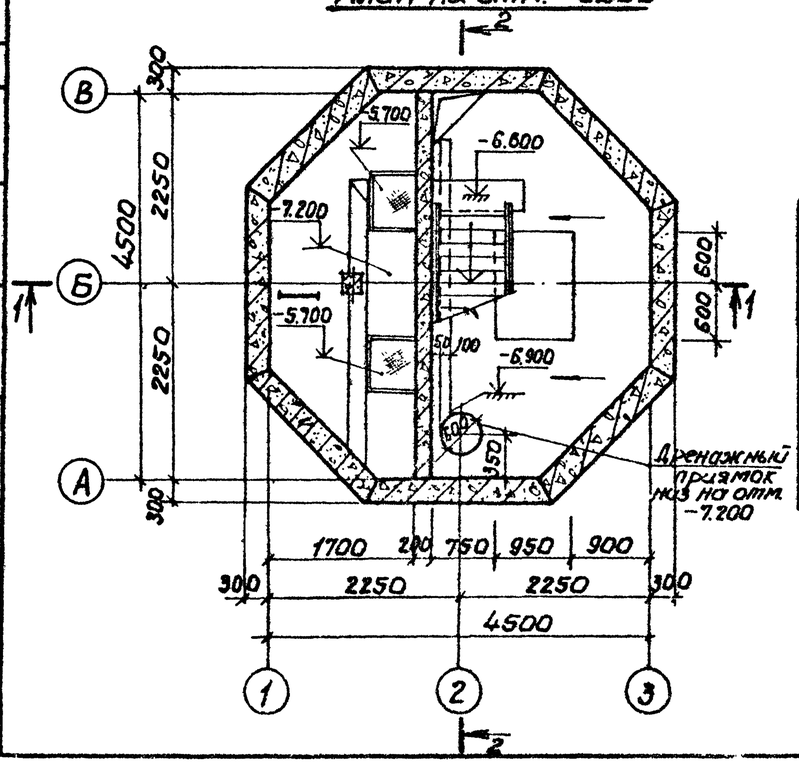

Разрез 1-1

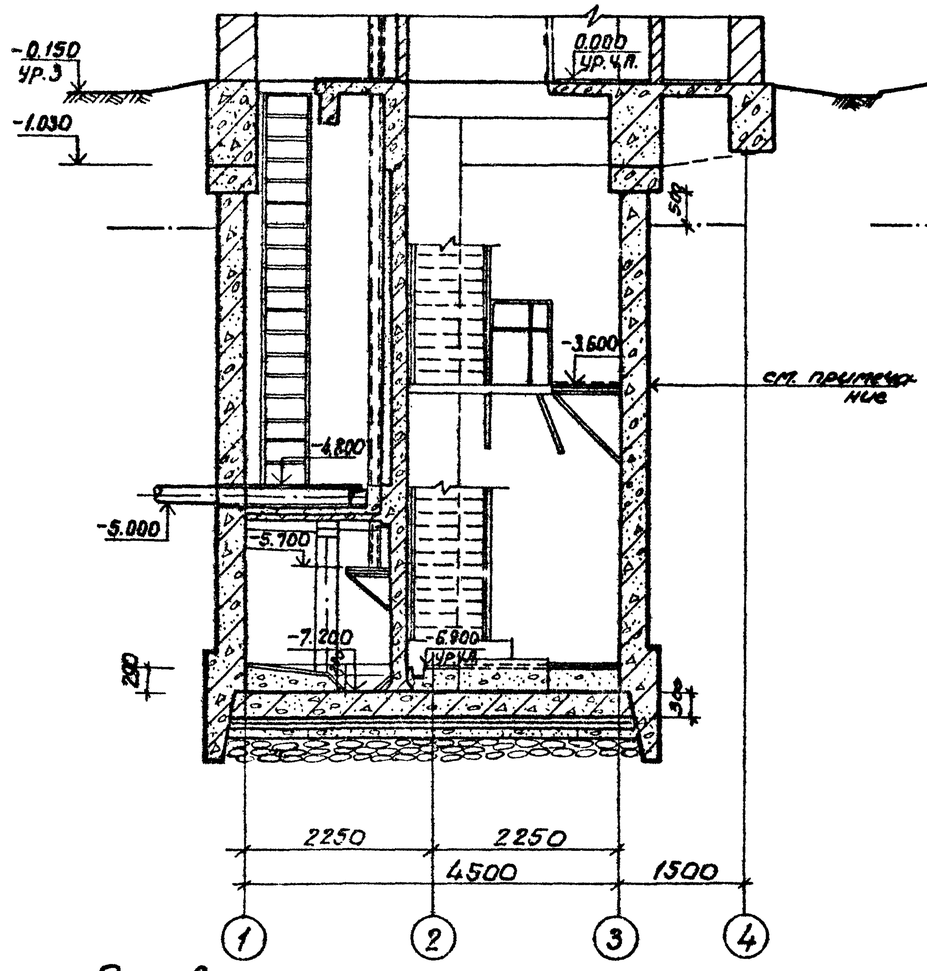

Разрез 2-2

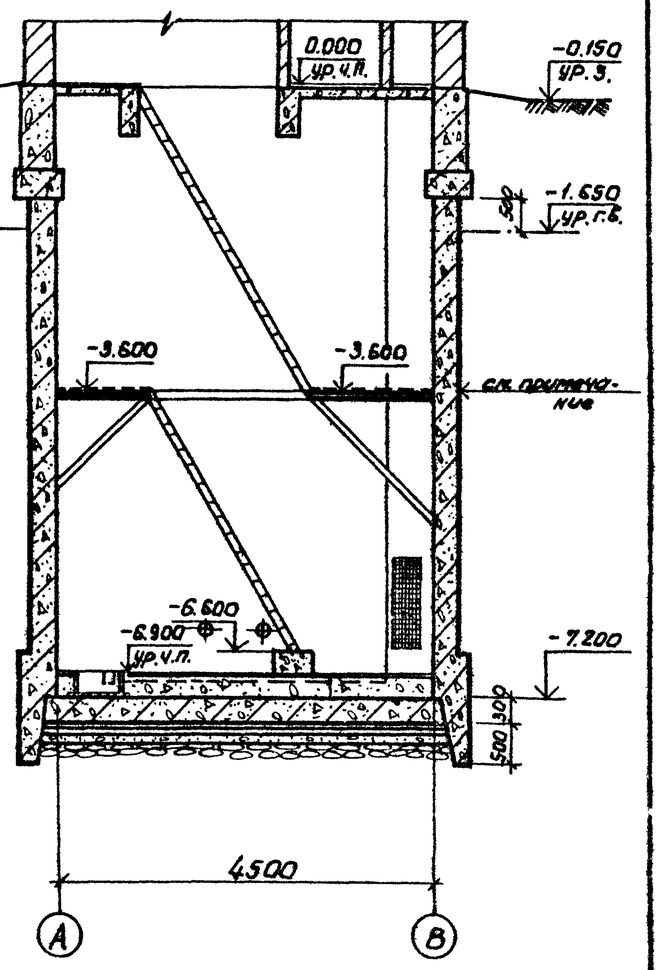

Основные строительные показатели.

Наименование	Ед.изм.	Кол.	Примечание
Площадь застройки	м²	—	см.альбом II
Полезная площадь	м²	150	
В том числе:			
Встроенные помещения	м²	—	
- на расчетную единицу	м²	0.3	
Строительный объем	м³	140.9	
- на расчетную единицу	м³	2.8	расчетная единица 46 м³/ч

Наружную гидроизоляцию стен и днища см. лист ТП 902-1-63-КЖ-2, альбом II.

Привязан

Инв. №

Нач.отд.	Шейко		
Н.контр.	Власенко		
Рук.гр.	Юрьева		
Ст.арх.	Иллюрик		
Ст.арх.	Хесина		

ТП 902-1-63-КЖ

Канализационная насосная станция производительностью 6-86 м³/ч.

Планы на отм. -3.600 и -6.900. Разрезы 1-1; 2-2.

Стадия	Лист	Листов
Р	3	

(Госстрой СССР Киевводоканалпроект Харьковский Водоканалпроект)

Согласовано: Вил-3 Болтер

Инв. № подл. | Подпись и дата | Взам. инв. №

18303-02 5

Типовой проект 902-1-63 Альбом III

1—1

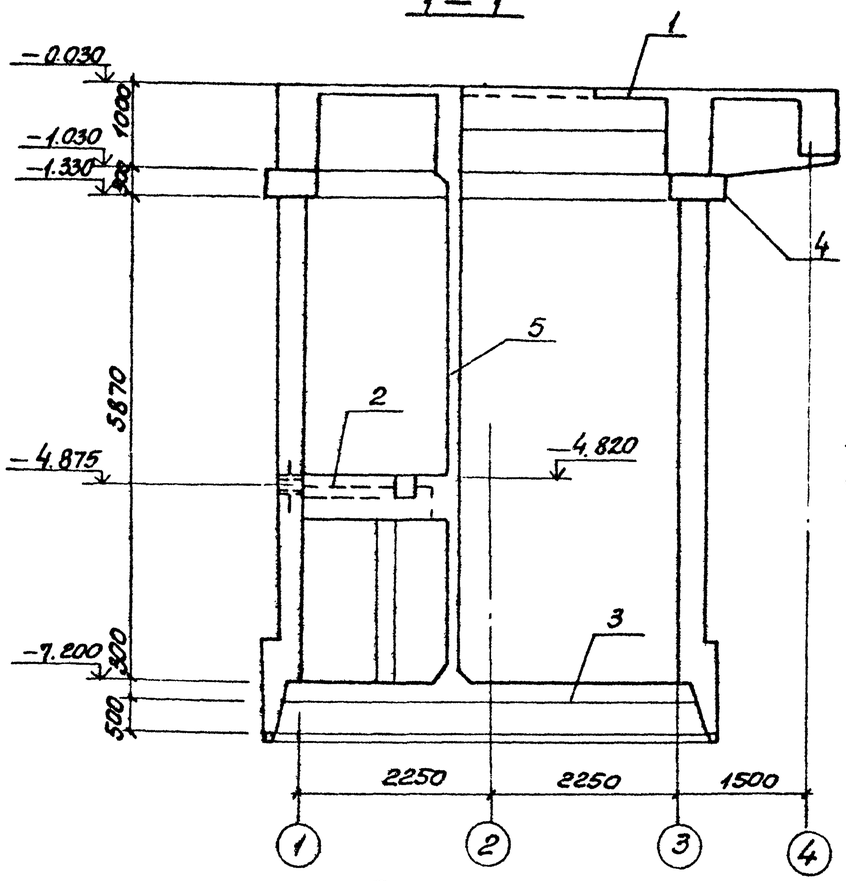

План

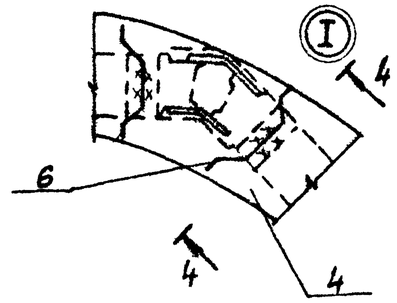

4—4

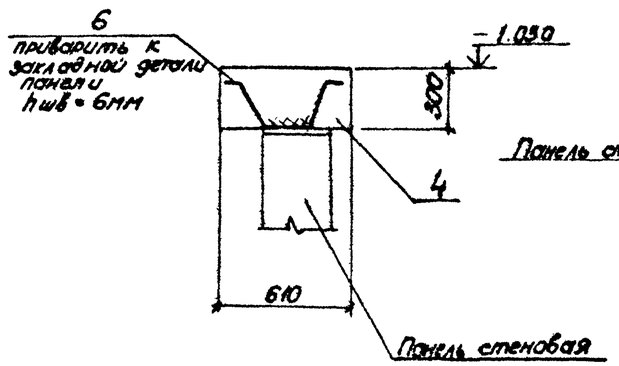

2—2

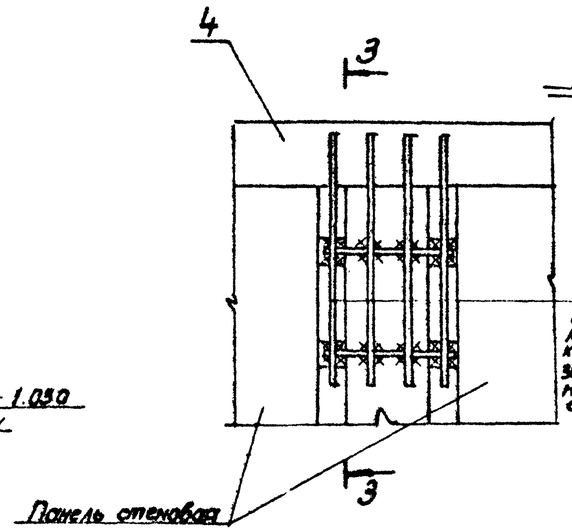

3—3

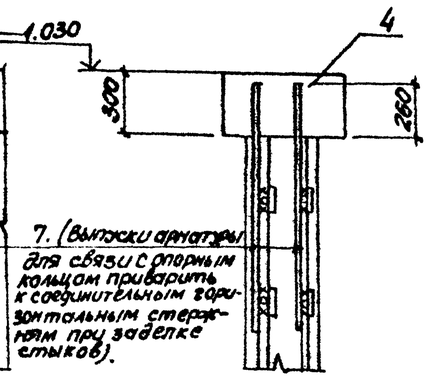

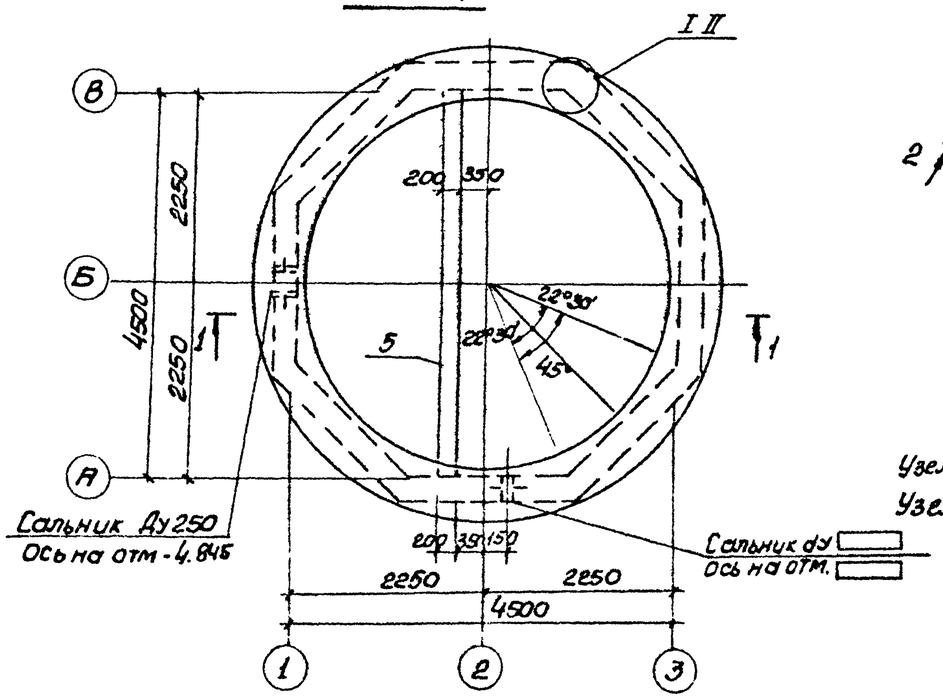

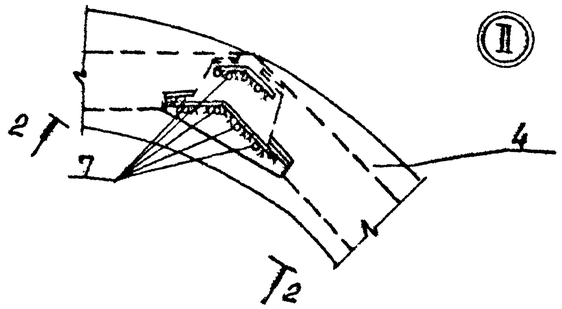

Узел „I" дан для варианта со шпоночным стыком
Узел „II" дан для варианта с клиновидным стыком

Спецификация к схеме расположения монолитных конструкций подземной части

Марка, поз.	Обозначение	Наименование	Кол.	Масса ед. кг	Примечание
1	902-1-63-Ал. II - л. 4	Перекрытие на отм. 0.000 Рк-1	1		
2	902-1-63-Ал. II л. 14	Перекрытие на отм. -4.820 Рк-2	1		
3	л. 8	Плита днища ПДм1	1		
4	902-1-63-Ал. II л. 19	Опорное кольцо Окм1	1		
5	902-1-63-Ал. II л. 9	Стена монолитная Стм1	1		
		Вариант со шпоночным стыком			
6	902-1-63-КМИ-МС ЮМ II ч.2	Изделие соединительное МС10	16	1.6	
		Вариант с клиновидным стыком			
7		ф14 III ГОСТ 5.1457-72* Ст.3	56	1.5	

Приварку стержней производить ручной дуговой сваркой (см. СН 393-78 тип 14)

Согласовано:
Отдельк. Мастер
Подпись и дата
Инв. N подл.

Привязан

Инв. N

Нач. отд.	Шейхо	
Н. контр.	Власенко	
Рук. гр.	Бродский	
Ст. инж.	Доценко	
Инж.	Лывин	

Т.П 902-1-63 КЖ

Канализационная насосная станция производительности от 6 ÷ 86 м3/ч.

Схема расположения монолитных конструкций подземной части.

Стадия	Лист	Листов
Р	3	

Госстрой СССР Союзводоканалпроект Волгоканалпроект

18303-02 6

копир. Пимаев.

Схема расположения стеновых панелей

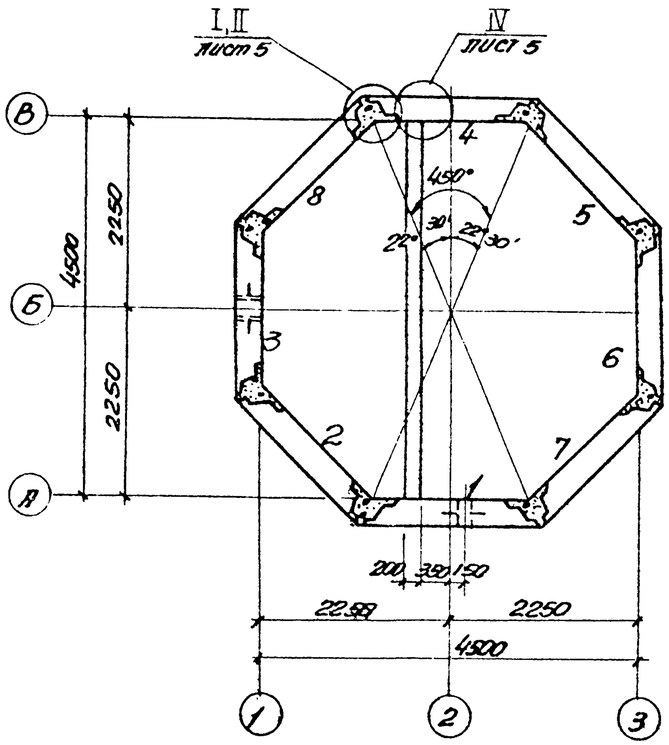

Развертка наружной стены по внутренней поверхности

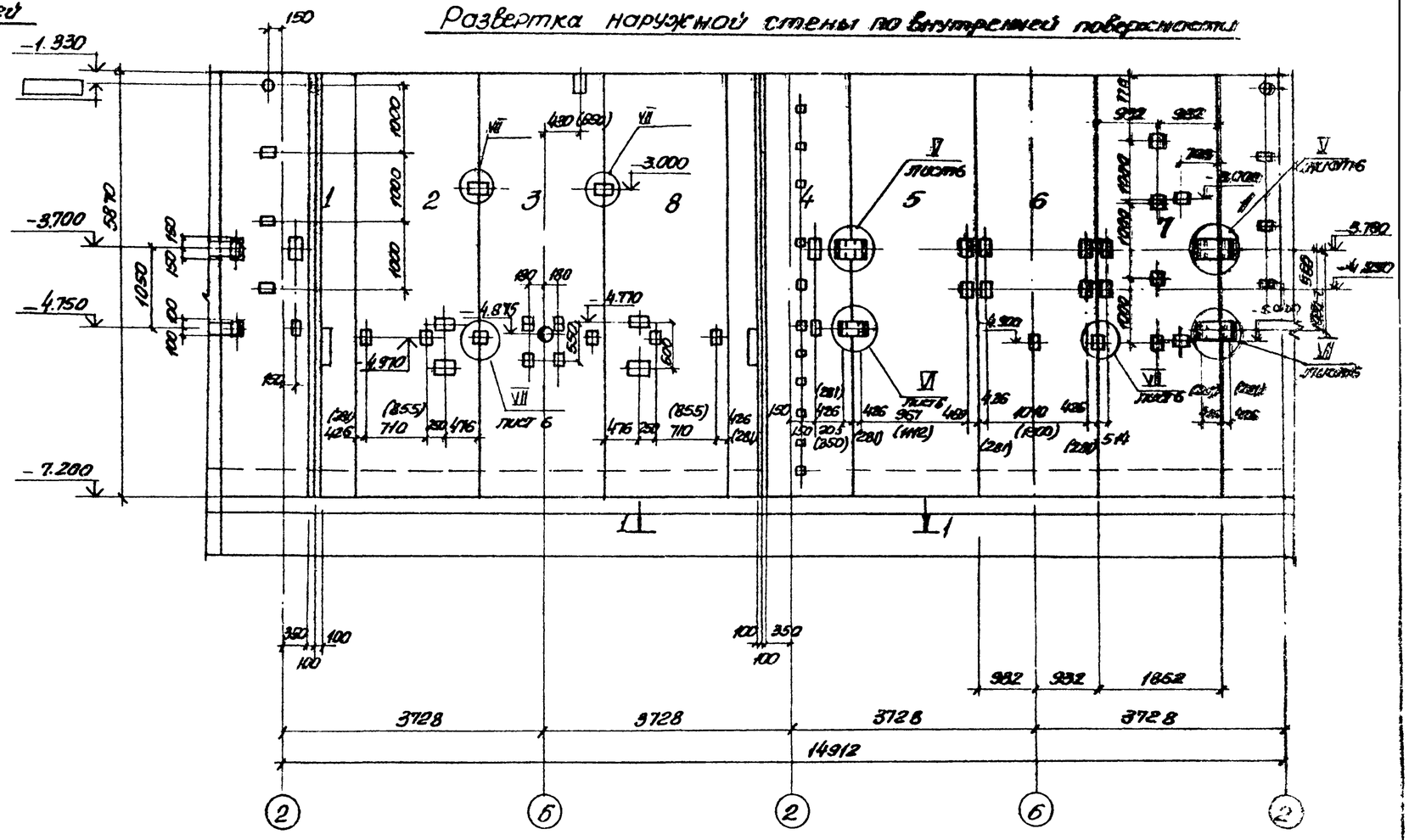

Размеры в скобках только для варианта со шпоночным стыком.

1 – 1

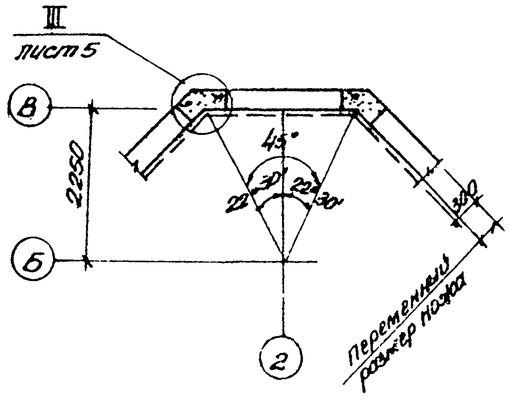

Согласовано:							
отдел ВКС	Чистова						
Отдел ЭР	Пузик						
Сектор СВ	Соколова						
Инв. № подл.	Подпись и дата	Взам. инв. №					

Типовой проект 902-1-63 Альбом III

						т.п. 902-1-63 КЖ		
Привязан:								
			Нач. отд.	Шейко		Канализационная насосная станция производительностью 6-65 тыс/сут	Стадия	Лист	Листов
			Н. контр.	Власенко			Р	4	
			Рук. груп.	Бродская		Схема расположения стеновых панелей. Развертка наружной стены	Госстрой СССР Союзводоканалпроект Ленинградское Водопроектное		
Инв. №			Ст. инж.	Поченко					
			Инж.	Лызин					

18303-02 7

формат 22

Типовой проект 902-1-63 Альбом III

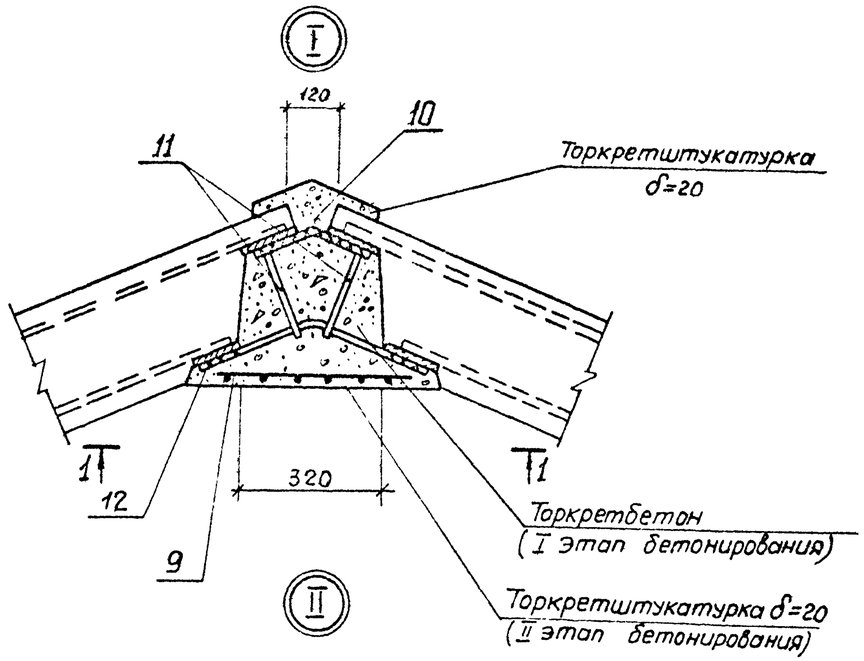

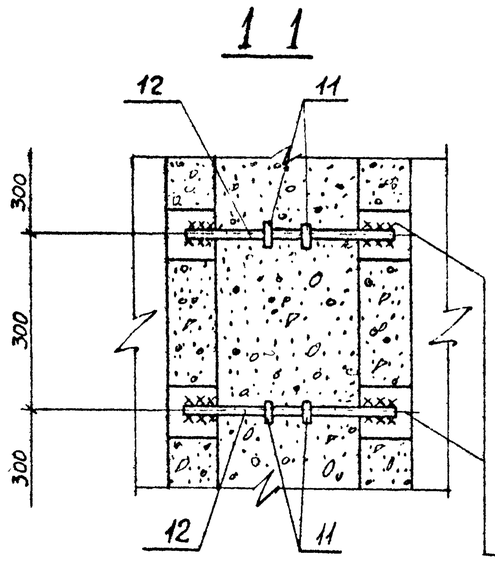

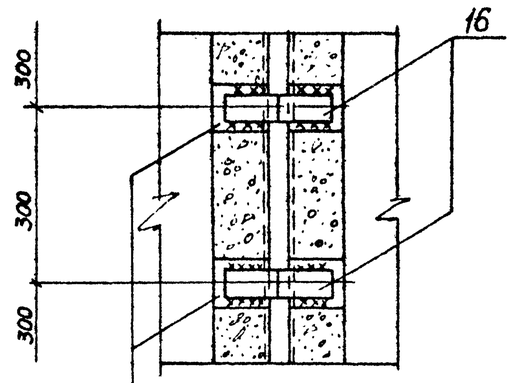

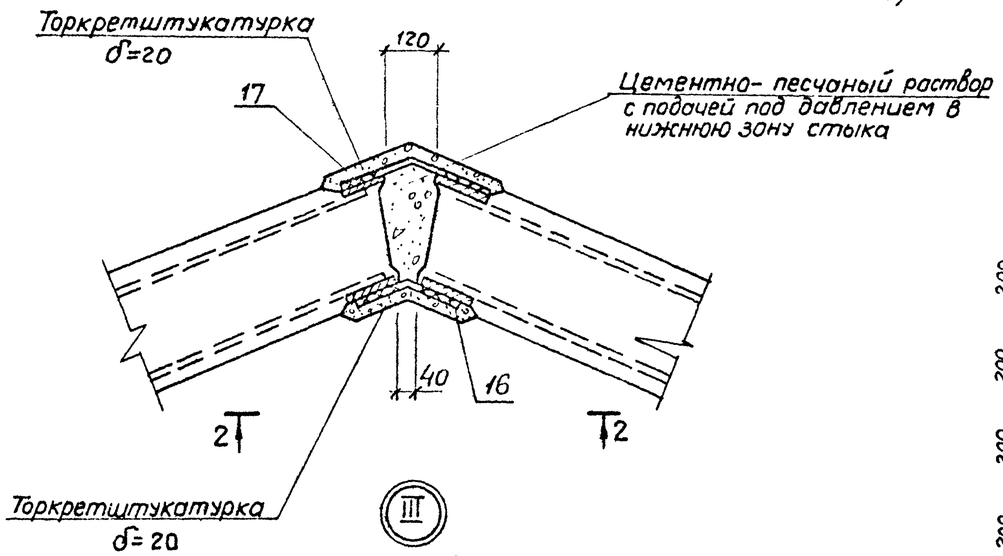

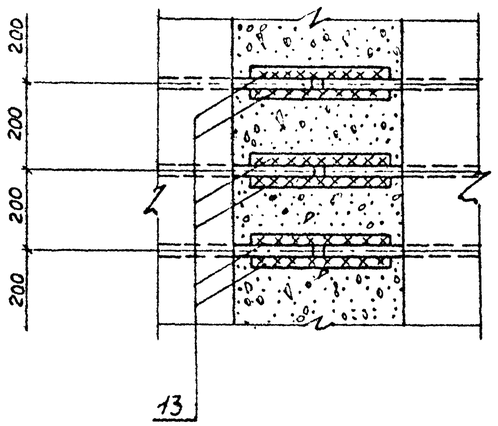

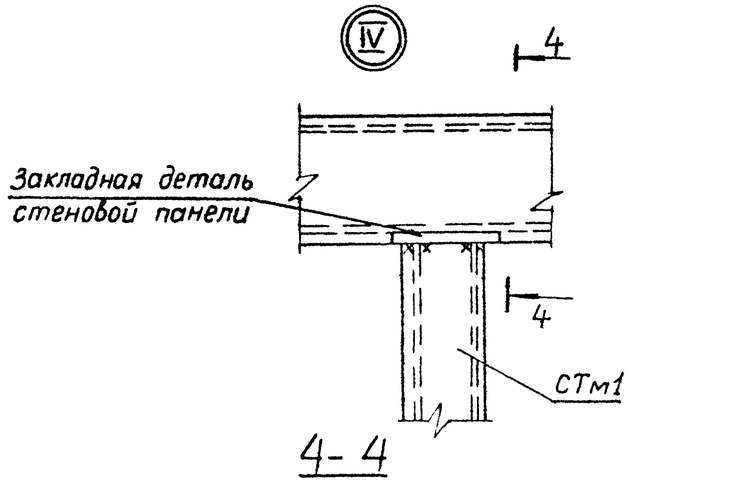

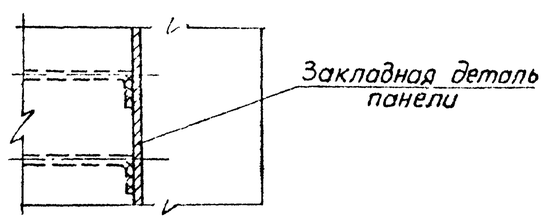

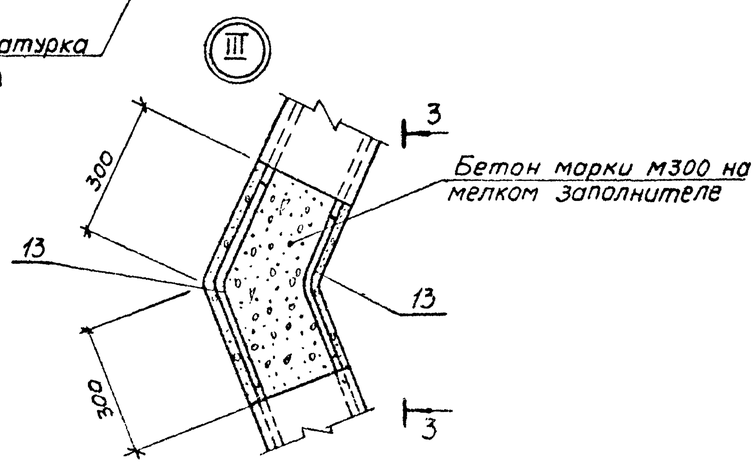

Привязан:				ТП 902-1-63-КЖ			
				Канализационная насосная станция производительностью 6÷86 м³/ч	Стадия	Лист	Листов
					Р	5	
				Схема расположения стеновых панелей. Узлы I÷IV.	Госстрой СССР Союзводоканалниипроект Харьковский Водоканалпроект		
Инв. №							

Начотд.	Шейко	
Н.контр.	Власенко	
Рук.гр.	Бровская	
Ст.инж.	Доценко	
Инж.	Лыгин	

Инв. № подл. | Подпись и дата | Взам. инв. №

Копировал-Гомельская Формат 22

18303-02 8

Альбом III

Типовой проект 902-1-63

Клиновидный стык (V)

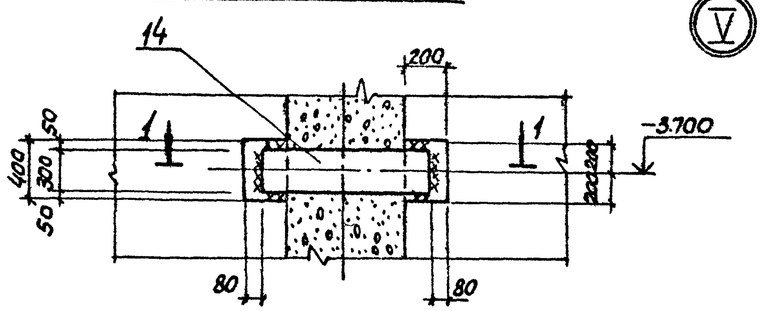

Шпоночный стык

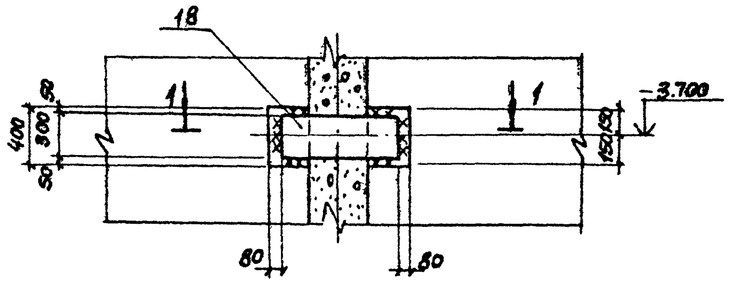

Клиновидный стык (VII)

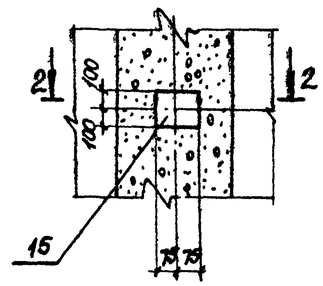

Шпоночный стык

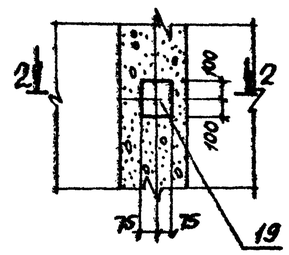

Клиновидный стык (VI)

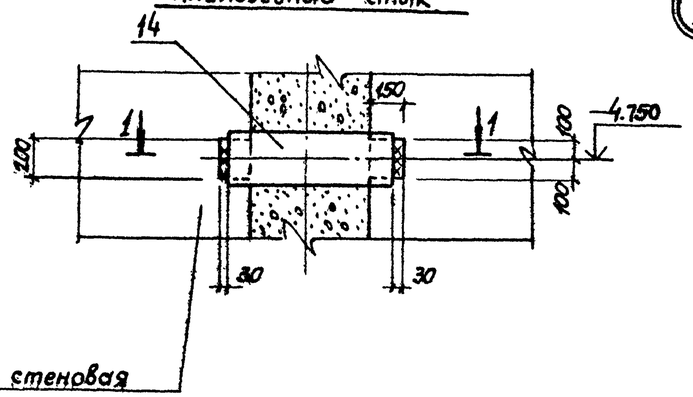

Шпоночный стык

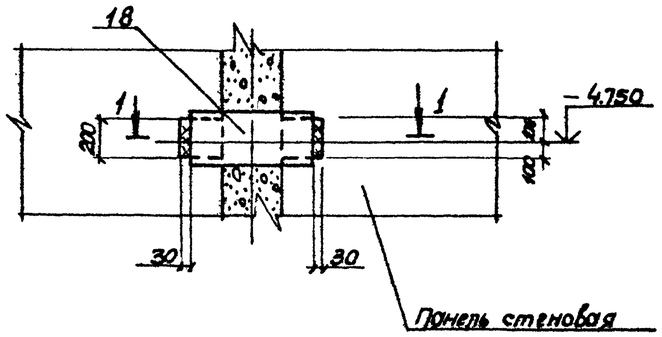

2—2

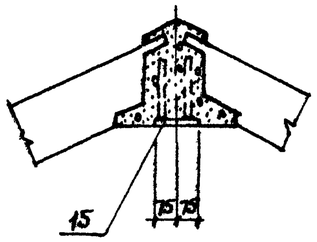

2—2

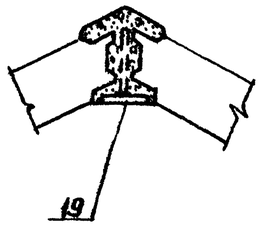

1—1

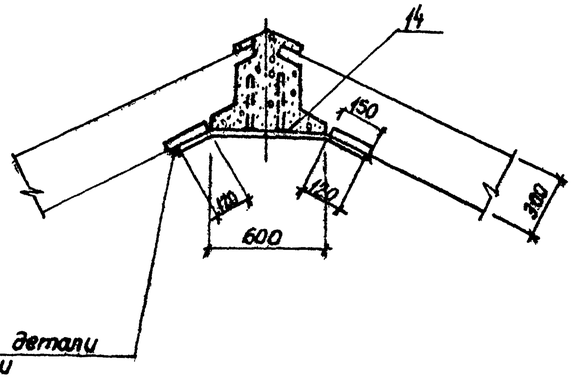

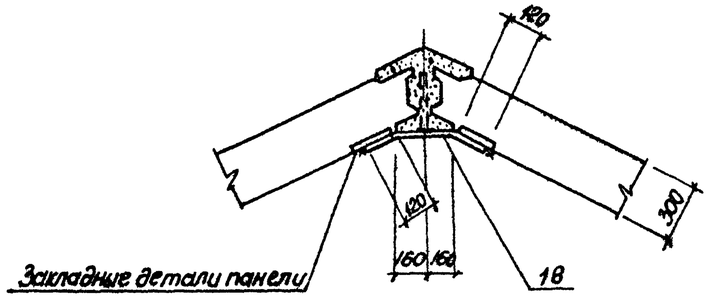

Все узлы в плане ориентировать согласно схемы расположения стеновых панелей.

Привязан							
Инв. №							

				тп. 902-1-63-КЖ		
Нач.отд	Шейко			Канализационная насосная станция производительностью 6 ÷ 86 м³/ч.	Стадия	Лист	Листов
Н.контр	Власенко				Р	С	
Рук.гр.	Бродская			Схема расположения стеновых панелей. Узлы V ÷ VII	Госстрой СССР Союзводоканалниипроект Харьковский Водоканалпроект		
Инж	Никитенко						
Инж	Зыгин						

Копир. Пичарева

18303-02 9

Формат 22

Инв.№ подл. | Подпись и дата | Взам. инв.№

Альбом III

Типовой проект 902-1-63

Спецификация к схеме расположения стеновых панелей

Марка поз.	Обозначение	Наименование	Кол.	Масса ед. кг.	Примечание
		Вариант с клиновидным стыком			
		Панели стеновые			
1	902-1-63-КЖИ-ПС67.20-1-01	ПС 67.20-1-01	1	8100	
	Альбом IV часть 2				
2	-ПС67.20-1-02	ПС67.20-1-02	1	8100	
3	-ПС67.20-1-03	ПС67.20-1-03	1	8100	
4	-ПС67-20-1-04	ПС67.20-1-04	1	8100	
5	-ПС67.20-1-05	ПС67.20-1-05	1	8100	
6	-ПС67.20-1-06	ПС67.20-1-06	1	8100	
7	-ПС67.20-1-07	ПС67.20-1-07	1	8100	
8	-ПС67.20-1-08	ПС67.20-1-08	1	8100	
		Изделия соединительные			
9	902-1-63-КЖИ-МС1Ал.IV ч.2	МС1	43.2	1.3	пог. м.
10	-МС2Ал IV ч 2	МС2	144	0.5	
11	-МС3Ал IV.ч.2	МС3	288	0.3	
12	-МС4.Ал.IV.ч.2	МС4	144	1.0	
13	-МС5Ал.IV ч.2	МС5	192	0.6	
14	-МС6Ал.IV ч.2	МС6	4	20,7	
		Изделия закладные			
15	1.400-15 Вып. 1.120-56	МН114-3	4	2.9	

Марка поз.	Обозначение	Наименование	Кол.	Масса ед. кг.	Примечание
		Вариант со шпоночным стыком			
		Панели стеновые			
1	902-1-63-КЖИ-ПС67.20-2-01	ПС67.20-2-01	1	9075	
	Альбом IV часть 2				
2	-ПС67.20-2-02	ПС67.20-2-02	1	9075	
3	-ПС67.20-2-03	ПС67.20-2-03	1	9075	
4	-ПС67.20-2-04	ПС67.20-2-04	1	9075	
5	-ПС67.20-2-05	ПС67.20-2-05	1	9075	
6	-ПС67.20-2-06	ПС67.20-2-06	1	9075	
7	-ПС67.20-2-07	ПС67.20-2-07	1	9075	
8	-ПС67.20-2-08	ПС67.20-2-08	1	9075	
		Изделия соединительные			
13	902-1-63-КЖИМС5Ал.IV ч.2	МС5	192	0.6	
16	902-1-63-КЖИМС7Ал.IV ч.2	МС7	144	0.9	
17	-МС8Ал.IV ч.2	МС8	144	1.4	
18	-МС9Ал.IV ч.2	МС9	4	13.7	
		Изделия закладные			
19	902-1-63-КЖИ-МН5Ал.IV ч.2	МН5	4	2.8	

Т.П. 902-1-63-КЖ

Привязан:

Инв. №

Нач.отд	Шейко	
Гл.контр	Власенко	
Рук.гр.	Бродская	
Ст.инж.	Доценко	
Инж.	Лыгин	

Канализационная насосная станция производительностью 6÷86 м³/ч

Схема расположения стеновых панелей. Спецификация

Стадия	Лист	Листов
Р	7	

Госстрой СССР Союзводоканалниипроект Харьковский Водоканалпроект

Копировал - Гомельская Формат 22

18303-02 10

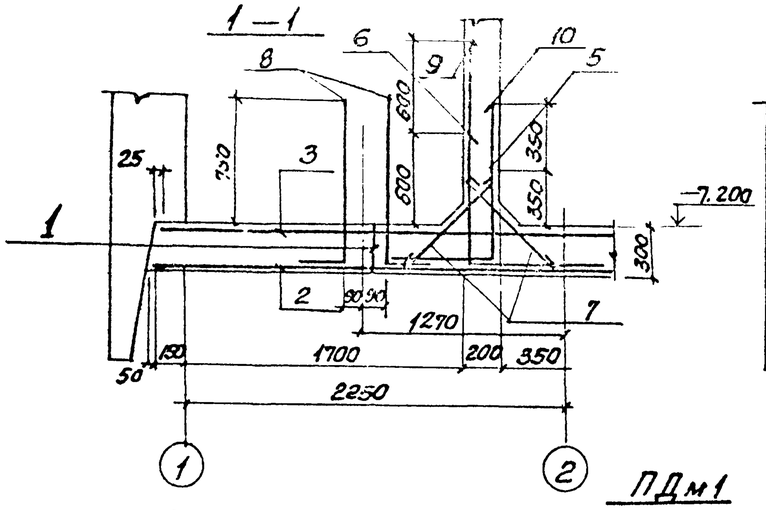

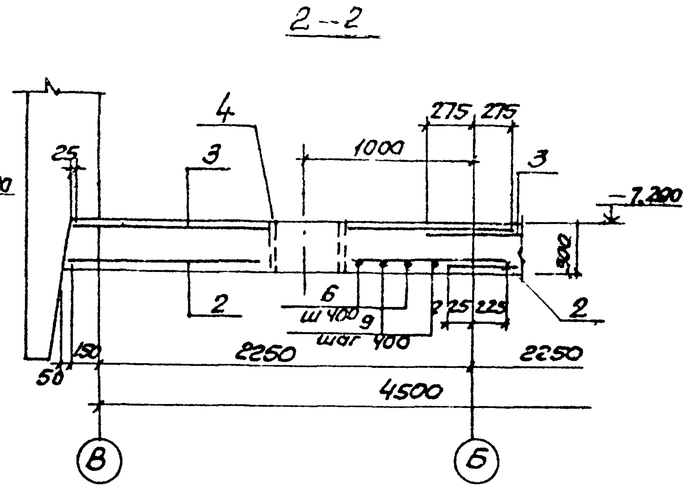

ПДм1

Схема раскладку нижних сеток

Схема раскладки верхних сеток

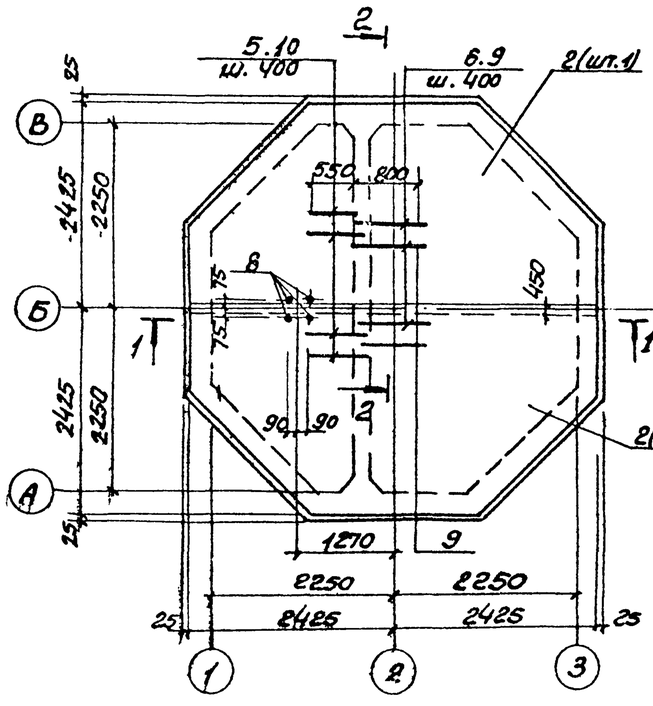

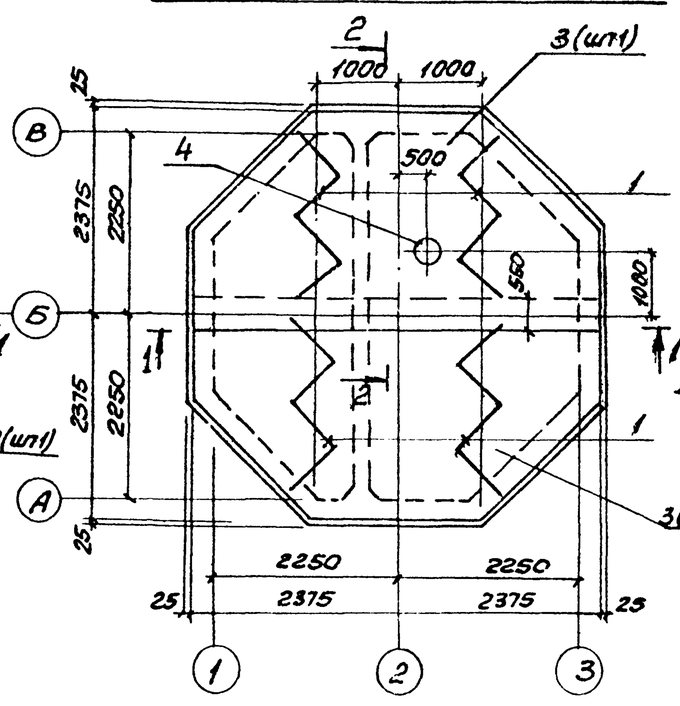

Расчётная схема ПДм1

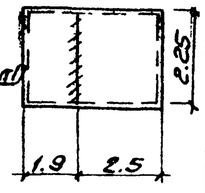

Раскрой сеток

поз. 2

$C\ \frac{14AIII-200}{8AI-200}-2650\times4850\ \frac{25}{25}$

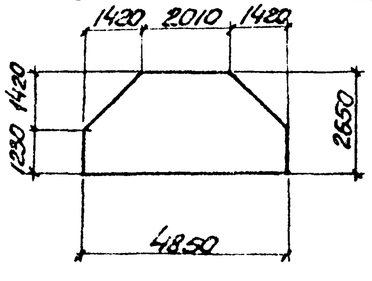

поз. 3

$C\ \frac{14AIII-200}{8AI-200}-2650\times4750\ \frac{75}{75}$

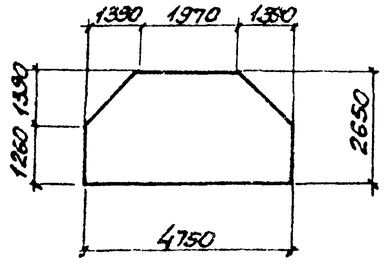

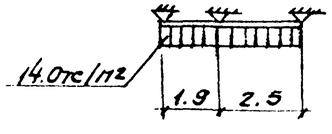

Спецификация к плите днища ПДм1

Формат	Зона	Поз	Обозначение	Наименование	Кол.	Примечание
				Сборочные единицы		
11		1	т.п902-1-63 КЖ ПДм1-Кр1 Ал.V ч1	Каркас плоский Кр1	4	
Б.Ч		2	ГОСТ 23279-78	Сетка $C\ \frac{14AIII-200}{8AI-200}-2650\times4850\ \frac{25}{25}$	2	108.2 кг
Б.Ч		3	ГОСТ 23279-78	$C\ \frac{14AIII-200}{8AI-200}-2650\times4750\ \frac{75}{75}$	2	106.0 кг
11		4	902-1-63 КЖ ПДм1-МН1 Ал.V ч1	Изделие закладное МН1	1	
				Детали		
Б.Ч		5*		ф10AIII ГОСТ 5.1459-72* L=1320	12	0.8 кг
Б.Ч		6*		ф12AIII ГОСТ 5.1459-72* L=1800	12	1.6 кг
Б.Ч		7*		ф10AI ГОСТ 5781-75 L=900	46	0.5 кг
Б.Ч		8*		ф16AIII ГОСТ 5.1459-72* L=1100	4	2.0 кг
Б.Ч		9*		ф12AIII ГОСТ 5.1459-72* L=2400	111	2.2 кг
Б.Ч		10*		ф10AIII ГОСТ 5.1459-72* L=1500	111	1.0 кг
				Материалы		
				Бетон марки М200	5.5	м3

*) поз. 5÷10 см. ведомость деталей

Ведомость расхода стали на один элемент, кг

Марка	Изделия арматурные								Всего
	Арматура класса								
	AI			AIII					
	ГОСТ 5781-75			ГОСТ 5.1459-72*					
	ф8	ф10	Итого	ф10	ф12	ф14	ф16	Итого	
ПДм1	110	23	133	20.6	45.4	322	8.0	396.2	529.0

продолжение

Марка	Изделия закладные								Всего	Общий расход стали
	Арматура класса		Прокат марки							
	AI		В ст. 3 кп2							
	ГОСТ 5781-75		ГОСТ 19903-74			ГОСТ 10704-76				
	ф16	Итого	δ=6	δ=10	δ=16	ТР δ=10	ТР δ=7	Итого		
ПДм1	3.6	3.6	23.6	78.4	201.0	28.9	70.1	303.0	306.6	833.6

1. Защитный слой для рабочей арматуры нижней-35мм, верхней-25мм
2. При установке изделия закладного МН1 (поз. 4) арматуру днища вырезать по месту и приварить к корпусу изделия

Ведомость деталей

поз	Эскиз
5	620 / 720
6	850 / 970
7	770
8	200 / 1020
9	270 / 1450
10	120 / 950

Типовой проект 902-1-63 Альбом III

Инв. N подл. | Подпись и дата | Взам. инв. N

Привязан

Инв. N

Нач. отд.	Шевко		
Н. контр.	Власенко		
Рук. гр.	Бродская		
Ст. инж.	Доценко		
Инж.	Никитенко		

Т.П 902-1-63 КЖ

Канализационная насосная станция производительностью 6 тыс. м³/сут.

Плита днища ПДм1. Схема армирования

Стадия	Лист	Листов
Р	3	

Госстрой СССР Союзводоканалпроект Украинский Водоканалпроект

18303-02 11

Альбом III

Типовой проект 902-1-63

1-1

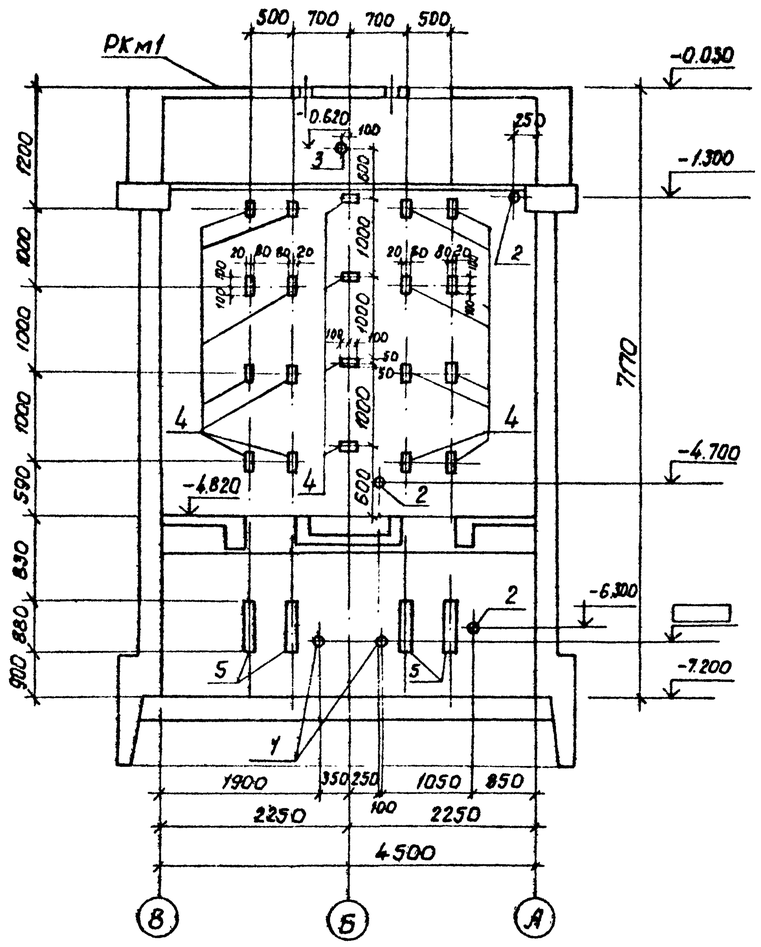

2-2

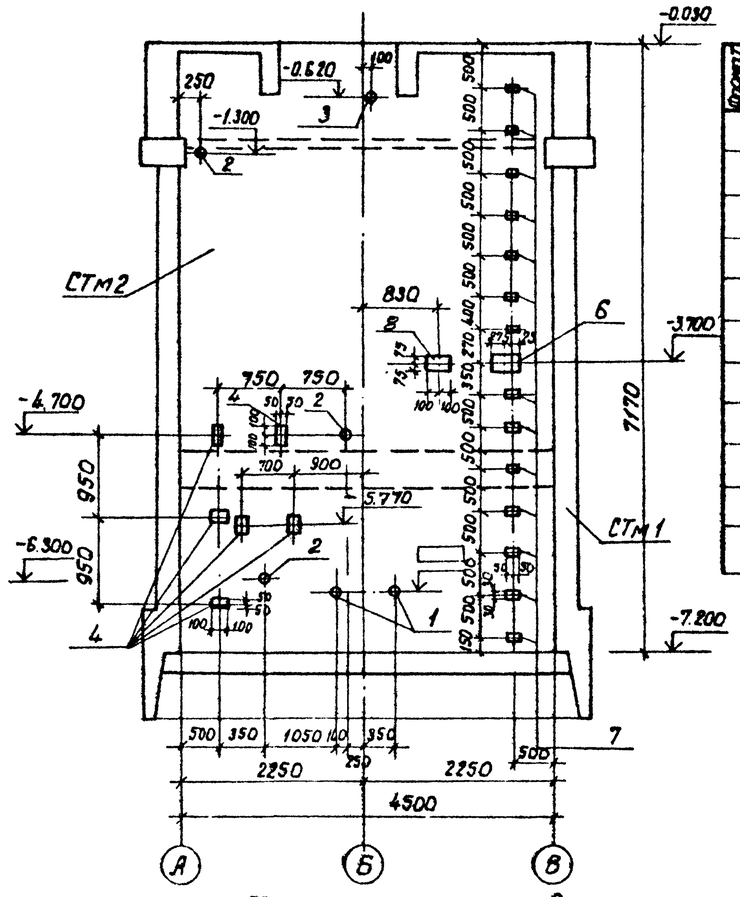

Спецификация к стене СТм1.

Формат	Зона	Поз.	Обозначение	Наименование	Кол.	Примеч.
				Сборочные единицы.		
		1	3.901-5	Сальник Ду ▭; l=200	2	см. табл
		2	3.901-5	То же Ду 50; l=200	3	3.8 кг
		3	3.901-5	„ Ду 100; l=300	1	6.2 кг
		4	1.400-15.81.120-23	Изделие закладное МН-108-6	26	27 кг
		5	1.400-15 в.1. 150-23	То же МН 130-6	4	п.м. 16.5 кг
		6	1.400-15в.1. 120-52	„ МН 137-6	1	3.3 кг
		7	1.400-15в1. 110-02	„ МН 101-6	14	0.6 кг
		8	1.400-15в.1. 120-59	„ МН 114-6	1	3.3 кг

СТм1

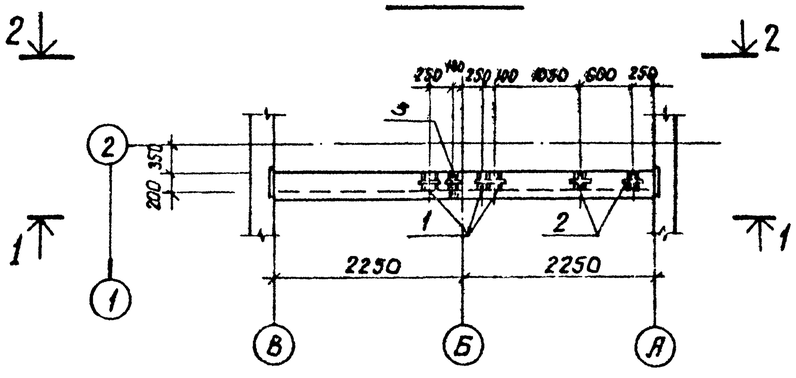

Таблица сальников

Марка насоса	Наименование сальника всасывающего трубопровода		Примеч.	Марка насоса	Наименование сальника всасывающего трубопровода		Примеч.
	Ду мм	масса кг			Ду мм	масса кг	
ФГ57.5/9.5	100	6.2		ФГ29/40	80	5.1	
ФГ57.5/9.5а	100	6.2		ФГ29/40а	80	5.1	
ФГ57.5/9.5б	100	6.2		ФГ29/40б	80	5.1	
ФГ51/58	100	6.2		ФГ14.5/10	50	3.8	
ФГ51/58а	100	6.2		ФГ14.5/10а	50	3.8	
ФГ51/58б	100	6.2		ФГ14.5/10б	50	3.8	
ФГ23.5/14.5	80	5.1		ФГ16/27	50	3.8	
ФГ25.5/14.5а	80	51		ФГ16/27а	50	3.8	
ФГ25.5/14.5б	80	51		ФГ16/27б	50	3.8	

Согласовано:
Отд. БЛК 3 Масютина
Отд. 9.4 Мицяк К.
Сектор 0.8 Ковалева

Инв. № подл. | Подпись и дата | Взам. инв. №

Привязан:

Инв. №

Нач. отд.	Шейко	
Н. контр.	Власенко	
Рук. гр.	Бродская	
Гл. инж.	Черенова	
Гл. инж.	Никитенко	

ТП 902-1-63 -КЖ

Канализационная насосная станция производительностью 6-86 м3/ч

Стадия	Лист	Листов
Р	9	

Стена СТм1.

Госстрой СССР Союзводоканалпроект Харьковский Водоканалпроект

18303-02 12

Альбом III

Типовой проект 902-1-63

1-1

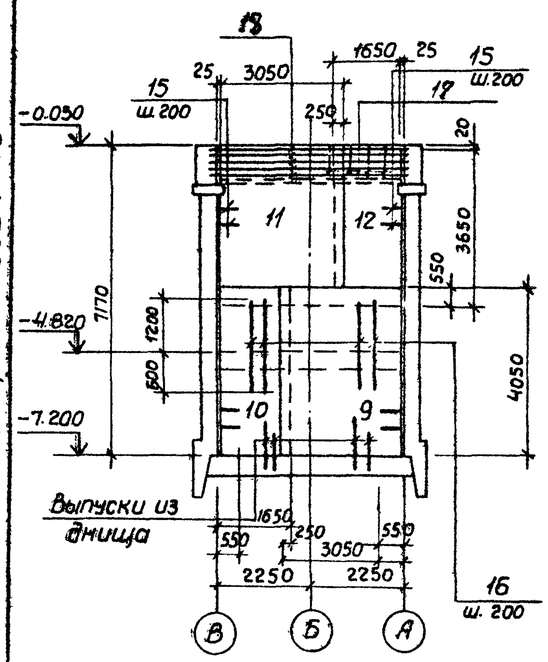

2-2

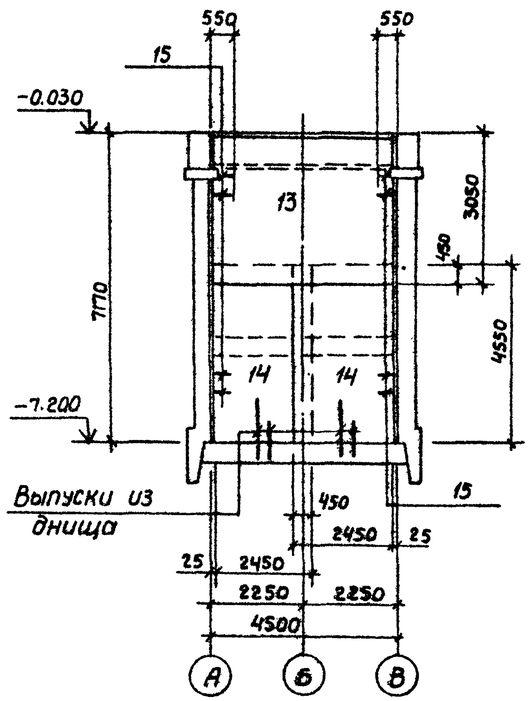

3-3

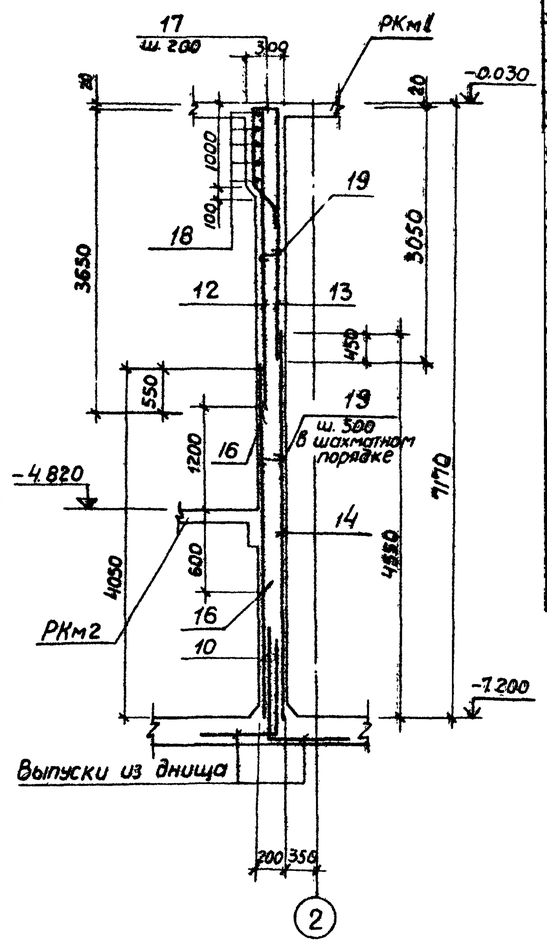

СТм1
Схема армирования

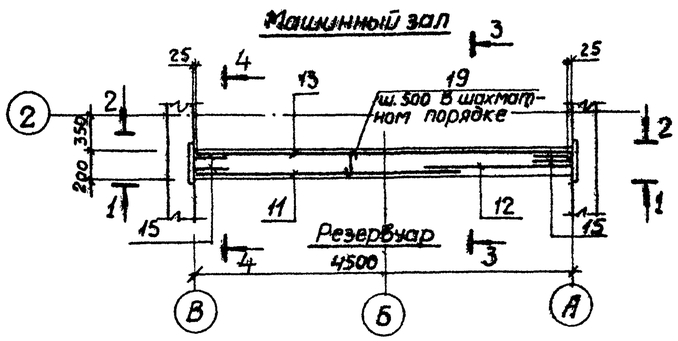

Расчетная схема СТм1

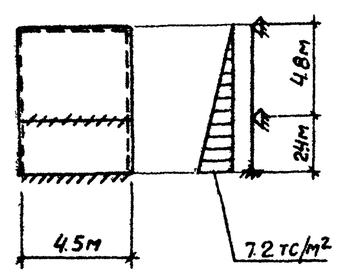

4-4

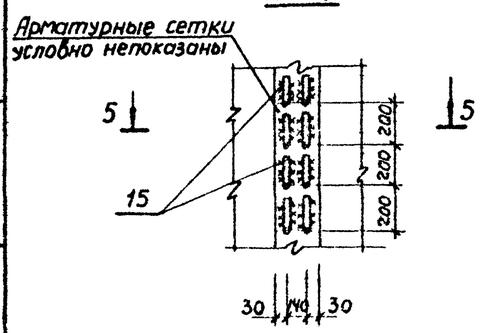

5-5

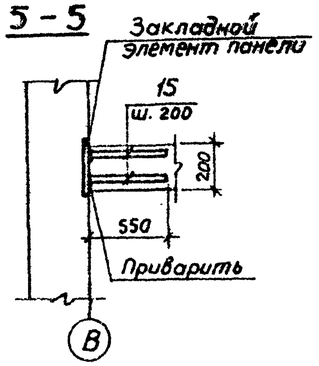

Ведомость деталей

Поз.	Эскиз
15	550 150
17	250 400 550 350 100
18	200 5000 200
19	180

Спецификация к стене Ст м1

Формат	Зона	Поз.	Обозначение	Наименование	Кол.	Примечание
				Сборочные единицы		
Б.4		9	ГОСТ 23279-78	Сетка $C\frac{12AIII-200}{8AI-200}$ 3050×4050 $\frac{25}{625}$	1	82.6 кг
Б.4		10	ГОСТ 23279-78	" $C\frac{12AIII-200}{8AI-200}$ 1650×4050 $\frac{25}{625}$	1	46.0 кг
Б.4		11	ГОСТ 23279-78	" $C\frac{10AIII-200}{8AI-200}$ 3050×3650 $\frac{25}{25}$	1	62.6 кг
Б.4		12	ГОСТ 23279-78	" $C\frac{10AIII-200}{8AI-200}$ 1650×3650 $\frac{25}{25}$	1	33.4 кг
Б.4		13	ГОСТ 23279-78	" $C\frac{10AIII-200}{10AIII-200}$ 3050×4450 $\frac{25}{23}$	1	87.6 кг
Б.4		14	ГОСТ 23279-78	" $C\frac{10AIII-200}{10AIII-200}$ 2450×4550 $\frac{75}{675}$	2	71.7 кг
				Детали		
Б.4		15*		ф12 AIII ГОСТ 5.1459-72*; ℓ=700	144	0.62 кг
Б.4		16		ф12 AIII ГОСТ 5.1459-72*; ℓ=1800	23	1.6 кг
Б.4		17*		ф10 AIII ГОСТ 5.1459-72*; ℓ=2050	23	1.3 кг
Б.4		18*		ф10 AIII ГОСТ 5.1459-72*; ℓ=5400	5	3.5 кг
Б.4		19*		ф8 AI ГОСТ 5781-75; ℓ=300	60	0.70 кг
				Материалы		
				Бетон М200	6.9	м³
				остальное см. 902-1-63 лист	9	

*) поз. 15, 17÷19 см. ведомость деталей

Ведомость расхода стали на один элемент, кг

Марка элемента	Изделия арматурные							Всего
	Арматура класса							
	AI			AIII				
	ГОСТ 5781-75			ГОСТ 5.1459-72*				
	ф8		Итого	ф10	ф12		Итого	
Ст м.1	76.7		76.7	316.7	217.2		533.9	610.6

продолжение

Марка	Изделия закладные								Всего	Общий расход стали
	Арматура класса			Прокат марки						
	AIII			В ст.3 кп2						
	ГОСТ 5781-75	ГОСТ 5.1459-72*		ГОСТ 19903-74						
	ф8	ф12	Итого	δ=6	δ=8	δ=10		Итого		
Ст м1	1.4	22.8	24.2	4.2	89.1	30.4		123.7	147.9	758.5

Защитный слой бетона для рабочей арматуры стены – 25 мм.

Привязан:

Инв. №

Нач. отд.	Шедко	
Н. контр.	Власенко	
Рук. гр.	Бродская	
Ст. инж.	Черенова	
Инж.	Никитенко	

ТП 902-1-63-КЖ

Канализационная насосная станция производительностью 6÷86 м³/час

Стена СТм1. Схема армирования

Стадия	Лист	Листов
Р	10	

Госстрой СССР Союзводоканалниипроект Харьковский Водоканалпроект

Инв. № подл. | Подпись и дата | Взам. инв. №

Копировал - Гомельская

Формат 22

18303-02 13

Ведомость рабочих чертежей основного комплекта ТП 902-1-63 -КМ

Лист	Наименование	Примечание
1	Общие данные	
2	Схемы расположения металлических лестниц и площадок	
3	Схемы расположения металлических лестниц и площадок. Сечения 1-1÷7-7. Узел 1.	

Ведомость ссылочных и прилагаемых документов

Обозначение	Наименование	Примечание
	Ссылочные документы	
1.459-2. Вып.1,2	Стальные лестницы, переходные площадки, ограждения	
1.400-10/76. Вып.8	Типовые узлы стальных конструкций одноэтажных производственных зданий	

Техническая спецификация металла

Вид профиля и ГОСТ, ТУ	Марка металла и ГОСТ	Обозначения и размер профиля, мм	№ п.п.	Код: Марки металла	Вида профиля	Размера профиля	Количество, шт	Длина, мм	Масса металла по элементам конструкций, т: Лестницы	Площадки	Ограждение			Общая масса, т	Масса потребности в металле по кварталам, т: I	II	III	IV	
									Код элемента конструкции										
1	2	3	4	5	6	7	8	9	10	11	12	13	14	15	16	17	18	19	20
Швеллеры ГОСТ 8240-72	В Ст.3 кп2 ГОСТ 380-71*	Швеллер 12 ГОСТ 8240-72 / Ст.3 кп ГОСТ 535-79	1	11240	26158					0.2				0.2					
	Итого		2							0.2				0.2					
Всего профиля			3							0.2				0.2					
Сталь прокатная угловая равнополочная ГОСТ 8509-72	В Ст.3 кп2 ГОСТ 380-71*	Уголок Б-100×100×8 ГОСТ 8509-72 / Ст.3 кп ГОСТ 535-79	4	11240	21113					0.3				0.3					
	Итого		5							0.3				0.3					
Всего профиля			6							0.3				0.3					
Сталь полосовая ГОСТ 103-76	В Ст.3 кп2 ГОСТ 380-71*	Полоса Б×50 ГОСТ 103-76 / Ст.3 кп ГОСТ 535-79	7	11240	13110					0.08				0.08					
		Полоса 6×40 ГОСТ 103-76 / Ст.3 кп ГОСТ 535-79	8	11240	13110					0.02				0.02					
		Полоса 10×200 ГОСТ 103-76 / Ст.3 кп ГОСТ 535-79	9	11240	13110					0.7				0.7					
	Итого		10							0.8				0.8					
Всего профиля			11							0.8				0.8					
Сталь листовая рифлёная ГОСТ 8568-77	В Ст.3 кп2 ГОСТ 380-71*	Лист ромб 0-ПН-4×1000×1000 / Ст.3 кп ГОСТ 8568-77	12	11240	71315					0.5				0.5					
	Итого		13							0.5				0.5					
Всего профиля			14							0.5				0.5					
Сталь арматурная кл. AIII ГОСТ 5.1459-72*	35 ГС	Ф10	15	093004	11118					0.1				0.1					
	Итого		16							0.1				0.1					
Всего профиля			17							0.1				0.1					
Итого масса металла			18							1.9				1.9					
Стальные лестницы и ограждения	В Ст.3 кп2 ГОСТ 380-71*		19	11240					0.35		0.1			0.45					
Всего масса металла			20						0.35	1.9	0.1			2.35					
В том числе по маркам	В Ст.3 кп2		21	11240					0.35	1.8	0.1			2.25					
	35 ГС		22	093004						0.1				0.1					

Ведомость металлоконструкций по видам профилей

Наименование конструкций по номенклатуре Прейскуранта № 01-09	Позиции по прейскуранту № 01-09	№ п.п.	Код конструкций	Масса конструкций, т по видам профилей стали: Всего стали по данной позиции прейскуранта	Балки и швеллеры	Крупноразмерная сталь	Мелкосортная сталь	Гнутые и гнутые сварные	Всего	Количество шт.	Серия типовых конструкций
Площадки		1	526243	—	0.2	1.6	0.1		1.9		
Лестницы и ограждения		2	526242	—	—	0.1	—	0.35	0.45		1.459-2.В.1,2
Итого:		3		—	0.2	1.7	0.1	0.35	2.35		
Контрольная сумма											

Общие указания

1. Разработку чертежей металлоконструкций производить согласно СНиП II-23-80 „Стальные конструкции. Нормы проектирования".
2. Соединение стальных элементов предусматривать ручной электродуговой сваркой.
3. Все сварные швы выполняются электродами типа Э42 и Э42А по ГОСТ 9467-75.
4. Предусмотреть антикоррозийную защиту металлоконструкций: произвести очистку поверхности стальных конструкций от окислов по требованиям ГОСТа 9.402-80 четвёртой степени и окраску лакокрасочными материалами группы I согласно СНиП II-28-73* „Защита строительных конструкций от коррозий."

Типовой проект разработан в соответствии с действующими нормами и правилами и предусматривает мероприятия, обеспечивающие взрывную, взрывопожарную и пожарную безопасность при эксплуатации здания.
Главный инженер проекта /Г. Баттер/

Альбом III

Типовой проект 902-1-63

Взам. инв. № | Подпись и дата | Инв. № подл.

Привязан:

Инв. №:

т.п. 902-1-63 -КМ

Нач. отд.	Шейко		
Н. контр.	Власенко		
Рук. гр.	Бройская		
Инжен.	Никитенко		
Инжен.	Доценко		

Канализационная насосная станция производительностью 6÷86 м³/ч

Стадия	Лист	Листов
Р	1	3

Общие данные

Госстрой СССР Союзводоканалниипроект Харьковский водоканалпроект

18303-02 14

Типовой проект 902-1-63 Альбом III

Схема расположения лестницы и площадок на отм. -6.600, -5.700, -3.600

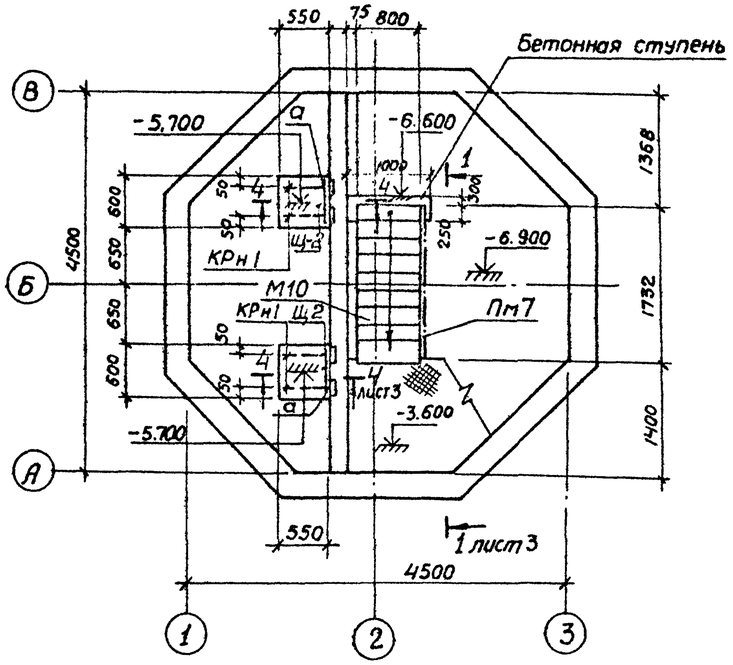

Схема расположения балок на отм. -3.600

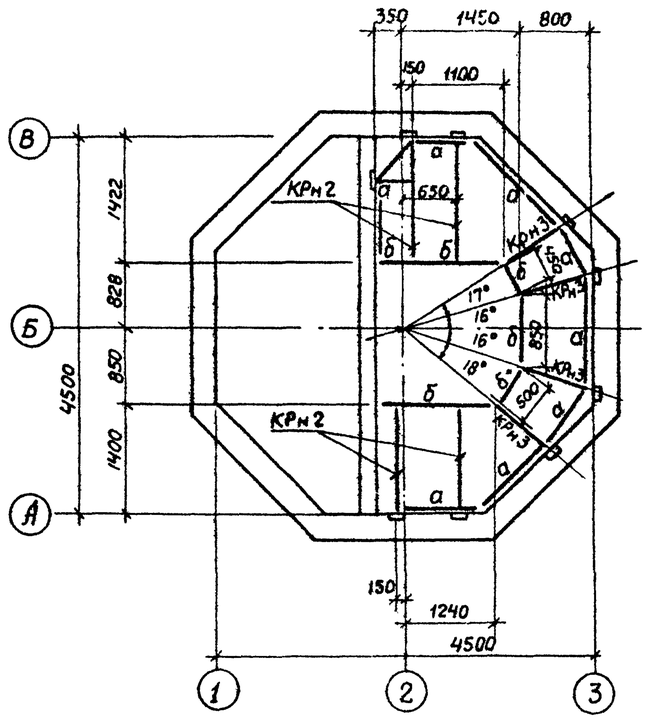

Ведомость элементов

Марка	Сечение: Эскиз	Сечение: Поз.	Сечение: Состав	Опорные усилия: M1 тс м	Опорные усилия: N1 тс	Опорные усилия: Q1 тс	Группа констр.	Марка металла	Примечание
М10	1.459-2		Вып.2л.21					ВСТ3кп2	
М12	то же		Вып.2л.22					то же	
С7*	"		Вып.1л.63					"	Укоротить на 1000 от верха
СК5*	"		Вып.2л.90					"	то же
Пм7	"		Вып.2л.57					"	
Пм9	"		Вып.2л.58					"	
ПП1	"		Вып.2л.75					"	
ПП4	"		Вып.2л.76					"	
СН8-23	ГОСТ 2319-70							ВМСТ3сп	

Схема расположения лестниц на отм. 0.000

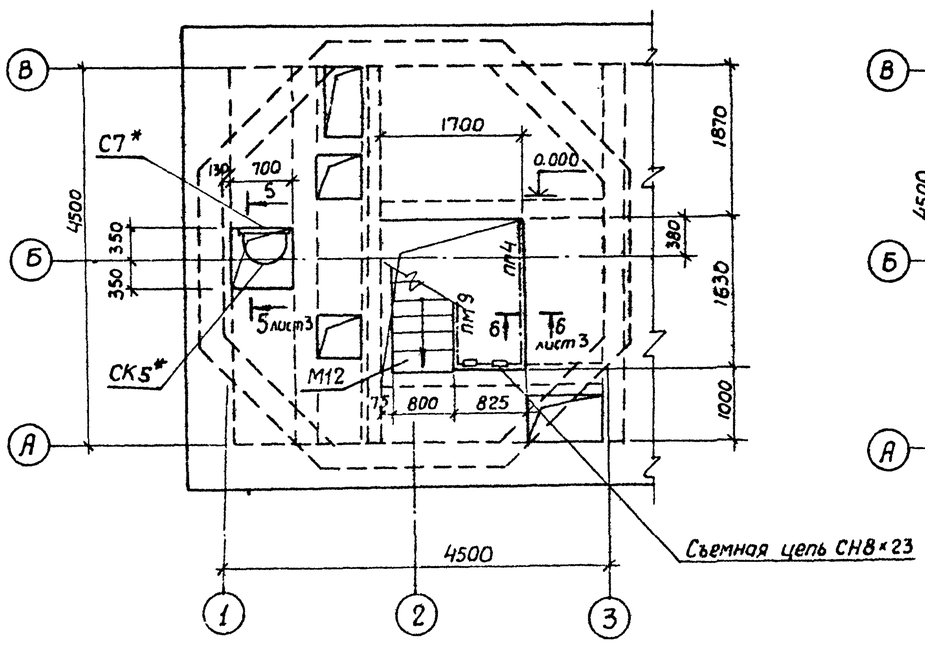

Схема расположения лестниц и площадки на отм. -3.600

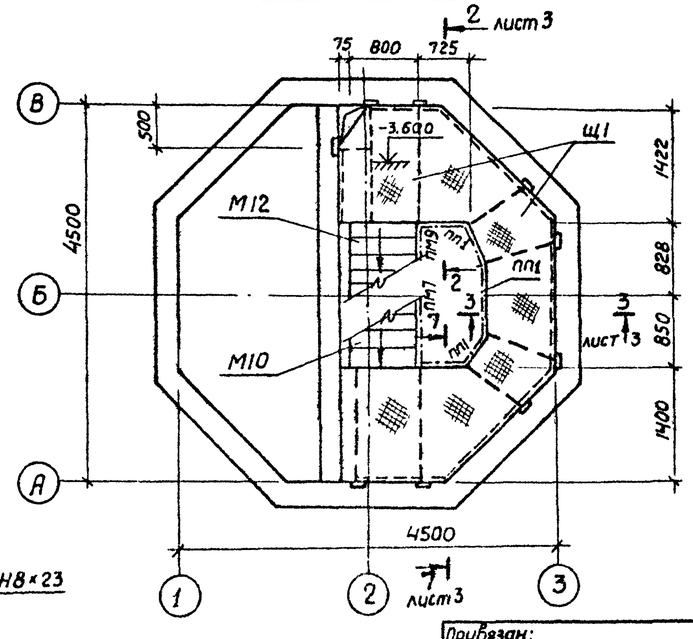

Согласовано:

Инв. № подл. | Подпись и дата | Взам. инв. №

Привязан:

Инв. №

Нач.отд.	Шейко	
Н.контр.	Власенко	
Рук.гр.	Бродская	
Инж.	Никитенко	
Инж.	Мягкая	

ТП 902-1-63-КМ

Канализационная насосная станция производительностью 6÷86 м³/ч

Схемы расположения металлических лестниц и площадок

Стадия	Лист	Листов
Р	2	

Госстрой СССР Союзводоканалниипроект Харьковский Водоканалпроект

Копировал - Гомельская Формат 22

18303-02 15

1-1

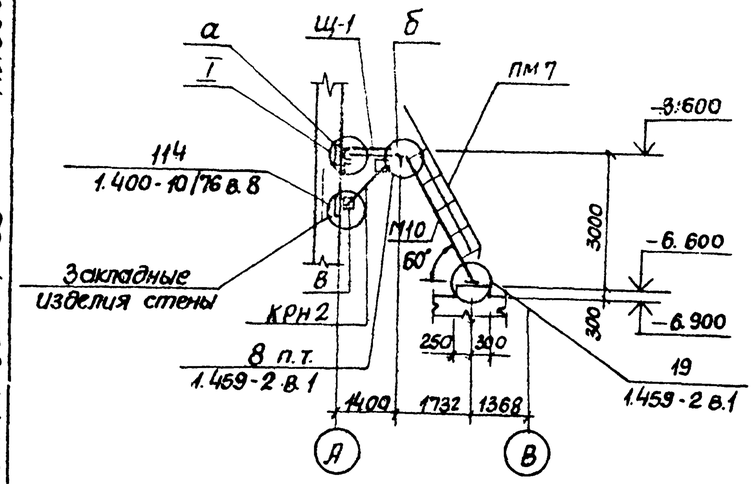

2-2

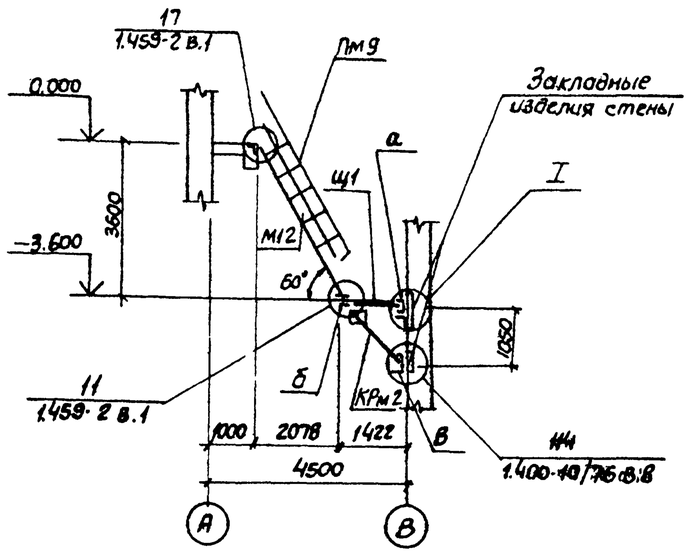

3-3

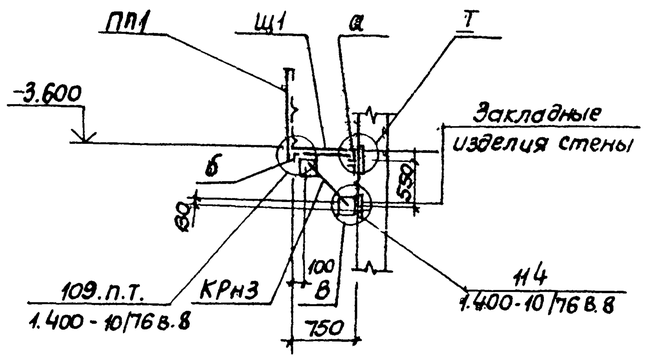

4-4

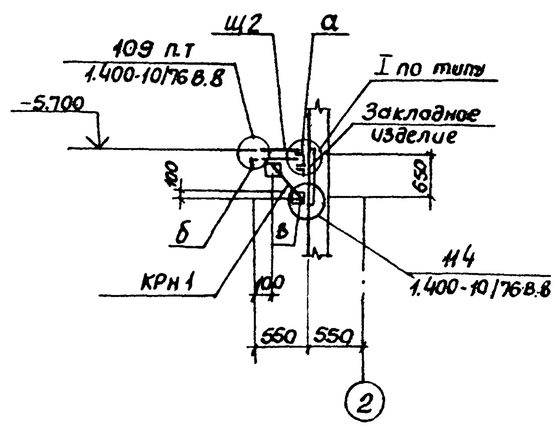

5-5

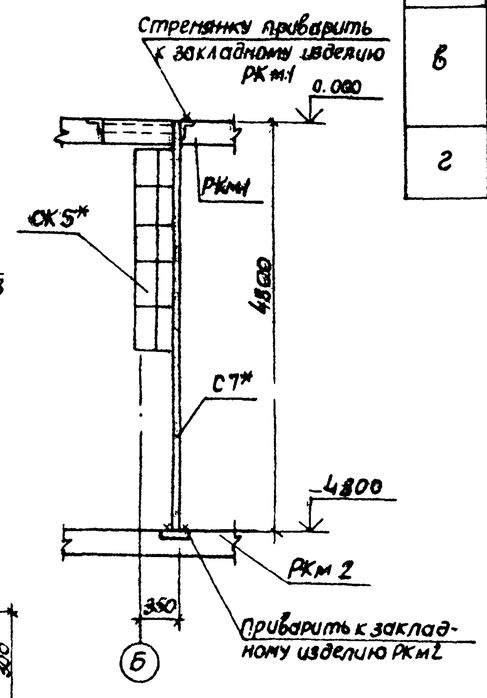

6-6

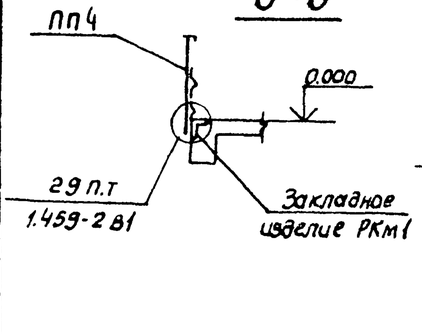

7-7

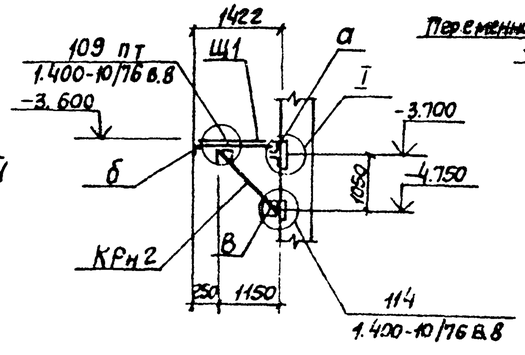

I

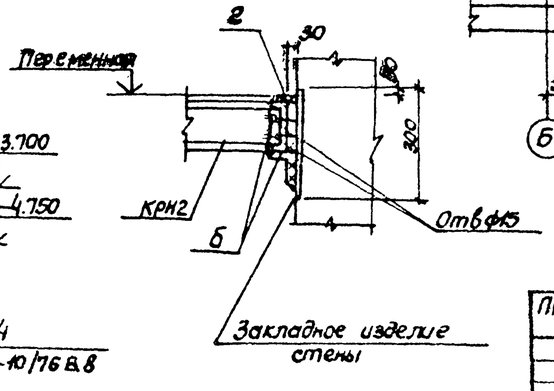

Ведомость элементов

Марка	Сечение: Эскиз	Поз.	Состав	Опорные усилия: M, тс.м	N, тс	Q, тс	Группа конструк.	Марка металла	Примечание
Щ1	1, 2	1	Рифл. ст δ=4	Конструктивно				Вст3кп2	
		2	-50×6		то	же		"	
КРН1, КРН2, КРН3	1, 2, 3	1	[12	Конструктивно				Вст3кп2	
		2	∟100×8		то	же		"	
		3	-200×10		"	"		"	
Щ2	1, 2	1	-50×6	Конструктивно				Вст3кп2	
		2	6ф10АIII		"	"		"	
а	[	1	[12	Конструктивно				Вст3кп2	
б	∟	1	∟100×8	Конструктивно				Вст3кп2	
в		1	-200×10	Конструктивно				Вст3кп2	
								"	
г		1	-40×6	Конструктивно				Вст3 кп2	

Сварку производить электродами типа Э42 и Э42А по ГОСТ 9467-75
Толщину сварных швов принять по наименьшей толщине свариваемых конструкций, но не менее 4 мм.

Привязан			
Инв №			

Нач.отд	Шейко		
Н.контр	Власенко		
Рук.гр	Бондская		
Инж	Никитенко		
Инж	Мягкая		

ТП.902-1-63-КМ.

Канализационная насосная станция производительностью 6÷86 м3/ч.
Схемы расположения лест. мащ. сечения 1-1÷7-7. Узел I.

Стадия	Лист	Листов
Р	3	

Госстрой СССР Союзводоканалпроект Харьковский Водоканалпроект

18303-02 (16) формат 22

Согласовано:
Инв. № подл. | Подпись и дата | Взам. инв. №