ТИПОВОЙ ПРОЕКТ
902-2-436.87

ОЧИСТНЫЕ СООРУЖЕНИЯ ДЛЯ СТОЧНЫХ ВОД ОТ МОЙКИ АВТОМОБИЛЕЙ С БЕЗНАПОРНЫМИ ГИДРОЦИКЛОНАМИ ПРОИЗВОДИТЕЛЬНОСТЬЮ 20 Л/С / В ЖЕЛЕЗОБЕТОННЫХ КОНСТРУКЦИЯХ /

АЛЬБОМ V

СТРОИТЕЛЬНЫЕ ИЗДЕЛИЯ

22531-04
ЦЕНА 1-98

ЦЕНТРАЛЬНЫЙ ИНСТИТУТ ТИПОВОГО ПРОЕКТИРОВАНИЯ
ГОССТРОЯ СССР

Москва А-445 Смольная ул 22

Сдано в печать X 1988 года

Заказ № 11710 Тираж 2100 экз

ТИПОВОЙ ПРОЕКТ
902-2-436.87

ОЧИСТНЫЕ СООРУЖЕНИЯ ДЛЯ СТОЧНЫХ ВОД ОТ МОЙКИ АВТОМОБИЛЕЙ С БЕЗНАПОРНЫМИ ГИДРОЦИКЛОНАМИ ПРОИЗВОДИТЕЛЬНОСТЬЮ 20 л/с /в ЖЕЛЕЗОБЕТОННЫХ КОНСТРУКЦИЯХ/

СОСТАВ ПРОЕКТА:

АЛЬБОМ	I	ОБЩАЯ ПОЯСНИТЕЛЬНАЯ ЗАПИСКА (из ТП 902-2-434.87)
АЛЬБОМ	II	ТЕХНОЛОГИЯ ПРОИЗВОДСТВА. ВНУТРЕННИЕ ВОДОПРОВОД И КАНАЛИЗАЦИЯ. ОТОПЛЕНИЕ И ВЕНТИЛЯЦИЯ
АЛЬБОМ	III	АРХИТЕКТУРНЫЕ РЕШЕНИЯ. КОНСТРУКЦИИ ЖЕЛЕЗОБЕТОННЫЕ. КОНСТРУКЦИИ МЕТАЛЛИЧЕСКИЕ
АЛЬБОМ	IV	СИЛОВОЕ ЭЛЕКТРООБОРУДОВАНИЕ. ЭЛЕКТРИЧЕСКОЕ ОСВЕЩЕНИЕ. АВТОМАТИЗАЦИЯ. СВЯЗЬ И СИГНАЛИЗАЦИЯ
АЛЬБОМ	V	СТРОИТЕЛЬНЫЕ ИЗДЕЛИЯ
АЛЬБОМ	VI	ЗАДАНИЕ ЗАВОДУ ИЗГОТОВИТЕЛЮ
АЛЬБОМ	VII	СПЕЦИФИКАЦИИ ОБОРУДОВАНИЯ
АЛЬБОМ	VIII	ВЕДОМОСТИ ПОТРЕБНОСТИ В МАТЕРИАЛАХ
АЛЬБОМ	IX	СМЕТЫ

АЛЬБОМ V

УТВЕРЖДЕН
МИНАВТОТРАНСОМ РСФСР
ПРОТОКОЛ ОТ 1.10.87 N 11

РАЗРАБОТАН
ПРОЕКТНЫМ ИНСТИТУТОМ „ГИПРОАВТОТРАНС"
ГЛАВНЫЙ ИНЖЕНЕР ИНСТИТУТА В.Н. КРЮКОВ
ГЛАВНЫЙ ИНЖЕНЕР ПРОЕКТА А.А. БЕЛОУС

© ЦИТП Госстроя СССР 1988

Альбом V

Обозначение	Наименование	Стр.
	Титульный лист	1
	Содержание альбома	2
ТП902-2-436.87КЖИ.000ТУ	Технические условия	2
.010	Колонна К1; К9	3
.020	Колонна К2; К3	4
.030	Колонна К4; К8	5
.040	Колонна К5; К6	6
.050	Колонна К7; К10	7
.060	Балка Б1	8
.070	Балка Б2; Б3	9
.080	Плита П2; П3; П4	10
.090	Плита П6; П7	11
.100	Плита П8; П9	12
.110	Панель Пс4; Пс5	13
.120	Панель Пс6; Пс7	14
.130	Каркас Кр1...Кр5	15
.140	Сетка С1...С7	16
.150	Изделие закладное Мн1	17
.160	Изделие закладное Мн2	17
.170	Изделие закладное Мн3	18
.180	Изделие закладное Мн4	18
.190	Изделие закладное Мн5	19
.200	Изделие закладное Мн6	19
.210	Изделие закладное Мн7	20
.220	Изделие закладное Мн8	20
.230	Щит Щс1	21
.240	Рама Рм1	22
.250	Рама Рм2	22
.260	Рамка Рм3, Рм4	23
.270	Ограждение ОГ1	24

Инв.№ подл. | Подпись и дата | Взам.инв.№

Копировал Марченко

Формат А4

Альбом V

1. Изделия закладные

1.1. Для анкеров из горячекатаных стержней периодического профиля класса А III применяется сталь марки 35ГС по ГОСТ 5632-72.

1.2. Сварку производить электродами типа Э42 по ГОСТ 9467-75.

2. Изделия арматурные.

2.1. Для стержней периодического профиля класса А-III применять сталь марки 35ГС по ГОСТ 5632-72, для гладкой арматуры класса А-I применять сталь марки Вст3 кп2 по ГОСТ 380-71.*

2.2. Арматурные сетки изготавливать с применением контактной сварки. Сварке подлежат все места пересечения стержней.

3. Щиты металлические и изделия закладные покрыть грунтом ГФ-0119 за 2 раза по ТУ6-10-1399-73.

4. Рабочие узлы установки закладных изделий выполнять по сериям: в колоннах-1.423-3 вып. 2; 1.427.1-3 вып.1

в балках - по серии 1.462.1-3/80, вып. 1,2;
в плитах - ГОСТ 22701.5-77; по серии 1.465.1-7/84, вып. 0;
в панелях - по серии 3.900-3, вып. 1/82.

Инв.№ подл. | Подпись и дата | Взам.инв.№

Нач.ЛСО	Винклер		ТП 902-2-436.87	КЖИ.000ТУ	
Н.контр.	Хрупало		Технические условия	Стадия	Лист	Листов
Гл.конст.	Хрупало					1
Ст.спец.	Лосичкин			Гипродортранс г. Москва	
Рук.гр.	Алехова				
Инженер	Гомозова				

Копировал Марченко

22531-04 3

Формат А4

Альбом I

Рис. 1

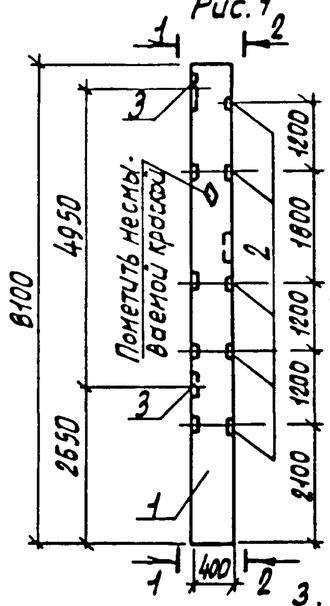

1-1

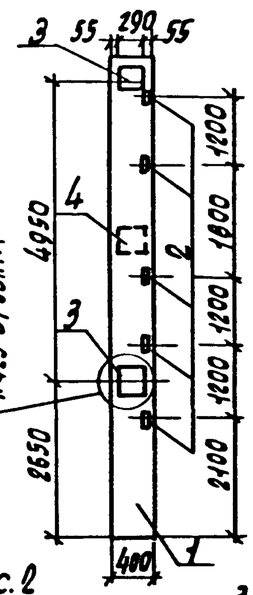

2-2

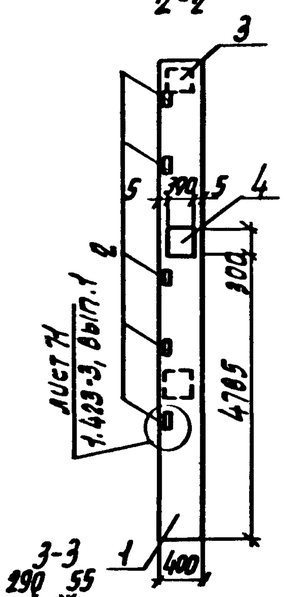

Рис. 2

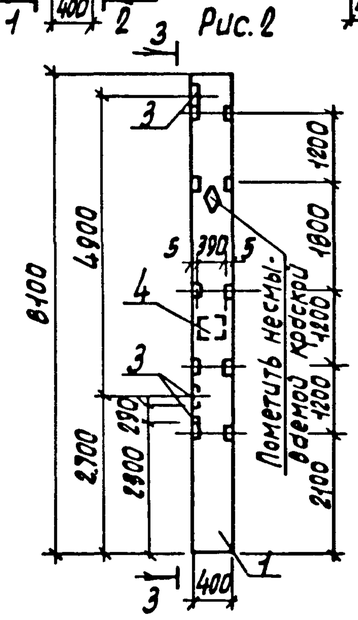

3-3

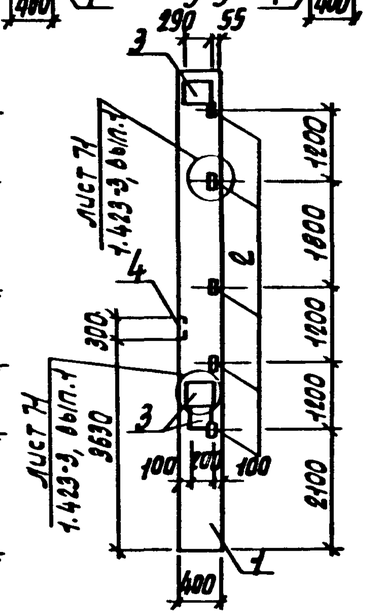

Формат	Зона	Поз.	Обозначение	Наименование	Кол. на исп. —	Кол. на исп. 01	Примечание
				Документация			
А4			ТП902-2-436.87 КЖИ.000.ТУ	Технические условия			
				Сборочные единицы			
А3		1	1.423-3 вып.1	Колонна К72-4	1	1	
				Изделия закладные			
А4		2	1.423-3 вып.2	М1-14	5	5	
А4		3	1.423-3 вып.2	М1-12-1	2	3	
А4		4	1.400-6/76 вып.1	МО5-1	1	1	

Обозначение	Марка	Рис.
ТП902-2-436.87 КЖИ.010	К1	1
-01	К9	2

Ведомость расхода стали на дополнительные закладные изделия, кг

Марка элемента	Изделия закладные: Арматура класса AIII ГОСТ 5781-82* ф12	Итого	Прокат марки Вст3кп2 ГОСТ 19903-74*: -б=8	-б=10	Итого	ГОСТ 8509-86 ∠63×5	Итого	Всего	Общий расход
К1	6.8	6.8	1.3	18.4	19.7	7.2	7.2	33.7	33.7
К9	8.2	8.2	1.3	23.0	24.3	7.2	7.2	38.7	39.7

Нач.ЛСО	Винклер	
Н.контр.	Хрупало	
Гл.констр.	Хрупало	
Гл.спец.	Лисичкин	
Рук.гр.	Алехова	
Инженер	Гомозова	

ТП 902-2-436.87 КЖИ.010

Колонна К1; К9

Стадия	Масса	Масшт.
Р	см. табл.	1:100
Лист	Листов 1	

Гипродортранс г. Москва

Копировал Марченко

22531-04 4

Формат А3

Альбом V

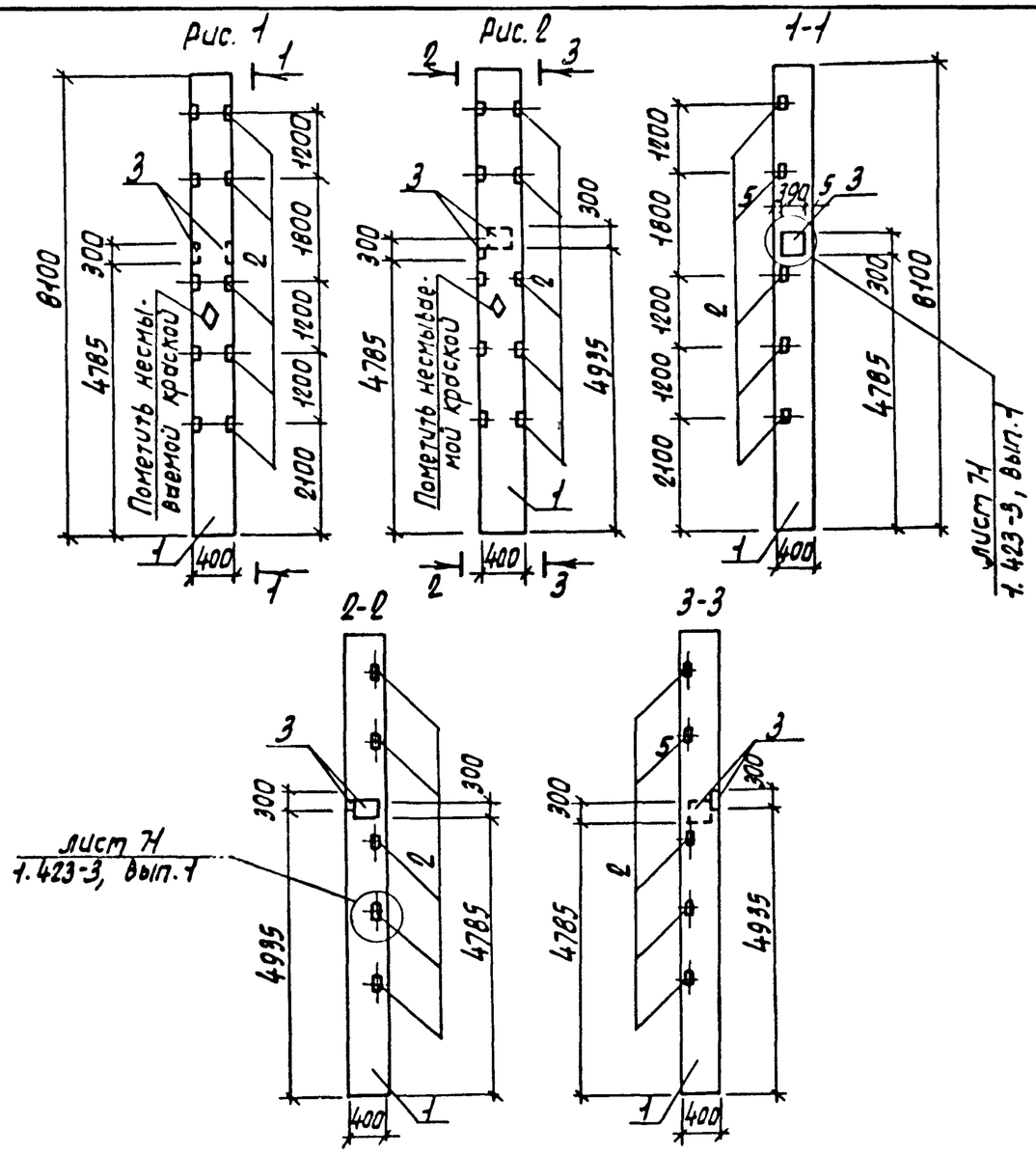

Формат	Зона	Поз.	Обозначение	Наименование	Кол. на исп. —	Кол. на исп. 01	Примечание
				Документация			
А4			ТП 902-2-436.87 КЖИ.000.ТУ	Технические условия			
				Сборочные единицы			
А3		1	1.423-3 вып.1	Колонна К 72-4	1	1	
				Изделия закладные			
А4		2	1.423-3 вып.2	М1-14	5	5	
А4		3	1.400-6/76 вып.1	МОБ-1	1	2	

Обозначение	Марка	Рис.
ТП902-2-436.87КЖИ.020	К2	1
-01	К3	2

Ведомость расхода стали на дополнительные закладные изделия, кг

Марка элемента	Изделия закладные										Всего	Общий расход
	Арматура класса			Прокат марки								
	А III			Вст3 кп2				Вст3пс6-1				
	ГОСТ 5781-82*			ГОСТ 19903-74		ГОСТ 8905-86		ГОСТ 19903-74				
	ф10	ф12	Итого	-б=8	Итого	∠63х5	Итого	-б=10		Итого		
К1	—	6,05	6,05	2,6	2,6	7,2	7,2	18,4		18,4	34,25	34,25
К3	—	6,05	6,05	2,6	2,6	7,2	7,2	18,4		18,4	34,25	34,25

Нач.АСО	Винклер	
Н.контр.	Хрупало	
Гл.контр.	Хрупало	
Гл.спец.	Лисичкин	—
Рук.гр.	Алехова	—
Инженер	Гомозова	

ТП 902-2-436.87 КЖИ.020

Колонна К2; К3

Стадия	Масса	Масшт.
Р	см. табл.	1:100
Лист	Листов 1	

Гипроавтотранс г. Москва

Копировал Марченко 22531-04 5 Формат А3

Инв.№ подл. | Подпись и дата | Взам.инв.№

Альбом V

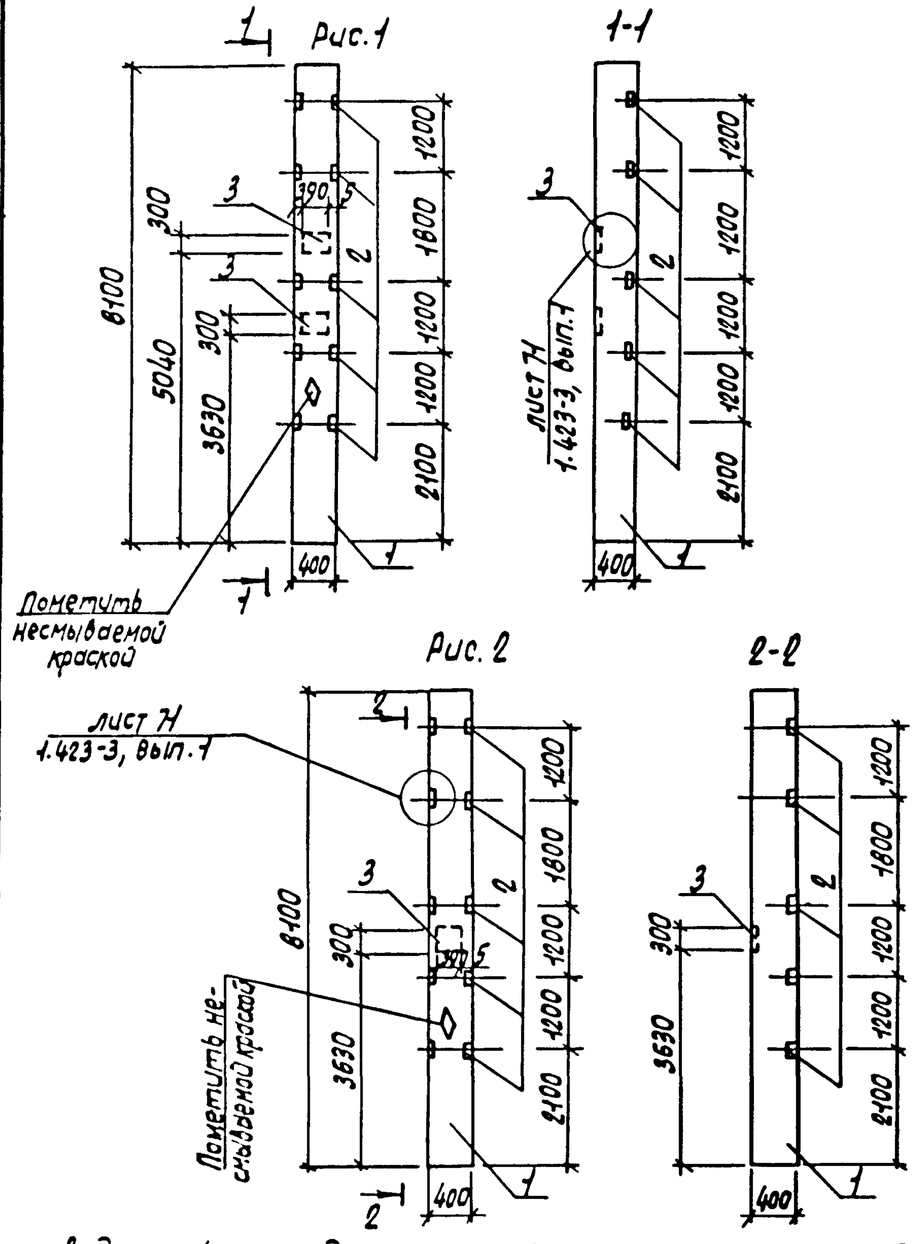

Формат	Зона	Позиц.	Обозначение	Наименование	Кол. на исп. —	Кол. на исп. 01	Примечание
				Документация			
А4			ТП 902-2-436.87 КЖИ.000.ТУ	Технические условия			
				Сборочные единицы			
А3		1	1.423-3 Вып.1	Колонна К 72-4	1	1	
				Изделия закладные			
А4		2	1.423-3 Вып. 2	М1-14	5	5	
А4		3	1.400-6/76 Вып.1	Мо5-1	2	1	

Обозначение	Марка	Рис.
ТП 902-2-436.87 КЖИ 030	К4	1
-01	К3	2

Ведомость расхода стали на дополнительные закладные изделия, кг

Марка элемента	Изделия закладные											
	Арматура класса АIII			Прокат марки Вст3кп2					Прокат марки Вст3пс6-1			
	ГОСТ 5781-82*			ГОСТ 19903-74			ГОСТ 8509-86		ГОСТ 19903-74			
	ф10	ф12	Итого	-6=8		Итого	L63x5	Итого	-6=10	Итого		
К4	—	6,05	6,05	2,6		2,6	7,2	7,2	18,4	18,4	34,25	34,25
К8	—	3,85	3,85	1,3	—	1,3	7,2	7,2	9,2	9,2	21,55	21,55

Нач. АСО	Винклер	
Н. контр.	Хрупало	
Гл. констр.	Хрупало	
Гл. спец.	Лисичкин	
Рук. гр.	Алехова	
Инженер	Гомозова	

ТП 902-2-436.87 КЖИ.030

Колонна К4; К8

Стадия	Масса	Масшт.
Р	см. табл.	1:100
Лист	Листов 1	

Гипроавтотранс г. Москва

Копировал Мироненко

22531-04 6 Формат А3

Инв. N подл. | Подпись и дата | Взам. инв. N

Альбом V

Рис. 1

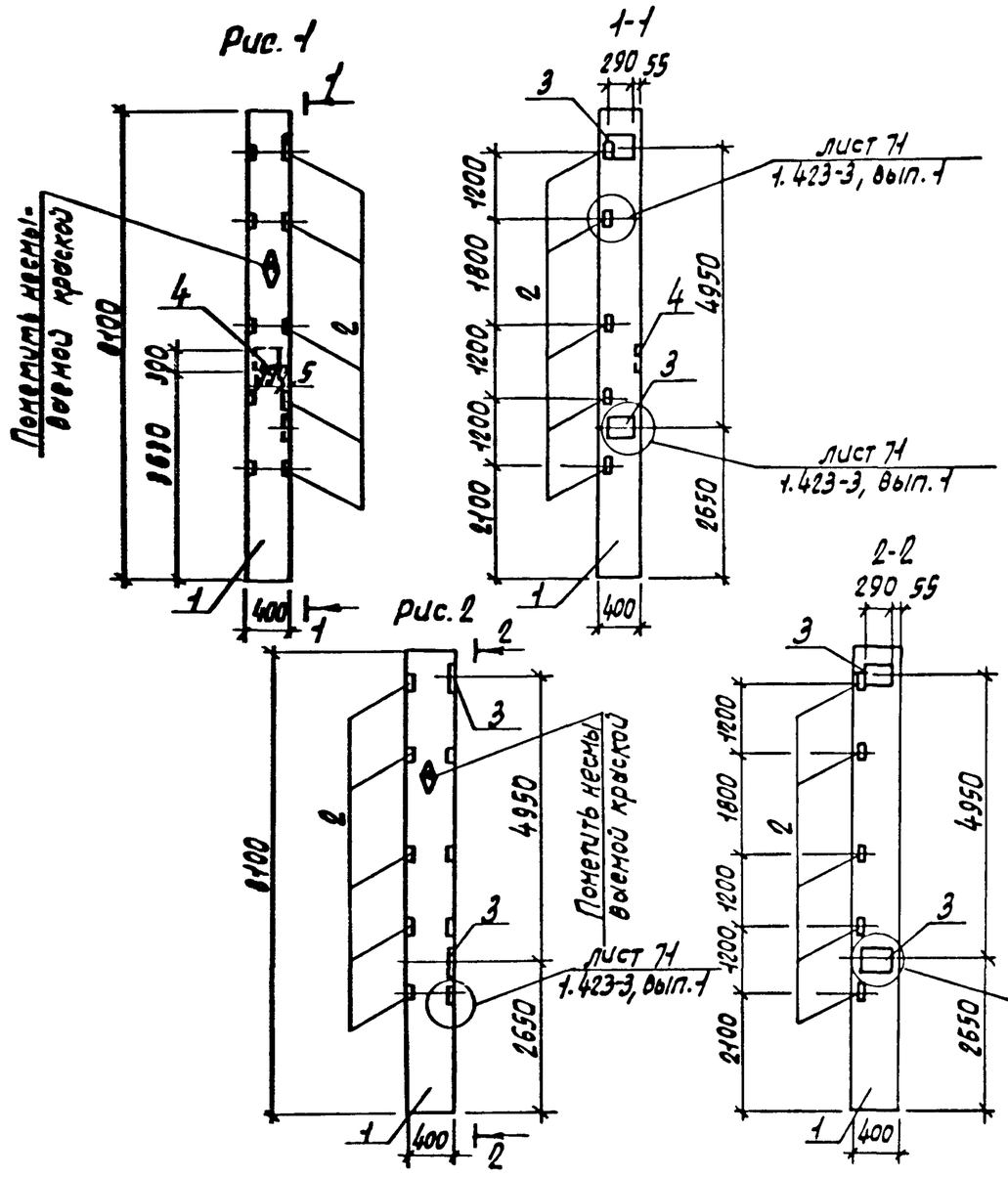

Формат	Зона	Позиц.	Обозначение	Наименование	Кол. на исп. —	Кол. на исп. 01	Примечание
				Документация			
А4			ТП902-2-436.87 КЖИ000ТУ	Технические условия			
				Сборочные единицы			
А3		1	1.423-3 вып.1	Колонна К72-4	1	1	
				Изделия закладные			
А4		2	1.423-3 вып.2	М1-14	5	5	
А4		3	1.423-3 вып.2	М1-12-1	2	2	
А4		4	1.400-6/76 вып.1	МО5-1	1		

Обозначение	Марка	Рис.
ТП902-2-436.87КЖИ.040	К5	1
-01	К6	2

Ведомость расхода стали на дополнительные закладные изделия, кг

Марка элемента	Изделия закладные								Всего	Общий расход
	Арматура класса		Прокат марки							
	АIII		Вст3кп2				Вст3пс6-1			
	ГОСТ 5781-82*		ГОСТ 8509-86		ГОСТ 19903-74*					
	ф12	Итого	L63x5	Итого	-б=8	Итого	-б=10	Итого		
К5	6.65	6.65	7.2	7.2	1.3	1.3	18.4	18.4	33.55	33.55
К6	4.45	4.45	7.2	7.2			9.2	9.2	20.85	20.85

Нач. АСО	Винклер	
Н. контр.	Хруполо	
Гл. констр.	Хруполо	
Гл. спец.	Лисичкин	
Рук. гр.	Алехова	
Инженер	Гомозова	

ТП902-2-436.87 КЖИ.040

Колонна К5; К6

Стадия	Масса	Масштаб
Р	см. табл.	1:100
Лист	Листов 1	

Гипроавтотранс г. Москва

Копировал Марченко

22531-04 7

Формат А3

Инв. № подл. | Подпись и дата | Взам. инв. №

Альбом V

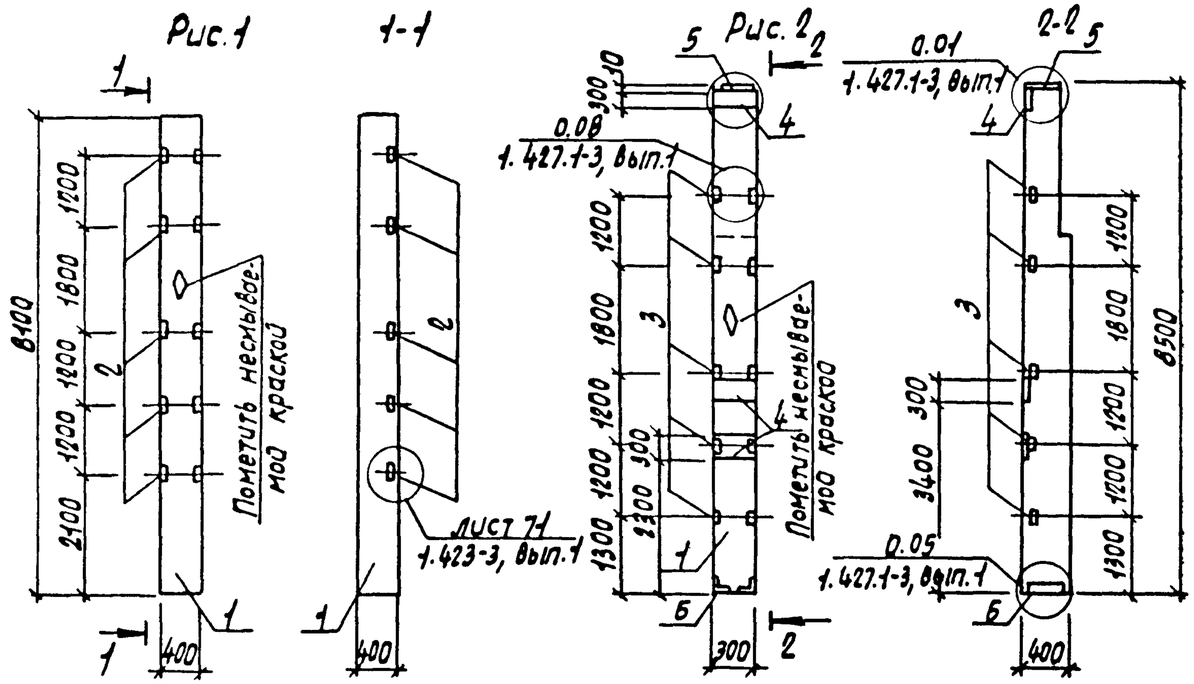

Формат	Зона	Позиц.	Обозначение	Наименование	Кол. на исполн. —	Кол. на исполн. 01	Примечание
				Документация			
А4			ТП 902-2-436.87 КЖИ.000ТУ	Технические условия	✕	✕	
				Сборочные единицы			
А3		1	1.423-3 вып.1	Колонна К7Д-4	1		
А3		1	1.423-3 вып.1	Колонна БКФВ5-1		1	
				Изделия закладные			
А4		2	1.423-3 вып.2	М1-14	5		
А4		3	1.427.1-3 вып.2	МН28		5	
А4		4	1.427.1-3 вып.2	МН17		3	
А4		5	1.427.1-3 вып.2	МН3		2	
А4		6	1.427.1-3 вып.2	МН7		1	

Ведомость расхода стали на дополнительные закладные изделия, кг

Марка элемента	Изделия закладные											Общий расход
	Арматура класса AIII				Прокат марки Вст3кп2						Всего	
	ГОСТ 5781-82*				ГОСТ 19903-74*			ГОСТ 8509-76				
	Ф10	Ф12	Ф14	Итого	б=10	б=8	Итого	L63x5	L90x6	Итого		
К7	—	1,65		1,65	—	—	—	7,2	—	7,2	8,85	8,85
К10	5,22	1,2	6,12	12,54	9,4	17,1	26,5	7,2	4,2	11,4	50,44	50,44

Обозначение	Марка	Рис.
ТП КЖИ.050	К7	1
-01	К10	2

Нач.АСО	Винклер	
Н.контр.	Хрупало	
Гл.констр.	Хрупало	
Гл.спец.	Лисичкин	
Рук.гр.	Алехова	
Инженер	Гомозова	

ТП 902-2-436.87 КЖИ.050

Колонна К7, К10

Стадия	Масса	Масшт.
Р	см. табл.	1:100
Лист	Листов 1	

Гипродвтотранс г. Москва

Копировал Марченко 22531-04 8 Формат А3

Альбом V

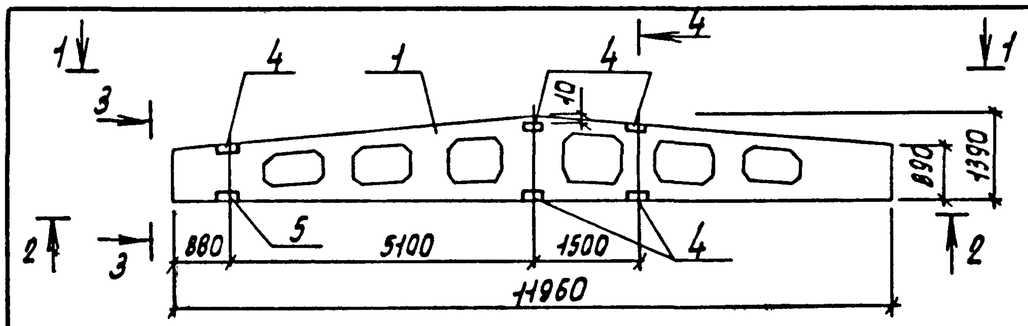

1-1

Разбивка закладных изделий для плит покрытия

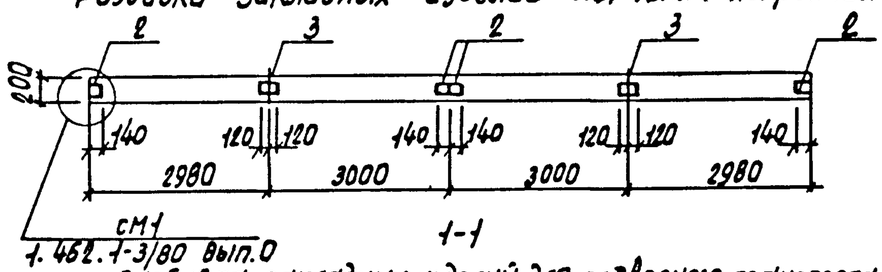

1-1

3-3

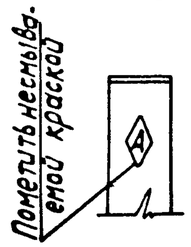

4-4

Разбивка закладных изделий для подвесного транспорта

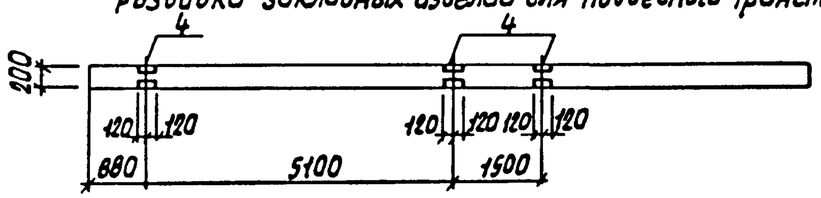

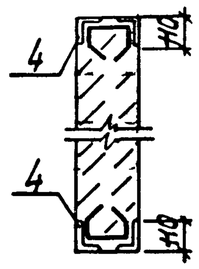

2-2

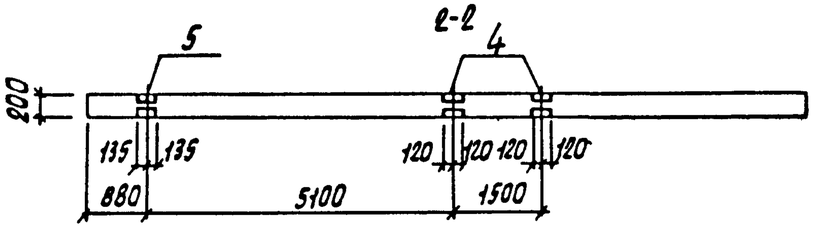

Ведомость расхода стали на дополнительные закладные изделия

Марка элемента	Изделия закладные: Арматура класса АIII ГОСТ 5781-82* ф8	ф10	Итого	Прокат марки Вст3кп2 ГОСТ 8510-72* L110x70x8	Итого	ГОСТ 19903-74* -6÷6	Итого	Всего	Общий расход
Б1	3,2	1,0	4,2	26,0	26,0	12,1	12,1	42,3	42,3

Формат	Зона	Поз.	Обозначение	Наименование	Кол.	Примечание
				Документация		
			ТП 902-2-436.87 КЖИ.0007У	Технические условия	X	
				Сборочные единицы		
А3		1	1.462.1-3/80 вып.1	1БДР12-6АIIIт	1	
				Изделия закладные		
А4		2	1.400-6/76 вып.1	М4-1-2	4	
А4		3	1.400-6/76 вып.1	М4-3-3	2	
А4		4	1.400-6/76 вып.1	М4-22	5	
А4		5	1.400-6/76 вып.1	М4-38	1	

Нач.АСО	Винклер		
Н.контр.	Хрупало		
Гл.констр.	Хрупало		
Гл.спец.	Лисичкин		
Рук.гр.	Алехова		
Инженер	Иванов		

ТП 902-2-436.87 КЖИ.060

Балка Б1

Стадия	Масса	Масшт.
Р	4742,3	1:100
Лист	Листов 1	

Гипродортранс г. Москва

Инв.№подл. | Подпись и дата | Взам.инв.№

Копировал Марченко 22531-04 9 Формат А3

Альбом V

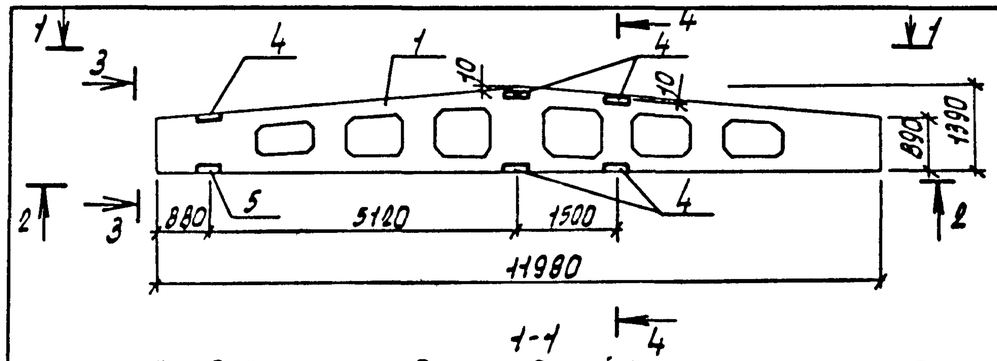

Разбивка закладных изделий для плит покрытия

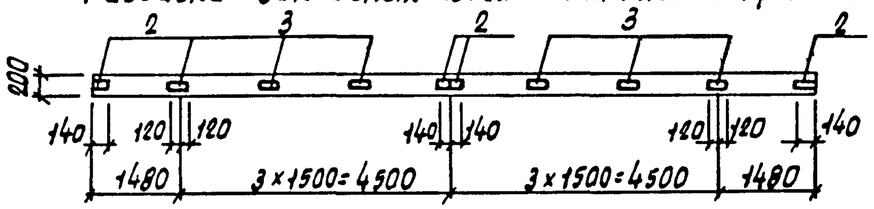

Разбивка закладных изделий для подвесного транспорта (только для Б2)

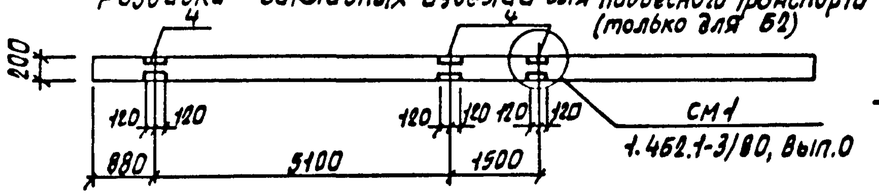

2-2 (только для Б2)

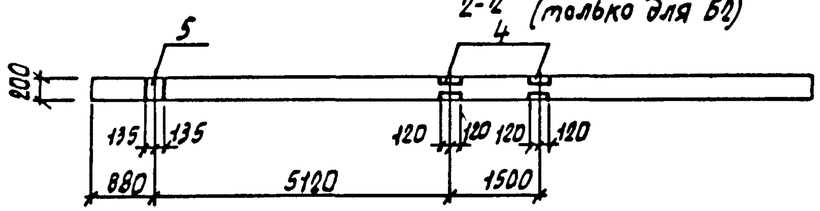

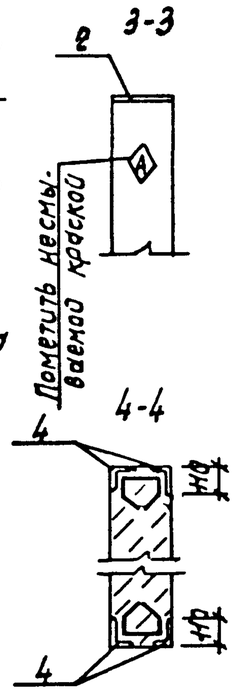

Формат	Зона	Поз.	Обозначение	Наименование	Кол. на 1 изд. —	Кол. на 1 изд. 01	Примечание
				Документация			
			ТП902-2-436.87 КЖИ.000ТУ	Технические условия			
				Сборочные единицы			
А3		1	1.462.1-3/80 Вып.1	1БДР12-5АIVт	1	1	
				Изделия закладные			
А4		2	1.400-6/76 Вып.1	М4-1-2	4	4	
А4		3	1.400-6/76 Вып.1	М4-3-3	6	6	
А4		4	1.400-6/76 Вып.1	М4-22	5		
А4		5	1.400-6/76 Вып.1	М4-38	1		

Обозначение	Марка
ТП902-2-436.87 КЖИ.070	Б1
-01	Б2

Ведомость расхода стали на дополнительные закладные изделия, кг

Марка элемента	Изделия закладные: Арматура класса АIII ГОСТ 5781-82* Ф8	Ф10	Итого	Прокат марки Вст3кп2 ГОСТ 8510-72* L110×70×8	Итого	ГОСТ 19903-74* -6÷6	Итого	Всего	Общий расход
Б2	4.2	1.0	5.2	26.0	26.0	36.5	36.5	67.5	67.5
Б3	2.0		2.0			18.4	18.4	20.4	20.4

Нач.АСО	Винклер		
Н.контр.	Хрупало		
Гл.констр.	Хрупало		
Гл.спец.	Лисичкин		
Рук.гр.	Алехова		
Инженер	Иванов		

ТП 902-2-436.87 КЖИ.070

Балка Б2; Б3

Стадия	Масса	Масшт.
Р	См. табл.	1:100
Лист	Листов 1	

Гипроавтотранс г. Москва

Копировал Мдоренко 22531-04 10 Формат А3

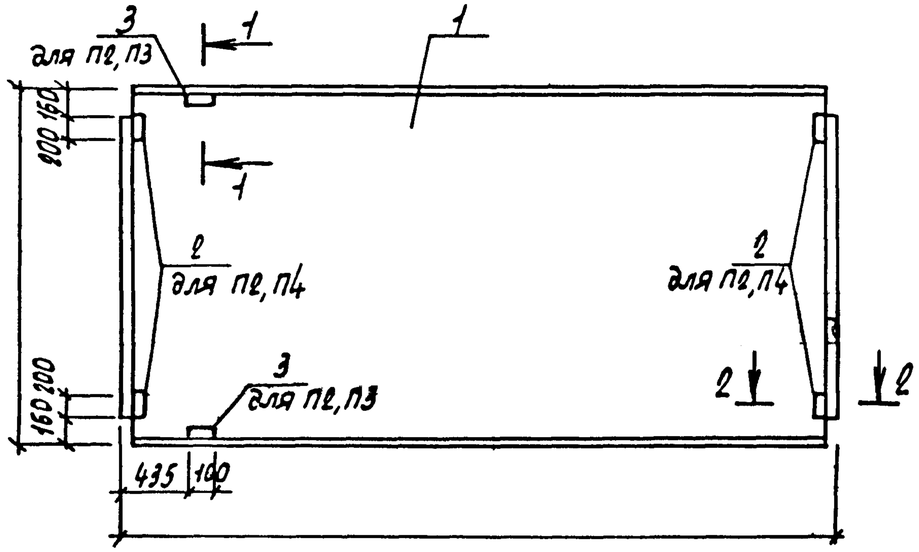

Формат	Зона	Поз.	Обозначение	Наименование	Кол. на исп. —	01	02	Примечание
				Документация				
А4			ТП 902-2-436.87 КЖИ.000.ТУ	Технические условия				
				Сборочные единицы				
А3		1	1.465.1-10/82 вып.1	1ПГ-3АIVт-180 ЛН-500М	1	1	1	
				Изделия закладные				
А4		2	ГОСТ 22701.5-77	М8	4		4	
А4		3	ГОСТ 22701.5-77	М9	2	2		

1-1, повернуто

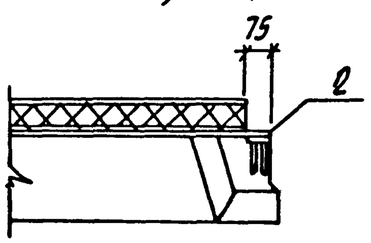

2-2

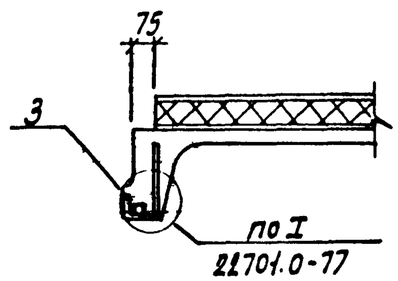

Обозначение	Марка
ТП 902-2-436.87 КЖИ.080	П2
-01	П3
-02	П4

Ведомость расхода стали на дополнительные закладные изделия, кг

Марка элемента	Изделия закладные: Арматура класса AIII ГОСТ 5781-82* Ф10	Ф14	Итого	Прокат марки Вст3кп2 ГОСТ 19903-74* б=8	Итого	ГОСТ 8509-86 L70x8	Итого	Всего	Общий расход
П2	2.22	0.2	2.42	5.2	5.2	1.68	1.68	9.9	9.3
П3	0.62	0.2	0.82			1.68	1.68	2.5	2.5
П4	1.6		1.6	5.2	5.2			6.8	6.8

Нач. АСО	Винклер		
Н.контр.	Хрупало		
Гл.констр.	Хрупало		
Гл.спец.	Лисичкин		
Рук.гр.	Алехова		
Инженер	Иванов		

ТП 902-2-436.87 КЖИ.080

Плита П2, П3, П4

Стадия	Масса	Масшт.
Р	См. табл.	1:50
Лист	Листов 1	

Гипроавтотранс г. Москва

Инв. N подл. | Подпись и дата | Взам. инв. N

Альбом V

Рис. 1

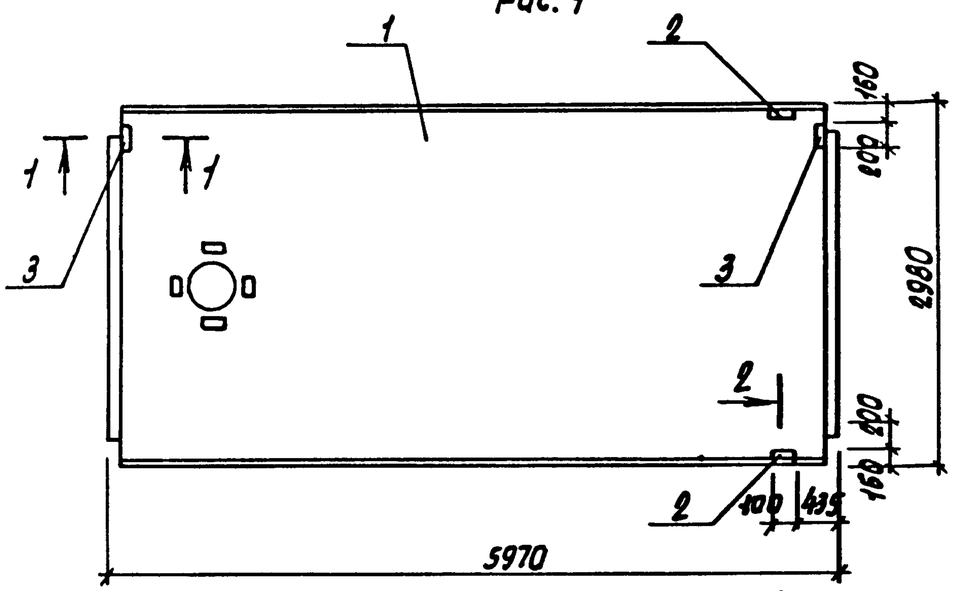

Рис. 2

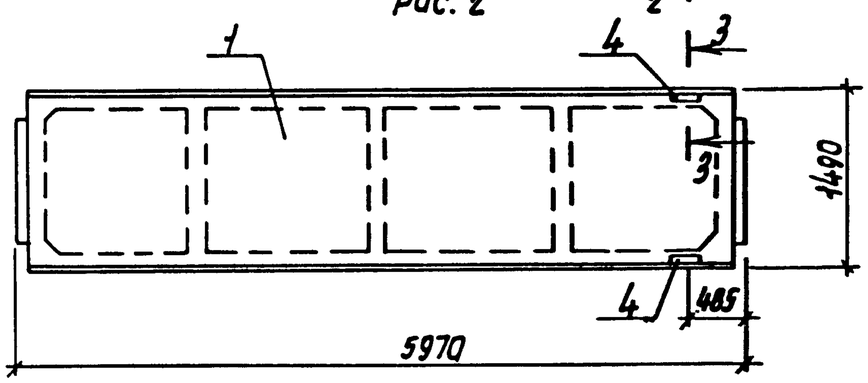

1-1

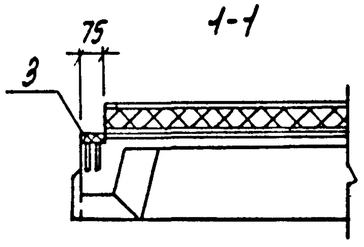

2-2, повернуто

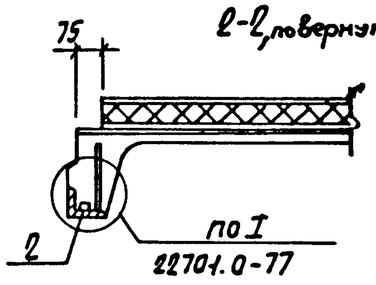

3-3, повернуто

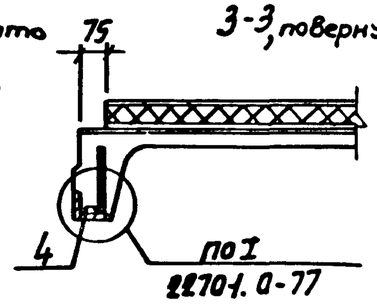

Обозначение	Рис.	Марка
ТП 902-2-436.87 КЖИ.090	1	П6
-01	2	П7

Формат	Зона	Поз.	Обозначение	Наименование	Кол. на исп. —	Кол. на исп. 01	Примечание
				Документация			
А4			ТП 902-2-436.87 КЖИ.000ТУ	Технические условия			
				Сборочные единицы			
А3		1	1.465.1-10/82 вып.1	1ПВ4-3АIVт-180ЛН-500М	1		
А3		1	1.465.1-10/82 вып.1	2ПГБ-3АIVт-180ЛН-500М		1	
				Изделия закладные			
А4		2	ГОСТ 22701.5-77	М9	2		
А4		3	ГОСТ 22701.5-77	М8	2		
А4		4	1.465.1-7/84, вып. 2	М3		2	

Ведомость расхода стали на дополнительные закладные изделия, кг

Марка элемента	Изделия закладные: Арматура класса АIII ГОСТ 5781-82* ф10	ф14	Итого	Прокат марки Вст3кп2 ГОСТ 19903-74* -6х8	Итого	ГОСТ 8509-86 ∠70х8	Итого	Всего	Общий расход
П6	1,42	0,2	1,62	2,6	2,6	1,68	1,68	5,9	5,9
П7	0,6		0,6	2,6	2,6			3,2	3,2

Нач. АСО	Винклер	
Н. контр.	Хрупало	
Гл. констр.	Хрупало	
Гл. спец.	Лисичкин	
Рук. гр.	Алехова	
Инженер	Гомозова	

ТП 902-2-436.87 -КЖИ.090

Плита П6; П7

Стадия	Масса	Масшт.
Р	см. табл.	1:50
Лист	Листов 1	

Гипроавтотранс г. Москва

Копировал Мариенко

22531-04 12

Инв. № подл. | Подп. и дата | Взам. инв. №

Альбом V

Рис. 1

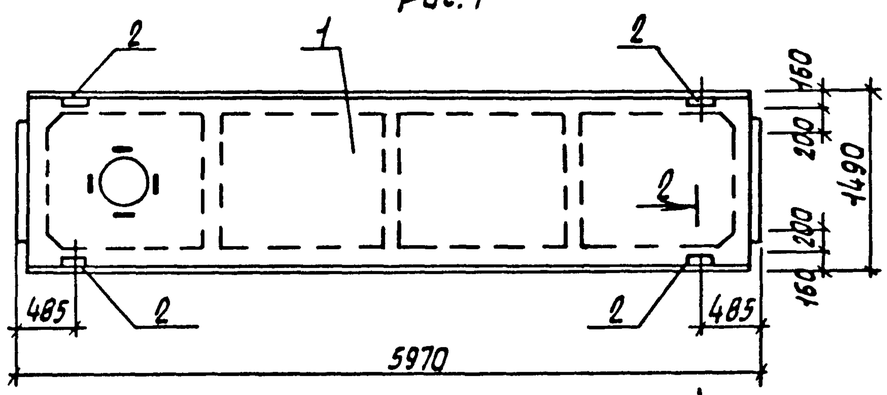

Рис. 2

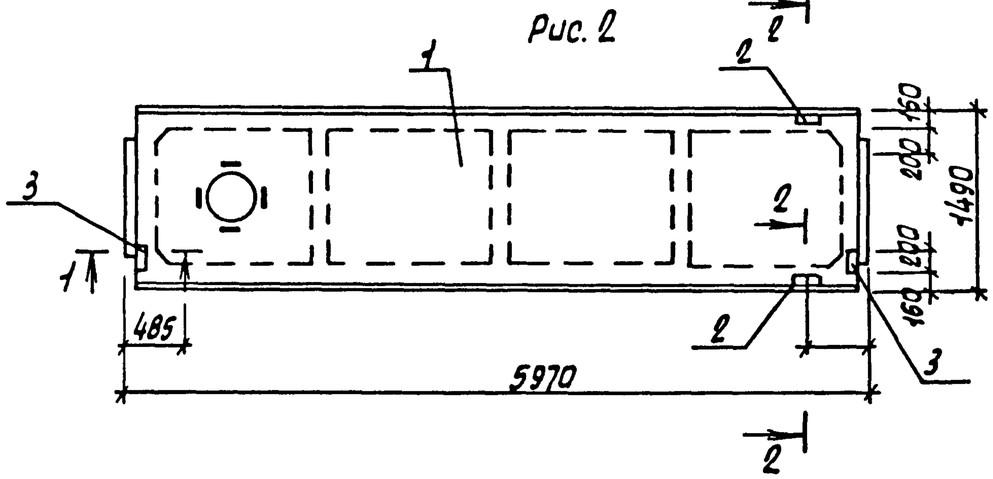

1-1

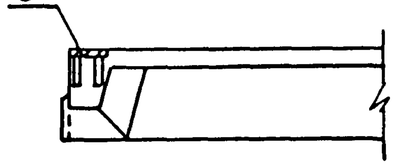

2-2, повернуто

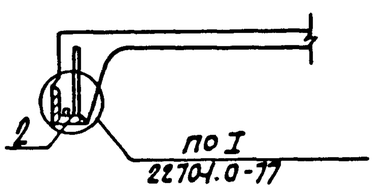

Формат	Зона	Поз.	Обозначение	Наименование	Кол-во на исп. —	Кол-во на исп. 04	Примечание
				Документация			
А4			ТП 902-2-436.87 КЖИ.000ТУ	Технические условия			
				Сборочные единицы			
А3		1	1.465.1-10/82 Вып.1	2ПВ5-3АIVт-4-180Лн-500М	1	1	
				Изделия закладные			
А4		2	1.465.1-7/84, Вып.2	М3	4		
А4		3	ГОСТ 22704.5-77	М8	2	2	

Обозначение	Марка	Рис.
ТП 902-2-436.87 КЖИ.100	ПВ	1
-04	ПЭ	2

Ведомость расхода стали на дополнительные закладные изделия, кг

Марка элемента	Изделия закладные: Арматура класса AIII ГОСТ 5781-82* Ф8	Ф10	Ф16	Итого	Прокат марки Вст3кп2 ГОСТ 19903-74* -6÷8	Итого	ГОСТ 8509-86 L63x6	Итого	Всего	Общий расход
ПВ	0,4	1,2	0,2	1,8	5,2	5,2	1,2	1,2	8,1	8,1
ПЭ	0,4		0,1	0,5			1,2	1,2	1,7	1,7

Нач.АСО	Винклер		
Н.контр.	Хрупало		
Гл.констр	Хрупало		
Гл.спец.	Лисичкин		
Рук.гр.	Алехова		
Инженер	Гомозова		

ТП 902-2-436.87 КЖИ.100

Плита ПВ; ПЭ

Стадия	Масса	Масшт.
Р	см. табл.	1:50
Лист	Листов 1	

Гипроавтотранс г. Москва

Инв. № подл. | Подпись и дата | Взам. инв. №

Копировал Марченко 22531-04 13 Формат А3

Альбом V

Рис. 1

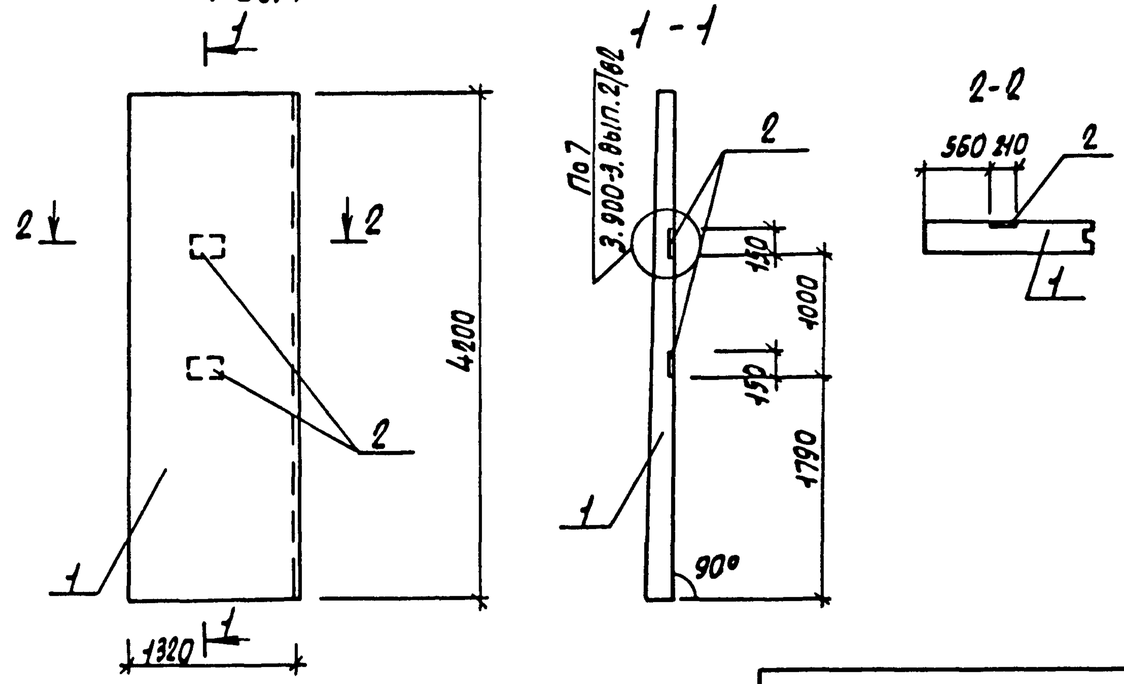

Рис. 2

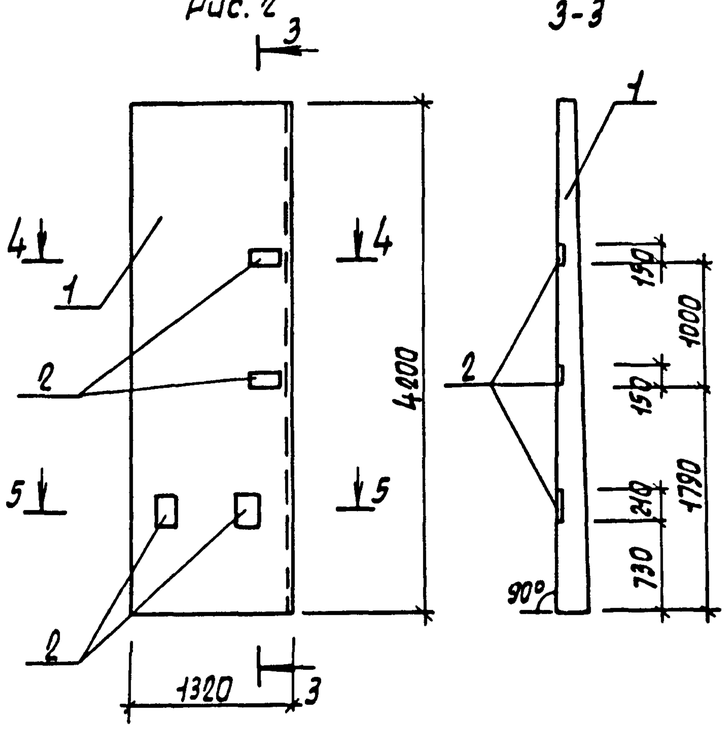

Обозначение	Марка	Рис.
ТП902-2-436.87 КЖИ.110	Пс4	1
-01	Пс5	2

Формат	Зона	Позиц.	Обозначение	Наименование	Колич. на исполн. —	Колич. на исполн. 01	Примечание
				Документация			
А4			ТП 902-2-436.87 КЖИ.000ТУ	Технические условия			
				Сборочные единицы			
А3		1	3.900-3 вып. 1/82	Панель Пс 21а-42-К2	1	1	
А4		2	1.400-6/76 вып.1	Изделие закладное Мн-36	2	4	

Ведомость расхода стали на дополнительные закладные изделия, кг

Марка элемента	Изделия закладные: Арматура класса АIII ГОСТ 5781-82* Ф12		Итого	Прокат марки Вст3кп2 ГОСТ 19903-74* -6=8		Итого	Всего	Общий расход
Пс4	1,0		1,0	4,0		4,0	5,0	5,0
Пс5	2,0		2,0	8,0		8,0	10,0	10,0

Нач. отд.	Винклер	
Н. контр.	Хрупало	
Гл. конст.	Хрупало	
Гл. спец.	Лисичкин	
Рук. гр.	Алехова	
Ст. инж.	Левичкий	

ТП 902-2-436.87 КЖИ.110

Панель Пс4, Пс5

Стадия	Масса	Масшт.
Р	см. табл.	1:50
Лист	Листов 1	

Гипродортранс г. Москва

Инв. № подл. | Подпись и дата | Взам. инв. №

Альбом V

Рис. 1

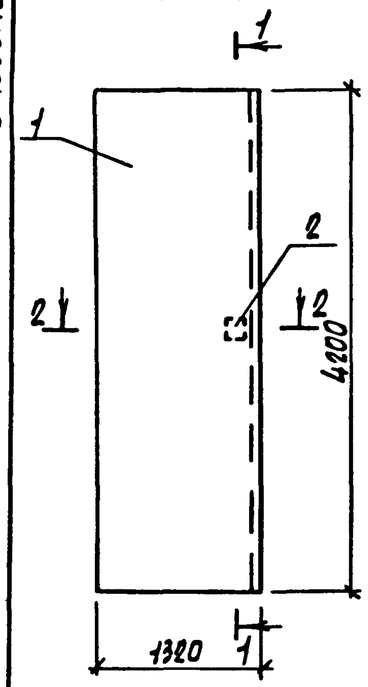

2-2

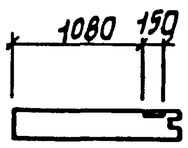

Рис. 2

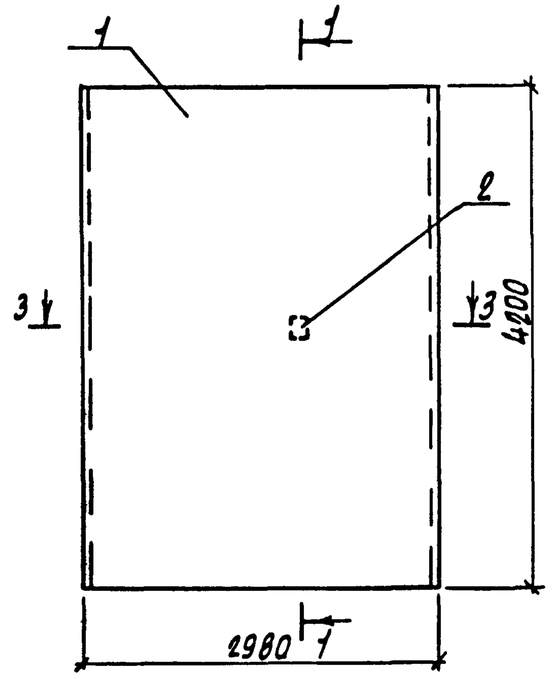

3-3

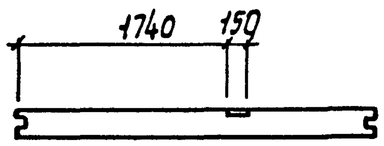

1-1

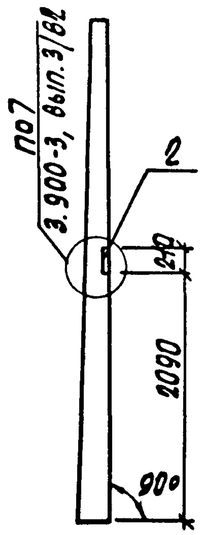

Формат	Зона	Позиц.	Обозначение	Наименование	Колич. на испол. —	Колич. на испол. 01	Примечание
				Документация			
А4			ТП 902-2-436.87 -КЖИ.000ТУ	Технические условия			
				Сборочные единицы			
А3		1	3.900-3 вып. 1/82	Пс 2А^{б}-42-К2	1		
А3		1	3.900-3 вып. 3/82	Пс 2-42-К2		1	
А4		2	1.400-6/76 вып. 1	Изделие закладное МН-36	1	1	

Обозначение	Марка	Рис.
ТП 902-2-436.87 -КЖИ.120	Пс6	1
-01	Пс7	2

Ведомость расхода стали на дополнительные закладные изделия, кг

Марка элемента	Изделия закладные: Арматура класса АIII ГОСТ 5781-82* ф12		Итого	Прокат марки ВСт3кп2 ГОСТ 19903-74* -6÷8		Итого	Всего	Общий расход
Пс6	0,5		0,5	2,0		2,0	2,5	2,5
Пс7	0,5		0,5	2,0		2,0	2,5	2,5

Нач.отд.	Винклер		
Н.контр.	Хрупало		
Гл.констр.	Хрупало		
Гл.спец.	Лисичкин		
Рук.гр.	Алехова		
Инженер	Крынкина		

ТП 902-2-436.87 -КЖИ.120

Панель Пс6, Пс7

Стадия	Масса	Масшт.
Р	см. табл	1:50
Лист	Листов 1	

Гипродортранс г. Москва

Инв. N подл. | Подпись и дата | Взам. инв. N

Копировал Марченко 22531-04 15 Формат А3

Альбом V

Рис. 1

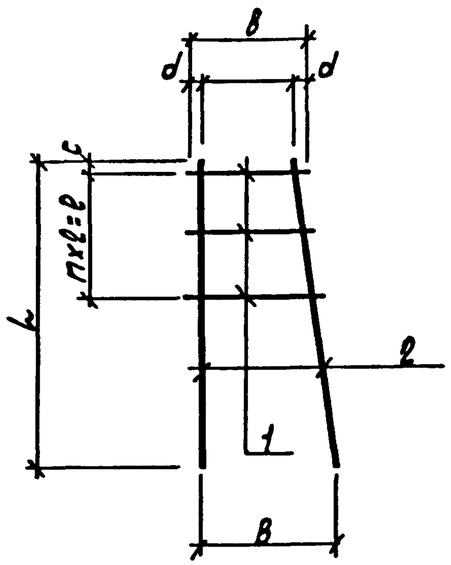

Рис. 2

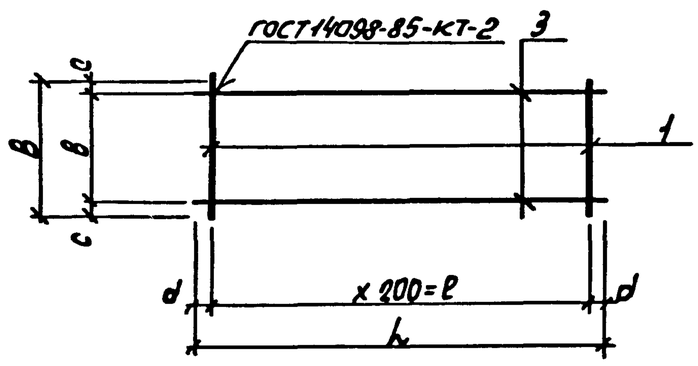

Спецификация	Зона	Позиция	Обозначение	Наименование	Количество на исполнение —	01	02	03	04	Примечание
				Документация						
А4			ТП 902-2-436.87 КЖИ 000 ТУ	Технические условия						
				Детали						
				А-I-6 ГОСТ 5781-82*						
Б4		1	.131	ℓ=170	3					0,04 кг
Б4		1	.132	ℓ=110		3	3			0,03 кг
Б4		1	.133	ℓ=150				25	7	0,04 кг
				А-I-16 ГОСТ 5781-82*						
Б4		2	.134	ℓ=650	2					1,02 кг
Б4		2	.135	ℓ=500		2	2			0,79 кг
				А-I-10 ГОСТ 5781-82						
Б4		3	.136	ℓ=5270				2		3,3 кг
Б4		3	.137	ℓ=1800					2	1,12 кг

Обозначение	Марка	Рис.	L мм	B мм	ℓ мм	в мм	d мм	n мм	c мм	Масса кг
ТП КЖИ. 130	Кр1	1	650	250	200	170	10	100	20	2,4
-01	Кр2	1	500	250	150	110	20	75	20	1,93
-02	Кр3	1	500	140	150	110	15	75	20	1,8
-03	Кр4	2	5270	150	4800	130	235	24	10	7,6
-04	Кр5	2	1800	150	1400	130	200	7	10	2,51

Нач. АСО	Винклер	
Н. контр.	Хрупало	
Гл. констр.	Хрупало	
Гл. спец.	Лисичкин	
Рук. гр.	Алехова	
Инженер	Гомозова	

ТП 902-2-436.87 КЖИ. 130

Каркас Кр1...Кр5

Стадия	Масса	Масшт.
Р	см. табл.	—
Лист	Листов 1	

Гипродорстрой г. Москва

Копировал Марченко

22531-04 16

Инв. № подл. | Подпись и дата | Взам. инв. №

Альбом V

Рис. 1

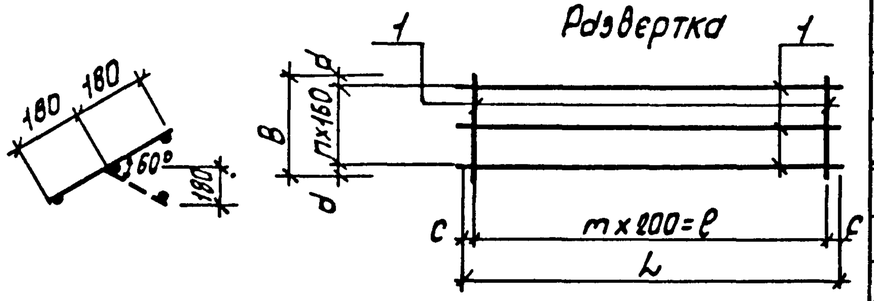

Рис. 2

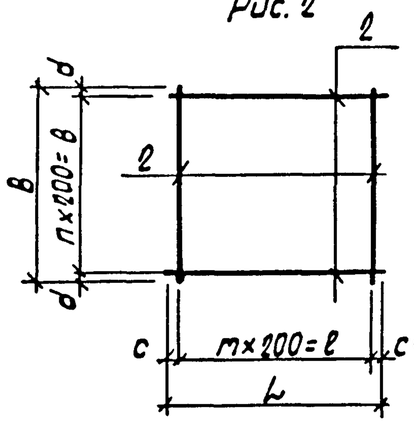

Рис. 3

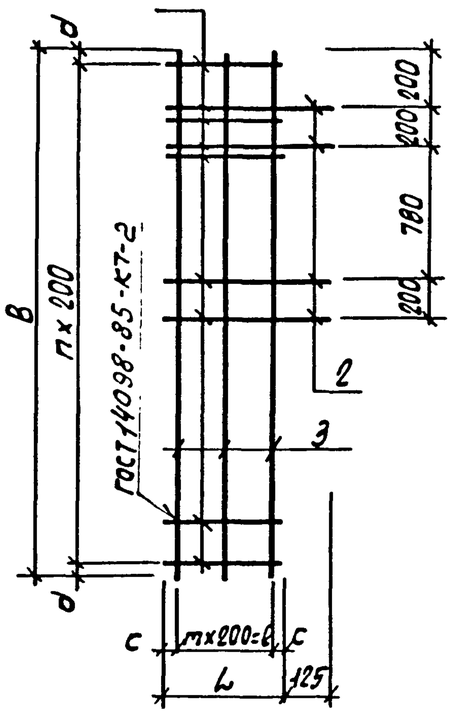

Формат	Зона	Позиция	Обозначение	Наименование	Количество на исполнение —	01	02	03	04	05	06	Примечание
				Документация								
А4			ТП 902-2-436.87 КЖИ.000.ТУ	Технические условия								
				Детали								
				А-I-Б ГОСТ 5781-82*								
Б4		1	.141	ℓ=1900		3						0,42кг
Б4		1	.142	ℓ=2400						3		0,53кг
Б4		1	.143	ℓ=360		10				13		0,08кг
Б4		1	.144	ℓ=390							12	0,09кг
				А-III-12 ГОСТ 5781-82*								
Б4		2	.145	ℓ=515							4	0,5кг
Б4		2	.146	ℓ=5500	20							4,9кг
Б4		2	.147	ℓ=4100			12					3,65кг
Б4		2	.148	ℓ=2100				12				1,87кг
Б4		2	.149	ℓ=3050					12			2,75кг
Б4		2	.149-1	ℓ=4200	28							3,74кг
Б4		2	.149-2	ℓ=2570			21	11	16			2,3кг
Б4		3	.149-3	А-III-20 ГОСТ 5781-82*								
				ℓ=2380							4	5,95кг

Обозначение	Марка	Рис.	L мм	B мм	ℓ мм	b мм	m	n	c мм	d мм	Масса кг
ТП КЖИ.140	С1	2	5500	4200	5400	4000	27	20	50	100	202,72
-01	С2	1	1900	360	1800	320	9	2	50	20	2,26
-02	С3	2	4100	2570	4000	2400	20	12	50	85	92,1
-03	С4	2	2100	2570	2000	2400	10	12	50	85	47,74
-04	С5	2	3050	2570	3000	2400	15	12	25	85	69,8
-05	С6	1	2500	360	2400	320	12	2	60	20	2,7
-06	С7	3	390	2380	360	2200	3	11	15	90	27,1

Инв. № подл. | Подпись и дата | Взам. инв. №

Нач. АСО	Винклер	
Н. контр.	Хрупало	
Гл. констр.	Хрупало	
Гл. спец.	Лисичкин	
Рук. гр.	Алехова	
Инженер	Гомозова	

ТП 902-2-436.87 КЖИ.140

Сетка С1... С7

Стадия	Масса	Масшт.
Р	см. табл.	—
Лист	Листов 1	

Гипродортранс г. Москва

Копировал Марченко

Формат А3

Альбом V

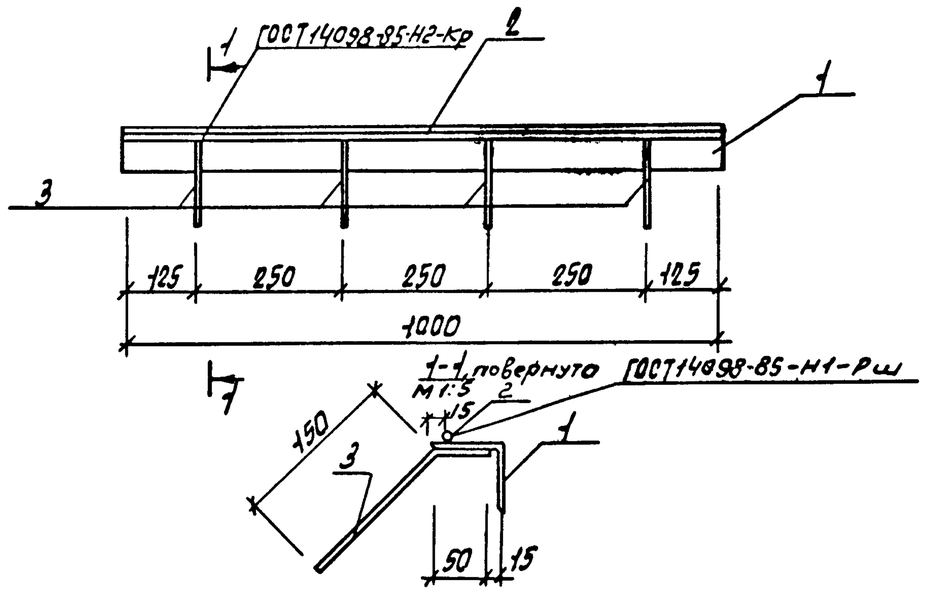

Формат	Зона	Поз.	Обозначение	Наименование	Кол.	Примечание
				Документация		
А4			ТП902-2-436.87 КЖИ.000ТУ	Технические условия		
				Детали		
Б4		1	.151	Уголок $\frac{63\times63\times5\ ГОСТ\ 8509-86}{Вст3кп2\ ГОСТ\ 535-79*}$		
				ℓ=1000	1	4,8 кг
Б4		2	.152	А-I-8 ГОСТ 5781-82 ℓ=1000	1	0,4 кг
Б4		3	.153	А-III-8 ГОСТ 5781-82 ℓ=200	4	0,1 кг

Подпись и дата | Взам. инв. №

Нач. отд.	Винклер		
Н. контр.	Хрупало		
Гл. констр.	Хрупало		
Гл. спец.	Лисичкин		
Рук. гр.	Алехова		
Ст. инж.	Левицкий		

ТП 902-2-436.87 КЖИ.150

Изделие закладное МН1

Стадия	Масса	Масшт.
Р	5,6	1:10
Лист	Листов 1	

Гипродортранс г. Москва

Альбом V

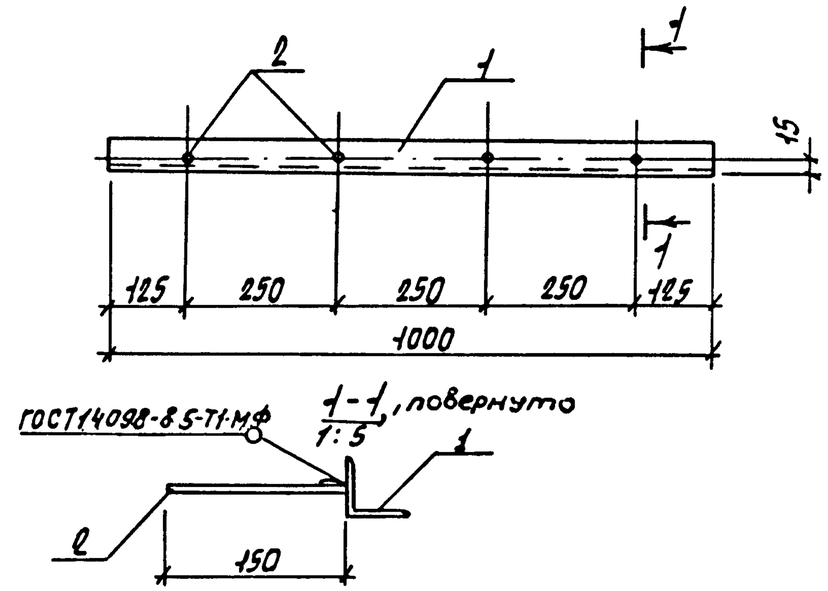

Формат	Зона	Поз.	Обозначение	Наименование	Кол.	Примечание
				Документация		
А4			ТП 902-2-436.87 КЖИ.000ТУ	Технические условия		
				Детали		
Б4		1	.161	Уголок $\frac{50\times50\times5\ ГОСТ\ 8509-86}{Вст3кп2\ ГОСТ\ 535-79*}$		
				ℓ=1000	1	2,77 кг
Б4		2	.162	А-III-8 ГОСТ 5781-82*		
				ℓ=150	4	0,06 кг

Подпись и дата | Взам. инв. №

Нач. отд.	Винклер		
Н. контр.	Хрупало		
Гл. констр.	Хрупало		
Гл. спец.	Лисичкин		
Рук. гр.	Алехова		
Ст. инж.	Левицкий		

ТП 902-2-436.87 КЖИ.160

Изделие закладное МН2

Стадия	Масса	Масшт.
Р	4,01	1:10
Лист	Листов 1	

Гипродортранс г. Москва

Альбом V

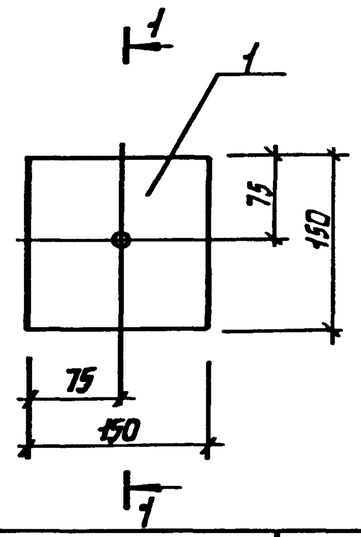

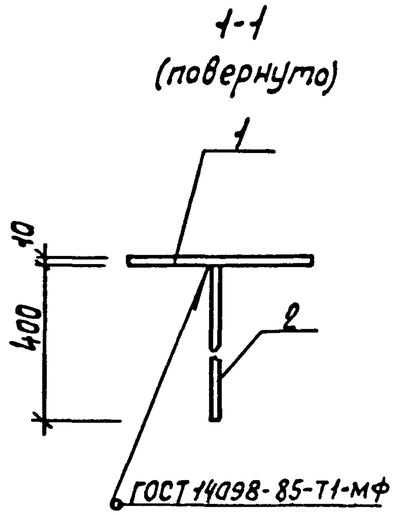

Формат	Зона	Поз.	Обозначение	Наименование	Кол.	Примечание
				Документация		
А4			ТП902-2-436.87 КЖИ.000 ТУ	Технические условия	X	
				Детали		
Б4		1	.171	Лист $\frac{10\ ГОСТ\ 19903-74*}{Вст3пс6-1ТУ14-1-3023-80}$		
				150×150	1	1,61кг
Б4		2	.172	А-III-10 ГОСТ 5781-82*		
				ℓ=400	1	0,3кг

Нач. отд.	Винклер		
Н. контр.	Хрупало		
Гл. констр.	Хрупало		
Гл. спец.	Лисичкин		
Рук. гр.	Алехова		
Ст. инж.	Левицкий		

ТП 902-2-436.87 КЖИ. 170

Изделие закладное Мн3

Стадия	Масса	Масшт
Р	1,92	1:5
Лист	Листов 1	

Гипродвтотранс г. Москва

Копировал Марченко

Формат А4

Альбом V

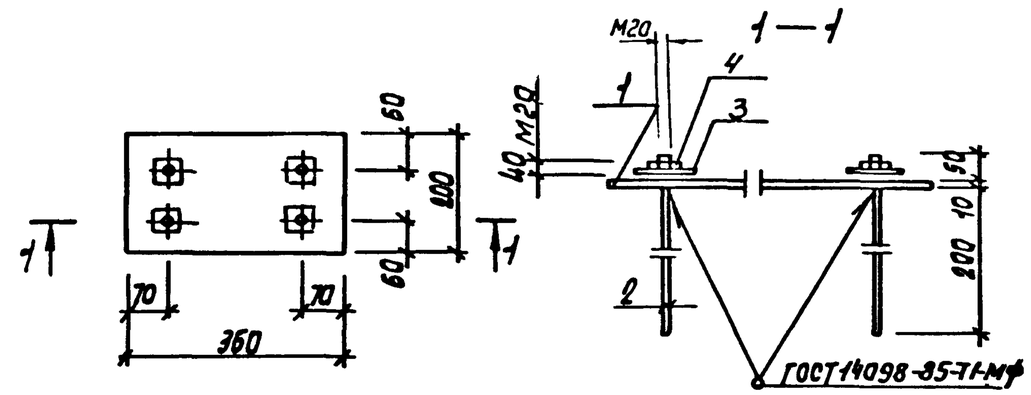

Формат	Зона	Поз.	Обозначение	Наименование	Кол.	Примечание
				Документация		
А4			ТП902-2-436.87 КЖИ.000.ТУ	Технические условия	X	
				Детали		
Б4		1	.181	Лист $\frac{8\ ГОСТ\ 19903-74*}{Вст3кп2\ ГОСТ\ 14637-79}$		
				360×200	1	4,5кг
Б4		2	.182	Круг $\frac{20\ ГОСТ\ 2590-71*}{Вст3кп2\ ГОСТ\ 535-79*}$		
				ℓ=260	4	0,65кг
				Стандартные изделия		
Б.4.		3		Шайба М20 ГОСТ 11371-78	4	0,03кг
Б.4		4		Гайка М20 ГОСТ 5915-70*	4	0,07кг

Нач. отд.	Винклер		
Н. контр.	Хрупало		
Гл. констр.	Хрупало		
Гл. спец.	Лисичкин		
Рук. гр.	Алехова		
Ст. инж.	Левицкий		

ТП 902-2-436.87 КЖИ. 180

Изделие закладное Мн4

Стадия	Масса	Масшт
Р	7,5	1:10
Лист	Листов 1	

Гипродвтотранс г. Москва

Инв. N подл. | Подпись и дата | Взам. инв. N

Копировал Марченко

Формат А4

Альбом V

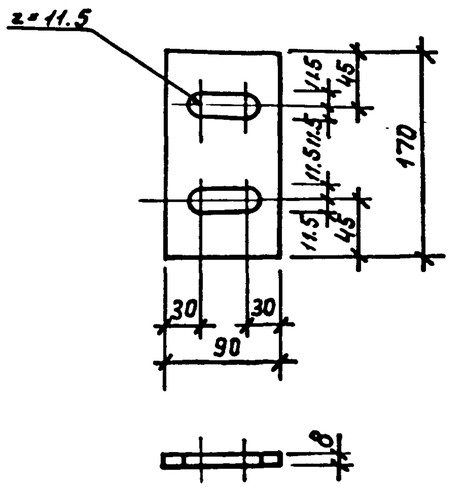

Нач. отд.	Винклер		
Н. контр.	Хрупало		
Гл. констр.	Хрупало		
Гл. спец.	Лисичкин		
Рук. гр.	Алехова		
Ст. инж.	Левицкий		

ТП 902-2-436.87 КЖИ.190

Изделие закладное МН5

Стадия	Масса	Масштаб
Р	1.0	1:5
Лист	Листов 1	

Лист 8 ГОСТ 19903-74*
Вст3кп2 ГОСТ 14637-79
90 x 170

ГИПРОАВТОТРАНС
г. Москва

Копировал

Формат А4

Альбом V

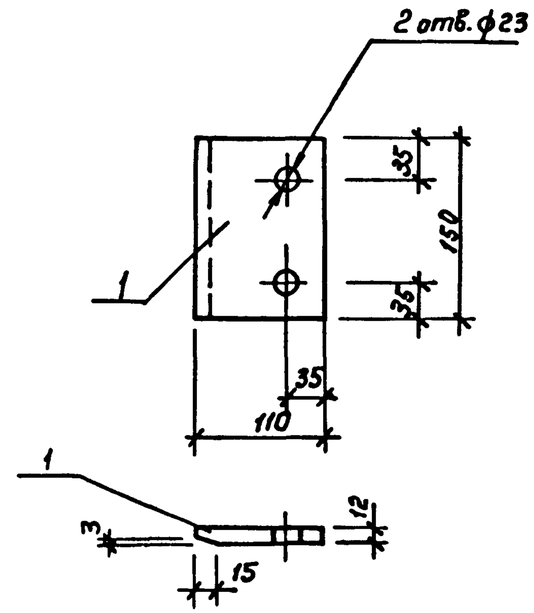

Нач. отд.	Винклер		
Н. контр.	Хрупало		
Гл. констр.	Хрупало		
Гл. спец.	Лисичкин		
Рук. гр.	Алехова		
Ст. инж.	Левицкий		

ТП 902-2-436.87 КЖИ.200

Изделие закладное МН6

Стадия	Масса	Масштаб
Р	1.5	1:5
Лист	Листов 1	

Лист 12 ГОСТ 19903-74*
Вст3пс6-1 ТУ-14-1-3023-80
110 x 150

ГИПРОАВТОТРАНС
г. Москва

Взам. инв. N | Подпись и дата | Инв. N подл.

Копировал

Формат А4

Альбом V

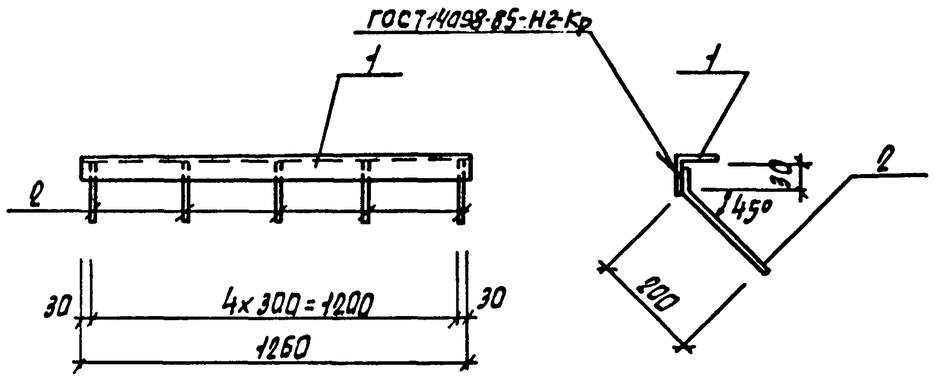

Формат	Зона	Поз.	Обозначение	Наименование	Кол.	Примечание
				Документация		
А4			ТП 902-2-436.87КЖИ.000ТУ	Технические условия	✕	
				Детали		
Б4		1	.211	Уголок 100×100×7 ГОСТ 8509-86 / Вст3пс6-1-ТУ-14-1-3023-80		
				ℓ=1260	1	13,7 кг
Б4		2	.212	А-III-в ГОСТ 5781-82*		
				ℓ=290	5	0,1 кг

Нач.отд.	Винклер		
Н.контр.	Хрупало		
Гл.конст.	Хрупало		
Гл.спец.	Лисичкин		
Рук.гр.	Алехова		
Ст.инж.	Левицкий		

ТП 902-2-436.87 КЖИ. 210

Изделие закладное МН7

Стадия	Масса	Масшт.
Р	14,2	1:20
Лист	Листов 1	

Гипродвтотранс г. Москва

Инв.№ подл. | Подпись и дата | Взам. инв.№

Копировал Марченко

Формат А4

Альбом V

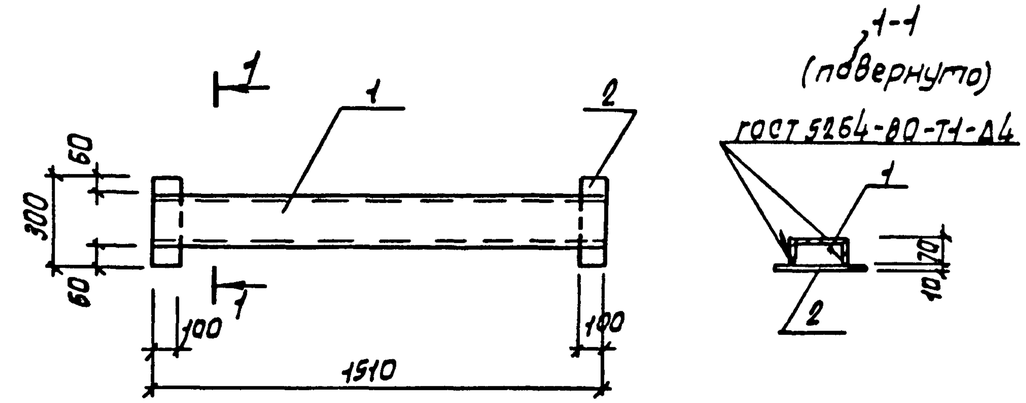

Формат	Зона	Поз.	Обозначение	Наименование	Кол.	Примечание
				Документация		
А4			ТП 902-2-436.87 КЖИ.000ТУ	Технические условия	✕	
				Детали		
Б4		1	.221	Швеллер С18 ГОСТ 8240-72* / Вст3пс6-1-ТУ14-1-3023-80		
				ℓ=1510	1	25,3 кг
Б4		2	.222	Лист 10 ГОСТ 19903-74* / Вст3пс6-1-ТУ-14-1-3023-80		
				100×300	2	2,4 кг

Нач.отд.	Винклер		
Гл.контр.	Хрупало		
Гл.конст.	Хрупало		
Гл.спец.	Лисичкин		
Рук.гр.	Алехова		
Ст.инж.	Левицкий		

ТП 902-2-436.87 КЖИ. 220

Изделие закладное МН8

Стадия	Масса	Масшт.
Р	31,1	1:20
Лист	Листов 1	

Гипродвтотранс г. Москва

Инв.№ подл. | Подпись и дата | Взам. инв.№

Копировал Марченко

22531-04 21

Формат А4

Альбом V

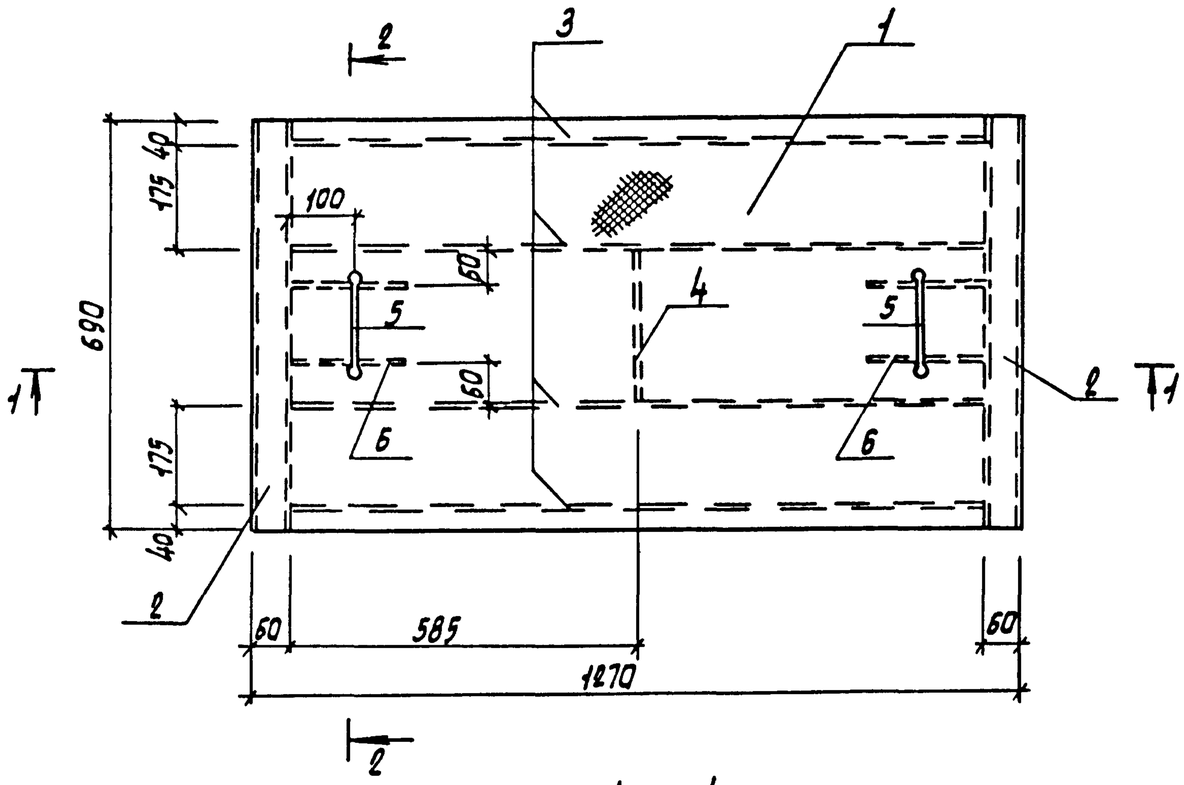

1 — 1

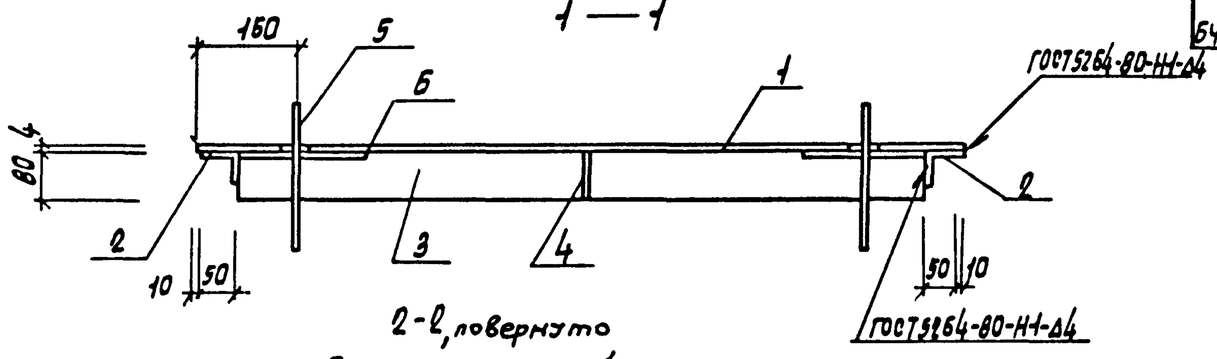

2-2, повернуто

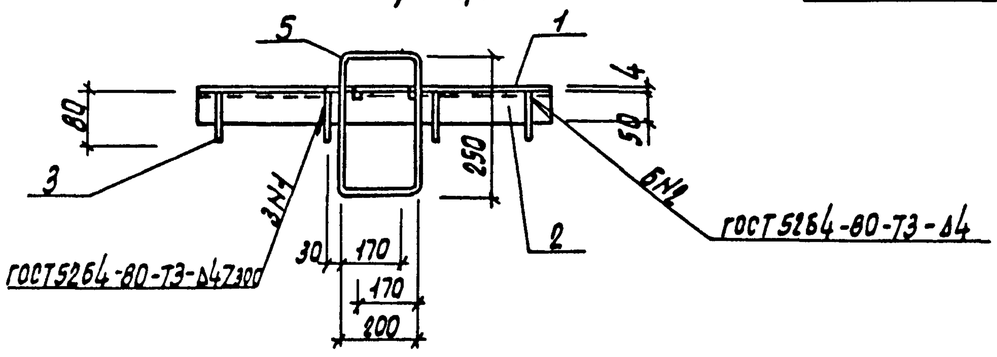

Формат	Зона	Поз.	Обозначение	Наименование	Кол.	Примечание
				Документация		
А4			ТП 902-2-436.87 КЖИ.000ТУ	Технические условия		
				Детали		
Б4		1	.231	Лист стальной с ромбическим рифлением		
				4 ГОСТ 8568-77* / Ст3 кп2 ГОСТ 535-79*		
				1290×690	1	28,8 кг
Б4		2	.232	Уголок 50×50×5 ГОСТ 8509-86 / Ст3 кп2 ГОСТ 535-79*		
				ℓ=690	2	2,6 кг
				Лист 4 ГОСТ 19903-74* / Ст3 кп2 ГОСТ 14637-79		
Б4		3	.233	80×1170	4	3,0 кг
Б4		4	.234	80×255	1	0,6 кг
				А-I-22 ГОСТ 5781-82*		
Б4		5	.235	ℓ=1400	2	3,3 кг
Б4		6	.236	ℓ=200	4	0,6 кг

Нач.отд.	Вчиклер		
Н.контр.	Хрупало		
Гл.контр.	Хрупало		
Гл.спец.	Лисичкин		
Рук.гр.	Алехова		
Ст.инж.	Левчицкий		

ТП 902-2-436.87 КЖИ.230

Щит Щс1

Стадия	Масса	Масшт.
Р	55,6	1:10
Лист	Листов 1	

Гипродвтотранс г. Москва

Инв. № подл. | Подпись и дата | Взам. инв. №

Альбом V

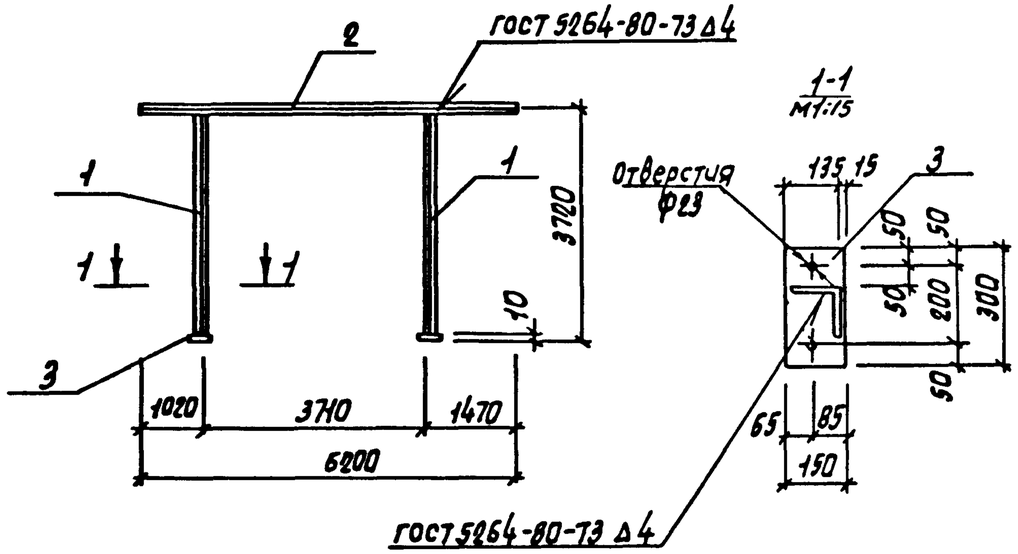

Формат	Зона	Позиц.	Обозначение	Наименование	Кол.	Примечание
				Документация		
А4			ТП 902-2-436.87 КЖИ.000 ТУ	Технические условия	✕	
				Детали		
				Уголок $\frac{125\times125\times8\ ГОСТ\ 8509-86}{Вст3пс6-1\ ТУ\ 14-1-3023-80}$		
Б4		1	.241	ℓ = 3710	2	57,54 кг
Б4		2	.242	ℓ = 6200	1	96,40 кг
Б4		3	.243	Лист $\frac{10\ ГОСТ\ 19903-74*}{Вст3пс6-1\ ТУ\ 14-1-3023-80}$		
				150×300	2	3,53 кг

Нач. АСО	Винклер		
Н. контр.	Хрупало		
Гл. констр.	Хрупало		
Гл. спец.	Лисичкин		
Рук. гр.	Алехова		
Инженер	Крынкина		

ТП 902-2-436.87 КЖИ. 240

Рама РМ1

Стадия	Масса	Масшт.
Р	218,48	1:100
Лист	Листов 1	

Гипродортранс г. Москва

Инв. № подл. | Подпись и дата | Взам. инв. №

Копировал Марченко

Формат А4

Альбом V

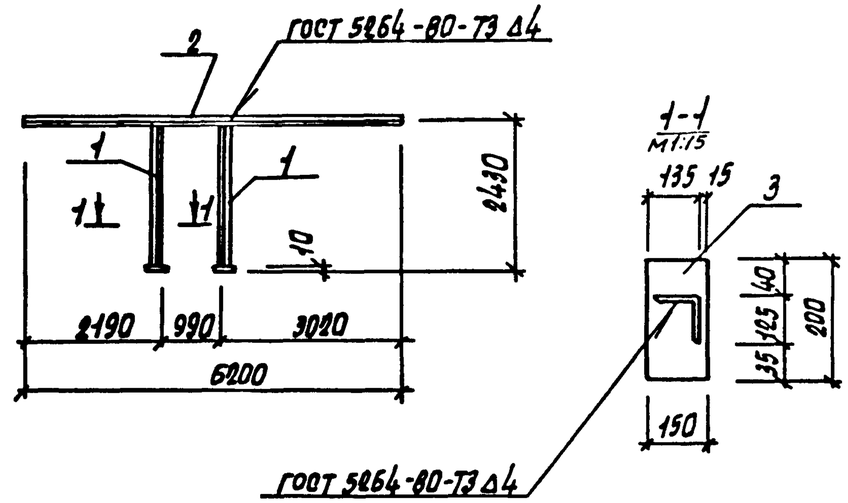

Формат	Зона	Позиц.	Обозначение	Наименование	Кол.	Примечание
				Документация		
А4			ТП 902-2-436.87 КЖИ.000 ТУ	Технические условия	✕	
				Детали		
				Уголок $\frac{125\times125\times8\ ГОСТ\ 8509-86}{Вст3пс6-1\ ТУ\ 14-1-3023-80}$		
Б4		1	.251	ℓ = 2420	2	37,51 кг
Б4		2	.252	ℓ = 6200	1	96,10 кг
Б4		3	.253	Лист $\frac{10\ ГОСТ\ 19903-74*}{Вст3пс6-1\ ТУ\ 14-1-3023-80}$		
				150×200	2	2,36 кг

Нач. АСО	Винклер		
Н. контр.	Хрупало		
Гл. констр.	Хрупало		
Гл. спец.	Лисичкин		
Рук. гр.	Алехова		
Инженер	Крынкина		

ТП 902-2-436.87 - КЖИ. 250

Рама РМ2

Стадия	Масса	Масшт.
Р	175,84	1:100
Лист	Листов 1	

Гипродортранс г. Москва

Инв. № подл. | Подпись и дата | Взам. инв. №

Копировал Марченко

22531-04 23

Формат А1

Альбом V

Рис.1

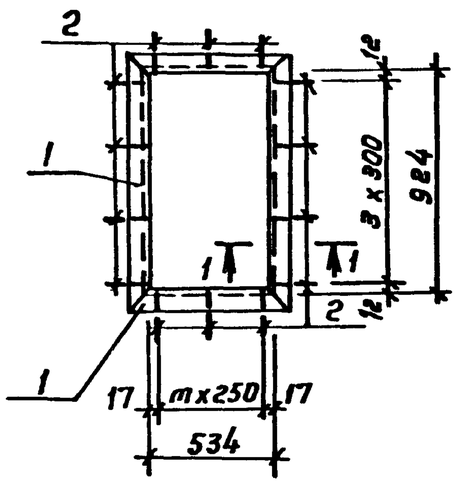

Рис. 2

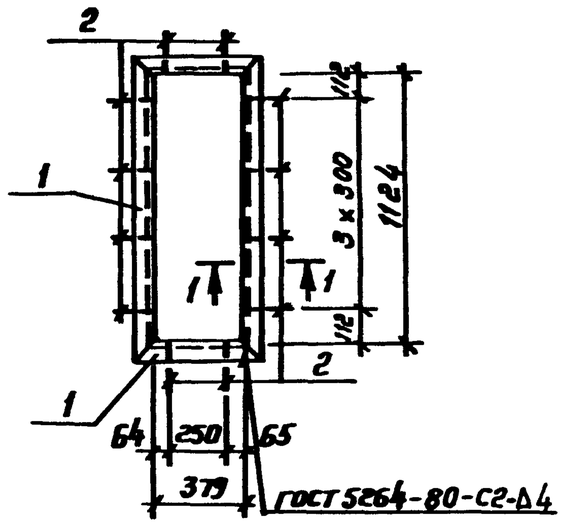

1-1
М 1:5

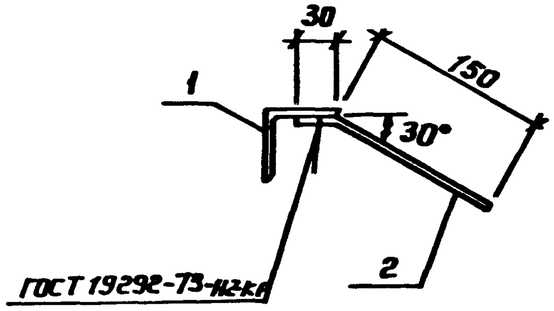

Формат	Зона	Позиц.	Обозначение	Наименование	Кол.уч. на исп. —	Кол.уч. на исп. 01	Примечание
				Документация			
А4			ТП902-2-436.87 - КЖИ.000.ТУ	Технические условия	X	X	
				Детали			
				Уголок L 63x63x5 ГОСТ 8509-86 / Вст3кп2 ГОСТ 535-79*			
Б4		1	.261	ℓ= 1050	2		5.05кг
Б4		1	.262	ℓ = 660	2		3.17кг
Б4		1	.263	ℓ = 1250		2	6.01кг
Б4		1	.264	ℓ = 505		2	2.43кг
Б4		1	.265	А-III-8 ГОСТ 5781-82			
				ℓ = 180	14	12	0.07кг

Обозначение	Марка	Рис.	m	Масса кг
ТП902-2-436.87 -КЖИ.260	РМ3	1	2	17.42
-01	РМ4	2	1	17.72

Взам. инв.N | Подпись и дата | Инв.N подл.

Нач. АСО	Винклер	
Н.контр.	Хрупало	
Гл.конст.	Хрупало	
Гл.спец.	Лисичкин	
Рук. гр.	Алехова	
Инжен.	Крынкина	

ТП 902-2-436.87 КЖИ.260

Рамка РМ3, РМ4

Стадия	Масса	Масшт
Р	см. табл.	1:25
Лист	Листов 1	

ГИПРОАВТОТРАНС г. Москва

Копировал Коннова

Альбом V

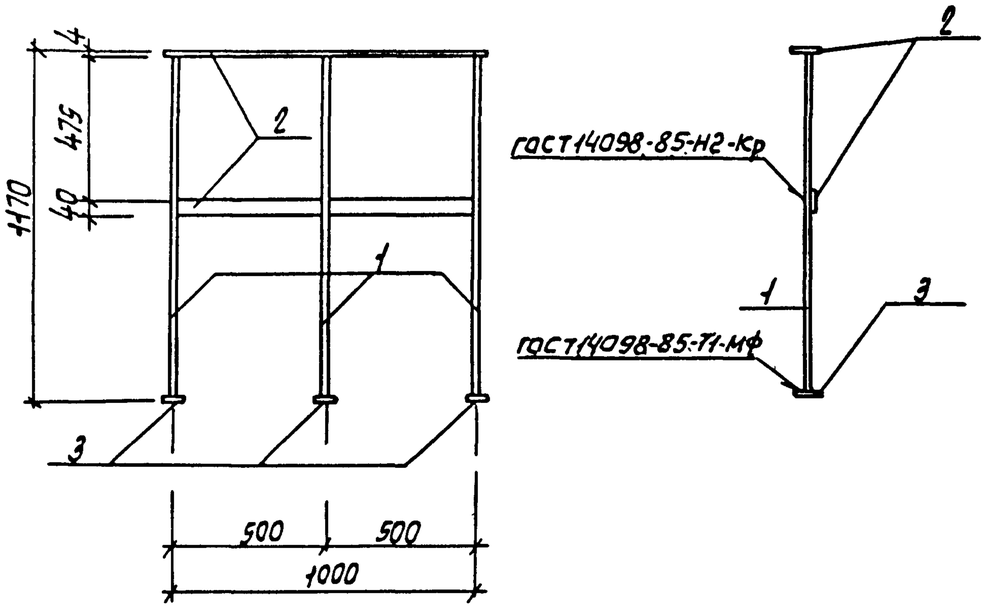

Формат	Зона	Поз.	Обозначение	Наименование	Кол.	Примечание
				Документация		
А4			ТП 902-2-436.87 КЖИ 000 ТУ	Технические условия		
				Детали		
Б4		1	.271	А-I-22 ГОСТ 5781-82*		
				ℓ=1170	3	3,51 кг
				Лист $\frac{4\ ГОСТ\ 19903-74*}{В\ Ст3\ кп2\ ГОСТ 14637-79}$		
Б4		2	.272	1000	2	1,3 кг
Б4		3	.273	40	3	0,05 кг

Инв. № подл. | Подпись и дата | Взам. инв. №

Нач. отд.	Винклер		
Н. контр.	Хрупало		
Гл. констр.	Хрупало		
Гл. спец.	Лисичкин		
Рук. гр.	Алехова		
Ст. инж.	Левицкий		

ТП 902-2-436.87 КЖИ 270

Ограждение ОГ1

Стадия	Масса	Масшт.
Р	19,28	1:20
Лист	Листов 1	

Гипродортранс г. Москва

Копировал Марченко

Формат А4